СПФ

ТИПОВЫЕ КОНСТРУКЦИИ ИЗДЕЛИЯ И УЗЛЫ ЗДАНИЙ И СООРУЖЕНИЙ

СЕРИЯ 5.904-75.94

КАМЕРЫ ПРИТОЧНЫЕ ВЕНТИЛЯЦИОННЫЕ ПРОИЗВОДИТЕЛЬНОСТЬЮ
от 10 до 125 тыс. м³/ч

ВЫПУСК 1-10
ОРОСИТЕЛЬНАЯ СЕКЦИЯ ДЛЯ ПРИТОЧНОЙ КАМЕРЫ 2ПК315.

РАБОЧИЕ ЧЕРТЕЖИ

Ц00194-И

gost.e-ecolog.ru

ТИПОВЫЕ КОНСТРУКЦИИ, ИЗДЕЛИЯ И УЗЛЫ ЗДАНИЙ И СООРУЖЕНИЙ

СЕРИЯ 5.904-75.94

КАМЕРЫ ПРИТОЧНЫЕ ВЕНТИЛЯЦИОННЫЕ ПРОИЗВОДИТЕЛЬНОСТЬЮ

от 10 до 125 тыс. м³/ч

ВЫПУСК 1-10

ОРОСИТЕЛЬНАЯ СЕКЦИЯ ДЛЯ ПРИТОЧНОЙ КАМЕРЫ 2ПК31,5.

РАБОЧИЕ ЧЕРТЕЖИ

РАЗРАБОТАНЫ:

ГПКНИИ САНТЕХНИИПРОЕКТ

ГЛАВНЫЙ ИНЖЕНЕР ИНСТИТУТА Л.А.Степанов

ГЛАВНЫЙ ИНЖЕНЕР ПРОЕКТА В.А.Спивак

УТВЕРЖДЕНЫ

ГЛАВПРОЕКТОМ ГОССТРОЯ РОССИИ,
ПИСЬМО от 25.02.94 № 9-3-2/54 И ВВЕДЕНЫ
В ДЕЙСТВИЕ ГПКНИИ САНТЕХНИИПРОЕКТ
с 30.06.94 г ПРИКАЗ от 01.03. 1994г №7

Обозначение	Наименование	Стр
А1А426.000-ТО	Секция оросительная для приточной камеры 2ПК 31,5. Техническое описание.	3
А1А426. 000	Секция оросительная для приточной камеры 2ПК31,5	4
А1А426. 000 СБ	Секция оросительная для приточной камеры 2ПК 31,5	5
А1А426. 010	Корпус секции	7
А1А426. 030	Каркас	8
А1А426. 010 СБ	Корпус секции	10
А1А426. 011 А1А426. 013	Сепаратор входной Труба всасывающая	13
А1А426. 014 А1А426. 015	Лист опорный Бобышка	14
А1А426. 016 А1А426. 018	Пробка Манжета	15
А1А426. 017 А1А426. 052	Патрубок Накладка	16
А1А426. 019 А1А426. 047	Шайба Стенка	17
А1А426. 021 А1А426. 054	Шайба Распорка	18
А1А426. 030 СБ	Каркас	19
А1А426. 031	Планка	21
А1А426. 036 А1А426. 041	Планка Перекладина	22
А1А426 039	Перекладина	23
А1А426. 042 А1А426 044	Труба сливная Косынка	24
А1А426. 043 А1А426 053	Гребенка Направляющая	25
А1А426. 049	Стенка	26
А1А426. 060 А1А426. 070	Фильтр сетчатый Решетка ходовая	27
А1А426. 060 СБ А1А426. 063	Фильтр сетчатый Ручка	28
А1А426. 061 А1А426. 114	Полоса Кронштейн	29
А1А426. 080 А1А426. 090	Решетка ходовая Стояк коллектора	30
А1А426. 070 СБ А1А426. 080 СБ	Решетка ходовая Решетка ходовая	31
А1А426. 090 СБ А1А426. 091	Стояк коллектора Стояк	32
А1А426. 100 А1А426 110	Коллектор Перелив	33
А1А426. 092 А1А426. 100 СБ	Патрубок Коллектор	34
А1А426. 101 А1А426. 102	Патрубок Патрубок	35
А1А426. 111 А1А426. 110 СБ	Патрубок Перелив	36
А1А426. 112 А1А426. 113	Патрубок Воронка	37

Инв.№ подл. | Подп. и дата | Взам. инв.№ | Инв.№ дубл. | Подп. и дата

Изм.	Кол.	№ докум.	Подп.	Дата
Разраб.		Ямпольская		
Пров.		Литвак		
Нач. гр.		Литвак		
Н. контр.		Фрайкин		
Утв.		Спивак		

5.904-75.94. 1-10

Содержание

Лит.	Лист	Листов
Н		1

Сантехниипроект

400194-11 3

Формат А3

В настоящем выпуске приведены рабочие чертежи оросительной секции для камеры 2ПК 31,5. В секции применены широкофакельные форсунки типа ШФ, позволяющие осуществить остановку процесса тепломассообмена при достижении заданной конечной влажности, без воздушного байпаса в оросительной секции и калориферов второго подогрева

Оросительная секция выполнена совмещенной с соединительной секцией и имеет удлиненный поддон

Длина той части оросительной секции, в которой осуществляется тепловлажная обработка воздуха, составляет 1250 мм и ограничена входным и выходным сепараторами, имеет герметическую дверь, над которой установлено смотровое окно Длина другой части оросительной секции, которая служит соединительной секцией, составляет 750мм. Эта часть ограничена выходными сепараторами и торцевой панелью и также имеет герметическую дверь Чертежи торцевой панели и ограждающей решетки, а также деталей передней панели (А1А419 003 - А1А419.008) для установки терморегулирующего устройства ТУДЭ, болты и гайки для крепления указанных деталей заимствуются из чертежей соединительной секции соответствующего типоразмера (выпуск 1-3). Через гибкую вставку оросительная секция соединяется с вентилятором.

Выполнение поддона оросительной секции удлиненным позволяет сделать его объем достаточным для эффективной работы циркуляционных насосов и всей оросительной системы, выходные сепараторы для удобства монтажа, обслуживания и ремонта установлены в кассеты.

Входные сепараторы выполнены в виде съемных пластин с горизонтальной осью и установлены наклонно в виде жалюзи.

Подвод воды в секцию осуществляется посредством двух коллекторов со стояками с взаимовстречным распылением воды.

В поддоне установлены фильтр для очистки воды, поплавковый клапан для подпитки поддона, водозаборное устройство и другое оборудование.

Чертежи блока выходных сепараторов, смотрового окна, форсунки и поплавкового клапана приведены в выпуске 1-35 „Унифицированные узлы. Рабочие чертежи"

Дверь в оросительной секции выполняется по типовой серии 5.904-4.

Присоединение оросительной секции к вентилятору осуществляется через гибкие вставки, выполненные по типовой серии 5.904-5.

Инв.№ подл.	Подп. и дата	Взам. инв.№	Инв.№ дубл.	Подп. и дата

Изм.	Лист	№ докум.	Подп.	Дата
Разраб.		Литвак		
Пров.		Гряновский		
Нач. гр.		Литвак		
Н. контр.		Фрадкин		
ГИП		Спивак		

А1А 426. 000-ТО

Секция оросительная для приточной камеры 2ПК 31,5. Техническое описание

Лит.	Лист	Листов
И		1

Сантехниипроект

Формат	Зона	Поз.	Обозначение	Наименование	Кол.	Примечание
				Документация		
А3			А1А 426. 000 СБ	Сборочный чертеж		
А3			А1А 426. 000-ТО	Техническое описание		
				Сборочные единицы		
А4		1	А1А 426. 010	Корпус секции	1	
				Материалы		
		2		Пластина 1Н-1ТМКЦ-М-3		
				ГОСТ 7338-90	20	кг
			Переменные данные	для исполнений		
				А1А 426. 000		
				Сборочные единицы		
А4		3	А1А 419. 040	Решетка ограждающая	1	выпуск 1-3
А4		4	А1А 419. 050	Панель торцевая	1	выпуск 1-3

Инв. № подл. | Подп. и дата | Взам. инв. № | Инв. № дубл. | Подп. и дата

Изм.	Лист	№ докум.	Подп.	Дата	А1А 426 000			
Разраб.		Чебоксаров			Секция оросительная для приточной камеры 2ПК 31,5	Лит.	Лист 1	Листов 2
Пров.		Фрядкин				И		
Нач. гр.		Фрядкин				Сантехниипроект		
Н. контр.		Литвак						
Утв.		Сливак						

Формат: А4

Формат	Зона	Поз.	Обозначение	Наименование	Кол.	Примечание
				Стандартные изделия		
		5		Болт М10х35.36		
				ГОСТ 7798-70	59	
		6		Гайка М10.5		
				ГОСТ 5915-70	59	
				А1А 426. 000-01		
				Сборочные единицы		
А4		3	А1А 419. 040	Решетка ограждающая	2	выпуск 1-3
А4		4	А1А 419. 060	Панель торцевая	1	выпуск 1-3
				Стандартные изделия		
		5		Болт М10х35.36		
				ГОСТ 7798-70	75	
		6		Гайка М10.5		
				ГОСТ 5915-70	75	

Инв. № подл. | Подп. и дата | Взам. инв. № | Инв. № дубл. | Подп. и дата

Изм.	Лист	№ докум.	Подп.	Дата	А1А 426. 000	Лист 2

А1А426 000 СБ

Серия 5.904-75.94 Выпуск 1-10

Рис 1

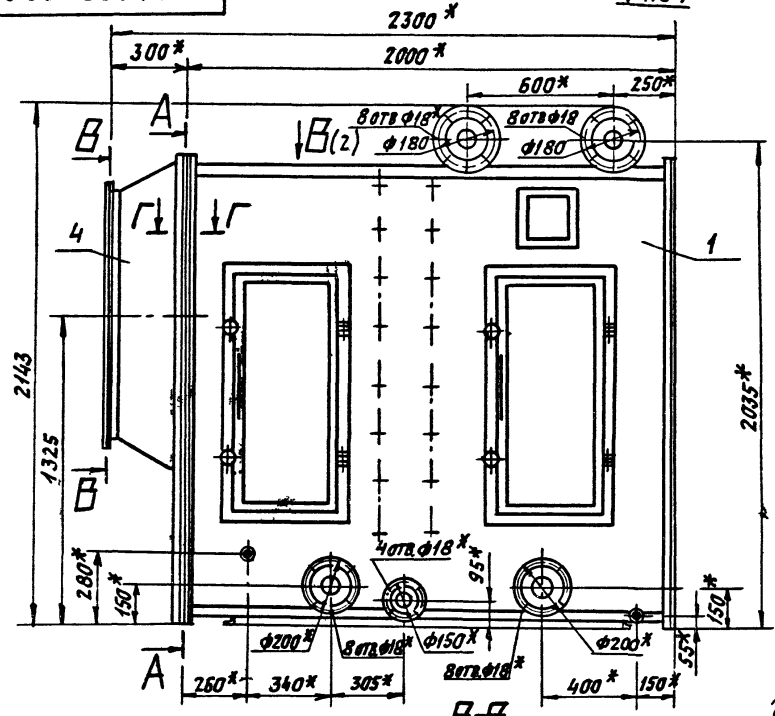

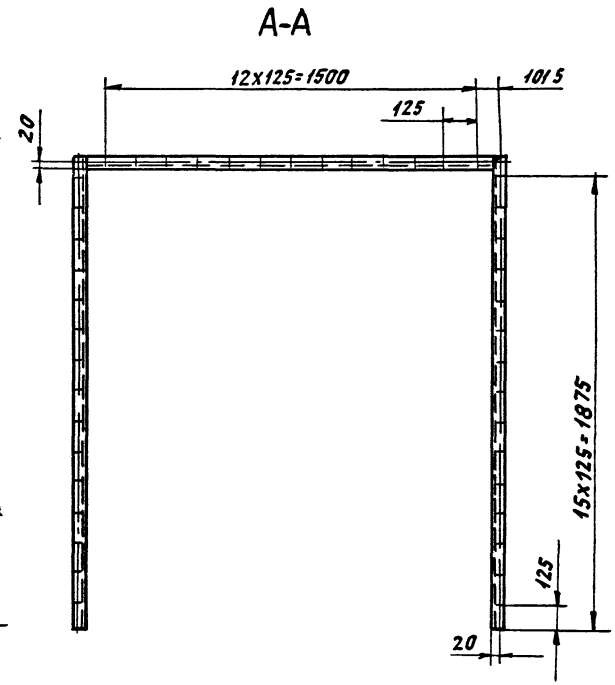

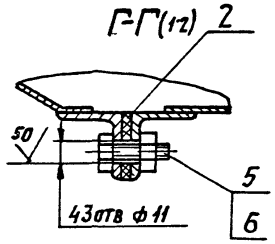

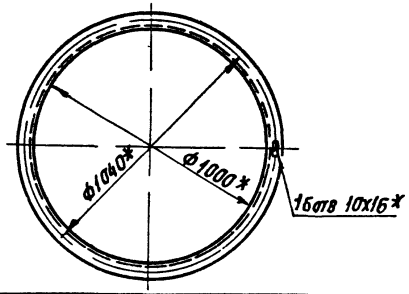

1 *Размеры для справок

2. $H14, \pm \frac{t_2}{2}$.

3 Таблицу исполнений см лист 2

Изм.	Лист	№ докум.	Подп.	Дата
Разраб.		Чебоксаров		
Пров.		Фрядкин		
Нач. гр.		Фрядкин		
Гл. спец.		Ряновский		
Н. контр.		Литвак		
Утв.		Сливак		

А1А426 000 СБ

Секция оросительная для приточной камеры 2ПК 31,5

Лит	Масса	Масшт
И	см табл	1:15

Лист 1 Листов 2

САНТЕХНИИПРОЕКТ

Инв.№ подл. | Подп. и дата | Взам. инв.№ | Инв.№ дубл. | Подп. и дата

400194-11 6 Формат А3

Серия 5.904-15.94 Выпуск 1-10

Рис 2

Остальное - см. рис 1

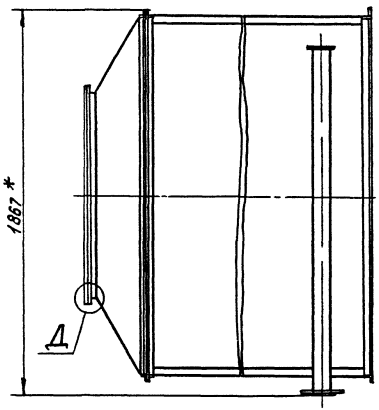

Д(12)

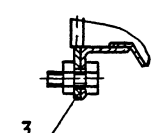

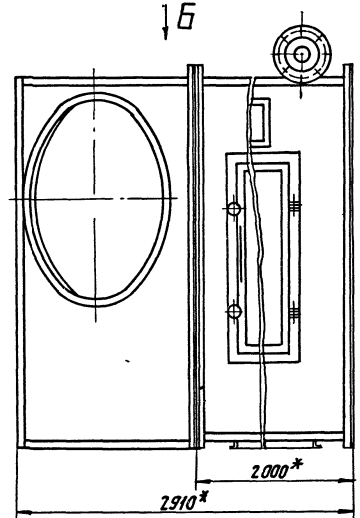

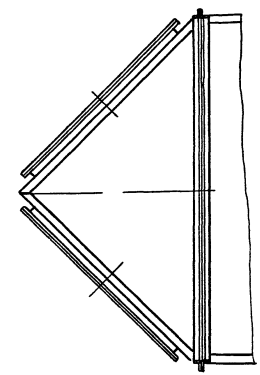

Обозначение	Рис	Масса, кг
А1А 426. 000	1	1028
-01	2	1048

Инв.№ подл. | Подп. и дата | Взам.инв.№ | Инв.№ дубл. | Подп. и дата

Формат	Зона	Поз	Обозначение	Наименование	Кол	Примечание
				Документация		
*			А1А 426 010 СБ	Сборочный чертеж		*) А4; А3
				Сборочные единицы		
А4		1	А1А 426. 030	Каркас	1	
А4		2	А1А 426 070	Решетка ходовая	1	
А4		3	А1А 426 080	Решетка ходовая	1	
А4		4	А1А 426 090	Стояк коллектора	8	
А4		5	А1А 426 100	Коллектор	2	
А4		6	А1А 426 110	Перелив	1	
А4		7	А6Е006 000-01	Блок сепараторов	4	выпуск 1-35
А4		8	А10К035 000	Клапан поплавковый	1	выпуск 1-35
А4		9	А12А130 000	Форсунка	104	выпуск 1-35
А4		10	А14М055 000	Окно смотровое	1	выпуск 1-35
А4		11		Дверь утепленная		
				Дс 0.9х0.4		Типовые
				Серия 5.904-4	2	констр.
				Детали		
А4		12	А1А 426 011	Сепаратор входной	36	
		13	-01	Сепаратор входной	2	

Инв. № подл. | Подп. и дата | Взам. инв. № | Инв. № дубл. | Подп. и дата

Изм.	Лист	№ докум.	Подп.	Дата
Разраб.		Уебкаров		
Пров.		Фрядкин		
Нач. гр.		Фрядкин		
Н. контр.		Литвак		
Утв.		Спивак		

А1А 426.010

Корпус секции

Лит.	Лист	Листов
Н	1	3

Сантехниипроект

Формат А4

Формат	Зона	Поз	Обозначение	Наименование	Кол.	Примечание
Б4		14	А1А 426 012	Патрубок		
				Труба 80х4 ГОСТ 3262-75		
				L=100-1,4	1	0,88 кг
А4		15	А1А 426 013	Труба всасывающая	1	
А4		16	А1А 426 014	Лист опорный	1	
А4		17	А1А 426 015	Бобышка	2	
А4		18	А1А 426 016	Пробка	2	
А4		19	А1А 426 017	Патрубок	2	
		20	-01	Патрубок	1	
А4		21	А1А 426 018	Манжета	104	
А4		22	А1А 426 019	Шайба	32	
А4		23	А1А 426 021	Шайба	2	
		24	-01	Шайба	32	
Б4		25	А1А 426 022	Уголок		
				Уголок 35х35х3 ГОСТ 8509-86 Ст3 ГОСТ 535-88		
				L=1659-3,7	1	2,7 кг
				Стандартные изделия		
		26		Болт М10х35.36 ГОСТ 7798-70	96	
		27		Гайка М10.5 ГОСТ 5915-70	96	
		28		Шайба 10.02 ГОСТ 10906-78	32	
		29		Контргайка 50 ГОСТ 8968-75	8	
		30		Муфта 50 ГОСТ 8966-75	8	

Инв. № подл. | Подп. и дата | Взам. инв. № | Инв. № дубл. | Подп. и дата

Изм.	Лист	№ докум.	Подп.	Дата

А1А 426.010

Лист 2

Формат	Зона	Поз.	Обозначение	Наименование	Кол	Примечание
				Фланцы ГОСТ 12820-80		
		31		1-80-2,5	1	
		32		1-125-2,5	2	
				Прочие изделия		
		33		Светильник.		
				без отражателя		
				НСП02×60/р 5303		
				ТУОЛФ 535041-70	2	

Инв.№ подл. | Подп. и дата | Взам. инв.№ | Инв.№ дубл. | Подп. и дата

Изм.	Лист	№ докум.	Подп.	Дата	А1А 426 010	Лист 3

Формат А4

Форм	Зона	Поз.	Обозначение	Наименование	Кол.	Примечание
				Документация		
*)			А1А 426 030 СБ	Сборочный чертеж		*) А4; А3
				Сборочные единицы		
А4		1	А1А 426.060	Фильтр сетчатый	4	
				Детали		
А3		2	А1А 426.031	Планка	1	
		3	-01	Планка	1	
		4	-02	Планка	1	
Б4		5	А1А 426 032	Планка		
				Уголок 35х35х3 ГОСТ 8509-86 Ст 3 ГОСТ 535-88		
				L = 1970 - 3,7	2	3,16 кг
Б4		6	А1А 426 033	Планка		
				Уголок 35х35х3 ГОСТ 8509-86 Ст 3 ГОСТ 535-88		
				L = 1663 - 3,7	3	2,66 кг

Инв.№ подл. | Подп. и дата | Взам. инв.№ | Инв.№ дубл. | Подп. и дата

Изм.	Лист	№ докум.	Подп.	Дата	А1А 426 030			
Разраб.		Чебоксаров			Каркас	Лит	Лист 1	Листов 3
Пров.		Фрадкин				И		
Нач. гр.		Фрадкин				САНТЕХНИИПРОЕКТ		
Н. контр.		Литвак						
Утв.		Сливак						

Формат А4

Выпуск 1-10
Серия 5.904-75 94

Формат	Зона	Поз	Обозначение	Наименование	Кол	Примечание
Б4		7	А1А426 034	Планка		
				Уголок 35х35х3 ГОСТ 8509-86 Ст.3 ГОСТ 535-89		
				L=1928-3,7	4	3,09 кг
Б4		8	А1А426 033	Планка		
				Уголок 35х35х3 ГОСТ 8509-86 Ст3 ГОСТ 535-88		
				L=782-2	4	1,26 кг
А4		9	А1А426 036	Планка	3	
Б4		10	А1А426 037	Переладинна		
				Уголок 35х35х3 ГОСТ 8509-86 Ст3 ГОСТ 535-88		
				L=1659-3,7	8	2,66 кг
Б4		11	А1А426 038	Стойка		
				Уголок 40х40х4 ГОСТ 8509-86 Ст 3 ГОСТ 535-88		
				L=258-1,3	4	0,62 кг
А3		12	А1А426 039	Переладинна	1	
		13	-01	Переладинна	1	
А4		14	А1А426 041	Переладинна	2	
А4		15	А1А426 042	Труба сливная	2	
А4		16	А1А426 043	Гребенка	4	
А4		17	А1А426 044	Косынка	1	
Б4		18	А1А426 045	Лист		
				Лист 3,0 ГОСТ 19903-74 ОК360В ГОСТ 16523-89		
				100-2,2 х 100-2,2	1	0,61 кг
Б4		19	А1А426 046	Стенка		
				Лист 2,0 ГОСТ 19903-74 ОК360В ГОСТ 16523-89		
				362-1,4 х 1659-3,7	1	9,4 кг

Инв. № подл. | Подп. и дата | Взам. инв. № | Инв. № дубл. | Подп. и дата

Изм.	Лист	№ докум.	Подп.	Дата	А1А426 030	Лист 2

Формат А4

Формат	Зона	Поз	Обозначение	Наименование	Кол	Примечание
А4		20	А1А426 047	Стенка	1	
Б4		21	А1А426 048	Стенка		
				Лист 2,0 ГОСТ 19903-74 ОК360В ГОСТ 16523-89		
				1630-3,7 х 1960-3,7	2	50,0 кг
А3		22	А1А426 049	Стенка	1	
		23	-01	Стенка	1	
Б4		24	А1А426.051	Стенка		
				Лист 2,0 ГОСТ 19903-74 ОК360В ГОСТ 16523-89		
				347-1,4 х 1663-3,7	1	9,0 кг
А4		25	А1А 426.052	Накладка	2	
А4		26	А1А 426 053	Направляющая	8	
А4		27	А1А 426.054	Распорка	1	
Б4		28	А1А 426.055	Пластина		
				Лист 2,0 ГОСТ 19903-74 ОК360В ГОСТ 16523-89		
				170-1 х 1659-3,7	1	4,4 кг

Инв. № подл. | Подп. и дата | Взам. инв. № | Инв. № дубл. | Подп. и дата

Изм.	Лист	№ докум.	Подп.	Дата	А1А426.030	Лист 3

Формат А4

А1А 426 010СБ

Выпуск 1-10

Серия 5.904-75.94

Подп. и дата | Инв. № дубл. | Взам. инв. № | Инв. № подл. | Подп. и дата

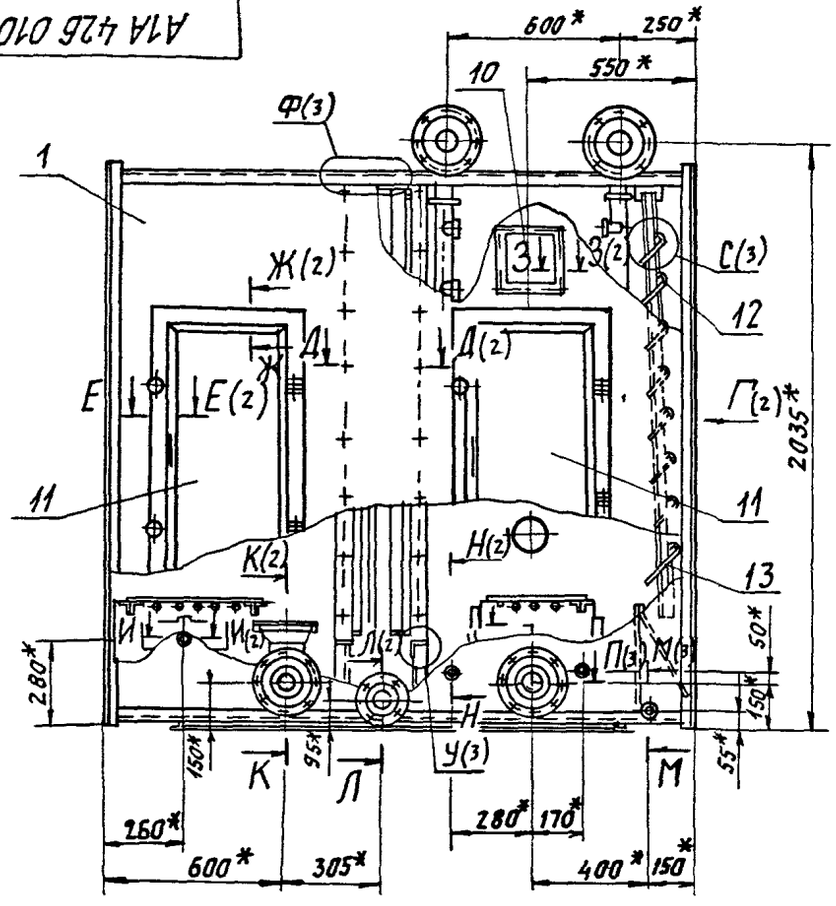

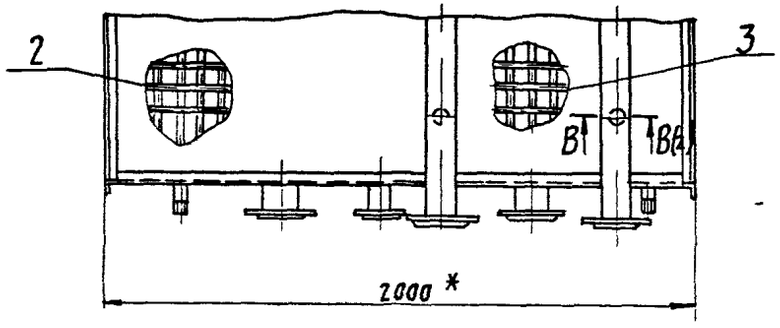

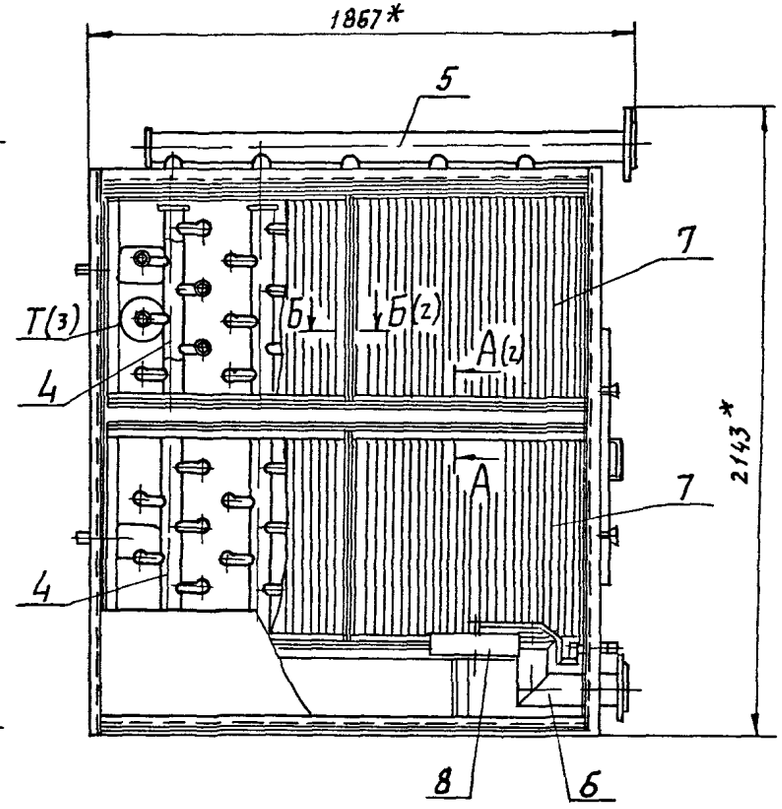

1 * Размеры для справок

2 H14, h14, $\pm \frac{t_2}{2}$

3 Сварные швы Н1 и Т1 - по ГОСТ 5264-80

					А1А 426 010 СБ	
Изм.	Лист	N докум.	Подп.	Дата		
Разраб.		Чебоксаров			Корпус секции	Лит. И; Масса 980; Масштаб 1:15
Пров.		Фрайкин				Лист 1; Листов 3
Нач. гр.		Фрайкин				
Гл. спец.		Грановский				Сантехнипроект
Н. контр.		Литвак				
Утв.		Сливак				

Ц 00194-11 11 Формат А3

АIА 426 010 СБ

Серия 5.904-75.04 Выпуск 1-10

Г(1)

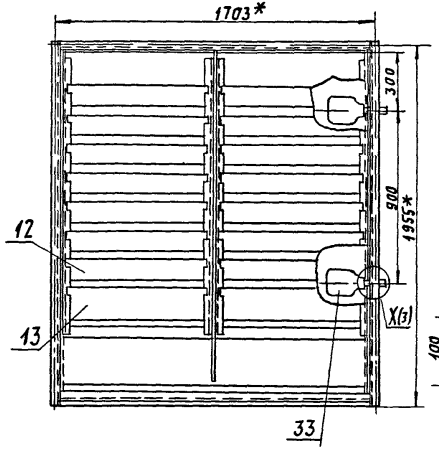

Б-Б(14)(1)

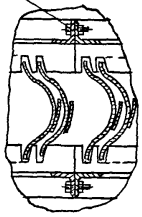

В-В(15)(1)

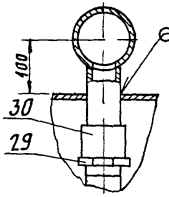

Д-Д(14)(1)

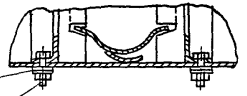

А-А(14)(1)

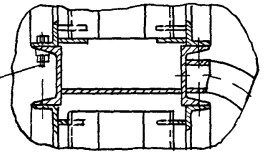

И-И(12)(1)

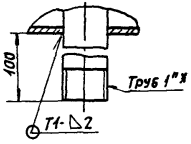

Л-Л(14)(1)

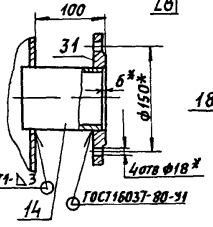

Н-Н(12)(1)

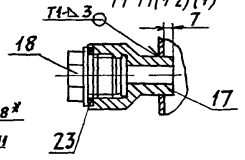

Е-Е(12)(1)

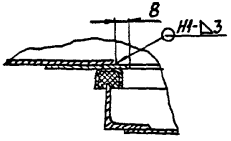

Ж-Ж(12)(1)

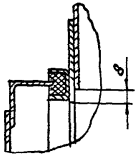

К-К(15)(1)

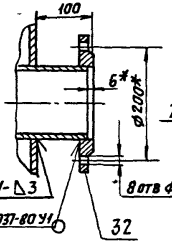

М-М(12)(1)

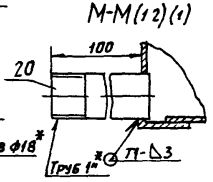

З-З(12)(1)

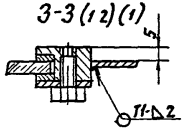

Изм.	Лист	№ докум.	Подп.	Дата	АIА 426 010 СБ	Лист 2

Инв. № подл. | Подп. и дата | Взам. инв. № | Инв. № дубл. | Подп. и дата

400194-11 12 Формат А3

АТА 426.030 СБ

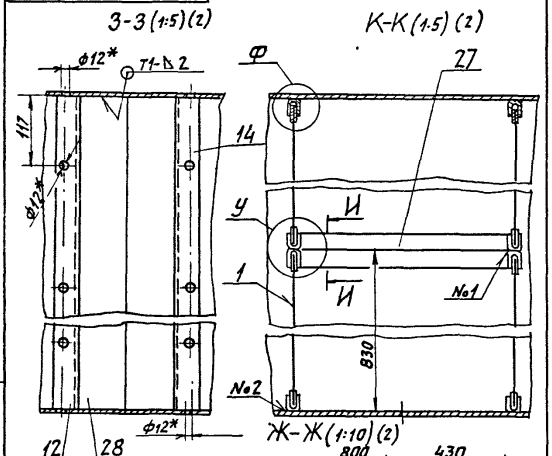

Изм.	Лист	№ докум.	Подп.	Дата	А1А 426 030 СБ	Лист 3

Формат А4

АТА 426.010 СБ

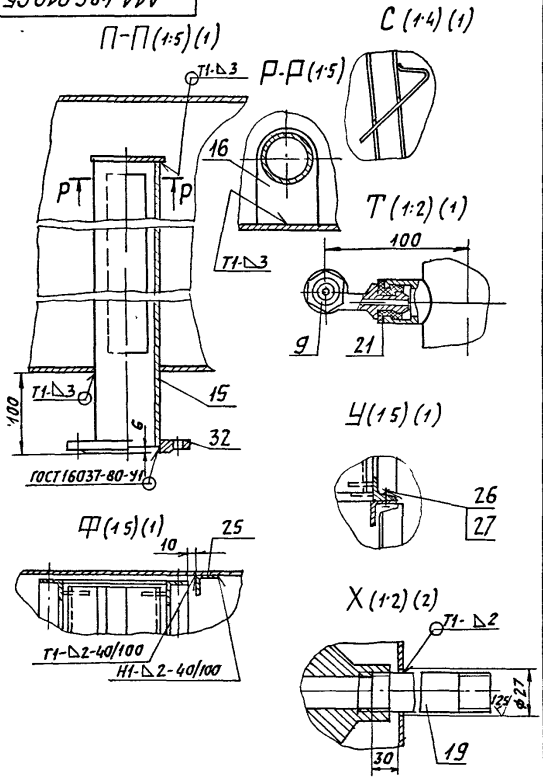

Изм.	Лист	№ докум.	Подп.	Дата	А1А 426 010 СБ	Лист 3

Ц00194-11 13 Формат: А4

Серия 5.904-75.94 Выпуск 1-10

Инв.№подл. | Подп. и дата | Взам.инв.№ | Инв.№дубл. | Подп. и дата

А1А426 011

50 (√)

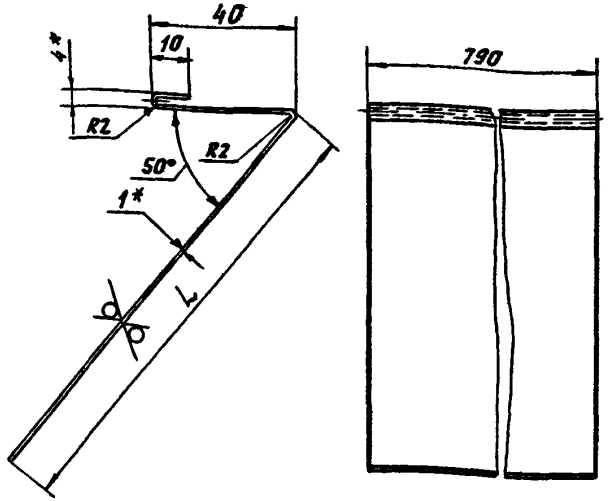

Обозначение	L, мм	Масса, кг
А1А426 011	120	1,05
-01	250	1,85

1 * Размеры для справок

2. h14, $\pm \frac{t_2}{2}$

Изм.	Лист	№ докум.	Подп.	Дата	А1А426 011			
Разраб.		Чебоксаров			Сепаратор входной	Лит.	Масса	Масштаб
Пров.		Фрядкин					см таб.	–
Нач. гр.		Фрядкин				Лист	Листов 1	
Гл. спец.		Рязовский			Лист 1,0 ГОСТ 19903-74 ОК 3608 ГОСТ 16523-89	САНТЕХНИИПРОЕКТ		
Н. контр.		Литвак						
Утв.		Сливак						

Формат А4

А1А426 013

50 (√)

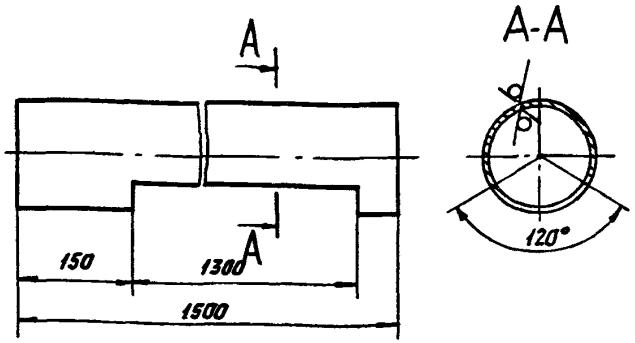

Неуказанные предельные отклонения размеров h14, $\pm \frac{t_2}{2}$

Изм.	Лист	№ докум.	Подп.	Дата	А1А426 013			
Разраб.		Чебоксаров			Труба всасывающая	Лит.	Масса	Масштаб
Пров.		Фрядкин					19,1	1:5
Нач. гр.		Фрядкин				Лист	Листов 1	
Гл. спец.		Рязовский			Труба 133х4 ГОСТ 8732-78 Д ГОСТ 8731-87	САНТЕХНИИПРОЕКТ		
Н. контр.		Литвак						
Утв.		Сливак						

Формат А4

Серия 5904-7594 Выпуск 1-10

А1А 426 014

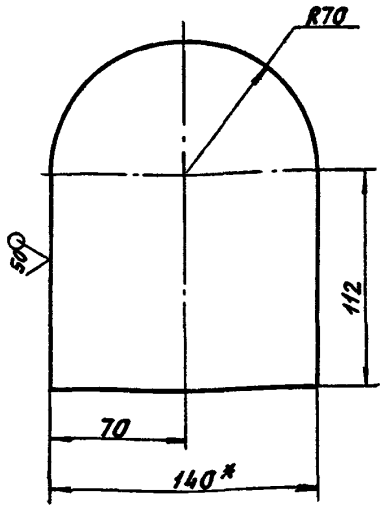

1 * Размер для справок

$2 \pm \frac{t_2}{2}$

Изм	Лист	N докум	Подп	Дата
Разраб		Чебоксаров		
Пров		Фрядкин		
Нач гр		Фрядкин		
Гл спец		Рачковский		
Н контр		Литвак		
Утв		Спивак		

А1А 426 014

Лист опорный

Лит	Масса	Масшт
И	0,9	1:2
Лист	Листов 1	

Лист 50 ГОСТ 19903-74
Ст 3 ГОСТ 14637-89

САНТЕХНИИПРОЕКТ

Формат А4

А1А 426 015

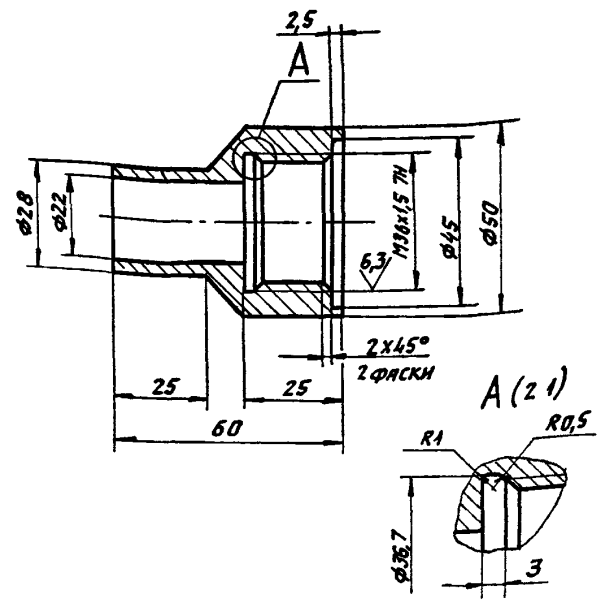

Неуказанные предельные отклонения размеров H14, h14, $\pm \frac{t_2}{2}$

Изм	Лист	N докум	Подп	Дата
Разраб		Чебоксаров		
Пров		Фрядкин		
Нач гр		Фрядкин		
Гл спец		Рачковский		
Н контр		Литвак		
Утв		Спивак		

А1А 426 015

Бобышка

Лит	Масса	Масшт
И	0,45	1:1
Лист	Листов 1	

Ст 3 ГОСТ 380-88

САНТЕХНИИПРОЕКТ

А1А 426 016

50

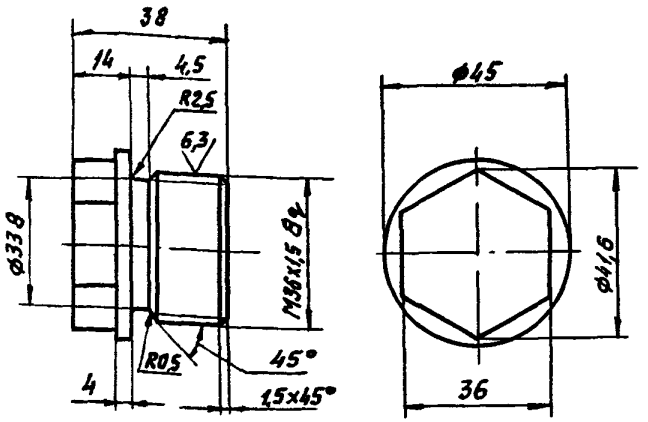

Неуказанные предельные отклонения размеров $h14, \pm \frac{t_2}{2}$

Изм.	Лист	N докум.	Подп.	Дата	А1А 426 016			
Разраб.		Чебоксаров			Пробка	Лит.	Масса	Масшт.
Пров.		Фрадкин				И	0,25	11
Нач. гр.		Фрадкин				Лист	Листов 1	
Гл. спец.		Грановский			Ст 3 ГОСТ 380-88	САНТЕХНИИПРОЕКТ		
Н. контр.		Литвак						
Утв.		Сливак						

Инв. № подл. | Подп. и дата | Взам. инв. № | Инв. № дубл. | Подп. и дата

Формат А4

А1А 426 018

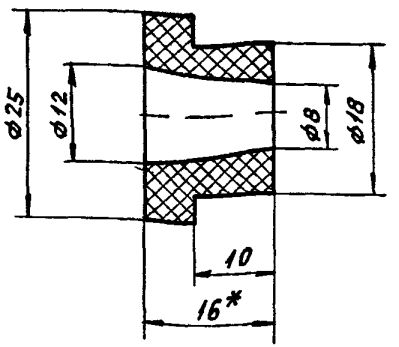

1 * Размер для справок

2 $H14, h14, \pm \frac{t_2}{2}$

Изм.	Лист	N докум.	Подп.	Дата	А1А 426 018			
Разраб.		Чебоксаров			Манжета	Лит.	Масса	Масшт.
Пров.		Фрадкин				И	0,05	21
Нач. гр.		Фрадкин				Лист	Листов 1	
Гл. спец.		Грановский			Пластина 1Н I ТМКЦ-М-16 ГОСТ 7338 90	САНТЕХНИИПРОЕКТ		
Н. контр.		Литвак						
Утв.		Сливак						

Инв. № подл. | Подп. и дата | Взам. инв. № | Инв. № дубл. | Подп. и дата

Формат А4

Серия 5.904-75.94 Выпуск 1-10

Инв.№ подл. | Подп. и дата | Взам. инв.№ | Инв.№ дубл. | Подп. и дата

А1А 426.052

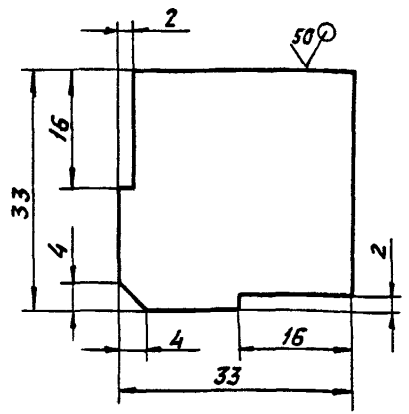

Неуказанные предельные отклонения размеров: $h14; \pm \frac{t_2}{2}$

Изм.	Лист	№ докум.	Подп.	Дата	А1А 426 052			
Разраб.					Накладка	Лит.	Масса	Масшт.
Пров.						И	0,016	2:1
Нач. гр.						Лист	Листов 1	
Гл. спец.					Лист 2,0 ГОСТ 19903-74 / ОК360В ГОСТ 16523-89	САНТЕХНИИПРОЕКТ		
Н. контр.		Литвак						
Утв.		Спивак						

Формат А4

А1А 426 017

50

Рис. 1

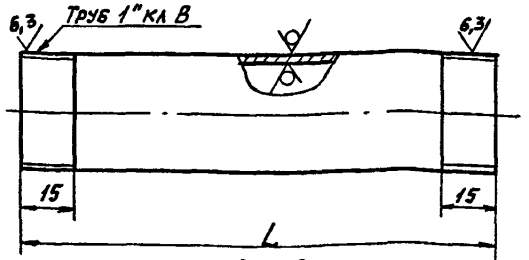

Рис. 2

Остальное - см. рис. 1

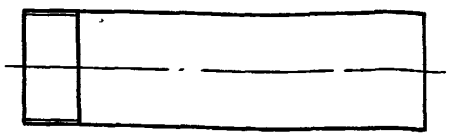

Обозначение	Рис.	L, мм	Масса, кг
А1А 426 017	1	130	0,311
-01	2	110	0,263

Неуказанные предельные отклонения размеров: $h14; \pm \frac{t_2}{2}$

Изм.	Лист	№ докум.	Подп.	Дата	А1А 426.017			
Разраб.		Чебоксаров			Патрубок	Лит.	Масса	Масшт.
Пров.		Фрядкин				И	См. табл.	—
Нач. гр.		Фрядкин				Лист	Листов 1	
Гл. спец.		Грановский			Труба 25х3,2 ГОСТ 3262-75	САНТЕХНИИПРОЕКТ		
Н. контр.		Литвак						
Утв.		Спивак						

Инв.№ подл. | Подп. и дата | Взам. инв.№ | Инв.№ дубл. | Подп. и дата

Формат А4

А1А426 019

(√)∧

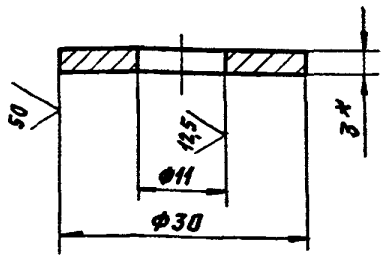

1* Размер для справок
2 H14, h14

Изм.	Лист	№ докум.	Подп.	Дата
Разраб.		Чебоксаров		
Пров.		Фрадкин		
Нач. гр.		Фрадкин		
Гл. спец.		Грачовский		
Н. контр.		Литвак		
Утв.		Сливак		

А1А 426 019

Шайба

Лит.	Масса	Масштаб
И	0,014	2:1

Лист | Листов 1

Лист 3.0 ГОСТ 19903-74
ОК 3608 ГОСТ 16523-89

Сантехниипроект

Формат А4

А1А426 047

50/(√)

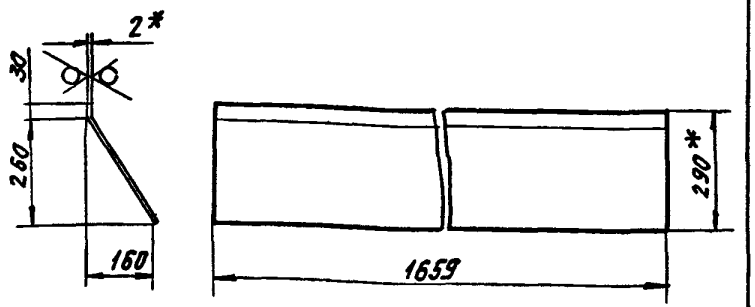

1* Размеры для справок
2 h14, $\pm \frac{t_2}{2}$

Изм.	Лист	№ докум.	Подп.	Дата
Разраб.		Чебоксаров		
Пров.		Фрадкин		
Нач. гр.		Фрадкин		
Гл. спец.		Грачовский		
Н. контр.		Литвак		
Утв.		Сливак		

А1А 426 047

Стенка

Лит.	Масса	Масштаб
И	8,0	1:10

Лист | Листов 1

Лист 2.0 ГОСТ 19903-74
ОК 3608 ГОСТ 16523-89

Сантехниипроект

Формат А4

Инв. № подл. | Подп. и дата | Взам. инв. № | Инв. № дубл. | Подп. и дата

Серия 5.904-75.94 Выпуск 1-10

А1А426 021

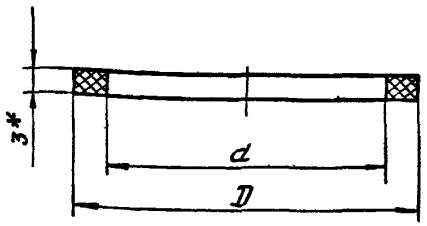

Обозначение	Размеры, мм	
	D	d
А1А 426 021	45	37
-01	30	11

1 * Размер для справок
2. H14, h14

Изм.	Лист	№ докум.	Подп.	Дата
Разраб.		Чебоксаров		
Пров.		Фрадкин		
Нач. гр.		Фрадкин		
Гл. спец.		Грачовский		
Н. контр.		Литвак		
ГИП		Спивак		

А1А 426 021

Шайба

Лит	Масса	Масштаб
И	0,003	—

Лист | Листов 1

Пластина 1Н-I-ТМКЦ-М-3 ГОСТ 7338-90

САНТЕХНИИПРОЕКТ

Формат А4

Инв. № подл. | Подп. и дата | Взам. инв. № | Инв. № дубл. | Подп. и дата

А1А426 054

50 (V)

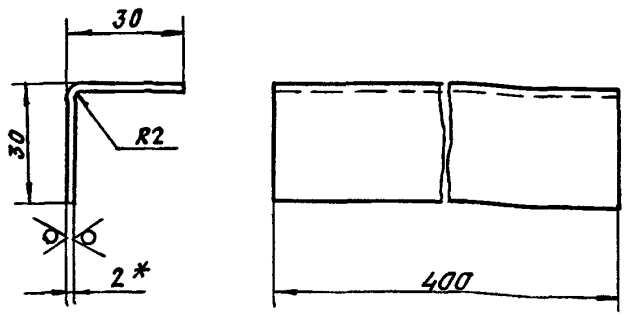

1 * Размер для справок
2 h14, $\pm \frac{t_2}{2}$

Изм.	Лист	№ докум.	Подп.	Дата
Разраб.		Чебоксаров		
Пров.		Фрадкин		
Нач. гр.		Фрадкин		
Гл. спец.		Грачовский		
Н. контр.		Литвак		
ГИП		Спивак		

А1А 426 054

Распорка

Лит	Масса	Масштаб
И	0,3	1:1

Лист | Листов 1

Лист 2.0 ГОСТ 19903-74
ОК 3608 ГОСТ 16523-89

САНТЕХНИИПРОЕКТ

Формат А4

Инв. № подл. | Подп. и дата | Взам. инв. № | Инв. № дубл. | Подп. и дата

А1А 426 030СБ

Серия 5 904-75 94 Выпуск 1-10

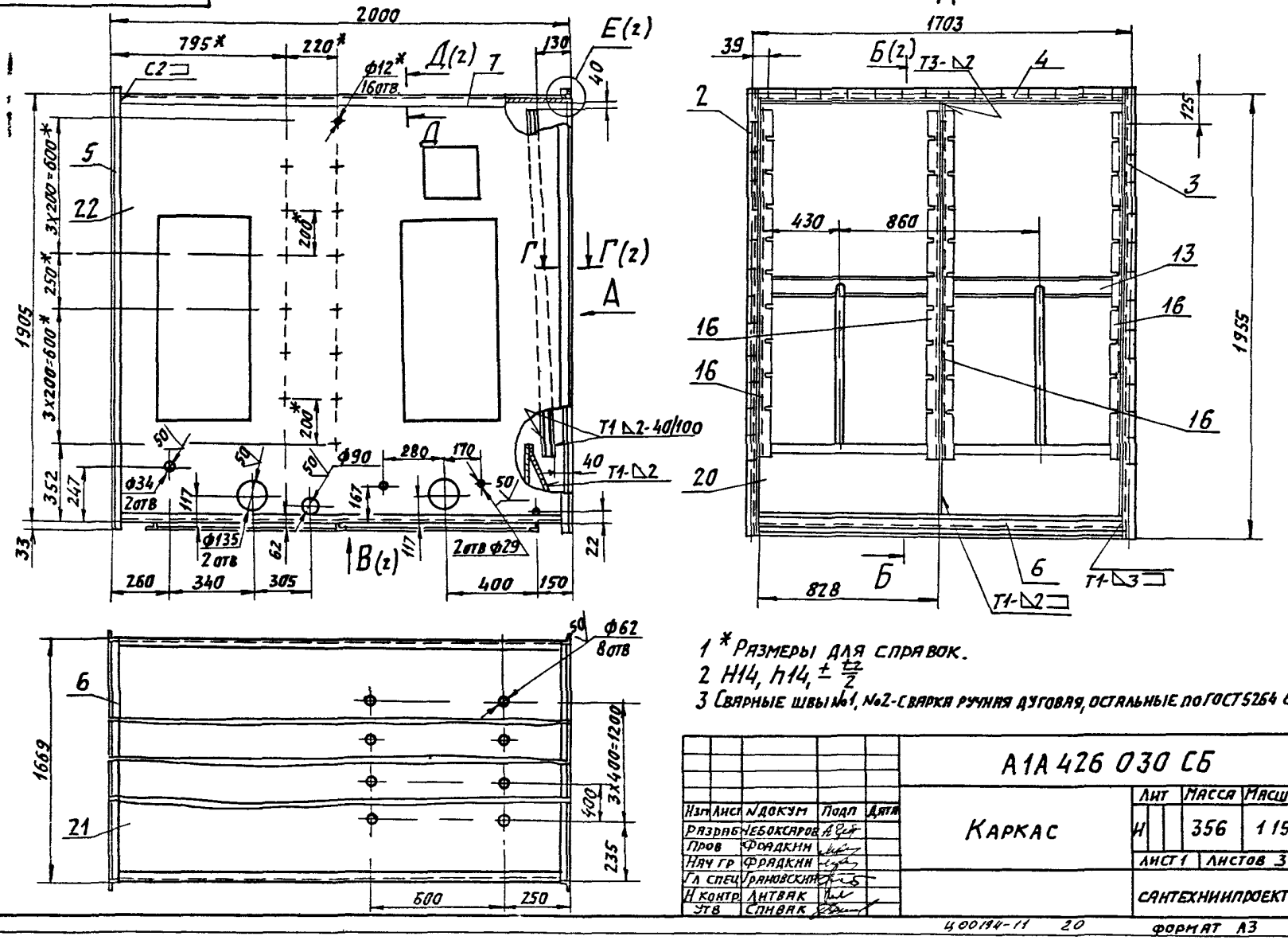

1 * Размеры для справок.

2 H14, h14, $\pm \frac{t_2}{2}$

3 Сварные швы №1, №2 - сварка ручная дуговая, остальные по ГОСТ 5264 80

Изм	Лист	N докум	Подп	Дата
Разраб		Чебоксаров		
Пров		Фрадкин		
Нач гр		Фрадкин		
Гл спец		Грановский		
Н контр		Литвак		
Утв		Спивак		

А1А 426 030 СБ

Каркас

Лит	Масса	Масшт
Н	356	1 15

Лист 1 Листов 3

Сантехниипроект

Инв N подл | Подп и дата | Взам инв N | Инв N дубл | Подп и дата

Ц00194-11 20 Формат А3

Б-Б (1)

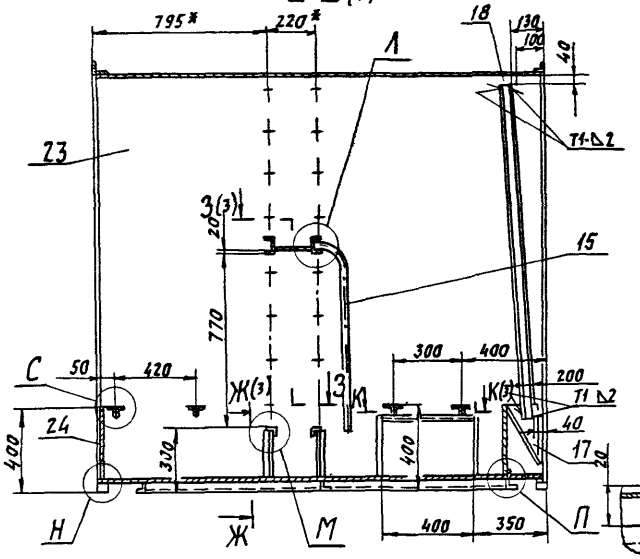

Д-Д (12) (1)

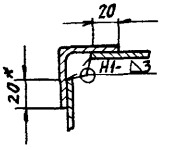

Г-Г (12) (1)

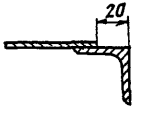

Е (12) (1)

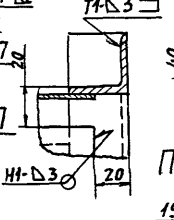

Л (14)

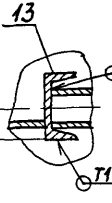

М (12)

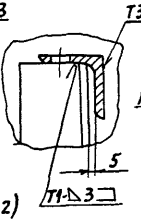

Н (12)

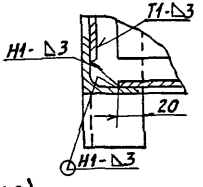

В (120) (1)

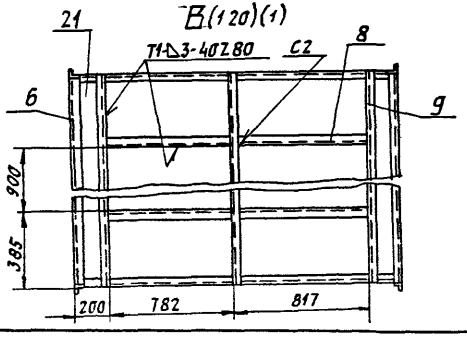

П (12)

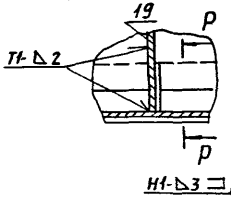

Р-Р (12)

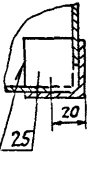

С (12)

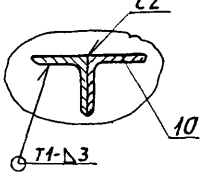

Изм.	Лист	№ докум.	Подп.	Дата	А1А 426 030 СБ	Лист 2

Инв. № подл. | Подп. и дата | Взам. инв. № | Инв. № дубл. | Подп. и дата

125 (√)

А1А 426 031

Серия 5.904-75.94 Выпуск 1.10

Инв.№ подл. | Подп. и дата | Взам. инв.№ | Инв.№ дубл. | Подп. и дата

Рис 1

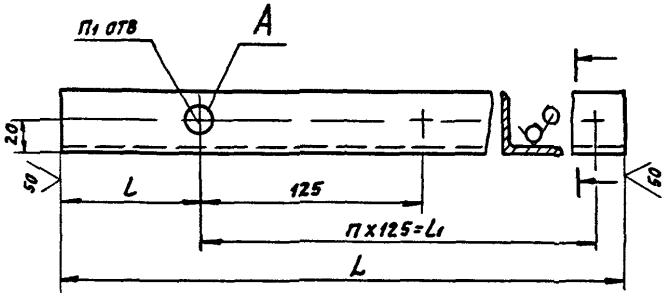

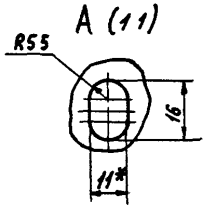

Рис 2

Остальное - см рис 1

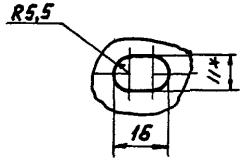

Обозначение	Рис	Размеры мм			Кол		Масса кг
		L	l	L1	n	n	
А1А 426 031	1	1971	80	1875	15	16	3,18
-01			16				
-02	2	1663	19	1625	13	14	2,65

1* Размер для справок

2 H14, h14, $\pm \frac{t_2}{2}$

Изм.	Лист	N докум.	Подп.	Дата
Разраб		Чебоксаров		
Пров		Фрядкин		
Нач. гр		Фрядкин		
Гл. спец.		Урановский		
Н. контр.		Литвак		
Утв		Сливак		

А1А 426 031

Планка

Лит	Масса	Масшт
	см. табл.	-
Лист	Листов 1	

Уголок 35х35х3 ГОСТ 8509-86 / Ст 3 ГОСТ 535-88

Сантехниипроект

А1А 426 036

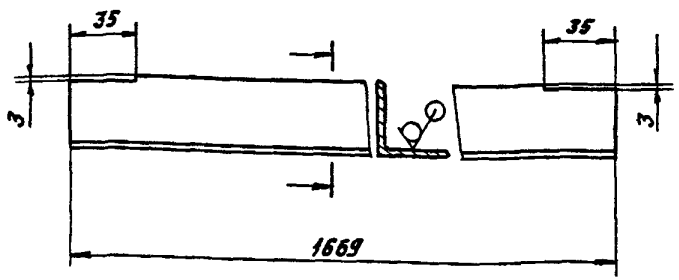

Неуказанные предельные отклонения размеров $h14, \pm \frac{t_2}{2}$

Изм.	Лист	N докум.	Подп.	Дата
Разраб.		Чебоксаров		
Пров.		Фрадкин		
Нач. гр.		Фрадкин		
Гл. спец.		Романовский		
Н. контр.		Литвак		
Утв.		Спивак		

А1А 426 036

Планка

Уголок 35х35х3 ГОСТ 8509-86 / Ст3 ГОСТ 535-88

Лит	Масса	Масштаб
И	2,7	1:2

Лист | Листов 1

САНТЕХНИИПРОЕКТ

Формат А4

Инв. № подл. | Подп. и дата | Взам. инв. № | Инв. № дубл. | Подп. и дата

А1А 426 041

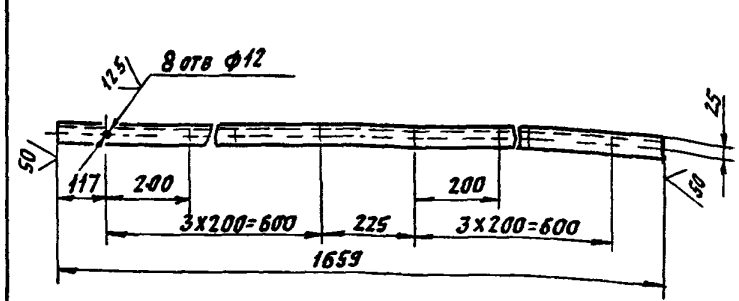

Неуказанные предельные отклонения размеров $H14, h14, \pm \frac{t_2}{2}$

Изм.	Лист	N докум.	Подп.	Дата
Разраб.		Чебоксаров		
Пров.		Фрадкин		
Нач. гр.		Фрадкин		
Гл. спец.		Романовский		
Н. контр.		Литвак		
Утв.		Спивак		

А1А 426 041

Перекладина

Уголок 40х40х4 ГОСТ 8509-86 / Ст3 ГОСТ 535-88

Лит	Масса	Масштаб
И	3,69	1:10

Лист | Листов 1

САНТЕХНИИПРОЕКТ

Формат А4

Инв. № подл. | Подп. и дата | Взам. инв. № | Инв. № дубл. | Подп. и дата

А1А 426 039

Выпуск 1 10

Серия

Инв. № подл. | Подп. и дата | Взам. инв. № | Инв. № дубл. | Подп. и дата

Рис. 1

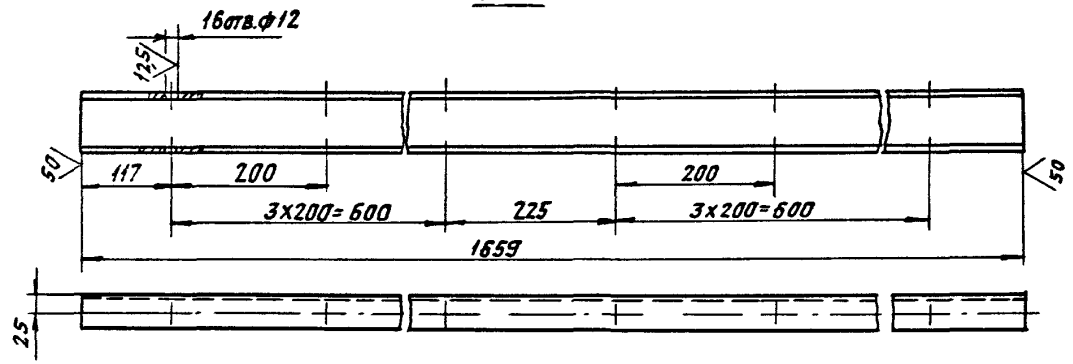

Рис 2



Обозначение	Рис	Масса, кг
А1А 426 039	1	11,37
-01	2	10,45

Неуказанные предельные отклонения размеров $H14, h14, \pm \frac{t_2}{2}$

Изм.	Лист	№ докум.	Подп.
Разраб.		Чебоксаров	
Пров.		Фрадкин	
Нач. гр.		Фрадкин	
Гл. спец.		Урановский	
Н. контр.		Литвак	
Утв.		Сливак	

А1А 426. 039

Перекладина

Лит	Масса	Масштаб
И	см табл	1:5
Лист	Листов 1	

Швеллер 8 ГОСТ 8240-89 / Ст3 ГОСТ 535-88

СантехНИИпроект

А1А 426 044

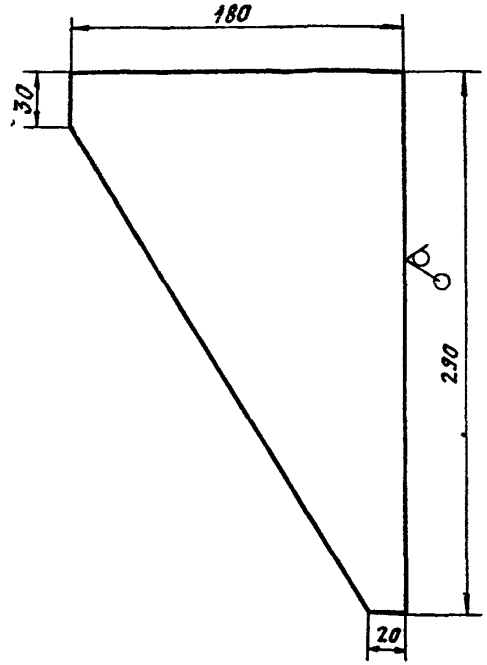

Неуказанные предельные отклонения размеров $h14, \pm \frac{t_2}{2}$

Изм.	Лист	N докум.	Подп.	Дата	
Разраб.		Чебоксаров			Косынка
Пров.		Фрядкин			
Нач. гр.		Фрядкин			
Гл. спец.		Гряновский			
Н. контр.		Литвак			Лист 3,0 ГОСТ 19903-74
Утв.		Сливак			ОК3608 ГОСТ 16523-89

А1А 426 044

Лит И | Масса 0,74 | Масштаб 1:2

Лист | Листов 1

САНТЕХНИИПРОЕКТ

Инв. № подл. | Подп. и дата | Взам. инв. № | Инв. № дубл. | Подп. и дата

Формат А4

А1А 426 042

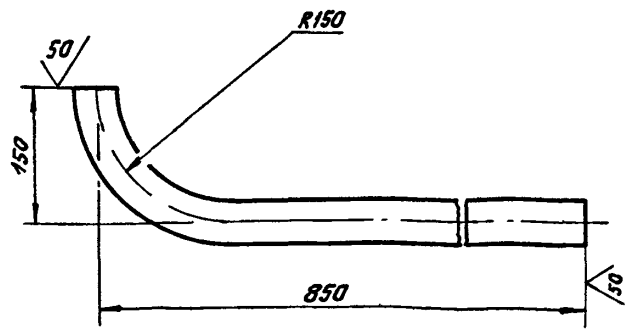

Неуказанные предельные отклонения размеров $\pm \frac{t_2}{2}$

Изм.	Лист	N докум.	Подп.	Дата	
Разраб.		Чебоксаров			Труба сливная
Пров.		Фрядкин			
Нач. гр.		Фрядкин			
Гл. спец.		Гряновский			
Н. контр.		Литвак			Труба 40х3,5 ГОСТ 3262-75
Утв.		Сливак			

А1А 426.042

Лит И | Масса 3,6 | Масштаб 1:4

Лист | Листов 1

САНТЕХНИИПРОЕКТ

Инв. № подл. | Подп. и дата | Взам. инв. № | Инв. № дубл. | Подп. и дата

Серия 5.904-75.94 Выпуск 1-10

А1А426.043

50 √(∨)

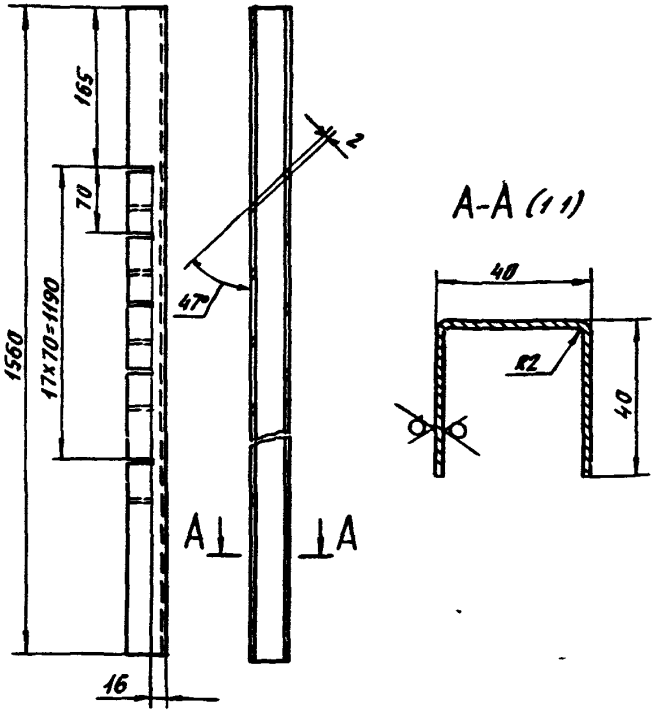

Неуказанные предельные отклонения размеров $H14, h14, \pm\frac{t_2}{2}$

Инв.№ подл. | Подп. и дата | Взам.инв.№ | Инв.№ дубл. | Подп. и дата

Изм.	Лист	№ докум.	Подп.	Дата
Разраб.		Чебоксаров		
Пров.		Фрадкин		
Нач. гр.		Фрадкин		
Гл. спец.		Грановский		
Н. контр.		Литвак		
Утв.		Сливак		

А1А 426.043

Гребенка

Лит	Масса	Масшт
И	3,0	1:4
Лист	Листов 1	

Лист 2.0 ГОСТ 19903-74
ОК 3608 ГОСТ 16523-89

САНТЕХНИИПРОЕКТ

Формат А4

А1А 426 053

50 √(∨)

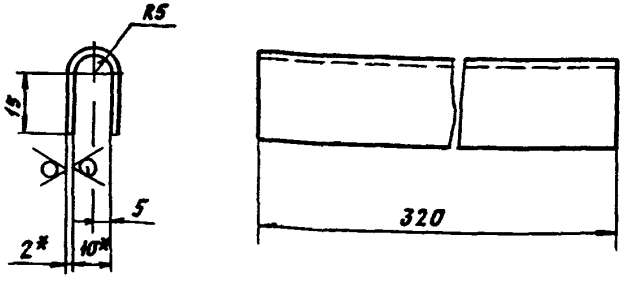

1 * Размеры для справок

2 $h14, \pm\frac{t_2}{2}$

Инв.№ подл. | Подп. и дата | Взам.инв.№ | Инв.№ дубл. | Подп. и дата

Изм.	Лист	№ докум.	Подп.	Дата
Разраб.		Чебоксаров		
Пров.		Фрадкин		
Нач. гр.		Фрадкин		
Гл. спец.		Грановский		
Н. контр.		Литвак		
Утв.		Сливак		

А1А 426 053

Направляющая

Лит	Масса	Масшт
И	0,19	1:1
Лист	Листов 1	

Лист 2.0 ГОСТ 19903-74
ОК 3608 ГОСТ 16523-89

САНТЕХНИИПРОЕКТ

Формат А4

А1А 426 049

Выпуск 1-10

Серия 5.904-75.94

Рис 1

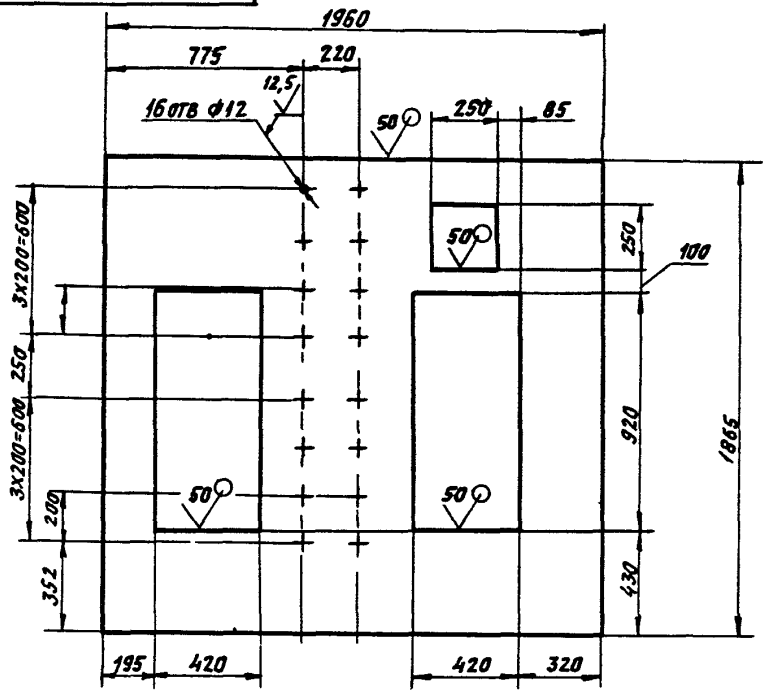

Рис 2

Остальное - см рис 1

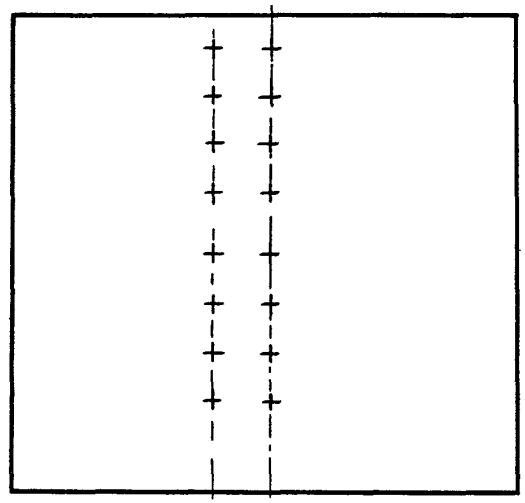

Обозначение	Рис.	Масса, кг
А1А 426 049	1	47,59
-01	2	55,94

Неуказанные предельные отклонения размеров $H14, h14, \pm \frac{t_2}{2}$

Изм.	Лист	№ докум.	Подп.	Дата
Разраб.		Чебоксаров		
Пров.		Фрадкин		
Нач. гр.		Фрадкин		
Гл. спец.		Грановский		
Н. контр.		Литвак		
Утв.		Сливак		

А1А 426 049

Стенка

Лит	Масса	Масштаб
И	см табл.	1:25

Лист | Листов 1

Лист 2,0 ГОСТ 19903-74
ОК 360В ГОСТ 16523-89

Сантехниипроект

Инв. № подл. | Подп. и дата | Взам. инв. № | Инв. № дубл. | Подп. и дата

Выпуск 1-10
Серия 5.904-75.94

Формат	Зона	Поз	Обозначение	Наименование	Кол.	Примечание
				Документация		
А4			А1А 426 060 СБ	Сборочный чертеж		
				Детали		
А4		1	А1А 426 061	Полоса	4	
		2	-01	Полоса	4	
Б4		3	А1А 426.062	Сетка		
				Сетка №1,6-0,5		
				ГОСТ 3826-82		
				320-3,6 х 815-5,6	1	0,08 кг
А4		4	А1А 426 063	Ручка	1	
				Стандартные изделия		
		5		Заклепка 2х8.0Н		
				ГОСТ 10300-80	20	

Инв.№ подл. | Подп. и дата | Взам. инв.№ | Инв.№ дубл. | Подп. и дата

Изм.	Лист	№ докум.	Подп.	Дата
Разраб.		Чебоксаров		
Пров.		Фрядкин		
Нач. гр.		Фрядкин		
Н. контр.		Литвак		
Утв.		Спивак		

А1А 426.060

Фильтр сетчатый

Лит.	Лист	Листов
И		1

Сантехниипроект

Формат А4

Формат	Зона	Поз	Обозначение	Наименование	Кол.	Примечание
				Документация		
А4			А1А 426.070 СБ	Сборочный чертеж		
				Детали		
Б4		1	А1А 426 071	Пруток		
				Круг 10 ГОСТ 2590-88		
				Ст 3 ГОСТ 535-88		
				L=480-4	20	0,3 кг
Б4		2	А1А 426.072	Пруток		
				Круг 10 ГОСТ 2590-88		
				Ст 3 ГОСТ 535-88		
				L=1600-7,8	5	1,0 кг

Инв.№ подл. | Подп. и дата | Взам. инв.№ | Инв.№ дубл. | Подп. и дата

Изм.	Лист	№ докум.	Подп.	Дата
Разраб.		Чебоксаров		
Пров.		Фрядкин		
Нач. гр.		Фрядкин		
Н. контр.		Литвак		
Утв.		Спивак		

А1А 426 070

Решетка ходовая

Лит.	Лист	Листов
И		1

Сантехниипроект

Формат А4

Серия 5.904-75.94 Выпуск 1-10

А1А 426 060 СБ

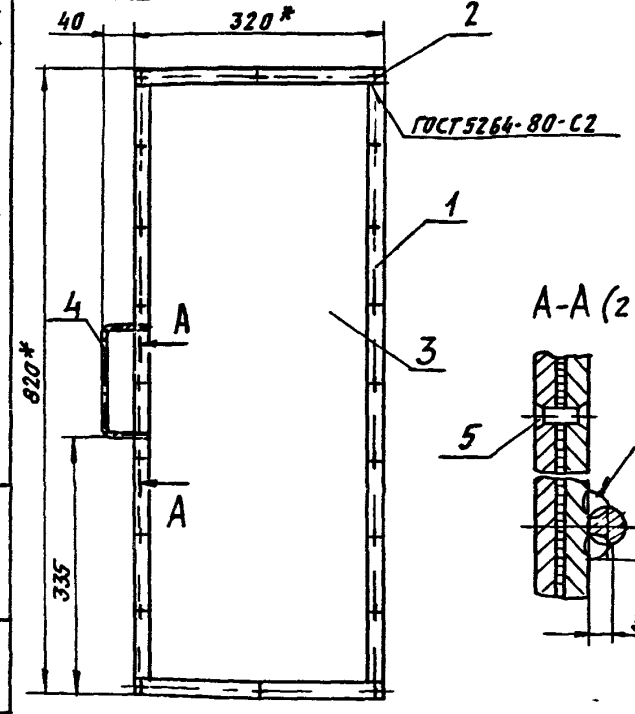

А-А (2:1)

1 * Размеры для справок

2 $\pm \frac{t_2}{2}$

3 Сварной шов №1 - сварка ручная электродуговая

Изм.	Лист	№ докум.	Подп.	Дата	А1А 426 060 СБ			
Разраб.		Чебоксаров			Фильтр сетчатый	Лит.	Масса	Масштаб
Пров.		Фрядкин				И	1,23	1:5
Нач. гр.		Фрядкин				Лист	Листов 1	
Гл. спец.		Грановский				САНТЕХНИИПРОЕКТ		
Н. контр.		Литвак						
Утв.		Спивак						

Инв. № подл. | Подп. и дата | Взам. инв. № | Инв. № дубл. | Подп. и дата

Формат А4

А1А 426 063

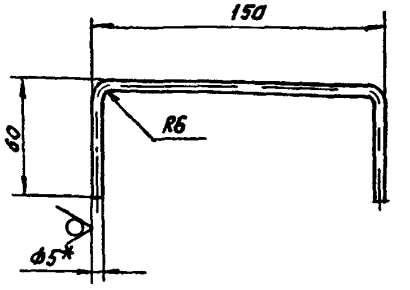

50 √(√)

1 * Размер для справок

2 $\pm \frac{t_2}{2}$

Изм.	Лист	№ докум.	Подп.	Дата	А1А 426 063			
Разраб.		Чебоксаров			Ручка	Лит.	Масса	Масштаб
Пров.		Фрядкин				И	0,06	1:2
Нач. гр.		Фрядкин				Лист	Листов 1	
Гл. спец.		Грановский				САНТЕХНИИПРОЕКТ		
Н. контр.		Литвак			Круг 50 ГОСТ 2590-88 / Ст 3 ГОСТ 535-88			
Утв.		Спивак						

Инв. № подл. | Подп. и дата | Взам. инв. № | Инв. № дубл. | Подп. и дата

Серия 5.904-75.94 Выпуск 1-10

А1А426.061

12,5

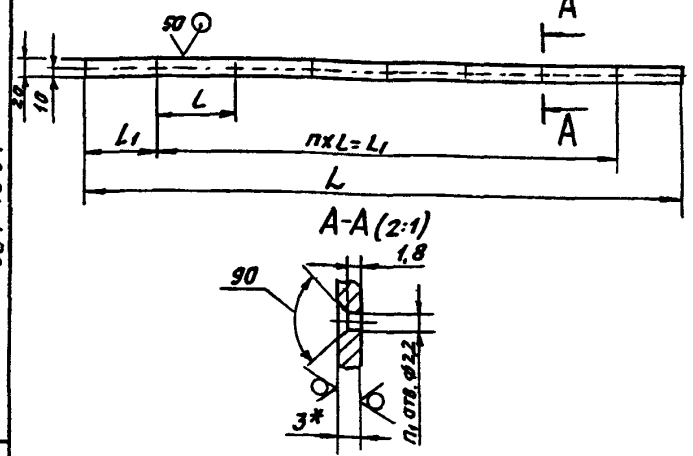

Обозначение	Размеры, мм				Кол.		Масса, кг
	L	L1	l	l1	n	n1	
А1А426.061	780	600	100	90	6	7	0,4
-01	320	300	150	10	2	3	0,15

1.* Размер для справок.

2. H14; h14; $\pm \frac{t_2}{2}$

Изм.	Лист	№ докум.	Подп.	Дата
Разраб.		Чебоксаров		
Пров.		Фрадкин		
Нач. гр.		Фрадкин		
Гл. спец.		Грановский		
Н. контр.		Литвак		
Утв.		Сливак		

А1А 426 061

Полоса

Лит.	Масса	Масштаб
И	См. табл.	—

Лист 3,0 ГОСТ 19903-74 / ОК360В ГОСТ 16523-89

Лист | Листов 1

САНТЕХНИИПРОЕКТ

Формат А4

Инв. № подл. | Подп. и дата | Взам. инв. № | Инв. № дубл. | Подп. и дата

А1А426.114

50

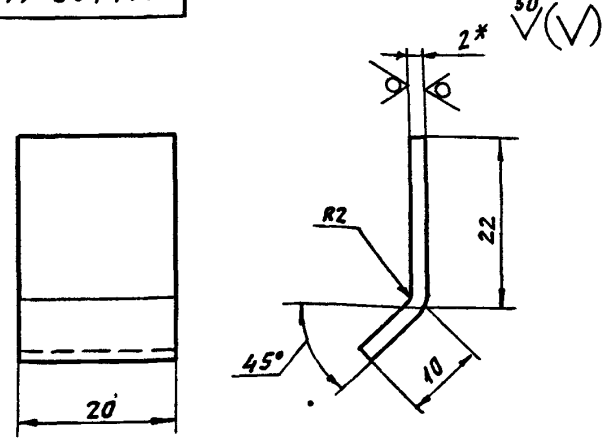

1.* Размер для справок.

2 h14; $\pm \frac{t_2}{2}$

Изм.	Лист	№ докум.	Подп.	Дата
Разраб.		Чебоксаров		
Пров.		Фрадкин		
Нач. гр.		Фрадкин		
Гл. спец.		Грановский		
Н. контр.		Литвак		
Утв.		Сливак		

А1А 426-114

Кронштейн

Лит.	Масса	Масштаб
И	0,011	2:1

Лист 2,0 ГОСТ 19903-74 / ОК360В ГОСТ 16523-89

Лист | Листов 1

САНТЕХНИИПРОЕКТ

Инв. № подл. | Подп. и дата | Взам. инв. № | Инв. № дубл. | Подп. и дата

Формат	Зона	Поз.	Обозначение	Наименование	Кол.	Примечание
				Документация		
А4			А1А 426 090 СБ	Сборочный чертеж		
				Детали		
А4		1	А1А 426 091	Стояк	1	
А4		2	А1А 426.092	Патрубок	13	
				Стандартные изделия		
		3		Колпак 50 ГОСТ 8962-75	1	

Инв.№ подл. | Подп. и дата | Взам. инв.№ | Инв.№ дубл. | Подп. и дата

Изм.	Лист	№ докум.	Подп.	Дата
Разраб.		Чебоксаров		
Пров.		Фрядкин		
Нач. гр.		Фрядкин		
Н. контр.		Литвак		
Утв.		Спивак		

А1А 426 090

Стояк коллектора

Лит.	Масса	Масштаб
Н		1

Сантехниипроект

Формат А4

Формат	Зона	Поз.	Обозначение	Наименование	Кол	Примечание
				Документация		
А4			А1А 426.080 СБ	Сборочный чертеж		
				Детали		
Б4		1	А1А 426.081	Пруток Круг 10 ГОСТ 2590-88 Ст 3 ГОСТ 535-88 L=360-3,6	20	0,22 кг
Б4		2	А1А 426.082	Пруток Круг 10 ГОСТ 2590-88 Ст 3 ГОСТ 535-88 L=1600-7,8	3	1,0 кг

Инв.№ подл. | Подп. и дата | Взам. инв.№ | Инв.№ дубл. | Подп. и дата

Изм.	Лист	№ докум.	Подп.	Дата
Разраб.		Чебоксаров		
Пров.		Фрядкин		
Нач. гр.		Фрядкин		
Н. контр.		Литвак		
Утв.		Спивак		

А1А 426 080

Решетка ходовая

Лит.	Масса	Масштаб
Н		1

Сантехниипроект

Формат А4

А1А 426 080 СБ

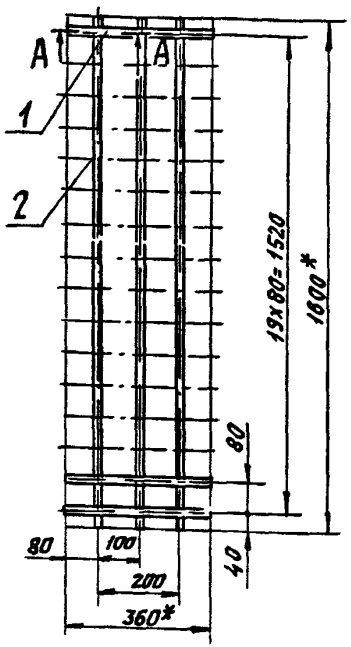

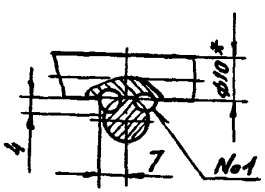

1 * Размеры для справок.

2 $\pm \frac{t_2}{2}$

3 Сварной шов №1 - сварка ручная, электродуговая

Изм.	Лист	N докум.	Подп.	Дата
Разраб.	Чебоксаров			
Пров.	Фрадкин			
Нач. гр.	Фрадкин			
Гл. спец.	Грановский			
Н. контр.	Литвак			
Утв.	Сливак			

А1А 426 080 СБ

Решетка ходовая

Лит.	Масса	Масштаб
И	11,0	1:10
Лист	Листов 1	

САНТЕХНИИПРОЕКТ

Формат А4

Инв. № подл. | Подп. и дата | Взам. инв. № | Инв. № дубл. | Подп. и дата

А1А 426 070 СБ

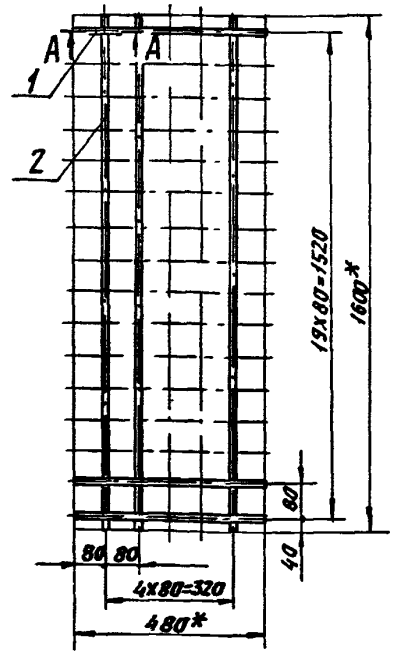

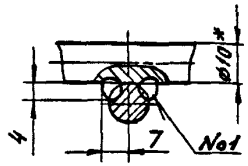

1 * Размеры для справок

2. $\pm \frac{t_2}{2}$

3 Сварной шов №1 - сварка ручная электродуговая

Изм.	Лист	N докум.	Подп.	Дата
Разраб.	Чебоксаров			
Пров.	Фрадкин			
Нач. гр.	Фрадкин			
Гл. спец.	Грановский			
Н. контр.	Литвак			
Утв.	Сливак			

А1А 426 070 СБ

Решетка ходовая

Лит.	Масса	Масштаб
И	12,0	1:10
Лист	Листов 1	

САНТЕХНИИПРОЕКТ

Формат А4

Инв. № подл. | Подп. и дата | Взам. инв. № | Инв. № дубл. | Подп. и дата

Серия 5.904-75.94 Выпуск 1-10

А1А426 090 СБ

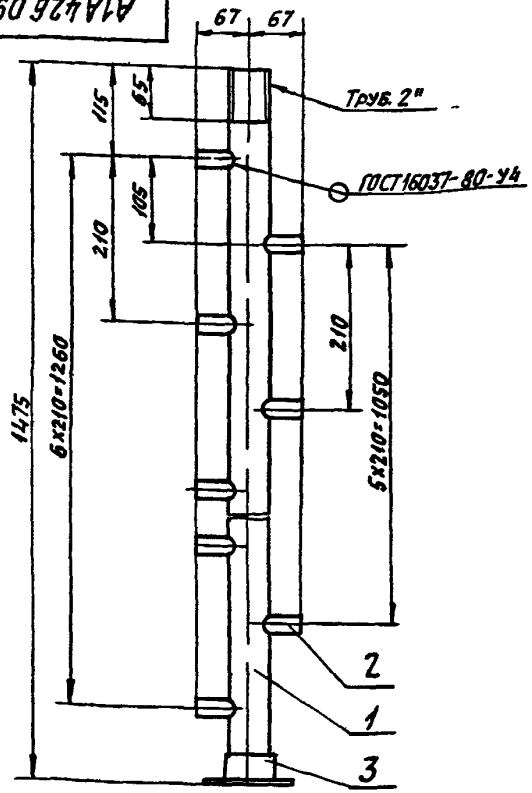

Размеры для справок

Изм.	Лист	№ докум.	Подп.	Дата
Разраб.		Чебоксаров		
Пров.		Фрадкин		
Нач. гр.		Фрадкин		
Гл. спец.		Грановский		
Н. контр.		Литвак		
Утв.		Спивак		

А1А 426 090 СБ

Стояк коллектора

Лит.	Масса	Масшт.
И	8,55	1:5
Лист	Листов 1	

САНТЕХНИИПРОЕКТ

Формат А4

А1А 426 091

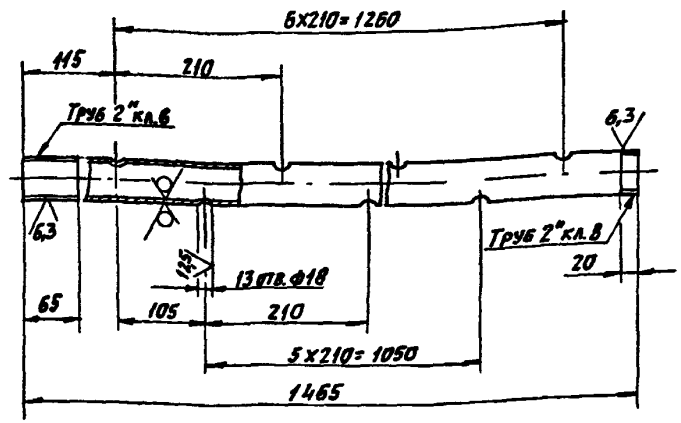

50 (V)

Неуказанные предельные отклонения размеров H14, h14, $\pm \frac{t_2}{2}$

Изм.	Лист	№ докум.	Подп.	Дата
Разраб.		Чебоксаров		
Пров.		Фрадкин		
Нач. гр.		Фрадкин		
Гл. спец.		Грановский		
Н. контр.		Литвак		
Утв.		Спивак		

А1А 426 091

Стояк

Лит.	Масса	Масшт.
И	6,95	1:5
Лист	Листов 1	

Труба 50х3,5 ГОСТ 3262-75

САНТЕХНИИПРОЕКТ

Инв. № подл. | Подп. и дата | Взам. инв. № | Инв. № дубл. | Подп. и дата

Выпуск 1-10

Серия 5.904-75.94

Формат	Зона	Поз	Обозначение	Наименование	Кол	Примечание
				Документация		
А4			А1А 426 100 СБ	Сборочный чертеж		
				Детали		
А4		1	А1А 426 101	Патрубок	1	
А4		2	А1А 426 102	Патрубок	4	
БЧ		3	А1А 426 103	Заглушка		
				Лист 5 ГОСТ 19903-74		
				Ст3 ГОСТ 14637-89		
				ф 120-2,2	1	0,4 кг
				Стандартные изделия		
		4		Фланец 1-100-16		
				ГОСТ 12820-80	1	

Инв.№ подл. | Подп. и дата | Взам. инв.№ | Инв.№ дубл. | Подп. и дата

Изм.	Лист	№ докум.	Подп.	Дата
Разраб.		Чебоксаров		
Пров.		Фрядкин		
Нач. гр.		Фрядкин		
Н. контр.		Литвак		
Утв.		Сливак		

А1А 426. 100

Коллектор

Лит.	Лист	Листов
И		1

САНТЕХНИИПРОЕКТ

Формат А4

Формат	Зона	Поз	Обозначение	Наименование	Кол	Примечание
				Документация		
А4			А1А 426 110 СБ	Сборочный чертеж		
				Детали		
А4		1	А1А 426. 111	Патрубок	1	
А4		2	А1А 426 112	Патрубок	1	
А4		3	А1А 426 113	Воронка	1	
А4		4	А1А 426 114	Кронштейн	4	
БЧ		5	А1А 426 115	Крышка		
				Лист 2,0 ГОСТ 19903-74		
				ОК360В ГОСТ 16523-89		
				ф 280-3,2	1	0,96 кг
БЧ		6	А1А 426 116	Заглушка		
				Лист 5,0 ГОСТ 19903-74		
				Ст3 ГОСТ 14637-89		
				ф 143-2,5	1	0,63 кг

Инв.№ подл. | Подп. и дата | Взам. инв.№ | Инв.№ дубл. | Подп. и дата

Изм.	Лист	№ докум.	Подп.	Дата
Разраб.		Чебоксаров		
Пров		Фрядкин		
Нач. гр		Фрядкин		
Н. контр		Литвак		
Утв.		Сливак		

А1А 426. 110

Перелив

Лит.	Лист	Листов
И		1

САНТЕХНИИПРОЕКТ

Серия 5.904-75.94 Выпуск 1-10

А1А 426 092

50 (V)

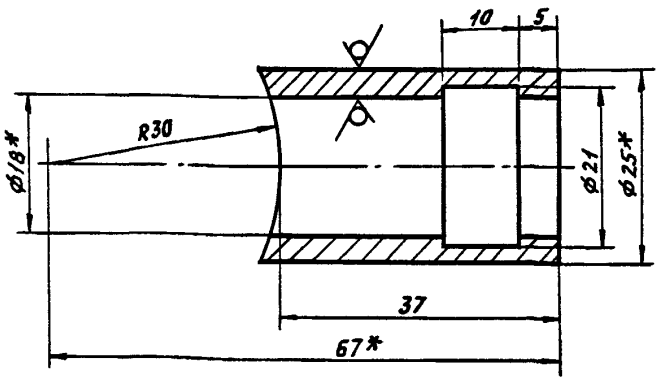

1 * Размеры для справок

2 H14, h14, $\pm \frac{t_2}{2}$

Инв.№ подл. | Подп. и дата | Взам. инв.№ | Инв.№ дубл. | Подп. и дата

Изм.	Лист	№ докум.	Подп.	Дата
Разраб.		Чебоксаров		
Пров.		Фрадкин		
Нач. гр.		Фрадкин		
Гл. спец.		Грановский		
Н. контр.		Литвак		
Утв.		Спивак		

А1А 426 092

Патрубок

Лит.	Масса	Масштаб
И	0,12	2:1

Лист | Листов 1

Труба $\frac{25 \times 3,5 \text{ ГОСТ } 8732\text{-}78}{\text{Д ГОСТ } 8731\text{-}87}$

САНТЕХНИИПРОЕКТ

Формат А4

А1А 426 100 СБ

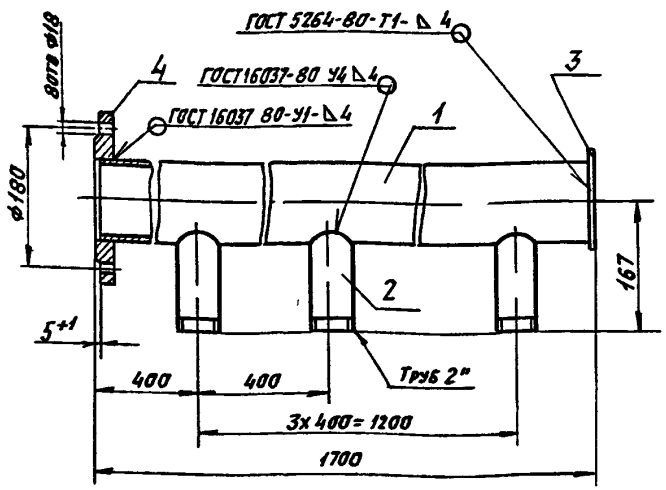

Размеры для справок

Инв.№ подл. | Подп. и дата | Взам. инв.№ | Инв.№ дубл. | Подп. и дата

Изм.	Лист	№ докум.	Подп.	Дата
Разраб.		Чебоксаров		
Пров.		Фрадкин		
Нач. гр.		Фрадкин		
Гл. спец.		Грановский		
Н. контр.		Литвак		
Утв.		Спивак		

А1А 426 100 СБ

Коллектор

Лит.	Масса	Масштаб
И	27,06	1:5

Лист | Листов 1

САНТЕХНИИПРОЕКТ

Формат А4

Серия 5.904-75.94 Выпуск 1-10

А1А 426.101

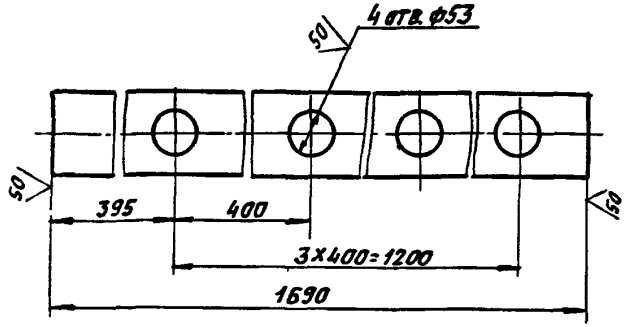

Неуказанные предельные отклонения размеров: $H14$; $h14$; $\pm\frac{t_2}{2}$

Изм.	Лист	№ докум.	Подп.	Дата
Разраб.		Чебоксаров		
Пров.		Фрадкин		
Нач. гр.		Фрадкин		
Гл. спец.		Рановский		
Н. контр.		Литвак		
Утв.		Спивак		

А1А 426.101 — Патрубок

Лит	Масса	Масштаб
И	19,53	1:5
Лист	Листов 1	

Труба $\frac{108\times4,5\ ГОСТ\ 8732-78}{Д\ ГОСТ\ 8731-87}$

САНТЕХНИИПРОЕКТ

Формат А4

А1А 426.102

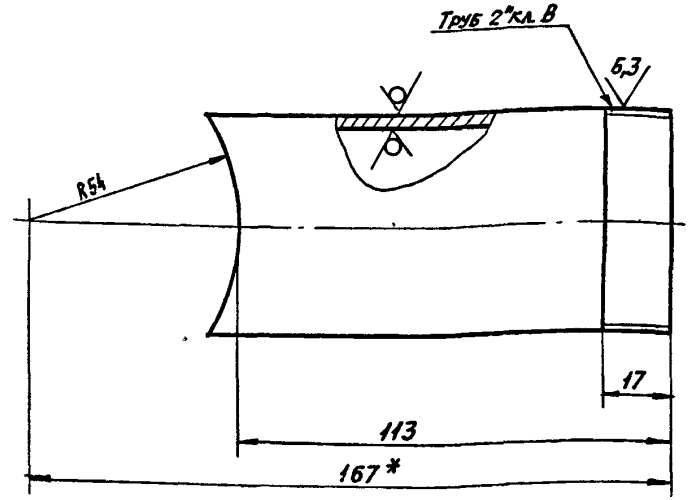

1. * Размер для справок
2. $\pm\frac{t_2}{2}$

Изм.	Лист	№ докум.	Подп.	Дата
Разраб.		Чебоксаров		
Пров.		Фрадкин		
Нач. гр.		Фрадкин		
Гл. спец.		Рановский		
Н. контр.		Литвак		
Утв.		Спивак		

А1А 426 102 — Патрубок

Лит	Масса	Масштаб
И	0,56	1:1
Лист	Листов 1	

Труба 50×3,5 ГОСТ 3262-75

САНТЕХНИИПРОЕКТ

Формат А4

Серия 5.904-75.94 Выпуск 1-10

А1А 426 111

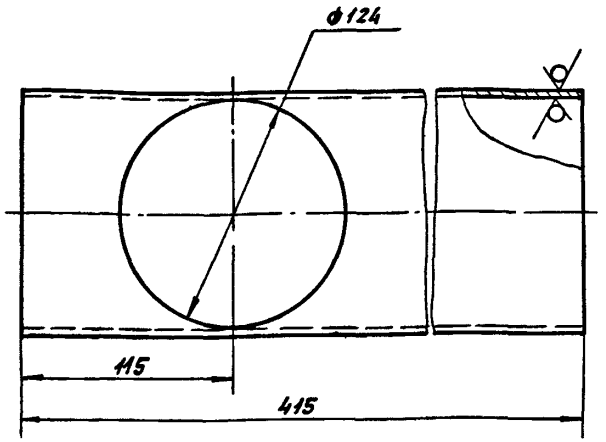

Неуказанные предельные отклонения размеров H14, h14, $\pm \frac{t_2}{2}$

				А1А 426 111	
Изм.	Лист	N докум.	Подп.	Дата	
Разраб.		Чебоксаров			Патрубок
Пров.		Фрадкин			
Нач. гр.		Фрадкин			
Гл. спец.		Граномский			
Н. контр.		Литвак			
Утв.		Сливак			

Лит.	Масса	Масшт.
И	5,78	1:2
Лист	Листов 1	

Труба 159х4,5 ГОСТ 8732-78 / Д ГОСТ 8731-87

САНТЕХНИИПРОЕКТ

Формат А4

Инв. № подл. | Подп. и дата | Взам. инв. № | Инв. № дубл. | Подп. и дата

А1А 426 110 СБ

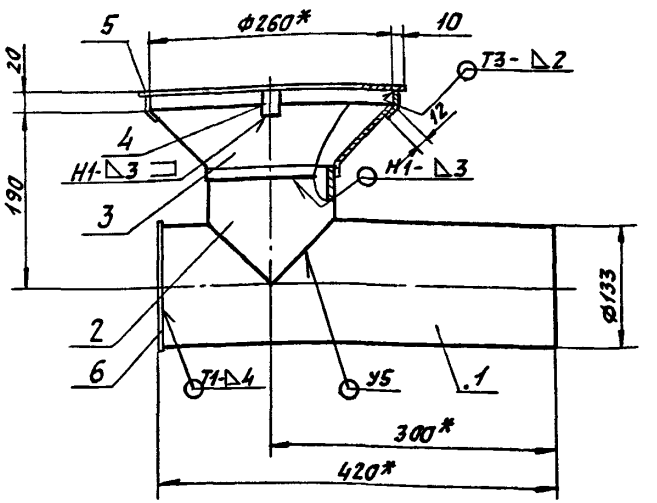

1 * Размеры для справок

2 $\pm \frac{t_2}{2}$

3 Сварные швы Н1, Т1, Т3 - по ГОСТ 5264-80

У5 - по ГОСТ 16037-80

				А1А 426 110 СБ	
Изм.	Лист	N докум.	Подп.	Дата	
Разраб.		Чебоксаров			Перелив
Пров.		Фрадкин			
Нач. гр.		Фрадкин			
Гл. спец.		Грановский			
Н. контр.		Литвак			
Утв.		Сливак			

Лит.	Масса	Масшт.
И	10,1	1:4
Лист	Листов 1	

САНТЕХНИИПРОЕКТ

Инв. № подл. | Подп. и дата | Взам. инв. № | Инв. № дубл. | Подп. и дата

Серия 5.904-15.94 Выпуск 1-10

А1А 426 112

50

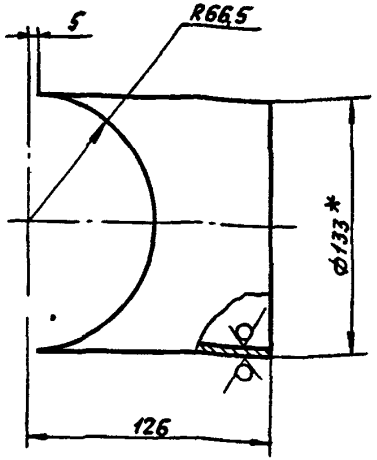

1.* Размер для справок
2. h14, $\pm \frac{t2}{2}$

Изм	Лист	N докум.	Подп.	Дата
Разраб.		Чебоксаров		
Пров.		Фрядкин		
Нач. гр.		Фрядкин		
Гл. спец.		Рановский		
Н. контр.		Литвак		
Утв.		Сливак		

А1А 426 112

Патрубок

Лит.	Масса	Масшт.
И	1,72	1:2
Лист	Листов 1	

Труба 133х4,5 ГОСТ 8732-78 / Д ГОСТ 8731-87

САНТЕХНИИПРОЕКТ

Формат А4

Инв. № подл. | Подп. и дата | Взам. инв. № | Инв. № дубл. | Подп. и дата

(31)

А1А 426.113

50

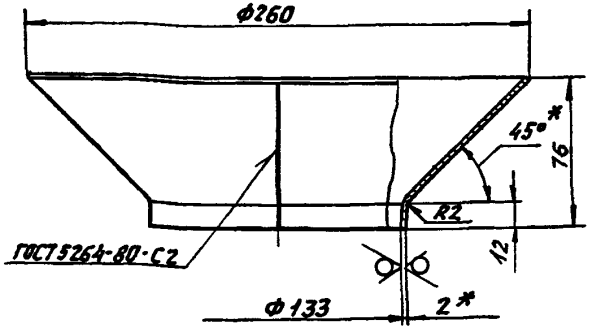

1 * Размеры для справок
2 H14; $h14, \pm \frac{t2}{2}$

Изм	Лист	N докум.	Подп.	Дата
Разраб.		Чебоксаров		
Пров.		Фрядкин		
Нач. гр.		Фрядкин		
Гл. спец.		Рановский		
Н. контр.		Литвак		
Утв.		Сливак		

А1А 426 113

Воронка

Лит.	Масса	Масшт.
И	0,95	1:2
Лист	Листов 1	

Лист 2,0 ГОСТ 19903-74 / ОК360В ГОСТ 16523-89

САНТЕХНИИПРОЕКТ

400194-11 (38)

Формат А4

Инв. № подл. | Подп. и дата | Взам. инв. № | Инв. № дубл. | Подп. и дата

gost.e-ecolog.ru

МГП «Информреклама издат» Зак. 326 Тир 100