ТИПОВЫЕ КОНСТРУКЦИИ, ИЗДЕЛИЯ И УЗЛЫ ЗДАНИЙ И СООРУЖЕНИЙ

СЕРИЯ 5.904-75.94

КАМЕРЫ ПРИТОЧНЫЕ ВЕНТИЛЯЦИОННЫЕ ПРОИЗВОДИТЕЛЬНОСТЬЮ
ОТ 10 ДО 125 ТЫС. $м^3/ч$

ВЫПУСК 1-9
ОРОСИТЕЛЬНАЯ СЕКЦИЯ ДЛЯ ПРИТОЧНОЙ КАМЕРЫ 2ПК20.

РАБОЧИЕ ЧЕРТЕЖИ

Ц 00194-10

gost.e-ecolog.ru

ТИПОВЫЕ КОНСТРУКЦИИ, ИЗДЕЛИЯ И УЗЛЫ ЗДАНИЙ И СООРУЖЕНИЙ

СЕРИЯ 5.904-75.94

КАМЕРЫ ПРИТОЧНЫЕ ВЕНТИЛЯЦИОННЫЕ ПРОИЗВОДИТЕЛЬНОСТЬЮ

от 10 до 125 тыс. м³/ч

ВЫПУСК 1-9

ОРОСИТЕЛЬНАЯ СЕКЦИЯ ДЛЯ ПРИТОЧНОЙ КАМЕРЫ 2ПК 20.

РАБОЧИЕ ЧЕРТЕЖИ

РАЗРАБОТАНЫ:

ГПКНИИ САНТЕХНИИПРОЕКТ

ГЛАВНЫЙ ИНЖЕНЕР ИНСТИТУТА Л.А.Степанов

ГЛАВНЫЙ ИНЖЕНЕР ПРОЕКТА В.А.Гивак

УТВЕРЖДЕНЫ

ГЛАВПРОЕКТОМ ГОССТРОЯ РОССИИ, ПИСЬМО от 25.02.94г. №9-3-2/34 И ВВЕДЕНЫ В ДЕЙСТВИЕ ГПКНИИ САНТЕХНИИПРОЕКТ с 30.06.94г. ПРИКАЗ от 01.03 1994г. №7

Обозначение	Наименование	Стр.
А1А425.000-ТО	Секция оросительная для приточной камеры 2ПК20. Техническое описание	3
А1А425.000	Секция оросительная для приточной камеры 2ПК20	4
А1А425.022	Шайба	5
А1А425.000 СБ	Секция оросительная для приточной камеры 2ПК20	6
А1А425.082	Патрубок	7
А1А425.010	Корпус секции	8
А1А425.012	Гребенка	9
А1А425.010 СБ	Корпус секции	10
А1А425.014 А1А425.015	Труба всасывающая Лист опорный	12
А1А425.016 А1А425.017	Направляющая Распорка	13
А1А425.018 А1А425.019	Бабышка Пробка	14
А1А425.021 А1А425.023	Патрубок Манжета	15
А1А425.030	Каркас	16
А1А425.011	Сепаратор входной	17
А1А425.030 СБ	Каркас	18
А1А425.024 А1А425.031	Шайба Планка	20
А1А425.032 А1А425.037	Планка Планка	21
А1А425.041 А1А425.043	Перекладина Труба сливная	22
А1А425.042	Перекладина	23

Обозначение	Наименование	Стр
А1А425.045 А1А425.047	Пластина Стенка	24
А1А425.049 А1А425.051	Стенка Стенка	25
А1А425.060 А1А425.070	Решетка ходовая Решетка ходовая	26
А1А425.060 СБ А1А425.070 СБ	Решетка ходовая Решетка ходовая	27
А1А425.080 А1А425.090	Стояк коллекторный Коллектор	28
А1А425.081 А1А425.080 СБ	Стояк Стояк коллектора	29
А1А425.091 А1А425.090 СБ	Патрубок Коллектор	30
А1А425.100 А1А425.110	Перелив Фильтр сетчатый	31
А1А425.090 А1А425.100 СБ	Патрубок Перелив	32
А1А425.112 А1А425.110. СБ	Планка Фильтр сетчатый	33
А1А425.101 А1А425.103	Патрубок Воронка	34
А1А425.102 А1А425.104	Патрубок Кронштейн	35
А1А425.111 А1А425.114	Планка Ручка	36

Изм.	Лист	N докум.	Подп.	Дата	5.904-75.94 1-9		
Разраб.		Филольская			Содержание	Лит.	Лист	Листов
Пров.		Литвак					1	
Нач. гр.		Литвак				САНТЕХНИИПРОЕКТ		
Н. контр.		Фрядкин						
Утв.		Сливак						

Инв. № подл. | Подп. и дата | Взам. инв. № | Инв. № дубл. | Подп. и дата

В настоящем выпуске приведены рабочие чертежи оросительной секции для камеры 2ПК20. В секции применены широкофакельные форсунки типа ШФ, позволяющие осуществить остановку процесса тепломассообмена при достижении заданной конечной влажности, без воздушного байпаса в оросительной секции и калориферов второго подогрева.

Оросительная секция выполнена совмещенной с соединительной секцией и имеет удлиненный поддон. Длина той части оросительной секции, в которой осуществляется тепловлажная обработка воздуха, составляет 1250 мм и ограничена входным и выходным сепараторами, имеет герметическую дверь, над которой установлено окно. Длина другой части оросительной секции, которая служит соединительной секцией, составляет 150 мм. Эта часть ограничена выходными сепараторами и торцевой панелью и также имеет герметическую дверь. Чертежи торцевой панели и ограждающей решетки, а также деталей передней панели (А1А418.017÷ А1А418.023) для установки терморегулирующего устройства ТУДЭ, болты и гайки для крепления указанных деталей заимствуются из чертежей соединительной секции соответствующего типоразмера (Выпуск 1-2). Через гибкую вставку оросительная секция соединяется с вентилятором.

Выполнение поддона оросительной секции удлиненным, позволяет сделать его объем достаточным для эффективной работы циркуляционных насосов и всей оросительной системы. Выходные сепараторы для удобства монтажа, обслуживания и ремонта установлены в кассеты.

Входные сепараторы выполнены в виде съемных пластин с горизонтальной осью и установлены наклонно в виде жалюзи.

Подвод воды в секцию осуществляется посредством двух коллекторов со стояками и взаимовстречным распылением воды.

В поддоне установлены фильтр для очистки воды, поплавковый клапан для подпитки поддона, водозаборное устройство и другое оборудование.

Чертежи блока выходных сепараторов, смотрового окна, форсунки и поплавкового клапана приведены в выпуске 1-35 „Унифицированные узлы. Рабочие чертежи".

Дверь в оросительной секции выполняются по типовой серии 5.904-4.

Присоединение оросительной секции к вентилятору осуществляется через гибкие вставки, выполненные по типовой серии 5.904-5.

Инв.№ подл. | Подп. и дата | Взам.инв.№ | Инв.№ дубл. | Подп. и дата

Изм.	Лист	№ докум.	Подп.	Дата
Разраб.		Антвак		
Пров.		Грановский		
Нач.гр.		Антвак		
Н.контр.		Фрадкин		
Утв.		Спивак		

А1А425.000-ТО

Секция оросительная для приточной камеры 2ПК20. Техническое описание

Лит.	Лист	Листов
Р		1

СантехНИИпроект

Серия 5.904-75.94 Выпуск 1-9

Формат	Зона	Поз.	Обозначение	Наименование	Кол.	Примечание
				Документация		
*)			А1А 425.000 СБ	Сборочный чертеж		
А3			А1А 425.000-ТО	Техническое описание		
				Сборочные единицы		
А4		1	А1А 425.010	Корпус секции	1	
				Материалы		
		2		Пластина 1Н-Т-ТМКЩ-М3		
				ГОСТ 7338-90	1,5	кг
			Переменные данные	для исполнений:		
				А1А425.000		
				Сборочные единицы		
А4		3	А1А418.040	Панель торцевая	1	выпуск 1-2
А4		4	А1А418.060	Решетка ограждающая	1	выпуск 1-2

Инв.№ подл. | Подп. и дата | Взам. инв.№ | Инв.№ дубл. | Подп. и дата

Изм.	Лист	№ докум.	Подп.	Дата
Разраб.		Чебоксаров		
Пров.		Фрядкин		
Нач. гр.		Фрядкин		
Н. контр.		Литвак		
Утв.		Спивак		

А1А 425 000

Секция оросительная для приточной камеры 2ПК20

Лит.	Масса	Масштаб
Ч		

Лист 1	Листов 3

САНТЕХНИИПРОЕКТ

Формат А4

Формат	Зона	Поз.	Обозначение	Наименование	Кол.	Примечание
				Стандартные изделия		
		5		Болт М10х35.36		
				ГОСТ 7798-70	51	
		6		Гайка М10.5		
				ГОСТ 5915-70	51	
				А1А 425.000-01		
				Сборочные единицы		
А4		3	А1А418.070	Панель торцевая	1	выпуск 1-2
А4		4	А1А418.060-01	Решетка ограждающая	1	выпуск 1-2
				Стандартные изделия		
		5		Болт М10х35.36		
				ГОСТ 7798-70	55	
		6		Гайка М10.5		
				ГОСТ 5915-70	55	
				А1А 425.000-02		
				Сборочные единицы		
А4		3	А1А418.080	Панель торцевая	1	выпуск 1-2
А4		4	А1А418.060	Решетка ограждающая	2	выпуск 1-2

Инв.№ подл. | Подп. и дата | Взам. инв.№ | Инв.№ дубл. | Подп. и дата

Изм.	Лист	№ докум.	Подп.	Дата

А1А 425.000

Лист 2

Выпуск 1-9

Серия 5.904-75.94

Формат	Зона	Поз.	Обозначение	Наименование	Кол.	Примечание
				Стандартные изделия		
		5		Болт М10х35.36		
				ГОСТ 7798-70	63	
		6		Гайка М10.5		
				ГОСТ 5915-70	63	
				А1А 425.000-03		
				Сборочные единицы		
А4		3	А1А418.080-01	Панель торцевая	1	Выпуск 1-2
А4		4	А1А418.060-01	Решетка ограждающая	2	Выпуск 1-2
				Стандартные изделия		
		5		Болт М10х35.36		
				ГОСТ 7798-70	71	
		6		Гайка М10.5		
				ГОСТ 5915-70	71	

Инв.№ подл. | Подп. и дата | Взам. инв.№ | Инв.№ дубл. | Подп. и дата

Изм	Лист	№ докум	Подп	Дата	А1А 425.000	Лист 3

Формат А4

А1А 425.022

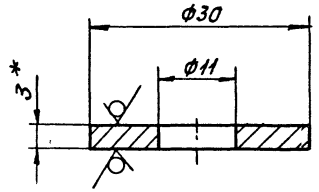

1. * Размер для справок.
2. Н14; h14

Изм	Лист	№ докум	Подп.	Дата
Разраб		Чебоксаров		
Пров.		Фрадкин		
Нач гр.		Фрадкин		
Гл. спец		Грановский		
Н. контр		Литвак		
Утв		Спивак		

А1А 425 022

Шайба

Лит.	Масса	Масшт.
И	0,001	2:1

Лист | Листов 1

Лист 3,0 ГОСТ 19903-74
ОК 360В ГОСТ 1652.3-89

Сантехниипроект

Ц00194-.10 6 Формат А4

Выпуск 1-9

Серия 5.904-75.94

А1А 425.000 СБ

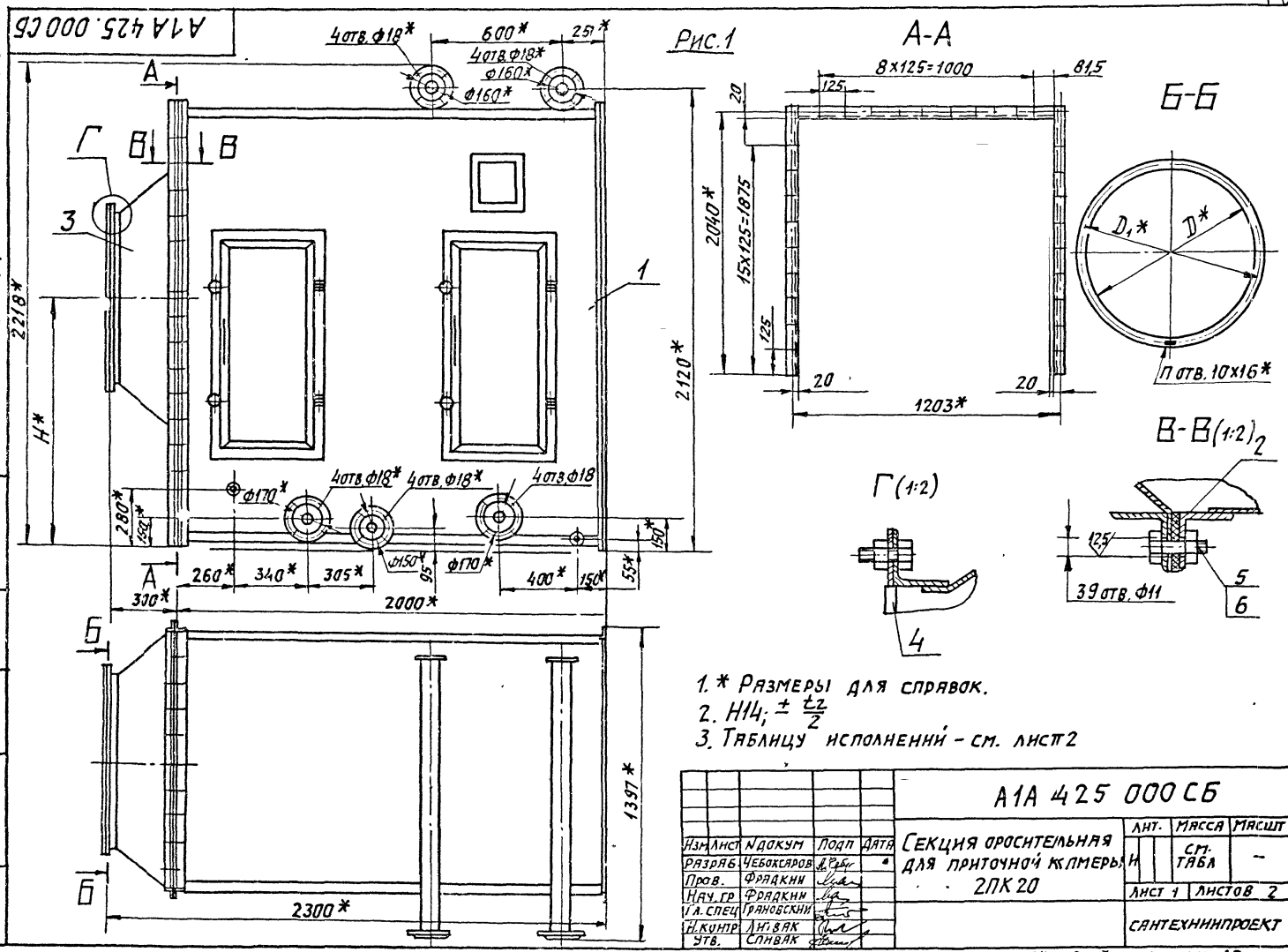

1. * Размеры для справок.
2. H14; $\pm \frac{t_2}{2}$
3. Таблицу исполнений - см. лист 2

Изм	Лист	N докум	Подп	Дата
Разраб.		Чебоксаров		
Пров.		Фрадкин		
Нач. гр		Фрадкин		
Гл. спец		Грановский		
Н. контр		Литвак		
Утв.		Спивак		

А1А 425 000 СБ

Секция оросительная для приточной камеры 2ПК 20

Лит.	Масса	Масшт
И	см. табл	-

Лист 1 | Листов 2

САНТЕХНИИПРОЕКТ

Инв. N подл. | Подп. и дата | Взам. инв. N | Инв. N дубл. | Подп. и дата

Ц00194-10 7 Формат А3

Серия 5.904-75.84 Выпуск 1-9

Рис. 2
Остальное - см. рис. 1

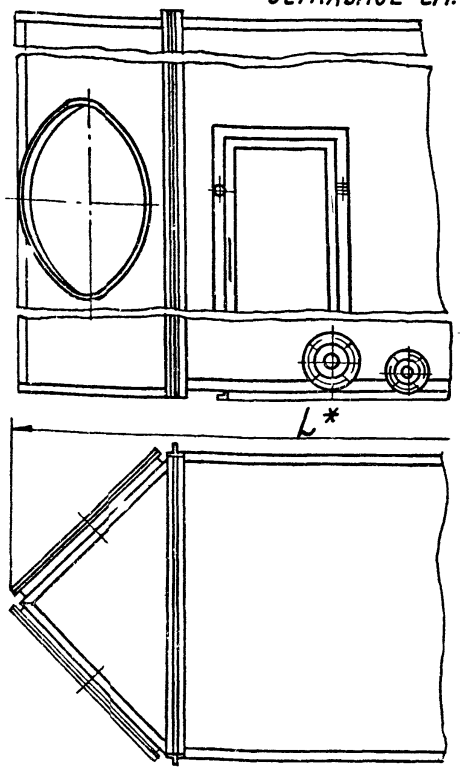

Обозначение	Рис	Размеры, мм L*	H*	D*	D1*	n, отв	Масса, кг
А1А 425 000	1	—	1060	800	830	12	795
-01			1325	1000	1040	16	788
-02	2	2740	1060	800	830	12	910
-03		3050	1325	1000	1040	16	822

Изм.	Лист	№ докум.	Подп.	Дата	А1А 425 000 СБ	Л. 10
						2

Инв. № подл. | Подп. и дата | Взам. инв. № | Инв. № дубл. | Подп. и дата

Формат А4

50 V(√)

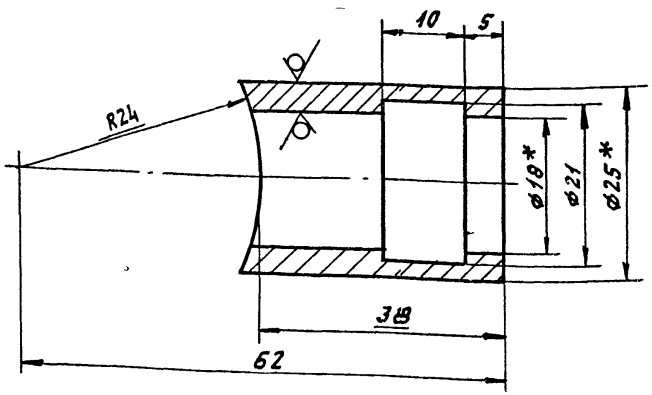

1. * Размеры для справок
2. H14, h14, $\pm \frac{t_2}{2}$

Изм.	Лист	№ докум.	Подп.	Дата	А1А 425 082			
Разраб.		Чебоксаров			Патрубок	Лит	Масса	Масш.
Пров.		Фрядкин				И	0,07	2:1
Нач. гр.		Фрядкин				Лист	Листов 1	
Гл. спец.		Гарьковский			Труба 25×3,5 ГОСТ 8732-78 / Д ГОСТ 8731-87	САНТЕХНИИПРОЕКТ		
Н. контр.		Литвак						
Утв.		Сливак						

Инв. № подл. | Подп. и дата | Взам. инв. № | Инв. № дубл. | Подп. и дата

Формат: А4

Серия 5.904-75.94 Выпуск 1-9

Формат	Зона	Поз.	Обозначение	Наименование	Кол.	Примечания
				Документация		
А3			А1А 425 010 СБ	Сборочный чертеж		
				Сборочные единицы		
А4		1	А1А 425 030	Каркас	1	
А4		2	А1А 425 060	Решетка ходовая	1	
А4		3	А1А 425. 070	Решетка ходовая	1	
А4		4	А1А 425 080	Стояк коллектора	6	
А4		5	А1А 425 090	Коллектор	2	
А4		6	А1А 425 100	Перелив	1	
А4		7	А1А 425 110	Фильтр сетчатый	4	
А4		8	АБЕ006.000	Блок сепараторов	2	
А4		9	А10К035.000	Клапан поплавковый	1	выпуск 1-35
А4		10	А12А130.000	Форсунка	66	выпуск 1-35
А4		11	А14М055.000	Окно смотровое	1	выпуск 1-135
А4		12		Дверь утепленная		типовые констр.
				Дс 0,9х0,4	1	
				Серия 5.904-4	2	
				Детали		
А4		13	А1А 425. 011	Сепаратор входной	18	
А4		14	-01	Сепаратор входной	1	

Инв.№ подл. | Подп. и дата | Взам. инв.№ | Инв.№ дубл. | Подп. и дата

Изм.	Лист	N докум.	Подп.	Дата
Разраб.	Чебоксаров			
Пров.	Фрадкин			
Нач.гр.	Фрадкин			
Н.контр.	Литвак			
Утв.	Сливак			

А1А 425. 010

Корпус секции

Лит.	Лист	Листов
Н1	1	3

САНТЕХНИИПРОЕКТ

Формат А4

Формат	Зона	Поз.	Обозначение	Наименование	Кол.	Примечание
А4		15	А1А 425. 012	Гребенка	2	
Б4		16	А1А 425 013	Патрубок		
				Труба ⌀80х4 ГОСТ3262-75		
				L= 100 -- 1,4	1	0,88кг
А4		17	А1А 425 014	Труба всасывающая	1	
А4		18	А1А 425 015	Лист опорный	1	
А4		19	А1А 425 016	Направляющая	8	
А4		20	А1А 425 017	Распорка	1	
А4		21	А1А 425 018	Бобышка	2	
А4		22	А1А 425 019	Пробка	2	
А4		23	А1А 425 021	Патрубок	2	
		24	-01	Патрубок	1	
А4		25	А1А 425 022	Шайба	32	
А4		26	А1А 425 023	Манжета	66	
А4		27	А1А 425 024	Шайба	2	
		28	-01	Шайба	32	
Б4		29	А1А 425. 025	Планка		
				Уголок 35х35х3 ГОСТ 8509-86 Ст 3 ГОСТ 535-88		
				L= 1159 -- 2,6	1	1,9кг
				Стандартные изделия		
		30		Болт М10х35.36		
				ГОСТ 7798-70	112	
		31		Гайка М10.5		
				ГОСТ 5915-70	112	
		32		Шайба 10		
				ГОСТ 10906-78	20	

Инв.№ подл. | Подп. и дата | Взам. инв.№ | Инв.№ дубл. | Подп. и дата

Изм.	Лист	N докум.	Подп.	Дата

А1А 425. 010

Лист 2

Формат А4

Выпуск 1-9

Серия 5.904-75.94

Формат	Зона	Поз.	Обозначение	Наименование	Кол.	Примечание
		33		Контргайка 50		
				ГОСТ 8968-75	6	
		34		Муфта 50 ГОСТ 8966-75		
				Фланцы ГОСТ 12820-80		
		35		1-80-2,5	1	
		36		1-100-2,5	2	
				Прочие изделия		
		37		Светильник		
				без отражателя		
				НСП02×60/р 5303		
				ТУОЛФ ф 535041-70	2	

Изм. Лист N докум. Подп. Дата

А1А 425 010

Лист 3

Формат А4

Инв. N подл. | Подп. и дата | Взам. инв. N | Инв. N дубл. | Подп. и дата

А1А 425 012

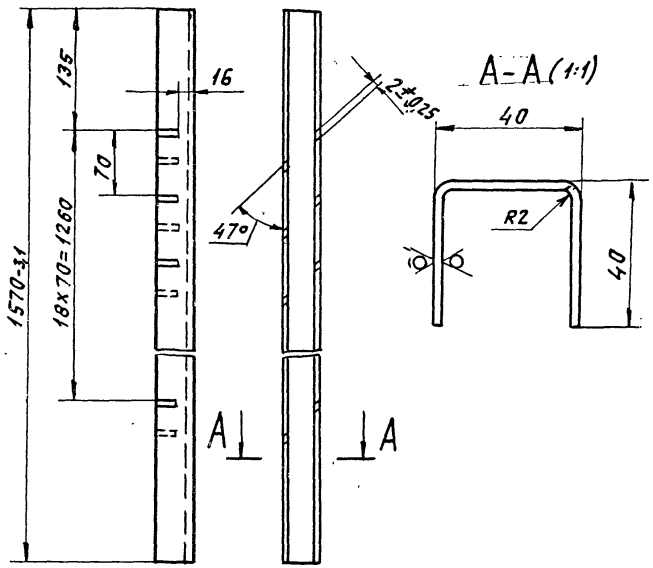

Неуказанные предельные отклонения размеров: $h14; \pm\frac{t2}{2}$.

Изм.	Лист	N докум.	Подп.	Дата
Разраб.		Небоксаров		
Пров.		Фрадкин		
Нач. гр.		Фрадкин		
Гл. спец.		Грановский		
Н. контр.		Литвак		
Утв.		Спивак		

А1А 425. 012

Гребенка

Лит.	Масса	Масшт.
И	1,62	1:4

Лист | Листов 1

Лист 2,0 ГОСТ 19903-74 / ОК 360В ГОСТ 16523-89

Сантехниипроект

400194-10 10

Формат: А4

Инв. N подл. | Подп. и дата | Взам. инв. N | Инв. N дубл. | Подп. и дата

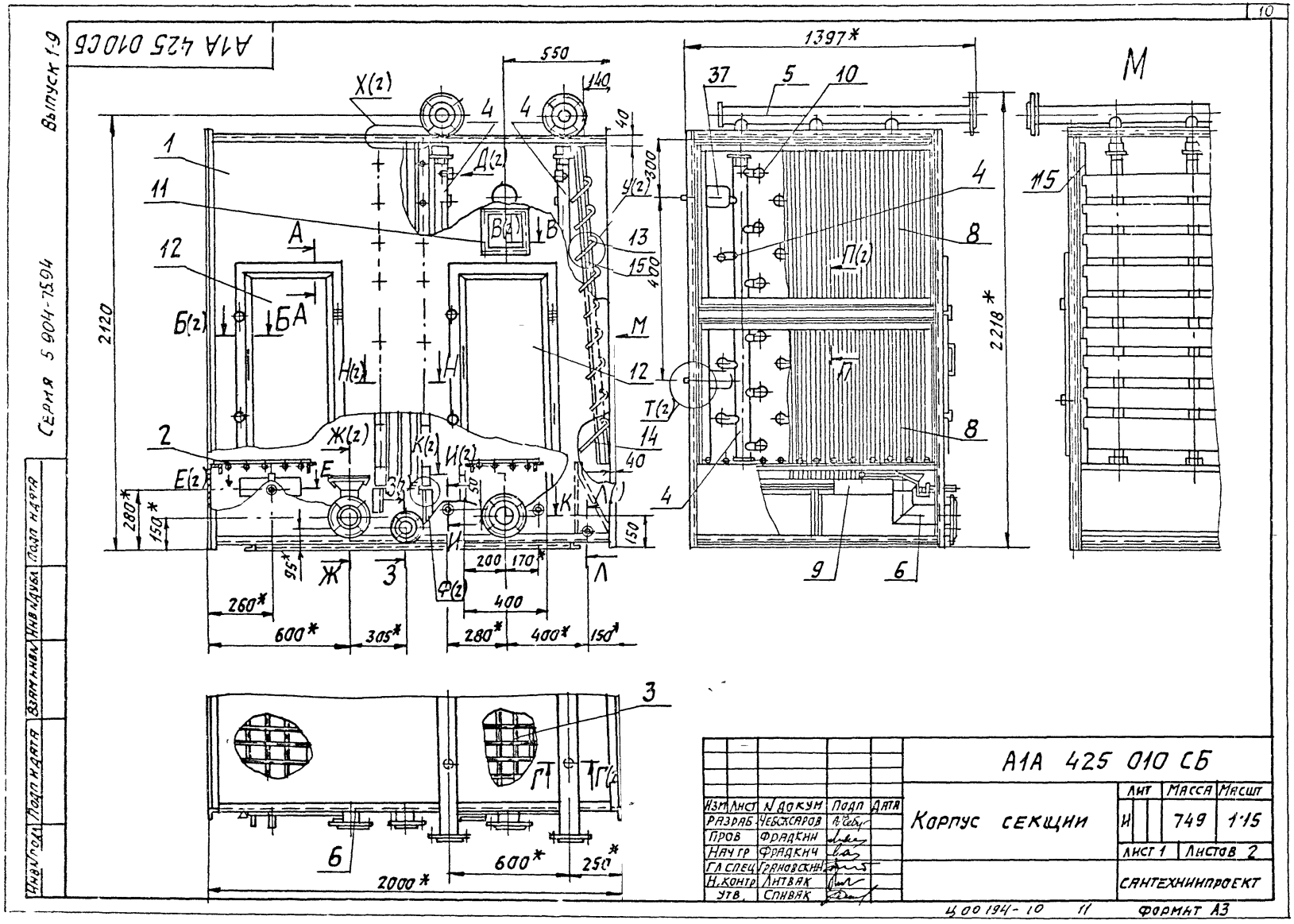

Изм	Лист	N докум	Подп	Дата	А1А 425 010 СБ			
Разраб		Чебоксаров			Корпус секции	Лит	Масса	Масшт
Пров		Фрадкин				И	749	1:15
Нач гр		Фрадкин				Лист 1	Листов 2	
Гл спец		Грановский						
Н. контр		Литвак				Сантехниипроект		
Утв.		Спивак						

Ц 00 194-10 11 Формат А3

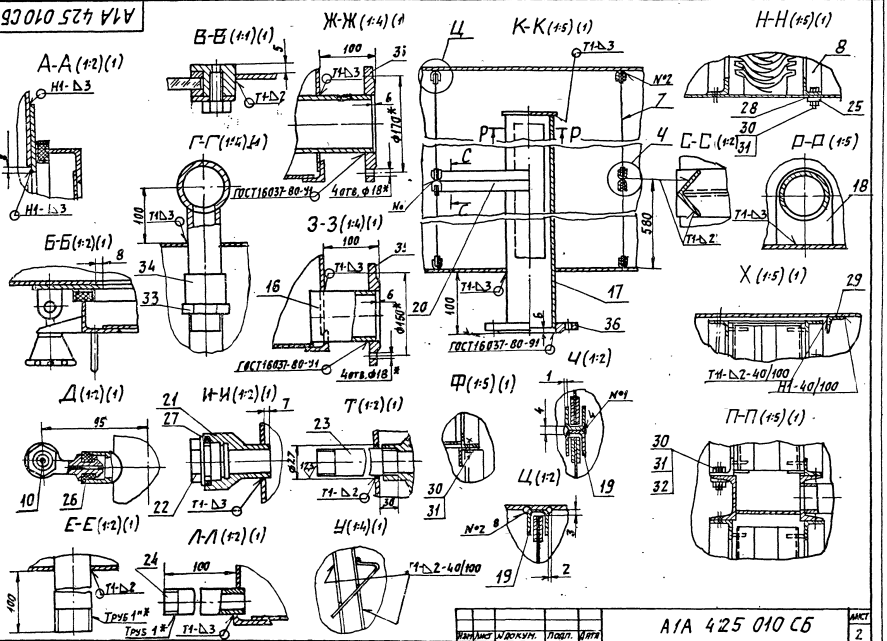

Изм.	Лист	№ докум.	Подп.	Дата	АТА 425 010 СБ	Лист 2

Выпуск 1-9

Серия 5.904-75.94

А1А 425 014

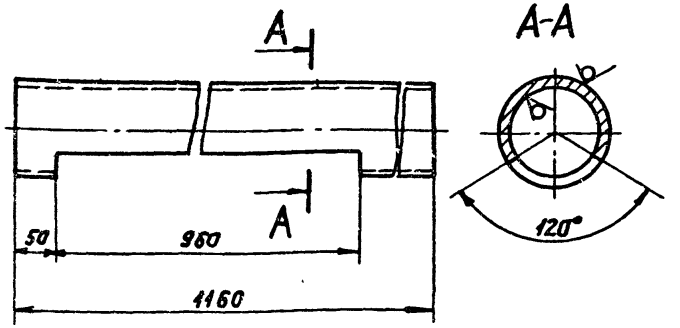

Неуказанные предельные отклонения размеров: $h14; \pm \frac{t_2}{2}$

Изм	Лист	N докум.	Подп.	Дата
Разраб		Чебоксарова		
Пров		Фрадкин		
Нач гр		Фрадкин		
Гл. спец		Грановский		
Н контр		Литвак		
Утв		Спивак		

А1А 425.014

Труба всасывающая

Лит.	Масса	Масшт.
Н	11,9	1:5

Лист | Листов 1

Труба $\frac{108 \times 4 \text{ ГОСТ } 8732\text{-}78}{Д \text{ ГОСТ } 8731\text{-}87}$

Сантехниипроект

Формат: А4

Инв N подл | Подп. и дата | Взам. инв N | Инв N дубл | Подп. и дата

А1А 425 015

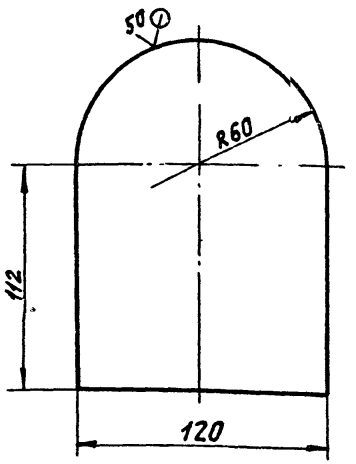

Неуказанные предельные отклонения размеров: $h14; \pm \frac{t_2}{2}$

Изм	Лист	N докум.	Подп	Дата
Разраб		Чебоксарова		
Пров.		Фрадкин		
Нач гр		Фрадкин		
Гл спец		Грановский		
Н контр		Литвак		
Утв		Спивак		

А1А 425 015

Лист опорный

Лит.	Масса	Масшт
Н	0,5	1:2

Лист | Листов 1

Лист $\frac{3 \text{ ГОСТ } 19903\text{-}74}{\text{ОК } 360 \text{ В ГОСТ } 16523\text{-}89}$

Сантехниипроект

Ц00194-10 13 Формат А4

Инв N подл | Подп и дата | Взам. инв N | Инв N дубл | Подп. и дата

А1А 425 016

50 (V)

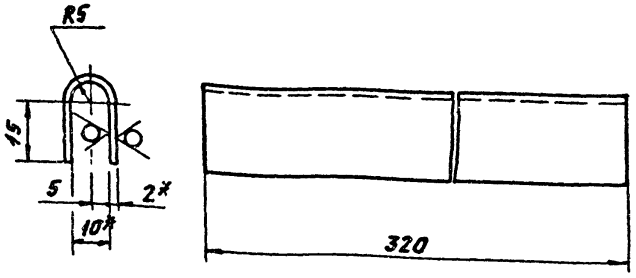

1 * Размеры для справок.

2. h14; $\pm \frac{t_2}{2}$

Изм.	Лист	№ докум.	Подп.	Дата
Разраб		Чебоксаров		
Пров		Фрадкин		
Нач. гр.		Фрадкин		
Гл. спец.		Грановский		
Н. контр.		Литвак		
Утв.		Спивак		

А1А 425.016

Направляющая

Лит.	Масса	Масштаб
Н	0,2	1:1

Лист | Листов 1

Лист 2.0 ГОСТ 19903-74
ОК 360В ГОСТ 16523-85

САНТЕХНИИПРОЕКТ

Формат А4

А1А425 017

50 (V)

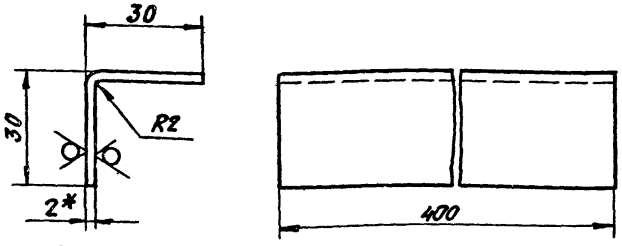

1. * Размер для справок.

2. h14; $\pm \frac{t_2}{2}$

Изм.	Лист	№ докум.	Подп.	Дата
Разраб		Чебоксаров		
Пров		Фрадкин		
Нач. гр.		Фрадкин		
Гл. спец.		Грановский		
Н. контр.		Литвак		
Утв.		Спивак		

А1А 425 017

Распорка

Лит.	Масса	Масштаб
Н	0,3	1:1

Лист | Листов 1

Лист 2.0 ГОСТ 19903-74
ОК 360В ГОСТ 16523-89

САНТЕХНИИПРОЕКТ

Формат А4

Серия 5.904-75.94 Выпуск 1-9

А1А 425 018

12,5

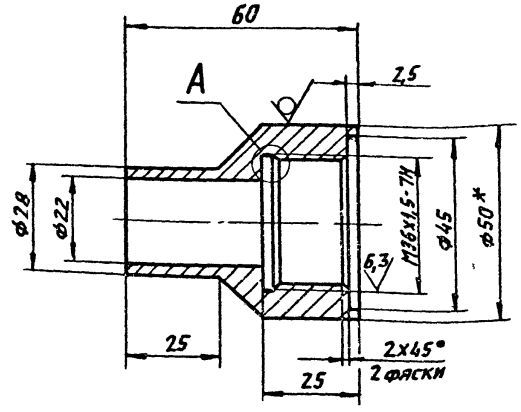

А (2:1)

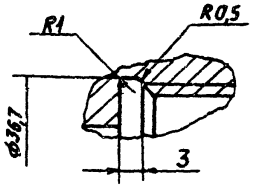

1. Размер для справок.
2. H14; h14; $\pm \frac{t_2}{2}$

Изм.	Лист	N докум.	Подп.	Дата	
Разраб.		Чебоксаров			
Пров.		Фрадкин			
Нач. гр.		Фрадкин			
Гл. спец.		Урановский			
Н. контр.		Литвак			
Утв.		Спивак			

А1А 425 018

Бобышка

Круг $\frac{50\ ГОСТ\ 2590\text{-}88}{Ст3\ ГОСТ\ 535\text{-}88}$

Лит.	Масса	Масшт.
Н	0,45	1:1
Лист	Листов 1	

САНТЕХНИИПРОЕКТ

Формат А4

А1А 425 019

12,5

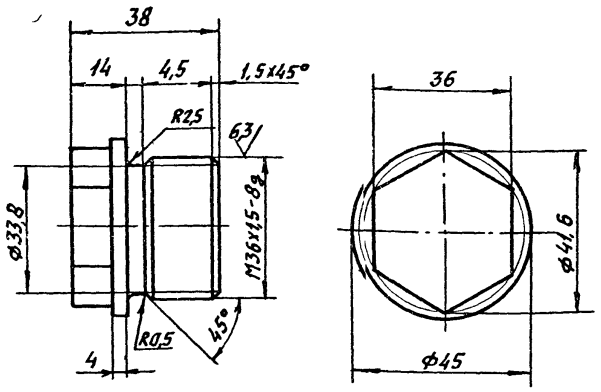

Неуказанные предельные отклонения размеров: h14; $\pm \frac{t_2}{2}$

Изм.	Лист	N докум.	Подп.	Дата	
Разраб.		Чебоксаров			
Пров.		Фрадкин			
Нач. гр.		Фрадкин			
Гл. спец.		Урановский			
Н. контр.		Литвак			
Утв.		Спивак			

А1А 425 019

Пробка

Ст 3 ГОСТ 380-88

Лит.	Масса	Масшт.
Н	0,25	1:1
Лист	Листов 1	

САНТЕХНИИПРОЕКТ

Ц001941-10 15 Формат А4

А1А 425 023

Серия 5.904-75.94 Выпуск 1-9

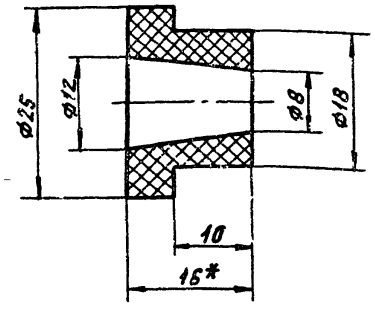

Неуказанные предельные отклонения размеров: $H14; h14; \pm \frac{t_2}{2}$

Изм.	Лист	№ докум.	Подп.	Дата
Разраб.		Чебоксаров		
Пров.		Фрядкин		
Нач. гр.		Фрядкин		
Гл. спец.		Грановский		
Н. контр.		Литвак		
Утв.		Спивак		

А1А 425 023

Манжета

Лит.	Масса	Масштаб
И	0,005	2:1
Лист	Листов 1	

Пластина 1Н-I-Т.МКЦ-М-16 ГОСТ 7338-90

САНТЕХНИИПРОЕКТ

Формат А1: А4

А1А 425 021

50 (V)

Рис. 1

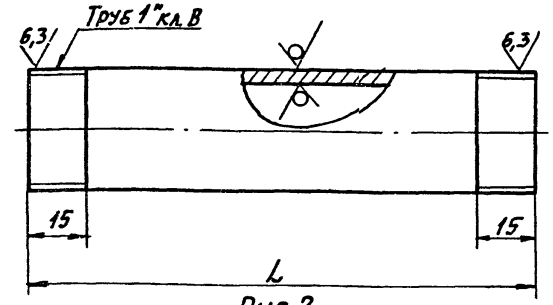

Рис. 2

Остальное - см. рис. 1

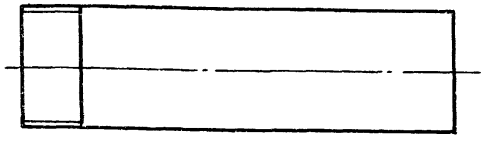

Обозначение	Рис.	L, мм	Масса, кг
А1А425 021	1	130	0,311
-01	2	110	0,263

Неуказанные предельные отклонения размеров: $h14; \pm \frac{t_2}{2}$.

Изм.	Лист	№ докум.	Подп.	Дата
Разраб.		Чебоксаров		
Пров.		Фрядкин		
Нач. гр.		Фрядкин		
Гл. спец.		Грановский		
Н. контр.		Литвак		
Утв.		Спивак		

А1А 425.021

Патрубок

Лит.	Масса	Масштаб
И	См. табл.	—
Лист	Листов 1	

Труба 25х3,2 ГОСТ 3262-75

САНТЕХНИИПРОЕКТ

Серия 5.904-15.94 Выпуск 1-9

Формат	Зона	Поз.	Обозначение	Наименование	Кол.	Примечание
				Документация		
А3			А1А 425.030СБ	Сборочный чертеж		
				Детали		
А4		1	А1А 425.031	Планка	1	
А4		2	А1А 425.032	Планка	1	
		3	-01	Планка	1	
Б4		4	А1А 425.033	Планка		
				Уголок 35х35х3 ГОСТ 8509-86 Ст 3 ГОСТ 535-88		
				L=1163-2,6	3	1,92кг
Б4		5	А1А 425.034	Планка		
				Уголок 35х35х3 ГОСТ 8509-86 Ст 3 ГОСТ 535-88		
				L=2056-4,4	2	3,4кг
Б4		6	А1А 425.035	Планка		
				Уголок 35х35х3 ГОСТ 8509-86 Ст 3 ГОСТ 535-88		
				L=1928-3,7	4	3,15кг

Инв.№ подл. | Подп. и дата | Взам. инв.№ | Инв.№ дубл. | Подп. и дата

Изм.	Лист	№ докум.	Подп.	Дата
Разраб.		Чебоксаров		
Пров.		Фрядкин		
Нач. гр.		Фрядкин		
Н. контр.		Литвак		
Утв.		Слнвак		

А1А 425.030

Каркас

Лит	Лист	Листов
И	1	3

Сантехнипроект

Формат А4

Формат	Зона	Поз.	Обозначение	Наименование	Кол.	Примечание
Б4		7	А1А 425.036	Планка		
				Уголок 35х35х3 ГОСТ 8509-86 Ст 3 ГОСТ 535-88		
				L=782-2	2	1,3кг
А4		8	А1А 425.037	Планка	3	
Б4		9	А1А 425.038	Стойка		
				Уголок 40х40х4 ГОСТ 8509-86 Ст 3 ГОСТ 535-88		
				L=258-1,3	2	0,63кг
Б4		10	А1А 425.039	Переkладина		
				Уголок 35х35х3 ГОСТ 8509-86 Ст 3 ГОСТ 535-88		
				L=1159-2,6	4	1,9кг
А4		11	А1А 425.041	Переkладина	2	
А3		12	А1А 425.042	Переkладина	1	
		13	-01	Переkладина	1	
А4		14	А1А 425.043	Труба смивная	2	
Б4		15	А1А 425.044	Стенка		
				Лист 2,0 ГОСТ 19903-74 ОК 3608 ГОСТ 16523-89		
				362-1,4х1159-2,6	1	6,4кг
А4		16	А1А 425.045	Пластина	2	
Б4		17	А1А 425.046	Стенка		
				Лист 2,0 ГОСТ 19903-74 ОК 3608 ГОСТ 16523-89		
				347-1,4х1163-2,6	1	6,35кг
А4		18	А1А 425.047	Стенка	1	
Б4		19	А1А 425.048	Стенка		
				Лист 2,0 ГОСТ 19903-74 ОК 3608 ГОСТ 16523-89		
				1129-2,6х1960-3,7	2	34,8кг

Инв.№ подл. | Подп. и дата

Изм.	Лист	№ докум.	Подп.	Дата

А1А 425.030

Лист 2

Выпуск 1-9

Серия 5.904-75.94

Формат	Зона	Поз	Обозначение	Наименование	Кол	Примечание
А4		20	А1А 425 049	Стенка	1	
А4		21	А1А 425. 051	Стенка	1	
64		22	А1А 425. 052	Пластина		
				Лист 2,0 ГОСТ 19903-74		
				ОК360В ГОСТ 16523-89		
				170-1 х 1159-2,6	1	2,85 кг

Инв. № подл. | Подп. и дата | Взам. инв. № | Инв. № дубл. | Подп. и дата

Изм. | Лист | № докум. | Подп. | Дата

А1А 425 030

Лист 3

Формат: А4

А1А 425. 011

50 (√)

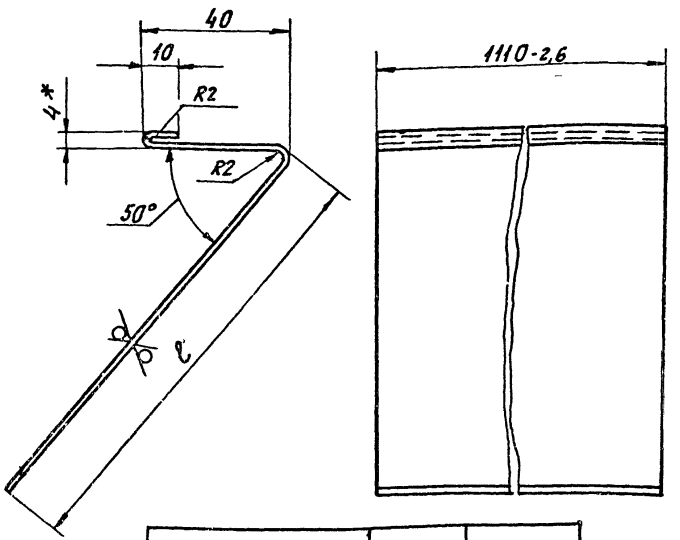

Обозначение	l, мм	Масса, кг
А1А 425. 011	120	1,48
-01	250	2,61

1.* Размер для справок.

2. h14; $\pm \frac{t_2}{2}$

Инв. № подл. | Подп. и дата | Взам. инв. № | Инв. № дубл. | Подп. и дата

Изм.	Лист	№ докум.	Подп.	Дата
Разраб.		Чебоксаров		
Пров.		Фрадкин		
Нач. гр.		Фрадкин		
Гл. спец.		Грановский		
Н. контр.		Лазовак		
Утв.		Спивак		

А1А 425. 011

Сепаратор входной

Лит	Масса	Масшт
И	См табл.	—

Лист | Листов 1

Лист 1,0 ГОСТ 19903-74 ОК360В ГОСТ 16523-89

Сантехниипроект

Ц00194-10 .18

Формат. А4

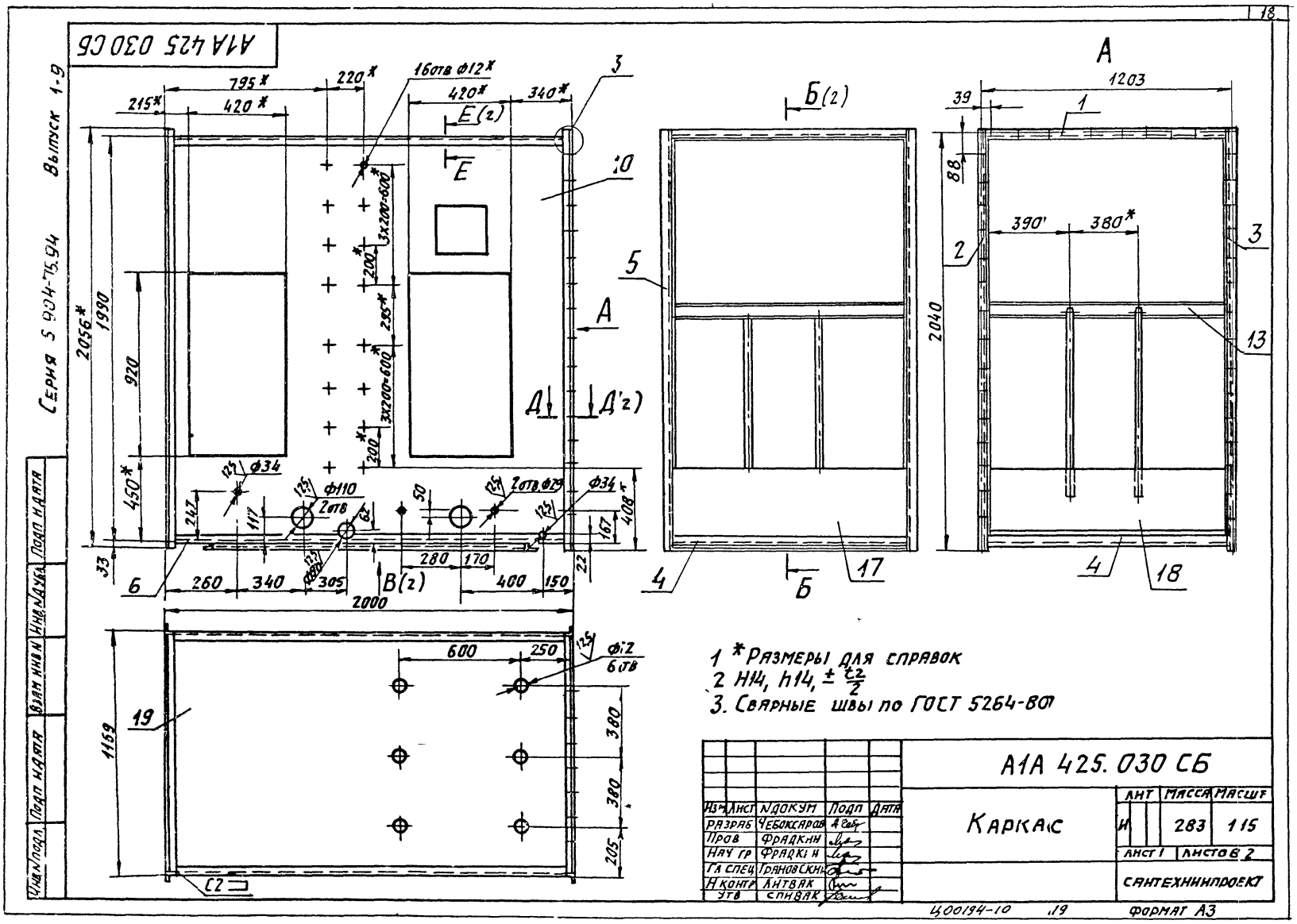

А1А 425 030 СБ
Серия 5 904-75.94
Выпуск 1-9
Инв. № подл.
Подп. и дата
Взам. инв. №
Инв. № дубл.
Подп. и дата
795*
220*
215*
420*
16отв ф12*
420*
340*
3
10
Е(2)
Е
3х200=600*
200*
295*
3х200=600*
200*
2056*
1990
920
450*
33
А
Д
Д'(2)
ф34
ф110
2отв
2отв ф29
ф34
247
117
62
50
408*
167
22
280
170
6
260
340
305
В(2)
400
150
2000
600
250
ф12
6отв
19
1159
380
380
205
С2
Б(2)
5
4
Б
17
А
1203
39
1
88
390'
380*
2
3
2040
13
4
18
1 *Размеры для справок
2 H14, h14, ± t2/2
3. Сварные швы по ГОСТ 5264-80
А1А 425. 030 СБ
Каркас
Изм. Лист № докум. Подп. Дата
Разраб. Чебоксаров
Пров. Фрадкин
Нач. гр. Фрадкин
Гл. спец. Гранов Скин
Н. контр. Литвак
Утв. Спивак
Лит. И
Масса 283
Масшт. 115
Лист 1
Листов 2
Сантехниипроект
Ц00194-10
19
Формат А3

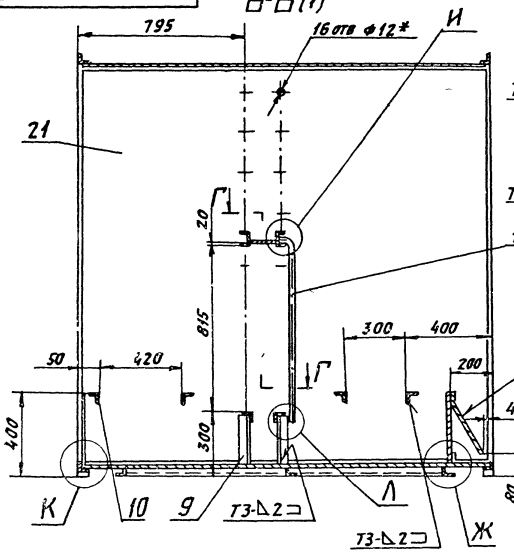

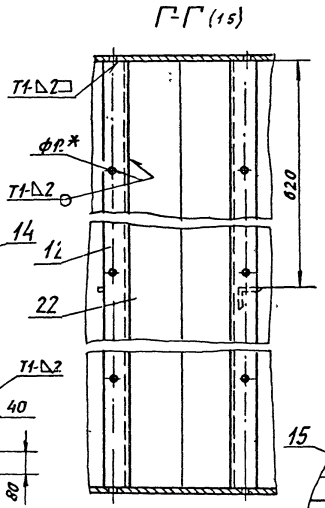

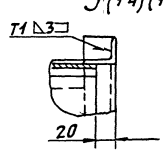

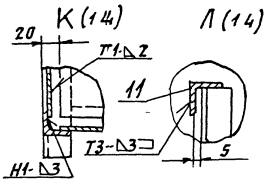

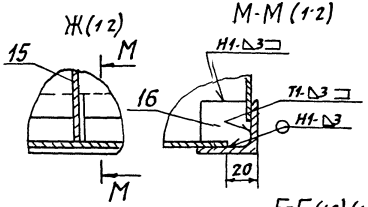

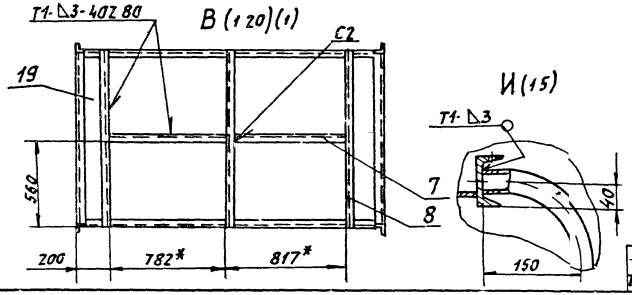

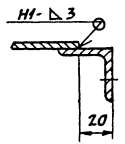

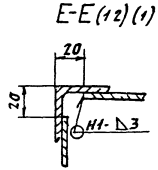

Изм	Лист	№ докум.	Подп.	Дата	А1А 425 030СБ	Лист 2

Серия 5.904-75.94 Выпуск 1-9

1А425 024

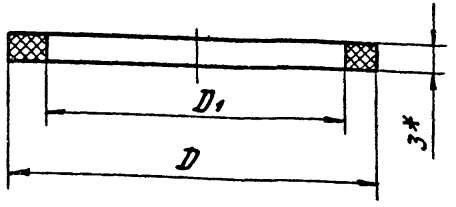

Обозначение	Размеры, мм		Масса, кг
	D	D1	
А1А425 024	45	37	0,003
-01	30	11	0,001

1 * Размер для справок

2 H16, h16

Изм.	Лист	№ докум.	Подп.	Дата
Разраб.		Чебоксаров		
Пров.		Фрадкин		
Нач. гр.		Фрадкин		
Гл. спец.		Грановский		
Н. контр.		Литвак		
Утв.		Спивак		

А1А 425 024

Шайба

Пластина 1Н I-ТМКЦ-М-3 ГОСТ 7338-90

Лит	Масса	Масштаб
И	СМ ТАБЛ	—
Лист	Листов 1	

САНТЕХНИИПРОЕКТ

Формат А4

Инв. № подл. | Подп. и дата | Взам. инв. № | Инв. № дубл. | Подп. и дата

1А424 031

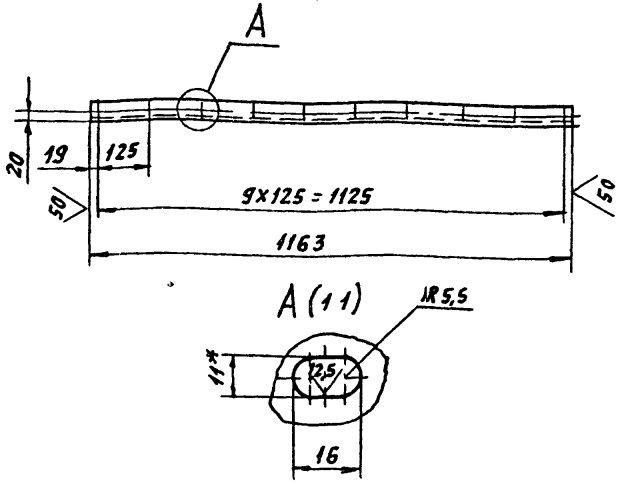

1. * Размер для справок

2 H14, h14, $\pm \frac{t2}{2}$

Изм.	Лист	№ докум.	Подп.	Дата
Разраб.		Чебоксаров		
Пров.		Фрадкин		
Нач. гр.		Фрадкин		
Гл. спец.		Грановский		
Н. контр.		Литвак		
Утв.		Спивак		

А1А 425 031

Планка

Уголок 35х35х3 ГОСТ 8509-86 / Ст3 ГОСТ 5315-88

Лит	Масса	Масштаб
И	1,8	1:10
Лист	Листов 1	

САНТЕХНИИПРОЕКТ

Ц00194-10 21 Формат А4

Инв. № подл. | Подп. и дата | Взам. инв. № | Инв. № дубл. | Подп. и дата

Выпуск 1-9

Серия 5 904-75 94

А1А 425 032

А1А 425 032 – изображено

А1А 425 032-01 – зеркальное отражение

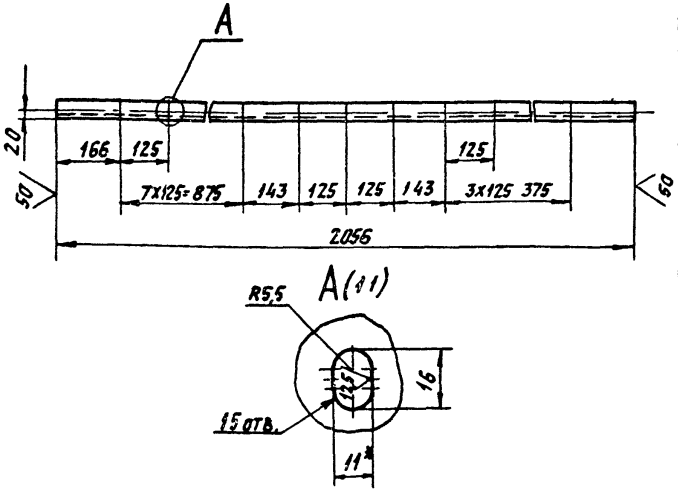

1 * Размер для справок

2 H14, h14, $\pm \frac{t_2}{2}$

Изм	Лист	№ докум	Подп	Дата
Разраб		Чебоксаров		
Пров		Фрадкин		
Нач гр		Фрадкин		
Гл. спец		Грановский		
Н контр		Литвак		
Утв		Спивак		

А1А 425 032

Планка

Лит	Масса	Масшт
И	3,4	1 10

Лист | Листов 1

Уголок 35x35x3 ГОСТ 8509-86 / Ст3 ГОСТ 535-88

Сантехниипроект

Формат А4

А1А 425 037

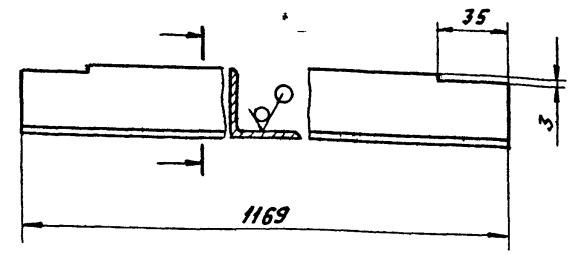

Неуказанные предельные отклонения размеров h14, $\pm \frac{t_2}{2}$

Изм	Лист	№ докум	Подп	Дата
Разраб		Чебоксаров		
Пров		Фрадкин		
Нач гр		Фрадкин		
Гл. спец		Грановский		
Н контр		Литвак		
Утв		Спивак		

А1А 425 037

Планка

Лит	Масса	Масшт
И	1,9	1 2

Лист | Листов 1

Уголок 35x35x3 ГОСТ 8509 86 / Ст3 ГОСТ 535 88

Сантехниипроект

Ц00194-10 22

Формат А4

Серия 5.904-75.94 Выпуск 1-0

А1А425 041

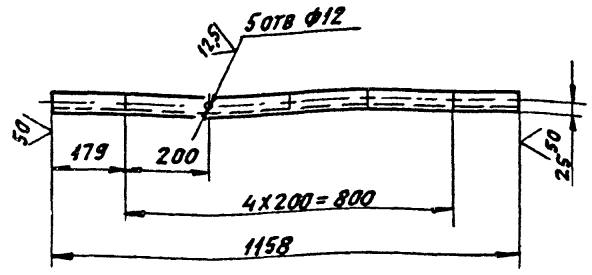

Неуказанные предельные отклонения размеров: $H14, h14, \pm\frac{IT}{2}$

					А1А 425 041		
Изм.	Лист	№ докум.	Подп.	Дата	Перекладина	Лит.	Масса	Масшт.
Разраб.		Чебоксаров				Н	2,8	1:10
Пров.		Фрадкин				Лист	Листов 1
Нач. гр.		Фрадкин					
Гл. спец.		Грановский			Уголок 40х4 ГОСТ 8509-86 Ст3 ГОСТ 535-88	САНТЕХНИИПРОЕКТ	
Н. контр.		Литвак					
Утв.		Спивак					

Инв. № подл. | Подп. и дата | Взам. инв. № | Инв. № дубл. | Подп. и дата

Формат А4

А1А425 043

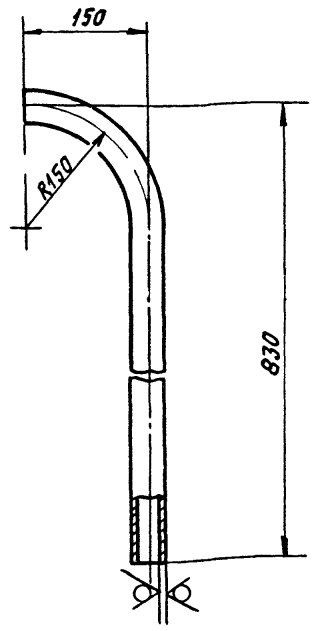

Неуказанные предельные отклонения размеров $\pm\frac{t_2}{2}$

					А1А 425.043		
Изм.	Лист	№ докум.	Подп.	Дата	Труба сливная	Лит.	Масса	Масшт.
Разраб.		Чебоксаров				Н	2,7	1:5
Пров.		Фрадкин				Лист	Листов 1
Нач. гр.		Фрадкин					
Гл. спец.		Грановский			Труба 40х3 ГОСТ 3262-75	САНТЕХНИИПРОЕКТ	
Н. контр.		Литвак					
Утв.		Спивак					

Инв. № подл. | Подп. и дата | Взам. инв. № | Инв. № дубл. | Подп. и дата

А1А 425 042

Серия 5904-75 94 Выпуск 1-9

Инв.№ подл. | Подп. и дата | Взам. инв.№ | Инв.№ дубл. | Подп. и дата

Рис 1

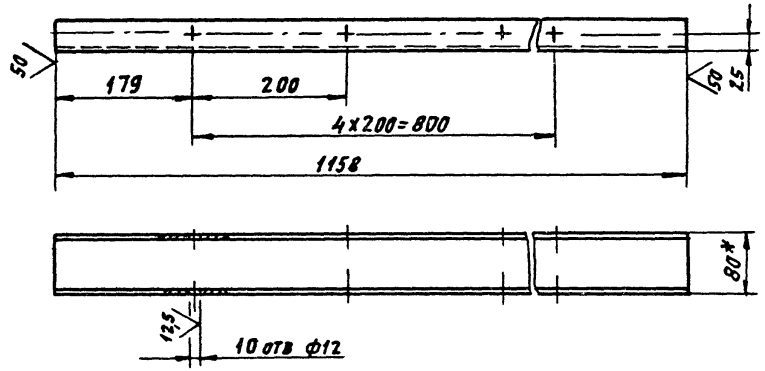

Обозначение	Рис
А1А 425 042	1
-01	2

Рис 2

Остальное- см рис 1

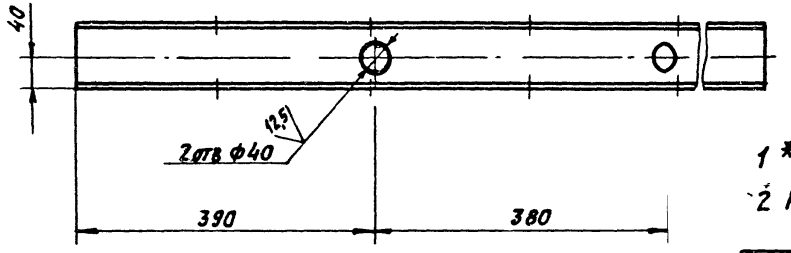

1 * Размер для справок

2 H14, h14, $\pm \frac{t2}{2}$

Разраб.	Чебоксаров			
Пров	Фрядкин			
Нач гр	Фрядкин			
Гл.спец	Ураковский			
Н.контр	Литвак			
Утв	Спивак			

А1А425 042

Перекладина

Лит	Масса	Масшт
И	8,2	1:10

Лист | Листов 1

Швеллер 8 ГОСТ 8240-89 / Ст3 ГОСТ 535-88

Сантехнипроект

Ц 00194-10 241 Формат А3

Серия 5.904-75.94 Выпуск 1-9

Инв.№подл. | Подп. и дата | Взам. инв.№ | Инв.№дубл. | Подп. и дата

А14425.045

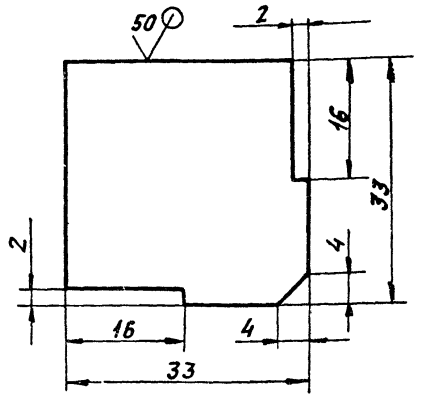

Неуказанные предельные отклонения размеров: $h14; \pm \frac{t_2}{2}$

Изм.	Лист	№ докум.	Подп.	Дата
Разраб.		Чебоксаров		
Пров.		Фрядкин		
Нач. гр.		Фрядкин		
Гл. спец.		Урановский		
Н. контр.		Литвак		
Утв.		Спивак		

А1А 425.045

Пластина

Лит	Масса	Масшт.
Н	0,02	2:1

Лист | Листов 1

Лист 2.0 ГОСТ 19903-74
ОК360В ГОСТ 16523-89

САНТЕХНИИПРОЕКТ

Формат А4

А14425.047

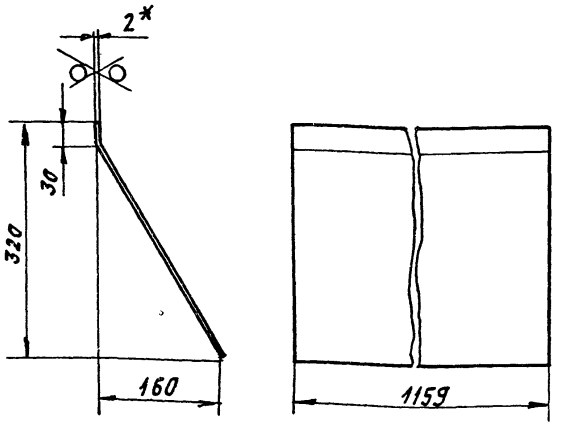

1.* Размер для справок.

2. $h14; \pm \frac{t_2}{2}$

Изм.	Лист	№ докум.	Подп.	Дата
Разраб.		Чебоксаров		
Пров.		Фрядкин		
Нач. гр.		Фрядкин		
Гл. спец.		Урановский		
Н. контр.		Литвак		
Утв.		Спивак		

А1А 425.047

Стенка

Лит	Масса	Масшт.
Н	6,2	1:5

Лист | Листов 1

Лист 2.0 ГОСТ 19903-74
ОК360В ГОСТ 16523-89

САНТЕХНИИПРОЕКТ

Формат А4

Серия 5.904-75'94 Выпуск 1-9

1А425.049

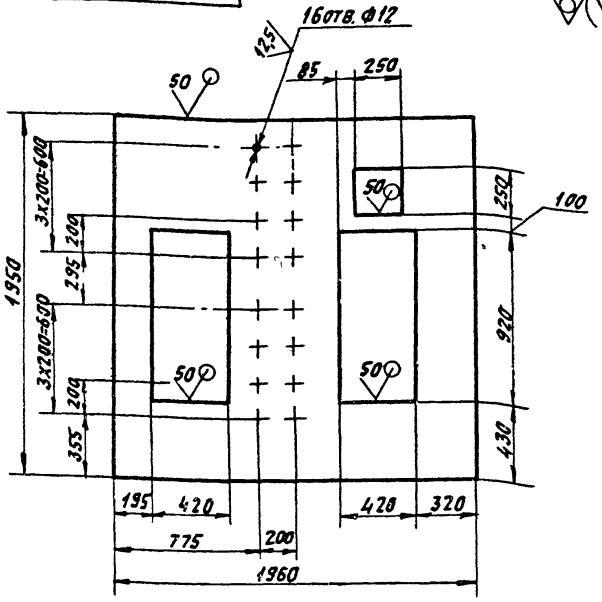

Неуказанные предельные отклонения размеров: H14; h14; $\pm \frac{t_2}{2}$.

Изм.	Лист	N докум.	Подп.	Дата
Разраб		Чебоксаров		
Пров		Фрядкин		
Нач. гр		Фрядкин		
Гл. спец		Рановский		
Н. контр		Литвак		
Утв.		Сливак		

1А 425 049

Стенка

Лит.	Масса	Масштаб
И	57,0	1:20
Лист	Листов 1	

Лист 2.0 ГОСТ 19903-74 ОК 3608 ГОСТ 16523-89

САНТЕХНИИПРОЕКТ

Формат А4

Инв. № подл. | Подп. и дата | Взам. инв. № | Инв. № дубл. | Подп. и дата

1А425.051

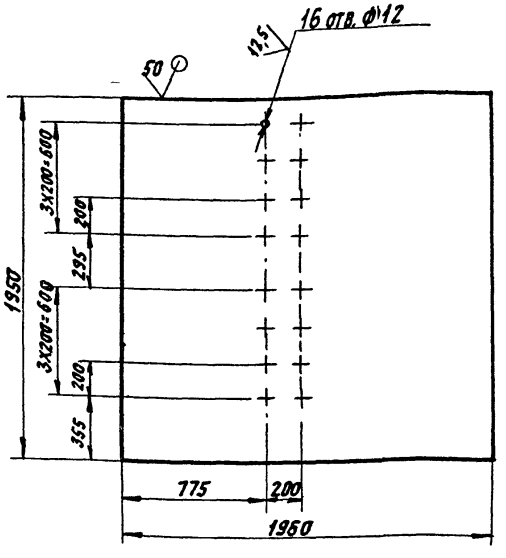

Неуказанные предельные отклонения размеров: H14, h14, $\pm \frac{t_2}{2}$.

Изм.	Лист	N докум.	Подп.	Дата
Разраб		Чебоксаров		
Пров		Фрядкин		
Нач гр		Фрядкин		
Гл. спец		Рановский		
Н. контр		Литвак		
Утв.		Сливак		

1А 425. 051

Стенка

Лит.	Масса	Масштаб
И	58,1	1:20
Лист	Листов 1	

Лист 2.0 ГОСТ 19903-74 ОК 3608 ГОСТ 16523-89

САНТЕХНИИПРОЕКТ

Формат А4

Инв. № подл. | Подп. и дата | Взам. инв. № | Инв. № дубл. | Подп. и дата

Формат	Зона	Поз.	Обозначение	Наименование	Кол.	Примечание
				Документация		
А4			А1А 425.060 СБ	Сборочный чертеж		
				Детали		
Б4		1	А1А 425.061	Пруток		
				Круг 10 ГОСТ 2590-88		
				Ст 3 ГОСТ 535-88		
				L=480-4,0	14	0,3 кг
Б4		2	А1А 425.062	Пруток		
				Круг 10 ГОСТ 2590-88		
				Ст 3 ГОСТ 535-88		
				L=1100-6,3	5	0,68 кг

Инв.№ подл. | Подп. и дата | Взам. инв.№ | Инв.№ дубл. | Подп. и дата

Изм.	Лист	№ докум.	Подп.	Дата
Разраб.		Чебоксаров		
Пров.		Фрадкин		
Нач. гр.		Фрадкин		
Н. контр.		Литвак		
Утв.		Спивак		

А1А 425.060

Решетка ходовая

Лит.	Масса	Масштаб
И		1

Сантехниипроект

Формат А4

Формат	Зона	Поз.	Обозначение	Наименование	Кол.	Примечание
				Документация		
А4			А1А 425.070 СБ	Сборочный чертеж		
				Детали		
Б4		1	А1А 425.071	Пруток		
				Круг 10 ГОСТ 2590-88		
				Ст 3 ГОСТ 535-88		
				L=360-3,6	14	0,22 кг
Б4		2	А1А 425.072	Пруток		
				Круг 10 ГОСТ 2590-88		
				Ст 3 ГОСТ 535-88		
				L=1100-6,6	3	0,68 кг

Инв.№ подл. | Подп. и дата | Взам. инв.№ | Инв.№ дубл. | Подп. и дата

Изм.	Лист	№ докум.	Подп.	Дата
Разраб.		Чебоксаров		
Пров.		Фрадкин		
Нач. гр.		Фрадкин		
Н. контр.		Литвак		
Утв.		Спивак		

А1А 425.070

Решетка ходовая

Лит.	Масса	Масштаб
И		1

Сантехниипроект

Серия 5.904-75.94 Выпуск 1-9

А1А 425 070 СБ

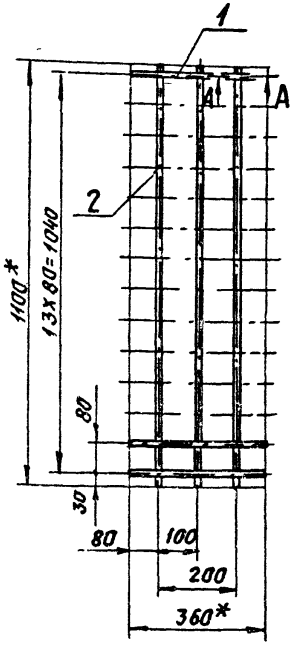

А-А (1:1)

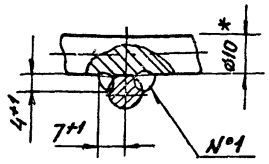

1 * Размеры для справок

2 $\pm \frac{t_2}{2}$

3 Сварной шов №1 - сварка ручная электродуговая

Изм.	Лист	№ докум.	Подп.	Дата
Разраб.		Чебоксаров		
Пров.		Фрядкин		
Нач. гр.		Фрядкин		
Гл. спец.		Грановский		
Н. контр.		Лутвак		
Утв.		Спивак		

А1А 425.070 СБ

Решетка ходовая

Лит	Масса	Масштаб
И	5,6	1:10

Лист | Листов 1

САНТЕХНИИПРОЕКТ

Инв. № подл. | Подп. и дата | Взам. инв. № | Инв. № дубл. | Подп. и дата

Формат А4

А1А 425 060 СБ

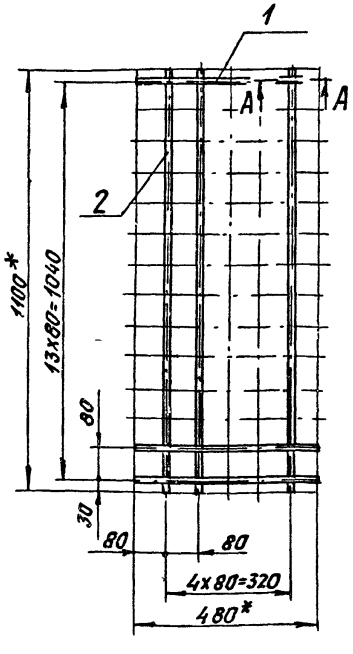

А-А (1:1)

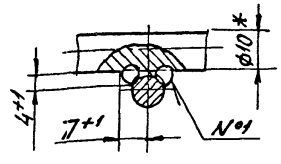

1. * Размеры для справок.

2. $\pm \frac{t_2}{2}$

3. Сварной шов №1 - сварка ручная электродуговая

Изм.	Лист	№ докум.	Подп.	Дата
Разраб.		Чебоксаров		
Пров.		Фрядкин		
Нач. гр.		Фрядкин		
Гл. спец.		Грановский		
Н. контр.		Лутвак		
Утв.		Спивак		

А1А 425 060 СБ

Решетка ходовая

Лит	Масса	Масштаб
И	8,1	1:10

Лист | Листов 1

САНТЕХНИИПРОЕКТ

Инв. № подл. | Подп. и дата | Взам. инв. № | Инв. № дубл. | Подп. и дата

Выпуск 1-9

Серия 5.904-75.94

Формат	Зона	Поз.	Обозначение	Наименование	Кол.	Примечание
				Документация		
А4			А1А 425.080 СБ	Сборочный чертеж		
				Детали		
А4		1	А1А 425.081	Стояк	1	
А4		2	А1А 425.082	Патрубок	11	
				Стандартные изделия		
		3		Колпак 50 ГОСТ 8962-75	1	

Инв. № подл. | Подп. и дата | Взам. инв. № | Инв. № дубл. | Подп. и дата

Изм.	Лист	№ докум.	Подп.	Дата
Разраб.		Чебоксаров		
Пров.		Фрайкин		
Нач. гр		Фрайкин		
Н. контр		Литвак		
Утв.		Спивак		

А1А 425.080

Стояк коллектора

Лит.	Масса	Масштаб
И		

Лист	Листов
1	1

САНТЕХНИИПРОЕКТ

Формат А4

Формат	Зона	Поз.	Обозначение	Наименование	Кол.	Примечание
				Документация		
А4			А1А 425.090 СБ	Сборочный чертеж		
				Детали		
А4		1	А1А 425.091	Патрубок	1	
А4		2	А1А 425.092	Патрубок	3	
Б4		3	А1А 425.093	Заглушка		
				Лист $\frac{5.0}{Ст\ 3}$ ГОСТ 19903-74 / ГОСТ 14637-89		
				Ф100-2,2	1	0,3 кг
				Стандартные изделия		
		4		Фланец 1-80-16 ГОСТ 12820-80	1	

Инв. № подл. | Подп. и дата | Взам. инв. № | Инв. № дубл. | Подп. и дата

Изм.	Лист	№ докум.	Подп.	Дата
Разраб.		Чебоксаров		
Пров.		Фрайкин		
Нач. гр		Фрайкин		
Н. контр		Литвак		
Утв.		Спивак		

А1А 425.090

Коллектор

Лит.	Масса	Масштаб
И		

Лист	Листов
1	1

САНТЕХНИИПРОЕКТ

АТА 425 080 СБ

Серия 5.904-75.94 Выпуск 1-9

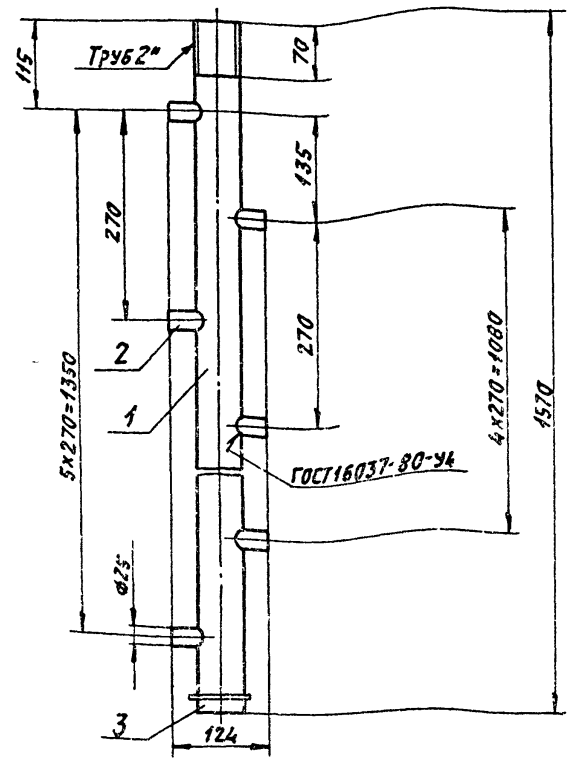

Размеры для справок.

Изм.	Лист	№ докум.	Подп.	Дата
Разраб.		Чебоксаров		
Пров.		Фрадкин		
Нач. гр.		Фрадкин		
Гл. спец.		Грановский		
Н. контр.		Литвак		
Утв.		Спивак		

А1А 425.080 СБ

Стояк коллектора

Лит.	Масса	Масштаб
И	8,5	1:5

Лист | Листов 1

СантехНИИпроект

Формат А4

Инв. № подл. | Подп. и дата | Взам. инв. № | Инв. № дубл. | Подп. и дата

АТА 425. 081

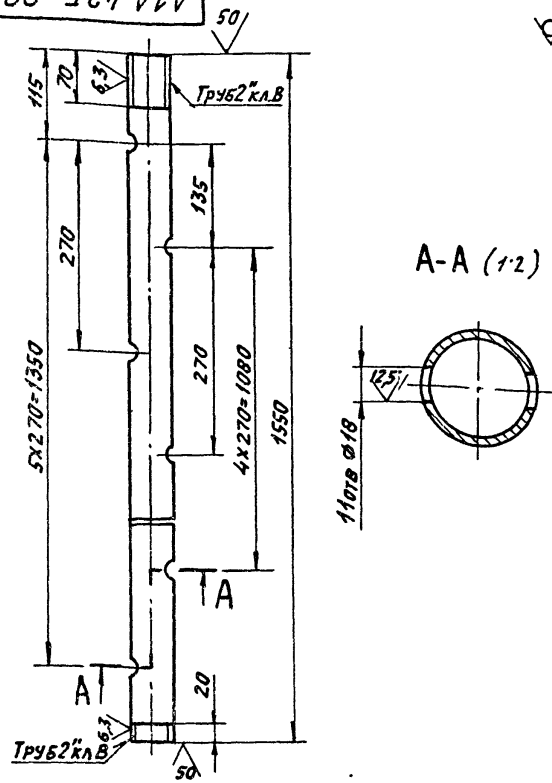

А-А (1:2)

Неуказанные предельные отклонения размеров: $H14; h14; \pm \frac{t_2}{2}$

Изм.	Лист	№ докум.	Подп.	Дата
Разраб.		Чебоксаров		
Пров.		Фрадкин		
Нач. гр.		Фрадкин		
Гл. спец.		Грановский		
Н. контр.		Литвак		
Утв.		Спивак		

А1А 4.25 081

Стояк

Лит.	Масса	Масштаб
И	7,6	1:5

Лист | Листов 1

Труба 50х3,5 ГОСТ 3262-75

СантехНИИпроект

Инв. № подл. | Подп. и дата | Взам. инв. № | Инв. № дубл. | Подп. и дата

АТА425 090 СБ

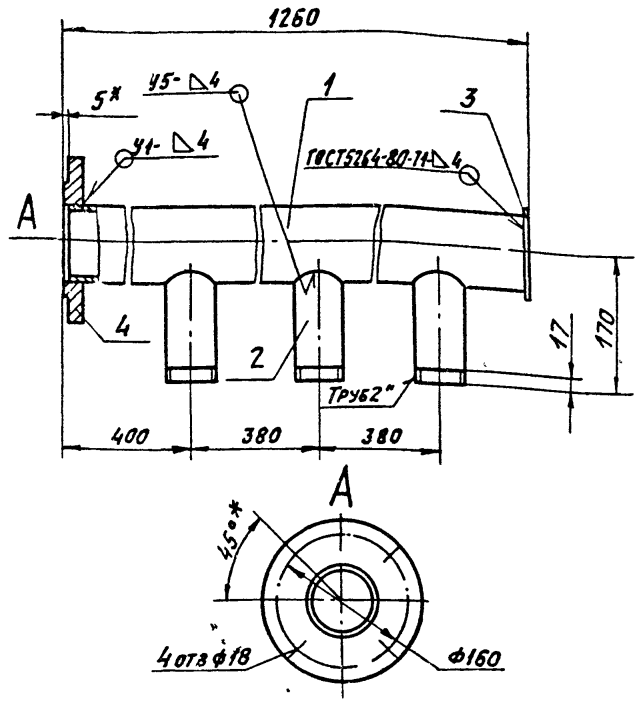

1. Размеры, кроме обозначенных знаком *, для справок.
2. $\pm \frac{t_2}{2}$
3. Сварные швы У1 и У5 по ГОСТ 16037-80.

Изм	Лист	№ докум.	Подп.	Дата
Разраб		Чебоксаров		
Пров		Фрядкин		
Нач. гр.		Фрядкин		
Гл. спец.		Грановский		
Н. контр.		Литвак		
Утв.		Спивак		

А1А 425.090 СБ

Коллектор

Лит.	Масса	Масштаб
И	16,5	1:5
Лист	Листов 1	

САНТЕХНИИПРОЕКТ

Формат А4

АТА425 091

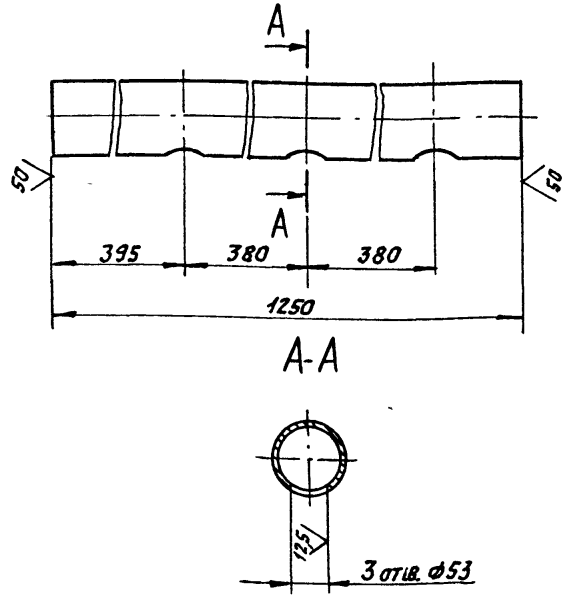

Неуказанные предельные отклонения размеров: $H14, h14, \pm \frac{t_2}{2}$

Изм	Лист	№ докум.	Подп.	Дата
Разраб		Чебоксаров		
Пров		Фрядкин		
Нач. гр.		Фрядкин		
Гл. спец.		Грановский		
Н. контр.		Литвак		
Утв.		Спивак		

А1А 425.091

Патрубок

Лит.	Масса	Масштаб
И	10,4	1:5
Лист	Листов 1	

Труба 80х3,5 ГОСТ 31262-75

САНТЕХНИИПРОЕКТ

Формат А4

Формат	Зона	Поз	Обозначение	Наименование	Кол.	Примечание
				Документация		
А4			А1А. 425 100 СБ	Сборочный чертеж		
				Детали		
А4		1	А1А 425. 101	Патрубок	1	
А4		2	А1А 425 102	Патрубок	1	
А4		3	А1А 425 103	Воронка	1	
А4		4	А1А 425 104	Кронштейн	4	
Б4		5	А1А 425 105	Крышка		
				Лист 2,0 ГОСТ 19903-74		
				ОК 3608 ГОСТ 16523-89		
				Ф 230-2,9	1	0,65 кг
Б4		6	А1А 425 106	Заглушка		
				Лист 4,0 ГОСТ 19903-74		
				Ст 3 ГОСТ 14637-89		
				Ф120-2,2	1	0,36 кг

Инв.№ подл. | Подп. и дата | Взам. инв.№ | Инв.№ дубл. | Подп. и дата

Изм.	Лист	№ докум.	Подп.	Дата
Разраб.				
Пров.				
Нач. гр.				
Н. контр.				
Утв.		Сливак		

А1А 425 100

Перелив

Лит	Лист	Листов
И		1

САНТЕХНИИПРОЕКТ

Формат А4

Формат	Зона	Поз	Обозначение	Наименование	Кол.	Примечание
				Документация		
А4			А1А 425. 110 СБ	Сборочный чертеж		
				Детали		
А4		1	А1А 425 111	Планка	4	
А4		2	А1А 425 112	Планка	4	
Б4		3	А1А 425 113	Сетка		
				Сетка №1,6-0,5		
				ГОСТ 3826-82		
				320-3,6х.565-4,4	1	0,06 кг
А4		4	А1А 425 114	Ручка	1	
				Стандартные изделия		
		5		Заклепка 2х8.01		
				ГОСТ 10300-80	16	

Инв.№ подл. | Подп. и дата | Взам. инв.№ | Инв.№ дубл. | Подп. и дата

Изм.	Лист	№ докум.	Подп.	Дата
Разраб.		Чебоксаров		
Пров.		Фрадкин		
Нач. гр.		Фрадкин		
Н. контр.		Литвак		
Утв.		Сливак		

А1А 4.25. 110

Фильтр сетчатый

Лит	Лист	Листов
И		1

САНТЕХНИИПРОЕКТ

Серия 5 904-75 94 Выпуск 1-9

А1А 425.092

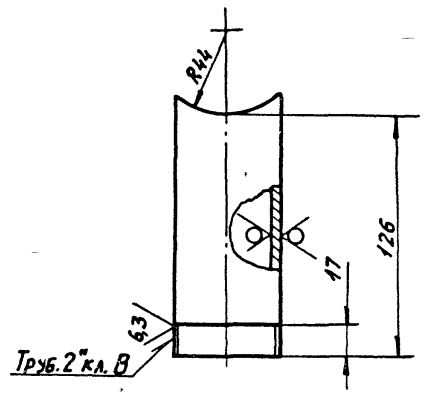

Неуказанные предельные отклонения размеров: h14; $\pm \frac{t_2}{2}$

Изм	Лист	N докум	Подп	Дата
Разраб		Чебоксаров		
Пров		Фрадкин		
Нач гр		Фрадкин		
Гл спец		Грановский		
Н контр		Литвак		
Утв.		Спивак		

А1А 425.092

Патрубок

Лит.	Масса	Масш.
И	0,6	1:2

Лист | Листов 1

Труба 50х3,5 ГОСТ 3262-75

Сантехниипроект

Формат А4

А1А 425 100 СБ

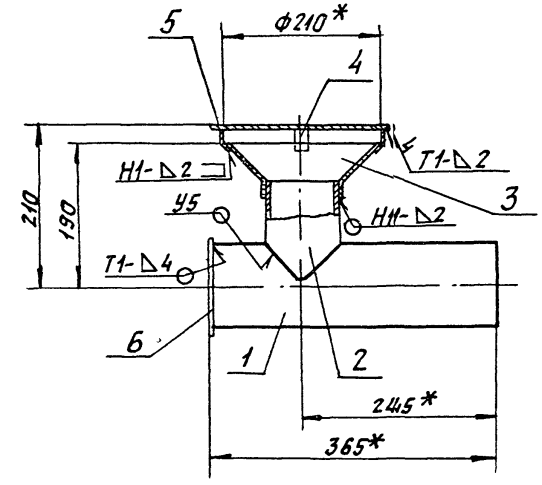

1. * Размеры для справок.
2. $\pm \frac{t_2}{2}$.
3. Сварные швы Н1; Т1- по ГОСТ 5264-80; сварной шов У5 по ГОСТ 16037-80.

Изм	Лист	N докум	Подп	Дата
Разраб		Чебоксаров		
Пров.		Фрадкин		
Нач гр		Фрадкин		
Гл. спец		Грановский		
Н. контр		Литвак		
		Спивак		

А1А 425.100 СБ

Перелив

Лит.	Масса	Масшт.
И	5,7	1:5

Лист | Листов 1

Сантехниипроект

Ц00194-10 33 Формат: А4

Серия 5.904-75.94 Выпуск 1-9

А1А 425.110 СБ

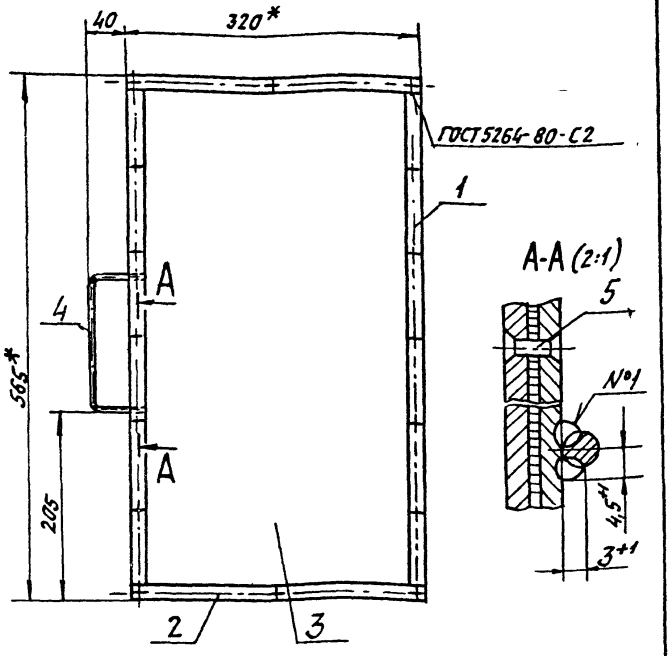

1. * Размеры для справок.
2. $\pm \frac{t_2}{2}$
3. Сварной шов №1- сварка ручная дуговая.

Изм.	Лист	N докум.	Подп.	Дата
Разраб.		Чебоксаров		
Пров.		Фрадкин		
Нач. гр.		Фрадкин		
Гл. спец.		Рябовский		
Н. контр.		Литвак		
Утв.		Спивак		

А1А 425 110 СБ

Фильтр сетчатый

Лит.	Масса	Масштаб
И	1,6	1:4
Лист	Листов 1	

САНТЕХНИИПРОЕКТ

Формат А4

А1А 425.112

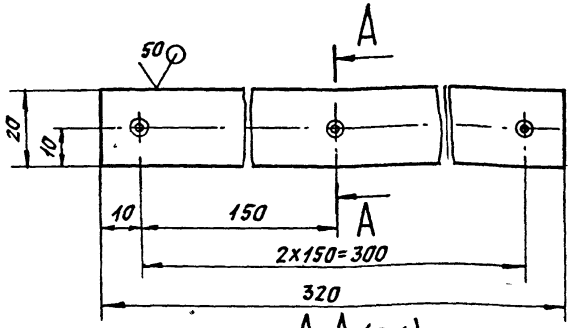

А-А (2:1)

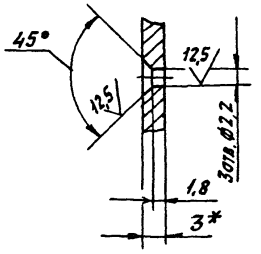

1 * Размер для справок.
2. H14; h14; $\pm \frac{t_2}{2}$

Изм.	Лист	N докум.	Подп.	Дата
Разраб.		Чебоксаров		
Пров.		Фрадкин		
Нач. гр.		Фрадкин		
Гл. спец.		Рябовский		
Н. контр.		Литвак		
Утв.		Спивак		

А1А 425 112

Планка

Лит.	Масса	Масштаб
И	0,2	1:1
Лист	Листов 1	

Лист 3,0 ГОСТ 19903-74 ОК 360В ГОСТ 16523-89

САНТЕХНИИПРОЕКТ

400194-10 3.44

Формат А4

Серия 5.904-75.94 Выпуск 1-9

А1А425.103

50

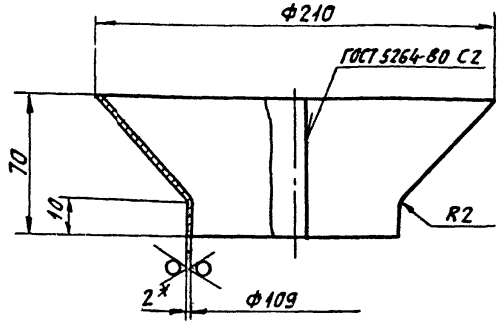

1.* Размер для справок.

2 H14, h14, $\pm \frac{t_2}{2}$

Изм.	Лист	№ докум.	Подп.	Дата
Разраб.		Небоксаров		
Пров.		Фрадкин		
Нач. гр.		Фрадкин		
Гл. спец.		Грановский		
Н. контр.		Лигвак		
Утв.		Спивак		

А1А 425. 103

Воронка

Лит	Масса	Масштаб
И	0,3	1:2

Лист | Листов 1

Лист 2.0 ГОСТ 19903-74
ВК3608 ГОСТ 16523-89

САНТЕХНИИПРОЕКТ

Формат А4

Инв. № подл. | Подп. и дата | Взам. инв. № | Инв. № дубл. | Подп. и дата

А1А425 101

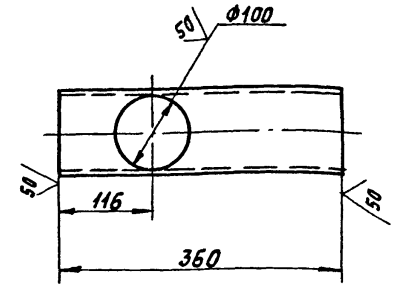

Неуказанные предельные отклонения размеров H14, h14, $\pm \frac{t_2}{2}$

Изм.	Лист	№ докум.	Подп.	Дата
Разраб.		Чеботаров		
Пров.		Фрадкин		
Нач. гр.		Фрадкин		
Гл. спец.		Грановский		
Н. контр.		Лигвак		
Утв.		Спивак		

А1А 425 101

Патрубок

Лит	Масса	Масштаб
И	3,4	1:5

Лист | Листов 1

Труба 108х4 ГОСТ 87.32-78
Д ГОСТ 8731-87

САНТЕХНИИПРОЕКТ

Инв. № подл. | Подп. и дата | Взам. инв. № | Инв. № дубл. | Подп. и дата

Серия 5.904-15.94 Выпуск 1-9

А1А 425 102

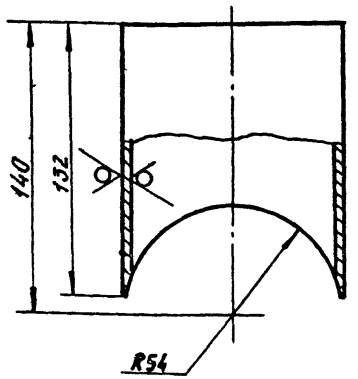

Неуказанные предельные отклонения размеров: $H14, \pm \frac{t_2}{2}$

Изм.	Лист	№ докум.	Подп.	Дата
Разраб.		Чебоксаров		
Пров.		Фрадкин		
Нач. гр.		Фрадкин		
Гл. спец.				
Н. контр.		Литвак		
Утв.		Спивак		

А1А 425.102

Патрубок

Лит	Масса	Масштаб
И	1,4	1:2

Лист 1 Листов 1

Труба 108х4 ГОСТ 8732-78 / Д ГОСТ 8731-87

САНТЕХНИИПРОЕКТ

Формат А4

Инв. № подл. | Подп. и дата | Взам. инв. № | Инв. № дубл. | Подп. и дата

А1А 425.104

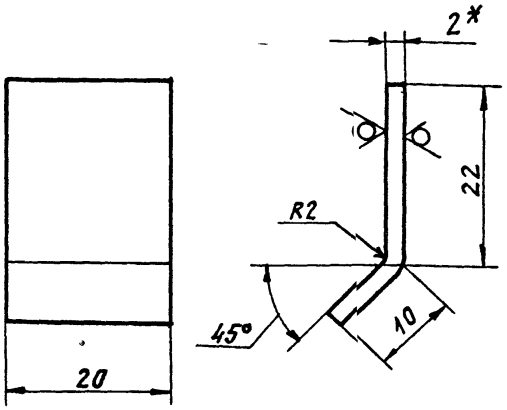

1 * Размер для справок

2 $h14, \pm \frac{t_2}{2}$

Изм.	Лист	№ докум.	Подп.	Дата
Разраб.		Чебоксаров		
Пров.		Фрадкин		
Нач. гр.		Фрадкин		
Гл. спец.		Ярцевский		
Н. контр.		Литвак		
Утв.		Спивак		

А1А 425 104

Кронштейн

Лит	Масса	Масштаб
И	0,01	2:1

Лист 1 Листов 1

Лист 2,0 ГОСТ 19903-74 / ОК 360В ГОСТ 16523-89

САНТЕХНИИПРОЕКТ

Инв. № подл. | Подп. и дата | Взам. инв. № | Инв. № дубл. | Подп. и дата

А1А 425 111

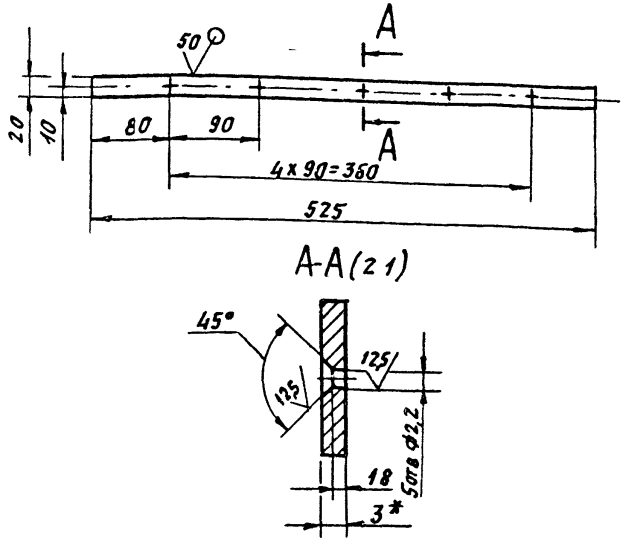

1. * Размер для справок
2 H14, h14; $\pm \frac{t_2}{2}$

Изм.	Лист	№ докум.	Подп.	Дата	А1А 425 111			
Разраб.		Чебоксаров			Планка	Лит.	Масса	Масштаб
Пров.		Фрядкин				И	0,3	1:4
Нач. гр.		Фрядкин				Лист	Листов 1	
Гл. спец.		Грановский			Лист 30 ГОСТ 19903-74 / ОК 3608 ГОСТ 16523-89	САНТЕХНИИПРОЕКТ		
Н. контр.		Литвак						
Утв.		Спивак						

Инв. № подл. | Подп. и дата | Взам. инв. № | Инв. № дубл. | Подп. и дата

Формат А4

А1А 425 114

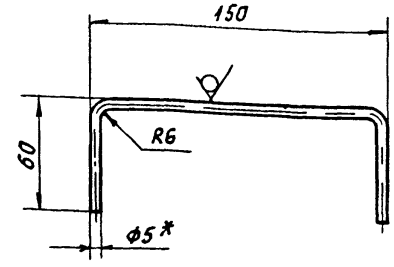

1 * Размер для справок
2 h14, $\pm \frac{t_2}{2}$

Изм.	Лист	№ докум.	Подп.	Дата	А1А 425 114			
Разраб.		Чебоксаров			Ручка	Лит.	Масса	Масштаб
Пров.		Фрядкин				И	0,06	1:2
Нач. гр.		Фрядкин				Лист	Листов 1	
Гл. спец.		Грановский			Круг 50 ГОСТ 2590-88 / Ст 3 ГОСТ 535-88	САНТЕХНИИПРОЕКТ		
Н. контр.		Литвак						
Утв.		Спивак						

Инв. № подл. | Подп. и дата | Взам. инв. № | Инв. № дубл. | Подп. и дата

400194-10 (37)

Формат А4

МГП «Информреклама издат» Зак. 326 Тир 100

gost.e-ecolog.ru