ТИПОВЫЕ КОНСТРУКЦИИ ИЗДЕЛИЯ И УЗЛЫ ЗДАНИЙ И СООРУЖЕНИЙ

СЕРИЯ 5.904-75.94

КАМЕРЫ ПРИТОЧНЫЕ ВЕНТИЛЯЦИОННЫЕ ПРОИЗВОДИТЕЛЬНОСТЬЮ от 10 до 125 тыс. м³/ч

ВЫПУСК 1-8

ОРОСИТЕЛЬНАЯ СЕКЦИЯ ДЛЯ ПРИТОЧНОЙ КАМЕРЫ 2ПК10.

РАБОЧИЕ ЧЕРТЕЖИ

Ц 00194-09

gost.e-ecolog.ru

ТИПОВЫЕ КОНСТРУКЦИИ, ИЗДЕЛИЯ И УЗЛЫ ЗДАНИЙ И СООРУЖЕНИЙ

СЕРИЯ 5.904-75.94

КАМЕРЫ ПРИТОЧНЫЕ ВЕНТИЛЯЦИОННЫЕ ПРОИЗВОДИТЕЛЬНОСТЬЮ

от 10 до 125 тыс. м³/ч

ВЫПУСК 1-8

ОРОСИТЕЛЬНАЯ СЕКЦИЯ ДЛЯ ПРИТОЧНОЙ КАМЕРЫ 2ПК10.

РАБОЧИЕ ЧЕРТЕЖИ

РАЗРАБОТАНЫ:

ГПКНИИ САНТЕХНИИПРОЕКТ

ГЛАВНЫЙ ИНЖЕНЕР ИНСТИТУТА Л.А. Степанов

ГЛАВНЫЙ ИНЖЕНЕР ПРОЕКТА В.А. Спивак

УТВЕРЖДЕНЫ

ГЛАВПРОЕКТОМ ГОССТРОЯ РОССИИ, ПИСЬМО от 25.02.94. №9-3-2/34И ВВЕДЕНЫ В ДЕЙСТВИЕ ГПКНИИ САНТЕХНИИПРОЕКТ с 30.06.94, ПРИКАЗ от 01.03. 1994г №7

Обозначение	Наименование	Стр.
А1А424.000-ТО	Секция оросительная для приточной камеры 2ПК10. Техническое описание	4
А1А424.000	Секция оросительная для приточной камеры 2ПК10	5
А1А424.011	Крышка	6
А1А424.000 СБ	Секция оросительная для приточной камеры 2ПК10	7
А1А424.012	Сепаратор входной	8
А1А424.010	Корпус секции	9
А1А424.092	Патрубок	10
А1А424.010 СБ	Корпус секции	11
А1А424.014 А1А424.015	Труба всасывающая Лист опорный	13
А1А424.016	Патрубок	14

Обозначение	Наименование	Стр.
А1А424.018	Бабышка	14
А1А424.017 А1А424.019	Пробка Прокладка	15
А1А424.021 А1А424.023	Направляющая Манжета	16
А1А424.030	Каркас	17
А1А424.013	Гребенка	18
А1А424.030 СБ	Каркас	19
А1А424.031 А1А424.032	Планка Планка	21
А1А424.034 А1А424.038	Планка Планка	22
А1А424.039 А1А424.045	Планка Гребенка	23
А1А424.049	Стенка	24

Обозначение	Наименование	Стр.
А1А424. 053	Стенка	24
А1А424. 046 А1А424. 047	Гребенка Стенка	25
А1А424. 055 А1А424. 056	Косынка Пластина	26
А1А424. 060 А1А424. 022	Решетка ходовая Поперечина	27
А1А424. 070 А1А424. 080	Решетка ходовая Стояк коллектора	28
А1А424. 081 А1А424. 082	Патрубок Стояк	29
А1А424. 060СБ А1А424. 080СБ	Решетка ходовая Стояк коллектора	30
А1А424. 090 А1А424. 100	Коллектор Перелив	31
А1А424. 101	Труба	32
А1А424. 102	Патрубок	32
А1А424. 103 А1А424. 123	Воронка Ручка	33
А1А424. 090СБ А1А424. 091	Коллектор Труба	34
А1А424. 070СБ А1А424. 100СБ	Решетка ходовая Перелив	35
А1А424. 110 А1А424. 120	Сепаратор Фильтр сетчатый	36
А1А424. 110СБ А1А424. 111	Сепаратор Сепаратор	37
А1А424. 104 А1А424. 121	Лапка Планка	38
А1А424. 112 А1А424. 120СБ	Перо Фильтр сетчатый	39

В настоящем выпуске приведены рабочие чертежи оросительной секции для камеры 2ПК10. В секции применены широкофакельные форсунки типа ШФ, позволяющие осуществлять остановку процесса тепломассообмена при достижении заданной конечной влажности, без воздушного байпаса в оросительной секции и калориферов второго подогрева.

Оросительная секция выполнена совмещенной с соединительной секцией и имеет удлиненный поддон. Длина той части оросительной секции, в которой осуществляется тепловлажная обработка воздуха, составляет 1250 мм и ограничена входным и выходным сепараторами, имеет герметический люк, над которым установлено окно. Длина другой части оросительной секции, которая служит соединительной секцией, составляет 750 мм. Эта часть ограничена выходными сепараторами и торцевой панелью и также имеет герметический люк.

Чертежи торцевой панели и ограждающей решетки заимствуются из чертежей соединительной секции соответствующего типоразмера (выпуск 1-1). Через гибкую вставку оросительная секция соединяется с вентилятором.

Выполнение поддона оросительной секции удлиненным, позволяет сделать его объем достаточным для эффективной работы циркуляционных насосов всей оросительной системы.

Выходные сепараторы для удобства монтажа, обслуживания и ремонта установлены в кассеты. Входные сепараторы выполнены в виде сменных пластин с горизонтальной осью и установлены наклонно в виде жалюзи.

Подвод воды в секцию осуществляется посредством двух коллекторов со стояками со взаимовстречным распылением воды.

В поддоне установлены фильтр для очистки воды, поплавковый клапан для подпитки поддона, водозаборное устройство и другое оборудование.

Чертежи смотрового окна, форсунки и поплавкового клапана приведены в выпуске 1-35 „Унифицированные узлы" настоящей серии.

Люк в оросительной секции выполняется по типовой серии 5.904-4.

Присоединение оросительной секции к вентилятору осуществляется через гибкие вставки, выполненные по типовой серии 5.904-38.

Инв.№ подл. | Подп. и дата | Взам.инв.№ | Инв.№ дубл. | Подп. и дата

Изм.	Лист	N докум.	Подп.	Дата
Разраб.		Литвак		
Пров.		Грановский		
Нач.гр.		Литвак		
Н.контр		Фридкин		
Утв.		Спивак		

А1А 424.000-ТО

Секция оросительная для приточной камеры 2ПК10. Техническое описание

Лит.	Лист	Листов
И		1

САНТЕХНИИПРОЕКТ

Выпуск 1-8
Серия 5.904-75.94

Форм	Зона	Поз.	Обозначение	Наименование	Кол.	Примечание
				Документация		
*)			А1А 424. 000 СБ	Сборочный чертеж		*) А4, А3
А3			А1А 424. 000-ТО	Техническое описание		
				Сборочные единицы		
А4		1	А1А 424. 010	Корпус секции	1	
				Материалы		
		2		Пластина-1Н-Т-ТКЩ-М ГОСТ 7338-90	1	кг
			Переменные данные	для исполнений:		
				А1А 424. 000		
				Сборочные единицы		
А4		3	А1А 417. 040	Панель торцевая	1	выпуск 1-1
А4		4	А1А 417. 060	Решетка ограждающая	1	выпуск 1-1

Инв.№ подл. | Подп. и дата | Взам. инв.№ | Инв.№ дубл. | Подп. и дата

Изм	Лист	N докум.	Подп.	Дата	А1А 424. 000			
Разраб.		Чебоксаров			Секция оросительная для приточной камеры 2ПК10	Лит	Лист	Листов
Пров.		Фрадкин				А	1	3
Нач.гр.		Фрадкин				Сантехниипроект		
Н.контр.		Литвак						
Утв.		Спивак						

Формат А4

Формат	Зона	Поз.	Обозначение	Наименование	Кол.	Примечание
				Стандартные изделия		
		5		Болт М10х35.36 ГОСТ 7798-70	39	
		6		Гайка М10.5 ГОСТ 5915-70	39	
				А1А 424. 000-01		
				Сборочные единицы		
А4		3	А1А 417. 040-01	Панель торцевая	1	выпуск 1-1
А4		4	А1А 417. 060-01	Решетка ограждающая	1	выпуск 1-1
				Стандартные изделия		
		5		Болт М10х35.36 ГОСТ 7798-70	41	
		6		Гайка М10.5 ГОСТ 5915-70	41	
				А1А 424. 000-02		
				Сборочные единицы		
А4		3	А1А 417. 070	Панель торцевая	1	выпуск 1-1
А4		4	А1А 417. 060	Решетка ограждающая	2	выпуск 1-1

Инв.№ подл. | Подп. и дата | Взам. инв.№ | Инв.№ дубл. | Подп. и дата

Изм	Лист	N докум.	Подп.	Дата	А1А 424. 000	Лист 2

Выпус 1-8

Серия 5.904-75.94

Формат	Зона	Поз.	Обозначение	Наименование	Кол.	Примечание
				Стандартные изделия		
		5		Болт М10х35.36		
				ГОСТ 7796-70	49	
		6		Гайка М10.5		
				ГОСТ 5915-70	49	
				А1А424.000-03		
				Сборочные единицы		
А4		3	А1А 424.070-01	Панель торцевая	1	Выпуск 1-1
А4		4	А1А 424.060-01	Решетка ограждающая	2	Выпуск 1-1
				Стандартные изделия		
		5		Болт М10х35.36		
				ГОСТ 7798-70	53	
		6		Гайка М10.5		
				ГОСТ 5915-70	53	

Инв. № подл. | Подп. и дата | Взам. инв. № | Инв. № дубл. | Подп. и дата

Изм.	Лист	№ докум.	Подп.	Дата	А1А 424.000	Лист 3

Формат: А4

6

А1А424.011

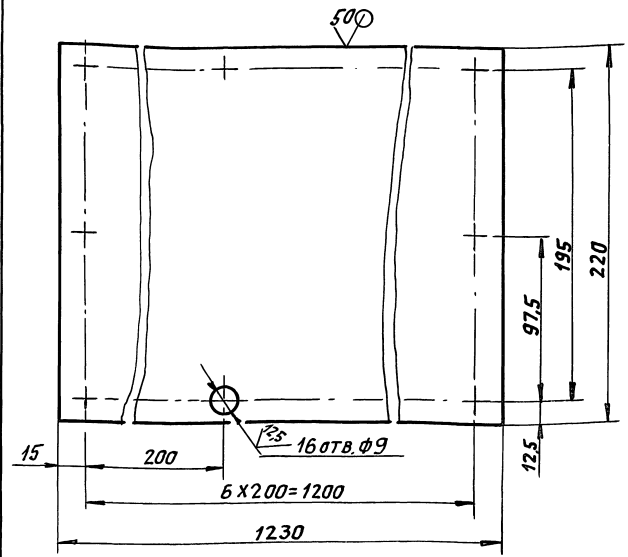

Неуказанные предельные отклонения размеров: H14; h14; $\pm\frac{t_2}{2}$

Изм.	Лист	№ докум.	Подп.	Дата
Разраб.		Чебоксаров		
Пров.		Фрадкин		
Нач. гр.		Фрадкин		
Гл. спец.		Грановский		
Н. контр.		Литвак		
Утв.		Спивак		

А1А 424.011

Крышка

Лит.	Масса	Масштаб
И	4,22	1:2

Лист | Листов 1

Лист 2,0 ГОСТ 19903-74 / ОК360В ГОСТ 16523-89

САНТЕХНИИПРОЕКТ

Инв. № подл. | Подп. и дата | Взам. инв. № | Инв. № дубл. | Подп. и дата

Ц00194-09 7

АТА424.000СБ

Рис.1

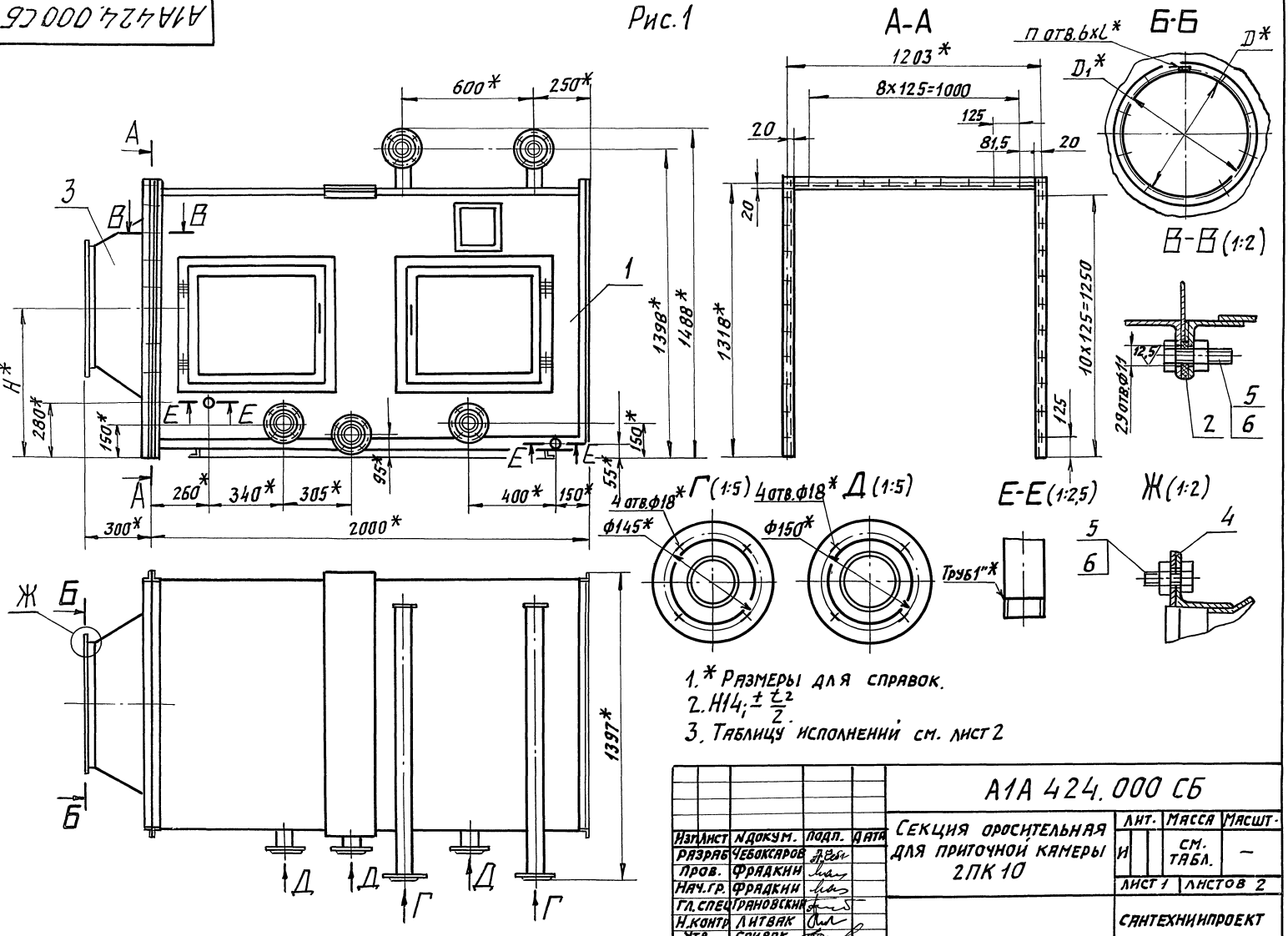

1.* Размеры для справок.
2. $H14; \pm \frac{t_2}{2}$.
3. Таблицу исполнений см. лист 2

Изм.	Лист	№ докум.	Подп.	Дата
Разраб.		Чебоксаров		
Пров.		Фрядкин		
Нач.гр.		Фрядкин		
Гл.спец.		Грановский		
Н.контр.		Литвак		
Утв.		Спивак		

А1А 424.000 СБ

Секция оросительная для приточной камеры 2ПК10

Лит.	Масса	Масшт.
И	см. табл.	—

Лист 1 | Листов 2

САНТЕХНИИПРОЕКТ

Инв.№подл. | Подп. и дата | Взам.инв.№ | Инв.№дубл. | Подп. и дата

Серия 5.904-75.94 Выпуск 1-8

Рис. 2
Остальное см. рис. 1

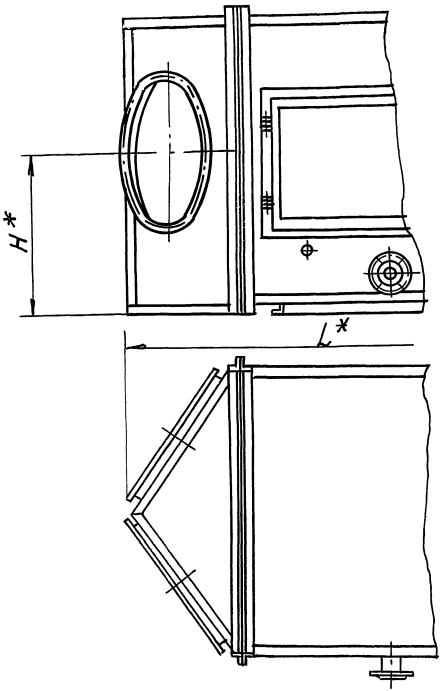

Обозначение	Рис.	Размеры, мм						п	Масса, кг
		L*	H*	D*	D1*	δ*	l*		
А1А424.000	1	—	700	560	590	7	10	10	487
-01			855	710	740	10	16	12	491
-02	2	2430	700	560	590	7	10	10	480
-03		2625	855	710	740	10	16	12	487

Изм. Лист Nдокум. Подп. Дата

А1А424.000СБ

Лист 2

Формат А4

Серия 5.904-75.94 Выпуск 1-8

Инв.№подл. | Подп. и дата | Взам.инв.№ | Инв.№дубл. | Подп. и дата

А1А 424.012

50 ▽(▽)

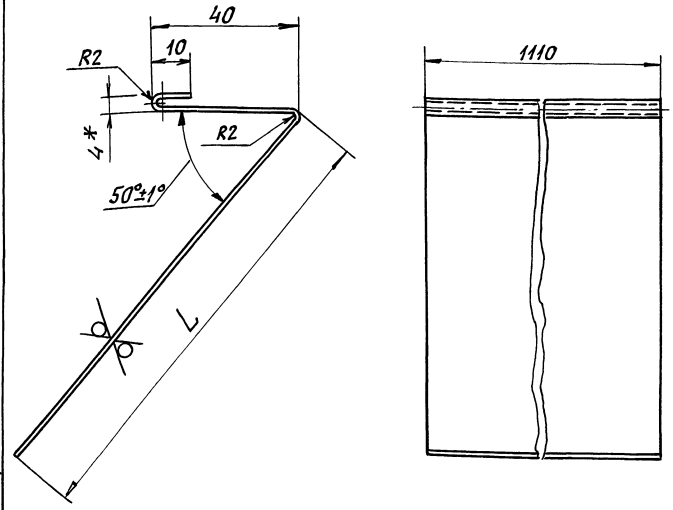

Обозначение	L, мм	Масса, кг
А1А424.012	120	1,48
-01	250	2,61

1. * Размер для справок.
2. $h14; \pm \frac{t_2}{2}$.

Подп. и дата | Взам.инв.№ | Инв.№дубл. | Подп. и дата | Инв.№подл.

Изм.	Лист	Nдокум.	Подп.	Дата
Разраб.		Чебоксаров		
Пров.		Фрядкин		
Нач.гр.		Фрядкин		
Гл.спец.		Рановский		
Н.контр.		Литвак		
Утв.		Спивак		

А1А 424. 012

Сепаратор входной

Лит.	Масса	Масштаб
И	См. табл.	1:1

Лист | Листов 1

Лист 1,0 ГОСТ 19903-74
ОК 3608 ГОСТ 16523-89

САНТЕХНИИПРОЕКТ

Выпуск 1-8

Серия 5.904-75.94

Формат	Зона	Поз.	Обозначение	Наименование	Кол.	Примечание
				Документация		
А3			А1А 424. 010 СБ	Сборочный чертеж		
				Сборочные единицы		
А4		1	А1А 424.030	Каркас	1	
А4		2	А1А 424.060	Решетка ходовая	1	
А4		3	А1А 424. 070	Решетка ходовая	1	
А4		4	А1А 424. 080	Стояк коллектора	6	
А4		5	А1А 424. 090	Коллектор	2	
А4		6	А1А 424. 100	Перелив	1	
А4		7	А1А 424. 110	Сепаратор	66	
А4		8	А1А 424. 120	Фильтр сетчатый	4	
А4		9		Клапан поплавковый	1	выпуск
А4		10		Форсунка	42	выпуск
А4		11		Окно смотровое	1	выпуск
А4		12		Люк неутепленный		
				Пс 0,6х0,5	2	
				Детали		
А4		13	А1А 424. 011	Крышка	1	

Инв.№ подл. | Подп. и дата | Взам. инв.№ | Инв.№ дубл. | Подп. и дата

Изм.	Лист	№ докум.	Подп.	Дата
Разраб.		Чебоксаров		
Пров.		Фрядкин		
Рук. гр.		Фрядкин		
Н. контр.		Литвак		
Утв.		Спивак		

А1А 424. 010

Корпус секции

Лит.	Лист	Листов
И	1	3

САНТЕХНИИПРОЕКТ

Формат: А4

Формат	Зона	Поз.	Обозначение	Наименование	Кол.	Примечание
А4		14	А1А 424. 012	Сепаратор входной	8	
		15	- 01	Сепаратор входной	1	
А4		16	А1А 424. 013	Гребенка	2	
А4		17	А1А 424. 014	Трубка всасывающая	1	
А4		18	А1А 424. 015	Лист опорный	1	
А4		19	А1А 424. 016	Патрубок	1	
		20	- 01	Патрубок	1	
А4		21	А1А 424. - 017	Пробка	2	
А4		22	А1А 424. 018	Бобышка	2	
А4		23	А1А 424. 019	Прокладка	2	
А4		24	А1А 424. 021	Направляющая	8	
А4		25	А1А 424. 022	Поперечина	1	
А4		26	А1А 424. 023	Манжета	42	
Б4		27	А1А 424. 025	Патрубок		
				Труба 80х4 ГОСТ 3262-75		
				L = 105 - 2,2	1	0,88 кг
				Стандартные изделия		
		28		Гайка М8.5 ГОСТ 5915-70	16	
		29		Контргайка 40 ГОСТ 8968-75	6	
		30		Муфта 40 ГОСТ 8966-75	6	
		31		Фланец 1-80-2,5		
				ГОСТ 12820-80	3	
				Прочие изделия		
		32		Светильник		
				без отражателя		
				НСП02х60/Р 5303		
				ТУ 0Л Ф 535041-70	1	

Инв.№ подл. | Подп. и дата | Взам. инв.№ | Инв.№ дубл. | Подп. и дата

Изм.	Лист	№ докум.	Подп.	Дата

А1А 424. 010

Лист 2

Выпуск 1-8

Серия 5.904-75.94

Формат	Зона	Поз.	Обозначение	Наименование	Кол.	Примечание
				Материалы		
		33		Пластина АН-I ТМКЩ-М-3 ГОСТ 7336-90	0,5	кг

Инв.№подл. | Подп. и дата | Взам. инв.№ | Инв.№дубл. | Подп. и дата

Изм.	Лист	№ докум.	Подп.	Дата

А1А 424. 010

Лист 3

Формат А4

А1А424.092

50 V(V)

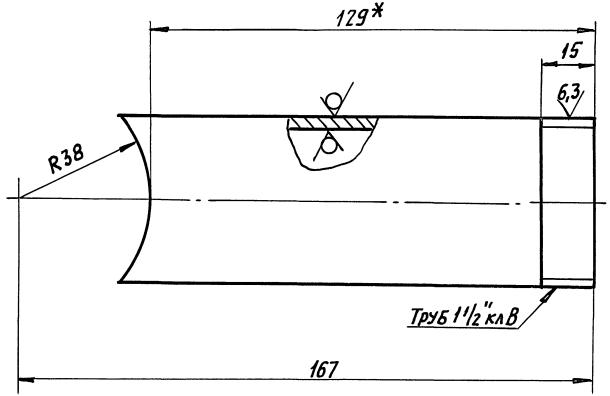

1. * Размер для справок

2 $\pm \frac{t_2}{2}$

Инв.№подл. | Подп. и дата | Взам. инв.№ | Инв.№дубл. | Подп. и дата

Изм.	Лист	№ докум.	Подп.	Дата
Разраб.		Чебоксаров		
Пров.		Фрадкин		
Нач. гр		Фрадкин		
Гл. спец.		Грановский		
Н. контр.		Литвак		
Утв.		Спивак		

А1А 424. 092

Патрубок

Лит.	Масса	Масштаб
И	0,53	1:1

Лист | Листов 1

Труба 40х3,5 ГОСТ 3262-75

САНТЕХНИИПРОЕКТ

Ц00194-09 11

А1А424.010СБ

Серия 5.904-75.94 Выпуск 1-8

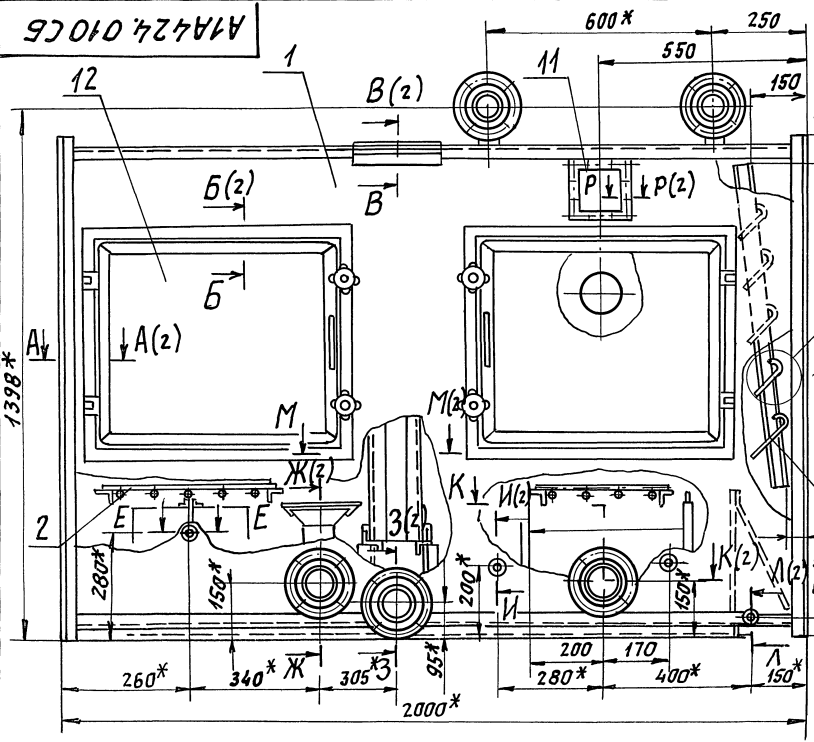

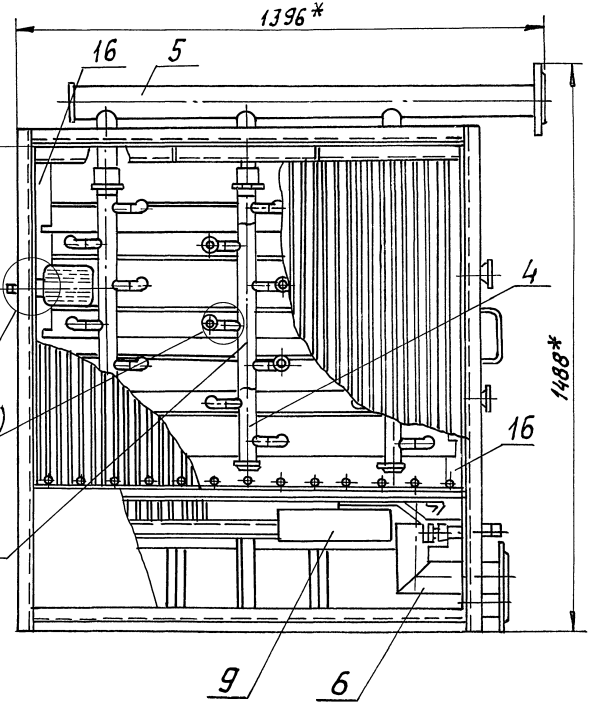

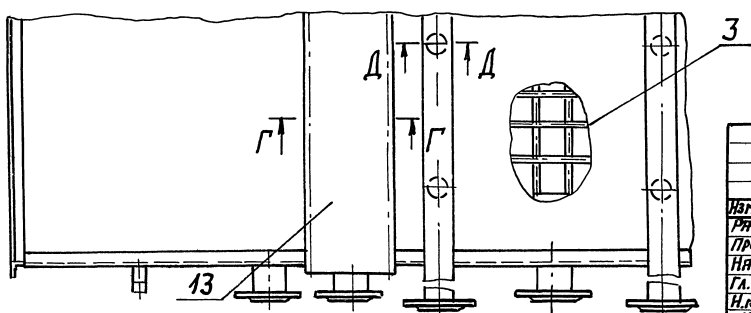

1. * Размеры для справок.
2. H14; h14; $\pm \frac{t_2}{2}$.
3. Сварные швы Н1, Т1 по ГОСТ 5264-80, швы №1, 2 - сварка ручная, электродуговая.

Изм.	Лист	№ докум.	Подп.	Дата
Разраб.		Чебоксаров		
Пров.		Фрядкин		
Нач. гр.		Фрядкин		
Гл. спец.		Рановский		
Н. контр.		Литвак		
Утв.		Спивак		

А1А 424.010. СБ

Корпус секции

Лит.	Масса	Масшт.
И	444	1:10

Лист 1 | Листов 2

САНТЕХНИИПРОЕКТ

Инв.№ подл. | Подп. и дата | Взам. инв.№ | Инв.№ дубл. | Подп. и дата

Ц00194-09 12 Формат: А3

А1А 424. 010СБ

Серия 5.904-75.94 Выпуск 1-8

А-А (1:4)(1)

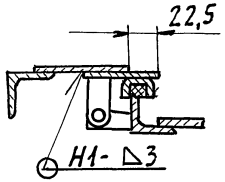

Б-Б (1:4)(1)

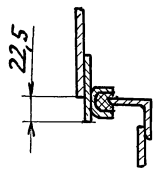

В-В (1:4)(1)

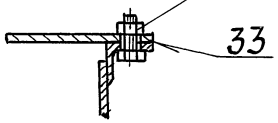

Г-Г (1:4)(1)

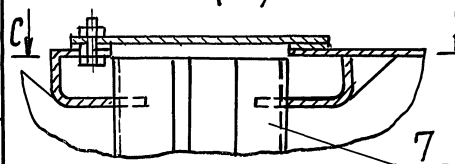

С-С (1:4)

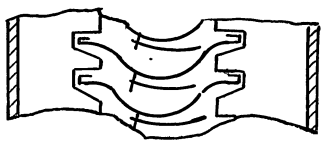

Д-Д (1:4)(1)

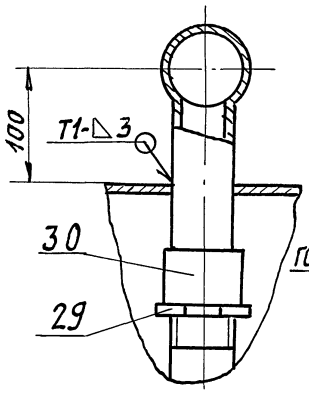

Е-Е (1:2)(1)

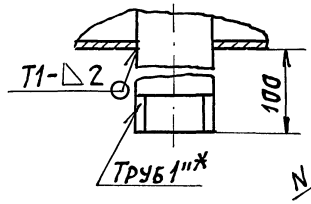

З-З (1:4)(1)

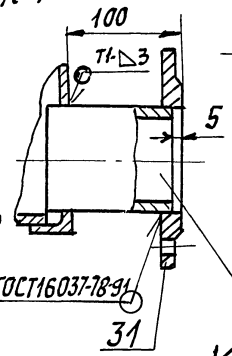

Ж-Ж (1:4)(1)

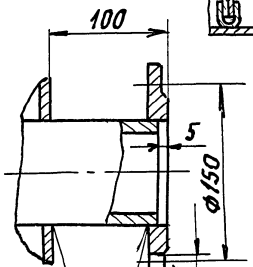

И-И (1:2)(1)

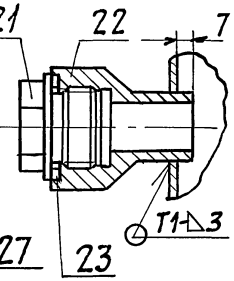

К-К (1:5)(1)

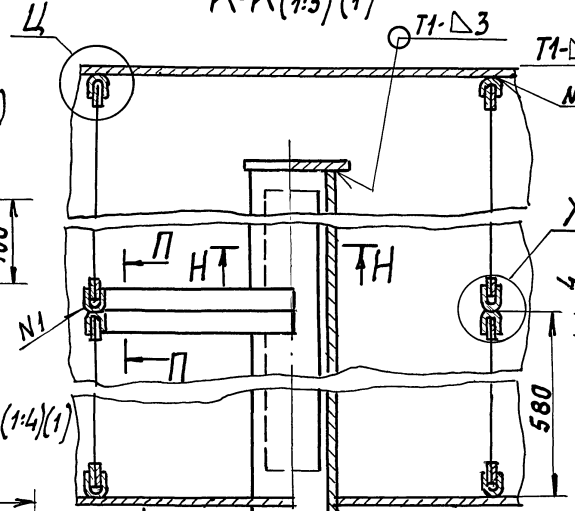

Л-Л (1:2)(1)

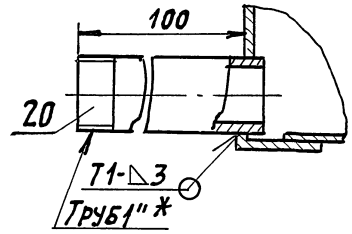

П-П (1:2)

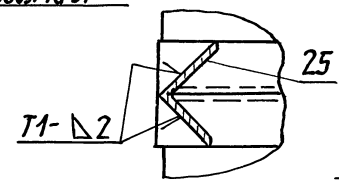

Р-Р (1:1)(1)

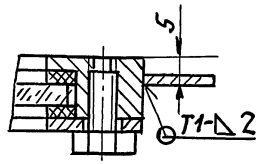

Н-Н (1:5)

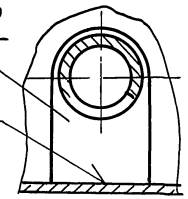

Х (1:2)

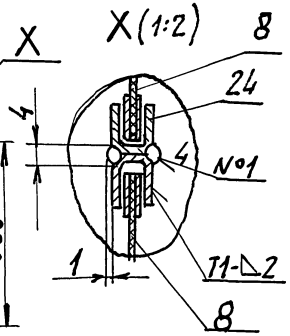

М М (1:4)(1)

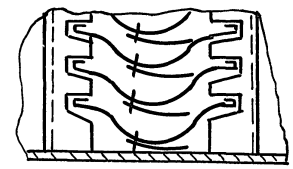

Т (1:2)(1)

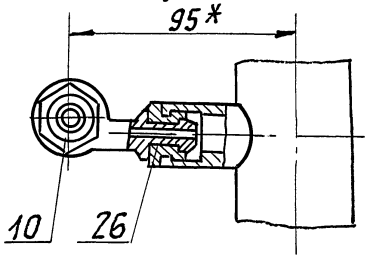

Ч (1:4)(1)

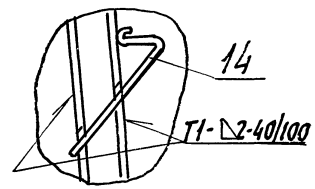

Ш (1:2)(1)

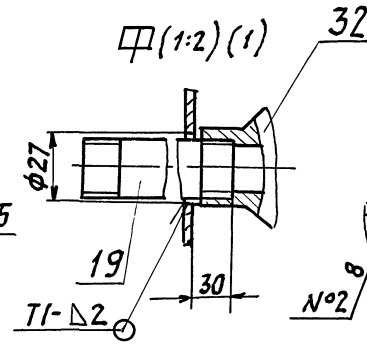

Ц (1:2)

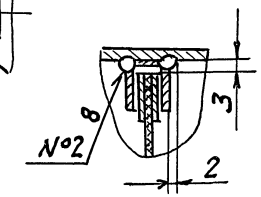

Изм.	Лист	№ докум.	Подп.	Дата

А1А 424. 010. СБ

Лист 2

Ц00194-09 13 Формат А3

Инв. № подл. | Подп. и дата | Взам. инв. № | Инв. № дубл. | Подп. и дата

Серия 5.904-75.94 Выпуск 1-8

Инв.№подл. | Подп. и дата | Взам.инв.№ | Инв.№дубл. | Подп. и дата

А1А424.014

50

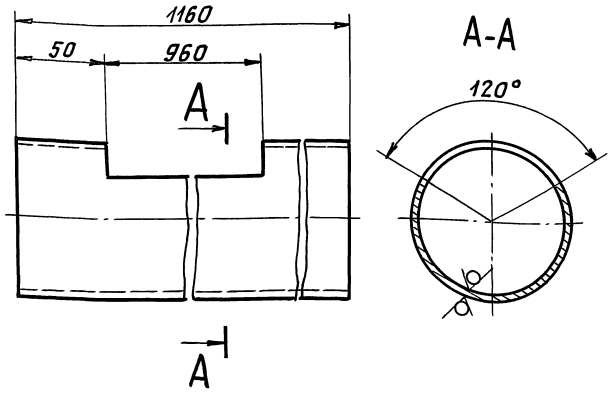

Неуказанные предельные отклонения размеров: $H14, h14, \pm\frac{t_2}{2}$

Изм.	Лист	N докум.	Подп.	Дата	А1А 424 014			
Разраб.		Чебоксаров			Труба всасывающая	Лит.	Масса	Масшт.
Пров.		Фрадкин				И	6,16	1:2
Нач.гр		Фрадкин				Лист	Листов 1	
Гл.спец		Грановский			Труба 80х4 ГОСТ 3262-75	САНТЕХНИИПРОЕКТ		
Н.контр		Литвак						
Утв.		Спивак						

Формат А4

А1А424.015

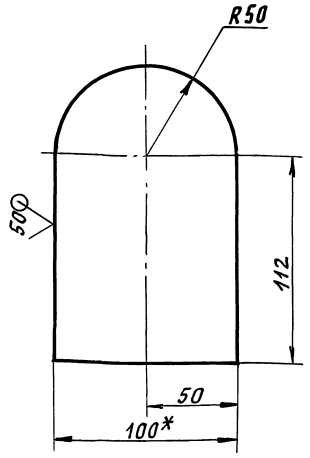

1* Размер для справок

$2 \pm \frac{t_2}{2}$

Изм.	Лист	N докум.	Подп.	Дата	А1А 424 015			
Разраб.		Чебоксаров			Лист опорный	Лит.	Масса	Масшт.
Пров.		Фрадкин				И	0,45	1:2
Нач. гр.		Фрадкин				Лист	Листов 1	
Гл.спец		Грановский			Лист 3.0 ГОСТ 19903-74 ОК 360В ГОСТ 16523-84	САНТЕХНИИПРОЕКТ		
Н.контр		Литвак						
Утв.		Спивак						

Серия 5.904-75-94 Выпуск 1-8

А1А 424.016

Рис.1

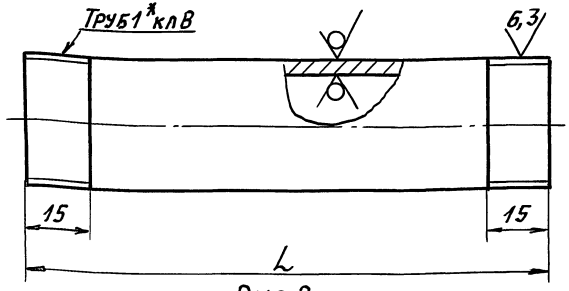

Рис.2

Остальное- см. рис.1

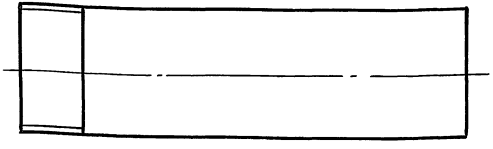

Обозначение	Рис.	L, мм	Масса, кг
А1А 424.016	1	130	0,31
-01	2	110	0,263

Неуказанные предельные отклонения размеров: $h14; \pm\frac{t_2}{2}$

Изм	Лист	N докум.	Подп.	Дата
Разраб		Чебоксаров		
Пров.		Фрадкин		
Нач. гр.		Фрадкин		
Гл. спец		Грановский		
Н. контр		Литвак		
Утв.		Спивак		

А1А 424 016

Патрубок

Лит.	Масса	Масшт
И	см. табл.	–

Лист | Листов 1

Труба 25х3,2 ГОСТ 3262-75

Сантехниипроект

Формат А4

А1А 424.018

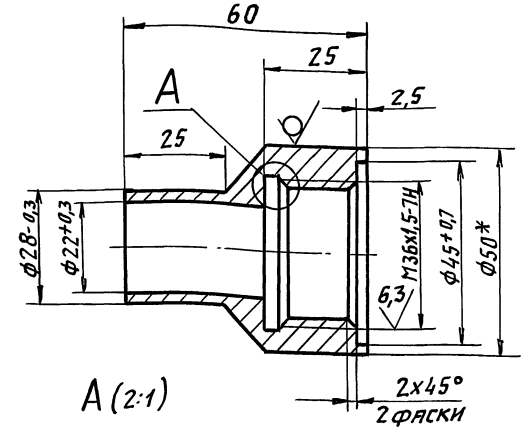

А (2:1)

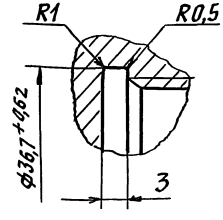

1. * Размер для справок.
2. $H14; h14; \pm\frac{t_2}{2}$

Изм	Лист	N докум.	Подп.	Дата
Разраб.		Чебоксаров		
Пров.		Фрадкин		
Нач. гр.		Фрадкин		
Гл. спец		Грановский		
Н. контр.		Литвак		
Утв.		Спивак		

А1А 424 018

Бобышка

Лит.	Масса	Масшт.
И	0,45	1:1

Лист | Листов 1

Круг 50 ГОСТ 2590-88
Ст 3 ГОСТ 535-88

Сантехниипроект

Серия 5.904-75.94 Выпуск 1-8

А1А 424.017

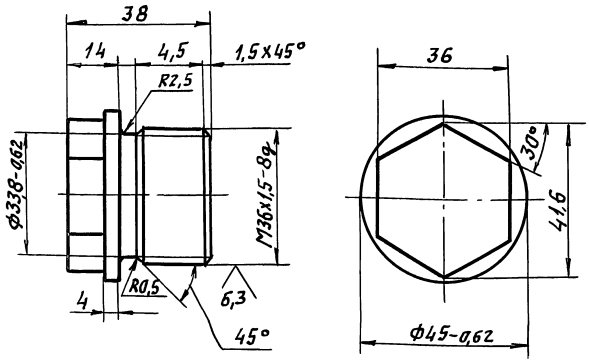

Неуказанные предельные отклонения размеров: $h14; \pm \frac{t_2}{2}$

Изм	Лист	N докум.	Подп.	Дата
Разраб.		Чебоксаров		
Пров.		Фрадкин		
Нач. гр.		Фрадкин		
Гл. спец		Грановский		
Н. контр		Литвак		
Утв.		Спивак		

А1А 424.017

Пробка

Лит.	Масса	Масшт.
И	0,25	1:1

Лист | Листов 1

Ст3 ГОСТ 380-88

Сантехниипроект

Формат А4

Инв. № подл. | Подп. и дата | Взам. инв. № | Инв. № дубл. | Подп. и дата

А1А 424.019

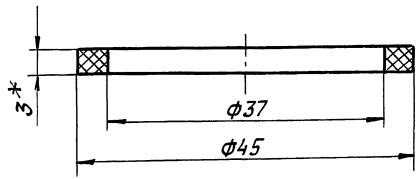

1. * Размер для справок.
2. H16; h16

Изм	Лист	N докум.	Подп.	Дата
Разраб.		Чебоксаров		
Пров.		Фрадкин		
Нач. гр.		Фрадкин		
Гл. спец		Грановский		
Н. контр		Литвак		
Утв.		Спивак		

А1А 424.019

Прокладка

Лит.	Масса	Масшт.
И	0,003	2:1

Лист | Листов 1

Пластина 1-Н-I-ТМКЩ-М-3 ГОСТ 7338-90

Сантехниипроект

Ц00194-09 16 Формат А4

Инв. № подл. | Подп. и дата | Взам. инв. № | Инв. № дубл. | Подп. и дата

А1А424.021

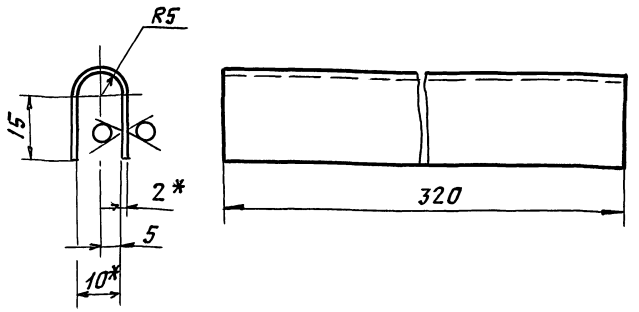

1.* Размеры для справок.
2. $h14; \pm \frac{t_2}{2}$

Изм.	Лист	N докум.	Подп.	Дата	А1А 424. 021			
Разраб.		Чебоксаров			Направляющая	Лит.	Масса	Масшт.
Пров.		Фрадкин				Н	0,19	1:1
Нач. гр.		Фрадкин				Лист	Листов 1	
Гл. спец.		Ряновский			Лист 2,0 ГОСТ 19903-74 / ОК3608 ГОСТ 16523-89	САНТЕХНИИПРОЕКТ		
Н. контр.		Литвак						
Утв.		Спивак						

Инв. N подл. | Подп. и дата | Взам. инв. N | Инв. N дубл. | Подп. и дата

Формат А4

А1А424.023

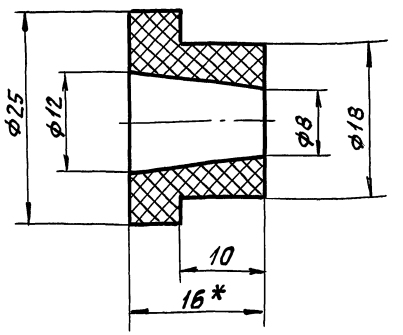

1.* Размер для справок.
2. $H14; h14; \pm \frac{t_2}{2}$

Изм.	Лист	N докум.	Подп.	Дата	А1А 424. 023			
Разраб.		Чебоксаров			Манжета	Лит.	Масса	Масшт.
Пров.		Фрадкин				И	0,005	2:1
Нач. гр.		Фрадкин				Лист	Листов 1	
Гл. спец.		Ряновский			Пластина 1Н-1-ТМКЦ-М-16 ГОСТ 7338-90	САНТЕХНИИПРОЕКТ		
Н. контр.		Литвак						
Утв.		Спивак						

Инв. N подл. | Подп. и дата | Взам. инв. N | Инв. N дубл. | Подп. и дата

Формат А4

Выпуск 1-8

Серия 5.904-75.94

Форм.	Зона	Поз.	Обозначение	Наименование	Кол.	Примечание
				Документация		
А3			А1А 424.030 СБ	Сборочный чертеж		
				Детали		
А4		1	А1А 424.031	Планка	1	
		2	-01	Планка	1	
А4		3	А1А 424.032	Планка	1	
Б4		4	А1А 424.033	Планка		
				Уголок 35х35х3 ГОСТ 8509-86 Ст3 ГОСТ 535-88		
				L=1163-2,6	2	1,87кг
А4		5	А1А 424.034	Планка	1	
Б4		6	А1А 424.035	Планка		
				Уголок 35х35х3 ГОСТ 8509-86 Ст3 ГОСТ 535-88		
				L=760-2	2	1,22кг
Б4		7	А1А 424.036	Планка		
				Уголок 35х35х3 ГОСТ 8509-86 Ст3 ГОСТ 535-88		
				L=950-2,3	2	1,52кг

Инв.№ подл. | Подп. и дата | Взам. инв.№ | Инв.№ дубл. | Подп. и дата

Изм.	Лист	№ докум.	Подп.	Дата	А1А 424.030		
Разраб.		Чебаксаров			Каркас	Лит	Лист 1	Листов 3
Пров.		Фрадкин				И		
Нач.гр		Фрадкин				САНТЕХНИИПРОЕКТ	
Н.контр		Литвак					
Утв.		Сливак					

Формат А4

Форм.	Зона	Поз.	Обозначение	Наименование	Кол.	Примечание
Б4		8	А1А 424.037	Планка		
				Уголок 35х35х3 ГОСТ 8509-86 Ст3 ГОСТ 535-88		
				L=1930-3,7	2	3,09кг
А4		9	А1А 424.038	Планка	2	
А4		10	А1А 424.039	Планка	3	
Б4		11	А1А 424.041	Планка		
				Уголок 35х35х3 ГОСТ 8509-86 Ст3 ГОСТ 535-88		
				L=782-2,0	2	1,23кг
Б4		12	А1А 424 042	Перекладина		
				Уголок 35х35х3 ГОСТ 8509-86 Ст3 ГОСТ 535-88		
				L=1159-2,6	4	1,86кг
Б4		13	А1А 424. 043	Перекладина		
				Уголок 40х40х4 ГОСТ 8509-86 Ст3 ГОСТ 535-88		
				L=1159 2,6	2	2,8кг
Б4		14	А1А 424. 044	Стойка		
				Уголок 40х40х4 ГОСТ 8509-86 Ст3 ГОСТ 535-88		
				L=222-1,15	2	0,54кг
А4		15	А1А 424. 045	Гребенка	1	
		16	-01	Гребенка	1	
А4		17	А1А 424. 046	Гребенка	1	
		18	-01	Гребенка	1	
А4		19	А1А 424. 047	Стенка	1	
		20	-01	Стенка	1	

Инв.№ подл. | Подп. и дата | Взам. инв.№ | Инв.№ дубл. | Подп. и дата

Изм.	Лист	№ докум.	Подп.	Дата	А1А 424.030	Лист 2

Выпуск 1-8

Серия 5.904-75.94

Формат	Зона	Поз.	Обозначение	Наименование	Кол.	Примечание
Б4		21	А1А 424.048	Стенка		
				Лист 2,0 ГОСТ 19903-74 ОК360В ГОСТ16523-89		
				1130-2,6 Х 1960-3,7	1	35,0 кг
А4		22	А1А 424.049	Стенка	1	
Б4		23	А1А 424.051	Стенка	1	
				Лист 2,0 ГОСТ 19903-74 ОК360В ГОСТ16523-89		
				1230-2,6 Х 1960-3,7	1	38,0кг
Б4		24	А1А 424.052	Стенка		
				Лист 2,0 ГОСТ 19903-74 ОК360В ГОСТ16523-89		
				347-1,4 Х 1163-2,6	1	6,6 кг
А4		25	А1А 424.053	Стенка	1	
Б4		26	А1А 424.054	Стенка		
				Лист 2,0 ГОСТ 19903-74 ОК360В ГОСТ16523-89		
				362-1,4 Х 1159-2,6	1	6,6 кг
А4		27	А1А 424.055	Косынка	6	
А4		28	А1А 424.056	Пластина	2	
Б4		29	А1А 424.057	Планка		
				Уголок 35Х35Х3 ГОСТ 8509-86 Ст 3 ГОСТ 535-88		
				L=1333-3,1	2	2,14 кг
				Стандартные изделия		
		30		Болт М8Х25.36		
				ГОСТ 7798-70	16	

Инв.№подл. | Подп. и дата | Взам.инв.№ | Инв.№дубл. | Подп. и дата

Изм.	Лист	№ докум.	Подп.	Дата

А1А 424.030

Лист 3

Формат: А4

А1А 424.013

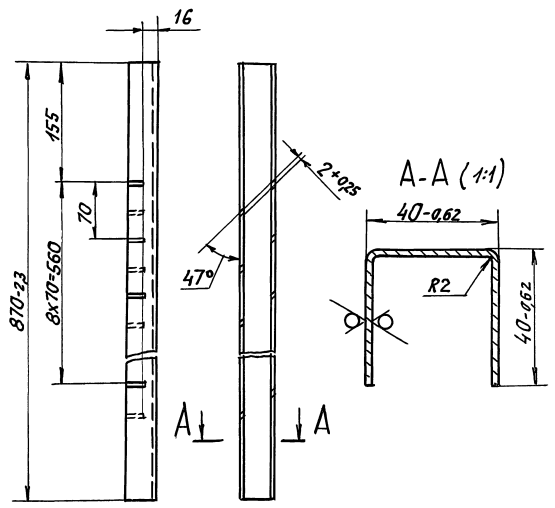

Неуказанные предельные отклонения размеров $\pm \frac{t}{2}$

Изм.	Лист	№ докум.	Подп.	Дата
Разраб.		Чебоксаров		
Пров.		Фрядкин		
Нач. гр.		Фрядкин		
Гл. спец.		Грановский		
Н. контр.		Литвак		
Утв.		Спивак		

А1А 424.013

Гребенка

Лит.	Масса	Масшт.
И	1,62	1:4
Лист	Листов 1	

Лист 2,0 ГОСТ 19903-74 / ОК360В ГОСТ16523-89

Сантехниипроект

400194-09 19

Формат: А4

А1А 424.030СБ

Серия 5.904-75.94 Выпуск 1-8

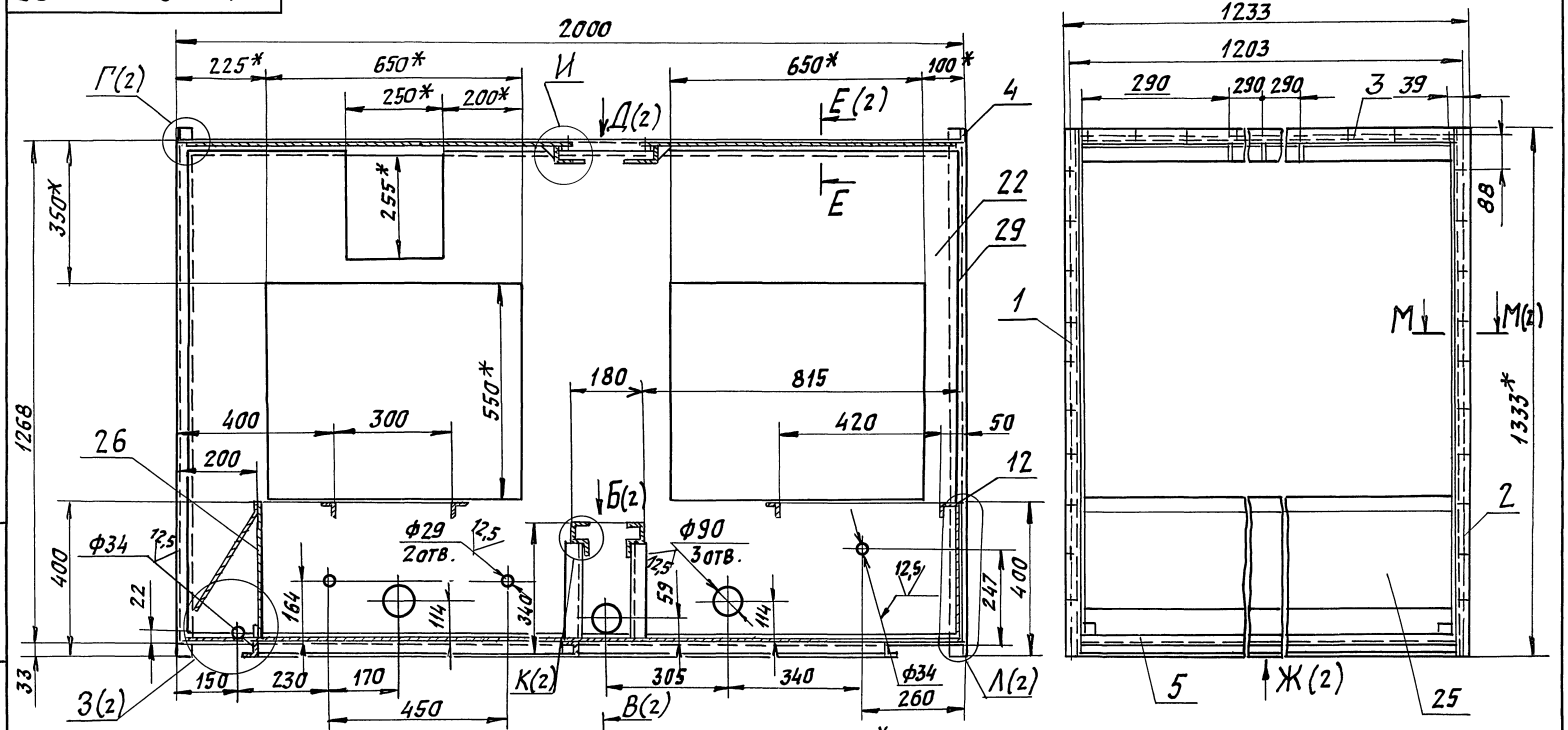

1. * Размеры для справок.
2. $H14; h14; \pm \frac{t_2}{2}$
3. Сварные швы по ГОСТ 5264-80

Изм.	Лист	№ докум.	Подп.	Дата	А1А 424 030СБ			
Разраб.		Чебоксаров			Каркас	Лит.	Масса	Масшт.
Пров.		Фрядкин				И	184	1:10
Нач. гр.		Фрядкин				Лист 1	Листов 2	
Гл. спец.		Гряновский				САНТЕХНИИПРОЕКТ		
Н. контр.		Литвак						
Утв.		Спивак						

Инв. № подл. | Подп. и дата | Взам. инв. № | Инв. № дубл. | Подп. и дата

А1А424.030 СБ

Серия 5.904-75.94 Выпуск 1-8

Б(1)

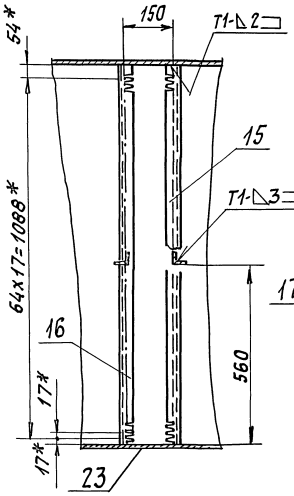

Д(1)

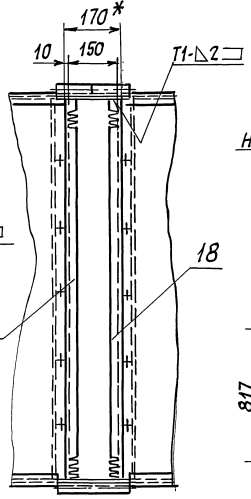

Е-Е(1:2)(1)

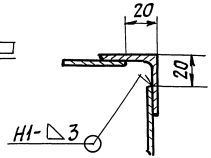

З(1:4)(1)

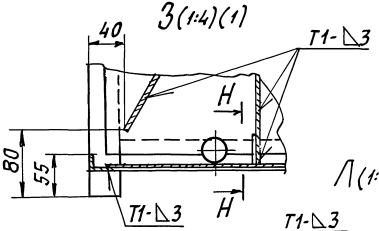

Ж(1:20)(1)

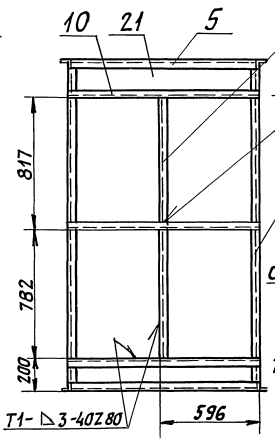

И(1:4)(1)

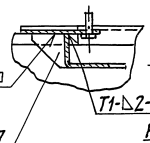

Л(1:2)(1)

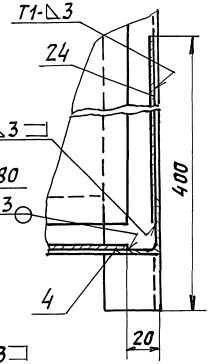

К(1:2)(1)

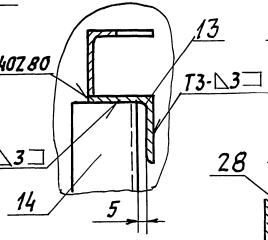

В-В(1:2)(1)

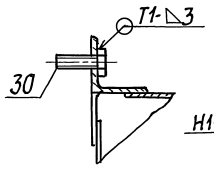

Г(1:2)(1)

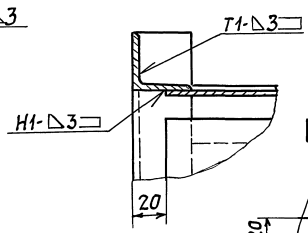

М-М(1:2)(1)

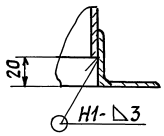

Н-Н(1:2)

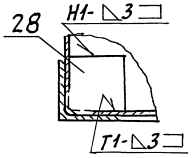

Изм.	Лист	N докум.	Подп.	Дата	А1А424.030 СБ	Лист 2

Ц00194-09 21 Формат А3

А1А 424.031

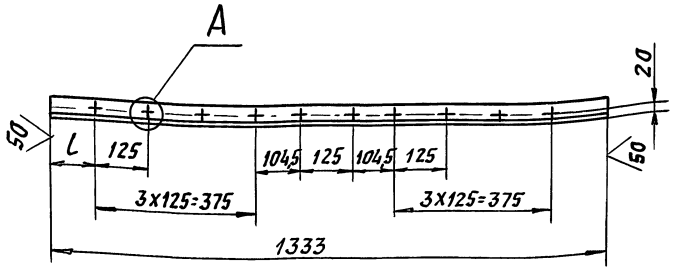

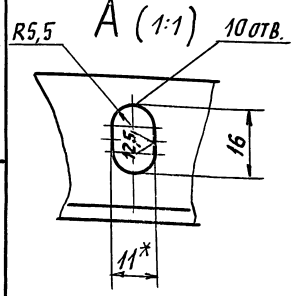

Обозначение	L, мм
А1А 424 031	103
-01	146

1. * Размер для справок.
2. H14; h14; $\pm \frac{t_2}{2}$

Изм.	Лист	N докум.	Подп.	Дата	А1А 424.031			
Разраб.		Чебоксаров			Планка	Лит.	Масса	Масшт.
Пров.		Фрадкин				И	2,2	–
Нач.гр.		Фрадкин				Лист	Листов 1	
Гл.спец.		Грановский			Уголок 35х35х3 ГОСТ 8509-86 Ст3 ГОСТ 535-88	САНТЕХНИИПРОЕКТ		
Н.контр.		Литвак						
Утв.		Спивак						

Инв.№ подл. | Подп. и дата | Взам. инв.№ | Инв.№ дубл. | Подп. и дата

Формат А4

А1А 424.032

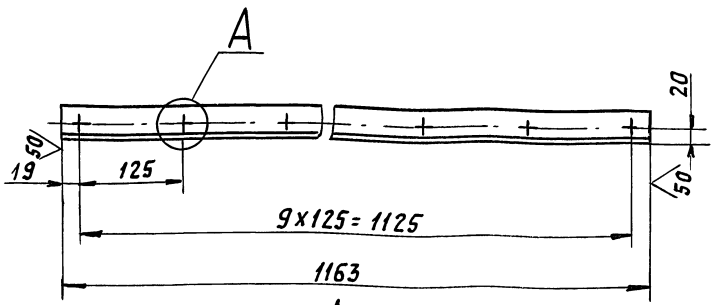

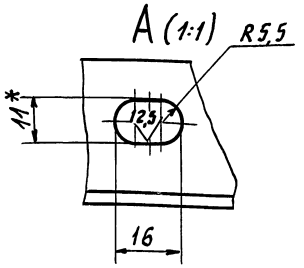

1. * Размер для справок.
2. H14; h14; $\pm \frac{t_2}{2}$

Изм.	Лист	N докум.	Подп.	Дата	А1А 425.032			
Разраб.		Чебоксаров			Планка	Лит.	Масса	Масшт.
Пров.		Фрадкин				И	1,9	1:5
Нач.гр.		Фрадкин				Лист	Листов 1	
Гл.спец.		Грановский			Уголок 35х35х3 ГОСТ 8509-86 Ст3 ГОСТ 535-88	САНТЕХНИИПРОЕКТ		
Н.контр.		Литвак						
Утв.		Спивак						

Инв.№ подл. | Подп. и дата | Взам. инв.№ | Инв.№ дубл. | Подп. и дата

Формат А4

А1А424.034

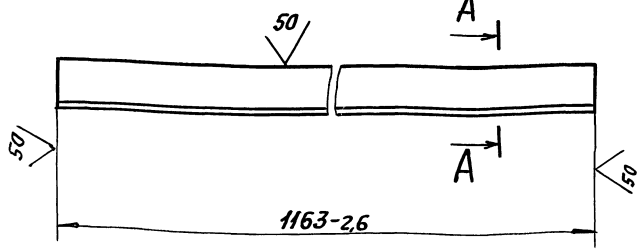

А-А (1:1)

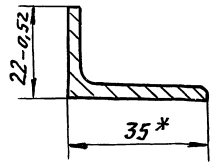

* Размер для справок.

Изм	Лист	N докум.	Подп.	Дата
Разраб.		Чебоксаров		
Пров.		Фрядкин		
Нач.гр		Фрядкин		
Гл.спец		Грановский		
Н.контр		Литвак		
Утв.		Спивак		

А1А 424.034

Планка

Лит.	Масса	Масшт.
И	1,58	1:2
Лист	Листов 1	

Уголок 35х35х3 ГОСТ 8509-86 / Ст3 ГОСТ 535-88

СантехНИИпроект

Формат: А4

А1А424038

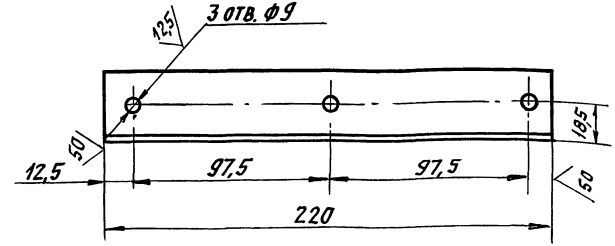

Неуказанные предельные отклонения размеров: $H14, h14 \pm \frac{t_2}{2}$

Изм	Лист	N докум.	Подп.	Дата
Разраб.		Чебоксаров		
Пров.		Фрядкин		
Нач. гр.		Фрядкин		
Гл. спец		Грановский		
Н. конт.		Литвак		
Утв.		Спивак		

А1А 424 038

Планка

Лит.	Масса	Масшт.
И	0,36	1:2
Лист	Листов 1	

Уголок 35х35х3 ГОСТ 8509-86 / Ст3 ГОСТ 535-88

СантехНИИпроект

Инв.№подл. | Подп. и дата | Взам.инв.№ | Инв.№дубл. | Подп. и дата

Ц00194-09 23

Формат: А3

А1А424.039

50

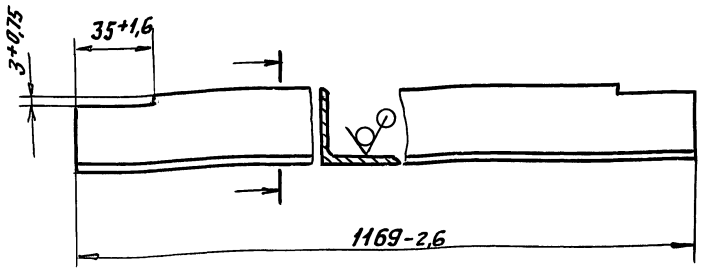

Изм	Лист	N докум.	Подп.	Дата	А1А 424 039			
Разраб.		Чебоксаров			Планка	Лит.	Масса	Масшт.
Пров.		Фрадкин				И	1,85	1:2
Нач. гр.		Фрадкин				Лист	Листов 1	
Гл. спец.		Грановский			Уголок 35х35х3 ГОСТ 8509-86 / Ст3 ГОСТ 535-88	САНТЕХНИИПРОЕКТ		
Н. контр.		Литвак						
Утв.		Спивак						

Инв.№ подл. | Подп. и дата | Взам. инв.№ | Инв.№ дубл. | Подп. и дата

Формат А4

А1А424.045

50

А1А 424.045 - изображено

А1А 424.045-01- зеркальное отражение

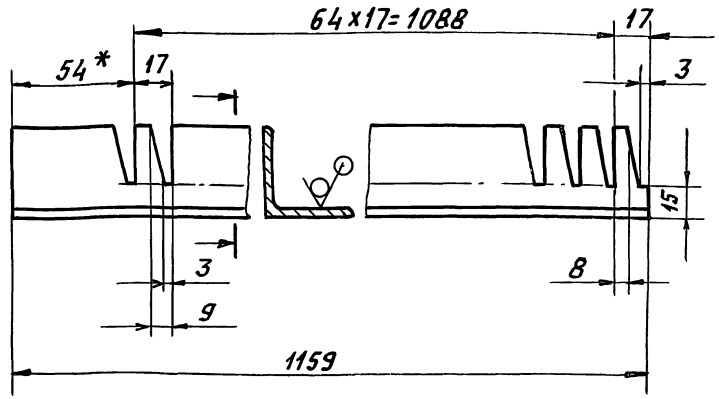

1.* Размер для справок.

2. $H14; h14; \pm \frac{t_2}{2}$

Изм	Лист	N докум.	Подп.	Дата	А1А 424 045			
Разраб.		Чебоксаров			Гребенка	Лит.	Масса	Масшт.
Пров.		Фрадкин				И	3,41	1:2
Нач. гр.		Фрадкин				Лист	Листов 1	
Гл. спец.		Грановский			Уголок 40х40х4 ГОСТ 8509-86 / Ст3 ГОСТ 535-88	САНТЕХНИИПРОЕКТ		
Н. контр.		Литвак						
Утв.		Спивак						

Инв.№ подл. | Подп. и дата | Взам. инв.№ | Инв.№ дубл. | Подп. и дата

Формат А4

А1А424.049

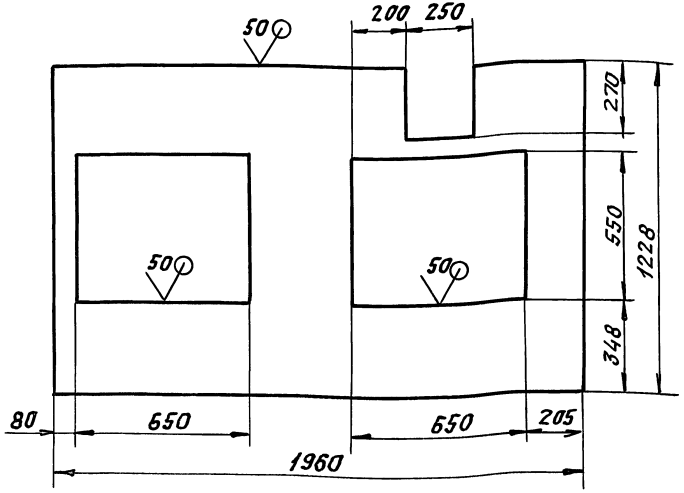

Неуказанные предельные отклонения размеров: $H14$; $h14$; $\pm \frac{t_2}{2}$

Изм.	Лист	N докум.	Подп.	Дата
Разраб.		Чебоксаров		
Пров.		Фрадкин		
Нач.гр.		Фрадкин		
Гл.спец.		Рановский		
Н.контр.		Литвак		
Утв.		Сливак		

А1А 424. 049

Стенка

Лит.	Масса	Масштаб
И	26,63	1:15

Лист | Листов 1

Лист 2,0 ГОСТ 19903-74
ОК360В ГОСТ16523-89

САНТЕХНИИПРОЕКТ

Инв.№подл. | Подп. и дата | Взам.инв.№ | Инв.№дубл. | Подп. и дата

А1А424.053

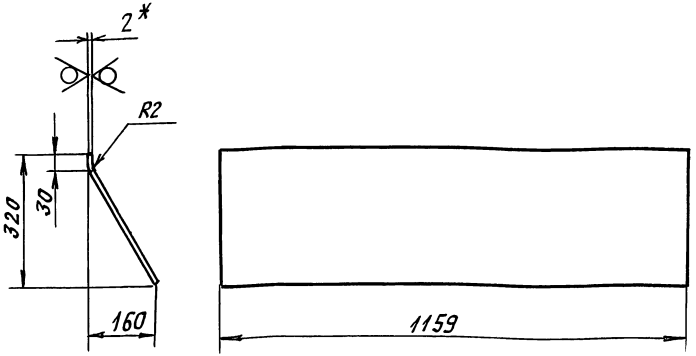

1.* Размер для справок.
2. $h14$; $\pm \frac{t_2}{2}$

Изм.	Лист	N докум.	Подп.	Дата
Разраб.		Чебоксаров		
Пров.		Фрадкин		
Нач.гр.		Фрадкин		
Гл.спец.				
Н.контр.		Литвак		
Утв.		Сливак		

А1А 424. 053

Стенка

Лит.	Масса	Масштаб
И	6,73	1:10

Лист | Листов 1

Лист 2,0 ГОСТ 19903-74
ОК360В ГОСТ 16523-87

САНТЕХНИИПРОЕКТ

Инв.№подл. | Подп. и дата | Взам.инв.№ | Инв.№дубл. | Подп. и дата

Выпуск 1-8

Серия 5.904-75-94

А1А 424.046

50

А1А 424.046 – изображено

А1А 424.046-01 – зеркальное отражение

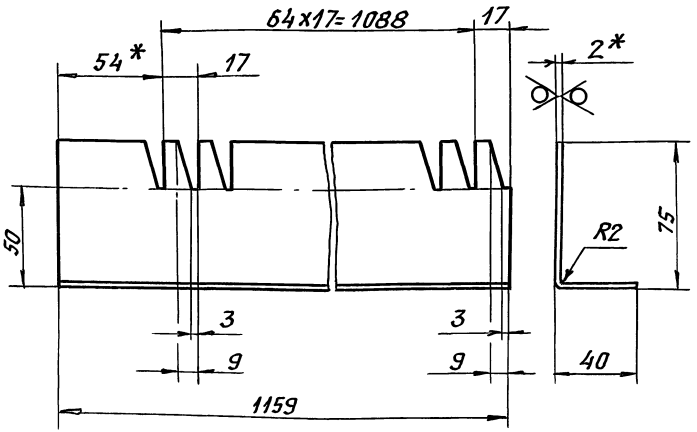

1. * Размеры для справок.
2. H14; h14; $\pm \frac{t_2}{2}$

Изм	Лист	N докум.	Подп.	Дата
Разраб.		Чебоксаров		
Пров.		Фрадкин		
Нач.гр.		Фрадкин		
Гл.спец		Грановский		
Н.контр		Литвак		
Утв.		Спивак		

А1А 424.046

Гребенка

Лит.	Масса	Масшт.
И	1,95	1:2

Лист | Листов 1

Лист 2,0 ГОСТ 19903-74 / ОК360В ГОСТ 16523-89

Сантехниипроект

Формат А4

Инв. N подл. | Подп. и дата | Взам. инв. N | Инв. N дубл. | Подп. и дата

А1А 424.047

Рис. 1

Рис. 2

Остальное – см. рис. 1

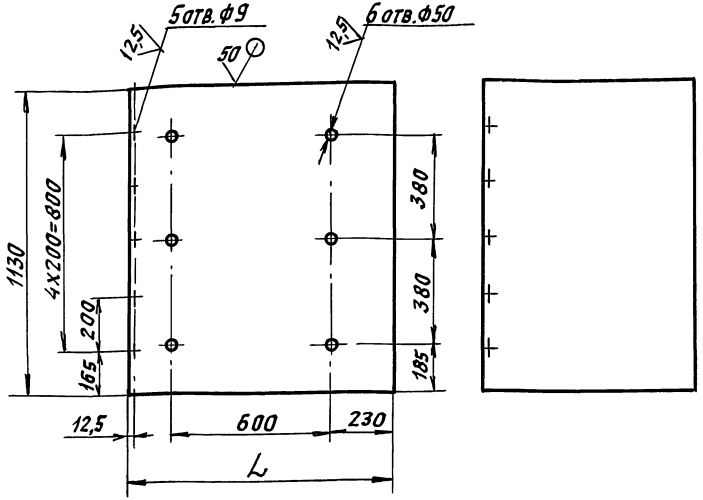

Обозначение	Рис.	L, мм	Масса, кг
А1А 424.047	1	990	16,83
-01	2	800	14,06

Неуказанные предельные отклонения размеров: H14; h14; $\pm \frac{t_2}{2}$

Изм	Лист	N докум.	Подп.	Дата
Разраб.		Чебоксаров		
Пров.		Фрадкин		
Нач. гр.		Фрадкин		
Гл. спец		Грановский		
Н.контр		Литвак		
Утв.		Спивак		

А1А 424.047

Стенка

Лит	Масса	Масшт.
И	см. табл.	—

Лист | Листов 1

Лист 2,0 ГОСТ 19903-74 / ОК360В ГОСТ 16523-89

Сантехниипроект

Ц 00194-09 26

Формат: А4

Инв. N подл. | Подп. и дата | Взам. инв. N | Инв. N дубл. | Подп. и дата

А1А 424. 055

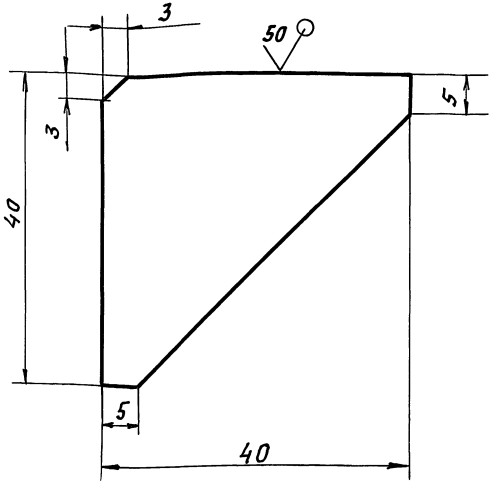

Неуказанные предельные отклонения размеров: $h14; \pm \frac{t_2}{2}$

Изм.	Лист	N докум.	Подп.	Дата	А1А 424 055		
Разраб.		Чеботарев			Косынка	Лит.	Масса: 0,015
Пров.		Фрадкин				И	Масштаб: 2:1
Нач. гр.		Фрадкин				Лист	Листов 1
Гл. спец.		Грановский			Лист 2,0 ГОСТ 19903-74 ОК 3608 ГОСТ 16523-89	САНТЕХНИИПРОЕКТ	
Н. контр.		Литвак					
Утв.		Спивак					

Инв. № подл. | Подп. и дата | Взам. инв. № | Инв. № дубл. | Подп. и дата

Формат А4

А1А 424. 056

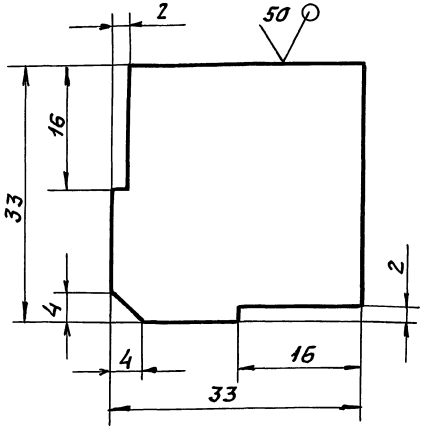

Неуказанные предельные отклонения размеров: $h14; \pm \frac{t_2}{2}$

Изм.	Лист	N докум.	Подп.	Дата	А1А 424. 056		
Разраб.		Чебоксаров			Пластина	Лит.	Масса: 0,016
Пров.		Фрадкин				И	Масштаб: 2:1
Нач. гр.		Фрадкин				Лист	Листов 1
Гл. спец.		Грановский			Лист 2,0 ГОСТ 19903-74 ОК 3608 ГОСТ 16523-89	САНТЕХНИИПРОЕКТ	
Н. контр.		Литвак					
Утв.		Спивак					

Инв. № подл. | Подп. и дата | Взам. инв. № | Инв. № дубл. | Подп. и дата

Формат А4

Серия 5.904-75.94 Выпуск 1-8

Формат	Зона	Поз.	Обозначение	Наименование	Кол.	Примечание
				Документация		
А4			А1А 424.060.СБ	Сборочный чертеж		
				Детали		
Б4		1	А1А 424.061	Пруток		
				Круг 10 ГОСТ2590-88		
				Ст3 ГОСТ535-88		
				L=480-4	14	0,3кг
Б4		2	А1А 424.062	Пруток		
				Круг 10 ГОСТ 2590-88		
				Ст 3 ГОСТ535-88		
				L=1100-6,6	5	0,68кг

Изм	Лист	N докум.	Подп.	Дата
Разраб.		Чебоксаров		
Пров.		Фрадкин		
Рук.гр		Фрадкин		
Н.контр		Литвак		
Утв.		Спивак		

А1А 424 060

Решетка ходовая

Лит.	Лист	Листов
И		1

САНТЕХНИИПРОЕКТ

Формат: А4

Инв N подл. | Подп. и дата | Взам. инв N | Инв N дубл. | Подп. и дата

А1А424.022

50 (√)

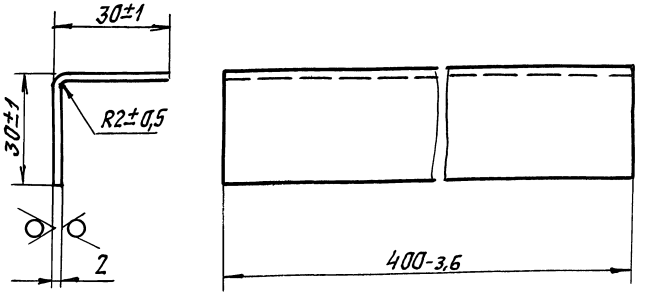

Изм	Лист	N докум.	Подп.	Дата
Разраб.		Чебоксаров		
Пров.		Фрадкин		
Н.контр		Фрадкин		
Гл.спец		Грановский		
Н.контр		Литвак		
Утв.		Спивак		

А1А 424.022

Поперечина

Лит.	Масса	Масшт.
И	0,25	1:1

Лист | Листов 1

Лист 2,0 ГОСТ 19903-74
ОК360В ГОСТ 16523-89

САНТЕХНИИПРОЕКТ

Ц00194-09 28

Формат: А4

Инв N подл. | Подп. и дата | Взам. инв N | Инв N дубл. | Подп. и дата

Форм.	Зона	Поз.	Обозначение	Наименование	Кол.	Примечание
				Документация		
А4			А1А 424.070 СБ	Сборочный чертеж		
				Детали		
Б4		1	А1А 424.071	Пруток		
				Круг 10 ГОСТ 2590-88		
				Ст3 ГОСТ 535-88		
				L = 360-3,6	14	0,22 кг
Б4		2	А1А 424.072	Пруток		
				Круг 10 ГОСТ 2590-88		
				Ст3 ГОСТ 535-88		
				L = 1100-6,6	3	0,68 кг

Инв. № подл. | Подп. и дата | Взам. инв. № | Инв. № дубл. | Подп. и дата

Изм.	Лист	№ докум.	Подп.	Дата
Разраб.		Чебоксаров		
Пров.		Фрадкин		
Нач. гр.		Фрадкин		
Н. контр.		Литвак		
Утв.		Сливак		

А1А 424.070

Решетка ходовая

Лит.	Лист	Листов
И		1

САНТЕХНИИПРОЕКТ

Формат: А4

Форм.	Зона	Поз.	Обозначение	Наименование	Кол.	Примечание
				Документация		
А4			А1А 424.080 СБ	Сборочный чертеж		
				Детали		
А4		1	А1А 424.081	Патрубок	7	
А4		2	А1А 424.082	Стояк	1	
				Стандартные изделия		
		3		Колпак 40		
				ГОСТ 8962-75	1	

Инв. № подл. | Подп. и дата | Взам. инв. № | Инв. № дубл. | Подп. и дата

Изм.	Лист	№ докум.	Подп.	Дата
Разраб.		Чебоксаров		
Пров.		Фрадкин		
Нач. гр.		Фрадкин		
Н. контр.		Литвак		
Утв.		Сливак		

А1А 424.080

Стояк коллектора

Лит.	Лист	Листов
И		1

САНТЕХНИИПРОЕКТ

Формат: А4

Выпуск 1-8

Серия 5.904-75.94

А1А424.081

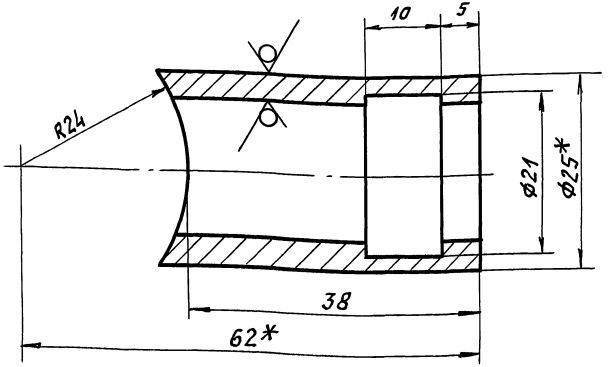

1. * Размер для справок.
2. H14; $\pm \frac{t_2}{2}$

Изм	Лист	N докум.	Подп.	Дата
Разраб.		Чебоксаров		
Пров.		Фрадкин		
Нач. гр.		Фрадкин		
Гл. спец		Грановский		
Н. контр		Литвак		
Утв.		Спивак		

А1А 424.081

Патрубок

Лит.	Масса	Масшт.
И	0,07	2:1

Лист | Листов 1

Труба 25х3,5 ГОСТ 8738-78 / Д ГОСТ 8731-87

САНТЕХНИИПРОЕКТ

Формат: А4

А1А424.082

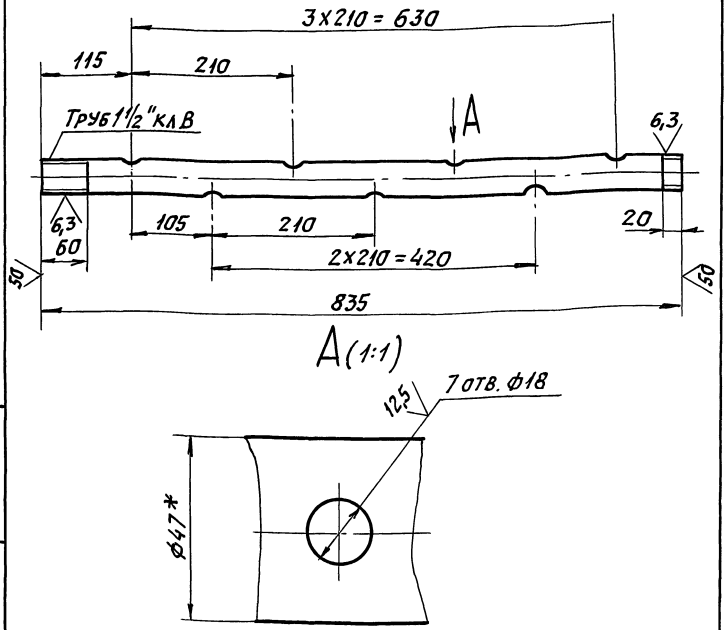

1. * Размер для справок.
2. H14; h14; $\pm \frac{t_2}{2}$

Изм	Лист	N докум.	Подп.	Дата
Разраб.		Чебоксаров		
Пров.		Фрадкин		
Нач. гр.		Фрадкин		
Гл. спец		Грановский		
Н. контр		Литвак		
Утв.		Спивак		

А1А 424.082

Стояк

Лит.	Масса	Масшт
И	3,15	1:5

Лист | Листов 1

Труба 40х3,5 ГОСТ 3262-75

САНТЕХНИИПРОЕКТ

Формат А4

Инв N подл. | Подп. и дата | Взам. инв N | Инв N дубл. | Подп. и дата

А1А424.060СБ

Серия 5.904-75.94 Выпуск 1-8

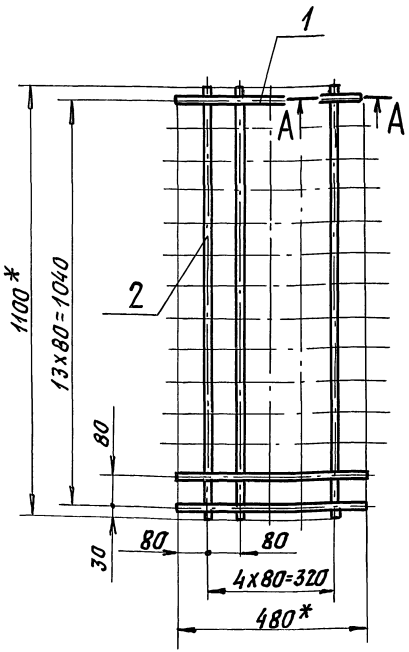

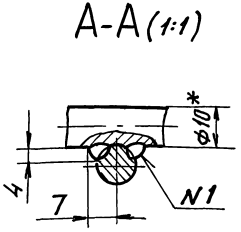

1.* Размеры для справок.

2. $\pm \frac{t_2}{2}$

3 Сварной шов №1 – сварка ручная электродуговая

				А1А 424. 060 СБ	
Изм.	Лист	№докум.	Подп.	Дата	
Разраб.		Чебоксаров			Решетка ходовая
Пров.		Фрадкин			
Нач. гр.		Фрадкин			
Гл. спец.		Грановский			
Н. контр.		Литвак			
Утв.		Сливак			

Лит.	Масса	Масшт.
И	8,1	1:10
Лист	Листов 1	
САНТЕХНИИПРОЕКТ		

Формат: А4

Инв.№подл. | Подп. и дата | Взам. инв.№ | Инв.№дубл. | Подп. и дата

А1А424.080.СБ

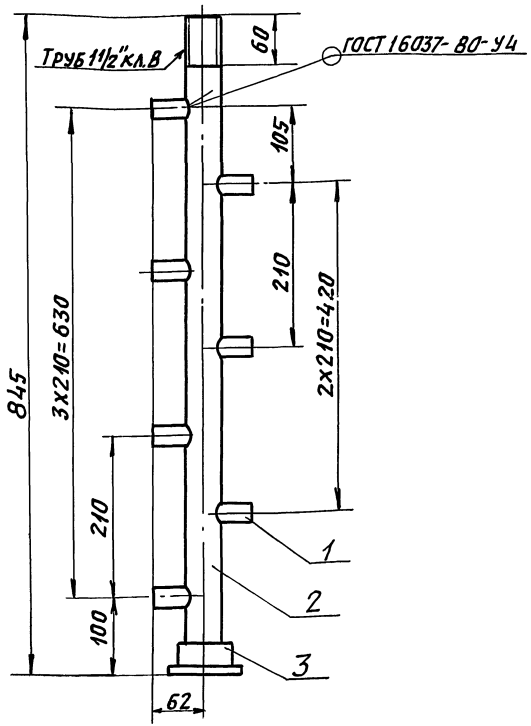

Размеры для справок.

				А1А 424. 080. СБ	
Изм.	Лист	№докум.	Подп.	Дата	
Разраб.		Чебоксаров			Стояк коллектора
Пров.		Фрадкин			
Нач. гр.		Фрадкин			
Гл. спец.		Грановский			
Н. контр.		Литвак			
Утв.		Сливак			

Лит.	Масса	Масшт.
И	3,84	1:5
Лист	Листов 1	
САНТЕХНИИПРОЕКТ		

Формат: А4

Инв.№подл. | Подп. и дата | Взам. инв.№ | Инв.№дубл. | Подп. и дата

Форм.	Зона	Поз.	Обозначение	Наименование	Кол.	Примечание
				Документация		
А4			А1А 424.090 СБ	Сборочный чертеж		
				Детали		
А4		1	А1А424.091	Труба	1	
А4		2	А1А 424.092	Патрубок	3	
Б4		3	А1А 424.093	Заглушка		
				Лист 5 ГОСТ 19903-74		
				Ст3 ГОСТ 14637-88		
				ф 85-0,87	1	0,22 кг
				Стандартные изделия		
		4		Фланец 1-65-16		
				ГОСТ 12820-80	1	

Изм.	Лист	№ докум.	Подп.	Дата
Разраб.		Чебоксаров		
Пров.		Фрадкин		
Нач. гр.		Фрадкин		
Н. контр.		Литвак		
Утв.		Спивак		

А1А 424.090

Коллектор

Лит.	Лист	Листов
И		1

САНТЕХНИИПРОЕКТ

Формат: А4

Инв. № подл. | Подп. и дата | Взам. инв. № | Инв. № дубл. | Подп. и дата

Форм.	Зона	Поз.	Обозначение	Наименование	Кол.	Примечание
				Документация		
А4			А1А 424 100 СБ	Сборочный чертеж		
				Детали		
А4		1	А1А 424.101	Труба	1	
А4		2	А1А 424.102	Патрубок	1	
А4		3	А1А 424.103	Воронка	1	
А4		4	А1А 424.104	Лапка	4	
Б4		5	А1А 424.105	Крышка		
				Лист 2,0 ГОСТ 19903-74		
				ОК360В ГОСТ 16523-89		
				ф 200-1,15	1	0,51 кг
Б4		6	А1А 424.106	Заглушка		
				Лист 5 ГОСТ 19903-74		
				Ст3 ГОСТ 14637-89		
				ф 98-0,87	1	0,29 кг

Изм.	Лист	№ докум.	Подп.	Дата
Разраб.		Чебоксаров		
Пров.		Фрадкин		
Нач. гр.		Фрадкин		
Н. контр.		Литвак		
Утв.		Спивак		

А1А 424.100

Перелив

Лит.	Лист	Листов
И		1

САНТЕХНИИПРОЕКТ

Формат: А4

Инв. № подл. | Подп. и дата | Взам. инв. № | Инв. № дубл. | Подп. и дата

Серия 5.904-75.94 Выпуск 1-8

А1А 424.101

50 (V)

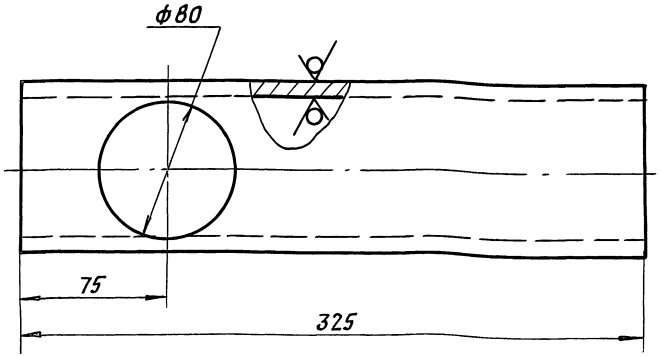

Неуказанные предельные отклонения размеров: $H14, h14, \pm\frac{t_2}{2}$

Изм.	Лист	N докум.	Подп.	Дата	А1А 424.101			
Разраб.		Чебоксаров			Труба	Лит.	Масса	Масшт.
Пров.		Фрядкин				И	2,1	1:2
Нач. гр.		Фрядкин				Лист	Листов 1	
Гл. спец.		Рановский						
Н. контр.		Литвак			Труба 80х4 ГОСТ 3262-75	САНТЕХНИИПРОЕКТ		
Утв.		Спивак						

Инв. N подл. | Подп. и дата | Взам. инв. N | Инв. N дубл. | Подп. и дата

Формат: А4

А1А 424.102

50 (V)

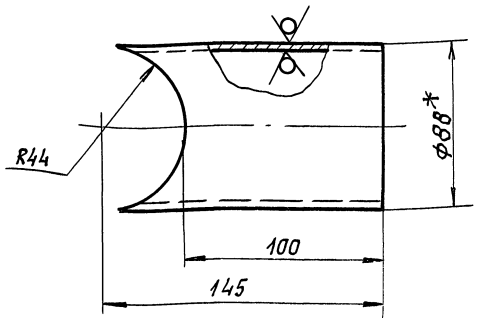

1. * Размер для справок.
2. $\pm\frac{t_2}{2}$

Изм.	Лист	N докум.	Подп.	Дата	А1А 424 102			
Разраб.		Чебоксаров			Патрубок	Лит.	Масса	Масшт.
Пров.		Фрядкин				И	0,53	1:2
Нач. гр.		Фрядкин				Лист	Листов 1	
Гл. спец.		Рановский						
Н. контр.		Литвак			Труба 80х4 ГОСТ 3262-75	САНТЕХНИИПРОЕКТ		
Утв.		Спивак						

Инв. N подл. | Подп. и дата | Взам. инв. N | Инв. N дубл. | Подп. и дата

Формат: А4

А1А424.123

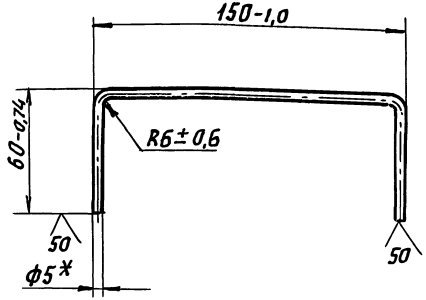

* Размер для справок.

Изм.	Лист	N докум.	Подп.	Дата	А1А 424.123			
Разраб.		Чебоксаров			Ручка	Лит.	Масса	Масшт.
Пров.		Фрадкин				И	0,06	1:2
Нач. гр.		Фрадкин				Лист	Листов 1	
Гл. спец.		Грановский						
Н. контр.		Литвак			Круг 5,0 ГОСТ 2590-88 / Ст3 ГОСТ 535-88	САНТЕХНИИПРОЕКТ		
Утв.		Спивак						

Инв. № подл. | Подп. и дата | Взам. инв. № | Инв. № дубл. | Подп. и дата

Формат А4

А1А424.103

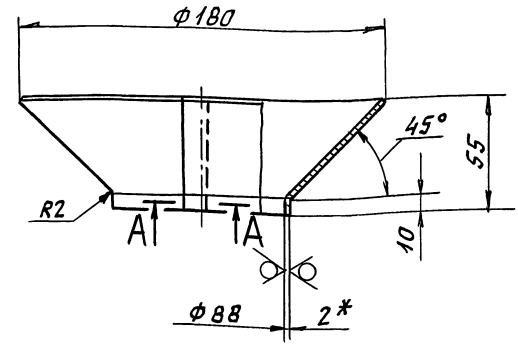

А-А (1:1)

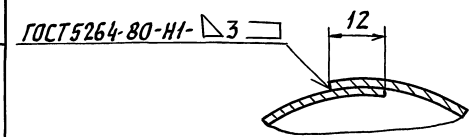

1. * Размер для справок.
2. $H14; h14; \pm \frac{t_2}{2}$

Изм.	Лист	N докум.	Подп.	Дата	А1А 424.103			
Разраб.		Чебоксаров			Воронка	Лит.	Масса	Масшт.
Пров.		Фрадкин				И	0,8	1:2
Нач. гр.		Фрадкин				Лист	Листов 1	
Гл. спец.		Грановский						
Н. контр.		Литвак			Лист 2,0 ГОСТ 19903-74 / ОК 3608 ГОСТ 16523-89	САНТЕХНИИПРОЕКТ		
Утв.		Спивак						

Инв. № подл. | Подп. и дата | Взам. инв. № | Инв. № дубл. | Подп. и дата

Ц00194-09 34

А1А 424.090СБ

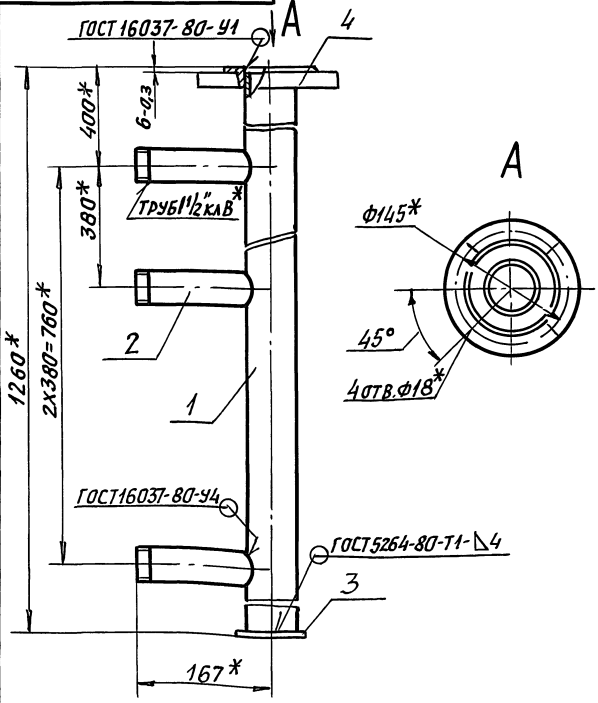

1. * Размеры для справок.
2. $\pm \frac{t_2}{2}$

Изм.	Лист	N докум.	Подп.	Дата	А1А 424.090 СБ			
Разраб.	Чебоксаров				Коллектор	Лит.	Масса	Масшт.
Пров.	Фрадкин					И	10,51	1:5
Нач. гр.	Фрадкин					Лист	Листов 1	
Гл. спец.	Рановский					САНТЕХНИИПРОЕКТ		
Н. контр.	Литвак							
Утв.	Спивак							

Инв. N подл. | Подп. и дата | Взам. инв. N | Инв. N дубл. | Подп. и дата

Формат А4

А1А 424.091

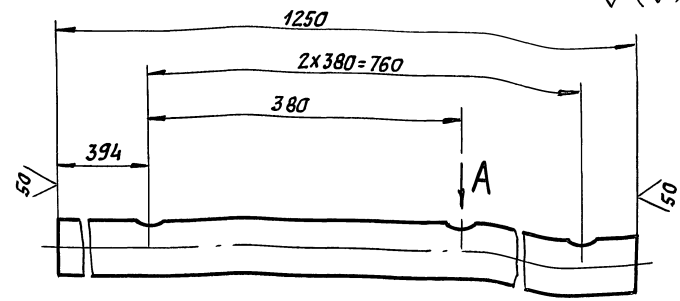

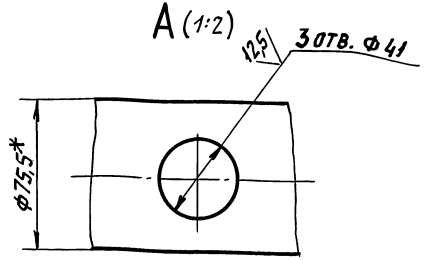

1. * Размер для справок.
2. $H14; h14; \pm \frac{t_2}{2}$

Изм.	Лист	N докум.	Подп.	Дата	А1А 424.091			
Разраб.	Чебоксаров				Труба	Лит.	Масса	Масшт.
Пров.	Фрадкин					И	8,7	1:5
Нач. гр.	Фрадкин					Лист	Листов 1	
Гл. спец.	Рановский					САНТЕХНИИПРОЕКТ		
Н. контр.	Литвак				Труба 63х4 ГОСТ 3262-75			
Утв.	Спивак							

Инв. N подл. | Подп. и дата | Взам. инв. N | Инв. N дубл. | Подп. и дата

А1А424.070СБ

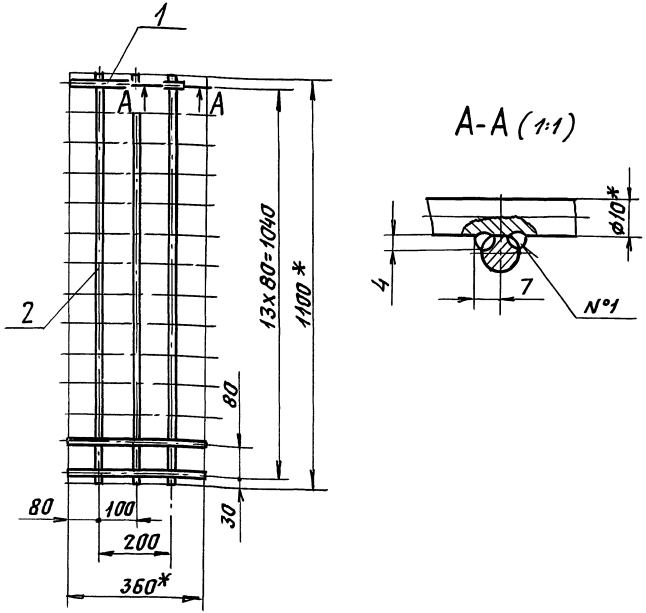

А-А (1:1)

1. * Размеры для справок.
2. $\pm \frac{t_2}{2}$.
3. Сварной шов №1- сварка ручная электродуговая.

				А1А 424. 070 СБ		
Изм.	Лист	N докум.	Подп.	Дата		
Разраб.		Чебоксаров			Решетка ходовая	Лит. И / Масса 5,6 / Масштаб 1:10
Пров.		Фрадкин				Лист / Листов 1
Нач. гр.		Фрадкин				
Гл. спец.		Грановский				САНТЕХНИИПРОЕКТ
Н. контр.		Литвак				
Утв.		Спивак				

Инв. № подл. | Подп. и дата | Взам. инв. № | Инв. № дубл. | Подп. и дата

Формат: А4

А1А424.100СБ

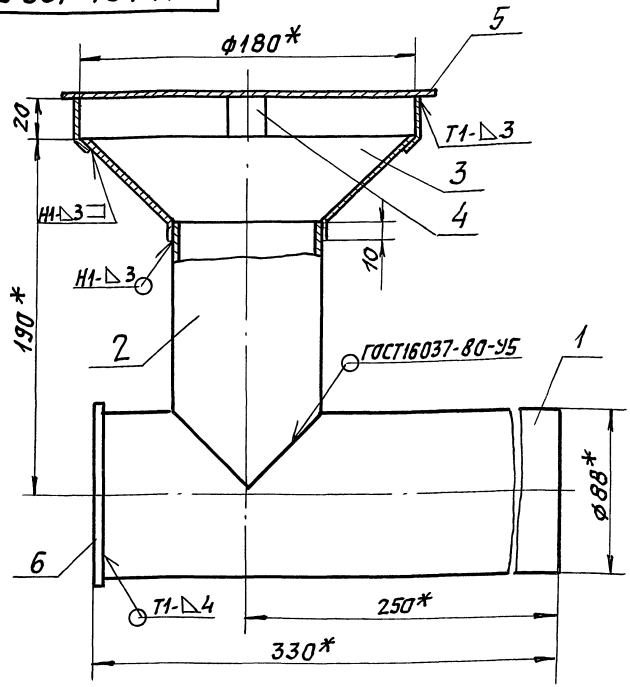

1. * Размеры для справок.
2. $\pm \frac{t_2}{2}$.
3. Сварные швы Н1, Т1- по ГОСТ 5264-80.

				А1А 424. 100 СБ		
Изм.	Лист	N докум.	Подп.	Дата		
Разраб.		Чебоксаров			Перелив	Лит. И / Масса 4,2 / Масштаб 1:2
Пров.		Фрадкин				Лист / Листов 1
Нач. гр.		Фрадкин				
Гл. спец.		Грановский				САНТЕХНИИПРОЕКТ
Н. контр.		Литвак				
Утв.		Спивак				

Инв. № подл. | Подп. и дата | Взам. инв. № | Инв. № дубл. | Подп. и дата

Серия 5.904-75.94 Выпуск 1-8

Формат	Зона	Поз.	Обозначение	Наименование	Кол.	Примечание
				Документация		
А4			А1А 424.120 СБ	Сборочный чертеж		
				Детали		
А4		1	А1А 424.121	Планка	4	
		2	-01	Планка	4	
Б4		3	А1А 424.122	Сетка		
				Сетка N1,6-0,5		
				ГОСТ 3826-82		
				320-36х565-4,4	1	0,06 кг
А4		4	А1А 424.123	Ручка	1	
				Стандартные изделия		
		5		Заклепка 2х8.011		
				ГОСТ 10300-80	18	

Инв.№ подл. | Подп. и дата | Взам. инв.№ | Инв.№ дубл. | Подп. и дата

Изм.	Лист	№ докум.	Подп.	Дата
Разраб.		Чеботкаров		
Пров.		Фрадкин		
Нач. гр.		Фрадкин		
Н. контр.		Литвак		
Утв.		Сливак		

А1А 424.120

Фильтр сетчатый

Лит.	Лист	Листов
И		1

САНТЕХНИИПРОЕКТ

Формат: А4

Формат	Зона	Поз.	Обозначение	Наименование	Кол.	Примечание
				Документация		
А4			А1А 424.110 СБ	Сборочный чертеж		
				Детали		
А4		1	А1А 424.111	Сепаратор	1	
А4		2	А1А 424.112	Перо	1	

Инв.№ подл. | Подп. и дата | Взам. инв.№ | Инв.№ дубл. | Подп. и дата

Изм.	Лист	№ докум.	Подп.	Дата
Разраб.		Чеботкаров		
Пров.		Фрадкин		
Нач. гр.		Фрадкин		
Н. контр.		Литвак		
Утв.		Сливак		

А1А 424.110

Сепаратор

Лит.	Лист	Листов
И		1

САНТЕХНИИПРОЕКТ

Серия 5.904-75.94 Выпуск 1-8

А1А424.110 СБ

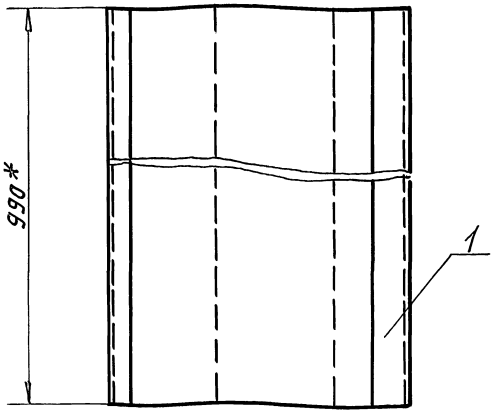

* Размеры для справок.

Изм.	Лист	N докум.	Подп.	Дата
Разраб.		Чебоксаров		
Пров.		Фрадкин		
Нач. гр.		Фрадкин		
Гл. спец.		Грановский		
Н. контр.		Литвак		
Утв.		Спивак		

А1А424.110 СБ

Сепаратор

Лит.	Масса	Масшт.
И	1,98	1:2
Лист	Листов 1	

САНТЕХНИИПРОЕКТ

Формат: А4

А1А424.111

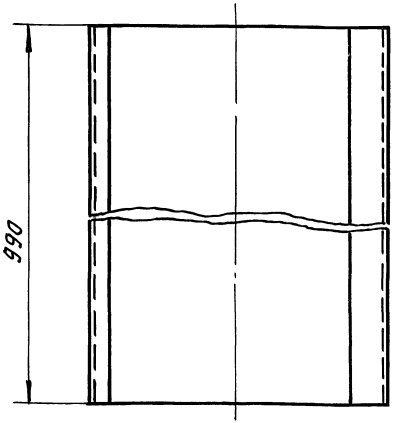

Неуказанные предельные отклонения размеров: $h14; \pm \frac{t_2}{2}$.

Изм.	Лист	N докум.	Подп.	Дата
Разраб.		Чебоксаров		
Пров.		Фрадкин		
Нач. гр.		Фрадкин		
Гл. спец.		Грановский		
Н. контр.		Литвак		
Утв.		Спивак		

А1А424.111

Сепаратор

Лит.	Масса	Масшт.
И	1,41	1:2
Лист	Листов 1	

Лист 1,0 ГОСТ 19903-74
ОК360В ГОСТ 16523-89

САНТЕХНИИПРОЕКТ

Инв. N подл. | Подп. и дата | Взам. инв. N | Инв. N дубл. | Подп. и дата

А1А424.104

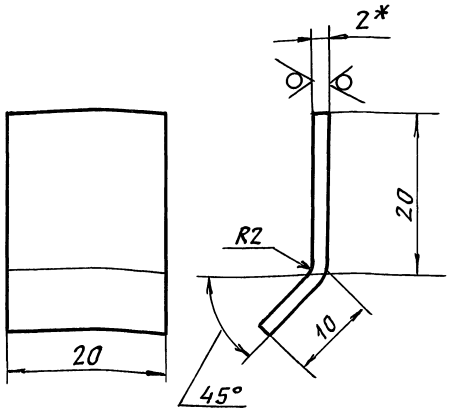

1.* Размер для справок.
2. $h14; \pm \frac{t_2}{2}$

Изм.	Лист	N докум.	Подп.	Дата
Разраб.		Чебоксаров		
Пров.		Фрадкин		
Нач.гр.		Фрадкин		
Гл.спец.		Грановский		
Н.контр.		Литвак		
Утв.		Спивак		

А1А 424. 104

Лапка

Лит.	Масса	Масштаб
И	0,011	2:1

Лист | Листов 1

Лист 2,0 ГОСТ 19903-74 / ОК360В ГОСТ16523-89

САНТЕХНИИПРОЕКТ

Формат А4

А1А424.121

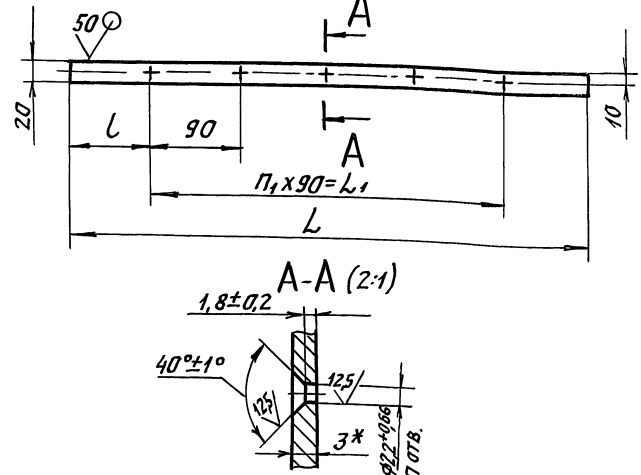

Обозначение	Размер, мм			Кол, шт.		Масса, кг
	L	L_1	l	n	n_1	
А1А 424. 121	525	360	82,5	5	4	0,25
-01	320	270	25	4	3	0,18

1.* Размеры для справок.
2. $h14; \pm \frac{t_2}{2}$

Изм.	Лист	N докум.	Подп.	Дата
Разраб.		Чебоксаров		
Пров.		Фрадкин		
Нач.гр.		Фрадкин		
Гл.спец.		Грановский		
Н.контр.		Литвак		
Утв.		Спивак		

А1А 424. 121

Планка

Лит.	Масса	Масштаб
И	См. табл.	—

Лист | Листов 1

Лист 3,0 ГОСТ 19903-74 / ОК360В ГОСТ16523-89

САНТЕХНИИПРОЕКТ

Формат А4

Инв.№подл. | Подп. и дата | Взам.инв.№ | Инв.№дубл. | Подп. и дата

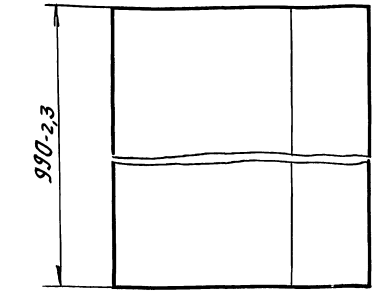

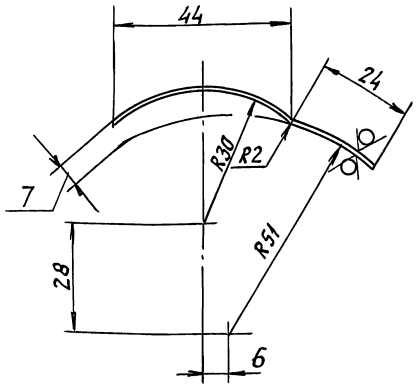

Неуказанные предельные отклонения размеров: $\pm \frac{t_2}{2}$

Разраб.	Чебоксаров				
Пров.	Фрядкин				
Нач.гр.	Фрядкин				
Гл.спец.	Грановский				
Н.контр.	Литвак				
Утв.	Сливак				

А1А 424.112

Перо

Лит.	Масса	Масшт.
И	0,57	1:1

Лист | Листов 1

Лист 1,0 ГОСТ 19903-74
ОК3608 ГОСТ 16523-89

САНТЕХНИИПРОЕКТ

Формат А4

gost.e-ecolog.ru

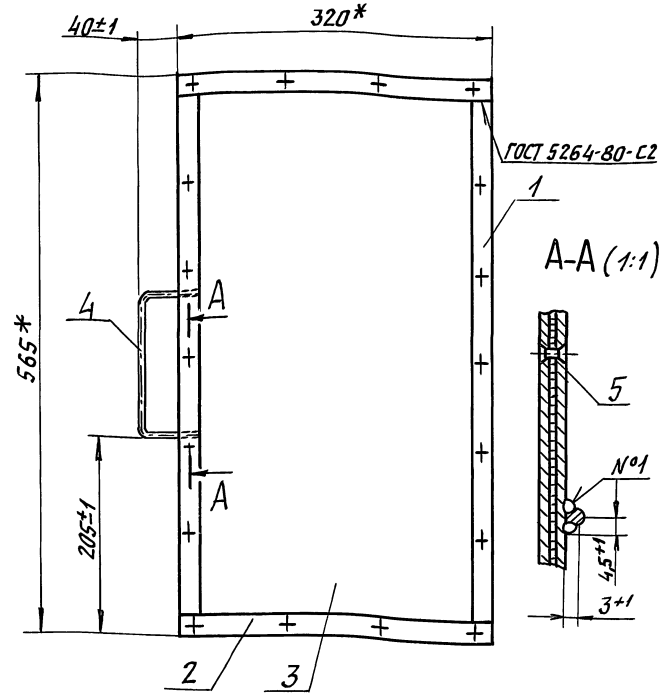

1. * Размеры для справок.
2. Сварной шов №1 - сварка ручная электродуговая

Изм.	Лист	N докум.	Подп.	Дата	
Разраб.	Чебоксаров				
Пров.	Фрядкин				
Нач.гр.	Фрядкин				
Гл.спец.	Грановский				
Н.контр.	Литвак				
Утв.	Сливак				

А1А 424.120 СБ

Фильтр сетчатый

Лит.	Масса	Масшт.
И	1,6	1:4

Лист | Листов 1

САНТЕХНИИПРОЕКТ

Формат А4