ТИПОВЫЕ КОНСТРУКЦИИ, ИЗДЕЛИЯ И УЗЛЫ ЗДАНИЙ И СООРУЖЕНИЙ

СЕРИЯ 5.904-75.94

КАМЕРЫ ПРИТОЧНЫЕ ВЕНТИЛЯЦИОННЫЕ ПРОИЗВОДИТЕЛЬНОСТЬЮ

от 10 до 125 тыс. м³/ч

ВЫПУСК 1-7

СОЕДИНИТЕЛЬНАЯ СЕКЦИЯ ДЛЯ ПРИТОЧНОЙ КАМЕРЫ 2ПК125.

РАБОЧИЕ ЧЕРТЕЖИ

РАЗРАБОТАНЫ:

ГПКНИИ САНТЕХНИИПРОЕКТ

ГЛАВНЫЙ ИНЖЕНЕР ИНСТИТУТА Л.А.Степанов

ГЛАВНЫЙ ИНЖЕНЕР ПРОЕКТА В.А.Сивак

УТВЕРЖДЕНЫ

ГЛАВПРОЕКТОМ ГОССТРОЯ РОССИИ,
ПИСЬМО от 25.02.94г. №9-3-27/94 И ВВЕДЕНЫ
В ДЕЙСТВИЕ ГПКНИИ САНТЕХНИИПРОЕКТ
с 30.06.94г. ПРИКАЗ ОТ 01.03.1994г. №7

gost.e-ecolog.ru

В настоящем выпуске приведены рабочие чертежи соединительной секции для приточной вентиляционной камеры 2ПК125, выполненной в комплекте с вентилятором В.Ц4-75-16-02.

Так как камера 2ПК125 для обслуживания одного помещения, как правило, не применяется, установка резервного вентилятора для нее не предусмотрена.

Выбор той или иной комплектации вентилятора электродвигателями производится в соответствии с выпуском 0 настоящей серии и действующими материалами для подбора вентиляторов.

В соединительной секции применена герметическая дверь, выполняется по типовой серии 5.904-4.

Присоединение вентилятора к соединительной секции осуществляется через гибкие вставки, выполняемые по типовой серии 5.904-38.

Инв.№подл. | Подп. и дата | Взам.инв.№ | Инв.№дубл. | Подп. и дата

Изм.	Лист	№ докум.	Подп.	Дата
Разраб.		Рувинская		
Пров.		Литвак		
Нач.гр.		Литвак		
Н.контр.		Фрадкин		
Утв.		Сливак		

А1А423.000-ТО

Секция соединительная для приточной камеры 2ПК125. Техническое описание

Лит.	Лист	Листов
И		1

САНТЕХНИИПРОЕКТ

Формат: А4

Обозначение	Наименование	Стр.
А1А423.000-ТО	Секция соединительная для приточной камеры 2ПК125. Техническое описание	2
А1А423.000	Секция соединительная для приточной камеры 2ПК125	4
А1А423.000СБ	Секция соединительная для приточной камеры 2ПК125	5
А1А423.010	Панель передняя	7
А1А423.010СБ	Панель передняя	8
А1А423.011	Плита	9
А1А423.012	Прокладка	
А1А423.013	Бобышка	10
А1А423.014	Прокладка	
А1А423.015	Пробка	11
А1А423.016	Планка	

Инв.№подл. | Подп. и дата | Взам.инв.№ | Инв.№дубл. | Подп. и дата

Изм.	Лист	№ докум.	Подп.	Дата
Разраб.		Рувинская		
Пров.		Литвак		
Нач.гр.		Литвак		
Н.контр.		Фрадкин		
Утв.		Сливак		

А1А423.000

Содержание

Лит.	Лист	Листов
И	1	2

САНТЕХНИИПРОЕКТ

Формат: А4

Обозначение	Наименование	Стр.
А1А423.017	Стяжка	12
А1А423.018	Стенка	
А1А423.019	Стенка	13
А1А423.021	Стойка	
А1А423.020	Панель задняя	14
А1А423.030	Панель верхняя	
А1А423.020СБ	Панель задняя	15
А1А423.022	Профиль	16
А1А423.032	Стойка	
А1А423.030СБ	Панель верхняя	17
А1А423.040	Панель торцевая	18
А1А423.050	Решетка ограждающая	
А1А423.040СБ	Панель торцевая	19
А1А423.041	Пластина	20
А1А423.042	Стойка	
А1А423.044	Стенка	21
А1А423.045	Стенка	
А1А423.046	Стенка	22
А1А423.047	Фланец	
А1А423.050СБ	Решетка ограждающая	23
А1А423.051	Кольцо	24
А1А423.053	Фланец	

Инв.№подл. | Подп. и дата | Взам.инв.№ | Инв.№дубл. | Подп. и дата

Формат	Зона	Поз.	Обозначение	Наименование	Кол.	Примечание
				Документация		
А3			А1А423.000СБ	Сборочный чертеж		
А4			А1А423.000ТО	Техническое описание		
				Сборочные единицы		
А4		1	А1А423.010	Панель передняя	1	
А4		2	А1А423.020	Панель задняя	1	
А4		3	А1А423.030	Панель верхняя	1	
А4		4	А1А423.040	Панель торцевая	1	
А4		5	А1А423.050	Решетка ограждающая	1	
А4		6		Дверь неутепленная		Типовые констр
				Дс 0,4х0,9 Серия 5.904-4	1	
А4		7		Вставка типа В		Типовые констр
				В.00.00-18 Серия 5.904-38	1	
А4		8		Вставка типа Н		Типовые констр
				В00.00-22 Серия 5.904-38	1	
				Стандартные изделия		
				Болты ГОСТ 7798-70		
		10		М6-6g х 20.36	28	
		11		М6-6g х 30.36	12	

Инв.№ подл. | Подп. и дата | Взам. инв.№ | Инв.№ дубл. | Подп. и дата

Изм.	Лист	№ докум.	Подп.	Дата
Разраб.		Рузинская		
Пров.		Антвак		
Нач. гр.		Антвак		
Н. контр.		Фрадкин		
Утв.		Спивак		

А1А423.000

Секция соединительная для приточной камеры 2ПК 125

Лит.	Лист	Листов
Н	1	2

САНТЕХНИИПРОЕКТ

Формат А4

Формат	Зона	Поз.	Обозначение	Наименование	Кол.	Примечание
		12		Гайка М6-6Н.4 ГОСТ 5915-70	40	
				Прочие изделия		
		13		Вентилятор В.Ц4-75-16-02 левого вращения ТУ 22-124-11-88	1	

Инв.№ подл. | Подп. и дата | Взам. инв.№ | Инв.№ дубл. | Подп. и дата

Изм.	Лист	№ докум.	Подп.	Дата

А1А423.000

Лист 2

А1А423000СБ

Серия 5.904-75.94 Выпуск 1-7

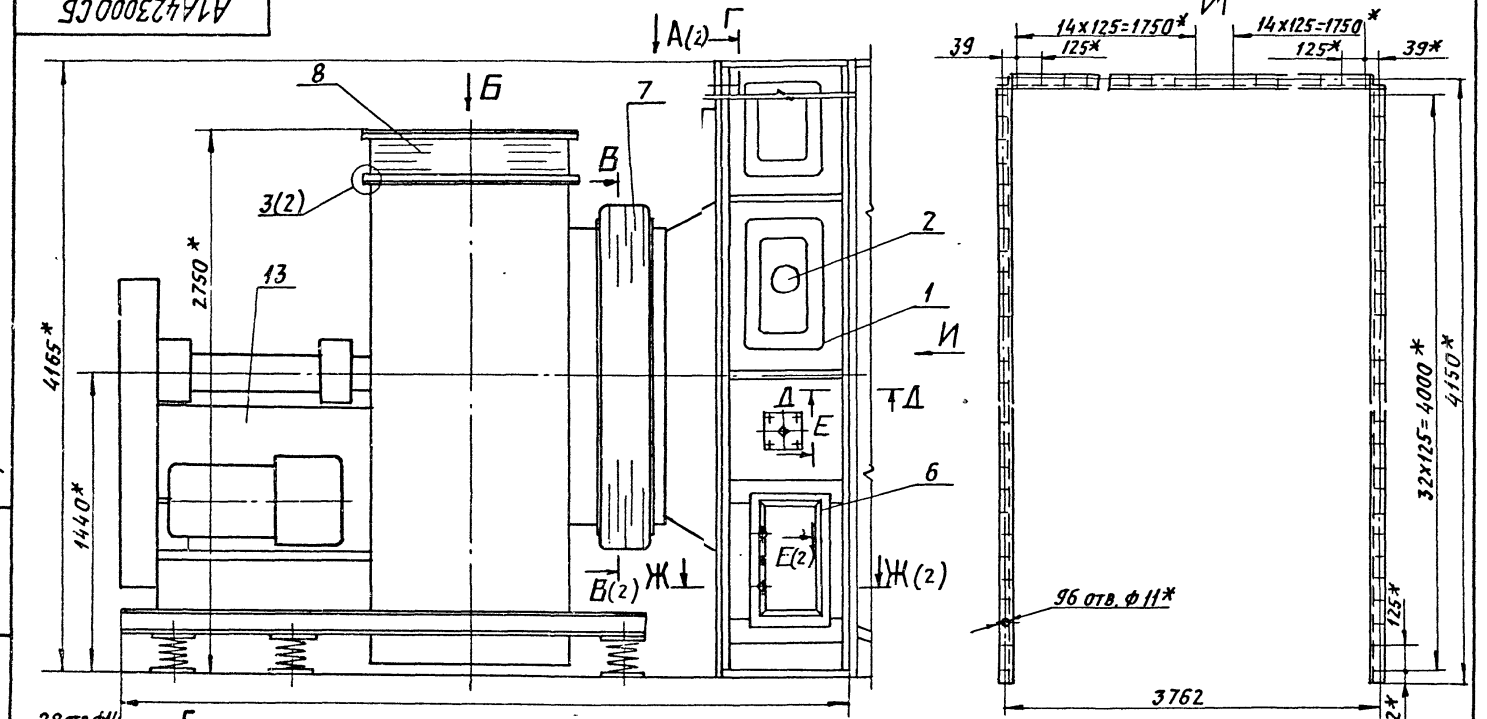

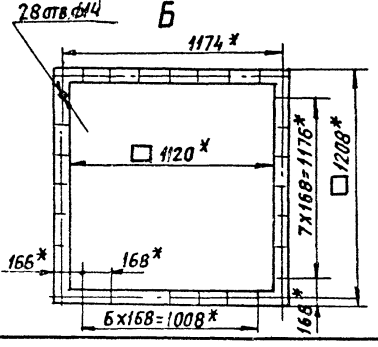

Г-Г (1:2)

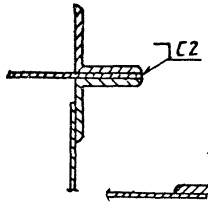

Д-Д (1:2)

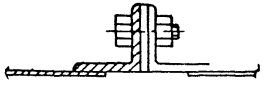

1. * Размеры для справок.
2. Неуказанные предельные отклонения размеров: $\pm \frac{t_2}{2}$.
3. Сварные швы по ГОСТ 5264-80*

Изм.	Лист	№ докум.	Подп.	Дата
Разраб.		Рубинская		
Пров.		Литвак		
Нач. гр.		Литвак		
Гл. спец.		Рябовский		
Н. контр.		Фрядкин		
Утв.		Спивак		

А1А423.000 СБ

Секция соединительная для приточной камеры 2ПК 125

Лит.	Масса	Масштаб
И	3372	1:20
Лист 1	Листов 2	

САНТЕХНИИПРОЕКТ

Инв. № подл. | Подп. и дата | Взам. инв. № | Инв. № дубл. | Подп. и дата

Ц 00194-018 6

Формат: А3

А1А423000СБ

Серия 5.904-75.94 Выпуск 1-7

Инв.№подл. | Подп. и дата | Взам. инв.№ | Инв.№дубл. | Подп. и дата

А(1)

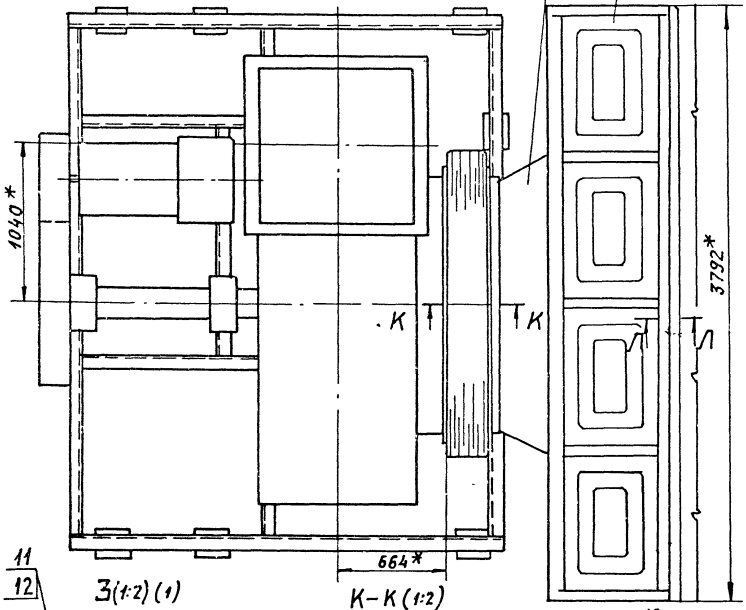

Ж-Ж((1:2)(1)

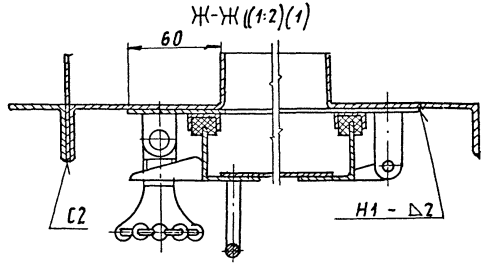

В-В (1:40)(1)

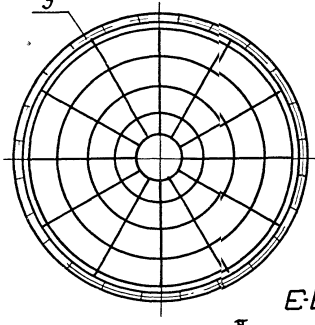

Е-Е (1:2)(1)

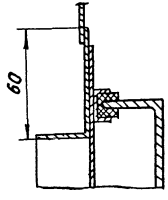

11
12

З(1:2)(1)

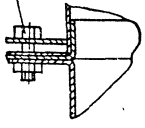

К-К (1:2)

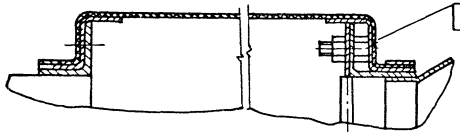

Л-Л(1:2)

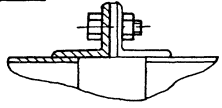

Изм.	Лист	№ докум.	Подп.	Дата	А1'А423.000СБ	Лист 2

Ц00194-018 7 Формат: А3

Форм.	Зона	Поз.	Обозначение	Наименование	Кол.	Примечание
				Документация		
А3			А1А423.010 СБ	Сборочный чертеж		
				Детали		
А4		1	А1А423.011	Плита	1	
А4		2	А1А423.012	Прокладка	1	
А4		3	А1А423.013	Бобышка	1	
А4		4	А1А423.014	Прокладка	1	
А4		5	А1А423.015	Пробка	1	
А4		6	А1А423.016	Планка	2	
А4		7	А1А423.017	Стяжка	4	
А4		8	А1А423.018	Стенка	2	
А4		9	А1А423.019	Стенка	1	
А4		10	А1А423.021	Стойка	1	
А4		11	А1А423.022	Профиль	2	
		12	-01	Профиль	2	
Б4		13	А1А423.023	Стойка		
				Уголок 35х35х3 ГОСТ 8509-86		
				Ст 3 ГОСТ 535-88		
				L=4130-8,0	1	6,8 кг
Б4		14	А1А423.024	Стенка		
				Лист 0,8 ГОСТ 19903-74		
				ОК 3608 ГОСТ 16523-89		
				215-1,15х695-2,0	1	1,1 кг

Инв.№ подл. | Подп. и дата | Взам. инв.№ | Инв.№ дубл. | Подп. и дата

Изм.	Кол.уч.	№ докум.	Подп.	Дата	А1А423.010		
Разраб.		Рубинская			Панель передняя	Лит.	Лист 1	Листов 2
Пров.		Литвак				Н		
Нач.гр.		Литвак				Сантехниипроект	
Н.контр.		Фрадкин					
Утв.		Спивак					

Формат: А4

Форм.	Зона	Поз.	Обозначение	Наименование	Кол.	Примечание
				Стандартные изделия		
		15		Болт М10-6g х 20.36 ГОСТ 7798-70	4	
		16		Гайка М10-6Н.4 ГОСТ 5915-70	4	

Инв.№ подл. | Подп. и дата | Взам. инв.№ | Инв.№ дубл. | Подп. и дата

Изм.	Лист	№ докум.	Подп.	Дата	А1А423.010	Лист 2

А1А423.010СБ

Серия 5.904-75.94 Выпуск 1-7

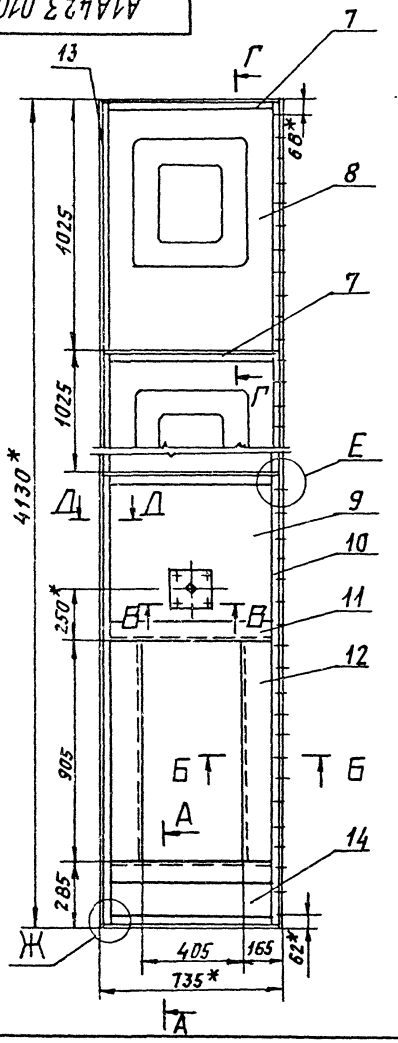

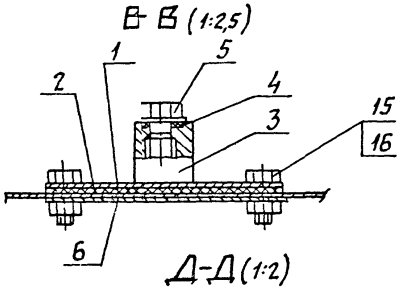

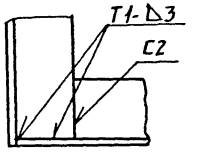

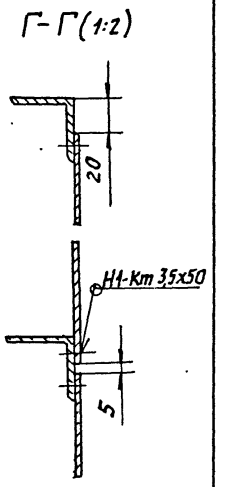

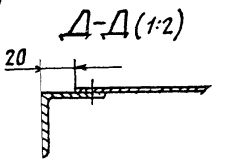

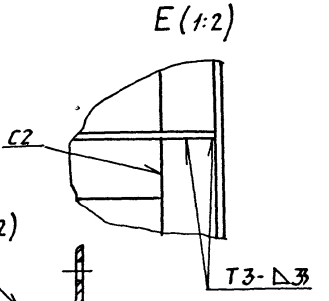

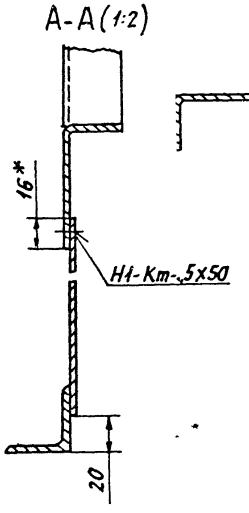

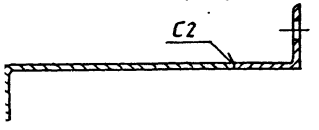

1.* Размеры для справок.

2. Неуказанные предельные отклонения размеров $\pm \frac{t_2}{2}$.

3. Сварные швы С2; Т1; Т3 по ГОСТ 5264-80, сварной шов Н1-Кт по ГОСТ 15878-79.

Изм.	Лист	№ докум.	Подп.	Дата
Разраб.		Рувинская		
Пров.		Литвак		
Нач. гр.		Литвак		
Гл. спец.		Рановский		
Н. контр.		Фрадкин		
Утв.		Сливак		

А1А 423.010 СБ

Панель передняя

Лит.	Масса	Масшт.
И	43,0	1:15
Лист	Листов 1	

САНТЕХНИИПРОЕКТ

Инв.№подл. | Подп. и дата | Взам. инв.№ | Инв.№дубл. | Подп. и дата

Ц00194-08 9 Формат А3

Серия 5.904-75.94 Выпуск 1-7

А1А423.011

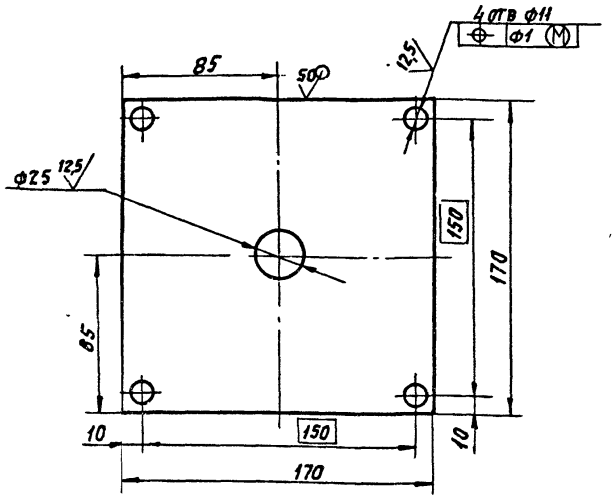

Неуказанные предельные отклонения размеров $H14; h14; \pm \frac{t_2}{2}$.

					А1А423.011		
Изм	Лист	N докум.	Подп.	Дата	Плита	Лит	Масса	Масшт
Разраб		Рубинская				Н	0,4	1:2
Пров		Антвак				Лист	Листов 1
Рук гр		Антвак					
Н контр		Фрядкин			Лист 4 ГОСТ 19903-74 / Ст3 ГОСТ 14637-89	САНТЕХНИИПРОЕКТ	
Утв		Спивак					

Формат А4

А1А423.012

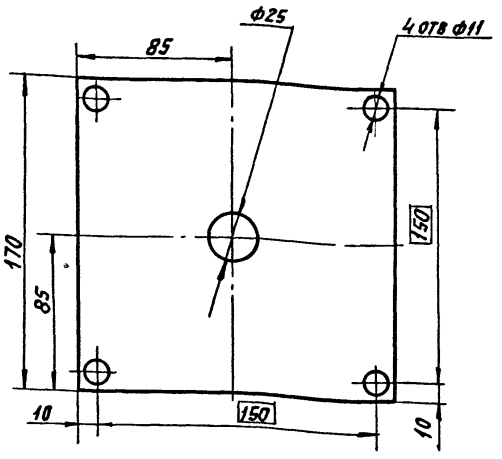

Неуказанные предельные отклонения размеров: $H14; h14; \pm \frac{t_2}{2}$

					А1А423.012		
Изм	Лист	N докум	Подп	Дата	Прокладка	Лит.	Масса	Масшт
Разраб		Рубинская				И	0,08	1:2
Пров		Антвак				Лист	Листов 1
Рук гр		Антвак					
Н контр		Фрядкин			Паронит ПОН-А 3,0 ГОСТ 481-80	САНТЕХНИИПРОЕКТ	
Утв		Спивак					

Ц00194-08 10 Формат А4

Серия 5.904-75.94 выпуск 1-7

А1А423 013

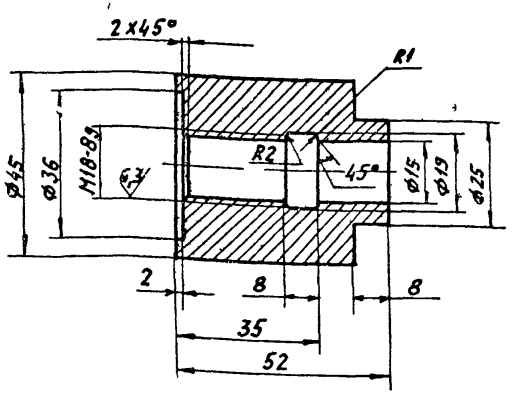

Неуказанные предельные отклонения размеров H14, h14, $\pm \frac{t_2}{2}$

Изм.	Лист	№ докум.	Подп.	Дата	А1А423 013			
Разраб.		Рувинская			Бобышка	Лит.	Масса	Масш.
Пров.		Литвак				И	0,53	1:1
Рук. гр.		Литвак				Лист	Листов 1	
Н. контр.		Фрадкин			Ст 3 ГОСТ 380-88	САНТЕХНИИПРОЕКТ		
Утв.		Спивак						

Инв. № подл. | Подп. и дата | Взам. инв. № | Инв. № дубл. | Подп. и дата

Формат А4

А1А423 014

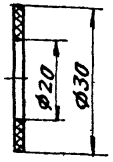

Неуказанные предельные отклонения размеров H14, h14

Изм.	Лист	№ докум.	Подп.	Дата	А1А423 014			
Разраб.		Рувинская			Прокладка	Лит.	Масса	Масш.
Пров.		Литвак				Н	0,001	1:1
Рук. гр.		Литвак				Лист	Листов 1	
Н. контр.		Фрадкин			Пластина 2-Н-I ТМКЩ-М 3 ГОСТ 7338-90	САНТЕХНИИПРОЕКТ		
Утв.		Спивак						

Инв. № подл. | Подп. и дата | Взам. инв. № | Инв. № дубл. | Подп. и дата

Ц 001944-08 11 Формат А4

Серия 5.904-75.94 Выпуск 1-7

А1А423 015

$\sqrt{}^{12,5}$

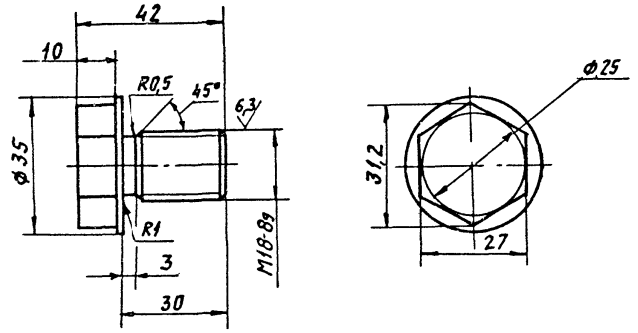

Неуказанные предельные отклонения размеров h14

Изм.	Лист	N докум.	Подп.	Дата	А1А 423 015	
Разраб.		Рубинская			Пробка	Лит. И; Масса 0,1; Масшт. 1:1
Пров.		Литвак				Лист; Листов 1
Нач. гр.		Литвак				
Гл. спец.					Ст 3 ГОСТ 380-88	САНТЕХНИИПРОЕКТ
Н. контр.		Фрадкин				
Утв.		Сливак				

Инв. N подл. | Подп. и дата | Взам. инв. N | Инв. N дубл. | Подп. и дата

Формат А4

А1А423 016

$\sqrt{}^{\diamond}$

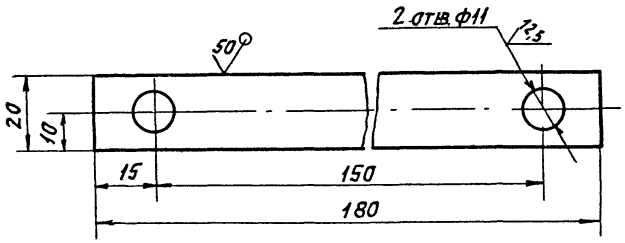

Неуказанные предельные отклонения размеров H14, h14, $\pm \frac{t_2}{2}$

Изм.	Лист	N докум.	Подп.	Дата	А1А 423 016	
Разраб.		Рубинская			Планка	Лит. И; Масса 0,08; Масшт. 1:1
Пров.		Литвак				Лист; Листов 1
Нач. гр.		Литвак				
Гл. спец.					Лист 3 ГОСТ 1990.3-74 / ОК360 ГОСТ 16523-89	САНТЕХНИИПРОЕКТ
Н. контр.		Фрадкин				
Утв.		Сливак				

Инв. N подл. | Подп. и дата | Взам. инв. N | Инв. N дубл. | Подп. и дата

Ц001941-08 12 Формат А4

Серия 5.904-25.94 Выпуск 1-7

А1А423.017

12,5 V(V)

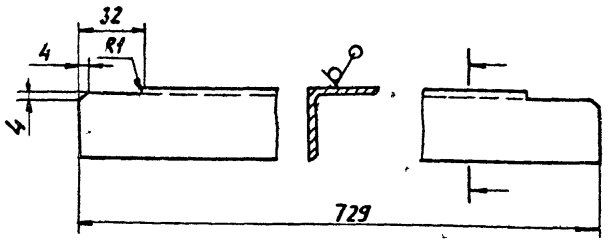

Неуказанные предельные отклонения размеров: H14; h14

					А1А423.017			
Изм.	Лист	N докум.	Подп.	Дата				
Разраб.		Рубинская			Стяжка	Лит.	Масса	Масшт.
Пров.		Литвак				И	1,16	1:2
Нач. гр.		Литвак				Лист	Листов 1	
Гл. спец.								
Н. контр.		Фрадкин			Уголок 35х35х3/ГОСТ 8509-86 / Ст 3 ГОСТ 535-88	САНТЕХНИИПРОЕКТ		
Утв.		Спивак						

Инв. N подл. | Подп. и дата | Взам. инв. N | Инв. N дубл. | Подп. и дата

Формат А4

А1А423.018

12,5 V(V)

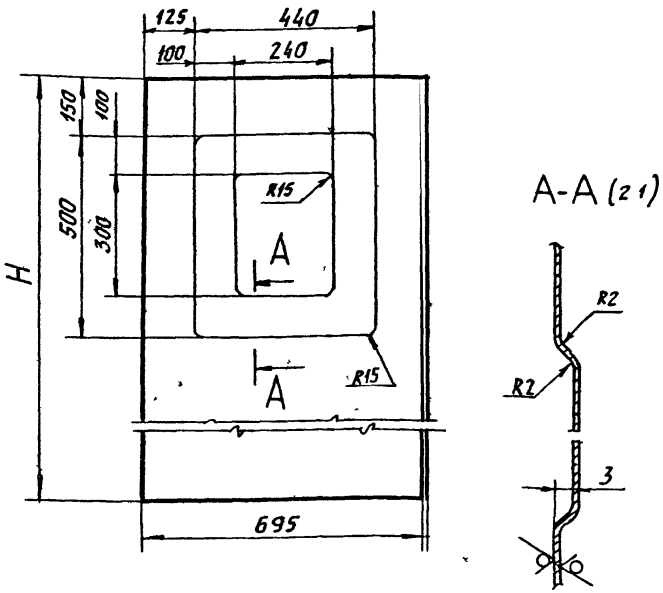

Обозначение	H, мм	Масса, кг
А1А423 018	1020	4,4
-01	934	4,10

Неуказанные предельные отклонения размеров H14, h14; $\pm \frac{t_2}{2}$

					А1А423.018			
Изм.	Лист	N докум.	Подп.	Дата				
Разраб.		Рубинская			Стенка	Лит.	Масса	Масшт.
Пров.		Литвак				И	См. табл.	—
Нач. гр.		Литвак				Лист	Листов 1	
Н. контр.		Фрадкин			Лист 0,8 ГОСТ 19903-74 / ОК3608 ГОСТ 16523-88	САНТЕХНИИПРОЕКТ		
Утв.		Спивак						

Инв. N подл. | Подп. и дата | Взам. инв. N | Инв. N дубл. | Подп. и дата

Серия 5.904-75.94 Выпуск 1-7

А1А423.019

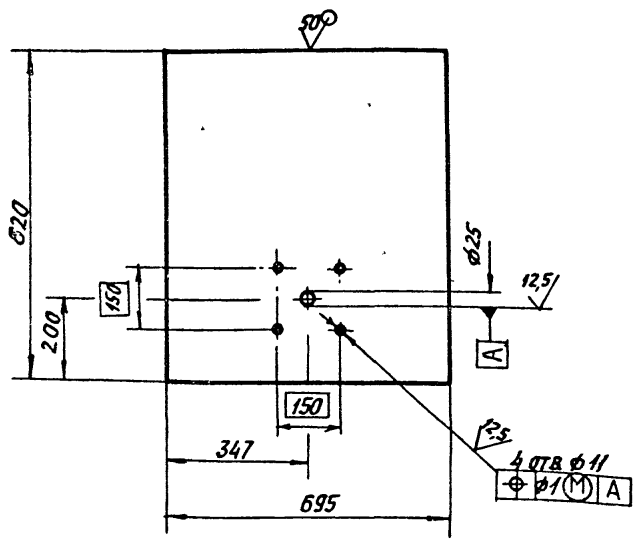

Неуказанные предельные отклонения размеров: H14, h14; $\pm\frac{t_2}{2}$

Изм	Лист	N докум	Подп.	Дата
Разраб	Рувинская			
Пров	Литвак			
Нач гр	Литвак			
Гл спец				
Н контр	Фрадкин			
Утв	Спивак			

А1А423.019

Стенка

Лит	Масса	Масшт
И	3,7	1:10

Лист | Листов 1

Лист $\frac{0,8\ ГОСТ19903-74}{ОК360В\ ГОСТ16523-89}$

Сантехниипроект

Формат А4

А1А423.021

А1А423.021- изображено
А1А423 021-01 -зеркальное отражение

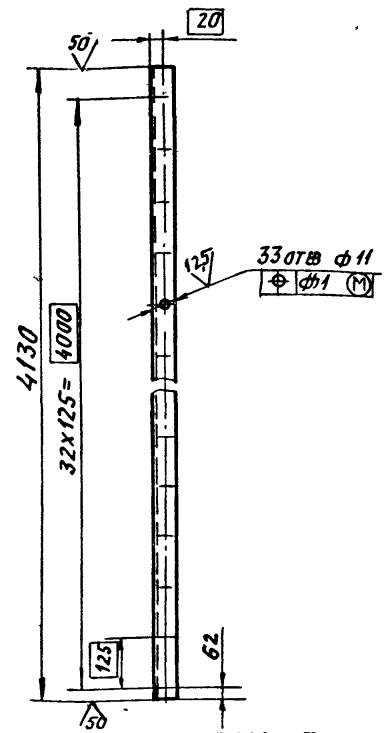

Неуказанные предельные отклонения размеров H14; h14, $\pm\frac{t_2}{2}$

Изм	Лист	N докум	Подп	Дата
Разраб	Рувинская			
Пров	Литвак			
Нач гр	Литвак			
Гл спец				
Н контр	Фрадкин			
Утв	Спивак			

А1А423.021

Стойка

Лит	Масса	Масшт
И	6,8	1:10

Лист | Листов 1

Уголок $\frac{35x35x3\ ГОСТ8:509-86}{Ст3\ ГОСТ535-88}$

Сантехниипроект

Ц00194-08 14

Формат А4

Инв N подл | Подп и дата | Взам инв | Инв N дубл | Подп и дата

Серия 5.904-75.94 Выпуск 1-7

Формат	Зона	Поз.	Обозначение	Наименование	Кол.	Примечание
				Документация		
А3			А1А423.020СБ	Сборочный чертеж		
				Детали		
А4		1	А1А423.017	Стяжка	5	
А4		2	А1А423.018	Стенка	4	
А4		3	А1А423.021	Стойка	1	
Б4		4	А1А423.026	Стойка		
				Уголок 35х35х3 ГОСТ 8509-86 / Ст3 ГОСТ 535-88		
				L=4130-8,0	1	6,8 кг

Инв.№ подл. | Подп. и дата | Взам. инв.№ | Инв.№ дубл. | Подп. и дата

Изм.	Лист	№ докум.	Подп.	Дата
Разраб.	Рубинская			
Пров.	Литвак			
Нач. гр.	Литвак			
Н. контр.	Фрядкин			
Утв.	Спивак			

А1А423.020

Панель задняя

Лит.	Масса	Масштаб
И		1

САНТЕХНИИПРОЕКТ

Формат А4

Формат	Зона	Поз.	Обозначение	Наименование	Кол.	Примечание
				Документация		
А3			А1А423.030СБ	Сборочный чертеж		
				Детали		
А4		1	А1А423.017	Стяжка	3	
А4		2	А1А423.018-01	Стенка	4	
Б4		3	А1А423.031	Стойка		
				Уголок 35х35х3 ГОСТ 8509-86 / Ст3 ГОСТ 535-88		
				L=3720-6,6	1	6,1 кг
А4		4	А1А423.032	Стойка	1	
Б4		5	А1А423.033	Стяжка		
				Уголок 35х35х3 ГОСТ 8509-86 / Ст3 ГОСТ 535-88		
				L=735-2,0	2	1,15 кг

Инв.№ подл. | Подп. и дата | Взам. инв.№ | Инв.№ дубл. | Подп. и дата

Изм.	Лист	№ докум.	Подп.	Дата
Разраб.	Рубинская			
Пров.	Литвак			
Нач. гр.	Литвак			
Н. контр.	Фрядкин			
Утв.	Спивак			

А1А423.030

Панель верхняя

Лит.	Масса	Масштаб
И		1

САНТЕХНИИПРОЕКТ

А1А423 020СБ

Серия 5.904-75 Выпуск 1-7

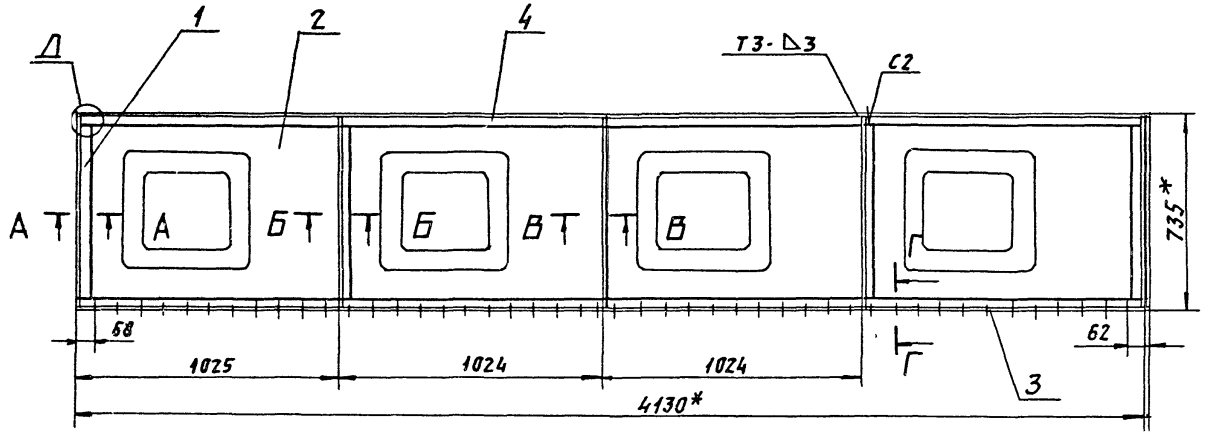

А - А (1:2)

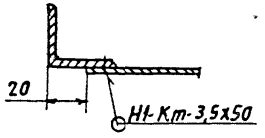

Б-Б (1:2)

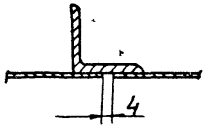

В-В (1:2)

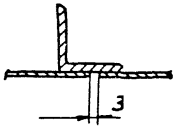

Г - Г (1:2)

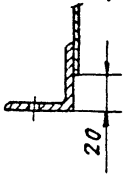

Д (1:2)

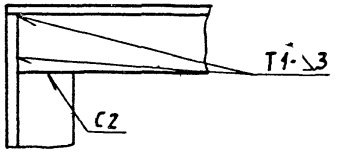

1* Размеры для справок

2 Неуказанные предельные отклонения размеров Н14, $\pm \frac{t_2}{2}$

3 Сварные швы С2, Т1, Т3 по ГОСТ 5264-80, сварной шов Н1-Кт по ГОСТ 15878-79

					А1А423.020СБ		
Изм.	Лист	N докум.	Подп.	Дата			
Разраб.		Рубинская			Панель задняя	Лит	Масса	Масшт
Пров.		Литвак				И	39,5	1:15
Нач. гр.		Литвак				Лист	Листов 1	
Гл. спец.		Грановский						
Н. контр.		Фрадкин				САНТЕХНИИПРОЕКТ		
Утв.		Спивак						

Инв. N подл. | Подп. и дата | Взам. инв. N | Инв. N дубл. | Подп. и дата

А1А423.022

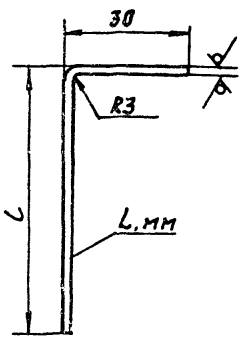

Обозначение	L, мм	L, мм	Масса, кг
А1А423.022	663	65	1,5
-01	905	126	3,4

Неуказанные предельные отклонения размеров: h14.

Изм.	Лист	N докум.	Подп.	Дата
Разраб.		Рубинская		
Пров.		Литвак		
Нач. гр.		Литвак		
Гл. спец.				
Н. контр.		Фрадкин		
Утв.		Спивак		

А1А423.022

Профиль

Лит.	Масса	Масштаб
И	См. табл.	—
Лист	Листов 1	

Лист 3,0 ГОСТ 19903-74 / ОК360В ГОСТ 16523-89

САНТЕХНИИПРОЕКТ

Формат А4

А1А423.032

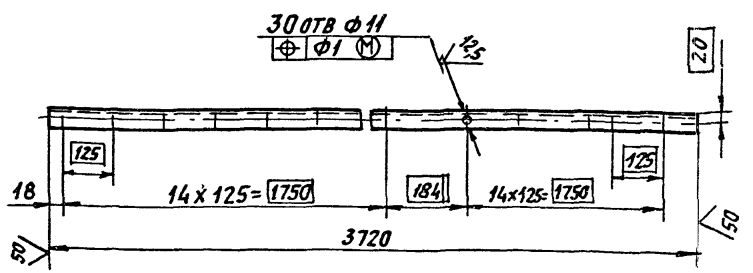

Неуказанные предельные отклонения размеров: H14; h14; $\pm \frac{t_2}{2}$

Изм.	Лист	N докум.	Подп.	Дата
Разраб.		Рубинская		
Пров.		Литвак		
Нач. гр.		Литвак		
Гл. спец.				
Н. контр.		Фрадкин		
Утв.		Спивак		

А1А423.032

Стойка

Лит.	Масса	Масштаб
И	6,2	1:10
Лист	Листов 1	

Уголок 35х35х3 ГОСТ 8509-86 / Ст 3 ГОСТ 535-88

САНТЕХНИИПРОЕКТ

Ц 001'94-08 17 Формат А4

Инв. N подл. | Подп. и дата | Взам. инв. N | Инв. N дубл. | Подп. и дата

А1А423 030СБ

Серия 5.904-75.94 Выпуск 1-7

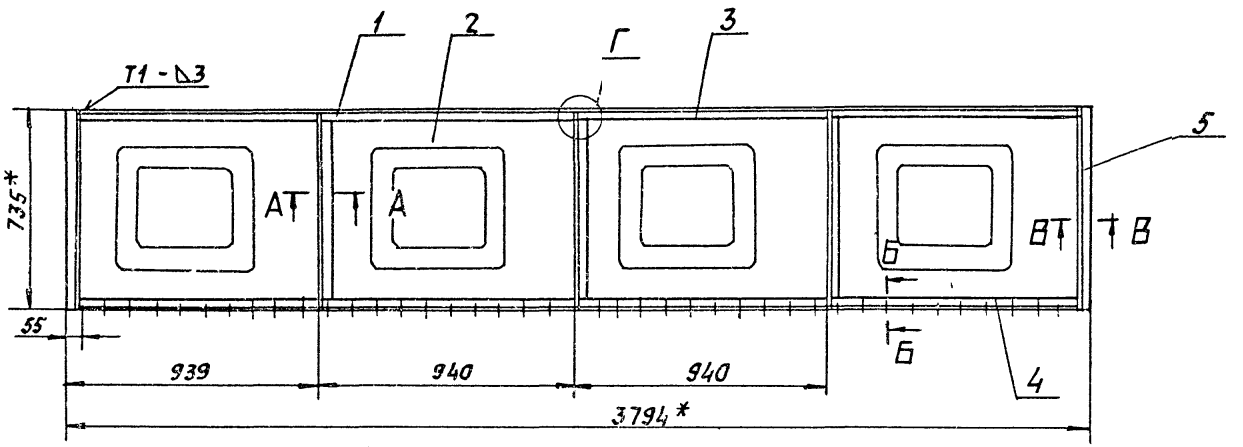

А - А (1:2)

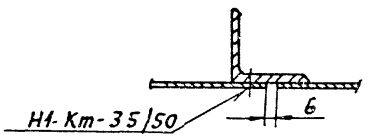

Б - Б (1:2)

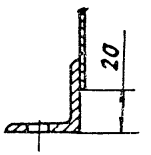

В - В (1:2)

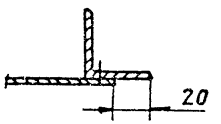

Г (1:2)

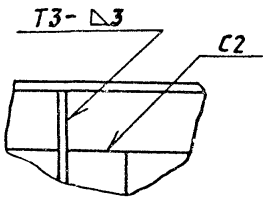

1.* Размеры для справок.

2 Неуказанные предельные отклонения размеров Н14; $\pm \frac{t_2}{2}$.

3. Сварные швы С2, Т1; Т3 по ГОСТ 5.264-80, сварной шов Н1- Кт-3,5/50 по ГОСТ 15878-79

					А1А423.030СБ	
Изм.	Лист	N докум.	Подп.	Дата		
Разраб.		Рувинская			Панель верхняя	Лит. / Масса / Масшт.
Пров.		Литвак				И / 645 / 1:15
Нач. гр.		Литвак				Лист / Листов 1
Гл. спец.		Гольдовский				
Н. контр.		Фрадкин				САНТЕХНИИПРОЕКТ
Утв.		Спивак				

Инв.№ подл. | Подп. и дата | Взам. инв. № | Инв.№ дубл. | Подп. и дата

Формат	Зона	Поз.	Обозначение	Наименование	Кол.	Примечание
				Документация		
А3			А1А423.040СБ	Сборочный чертеж		
				Детали		
А4		1	А1А423.041	Пластина	1	
А4		2	А1А423.042	Стойка	1	
		3	-01	Стойка	1	
БЧ		4	А1А423.043	Поперечина		
				Уголок 35х35х3 ГОСТ 8509-86 / Ст3 ГОСТ 535-88		
				L=3794-1,4	1	6,1 кг
А4		5	А1А423.044	Стенка	1	
А4		6	А1А423.045	Стенка	2	
А4		7	А1А423.046	Стенка	1	
А4		8	А1А423.047	Фланец	1	
БЧ		9	А1А423.048	Поперечина		
				Уголок 35х35х3 ГОСТ 8509-86 / Ст3 ГОСТ 535-88		
				L=3788-1,4	1	6,1 кг

Инв.№ подл. | Подп. и дата | Взам. инв.№ | Инв.№ дубл. | Подп. и дата

Изм.	Лист	№ докум.	Подп.	Дата
Разраб.		Рубинская		
Пров.		Литвак		
Нач. гр.		Литвак		
Н. контр.		Фрадкин		
Утв.		Спивак		

А1А423.040

Панель торцевая

Лит.	Лист	Листов
И		1

САНТЕХНИИПРОЕКТ

Формат А4

Формат	Зона	Поз.	Обозначение	Наименование	Кол.	Примечание
				Документация		
А3			А1А423.050СБ	Сборочный чертеж		
				Детали		
А4		1	А1А423.051	Кольцо	1	
		2	-01	Кольцо	1	
		3	-02	Кольцо	1	
		4	-03	Кольцо	1	
		5	-04	Кольцо	1	
БЧ		6	А1А423.052	Пруток		
				Круг 6,0 ГОСТ 2590-88 / Ст3 ГОСТ 535-88		
				L=600-1,75	4	0,133 кг
А4		7	А1А423.053	Фланец		
БЧ		8	А1А423.054	Пруток		
				Круг 6,0 ГОСТ 2590-88 / Ст3 ГОСТ 535-88		
				L=700-2р	8	0,2 кг

Инв.№ подл. | Подп. и дата | Взам. инв.№ | Инв.№ дубл. | Подп. и дата

Изм.	Лист	№ докум.	Подп.	Дата
Разраб.		Рубинская		
Пров.		Литвак		
Нач. гр.		Литвак		
Н. контр.		Фрадкин		
Утв.		Спивак		

А1А423.050

Решетка ограждающая

Лит.	Лист	Листов
И		1

САНТЕХНИИПРОЕКТ

А1А423 040СБ

Серия 5.904-75.94 Выпуск 1-7

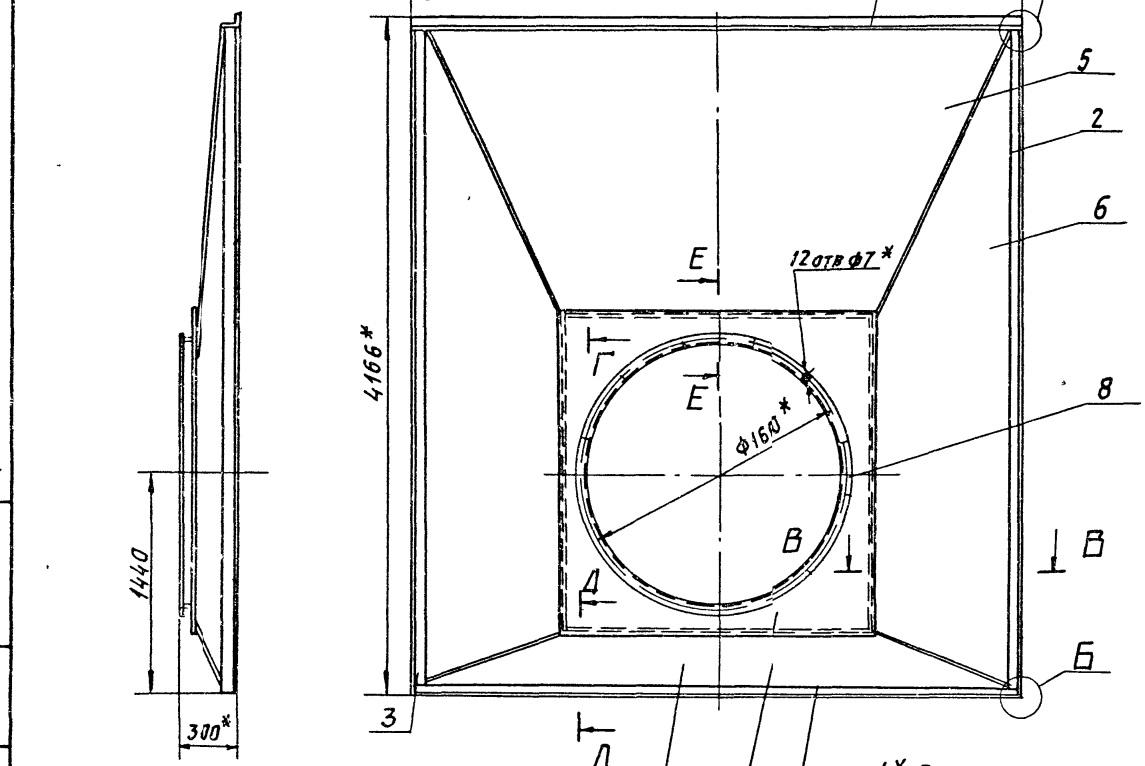

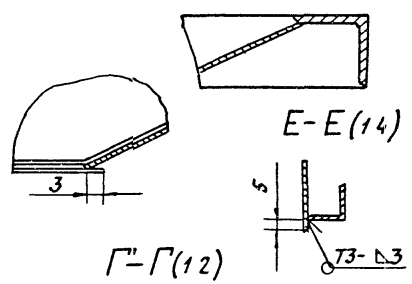

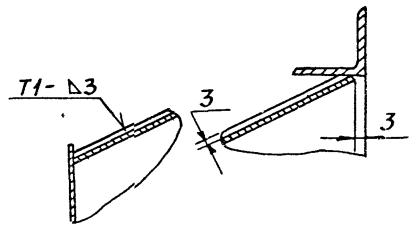

А(1:2)

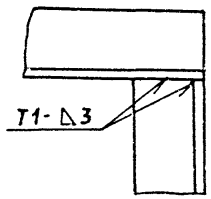

Б(1:2)

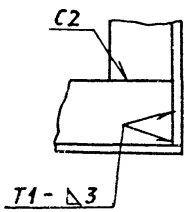

Д-Д(1:2)

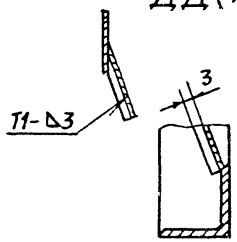

1* Размеры для справок

2 Неуказанные предельные отклонения размеров $\pm \frac{t_2}{2}$

3 Сварные швы по ГОСТ 5264-80

Изм	Лист	№ докум	Подп	Дата
Разраб		Рубинская		
Пров		Литвак		
Нач гр		Литвак		
Гл спец		Грановский		
Н контр		Фрадкин		
Утв		Спивак		

А1А 423.040 СБ

Панель торцевая

Лит	Масса	Масшт
И	362	1:25
Лист	Листов 1	

САНТЕХНИИПРОЕКТ

Инв.№ подл. | Подп. и дата | Взам. инв.№ | Инв.№ дубл. | Подп. и дата

Ц 001-94-08 20 ФОРМАТ А3

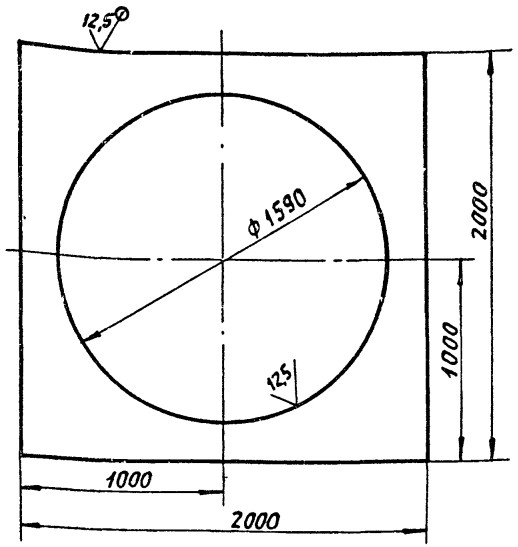

Неуказанные предельные отклонения размеров: H14, h14

Изм	Лист	N докум	Подп	Дата
Разраб		Рувинская		
Пров		Антвак		
Нач гр		Антвак		
Н контр		Фрадкин		
Утв		Спивак		

А1А423.041

Пластина

Лит	Масса	Масштаб
Н	47	1:20

Лист | Листов 1

Лист 3.0 ГОСТ 19903-74 / ОК 360 В ГОСТ 16523-89

САНТЕХНИИПРОЕКТ

Формат А4

50 (√)

А1А423.042 - изображено
А1А423.042-01 - зеркальное отражение

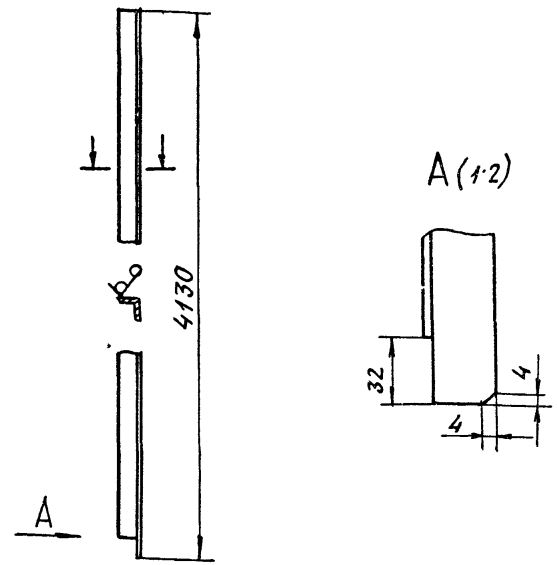

Неуказанные предельные отклонения размеров: H14; h14

Изм	Лист	N докум	Подп	Дата
Разраб		Рувинская		
Пров.		Антвак		
Нач гр		Антвак		
Н контр		Фрадкин		
Утв		Спивак		

А1А423.042.

Стойка

Лит	Масса	Масштаб
Н	6,6	1:20

Лист | Листов 1

35х35х3 ГОСТ 8509-86 / Уголок Ст 3 ГОСТ 535-88

САНТЕХНИИПРОЕКТ

Серия 5.904-75.94 Выпуск 1-7

АТА423.044

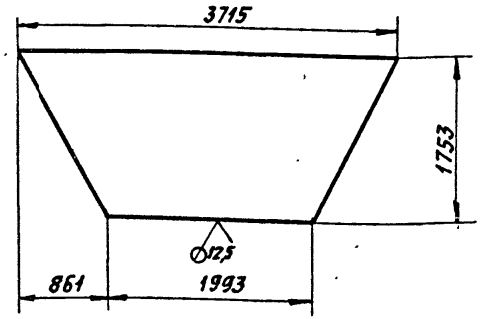

Неуказанные предельные отклонения размеров: h14.

					А1А423.044	
Изм.	Лист	N докум.	Подп.	Дата		
Разраб.		Рубинская			Стенка	Лит. И; Масса 117,8; Масшт. 1:40
Пров.		Литвак				Лист; Листов 1
Нач. гр.		Литвак				
Гл. спец.					Лист 3,0 ГОСТ 19903-74 / ОК360В ГОСТ 16523-89	САНТЕХНИИПРОЕКТ
Н. контр.		Фрадкин				
Утв.		Сливак				

Инв. N подл. | Подп. и дата | Взам. инв. N | Инв. N дубл. | Подп. и дата

Формат: А4

АТА423.045

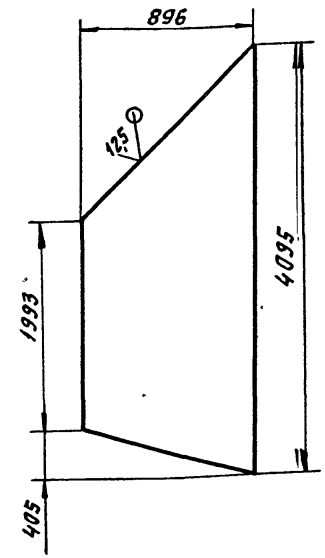

Неуказанные предельные отклонения размеров: h14.

					А1А423.045	
Изм.	Лист	N докум.	Подп.	Дата		
Разраб.		Рубинская			Стенка	Лит. И; Масса 64,2; Масшт. 1:40
Пров.		Литвак				Лист; Листов 1
Нач. гр.		Литвак				
Гл. спец.					Лист 3,0 ГОСТ 19903-74 / ОК360В ГОСТ 16523-89	САНТЕХНИИПРОЕКТ
Н. контр.		Фрадкин				
Утв.		Сливак				

Инв. N подл. | Подп. и дата | Взам. инв. N | Инв. N дубл. | Подп. и дата

Ц00194-0'8 22 Формат: А4

Серия 5.904-75.96 Выпуск 1-7

Инв.№ подл. | Подп. и дата | Взам. инв.№ | Инв.№ дубл. | Подп. и дата

А1А423.046

(√)∀

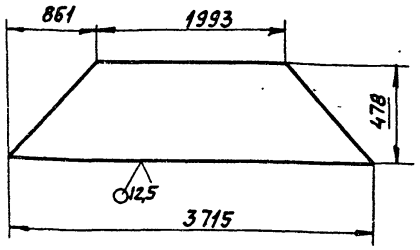

Неуказанные предельные отклонения размеров h14;

Изм.	Лист	N докум.	Подп.	Дата
Разраб.		Рубинская		
Пров.		Литвак		
Нач. гр.		Литвак		
Гл. спец.				
Н. контр.		Фрадкин		
Утв.		Спивак		

А1А423.046

Стенка

Лит.	Масса	Масштаб
И	32,1	1:40
Лист	Листов 1	

Лист 3,0 ГОСТ 19903-74 / ВК360В ГОСТ 16523-89

САНТЕХНИИПРОЕКТ

Формат: А4

А1А423.047

(√)∀

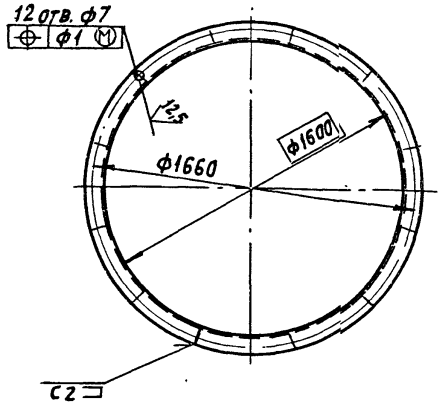

1. Неуказанные предельные отклонения размеров: $H14; \pm \frac{t_2}{2}$.
2. Сварной шов по ГОСТ 5264-80.

Изм.	Лист	N докум.	Подп.	Дата
Разраб.		Рубинская		
Пров.		Литвак		
Нач. гр.		Литвак		
Гл. спец.				
Н. контр.		Фрадкин		
Утв.		Спивак		

А1А423.047

Фланец

Лит.	Масса	Масштаб
И	11,7	1:20
Лист	Листов 1	

Уголок 50х50х3 ГОСТ 8509-86 / Ст 3 ГОСТ 535-88

САНТЕХНИИПРОЕКТ

А1А423.050СБ

Серия 5.904-75.94 Выпуск 1-7

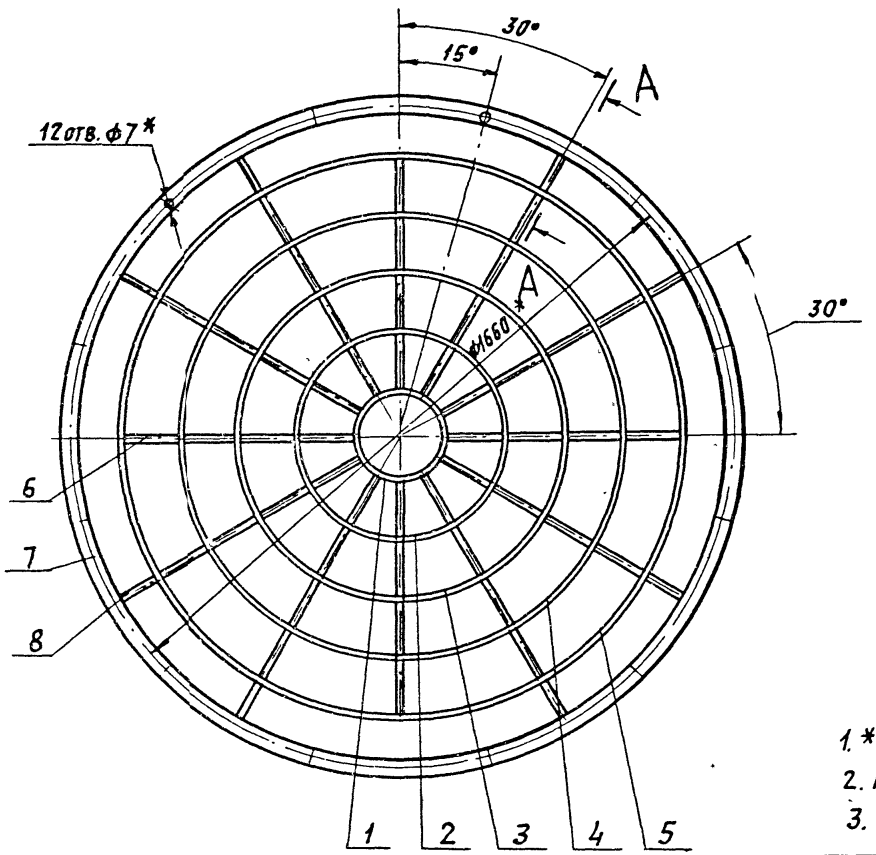

А-А(2:1)

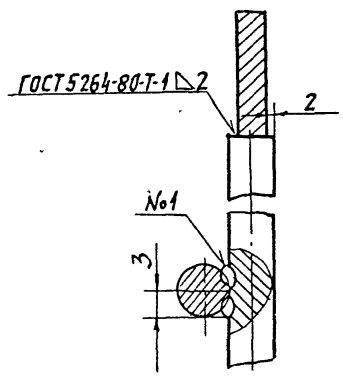

1. * Размеры для справок.
2. Неуказанные предельные отклонения размеров: $\pm \frac{t_2}{2}$.
3. Сварной шов №1 - сварка ручная, дуговая.

				А1А-423.050СБ	
Изм.	Лист	N докум.	Подп.	Дата	
Разраб.		Рубинская			Решетка ограждающая
Пров.		Литвак			
Нач. гр.		Литвак			
Гл. спец.		Грановский			
Н. контр.		Фрадкин			
Утв.		Спивак			

Лит.	Масса	Масшт.
И	12,1	1:10
Лист	Листов 1	

САНТЕХНИИПРОЕКТ

Инв. N подл. | Подп. и дата | Взам. инв. N | Инв. N дубл. | Подп. и дата

Ц00194-08 24 Формат: А3

А1А423 051

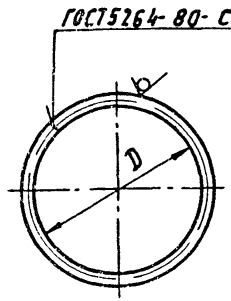

Обозначение	D, мм	Масса, кг
А1А423 051	200	0,21
—01	500	0,42
—02	800	0,63
—03	1100	0,84
—04	1400	1,05

Неуказанные предельные отклонения размеров Н14

Изм. Лист	N докум.	Подп.	Дата
Разраб.	Рубинская		
Пров.	Литвак		
Нач. гр.	Литвак		
Гл. спец.			
Н. контр.	Фрадкин		
Утв.	Спивак		

А1А423.051

Кольцо

Лит	Масса	Масшт
И	См. табл.	—
Лист	Листов 1	

Круг 6,0 ГОСТ 2590-88 / Ст 3 ГОСТ 1535-88

САНТЕХНИИПРОЕКТ

Формат А4

А1А423.053

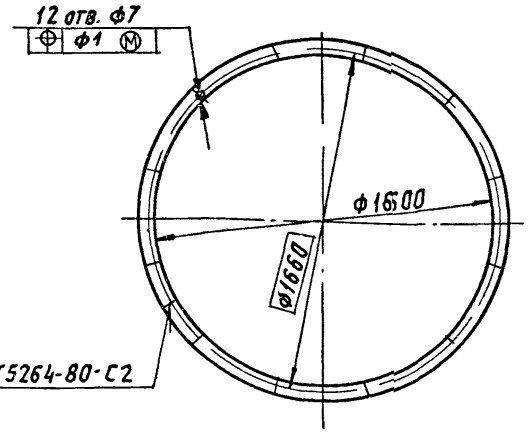

Неуказанные предельные отклонения размеров Н14, $\pm \frac{t_2}{2}$

Изм. Лист	N докум.	Подп.	Дата
Разраб.	Рубинская		
Пров.	Литвак		
Нач. гр.	Литвак		
Гл. спец.			
Н. контр.	Фрадкин		
Утв.	Спивак		

А1А423.053

Фланец

Лит	Масса	Масшт
И	7,3	1:20
Лист	Листов 1	

Полоса 4х50 ГОСТ 103-76 / Ст 3 ГОСТ 535-88

САНТЕХНИИПРОЕКТ

Ц 00194-08

Формат А4

МГП «Информреклама издат» Зак. 326 Тир 100

gost.e-ecolog.ru