ТИПОВЫЕ КОНСТРУКЦИИ ИЗДЕЛИЯ И УЗЛЫ ЗДАНИЙ И СООРУЖЕНИЙ

СЕРИЯ 5.904-75.94

КАМЕРЫ ПРИТОЧНЫЕ ВЕНТИЛЯЦИОННЫЕ ПРОИЗВОДИТЕЛЬНОСТЬЮ
от 10 до 125 тыс. м/ч

ВЫПУСК 1-6
СОЕДИНИТЕЛЬНАЯ СЕКЦИЯ ДЛЯ ПРИТОЧНОЙ КАМЕРЫ 2ПК80.

РАБОЧИЕ ЧЕРТЕЖИ

Ц00194-07

gost.e-ecolog.ru

ТИПОВЫЕ КОНСТРУКЦИИ, ИЗДЕЛИЯ И УЗЛЫ ЗДАНИЙ И СООРУЖЕНИЙ

СЕРИЯ 5.904-75.94

КАМЕРЫ ПРИТОЧНЫЕ ВЕНТИЛЯЦИОННЫЕ ПРОИЗВОДИТЕЛЬНОСТЬЮ

от 10 до 125 тыс. м³/ч

ВЫПУСК 1-6

СОЕДИНИТЕЛЬНАЯ СЕКЦИЯ ДЛЯ ПРИТОЧНОЙ КАМЕРЫ 20К80.

РАБОЧИЕ ЧЕРТЕЖИ

РАЗРАБОТАНЫ.

ГПКНИИ САНТЕХНИИПРОЕКТ

ГЛАВНЫЙ ИНЖЕНЕР ИНСТИТУТА Л.А.Степанов

ГЛАВНЫЙ ИНЖЕНЕР ПРОЕКТА В.А.Спивак

УТВЕРЖДЕНЫ

ГЛАВПРОЕКТОМ ГОССТРОЯ РОССИИ, ПИСЬМО от 25.02.94. №8-3-2/34 И ВВЕДЕНЫ В ДЕЙСТВИЕ ГПКНИИ САНТЕХНИИПРОЕКТ с 30.06.94, ПРИКАЗ от 01.03. 1994г №7

Обозначение	Наименование	Стр
А1А422 000-ТО	Секция соединительная для приточной камеры 2ПК80. Техническое описание	3
А1А422 000	Секция соединительная для приточной камеры 2ПК80	
А1А422.010	Панель торцевая	4
А1А422 000 СБ	Секция соединительная для приточной камеры 2ПК80	5
А1А422 010 СБ	Панель торцевая	7
А1А422 020	Конфузор	8
А1А422 030	Сектор верхний	
А1А422 020СБ	Конфузор	9
А1А422 005	Фланец	
А1А422 006	Фланец	10
А1А422 007	Конфузор	
А1А422 030СБ	Сектор верхний	11
А1А422 009	Лист	12
А1А422 015	Поперечина	
А1А422.040	Сектор нижний	13
А1А422 050	Панель передняя	
А1А422 060	Панель задняя	14
А1А422 040СБ	Сектор нижний	15
А1А422 050СБ	Панель передняя	16

Обозначение	Наименование	Стр
А1А422 021	Поперечина	17
А1А422 024	Профиль	
А1А422.023	Стенка	18
А1А422 025	Стойка	
А1А422.022	Стенка	19
А1А422 037	Полка	
А1А422.029	Прокладка	20
А1А422 032	Прокладка	
А1А422.031	Бобышка	21
А1А422.033	Плита	
А1А422 028	Пробка	22
А1А422 034	Планка	
А1А422 060СБ	Панель задняя	23
А1А422 070	Панель верхняя	24
А1А422.080	Решетка ограждающая	
А1А422 070СБ	Панель верхняя	25
А1А422 080СБ	Решетка ограждающая	26
А1А422 041	Кольцо	27
А1А422 044	Фланец	

Изм	Лист	N докум	Подп.	Дата
Разраб	Ямпольская			
Пров	Рувинская			
Нач.гр	Антвак			
Н.контр	Фрадкин			
Утв	Спивак			

А1А422.000

Содержание

Лит.	Лист	Листов
И		1

САНТЕХНИПРОЕКТ

Серия 5.904-75.94 выпуск 1-6

Инв.№ подл. | Подп. и дата | Взам. инв. | Инв.№ дубл. | Подп. и дата

В настоящем выпуске приведены рабочие чертежи соединительной секции для приточной вентиляционной камеры 2ПК80, выполненной в комплекте с вентилятором В Ц4-75-16-02.

Так как камера 2ПК80 для обслуживания одного помещения, как правило, не применяется, установка резервного вентилятора для нее не предусмотрена.

Выбор той или иной комплектации вентилятора электродвигателями производится в соответствии с выпуском 0 настоящей серии и действующими материалами для подбора вентиляторов

В соединительной секции применена герметическая дверь, выполняемая по типовой серии 5 904-4.

Присоединение вентилятора к соединительной секции осуществляется через гибкие вставки, выполняемые по типовой серии 5. 904-38

Инв.№ подл.	Подп. и дата	Взам. инв.№	Инв.№ дубл.	Подп. и дата

Изм.	Лист	N докум.	Подп.	Дата
Разраб.		Рубинская		
Пров.		Антвак		
Рук. гр.		Антвак		
Н. контр.		Фрядкин		
Утв.		Спивак		

А1А422.000-ТО

Секция соединительная для приточной камеры 2ПК80. Техническое описание

Лит.	Масса	Масштаб
Лист 1	Листов 1	

САНТЕХНИИПРОЕКТ

Формат А4

Формат	Зона	Поз.	Обозначение	Наименование	Кол.	Примечание
				Документация		
А3			А1А422.000 СБ	Сборочный чертеж		
А4			А1А422.000-ТО	Техническое описание		
				Сборочные единицы		
А4		1	А1А422.010	Панель торцевая	1	
А4		2	А1А422 060	Панель передняя	1	
А4		3	А1А422 060	Панель задняя	1	
А4		4	А1А422 070	Панель верхняя	1	
А4		5	А1А422 080	Решетка ограждающая	1	
А4		6		Дверь неутепленная		
				Дс 0.4х0.9		Типовые
				Серия 5.904-4	1	констр
А4		7		Вставка типа В		Типовые
				В00 00-18. Серия 5.904-38	1	констр
А4		8		Вставка типа Н		Типовые
				Н 00 00-22 Серия 5.904-38	1	констр.
				Стандартные изделия		
				Болты ГОСТ 7798-70		
		10		М6-6g х 20.36	28	
		11		М6-6g х 30.36	12	

Инв.№ подл.	Подп. и дата	Взам. инв.№	Инв.№ дубл.	Подп. и дата

Изм.	Лист	N докум.	Подп.	Дата
Разраб.		Рубинская		
Пров.		Антвак		
Нач. гр.		Антвак		
Н. контр.		Фрядкин		
Утв.		Спивак		

А1А422.000

Секция соединительная для приточной камеры 2ПК80

Лит.	Масса	Масштаб
Лист 1	Листов 2	

САНТЕХНИИПРОЕКТ

Формат А4

Формат	Зона	Поз.	Обозначение	Наименование	Кол.	Примечание
		12		Гайка М6-6Н.4		
				ГОСТ 5915-70	40	
				Прочие изделия		
		13		Вентилятор		
				В. Ц4-75-16-02		
				левого вращения		
				ТУ22-124-14-88	1	

Инв.№ подл. | Подп. и дата | Взам. инв.№ | Инв.№ дубл. | Подп. и дата

Изм.	Лист	№ докум.	Подп.	Дата	А1А422.000	Лист 2

Формат: А4

Формат	Зона	Поз.	Обозначение	Наименование	Кол.	Примечание
				Документация		
А3			А1А422.010.СБ	Сборочный чертеж		
				Сборочные единицы		
А4		1	А1А422.020	Конфузор	1	
А4		2	А1А422.030	Сектор верхний	1	
		3	-01	Сектор верхний	1	
А4		4	А1А422.040	Сектор нижний	1	
		5	-01	Сектор нижний	1	

Инв.№ подл. | Подп. и дата | Взам. инв.№ | Инв.№ дубл. | Подп. и дата

Изм.	Лист	№ докум.	Подп.	Дата	А1А422.010		
Разраб.		Аполльская			Панель торцевая	Лит.	Лист 1 / Листов
Пров.		Рувинская					
Нач. гр.		Литвак				САНТЕХНИИПРОЕКТ	
Н. контр.		Фрадкин					
Утв.		Спивак					

Формат: А4

А1А422.000СБ

Серия 5.904-75.94 Выпуск 1-6

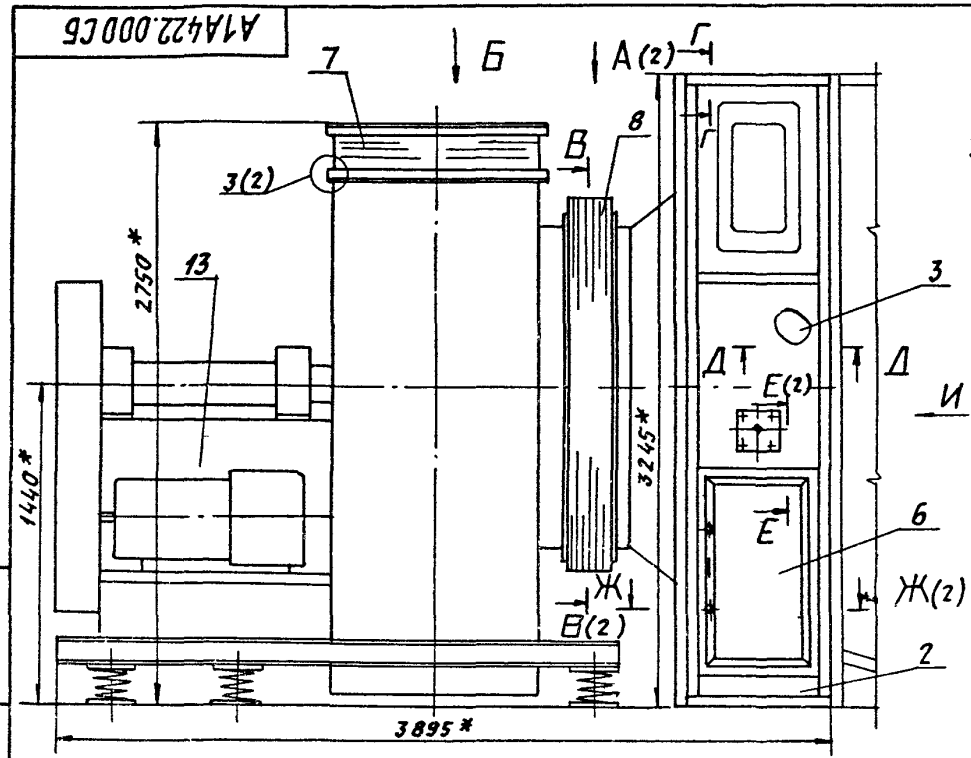

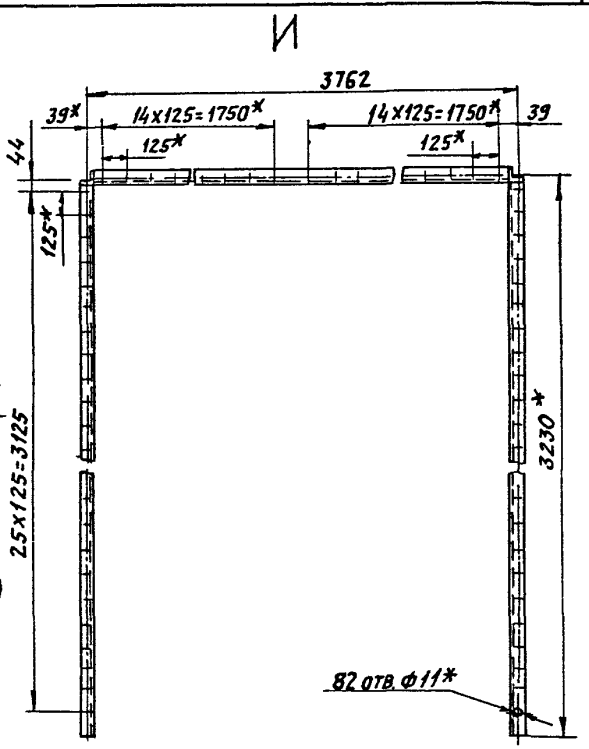

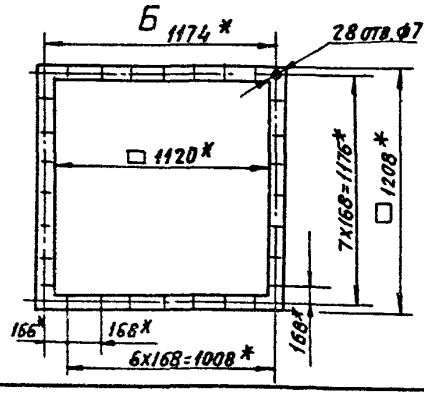

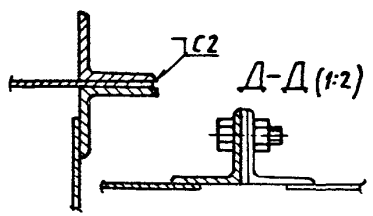

1* Размеры для справок

2. Неуказанные предельные отклонения размеров $\pm \frac{t_2}{2}$.

3. Сварные швы по ГОСТ 5264-80.

Изм.	Лист	№ докум.	Подп.	Дата
Разраб.		Рубинская		
Пров.		Литвак		
Нач. гр.		Литвак		
Гл. спец.		Грановский		
Н. контр.		Фрадкин		
Утв.		Спивак		

А1А422.000СБ

Секция соединительная для приточной камеры 2ПК80

Лит.	Масса	Масшт.
И	3120	1:20

Лист 1 Листов 2

СантехНИИпроект

Инв. № подл. | Подп. и дата | Взам. инв. № | Инв. № дубл. | Подп. и дата

А1А422.000СБ

Серия 5.904-7594 выпуск 1-6

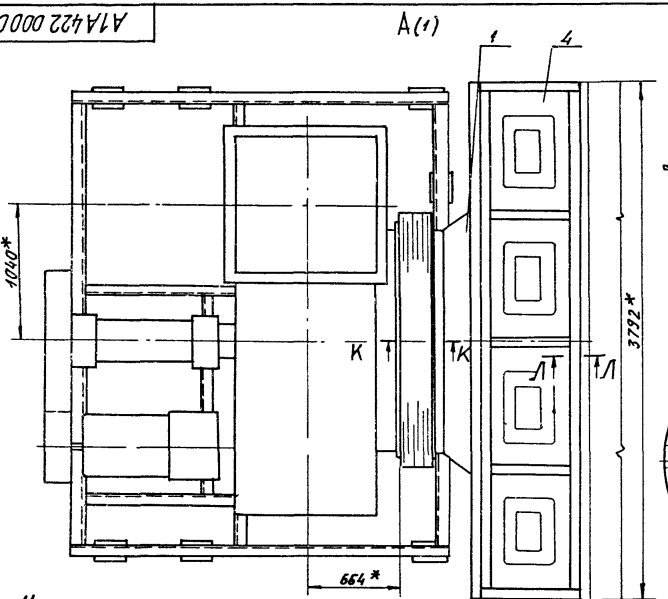

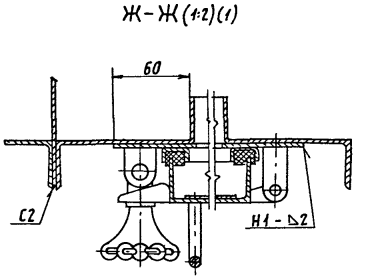

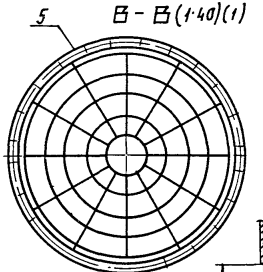

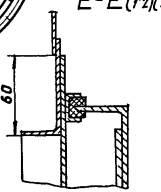

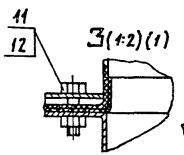

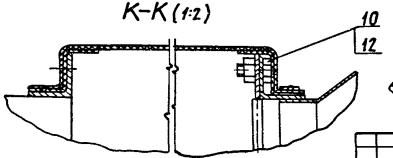

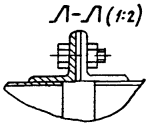

Инв.№подл. | Подп. и дата | Взам. инв.№ | Инв.№дубл. | Подп. и дата

Изм. Лист № докум. Подп. Дата

А1А422.000СБ

Лит. 2

400194-07 7 Формат А3

А1А422 010 СБ

Серия 5.904-75.94 Выпуск 1-6

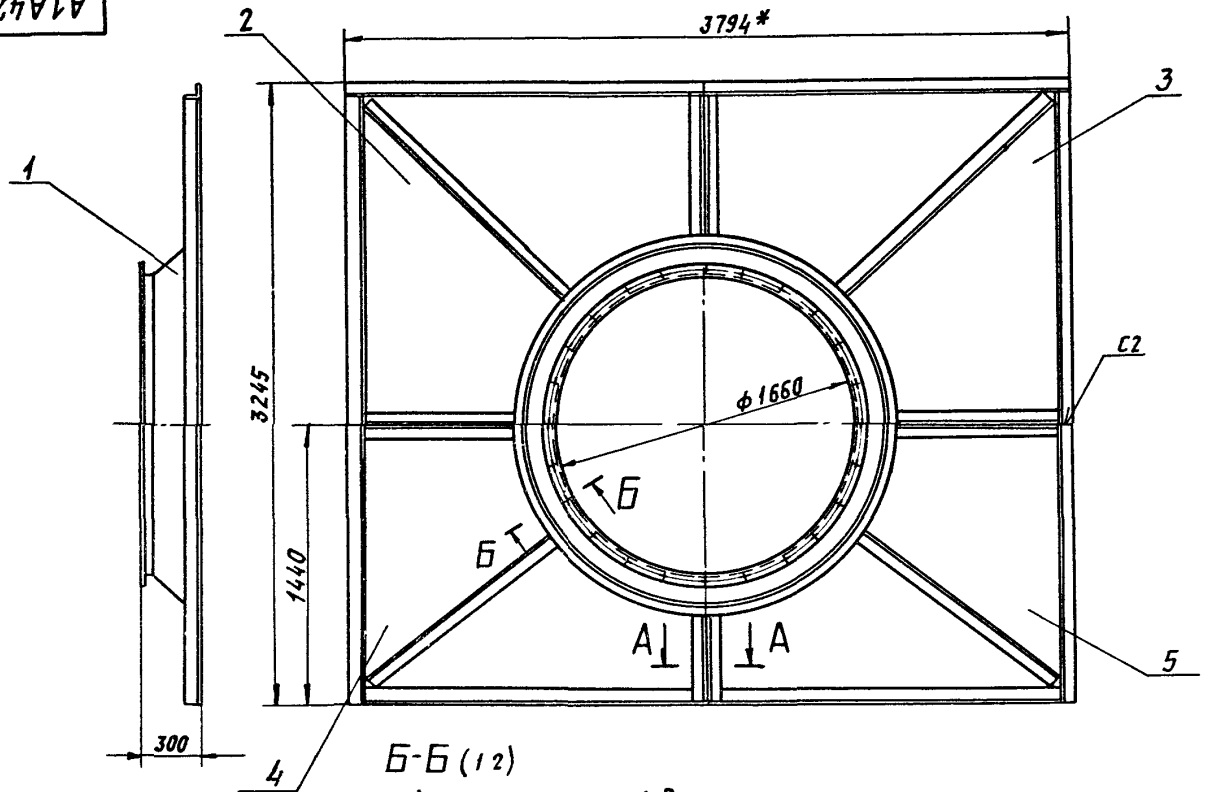

Б-Б (1:2)

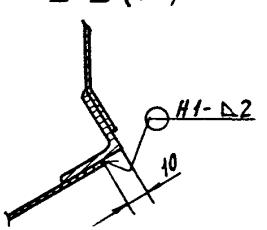

А-А (1:2)

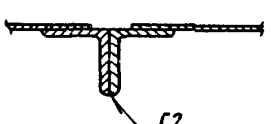

1 Размеры для справок

2 Сварные швы по ГОСТ 5264-80

					А1А422 010 СБ		
Изм.	Лист	№ докум.	Подп.	Дата			
Разраб.		Ямпольская			Панель торцевая	Лит.	Масса	Масшт.
Пров.		Рубинская				И	191,3	1:20
Нач. гр.		Литвак				Лист	Листов 1
Гл. спец.		Грановский					
Н. контр.		Фрадкин				Сантехниипроект	
Утв.		Сливак					

Инв. № подл. | Подп. и дата | Взам. инв. № | Инв. № дубл. | Подп. и дата

Формат	Зона	Поз.	Обозначение	Наименование	Кол.	Примечание
				Документация		
А4			А1А422.020 СБ	Сборочный чертеж		
				Детали		
А4		1	А1А422.005	Фланец	1	
А4		2	А1А422.006	Фланец	1	
А4		3	А1А422.007	Конфузор	1	

Инв.№подл. | Подп. и дата | Взам.инв.№ | Инв.№дубл. | Подп. и дата

Изм.	Лист	№ докум.	Подп.	Дата	А1А422.020			
Разраб.		Янпольская			Конфузор	Лит	Масса	Масштаб
Пров.		Рубинская						
Нач.гр.		Литвак				Н	Лист	Листов 1
Н.контр.		Фрадкин			Сантехниипроект			
Утв.		Сливак						

Формат А4

Формат	Зона	Поз.	Обозначение	Наименование	Кол.	Примечание
				Документация		
А3			А1А422.030 СБ	Сборочный чертеж		
				Детали		
Б4		1	А1А422.008	Полка	1	
				Уголок 35х35х3 ГОСТ 8509-86 / Ст3 ГОСТ 535-88		
				L=820-2,3	1	1,31 кг
А4		2	А1А422.009	Лист	1	
Б4		3	А1А422.011	Ребро		
				Уголок 35х35х3 ГОСТ 8509-86 / Ст3 ГОСТ 535-88		
				L=1570-3,1	1	2,51 кг
				Полка		
				Уголок 35х35х3 ГОСТ 8509-86 / Ст3 ГОСТ 535-88		
Б4		4	А1А422.012	L=915-2,6	1	1,46 кг
Б4		5	А1А422.013	L=1770-3,7	1	2,82 кг
Б4		6	А1А422.014	L=1897-3,7	1	3,03 кг
				Различия исполнений А1А422.030 и А1А422.030-01 по сборочному чертежу		

Инв.№подл. | Подп. и дата | Взам.инв.№ | Инв.№дубл. | Подп. и дата

Изм.	Лист	№ докум.	Подп.	Дата	А1А422.030			
Разраб.		Янпольская			Сектор верхний	Лит	Масса	Масштаб
Пров.		Рубинская						
Нач.гр.		Литвак				Н	Лист	Листов 1
Н.контр.		Фрадкин			Сантехниипроект			
Утв.		Сливак						

Формат А4

Серия 5.904-75 94 выпуск 1-6

Инв.№ подл. | Подп. и дата | Взам. инв.№ | Инв.№ дубл. | Подп. и дата

А1А422.020СБ

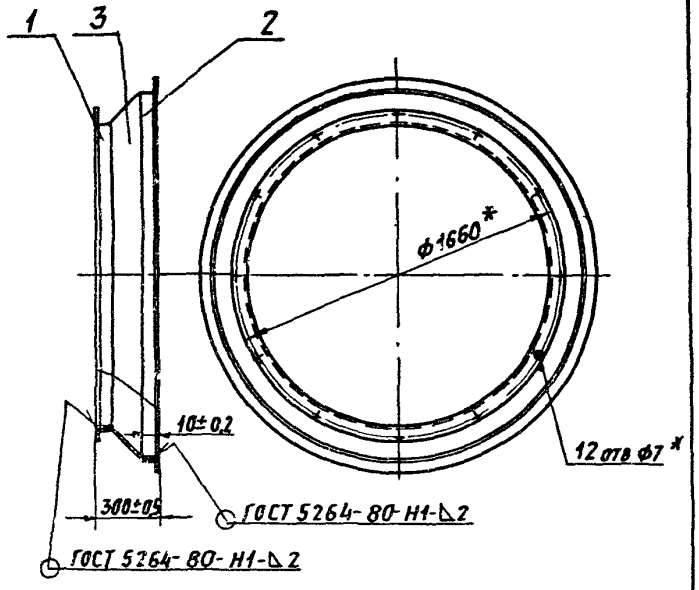

* Размеры для справок

Изм.	Лист	N докум.	Подп.	Дата
Разраб		Ямпольская		
Пров		Рувинская		
Нач гр		Литвак		
Гл. спец		Рахновский		
Н. контр		Фрадкин		
Утв		Спивак		

А1А422.020СБ

Конфузор

Лит	Масса	Масштаб
И	37,0	1:20
Лист	Листов 1	

Сантехнипроект

Формат А4

Инв.№ подл. | Подп. и дата | Взам. инв.№ | Инв.№ дубл. | Подп. и дата

А1А422.005

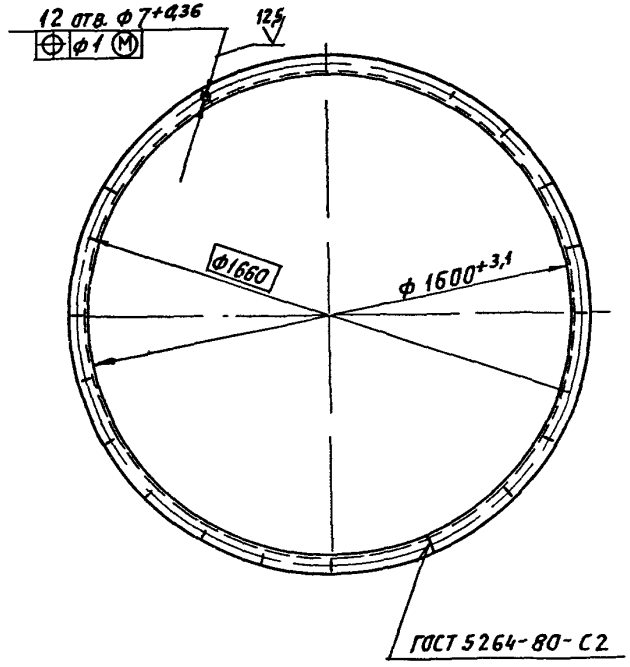

Изм.	Лист	N докум.	Подп.	Дата
Разраб		Ямпольская		
Пров		Рувинская		
Нач гр		Литвак		
Гл спец				
Н контр		Фрадкин		
Утв		Спивак		

А1А422.005

Фланец

Лит	Масса	Масштаб
И	8,1	1:15
Лист	Листов 1	

Уголок 50х50х3 ГОСТ 8509-86 / Ст 3 ГОСТ 535-88

Сантехнипроект

Ц 00194-07 10

Формат А4

Серия 5.904-75.96 Выпуск 1-6

1АИ422.006

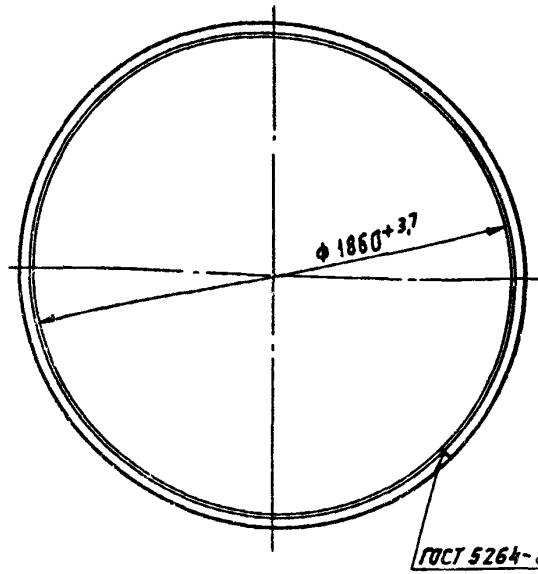

Изм.	Лист	N докум.	Подп.	Дата
Разраб.		Янпольская		
Пров.		Рувинская		
Нач. гр.		Литвак		
Гл. спец.				
Н. контр.		Фрайкин		
Утв.		Спивак		

1АИ422.006

Фланец

Лит.	Масса	Масштаб
И	9,5	1:15
Лист	Листов 1	

Уголок 35х35х3 ГОСТ 8509-86 / Ст3 ГОСТ 535-86

САНТЕХНИИПРОЕКТ

Формат А4

10

1АИ422.007

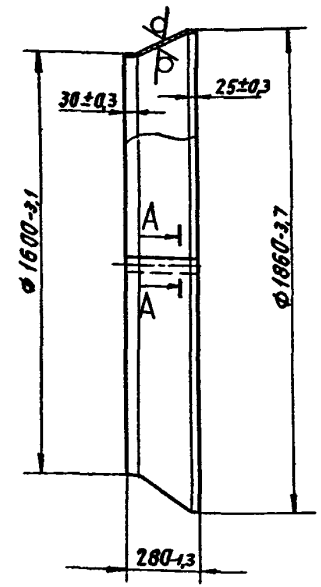

A-A (1:1)

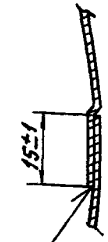

ГОСТ 5264-80-Н1-△2

Изм.	Лист	N докум.	Подп.	Дата
Разраб.		Янпольская		
Пров.		Рувинская		
Нач. гр.		Литвак		
Гл. спец.				
Н. контр.		Фрайкин		
Утв.		Спивак		

1АИ422.007

Конфузор

Лит.	Масса	Масштаб
И	19,0	1:15
Лист	Листов 1	

Лист 1,6 ГОСТ 19903-74 / ОК366В ВОСТ 16523-79

САНТЕХНИИПРОЕКТ

Ц00194-07 11

Формат А4

А1А422.030 СБ

Серия 5.904-75.94 выпуск 1-6

Инв.№ подл. | Подп. и дата | Взам.инв.№ | Инв.№ дубл. | Подп. и дата

А1А422.030

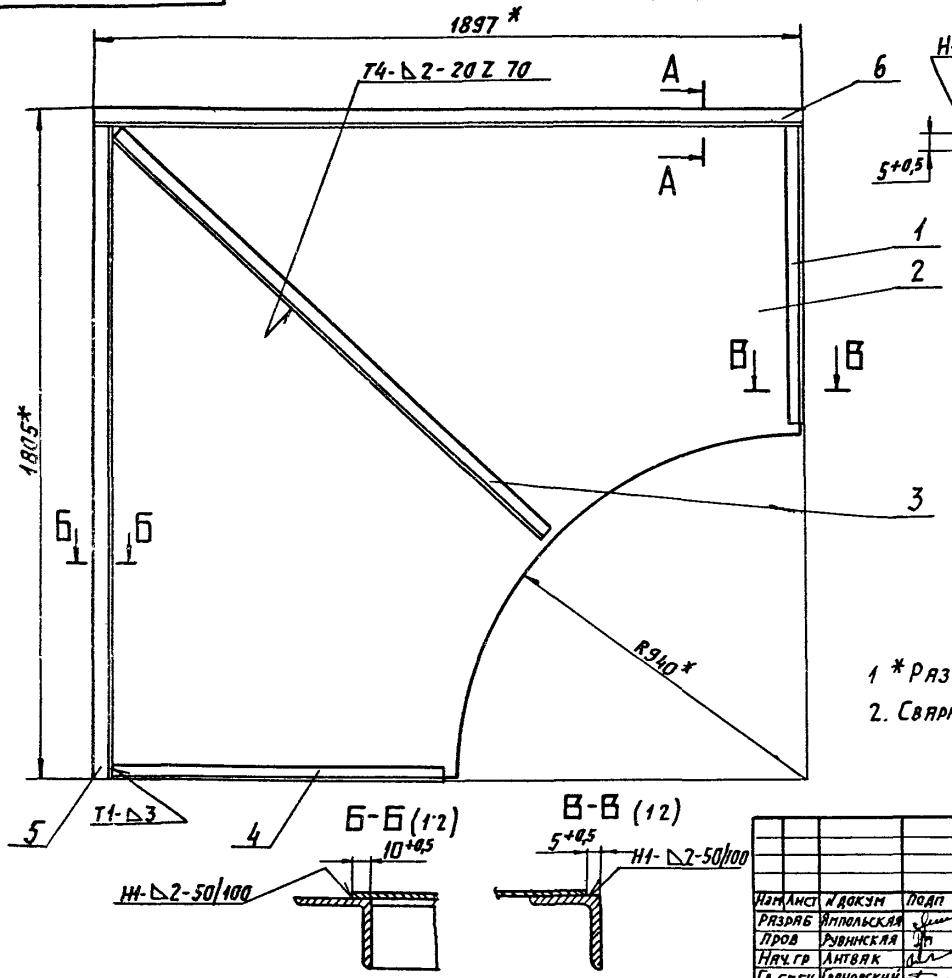

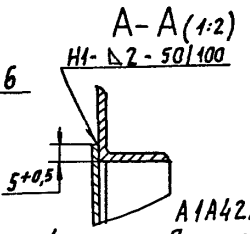

А1А422.030-01-зеркальное отражение
Остальное-см А1А422 030
(1 20)

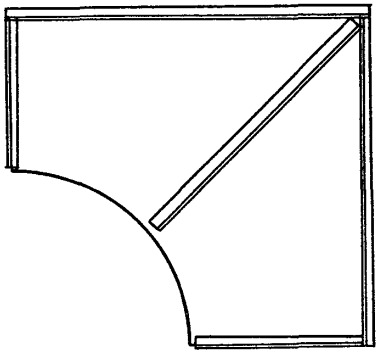

1 * Размеры для справок

2. Сварные швы по ГОСТ 5264-80

Изм.	Лист	№ докум.	Подп.	Дата
Разраб.		Яполькая		
Пров.		Рувинская		
Нач. гр.		Антвак		
Гл. спец.		Рановский		
Н. контр.		Фродкин		
Утв.		Спивак		

А1А422.030 СБ

Сектор верхний

Лит.	Масса	Масшт.
И	42,0	1:10
Лист	Листов 1	

САНТЕХНИИПРОЕКТ

Серия 5.904-75.94 Выпуск 1-6

А1А422 009

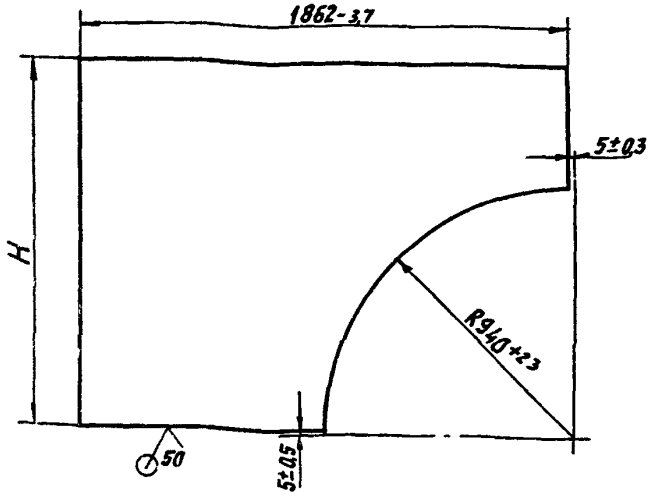

Обозначение	H мм	Масса кг
А1А422 009	1770 31	32,0
—01	1405-31	24,0

Изм.	Лист	N докум.	Подп.	Дата	А1А422 009			
Разраб.		Ямпольская			Лист	Лит.	Масса	Масшт.
Пров.		Рубинская				И	См. табл.	—
Нач. гр.		Литвак				Лист	Листов 1	
Гл. спец.								
Н. контр.		Фрадкин			Лист 1,6 ГОСТ 19903 74 ОК360В ГОСТ 16523-89	САНТЕХНИИПРОЕКТ		
Утв.		Сливак						

Инв. № подл. | Подп. и дата | Взам. инв. № | Инв. № дубл. | Подп. и дата

Формат А4

А1А422 015

50 (V)

А1А422 015 - изображено

А1А422 015-01 - зеркальное отражение

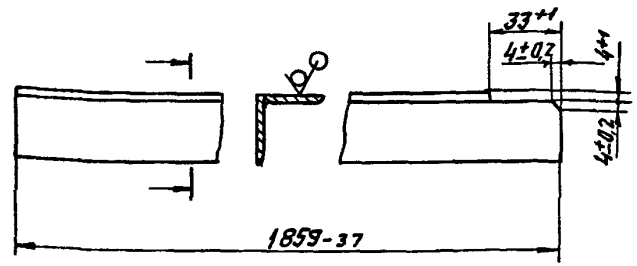

Изм.	Лист	N докум.	Подп.	Дата	А1А422 015			
Разраб.		Ямпольская			Поперечина	Лит.	Масса	Масшт.
Пров.		Рубинская				И	30	1:2
Нач. гр.		Литвак				Лист	Листов 1	
Гл. спец.								
Н. контр.		Фрадкин			Уголок 35х35х3 ГОСТ 8509-86 / Ст 3 ГОСТ 535-88	САНТЕХНИИПРОЕКТ		
Утв.		Сливак						

Инв. № подл. | Подп. и дата | Взам. инв. № | Инв. № дубл. | Подп. и дата

Формат А4

Серия 5.904-75.94 Выпуск 1-6

Формат	Зона	Поз.	Обозначение	Наименование	Кол.	Примечание
				Документация		
А3			А1А422.040СБ	Сборочный чертеж		
				Детали		
А4		1	А1А422.009-01	Лист	1	
А4		2	А1А422.015	Поперечина	1	
				Полка		
				Уголок 35х35х3 ГОСТ 8509-86		
				Ст 3 ГОСТ 535-88		
Б4		3	А1А422.016	L=485-1,5	1	0,78 кг
Б4		4	А1А422.017	L=1440-3,1	1	2,3 кг
Б4		5	А1А422.018	L=1850-3,7	1	3,0 кг
Б4		6	А1А422.019	Ребро		
				Уголок 35х35х3 ГОСТ 8509-86		
				Ст3 ГОСТ 535-88		
				L=1350-3,1	1	2,2 кг

Инв.№подл. | Подп. и дата | Взам.инв.№ | Инв.№дубл. | Подп. и дата

Изм.	Лист	N докум.	Подп.	Дата
Разраб.		Ямпольская		
Пров.		Рубинская		
Нач.гр		Литвак		
Н.контр		Фрадкин		
Утв.		Спивак		

А1А422.040

Сектор нижний

Лит.	Лист	Листов
И		1

САНТЕХНИИПРОЕКТ

Формат: А4

Формат	Зона	Поз.	Обозначение	Наименование	Кол.	Примечание
				Документация		
А3			А1А422.050СБ	Сборочный чертеж		
				Детали		
А4		1	А1А422.021	Поперечина	3	
А4		2	А1А422.022	Стенка	1	
А4		3	А1А422.023	Стенка	1	
А4		4	А1А422.024	Профиль	2	
		5	-01	Профиль	2	
А4		6	А1А422.025	Стойка	1	
Б4		7	А1А422.026	Стенка		
				Лист 0,8 ГОСТ 19903-74		
				0К360В ГОСТ 16523-89		
				220-1 х 665-2	1	0,83 кг
Б4		8	А1А422.027	Стойка		
				Уголок 35х35х3 ГОСТ 8509-86		
				Ст 3 ГОСТ 535-88		
				L=3210-6,6	1	5,15 кг
А4		9	А1А422.028	Пробка	1	
А4		10	А1А422.029	Прокладка	1	
А4		11	А1А422.031	Бобышка	1	

Инв.№подл. | Подп. и дата | Взам.инв.№ | Инв.№дубл. | Подп. и дата

Изм.	Лист	N докум.	Подп.	Дата
Разраб.		Ямпольская		
Пров.		Рубинская		
Нач.гр		Литвак		
Н.контр		Фрадкин		
Утв.		Спивак		

А1А422.050

Панель передняя

Лит.	Лист	Листов
И	1	2

САНТЕХНИИПРОЕКТ

Формат: А4

Серия 5.904-75.94 выпуск 1-6

Формат	Зона	Поз.	Обозначение	Наименование	Кол.	
А4		12	А1А422.032	Прокладка	1	
А4		13	А1А422.033	Плита	1	
А4		14	А1А422.034	Планка	2	
				Стандартные изделия		
		15		Болт М10-6g х20.36 ГОСТ 7798-70	4	
		16		Гайка М10-6Н.5 ГОСТ 5915-70	4	

Инв.№ подл. | Подп. и дата | Взам. инв.№ | Инв.№ дубл. | Подп. и дата

Изм.	Лист	№ докум.	Подп.	Дата	А1А422.050	Лист 2

Формат А4

14

Формат	Зона	Поз.	Обозначение	Наименование	Кол.	Примечание
				Документация		
А3			А1А422.060СБ	Сборочный чертеж		
				Детали		
А4		1	А1А422.021	Поперечина	4	
А4		2	А1А422.022	Стенка	3	
А4		3	А1А422.025-01	Стойка	1	
Б4		4	А1А422.035	Стойка Уголок 35х35х3 ГОСТ 8509-86 Ст3 ГОСТ 535-88 L=3210-6,6	1	5,14 кг

Инв.№ подл. | Подп. и дата | Взам. инв.№ | Инв.№ дубл. | Подп. и дата

Изм.	Лист	№ докум.	Подп.	Дата	А1А422.060			
Разраб.		Ятольская			Панель задняя	Лит. И	Лист 1	Листов 1
Пров.		Рудинская				САНТЕХНИИПРОЕКТ		
Нач. гр.		Антвяк						
Н. контр.		Фрадкин						
Утв.		Сливак						

400194-07 15

Формат А4

А1А422.040СБ

Серия 5.904-75 94 Выпуск 1-6

Подп. и дата | Инв. № дубл. | Взам. инв. № | Инв. № подл. | Подп. и дата

А1А422.040

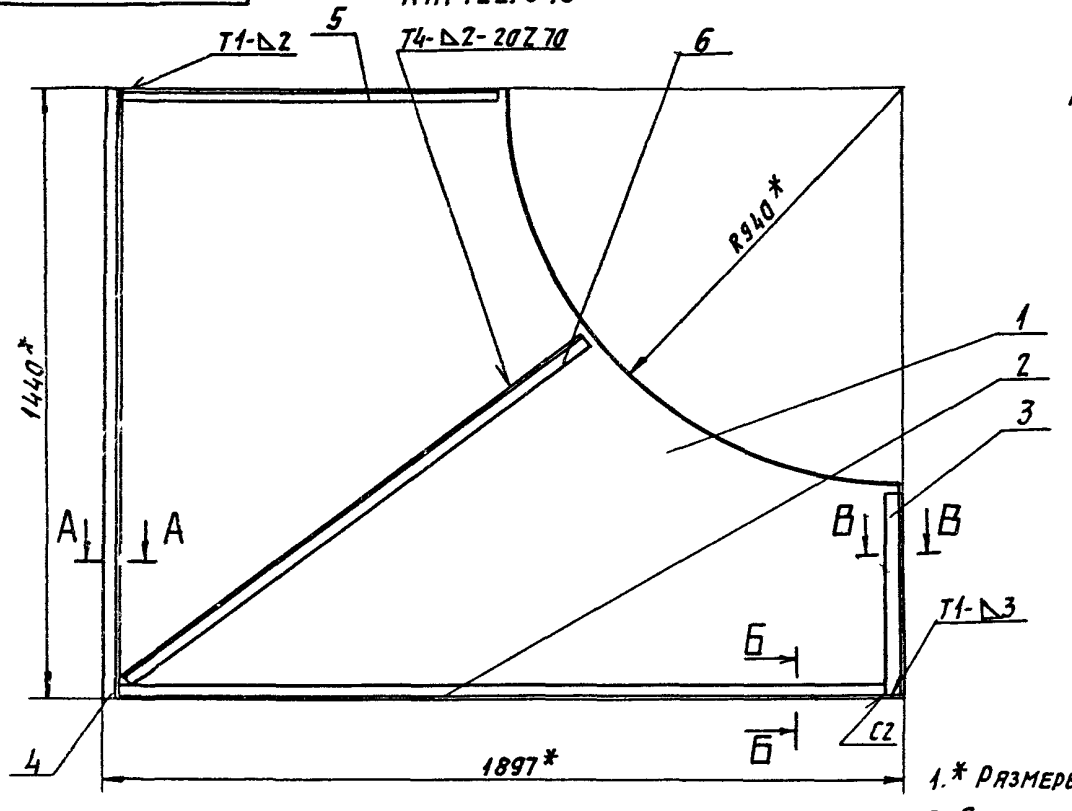

А1А422.040-01- зеркальное отражение
Остальное-см А1А422 040
(1:20)

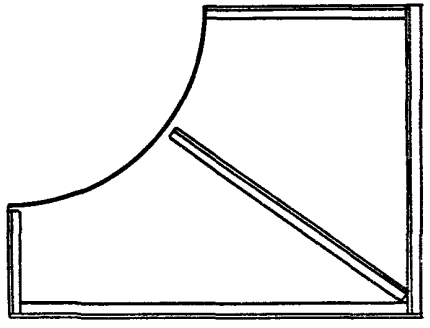

1.* Размеры для справок

2. Сварные швы по ГОСТ 5264-80.

В-В(1:2)

А-А(1:2)

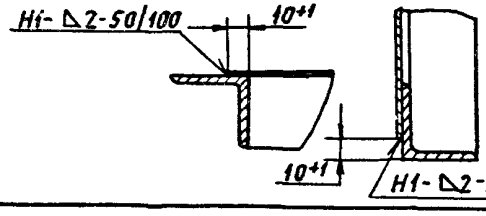

Б-Б(1:2)

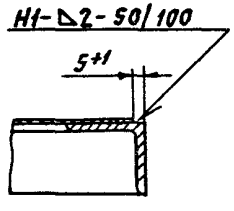

Изм	Лист	№ докум	Подп.	Дата
Разраб	Ямпольская			
Пров	Рубинская			
Нач гр	Литвак			
Гл.спец	Грановский			
Н.контр	Фраакин			
Утв	Сливак			

А1А 422.040 СБ

Сектор нижний

Лит	Масса	Масшт.
И	34	1:10

Лист	Листов 1

САНТЕХНИИПРОЕКТ

А1А422050 СБ

Серия 5.904-75.94 Выпуск 1-6

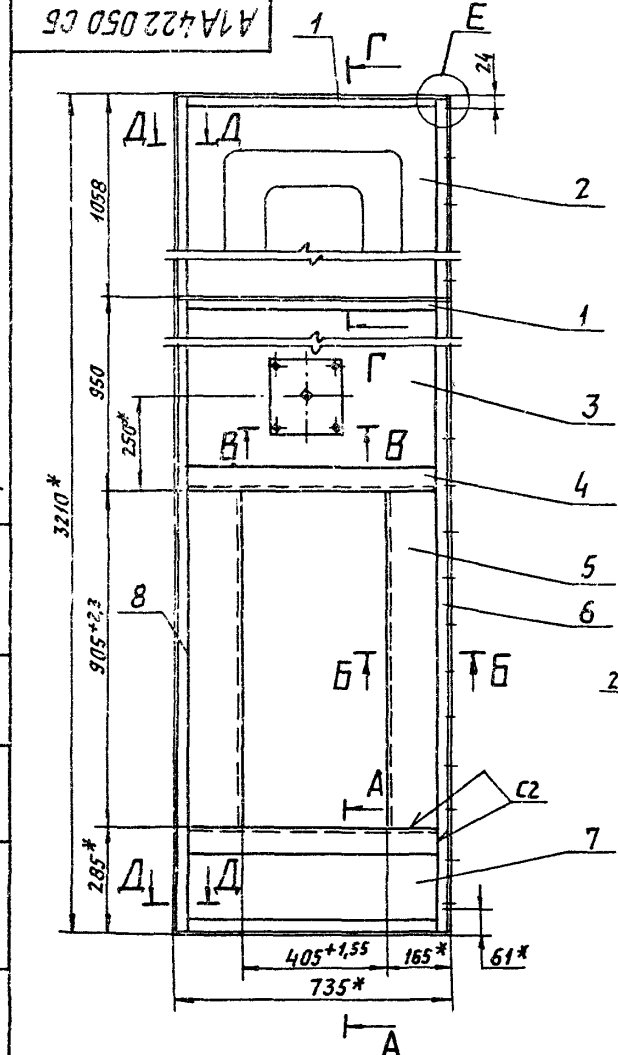

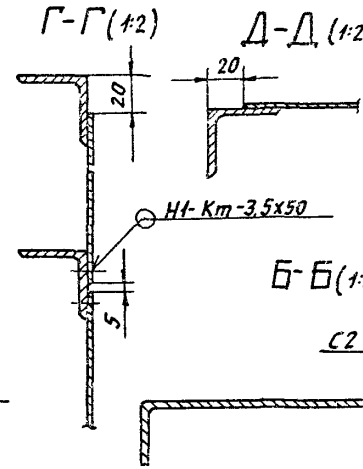

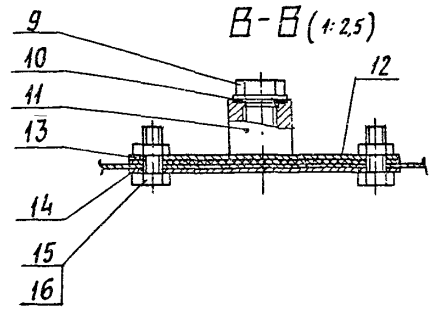

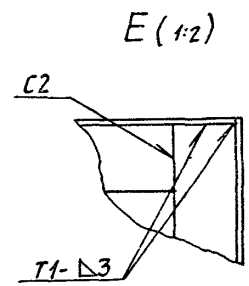

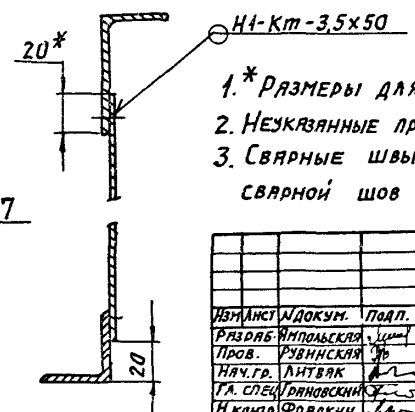

1.* Размеры для справок.

2. Неуказанные предельные отклонения размеров: $\pm \frac{t_2}{2}$.

3. Сварные швы Т1, С2 по ГОСТ 5264-80;
сварной шов Н1-Кт по ГОСТ 15878-79.

Изм.	Лист	№ докум.	Подп.	Дата
Разраб.		Ямпольская		
Пров.		Рувинская		
Нач. гр.		Литвак		
Гл. спец.		Рязановский		
Н. контр.		Фрядкин		
Утв.		Спивак		

А1А422.050 СБ

Панель передняя

Лит.	Масса	Масштаб
И	31,7	1:10

Лист | Листов 1

САНТЕХНИИПРОЕКТ

Ц00194-07 17 Формат А3

Инв.№ подл. | Подп. и дата | Взам. инв.№ | Инв.№ дубл. | Подп. и дата

$\sqrt{}^{50}$ $\sqrt{(\sqrt{})}$

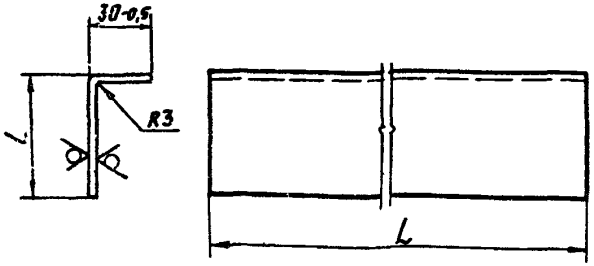

Обозначение	Размеры, мм		Масса кг
	L	l	
А1А422 024	665-2,0	65	1,48
-01	905-2,3	130	34

Неуказанные предельные отклонения размеров $\pm\frac{t_2}{2}$

Изм.	Лист	№ докум.	Подп.	Дата
Разраб.		Ямпольская		
Пров.		Рувинская		
Нач. гр.		Антвак		
Гл. спец.				
Н. контр.		Фрядкин		
Утв.		Спивак		

А1А422 024

Профиль

Лит.	Масса	Масштаб
	См. табл.	—
Лист	Листов 1	

Лист 3 ГОСТ 19903-74
ОК3608 ГОСТ 16523-80

САНТЕХНИИПРОЕКТ

Инв. № подл. | Подп. и дата | Взам. инв. № | Инв. № дубл. | Подп. и дата

Формат А4

$\sqrt{}^{50}$ $\sqrt{(\sqrt{})}$

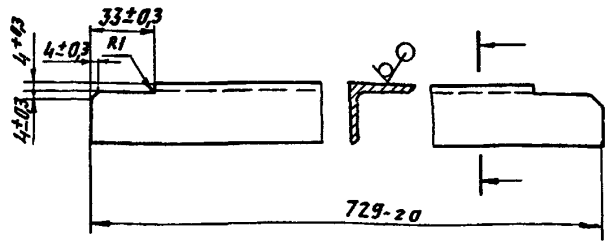

Изм.	Лист	№ докум.	Подп.	Дата
Разраб.		Янвольская		
Пров.		Рувинская		
Нач. гр.		Антвак		
Гл. спец.				
Н. контр.		Фрядкин		
Утв.		Спивак		

А1А422 021

Поперечина

Лит.	Масса	Масштаб
	1,18	1:2
Лист	Листов 1	

Уголок 35х35х3 ГОСТ 8509-86
Ст3 ГОСТ 535-88

САНТЕХНИИПРОЕКТ

Инв. № подл. | Подп. и дата | Взам. инв. № | Инв. № дубл. | Подп. и дата

Формат А4

Серия 5.904-75.94 Выпуск 1-6

А1А422 023

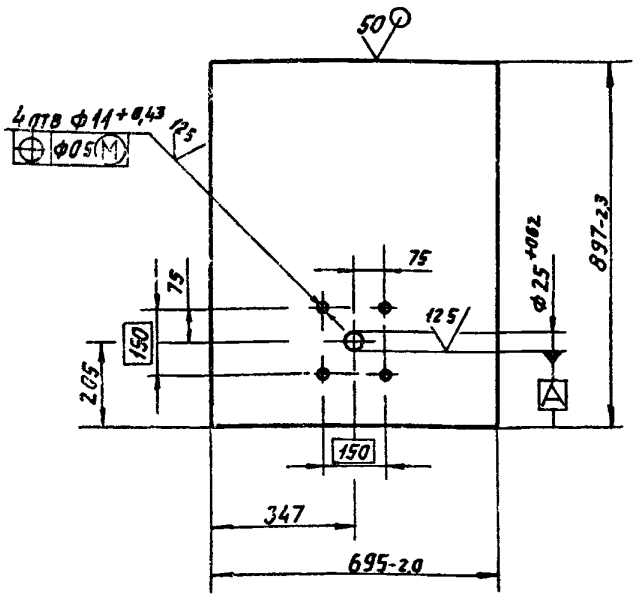

Неуказанные предельные отклонения размеров $\pm \frac{t_2}{2}$

					А1А422 023		
Изм.	Лист	№ докум.	Подп.	Дата			
Разраб.		Ямпольская			Стенка	Лит.	Масса / Масштаб
Пров.		Рубинская				Н	3,9 / 1:10
Нач. гр.		Литвак				Лист	Листов 1
Гл. спец.							
Н. контр.		Фрадкин			Лист 0,8 ГОСТ 19903-74	САНТЕХНИИПРОЕКТ	
Утв.		Спивак			ОК 3608 ГОСТ 16523-89		

Инв. № подл. | Подп. и дата | Взам. инв. № | Инв. № дубл. | Подп. и дата

Формат А4

А1А422 025

А1А422 025 – изображено

А1А422 025-01 зеркальное отражение

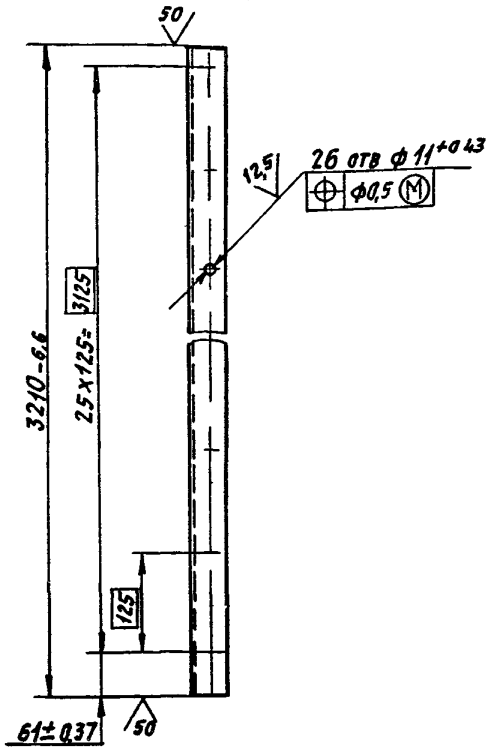

					А1А422 025		
Изм.	Лист	№ докум.	Подп.	Дата			
Разраб.		Ямпольская			Стойка	Лит.	Масса / Масштаб
Пров.		Рубинская				Н	5,0 / 1:5
Нач. гр.		Литвак				Лист	Листов 1
Гл. спец.							
Н. контр.		Фрадкин			Уголок 35х35х3 ГОСТ 8509-86	САНТЕХНИИПРОЕКТ	
Утв.		Спивак			Ст 3 ГОСТ 535-88		

Инв. № подл. | Подп. и дата | Взам. инв. № | Инв. № дубл. | Подп. и дата

Ц00194-07 19 Формат А4

А1А422.037

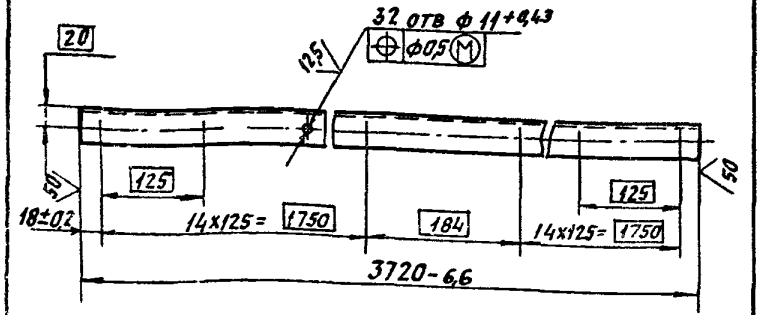

Изм.	Лист	N докум.	Подп.	Дата
Разраб.		Ямпольская		
Пров.		Рубинская		
Нач. гр.		Литвак		
Гл. спец.				
Н. контр.		Фрядкин		
Утв.		Спивак		

А1А422.037

Полка

Лит.	Масса	Масштаб
И	6,0	15
Лист	Листов 1	

Уголок 35х35х3 ГОСТ 8509-86 / Ст 3 ГОСТ 535-88

САНТЕХНИИПРОЕКТ

Формат А4

Инв. N подл. | Подп. и дата | Взам. инв. N | Инв. N дубл. | Подп. и дата

А1А422 022

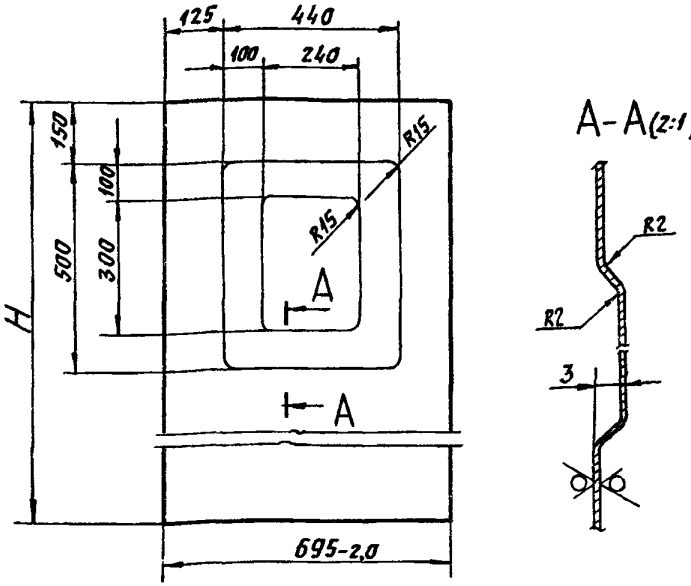

Обозначение	H, мм	Масса, кг
А1А422.022	1053-2,6	4,6
-01	934-2,3	4,1

Неуказанные предельные отклонения размеров $\pm \frac{t_2}{2}$

Изм.	Лист	N докум.	Подп.	Дата
Разраб.		Ямпольская		
Пров.		Рубинская		
Нач. гр.		Литвак		
Гл. спец.				
Н. контр.		Фрядкин		
Утв.		Спивак		

А1А422.022

Стенка

Лит.	Масса	Масштаб
И	См. табл.	—
Лист	Листов 1	

Лист 0,8 ГОСТ 19903-74 / ОК3608 ГОСТ 16523-89

САНТЕХНИИПРОЕКТ

Формат: А4

Инв. N подл. | Подп. и дата | Взам. инв. N | Инв. N дубл. | Подп. и дата

Серия 5.904-75.94 выпуск 1-6

А1А422.032

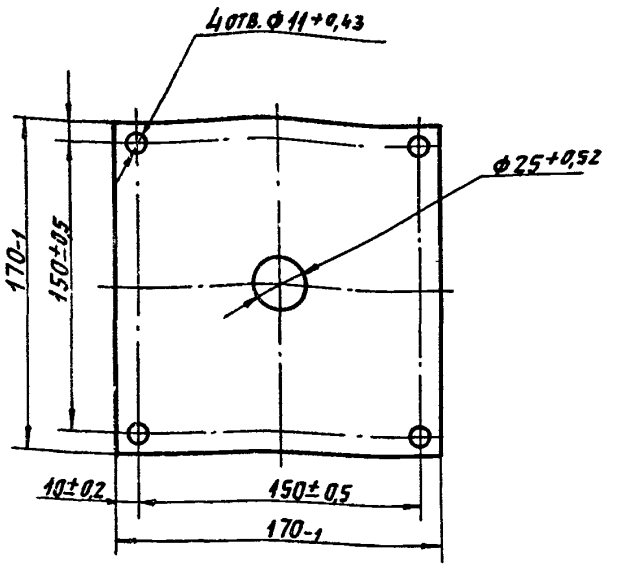

Изм	Лист	N докум.	Подп	Дата
Разраб		Ямпольская		
Пров		Рувинская		
Нач гр		Литвак		
Гл спец				
Н контр		Фрадкин		
Утв.		Спивак		

А1А422.032

Прокладка

Лит	Масса	Масшт.
И	0,08	1:2

Лист | Листов 1

Паронит ПОН-А-2,0 ГОСТ 481-80

САНТЕХНИИПРОЕКТ

Формат: А4

А1А422.029

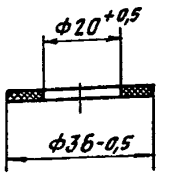

Изм	Лист	N докум.	Подп.	Дата
Разраб		Ямпольская		
Пров		Рувинская		
Нач гр		Литвак		
Гл спец				
Н контр		Фрадкин		
Утв		Спивак		

А1А422.029

Прокладка

Лит	Масса	Масшт
И	0,001	1:1

Лист | Листов 1

Пластина 2Н-I-ТМКЩ-М-2 ГОСТ 7338-90

САНТЕХНИИПРОЕКТ

Ц00194-07 21 Формат А4

Инв N подл | Подп и дата | Взам инв N | Инв N дубл | Подп и дата

Серия 5.904-75.94 Выпуск 1-6

А1А422.033

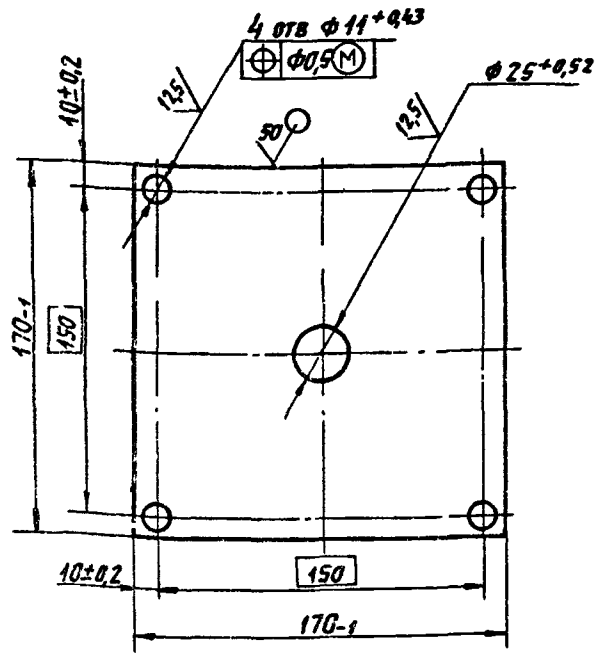

Изм	Лист	N докум	Подп.	Дата
Разраб		Ямпольская		
Пров		Рубинская		
Нач гр		Литвак		
Гл спец				
Н.контр		Фрадкин		
Утв		Спивак		

А1А422.033

Плита

Лит	Масса	Масшт
И	0,4	1:2
Лист	Листов 1	

Лист 4 ГОСТ 19903-74 / Ст3 ГОСТ 14637-89

САНТЕХНИИПРОЕКТ

Формат А4

Инв.№ подл. | Подп. и дата | Взам.инв.№ | Инв.№ дубл. | Подп. и дата

21

А1А422.031

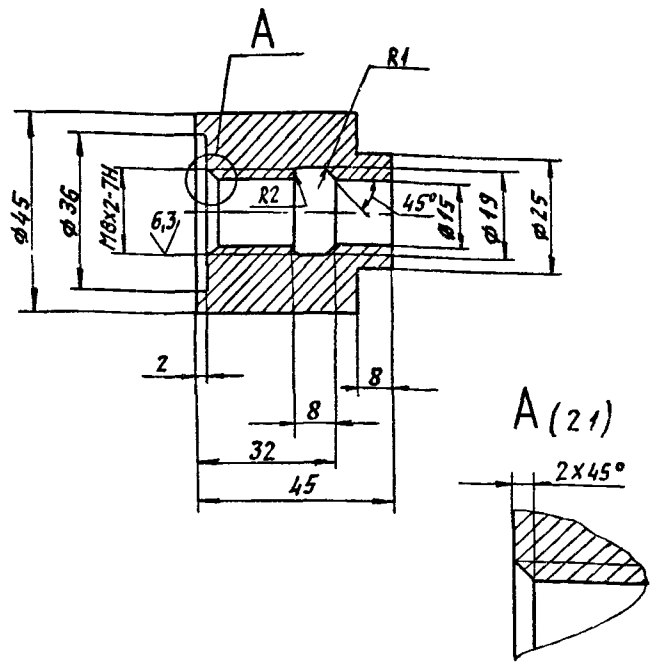

Неуказанные предельные отклонения размеров: $H14, h14, \pm \frac{t_2}{2}$

Изм	Лист	N докум	Подп	Дата
Разраб		Ямпольская		
Пров		Рубинская		
Нач гр		Литвак		
Гл спец				
Н контр		Фрадкин		
Утв		Спивак		

А1А422.031

Бобышка

Лит	Масса	Масшт
И	0,53	1:1
Лист	Листов 1	

Ст 3 ГОСТ 380-88

САНТЕХНИИПРОЕКТ

Инв.№ подл. | Подп. и дата | Взам.инв.№ | Инв.№ дубл. | Подп. и дата

Ц00194-07 22 Формат А4

А1А422.028

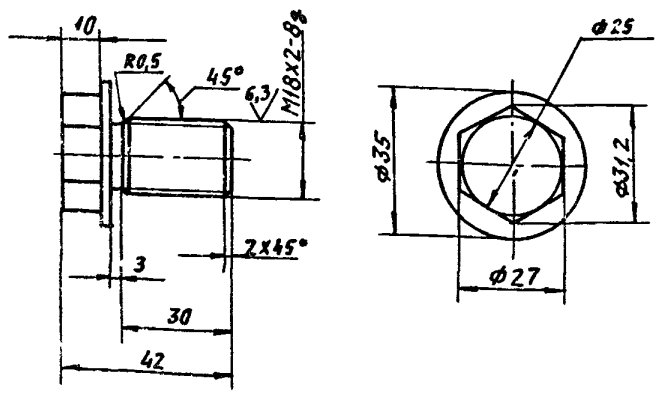

Неуказанные предельные отклонения размеров: h14

				А1А422.028		
Изм.	Лист	N докум.	Подп.	Дата		
Разраб.		Ямпольская			Пробка	Лит. / Масса / Масшт.
Пров.		Рувинская				И / 0,1 / 1:1
Нач. гр.		Литвак				Лист / Листов 1
Гл. спец.						
Н. контр.		Фрайкин			Ст 3 ГОСТ 380-88	САНТЕХНИИПРОЕКТ
Утв.		Сливак				

Формат А4

А1А422.034

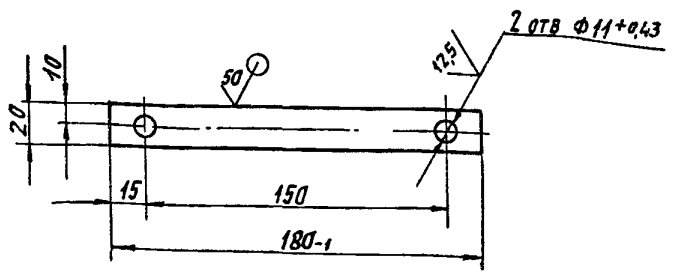

1. Размер для справок
2. Неуказанные предельные отклонения размеров: $\pm \frac{t2}{2}$

				А1А422.034		
Изм.	Лист	N докум.	Подп.	Дата		
Разраб.		Ямпольская			Планка	Лит. / Масса / Масшт.
Пров.		Рувинская				И / 0,08 / 1:2
Нач. гр.		Литвак				Лист / Листов 1
Гл. спец.						
Н. контр.		Фрайкин			Лист 3 ГОСТ 19903-74 / ОК3608 ГОСТ 16523-89	САНТЕХНИИПРОЕКТ
Утв.		Сливак				

А1А422.060 СБ

Серия 5.904-75.94 Выпуск 1-6

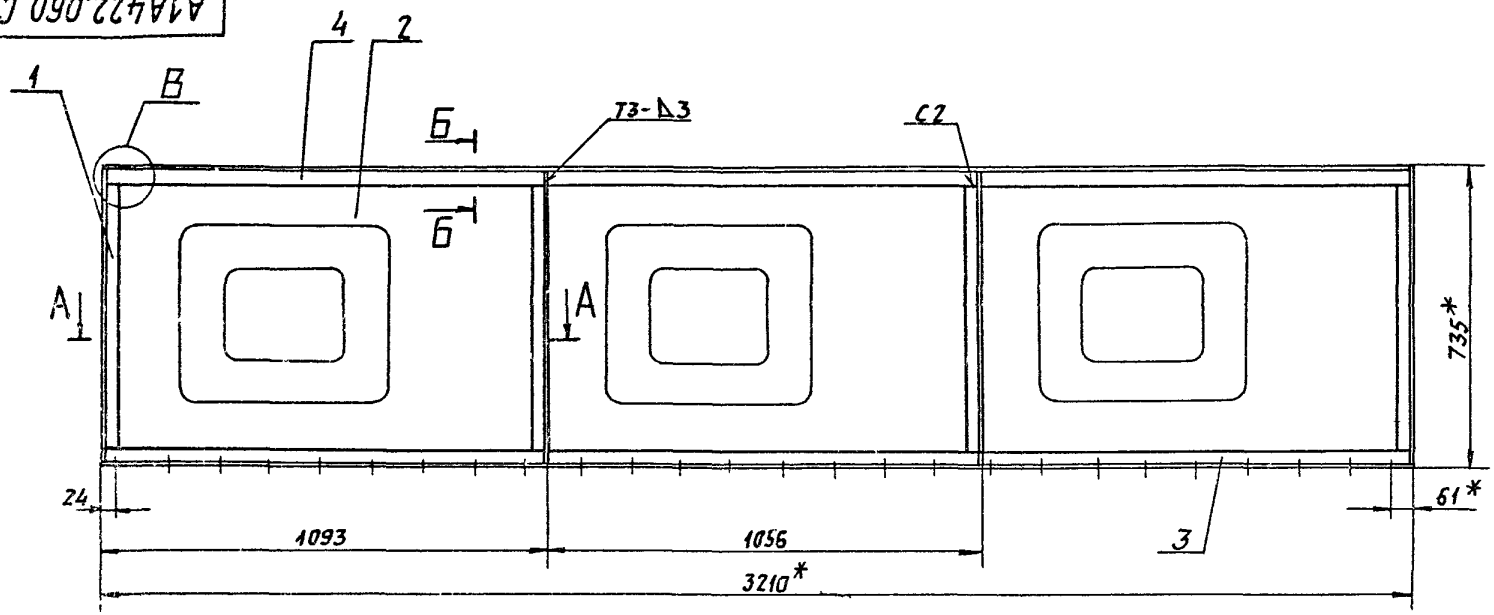

А-А (1:2)

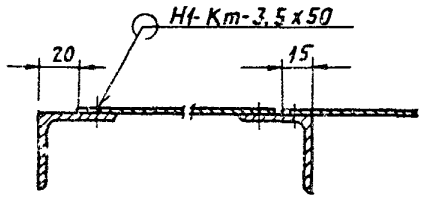

Б-Б (1:2)

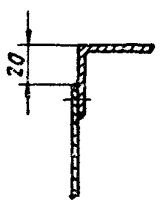

В-В (1:2)

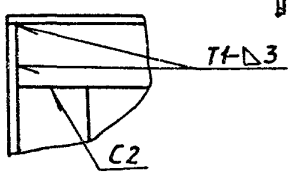

1* Размеры для справок

2 Неуказанные предельные отклонения размеров $\pm \frac{t_2}{2}$

3 Сварные швы Т1, Т3, С2 по ГОСТ 5264-80,
Шов Н1-Кт по ГОСТ 15878-79

					А1А 422.060 СБ	
Изм	Лист	N докум	Подп	Дата		
Разраб		Ямпольская			Панель задняя	Лит: И; Масса: 28,7; Масшт: 1:10
Пров		Рувинская				Лист; Листов 1
Нач гр		Литвак				
Гл спец		Грановский				САНТЕХНИИПРОЕКТ
Н контр		Фрядкин				
Утв		Спивак				

Инв № подл | Подп и дата | Взам инв № | Инв № дубл | Подп и дата

Ц00194-07 24 Формат А3

Серия 5.904-75.94 выпуск 1-6

Формат	Зона	Поз.	Обозначение	Наименование	Кол.	Примечание
				Документация		
А3			А1А422.070 СБ	Сборочный чертеж		
				Детали		
Б0		1	А1А422.021	Поперечина	3	
А4		2	А1А422.022-01	Стенка	4	
Б4		3	А1А422.036	Полка		
				Уголок 35х35х3 ГОСТ 8509-86		
				Ст 3 ГОСТ 535-88		
				L = 3724-6,6	1	4,9 кг
А4		4	А1А422.037	Полка	1	
Б4		5	А1А422.038	Полка		
				Уголок 35х35х3 ГОСТ 8509-86		
				Ст 3 ГОСТ 535-88		
				L = 735-2	2	1,1 кг

Инв. № подл. | Подп. и дата | Взам. инв. № | Инв. № дубл. | Подп. и дата

Изм.	Лист	№ докум.	Подп.	Дата
Разраб.		Ф. польская		
Провер.		Рубинская		
Нач. гр.		Литвак		
Н. контр.		Фрадкин		
Утв.		Спивак		

А1А422.070

Панель верхняя

Лит.	Лист	Листов
И		1

САНТЕХНИИПРОЕКТ

Формат А4

Формат	Зона	Поз.	Обозначение	Наименование	Кол.	Примечание
				Документация		
А3			А1А422.080СБ	Сборочный чертеж		
				Детали		
А4		1	А1А422.041	Кольцо	1	
		2	-01	Кольцо	1	
		3	-02	Кольцо	1	
		4	-03	Кольцо	1	
		5	-04	Кольцо	1	
Б4		6	А1А422.042	Пруток		
				Круг 6 ГОСТ 2590-88		
				Ст 3 ГОСТ 535-88		
				L = 556-1,75	4	0,13 кг
Б4		7	А1А422.043	Пруток		
				Круг 6 ГОСТ 2590-88		
				Ст 3 ГОСТ 535-88		
				L = 655-1,75	8	0,14 кг
А4		8	А1А422.044	Фланец	1	

Инв. № подл. | Подп. и дата | Взам. инв. № | Инв. № дубл. | Подп. и дата

Изм.	Лист	№ докум.	Подп.	Дата
Разраб.		Ф. польская		
Прав.		Рубинская		
Рук. гр.		Литвак		
Н. контр.		Фрадкин		
Утв.		Спивак		

А1А422.080

Решетка ограждающая

Лит.	Лист	Листов
И		1

САНТЕХНИИПРОЕКТ

Формат А4

А1А422 070СБ

Серия 5904-75.94 выпуск 1-6

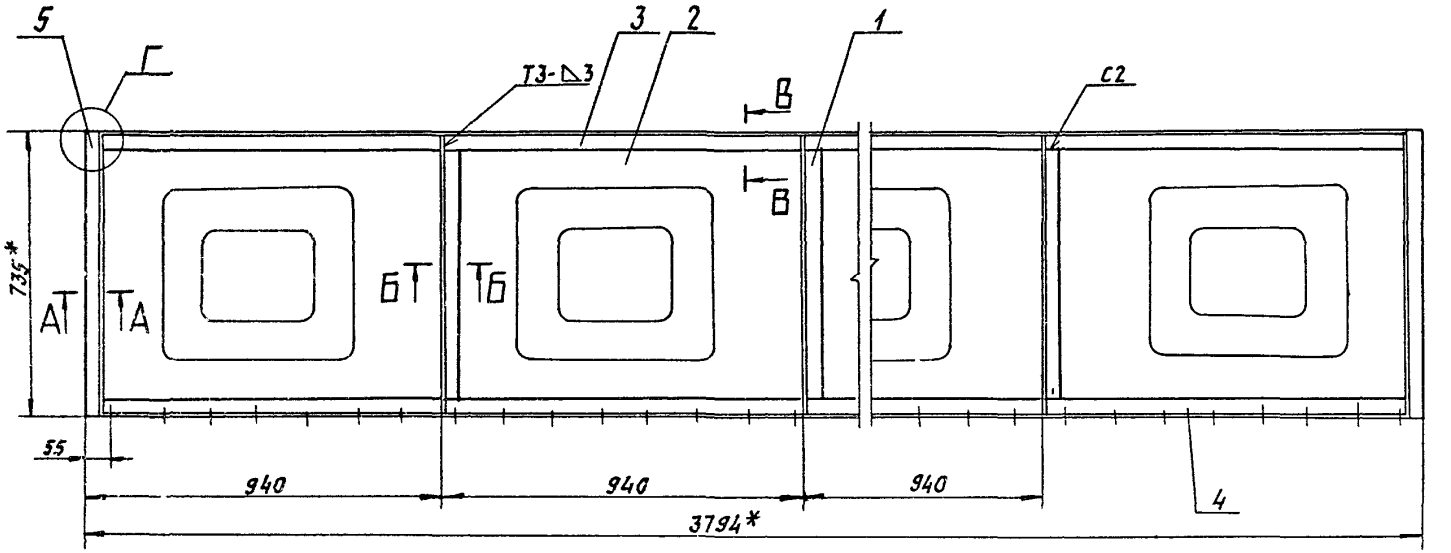

А-А(1:2)

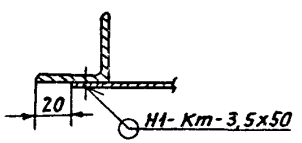

В-В(1:2)

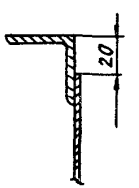

Г(1:2)

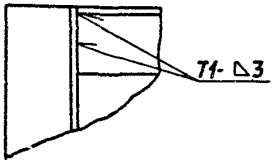

Б-Б(1:2)

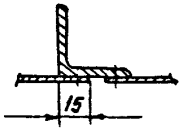

1 * Размеры для справок

2 Неуказанные предельные отклонения размеров $\pm \frac{t_2}{2}$

3 Сварные швы Т1, Т3, С2 - по ГОСТ 5264-80, шов Н1-Кт по ГОСТ 15878-79.

Изм	Лист	N докум	Подп	Дата	А1А422.070СБ			
Разраб.		Ямпольская			Панель верхняя	Лит	Масса	Масшт
Пров		Рувинская				И	31,9	1:10
Нач. гр		Литвак				Лист	Листов 1	
Гл спец		Грановский				Сантехниипроект		
Н. контр		Фрадкин						
Утв.		Спивак						

Инв N подл. | Подп. и дата | Взам инв N | Инв. N дубл | Подп. и дата

А1А422.080СБ

Серия 5.904-75.94 Выпуск 1-6

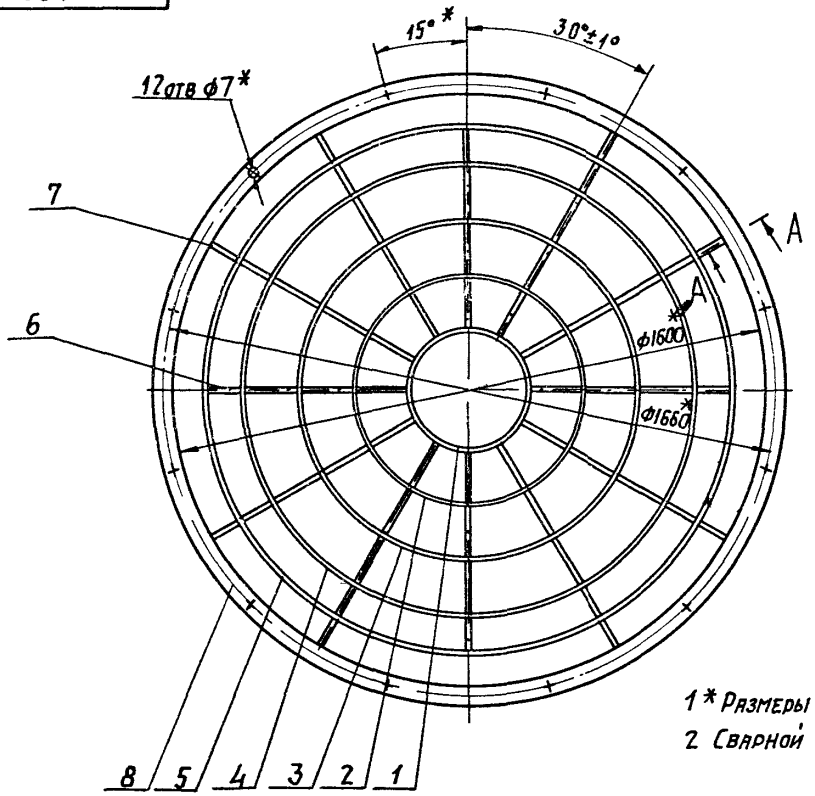

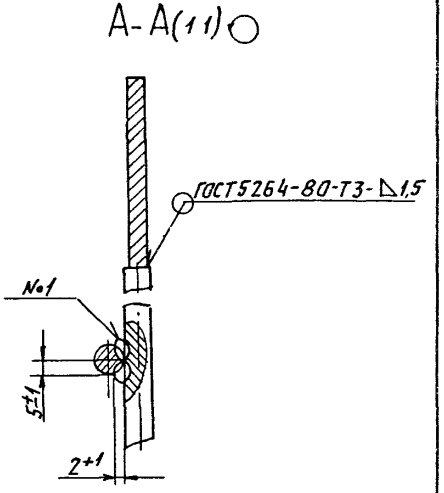

1* Размеры для справок.

2. Сварной шов №1- сварка ручная, дуговая

					А1А 422. 080 СБ			
Изм.	Лист	N докум.	Подп.	Дата				
Разраб.		Ямпольская			Решетка ограждающая	Лит.	Масса	Масштаб
Пров.		Рувинская				И	3,83	1:10
Нач. гр.		Литвак				Лист	Листов 1	
Гл. спец.		Грановский						
Н. контр.		Фрадкин				САНТЕХНИИПРОЕКТ		
Утв.		Сливак						

Инв. N подл. | Подп. и дата | Взам. инв. N | Инв. N дубл. | Подп. и дата

Подп. и дата | Взам. инв. № | Инв. № дубл. | Подп. и дата | Инв. № подл.

А1А422.044

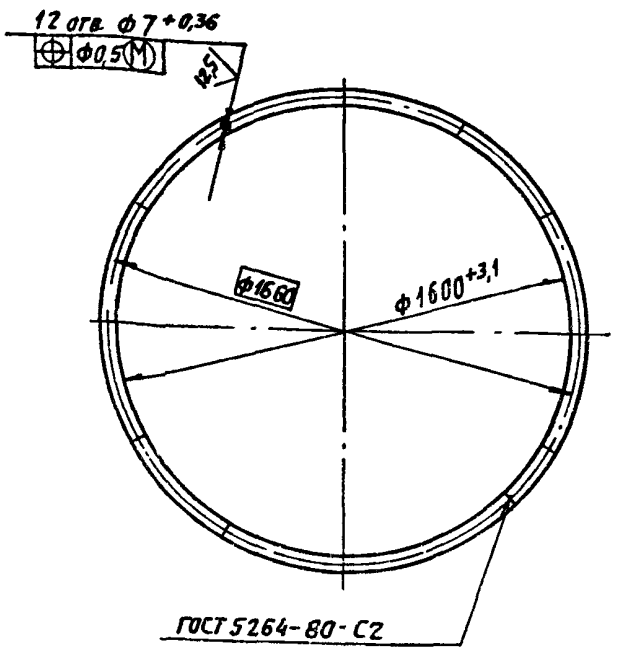

Изм.	Лист	N докум.	Подп.	Дата
Разраб.		Ямпольская		
Пров.		Рувинская		
Нач. гр.		Антвак		
Гл. спец.				
Н. контр.		Фрядкин		
Утв.		Спивак		

А1А422.044

Фланец

Полоса 4х50 ГОСТ 103-76 / Ст 3 ГОСТ 535-88

Лит.	Масса	Масшт.
И		1:15
Лист	Листов 1	

САНТЕХНИИПРОЕКТ

Формат: А4

А1А422.041

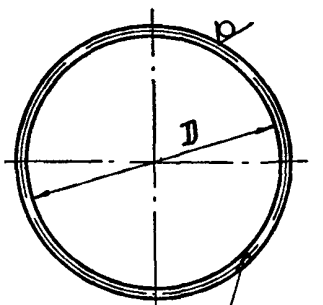

Обозначение	D, мм	Масса, кг
А1А422.041	$300^{+1,4}$	0,21
-01	$600^{+1,75}$	0,42
-02	$900^{+2,3}$	0,63
-03	$1200^{+2,6}$	0,84
-04	$1400^{+3,1}$	1,0

Изм.	Лист	N докум.	Подп.	Дата
Разраб.		Ямпольская		
Пров.		Рувинская		
Нач. гр.		Антвак		
Гл. спец.				
Н. контр.		Фрядкин		
Утв.		Спивак		

А1А422.041

Кольцо

Круг 6 ГОСТ 2590-88 / Ст 3 ГОСТ 535-88

Лит.	Масса	Масшт.
Н	См. табл.	—
Лист	Листов 1	

САНТЕХНИИПРОЕКТ

400194-07

Формат: А4

МГП «Информреклама издат» Зак. 326 Тир. 100

gost.e-ecolog.ru