ТИПОВЫЕ КОНСТРУКЦИИ ИЗДЕЛИЯ И УЗЛЫ ЗДАНИЙ И СООРУЖЕНИЙ

СЕРИЯ 5.904-75.94

КАМЕРЫ ПРИТОЧНЫЕ ВЕНТИЛЯЦИОННЫЕ ПРОИЗВОДИТЕЛЬНОСТЬЮ
от 10 до 125 тыс. м³/ч

ВЫПУСК 1-5
СОЕДИНИТЕЛЬНАЯ СЕКЦИЯ ДЛЯ ПРИТОЧНОЙ КАМЕРЫ 2ПК63.

РАБОЧИЕ ЧЕРТЕЖИ

Ц.00194-06

gost.e-ecolog.ru

ТИПОВЫЕ КОНСТРУКЦИИ ИЗДЕЛИЯ И УЗЛЫ ЗДАНИЙ И СООРУЖЕНИЙ

СЕРИЯ 5.904-75.94

КАМЕРЫ ПРИТОЧНЫЕ ВЕНТИЛЯЦИОННЫЕ ПРОИЗВОДИТЕЛЬНОСТЬЮ

от 10 до 125 тыс. м³/ч

ВЫПУСК 1-5

СОЕДИНИТЕЛЬНАЯ СЕКЦИЯ ДЛЯ ПРИТОЧНОЙ КАМЕРЫ 2ПК 63.

РАБОЧИЕ ЧЕРТЕЖИ

РАЗРАБОТАНЫ

ГПКНИИ САНТЕХНИИПРОЕКТ

ГЛАВНЫЙ ИНЖЕНЕР ИНСТИТУТА Л.А.Степанов

ГЛАВНЫЙ ИНЖЕНЕР ПРОЕКТА В.А.Сливак

УТВЕРЖДЕНЫ

ГЛАВПРОЕКТОМ ГОССТРОЯ РОССИИ, ПИСЬМОМ ОТ 25 02 94 №9 3 2/34 И ВВЕДЕНЫ В ДЕЙСТВИЕ ГПКНИИ САНТЕХНИИПРОЕКТ с 30 06 94, ПРИКАЗ ОТ 01 03. 1994 г №7

Ц 00158-06 2

Обозначение	Наименование	Стр
А1А421.000-ТО	Секция соединительная для приточной камеры 2ПК63 Техническое описание.	4
А1А421.000	Секция соединительная для приточной камеры 2ПК63	
А1А421.006	Прокладка	6
А1А421.000СБ	Секция соединительная для приточной камеры 2ПК63	7
А1А421.010	Панель передняя	11
А1А421.010СБ	Панель передняя	12
А1А421.003	Плита	13
А1А421.004	Прокладка	
А1А421.007	Пробка	14
А1А421.008	Планка	
А1А421.009	Стяжка	15
А1А421.011	Стенка	
А1А421.012	Стойка	16
А1А421.013	Стенка	
А1А421.020	Панель задняя	17
А1А421.014	Профиль	
А1А421.020СБ	Панель задняя	18
А1А421.030	Панель верхняя	19
А1А421.031	Полка	

Обозначение	Наименование	Стр
А1А421.030СБ	Панель верхняя	20
А1А421.040	Решетка ограждающая	21
А1А421.040СБ	Решетка ограждающая	22
А1А421.041	Кольцо	23
А1А421.042	Фланец	
А1А421.050	Панель торцевая	24
А1А421.005	Бобышка	
А1А421.050СБ	Панель торцевая	25
А1А421.060	Сектор	26
А1А421.060СБ	Сектор	28
А1А421.063	Стенка	29
А1А421.064	Стяжка	
А1А421.070	Конфузор	30
А1А421.078	Конус	
А1А421.070СБ	Конфузор	31
А1А421.077	Фланец	32
А1А421.079	Фланец	
А1А421.080	Панель торцевая	33

Инв.№ подл. | Подпись и дата | Взам.инв.№ | Инв.№ дубл. | Подпись и дата

Изм.	Лист	№ докум.	Подп.	Дата
Разраб.		Рубинская		
Пров.		Антвяк		
Нач.гр.		Антвяк		
Н.контр.		Фрайкин		
Утв.		Сливак		

5.904-75.94. 1-5

Содержание

Лит	Лист	Листов
Н	1	2

СЯНТЕХНИИПРОЕКТ

Инв.№подл. | Подп. и дата | Взам.инв.№ | Инв.№дубл. | Подп. и дата

Обозначение	Наименование	Стр.
А1А421.08.0СБ	Панель торцевая	34
А1А421.084	Профиль	35
А1А421.085	Стенка	
А1А421.090	Сектор	36
А1А421.082	Полка	
А1А421.090СБ	Сектор	37
А1А421.091	Стенка	
А1А428.000	Секция соединительная для приточной камеры 2ПК63.	38
А1А428.000СБ	Секция соединительная для приточной камеры 2ПК63	39
А1А428.010	Панель передняя	41
А1А428.010СБ	Панель передняя	42
А1А428.012	Планка	43
А1А428.011	Поперечина	44
А1А428.017	Стенка	
А1А428.013	Стенка	45

Обозначение	Наименование	Стр.
А1А428.020	Панель задняя	46
А1А428.030	Панель верхняя	
А1А428.020СБ	Панель задняя	47
А1А428.015	Стенка	48
А1А428.019	Стенка	
А1А428.030СБ	Панель верхняя	49
А1А428.031	Полка	50
А1А428.034	Косынка	
А1А428.032	Полка	51
А1А428.033	Полка	
А1А428.040	Панель торцевая	52
А1А428.040СБ	Панель торцевая	53
А1А428.044	Стойка	54
А1А428.042	Стенка	55
А1А428.043	Стенка	
А1А428.050	Фланец	56
А1А428.051	Основание	

В настоящем выпуске приведены рабочие чертежи соединительной секции для приточной вентиляционной камеры 2ПК63 Соединительная секция выполнена в комплекте с вентиляторами При этом разработаны 2 варианта секций вариант с одним вентилятором и вариант соединительной секции с основным и резервным вентиляторами В соединительной секции применены вентиляторы В.Ц4-75-12,5 и В Ц4-75-16-02

Выбор той или иной комплектации вентиляторов электродвигателями производится в соответствии с выпуском 0 настоящей серии и действующими материалами для подбора вентиляторов

Резервный и основной вентиляторы приняты одинакового типоразмера Один из них выполняется правого, а другой левого вращения При установке резервного вентилятора следует принимать меры, исключающие перетекание воздуха через неработающий вентилятор

В соединительной секции применена герметическая дверь выполняемая по . серии 5.904-4 Присоединение вентиляторов к соединительной секции осуществляется через гибкие вставки, выполняемые по типовой серии 5.904-38

Инв.№ подл. | Подп. и дата | Взам. инв.№ | Инв.№ дубл. | Подп. и дата

Изм.	Лист	№ докум.	Подп.	Дата
Разраб.		Рубинская		
Пров.		Литвак		
Нач. гр.		Литвак		
Н. контр.		Фрадкин		
Утв.		Спивак		

А1А421 000-ТО

Секция соединительная для приточной камеры 2ПК63 Техническое описание

Лит.	Лист	Листов
И		1

САНТЕХНИИПРОЕКТ

Формат А4

Формат	Зона	Поз.	Обозначение	Наименование	Кол.	Примечание
				Документация		
А3			А1А421 000СБ	Сборочный чертеж		
А4			А1А421 000-ТО	Техническое описание		
				Сборочные единицы		
А4		1	А1А421 010	Панель передняя	1	
А4		2	А1А421 020	Панель задняя	1	
А4		3	А1А421 030	Панель верхняя	1	
А4		4		Дверь неутепленная		
				Дс 0,4х0,9		Типовые
				Серия 5.904-4	1	констр
				Переменные данные для исполнений		
				А1А421 000		
				Сборочные единицы		
А4		5	А1А421 040	Решетка ограждающая	1	
А4		6	А1А421 050	Панель торцевая	1	
А4		7		Вставка типа В		Типовые
				В 00 00-16 Серия 5.904-38	1	констр
А4		8		Вставка типа Н		Типовые
				Н 00 00-21 Серия 5.904-38	1	констр

Инв.№ подл. | Подп. и дата | Взам. инв.№ | Инв.№ дубл. | Подп. и дата

Изм.	Лист	№ докум.	Подп.	Дата
Разраб.		Рубинская		
Пров.		Литвак		
Нач. гр.		Литвак		
Н. контр.		Фрадкин		
Утв.		Спивак		

А1А421 000

Секция соединительная для приточной камеры 2ПК63

Лит.	Лист	Листов
И	1	4

САНТЕХНИИПРОЕКТ

Формат	Зона	Поз	Обозначение	Наименование	Кол	Примечание
				Стандартные изделия		
				Болты ГОСТ 7798-70		
		10		М6-6g х 20.36	12	
		11		М6-6g х 30.36	28	
		12		Гайка М6-6Н.4		
				ГОСТ 5915-70	40	
				Прочие изделия		
		13		Вентилятор		
				В Ц4-75-12,5		
				правого вращения		
				ТУ 22-312/28-01-87	1	
				А1А421 000-01		
				Сборочные единицы		
А4		5	А1А421 040	Решетка ограждающая	2	
А4		6	А1А421 080	Панель торцевая	1	
А4		7		Вставка типа В		Типовые
				В 00 00-16 Серия 5.904-38	2	констр
А4		8		Вставка типа Н		Типовые
				Н 00 00-21 Серия 5.904-38	2	констр
				Стандартные изделия		
				Болты ГОСТ 7798-70		
		10		М6-6g х 20.36	24	
		11		М6-6g х 30.36	56	

Инв.№ подл. | Подп. и дата | Взам. инв.№ | Инв.№ дубл. | Подп. и дата

Изм.	Лист	N докум.	Подп.	Дата	А1А421 000	Лист 2

Формат А4

Формат	Зона	Поз	Обозначение	Наименование	Кол	Примечание
		12		Гайка М6-6Н.4		
				ГОСТ 5915-70	80	
				Прочие изделия		
		13		Вентилятор		
				В Ц4-75-12,5		
				правого вращения		
				ТУ 22-312/28-01-87	1	
		14		Вентилятор		
				В Ц4-75-12,5		
				левого вращения		
				ТУ 22-312/28-01-87	1	
				А1А421 000-02		
				Сборочные единицы		
А4		5	А1А421 040-01	Решетка ограждающая	1	
А4		6	А1А421 050-01	Панель торцевая	1	
А4		7		Вставка		
				типа В		
				В 00 00-16		Типовые
				Серия 5.904-38	1	констр
А4		8		Вставка		
				типа Н		
				Н 00 00-21		Типовые
				Серия 5.904-38		констр

Инв.№ подл. | Подп. и дата | Взам. инв.№ | Инв.№ дубл. | Подп. и дата

Изм.	Лист	N докум.	Подп.	Дата	А1А421 000	Лист 3

Формат А4

Серия 5.904-75.94 Выпуск 1-5

Позиция	Зона	Поз.	Обозначение	Наименование	Кол.	Примечание
				Стандартные изделия		
				Болты ГОСТ 7798-70		
		10		М6-6g х 20.36	12	
		11		М6-6g х 30.36	28	
		12		Гайка М6-6g х 30.36 ГОСТ 5915-70	40	
				Прочие изделия		
		13		Вентилятор В.Ц4-75-16-02 прямого вращения ТУ 22-124-11-88	1	

Инв. № подл. | Подп. и дата | Взам. инв. № | Инв. № дубл. | Подп. и дата

Изм.	Лист	№ докум.	Подп.	Дата

А1А 421.000 — Лист 4

Формат А4

А1А421.006

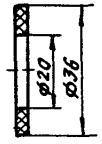

Неуказанные предельные отклонения размеров: H14; h14

Изм.	Лист	№ докум.	Подп.	Дата
Разраб.	Рубинская			
Пров.	Литвак			
Нач. гр.	Литвак			
Гл. спец.				
Н. контр.	Фрадкин			
Утв.	Спивак			

А1А 421.006

Прокладка

Лит.	Масса	Масштаб
И	0,001	1:1

Лист | Листов 1

Пластина 2Н-I-ТМКЦ-М-3 ГОСТ 7338-90

Сантехнипроект

Инв. № подл. | Подп. и дата | Взам. инв. № | Инв. № дубл. | Подп. и дата

400194-06 7

Формат А4

А1А421.000СБ

Выпуск 1-5

Серия 5.904-75 94

Рис 1

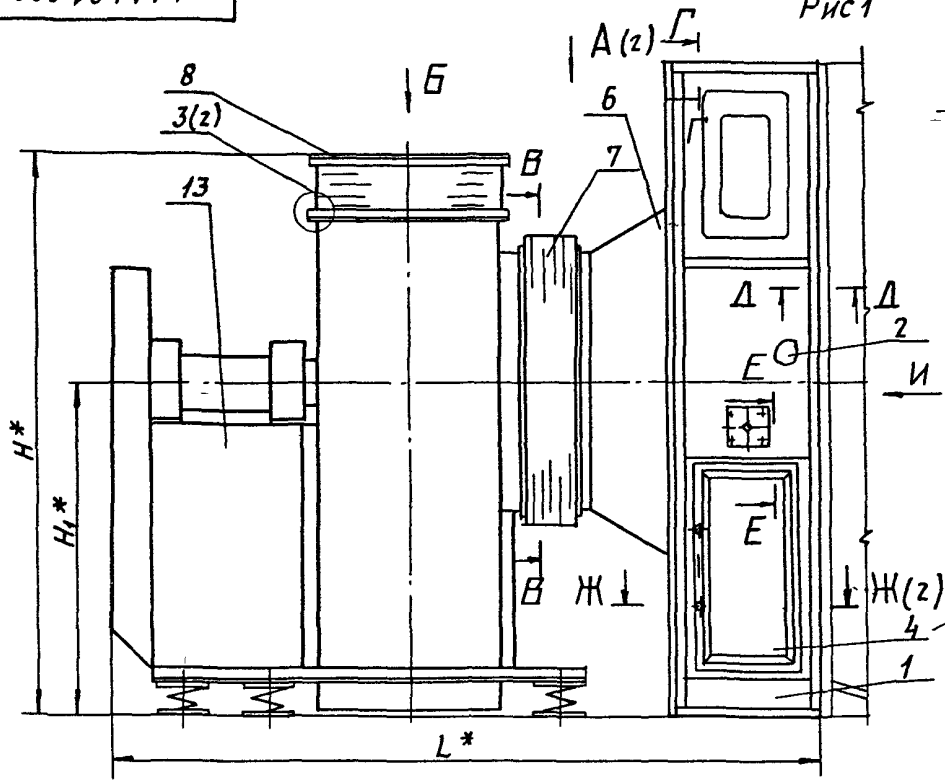

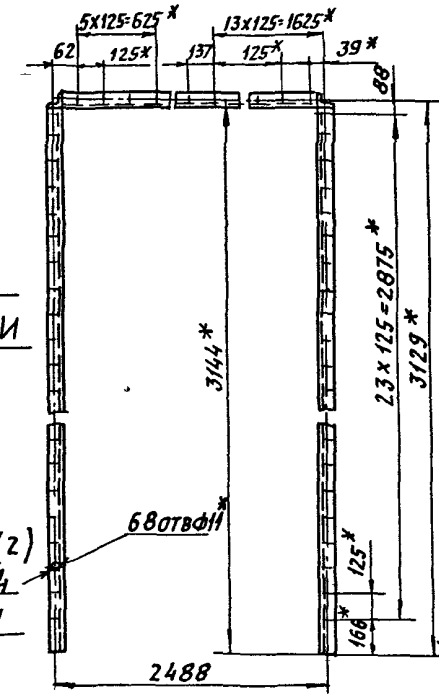

И

Г-Г(1:2)

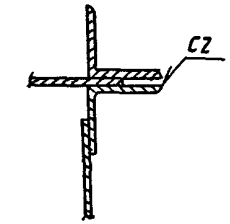

Д-Д(1:2)

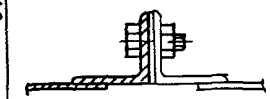

Е-Е(1:2)

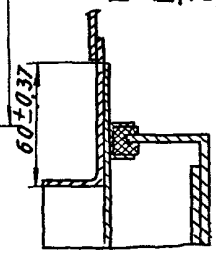

Б

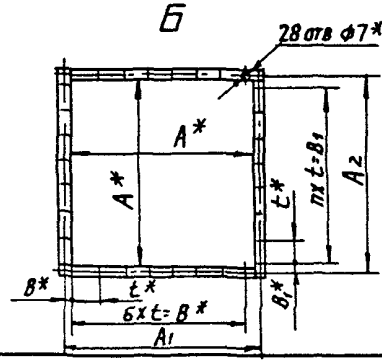

В-В

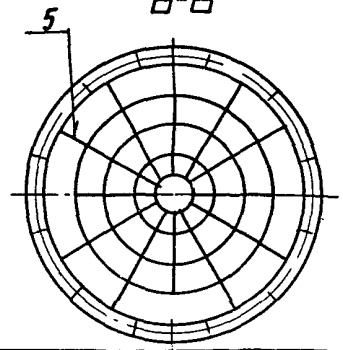

1 * Размеры для справок.

2. Сварные швы по ГОСТ 5264-80.

3. Таблицу исполнений см. лист 4

Изм.	Лист	№ докум.	Подп.	Дата
Разраб.		Рубинская		
Пров.		Литвак		
Нач. гр.		Литвак		
Гл. спец.		Грановский		
Н. контр.		Фрадкин		
Утв.		Спивак		

А1А 421 000 СБ

Секция соединительная для приточной камеры 2ПК 63

Лит.	Масса	Масшт.
Н	см. табл.	—
Лист 1	Листов 4	

САНТЕХНИИПРОЕКТ

Инв. № подл. | Подп. и дата | Взам. инв. № | Инв. № дубл. | Подп. и дата

400194-06 8

Формат А3

А1А421000 СБ

Серия 5.904-75.94 Выпуск 1.5

Инв.№ подл. | Подп. и дата | Взам. инв.№ | Инв.№ дубл. | Подп. и дата

А(1)

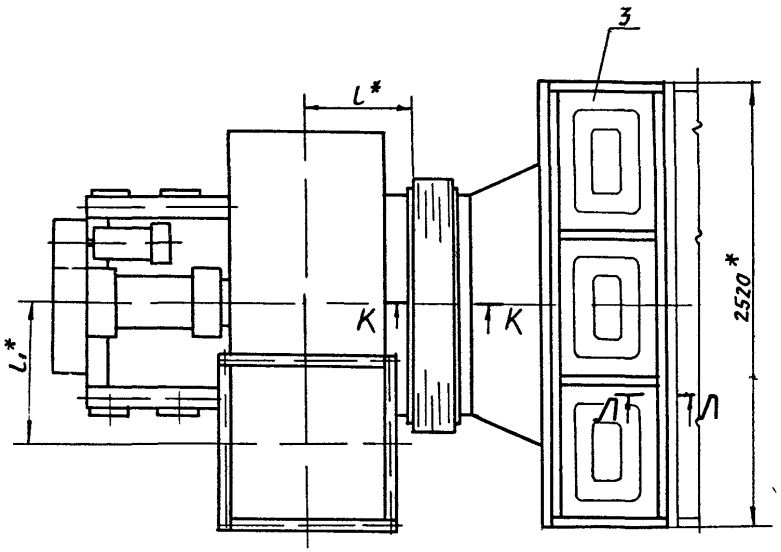

Ж-Ж (12)(1)

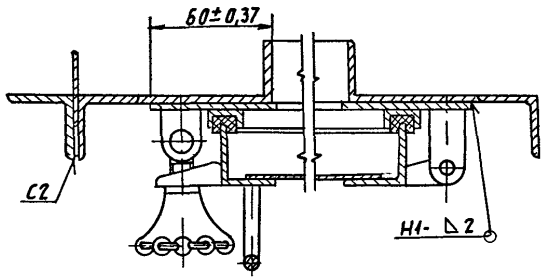

Л-Л (12)

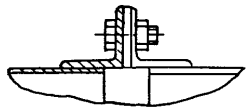

З(12)(1)

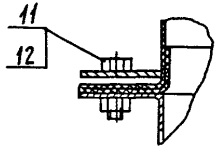

К-К (12)

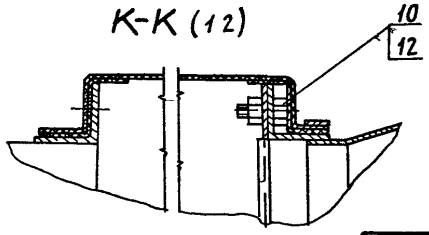

Изм.	Лист	№ докум.	Подп.	Дата	А1А 421 000 СБ	Лист 2

А1А421.000 СБ

Рис. 2
Остальное - см рис 1

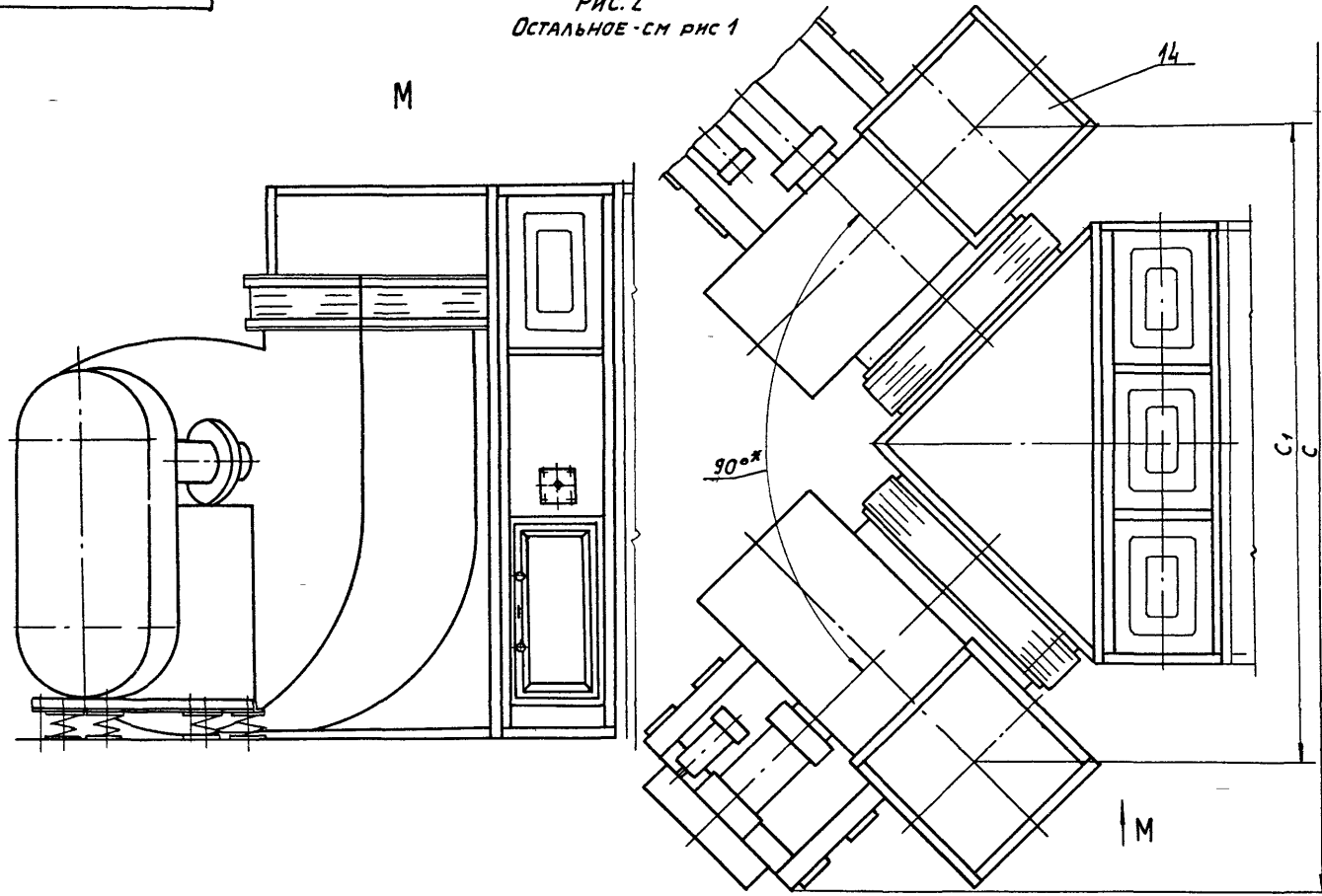

Серия 5.904-15.94 Выпуск 1-5

Инв.№подл.	Подп. и дата	Взам. инв.№	Инв.№дубл.	Подп. и дата

Изм.	Лист	№докум.	Подп.	Дата	А1А421.000 СБ	Лист 3

А1А421 000СБ

Серия 5.904-15.94 Выпуск 1-5

Обозначение	Тип вентилятора	Рис	Размеры, мм																п	Масса кг
			A	A_1	A_2	B	B_1	в	$в_1$	C	C_1	H	H_1	L	l	L_1	t		
А1А421 000	В Ц4-75-12,5	1	875	925	925	750	750	25	25	4300	3370	2720	1650	3295	543,5	812	125	6	1445
-01		2																	2670
-02	В.Ц4-75-16-02	1	1120	1174	1176	1008	1176	166	—	7880	4110	2750	1440	3985	664	1040	168	7	3050

Инв.№ подл. | Подп. и дата | Взам. инв.№ | Инв.№ дубл. | Подп. и дата

Изм. Лист № докум. Подп. Дата

Серия 5.904-15.94 Выпуск 1-5

Формат	Зона	Поз	Обозначение	Наименование	Кол	Примечание
				Документация		
А3			А1А421.010 СБ	Сборочный чертеж		
				Детали		
А4		1	А1А421.003	Плита	1	
А4		2	А1А421.004	Прокладка	1	
А4		3	А1А421.005	Бобышка	1	
А4		4	А1А421.006	Прокладка	1	
А4		5	А1А421.007	Пробка	1	
А4		6	А1А421.008	Планка	2	
А4		7	А1А421.009	Стяжка	3	
А4		8	А1А421.011	Стенка	1	
А4		9	А1А421.012	Стойка	1	
А4		10	А1А421.013	Стенка	1	
А4		11	А1А421.014	Профиль	2	
		12	-01	Профиль	2	
Б4		13	А1А421.015	Стойка		
				Уголок 35х35х3 ГОСТ 8509-86		
				Ст3 ГОСТ 535-88		
				L = 3109 - с 4	1	5,0 кг
Б4		14	А1А421.016	Стенка		
				Лист 0,8 ГОСТ 19903-74		
				ОК 3608 ГОСТ 16523-89		
				215-1,15 х 695-2,0	1	0,95 кг

Инв.№ подл. | Подп. и дата | Взам. инв.№ | Инв.№ дубл. | Подп. и дата

Изм.	Лист	№ докум.	Подп.	Дата
Разраб.		Волобуева		
Пров.		Литвак		
Нач. тр.		Литвак		
Н. контр.		Фрядкин		
Утв.		Спивак		

А1А421.010

Панель передняя

Лит	Масса	Масштаб
И		

Лист	Листов
1	2

Сантехнипроект

Формат А4

Формат	Зона	Поз	Обозначение	Наименование	Кол	Примечание
				Стандартные изделия		
		15		Болт М10-6g х 20.36 ГОСТ 7798-70	4	
		16		Гайка М10-6Н.4 ГОСТ 5915-70	4	

Инв.№ подл. | Подп. и дата | Взам. инв.№ | Инв.№ дубл. | Подп. и дата

Изм.	Лист	№ докум.	Подп.	Дата

А1А421.010

Лист 2

Формат А4

А1А421 010 СБ

Выпуск 1-5

Серия 5 904-7594

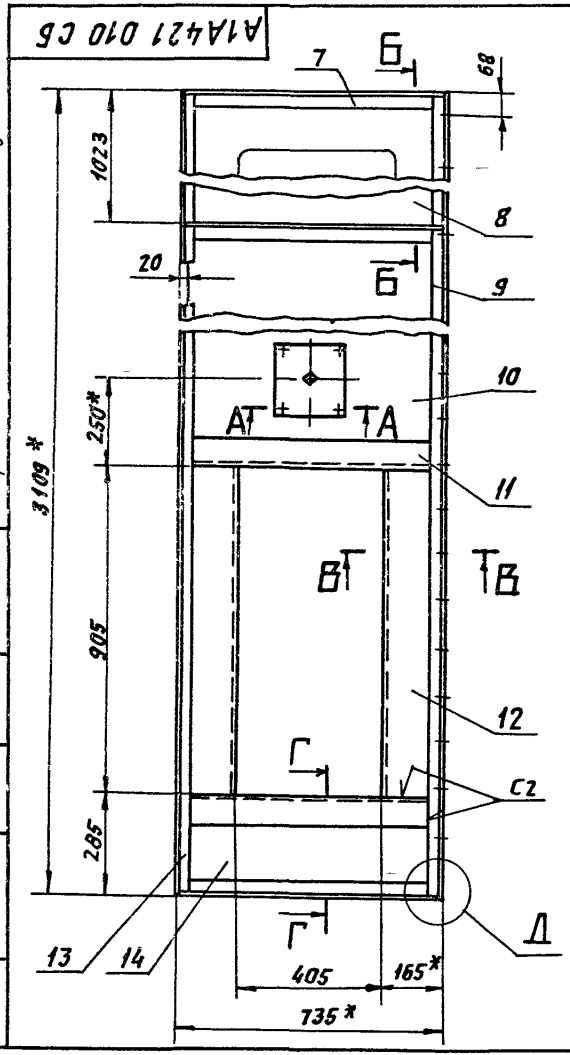

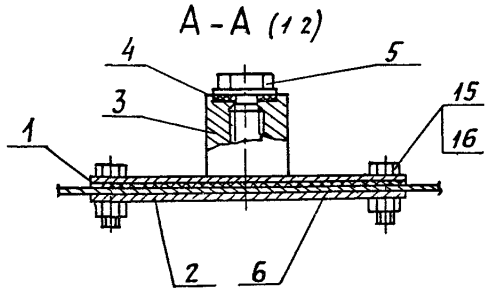

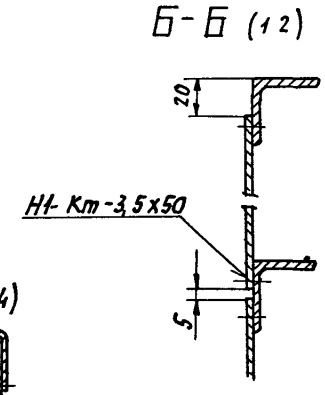

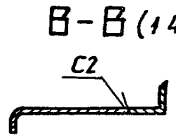

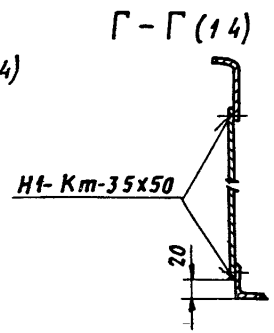

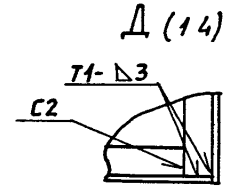

1 *Размеры для справок

2 Неуказанные предельные отклонения размеров Н14, h14, $\pm\frac{t_2}{2}$

3 Сварные швы Т1 и С2 по ГОСТ 5264-80, сварной шов Н1-Кт по ГОСТ 15878-79

Изм	Лист	N докум	Подп.	Дата	А1А421 010СБ			
Разраб		Волобуева			Панель передняя	Лит	Масса	Масшт
Пров		Литвак				Н	286	1 10
Нач.гр		Литвак				Лист	Листов 1	
Гл.спец		Грановский				Сантехниипроект		
Н контр		Фрадкин						
Утв.		Спивак						

Инв.№ подл. | Подп. и дата | Взам. инв.№ | Инв.№ дубл. | Подп. и дата

Серия 5.904-75.94 Выпуск 1-5

А1А421 003

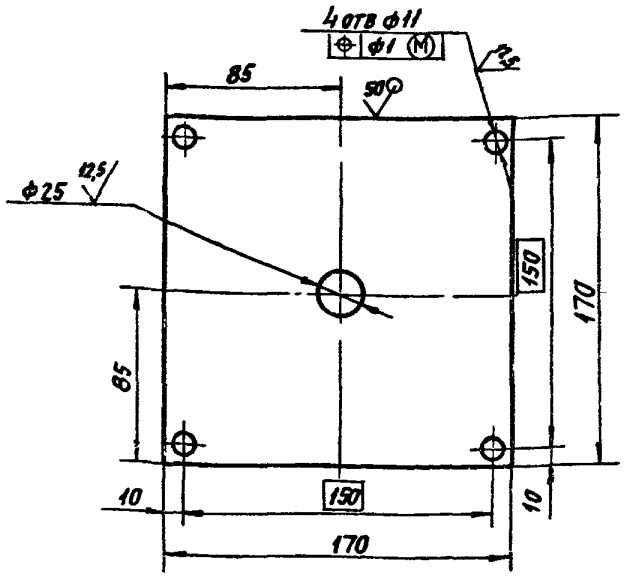

Неуказанные предельные отклонения размеров H14, h14, $\pm \frac{t_2}{2}$

Изм.	Лист	N докум.	Подп.	Дата
Разраб		Рувинская		
Пров		Литвак		
Нач. гр		Литвак		
Гл. спец.				
Н. контр.		Фрядкин		
Утв.		Сливак		

А1А421 003

Плита

Лит	Масса	Масштаб
И	0,4	1:2

Лист | Листов 1

Лист 4 ГОСТ 19903-74 / Ст3 ГОСТ 14637-89

САНТЕХНИКПРОЕКТ

Формат А4

Инв. № подл. | Подп. и дата | Взам. инв. № | Инв. № дубл. | Подп. и дата

А1А421 004

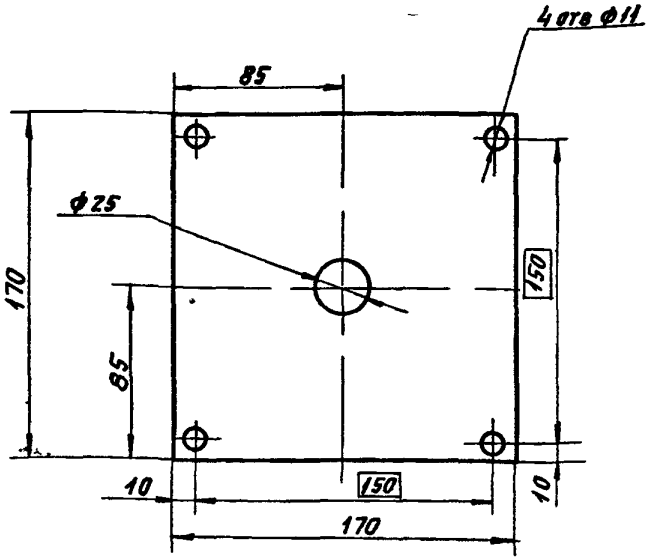

Неуказанные предельные отклонения размеров H14, h14, $\pm \frac{t_2}{2}$

Изм.	Лист	N докум.	Подп.	Дата
Разраб		Рувинская		
Пров		Литвак		
Нач. гр		Литвак		
Гл. спец.				
Н. контр.		Фрядкин		
Утв.		Сливак		

А1А421 004

Прокладка

Лит	Масса	Масштаб
И	0,08	1:2

Лист | Листов 1

Паронит ПОН А 3,0 ГОСТ 481-80

САНТЕХНИИПРОЕКТ

Инв. № подл. | Подп. и дата | Взам. инв. № | Инв. № дубл. | Подп. и дата

Серия 5.904-75.94 Выпуск 1-5

А1А421 007

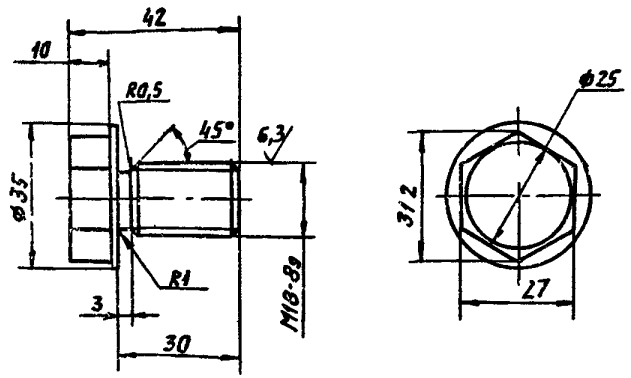

Неуказанные предельные отклонения размеров h14

Изм	Лист	N докум.	Подп.	Дата	А1А421 007		
Разраб.		Рубинская			Пробка	Лит.	Масса	Масшт.
Пров.		Литвак				И	0,1	1:1
Нач. гр.		Литвак				Лист	Листов 1
Гл. спец.							
Н. контр.		Фрадкин			Ст 3 ГОСТ 380-88	САНТЕХНИИПРОЕКТ	
Утв.		Спивак					

Инв. № подл. | Подп. и дата | Взам. инв. № | Инв. № дубл. | Подп. и дата

Формат А4

А1А421 008

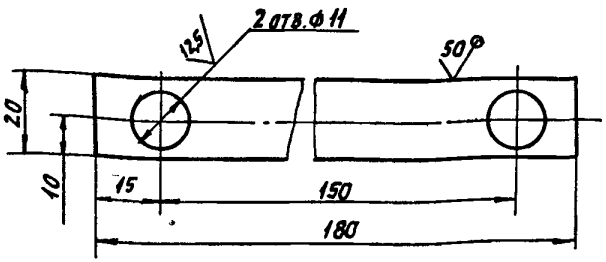

Неуказанные предельные отклонения размеров H14, h14, $\pm \frac{t_2}{2}$

Изм	Лист	N докум.	Подп.	Дата	А1А421 008		
Разраб.		Рубинская			Планка	Лит.	Масса	Масшт.
Пров.		Литвак				И	0,08	1:1
Нач. гр.		Литвак				Лист	Листов 1
Гл. спец.							
Н. контр.		Фрадкин			Лист 3 ГОСТ 19903-74 / ОК360 ГОСТ 16523-89	САНТЕХНИИПРОЕКТ	
Утв.		Спивак					

Инв. № подл. | Подп. и дата | Взам. инв. № | Инв. № дубл. | Подп. и дата

Формат А4

Серия 5.904-15.94 Выпуск 1-5

Инв.№подл. | Подп. и дата | Взам.инв.№ | Инв.№дубл. | Подп. и дата

А1А421.009

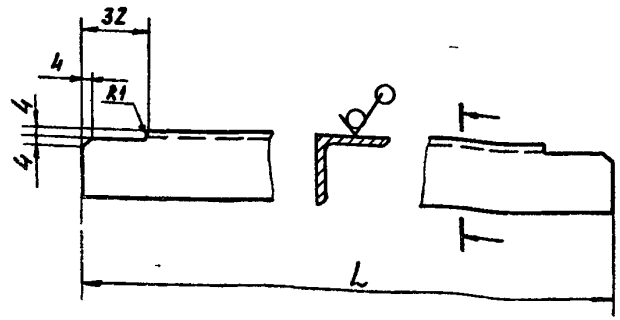

Обозначение	L, мм	Масса, кг
А1А421.009	729	1,17
-01	916	1,5

Неуказанные предельные отклонения размеров: H14; h14.

Изм.	Лист	№ докум.	Подп.	Дата
Разраб.		Волобуева		
Пров.		Литвак		
Нач. гр.		Литвак		
Гл. спец.		Урановский		
Н. контр.		Фрадкин		
Утв.		Спивак		

А1А421 009

Стяжка

Лит.	Масса	Масшт.
Н	См. табл.	—
Лист	Листов 1	

Уголок 35х35х3 ГОСТ 8509-86 / Ст 3 ГОСТ 535-88

САНТЕХНИИПРОЕКТ

Формат А4

А1А421.011

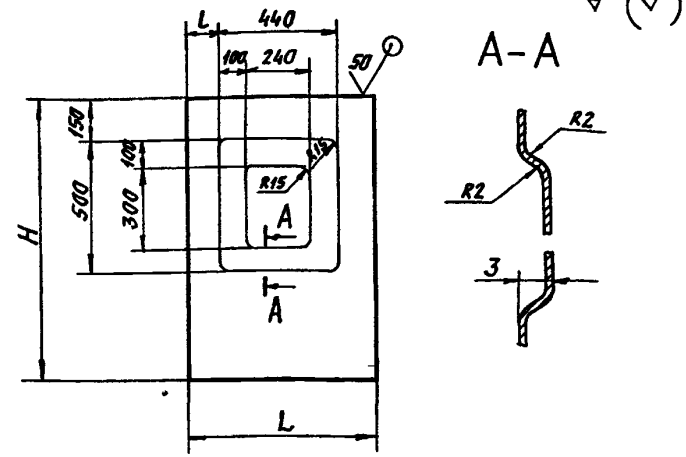

Обозначение	Размеры, мм			Масса, кг
	H	L	l	
А1А421.011	1018	695	125	4,5
-01	823			3,6
-02	882	800	180	4,4

Неуказанные предельные отклонения размеров: h14; $\pm \frac{t_2}{2}$.

Изм.	Лист	№ докум.	Подп.	Дата
Разраб.		Волобуева		
Пров.		Литвак		
Нач. гр.		Литвак		
Гл. спец.		Урановский		
Н. контр.		Фрадкин		
Утв.		Спивак		

А1А421 011

Стенка

Лит.	Масса	Масшт.
Н	См. табл.	—
Лист	Листов 1	

Лист 0,8 ГОСТ 19903-74 / ОК3608 ГОСТ 16523-89

САНТЕХНИИПРОЕКТ

Серия 5.904-75.94 Выпуск 1-5

Инв.№подл. | Подп. и дата | Взам.инв.№ | Инв.№дубл. | Подп. и дата

А1А421.012

А1А421.012-изображено
А1А421.012-01-зеркальное отражение

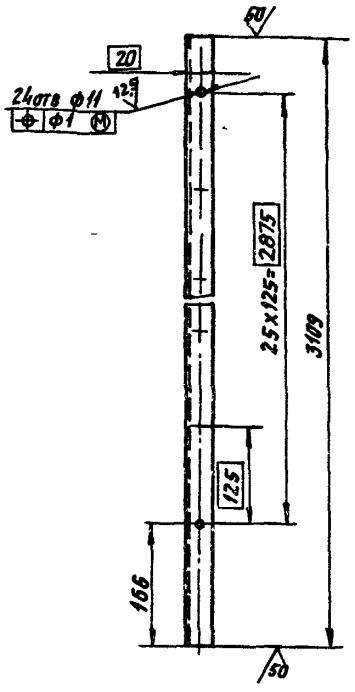

Неуказанные предельные отклонения размеров: $H14; h14; \pm \frac{IT2}{2}$

Изм.	Лист	N докум.	Подп.	Дата	
Разраб.	Рубинская				
Пров.	Литвак				
Нач.гр.	Литвак				
Н.контр.	Фрадкин				
Утв.	Спивак				

А1А421.012

Стойка

Уголок 35х35х3 ГОСТ 8509-88 / Ст 3 ГОСТ 535-88

Лит.	Масса	Масшт.
И	5,0	1:5
Лист	Листов 1	

САНТЕХНИИПРОЕКТ

Формат А4

А1А421.013

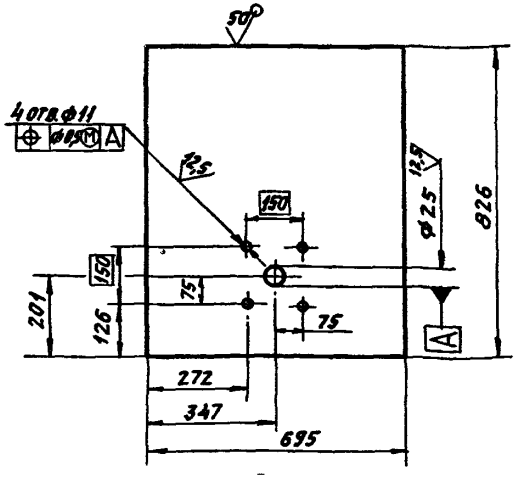

Неуказанные предельные отклонения размеров: $H14; h14; \pm \frac{IT2}{2}$

Изм.	Лист	N докум.	Подп.	Дата	
Разраб.	Рубинская				
Пров.	Литвак				
Нач.гр.	Литвак				
ГА спец.					
Н.контр.	Фрадкин				
Утв.	Спивак				

А1А421.013

Стенка

Лист 0,8 ГОСТ 19903-74 / ОК 3608 ГОСТ 16523-89

Лит.	Масса	Масшт.
И	3,7	1:10
Лист	Листов 1	

САНТЕХНИИПРОЕКТ

Формат А4

Серия 5.904-75.94 Выпуск 1-5

А1А421014

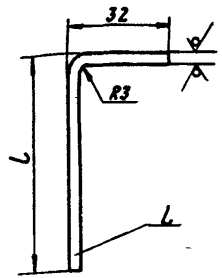

Обозначение	Размеры, мм		Масса, кг
	L	l	
А1А421 014	665	65	1,48
-01	905	130	3,4
-02	1709	65	2,6

Неуказанные предельные отклонения размеров: H14, h14

Формат	Зона	Поз.	Обозначение	Наименование	Кол.	Примечание
				Документация		
А3			А1А421 020 СБ	Сборочный чертеж		
				Детали		
А4		1	А1А421.009	Стяжка	4	
А4		2	А1А421.011	Стенка	3	
А4		3	А1А421 012	Стойка	1	
Б4		4	А1А421.021	Стойка		
				Уголок 35х35х3 ГОСТ 8509-86 / Ст3 ГОСТ 535-88 / L=3109-5,4	1	5,0 кг

Изм.	Лист	N докум.	Подп.	Дата	А1А421 014			
Разраб.	Рубинская				Профиль	Лит.	Масса	Масштаб
Пров.	Литвак						см. табл.	
Нач. гр.	Литвак					Лист	Листов 1	
Гл. спец.								
Н. контр.	Фрадкин							
Утв.	Сливак				ГОСТ 19903-74 Лист ОК3608 ГОСТ 16523-89		САНТЕХНИИПРОЕКТ	

Инв. N подл. | Подп. и дата | Взам. инв. N | Инв. N дубл. | Подп. и дата

Формат А4

Изм.	Лист	N докум.	Подп.	Дата	А1А421.020			
Разраб.	Волобуева				Панель задняя	Лит.	Лист	Листов 1
Пров.	Литвак							
Нач. гр.	Литвак							
Н. контр.	Фрадкин							
Утв.	Сливак						САНТЕХНИИПРОЕКТ	

Инв. N подл. | Подп. и дата | Взам. инв. N | Инв. N дубл. | Подп. и дата

Формат А4

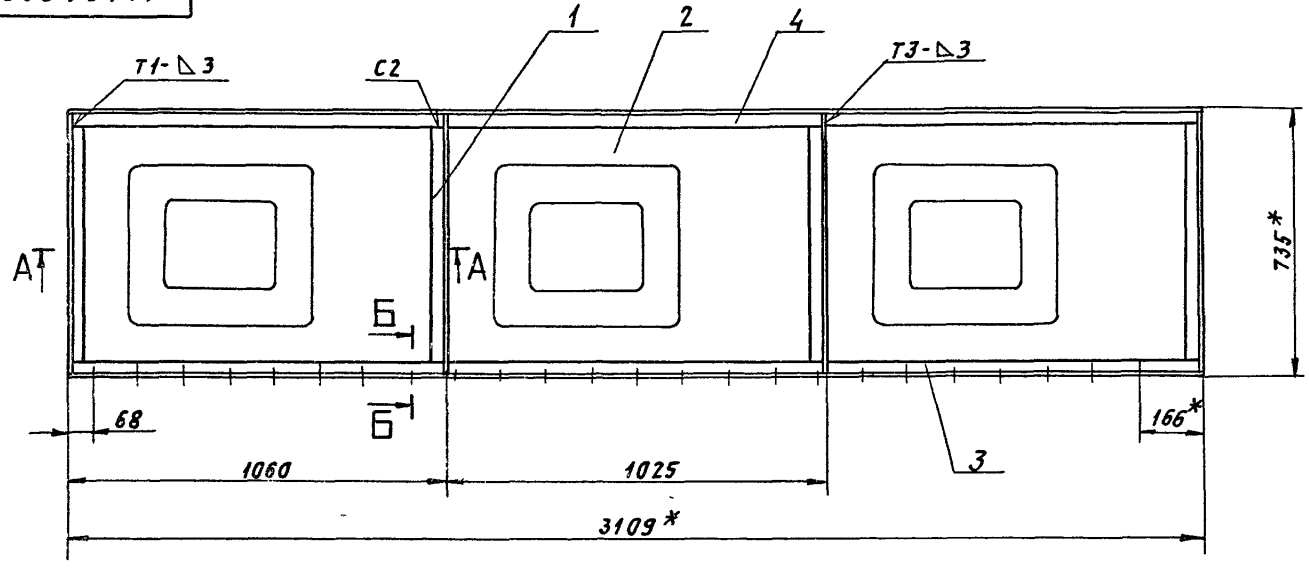

А - А (1:2)

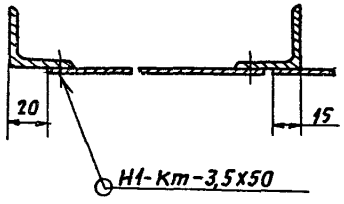

Б - Б (1:2)

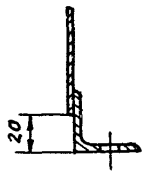

1.* Размеры для справок.

2. Неуказанные предельные отклонения размеров $\pm \frac{t_2}{2}$.

3. Сварные швы по ГОСТ 5264-80; сварной шов Н1-Кт по ГОСТ 16878-79.

Изм.	Лист	№ докум.	Подп.	Дата	А1А421.020 СБ		
Разраб.		Волобуева			Панель задняя	Лит	Масса	Масшт
Пров.		Литвак				И	28,2	1:10
Нач. гр.		Литвак				Лист	Листов 1	
Гл. спец.		Рыковский						
Н. контр.		Фрайкин				Сантехниипроект		
Утв.		Сливак						

Инв. № подл. | Подп. и дата | Взам. инв. № | Инв. № дубл. | Подп. и дата

А1А421.031

Серия 5.904-75.94 Выпуск 1-5

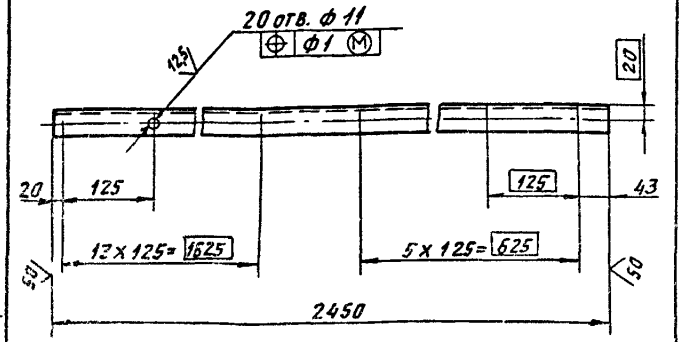

Неуказанные предельные отклонения размеров: $H14$; $h14$, $\pm \frac{t_2}{2}$

Изм	Лист	N докум.	Подп.	Дата
Разраб.		Волобуева		
Пров.		Литвак		
Т. контр.		Литвак		
Гл. спец.		Грачовский		
Н. контр.		Фрядкин		
Утв.		Спивак		

А1А421.031

Полка

Уголок 35х35х3 ГОСТ 8509-86 / Ст3 ГОСТ 535-88

Лит	Масса	Масшт.
Н	4,0	1:5

Лист | Листов 1

САНТЕХНИИПРОЕКТ

Формат А4

Форм.	Зона	Поз.	Обозначение	Наименование	Кол.	Примечание
				Документация		
А3			А1А421.030 СБ	Сборочный чертеж		
				Детали		
А4		1	А1А421 009	Стяжка	2	
А4		2	А1А421 011-01	Стенка	3	
А4		3	А1А421 031	Полка	1	
Б4		4	А1А421 032	Стяжка		
				Уголок 35х35х3 ГОСТ 8509-86 / Ст3 ГОСТ 535-88		
				L = 735-2,0	2	1,2 кг
Б4		5	А1А421 033	Стяжка		
				Уголок 35х35х3 ГОСТ 8509-86 / Ст3 ГОСТ 535-88		
				L = 2450-4,4	1	4,0 кг

Изм	Лист	N докум.	Подп.	Дата
Разраб.		Волобуева		
Пров.		Литвак		
Нач. гр.		Литвак		
Н. контр.		Фрядкин		
Утв.		Спивак		

А1А421.030

Панель верхняя

Лит	Лист	Листов
Н		1

САНТЕХНИИПРОЕКТ

Формат А4

Инв. N подл. | Подп. и дата | Взам. инв. N | Инв. N дубл. | Подп. и дата

А1А421 030 СБ

Серия 5.904-75.94 Выпуск 1-5

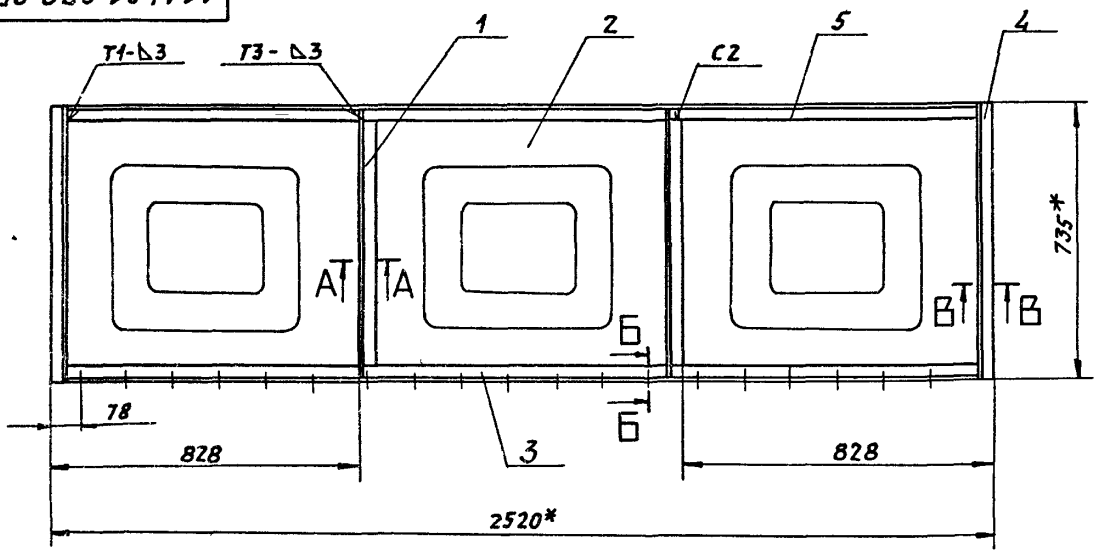

В - В (1:2)

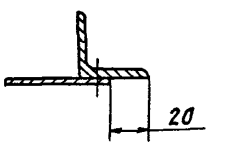

А - А (1:2)

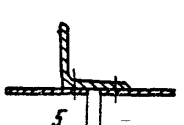

Б - Б (1:2)

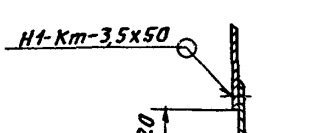

1 * Размеры для справок

2 Неуказанные предельные отклонения размеров $\pm \frac{t_2}{2}$

3 Сварные швы Т1, Т3, С2 по ГОСТ 5264-80, шов Н1-Кт по ГОСТ 15878-79

				А1А 421 030 СБ	
Изм.	Лист	N докум.	Подп.	Дата	
Разраб.		Волобуева			Панель верхняя
Пров.		Литвак			
Т. контр.		Литвак			
Гл. спец.		Ярановский			
Н. контр.		Фрадкин			
Утв.		Спивак			

Лит.	Масса	Масшт.
Н	13,82	1:10
Лист	Листов 1	

СантехНИИпроект

Инв. N подл. | Подп. и дата | Взам. инв. N | Инв. N дубл. | Подп. и дата

400194-06 21 Формат А3

Формат	Зона	Поз.	Обозначение	Наименование	Кол.	Примечание
				Документация		
А3			А1А421.040СБ	Сборочный чертеж		
				Детали		
А3		1	А1А421.041	Кольцо	1	
		2	-01	Кольцо	1	
		3	-02	Кольцо	1	
		4	-03	Кольцо	1	
			Переменные данные для исполнений:			
				А1А421.040		
				Детали		
А4		5	А1А421.042	Фланец	1	
Б4		6	А1А421.043	Пруток Круг 6,0 ГОСТ 2590-88 Ст3 ГОСТ 535-88 L = 456-1,58	4	0,1 кг
Б4		7	А1А421.044	Пруток Круг 6,0 ГОСТ 2590-88 Ст3 ГОСТ 535-88 L = 525-2,0	8	0,2 кг

Инв.№ подл. | Подп. и дата | Взам. инв.№ | Инв.№ дубл. | Подп. и дата

Изм.	Лист	№ докум.	Подп.	Дата	А1А421.040			
Разраб.	Рубинская				Решетка ограждающая	Лит.	Лист 1	Листов 2
Пров.	Литвак							
Нач.гр.	Литвак					Сантехниипроект		
Н.контр.	Фрадкин							
Утв.	Спивак							

Формат А4

Формат	Зона	Поз.	Обозначение	Наименование	Кол.	Примечание
				А1А421.040-01		
				Детали		
А4		5	А1А421.042-01	Фланец	1	
Б4		6	А1А421.045	Пруток Круг 6,0 ГОСТ 2590-88 Ст3 ГОСТ 535-88 L = 600-2,0	4	0,2 кг
Б4		7	А1А421.046	Пруток Круг 6,0 ГОСТ 2590-88 Ст3 ГОСТ 535-88 L = 700-2,0	8	0,16 кг
А4		8	А1А421.041-04	Кольцо	1	

Инв.№ подл. | Подп. и дата | Взам. инв.№ | Инв.№ дубл. | Подп. и дата

Изм.	Лист	№ докум.	Подп.	Дата	А1А421.040	Лист 2

Формат А4

А1А421.040СБ

Серия 5.904-75.94 Выпуск 1-5

Инв.№подл. | Подп. и дата | Взам.инв.№ | Инв.№дубл. | Подп. и дата

Рис 1

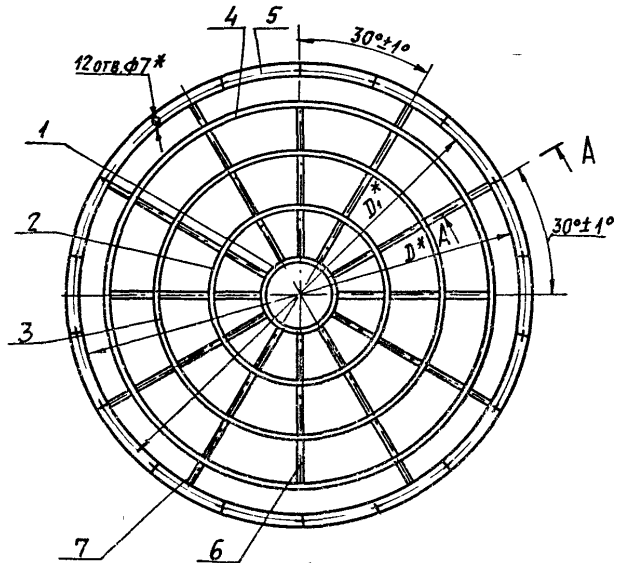

А-А

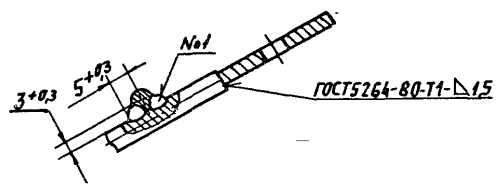

Рис. 2
Остальное- см рис. 1

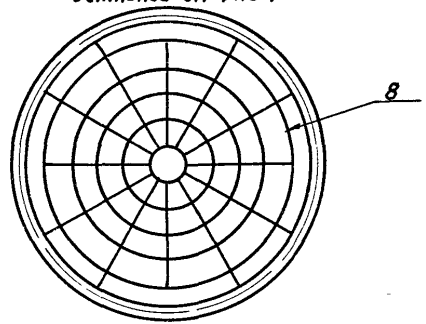

Обозначение	Рис	Размеры, мм D	Размеры, мм D₁	Масса, кг
А1А421.040	1	1250	1290	8,0
-01	2	1600	1660	10,9

1* Размеры для справок

2. Сварной шов №1- сварка ручная, дуговая

Изм.	Лист	N докум.	Подп.	Дата	А1А421.040СБ
Разраб.		Рувинская			Решетка ограждающая
Пров.		Литвак			Лит: И; Масса: см. табл.; Масшт: —
Нач. гр.		Литвак			Лист; Листов 1
Гл. спец.		Грановский			
Н. контр.		Фрадкин			Сантехнипроект
Утв.		Спивак			

Серия 5 904-75 94 выпуск 1-5

А1А421 041

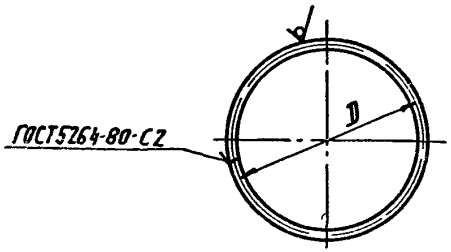

Обозначение	D, мм	Масса, кг
А1А421.041	200	0,14
—01	500	0,34
—02	800	0,56
—03	1100	0,77
—04	1400	0,98

Неуказанные предельные отклонения размеров $\pm \frac{t_2}{2}$

Изм	Лист	N докум	Подп	Дата
Разраб		Рувинская		
Пров		Литвак		
Нач гр		Литвак		
Гл спец				
Н контр		Фрадкин		
Утв		Спивак		

А1А421.041

Кольцо

Лит	Масса	Масшт
Н	см табл	—

Лист | Листов 1

Круг $\frac{6,0\ ГОСТ\ 2590-88}{Ст\ 3\ ГОСТ\ 535-88}$

САНТЕХНИИПРОЕКТ

Формат А4

А1А421 042

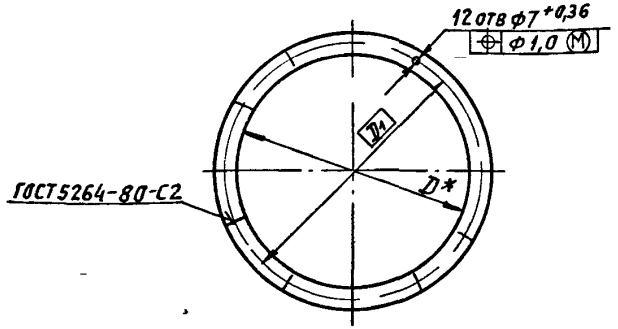

Обозначение	Материал	Размеры, мм D	Размеры, мм D_1	Масса, кг
А1А421 042	4х36 ГОСТ103-76 Полоса Ст3 ГОСТ535-88	1250	1290	4,6
—01	4х45 ГОСТ103-76 Полоса Ст3 ГОСТ535-88	1600	1660	7,3

* Размер для справок

Изм	Лист	N докум	Подп	Дата
Разраб		Рувинская		
Пров		Литвак		
Нач гр		Литвак		
Гл спец				
Н контр		Фрадкин		
Утв		Спивак		

А1А421 042

Фланец

Лит	Масса	Масшт
Н	см табл	—

Лист | Листов 1

См. табл

САНТЕХНИИПРОЕКТ

Ц00194-06 24

Формат А4

Серия 5.904-75.94 Выпуск 1-5

А1А421005

125 (√)

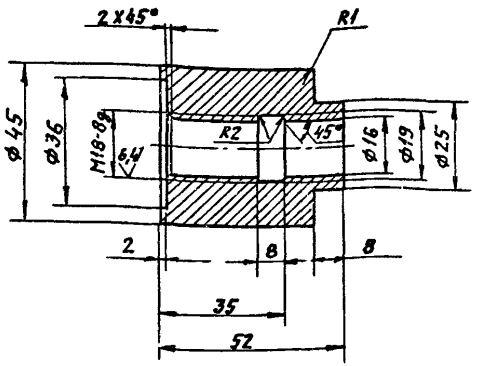

Неуказанные предельные отклонения размеров H14, h14, $\pm \frac{t_2}{2}$

Инв.№подл. | Подп. и дата | Взам.инв.№ | Инв.№дубл. | Подп. и дата

Изм.	Лист	№ докум.	Подп.	Дата
Разраб.		Рубинская		
Пров.		Литвак		
Нач. гр.		Литвак		
Гл. спец.				
Н. контр.		Фрядкин		
Утв.		Сливак		

А1А421005

Бобышка

Лит. И | Масса 0,53 | Масшт. 11

Лист | Листов 1

Ст 3 ГОСТ 380-88

САНТЕХНИИПРОЕКТ

Формат А4

Формат	Зона	Поз.	Обозначение	Наименование	Кол.	Примечание
				Документация		
А3			А1А421.050 СБ	Сборочный чертеж		
			Переменные данные	для исполнений:		
				А1А421.050		
				Сборочные единицы		
А4		1	А1А421 060	Сектор	1	
		2	-01	Сектор	1	
А4		3	А1А421 070	Конфузор	1	
				А1А421.050-01		
				Сборочные единицы		
А4		1	А1А421 060-02	Сектор	1	
		2	-03	Сектор	1	
А4		3	А1А421 070-01	Конфузор	1	

Инв.№подл. | Подп. и дата | Взам.инв.№ | Инв.№дубл. | Подп. и дата

Изм.	Лист	№ докум.	Подп.	Дата
Разраб.		Волобуева		
Пров.		Литвак		
Нач. гр.		Литвак		
Н. контр.		Фрядкин		
Утв.		Сливак		

А1А421050

Панель торцевая

Лит. И | Лист | Листов 1

САНТЕХНИИПРОЕКТ

Ц00194-06 25

Формат А4

А1А421.050 СБ

Серия 5.904-75 94 Выпуск 1-5

Инв.№ подл. | Подп. и дата | Взам.инв.№ | Инв.№ дубл. | Подп. и дата

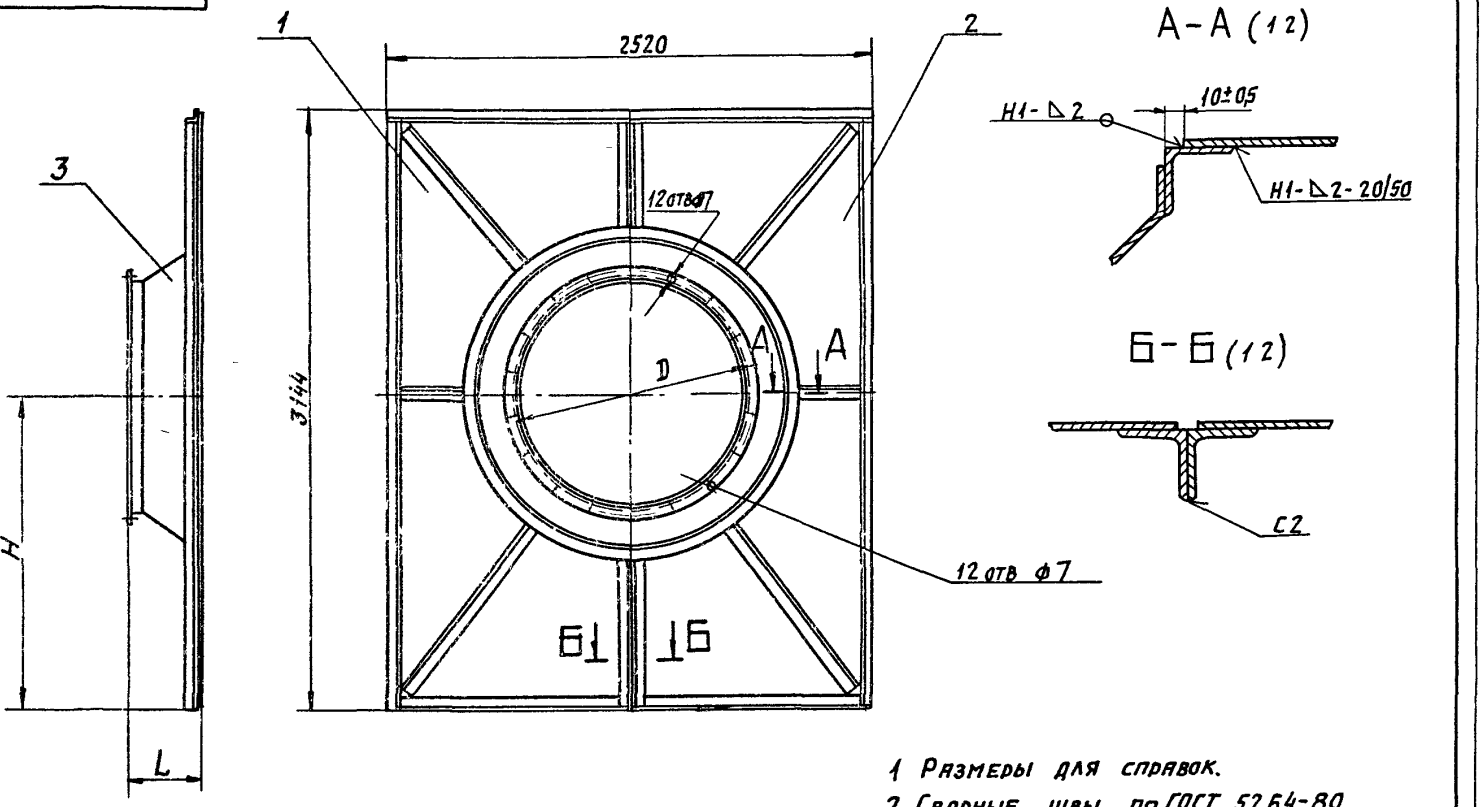

1 Размеры для справок.

2 Сварные швы по ГОСТ 5264-80

Обозначение	Размеры, мм			Масса, кг
	D	H	L	
А1А421 050	1290	1650	362	137,6
-01	1660	1440	302	119,8

Изм.	Лист	N докум.	Подп.	Дата
Разраб.		Волбуева		
Пров.		Литвак		
Нач. гр.		Литвак		
Гл. спец.		Рябовский		
Н. контр.		Фрадкин		
Утв.		Спивак		

А1А421 050 СБ

Панель торцевая

Лит.	Масса	Масшт.
И	см. табл.	-
Лист	Листов 1	

САНТЕХНИИПРОЕКТ

Выпуск 1-5

Серия 5.904-75 94

Формат	Зона	Поз	Обозначение	Наименование	Кол	Примечание
				Документация		
А3			А1А421 060 СБ	Сборочный чертеж		
				Детали		
БЧ		1	А1А421 061	Стяжка		
				Уголок 35х35х3 ГОСТ 8509-86		
				Ст3 ГОСТ 535-88		
				L = 1260 - 3,1	1	2,0 кг
БЧ		2	А1А421 062	Стойка		
				Уголок 35х35х3 ГОСТ 8509-86		
				Ст3 ГОСТ 535-88		
				L = 3109 - 5,4	1	5,0 кг
			Переменные данные	для исполнений		
				А1А421 060		
				Детали		
А4		3	А1А421 063	Стенка	1	
А4		4	А1А421 064	Стяжка	1	
БЧ		5	А1А421 065	Ребро		
				Уголок 35х35х3 ГОСТ 8509-86		
				Ст3 ГОСТ 535-88		
				L = 1060 - 2,6	1	1,7 кг

Инв.№ подл. | Подп. и дата | Взам. инв.№ | Инв.№ дубл. | Подп. и дата

Изм.	Лист	№ докум.	Подп.	Дата
Разраб.		Золобуева		
Пров.		Литвак		
Нач. гр.		Литвак		
Н. контр.		Фрядкин		
Утв.		Сливак		

А1А421 060

Сектор

Лит.	Лист	Листов
Н1	1	4

СантехНИИпроект

Формат А4

Формат	Зона	Поз	Обозначение	Наименование	Кол	Примечание
БЧ		6	А1А421 066	Ребро		
				Уголок 35х35х3 ГОСТ 8509-86		
				Ст3 ГОСТ 535-88		
				L = 400 - 1,4	1	0,65 кг
БЧ		7	А1А421 067	Ребро		
				Уголок 35х35х3 ГОСТ 8509-86		
				Ст3 ГОСТ 535-88		
				L = 634 - 2,0	1	1,0 кг
БЧ		8	А1А421 068	Ребро		
				Уголок 35х35х3 ГОСТ 8509-86		
				Ст3 ГОСТ 535-88		
				L = 1180 - 2,6	1	1,9 кг
БЧ		9	А1А421 069	Ребро		
				Уголок 35х35х3 ГОСТ 8509-86		
				Ст3 ГОСТ 535-88		
				L = 825 - 2,3	1	1,4 кг
				А1А421 060-01		
				Детали		
А4		3	А1А421 063	Стенка	1	
А4		4	А1А421 064 - 01	Стяжка	1	
БЧ		5	А1А421 065	Ребро		
				Уголок 35х35х3 ГОСТ 8509-86		
				Ст3 ГОСТ 535-88		
				L = 1060 - 2,6	1	1,7 кг
БЧ		6	А1А421 066	Ребро		
				Уголок 35х35х3 ГОСТ 8509-86		
				Ст3 ГОСТ 535-88		
				L = 400 - 1,4	1	0,65 кг

Инв.№ подл. | Подп. и дата | Взам. инв.№ | Инв.№ дубл. | Подп. и дата

Изм.	Лист	№ докум.	Подп.	Дата

А1А421 060

Лист 2

Серия 5.904-75'84 Выпуск 1-5

Формат	Зона	Поз	Обозначение	Наименование	Кол	Примечание
БЧ		7	А1А421.067	Ребро		
				Уголок 35х35х3 ГОСТ 8509-86 / Ст3 ГОСТ 535-88		
				L=634-2,0	1	1,0 кг
БЧ		8	А1А421.068	Ребро		
				Уголок 35х35х3 ГОСТ 8509-86 / Ст3 ГОСТ 535-88		
				L=1180-2,6	1	1,9 кг
БЧ		9	А1А421.069	Ребро		
				Уголок 35х35х3 ГОСТ 8509-86 / Ст3 ГОСТ 535-88		
				L=825-2,3	1	1,4 кг
				А1А421.060-02		
				Детали		
А4		3	А1А421.063-01	Стенка	1	
А4		4	А1А421.064	Стяжка	1	
БЧ		5	А1А421.071	Ребро		
				Уголок 35х35х3 ГОСТ 8509-86 / Ст3 ГОСТ 535-88		
				L=975-2,3	1	1,6 кг
БЧ		6	А1А421.072	Ребро		
				Уголок 35х35х3 ГОСТ 8509-86 / Ст3 ГОСТ 535-88		
				L=158-1,0	1	0,3 кг
БЧ		7	А1А421.073	Ребро		
				Уголок 35х35х3 ГОСТ 8509-86 / Ст3 ГОСТ 535-88		
				L=602-1,75	1	0,9 кг

Инв.№ подл. | Подп. и дата | Взам. инв.№ | Инв.№ дубл. | Подп. и дата

Изм. Лист Nдокум. Подп. Дата

А1А421.060

Лист 3

Формат А4

Формат	Зона	Поз	Обозначение	Наименование	Кол	Примечание
БЧ		8	А1А421.074	Ребро		
				Уголок 35х35х3 ГОСТ 8509-86 / Ст3 ГОСТ 535-88		
				L=775-2,0	1	1,3 кг
БЧ		9	А1А421.075	Ребро		
				Уголок 35х35х3 ГОСТ 8509-86 / Ст3 ГОСТ 535-88		
				L=373-1,4	1	0,6 кг
				А1А421.060-03		
				Детали		
А4		3	А1А421.063-01	Стенка	1	
А4		4	А1А421.064-01	Стяжка	1	
БЧ		5	А1А421.071	Ребро		
				Уголок 35х35х3 ГОСТ 8509-86 / Ст3 ГОСТ 535-88		
				L=975-2,3	1	1,5 кг
БЧ		6	А1А421.072	Ребро		
				Уголок 35х35х3 ГОСТ 8509-86 / Ст3 ГОСТ 535-88		
				L=158-1,0	1	0,3 кг
БЧ		7	А1А421.073	Ребро		
				Уголок 35х35х3 ГОСТ 8509-86 / Ст3 ГОСТ 535-88		
				L=602-1,75	1	0,9 кг
БЧ		8	А1А421.074	Ребро L=775-2,0		
				Уголок 35х35х3 ГОСТ 8509-86 / Ст3 ГОСТ 535-88	1	1,3 кг
БЧ		9	А1А421.075	Ребро L=373-1,4		
				Уголок 35х35х3 ГОСТ 8509-86 / Ст3 ГОСТ 535-88	1	0,6 кг

Инв.№ подл. | Подп. и дата | Взам. инв.№ | Инв.№ дубл. | Подп. и дата

Изм. Лист Nдокум. Подп. Дата

А1А421.060

Лист 4

Формат А4

А1А421.060 СБ

Выпуск 1-5

Серия 5.904-75 94

Инв.№ подл. | Подп. и дата | Взам. инв.№ | Инв.№ дубл. | Подп. и дата

Рис. 1

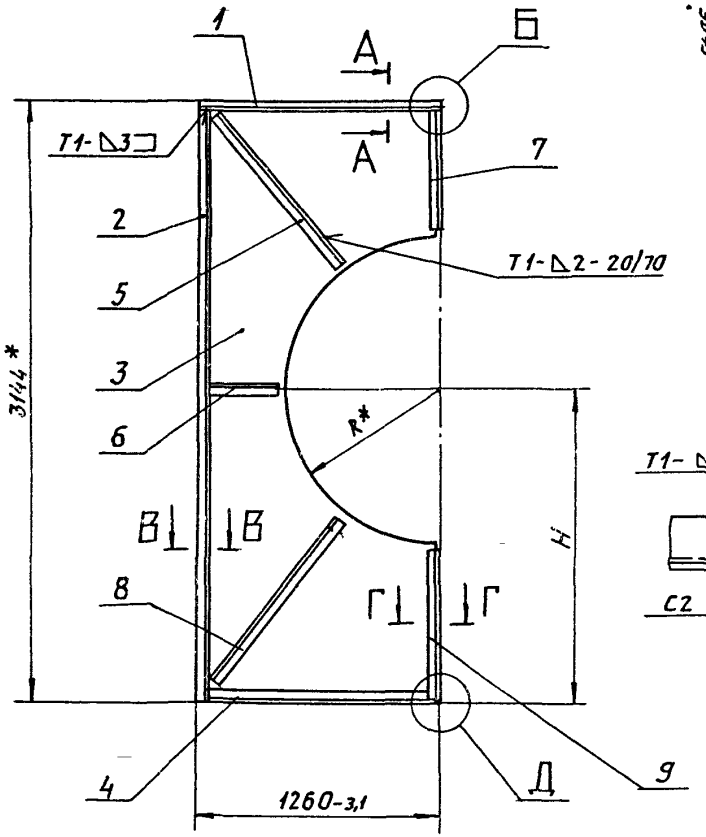

А-А (1:2,5)

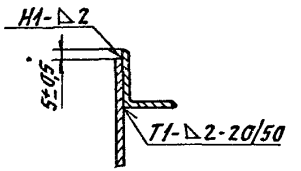

Б (1:2,5)

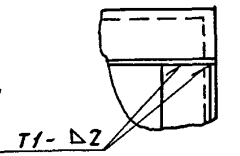

В-В (1:2,5)

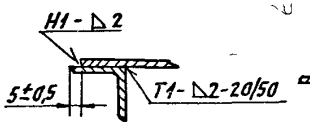

Г-Г (1:2,5)

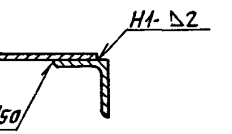

Д (1:2,5)

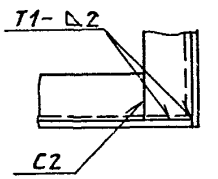

Рис 2

Остальное - см рис. 1

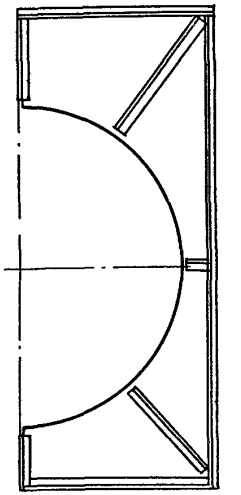

Обозначение	Рис	Размеры, мм		Масса, кг
		Н	R*	
А1А421.060	1	1650±3	800	52,3
-01	2			
-02	1	1440±2,5	942	41,5
-03	2			

1. * Размеры для справок.
2. Сварные швы по ГОСТ 5264-80

Изм.	Лист	N докум.	Подп.	Дата
Разраб.		Волобуева		
Пров.		Литвак		
Нач. гр.		Литвак		
Гл. спец.		Рановский		
Н. контр.		Фрадкин		
Утв.		Спивак		

А1А421.060 СБ

Сектор

Лит	Масса	Масшт
Н	См. табл.	-
Лист	Листов 1	

Сантехниипроект

Серия 5.904-75.94 Выпуск 1-5

А1А421 063

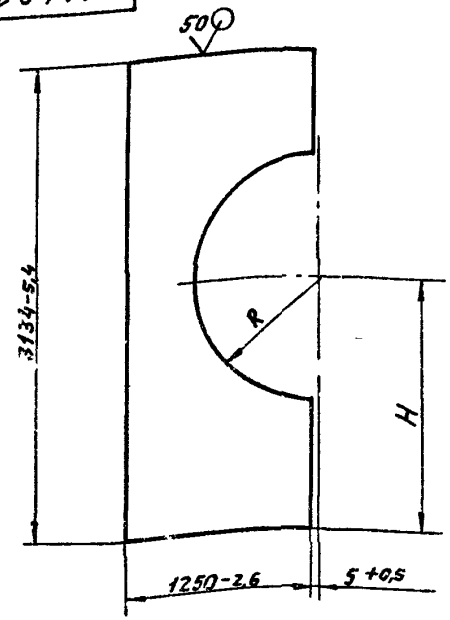

Обозначение	Размеры, мм		Масса, кг
	H	R	
А1А421 063	1645±3,0	800+2,0	36,6
-01	1435±2,5	942+2,6	27,8

Инв.№подл. | Подп. и дата | Взам.инв.№ | Инв.№дубл. | Подп. и дата

Изм.	Лист	№ докум.	Подп.	Дата
Разраб.		Волобуева		
Пров.		Литвак		
Нач.гр.		Литвак		
Гл.спец.		Урановский		
Н.контр.		Фрядкин		
Утв.		Спивак		

А1А421 063

Стенка

Лит.	Масса	Масштаб
Н	см. табл.	—
Лист	Листов 1	

Лист 1,6 ГОСТ 19903-74 / ОК3608 ГОСТ 16523-89

Сантехниипроект

Формат А4

А1А421 064

50/(√)

А1А421 064 – изображено

А1А421 064-01 – зеркальное отражение

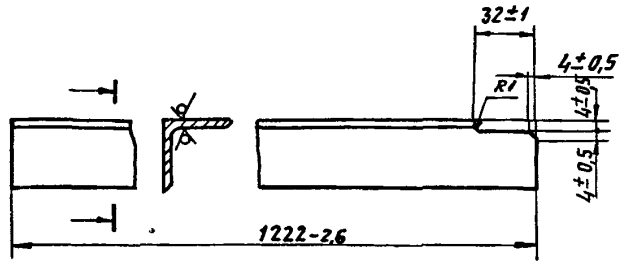

Инв.№подл. | Подп. и дата | Взам.инв.№ | Инв.№дубл. | Подп. и дата

Изм.	Лист	№ докум.	Подп.	Дата
Разраб.		Волобуева		
Пров.		Литвак		
Нач.гр.		Литвак		
Гл.спец.		Урановский		
Н.контр.		Фрядкин		
Утв.		Спивак		

А1А421 064

Стяжка

Лит.	Масса	Масштаб
Н	2,0	1:2
Лист	Листов 1	

Уголок 35х35х3 ГОСТ 8509-86 / Ст3 ГОСТ 535-88

Сантехниипроект

Формат А4

Серия 5.904-75.94 Выпуск 1-5

А1А421 078

$\sqrt{(\sqrt{})}^{50}$

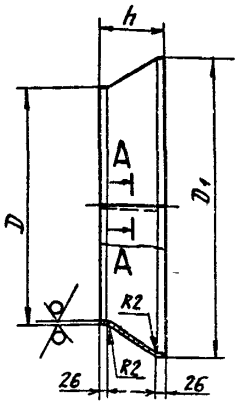

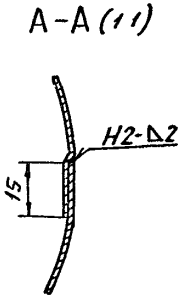

Обозначение	Размеры, мм			Масса, кг
	D	D1	h	
А1А421 078	1250	1580	340	180
-01	1600	1864	280	191

1 Неуказанные предельные отклонения размеров h14

2 Сварной шов по ГОСТ 5264-80

Изм.	Лист	N докум.	Подп.	Дата
Разраб.		Волобуева		
Пров.		Литвак		
Нач. гр.		Литвак		
Гл. спец.		Рановская		
Н. контр.		Фрядкин		
Утв.		Спивак		

А1А421 078

Конус

Лит.	Масса	Масшт.
И	СМ ТАБЛ	-
Лист	Листов 1	

Лист 1.6 ГОСТ 19903-74

ВК3608 ГОСТ 15623-89

САНТЕХНИИПРОЕКТ

Формат А4

Формат	Зона	Поз.	Обозначение	Наименование	Кол.	Примечание
				Документация		
А3			А1А421 070 СБ	Сборочный чертеж		
			Переменные данные	для исполнений		
				А1А421 070		
				Детали		
А4		1	А1А421 077	Фланец	1	
А4		2	А1А421 078	Конус	1	
А4		3	А1А421 079	Фланец	1	
				А1А421 070-01		
				Детали		
А4		1	А1А421 077-01	Фланец	1	
А4		2	А1А421 078-01	Конус	1	
А4		3	А1А421 079-01	Фланец	1	

Изм.	Лист	N докум.	Подп.	Дата
Разраб.		Волобуева		
Пров.		Литвак		
Нач. гр.		Литвак		
Н. контр.		Фрядкин		
Утв.		Спивак		

А1А421 070

Конфузор

Лит.	Лист	Листов
И		1

САНТЕХНИИПРОЕКТ

Ц00194-06 31 Формат А4

Инв. N подл. | Подп. и дата | Взам. инв. N | Инв. N дубл. | Подп. и дата

А1А421070СБ

Выпуск 1-5

Серия 5.904-75.94

Инв.№подл. | Подп. и дата | Взам.инв.№ | Инв.№дубл. | Подп. и дата

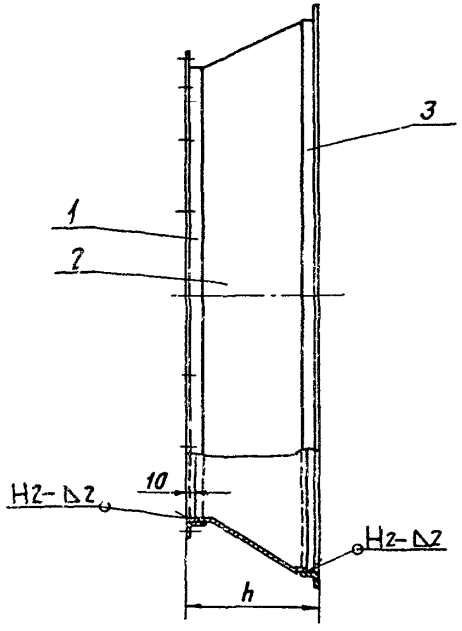

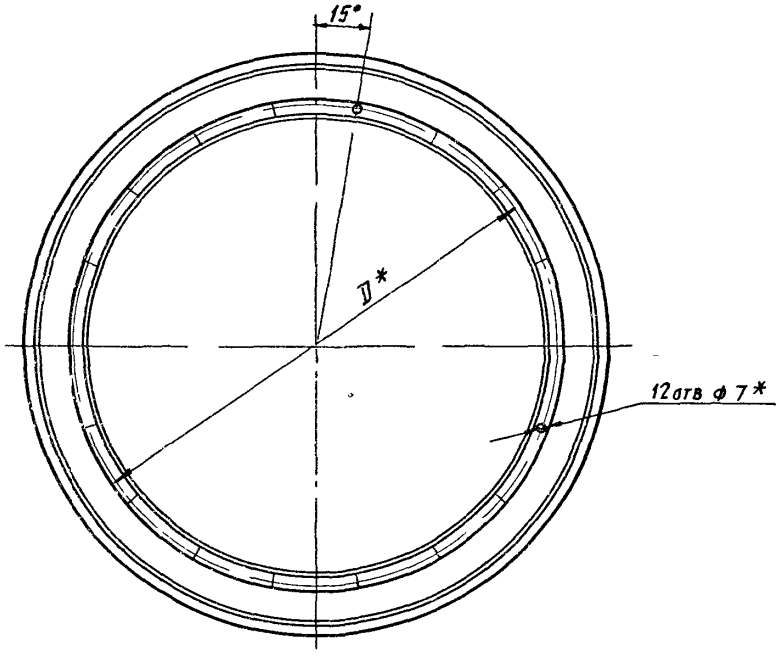

Обозначение	Размеры, мм		Масса, кг
	D	h	
А1А421 070	1290	360	330
-01	1660	300	36,8

1 * Размер для справок

2 Неуказанные предельные отклонения размеров $h14, \pm \frac{t_z}{2}$

3 Сварные швы по ГОСТ 5264-80

Изм.	Лист	№ докум.	Подп.	Дата
Разраб.		Рубинская		
Пров.		Литвак		
Нач. гр.		Литвак		
Гл. спец.		Грановский		
Н. контр.		Фрадкин		
Утв.		Спивак		

А1А421 070 СБ

Конфузор

Лит	Масса	Масшт.
И	см. табл.	—
Лист	Листов 1	

САНТЕХНИИПРОЕКТ

Серия 5.904-75.94 Выпуск 1-5

А1А421 077

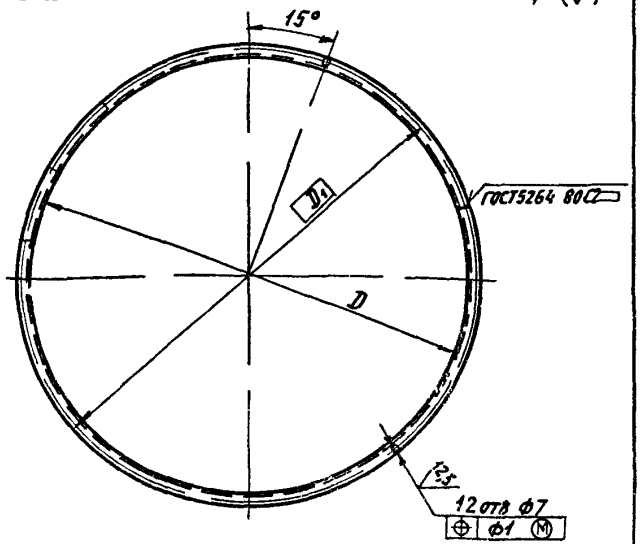

Обозначение	Размеры мм		Масса, кг
	D	D1	
А1А421 077	1250	1290	6,7
-01	1600	1660	6,2

Неуказанные предельные отклонения размеров $h14, \pm \frac{t_2}{2}$

Изм.	Лист	№ докум.	Подп.	Дата	А1А421 077			
Разраб.		Рувинская			Фланец	Лит.	Масса	Масштаб
Пров.		Литвак				И	см. табл.	—
Нач. гр.		Литвак				Лист	Листов 1	
Гл. спец.								
Н. контр.		Фрадкин			Уголок 35х35х3 ГОСТ 8509-86 / Ст 3 ГОСТ 535-88	Сантехнииипроект		
Утв.		Спивак						

Инв. № подл. | Подп. и дата | Взам. инв. № | Инв. № дубл. | Подп. и дата

Формат А4

А1А421 079

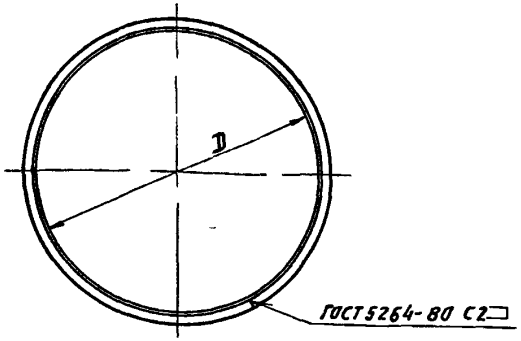

Обозначение	D, мм	Масса кг
А1А421 079	1580^{+35}	8,3
-01	1864^{+37}	9,5

Изм.	Лист	№ докум.	Подп.	Дата	А1А421 079			
Разраб.		Рувинская			Фланец	Лит.	Масса	Масштаб
Пров.		Литвак				И	см. табл.	—
Нач. гр.		Литвак				Лист	Листов 1	
Гл. спец.								
Н. контр.		Фрадкин			Уголок 35х35х3 ГОСТ 8509-86 / Ст 3 ГОСТ 535-88	Сантехнииипроект		
Утв.		Спивак						

Инв. № подл. | Подп. и дата | Взам. инв. № | Инв. № дубл. | Подп. и дата

Формат А4

Серия 5.904-75.94 Выпуск 1-5

Формат	Зона	Поз	Обозначение	Наименование	Кол	Примечание
				Документация		
*)			А1А421.080СБ	Сборочный чертеж		*) А4, А3
				Сборочные единицы		
А4		1	А1А421.090	Сектор	2	
				Детали		
Б4		2	А1А421.081	Полка		
				Уголок 35х35х3 ГОСТ 8509-86 Ст 3 ГОСТ 535-88		
				L = 2450-4,4	2	3,6 кг
А4		3	А1А421.082	Полка	4	
Б4		4	А1А421.083	Стойка		
				Уголок 35х35х3 ГОСТ 8509-86 Ст 3 ГОСТ 535-88		
				L = 3145-5,4	2	5,15 кг
А4		5	А1А421.084	Профиль	1	
А4		6	А1А421.085	Стенка	1	

Инв.№ подл. | Подп. и дата | Взам. инв.№ | Инв.№ дубл. | Подп. и дата

Изм.	Лист	№ докум.	Подп.	Дата	А1А421.080			
Разраб.		Ямпольская			Панель торцевая	Лит.	Лист	Листов
Провер.		Рувинская				Н		1
Рук. гр.		Литвак				СантехНИИпроект		
Н. контр.		Фрадкин						
Утв.		Спивак						

Формат А4

А1А421.080СБ

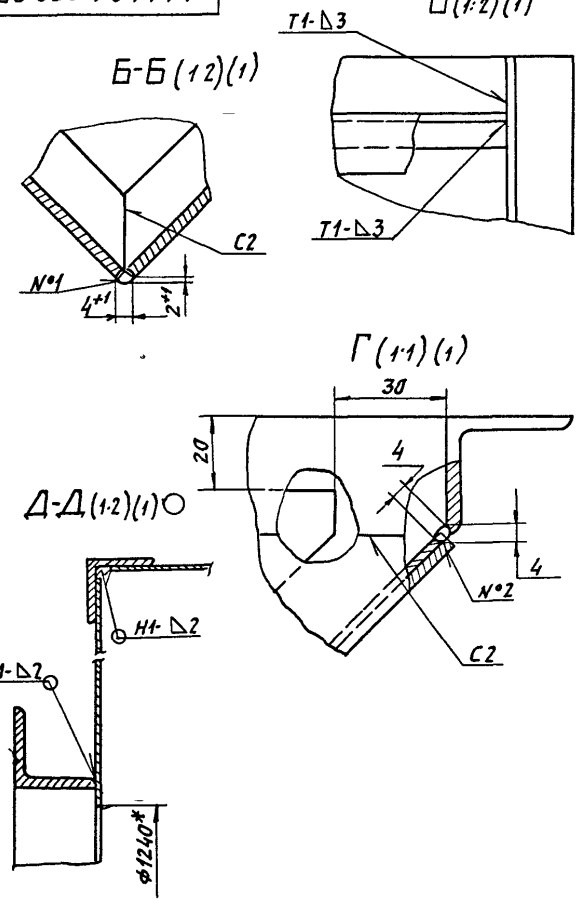

Изм.	Лист	№ докум.	Подп.	Дата	А1А421.080СБ	Лист 2

Инв.№ подл. | Подп. и дата | Взам. инв.№ | Инв.№ дубл. | Подп. и дата

Формат А4

А1А421 080 СБ

Серия 5.904-75.94 Выпуск 1-5

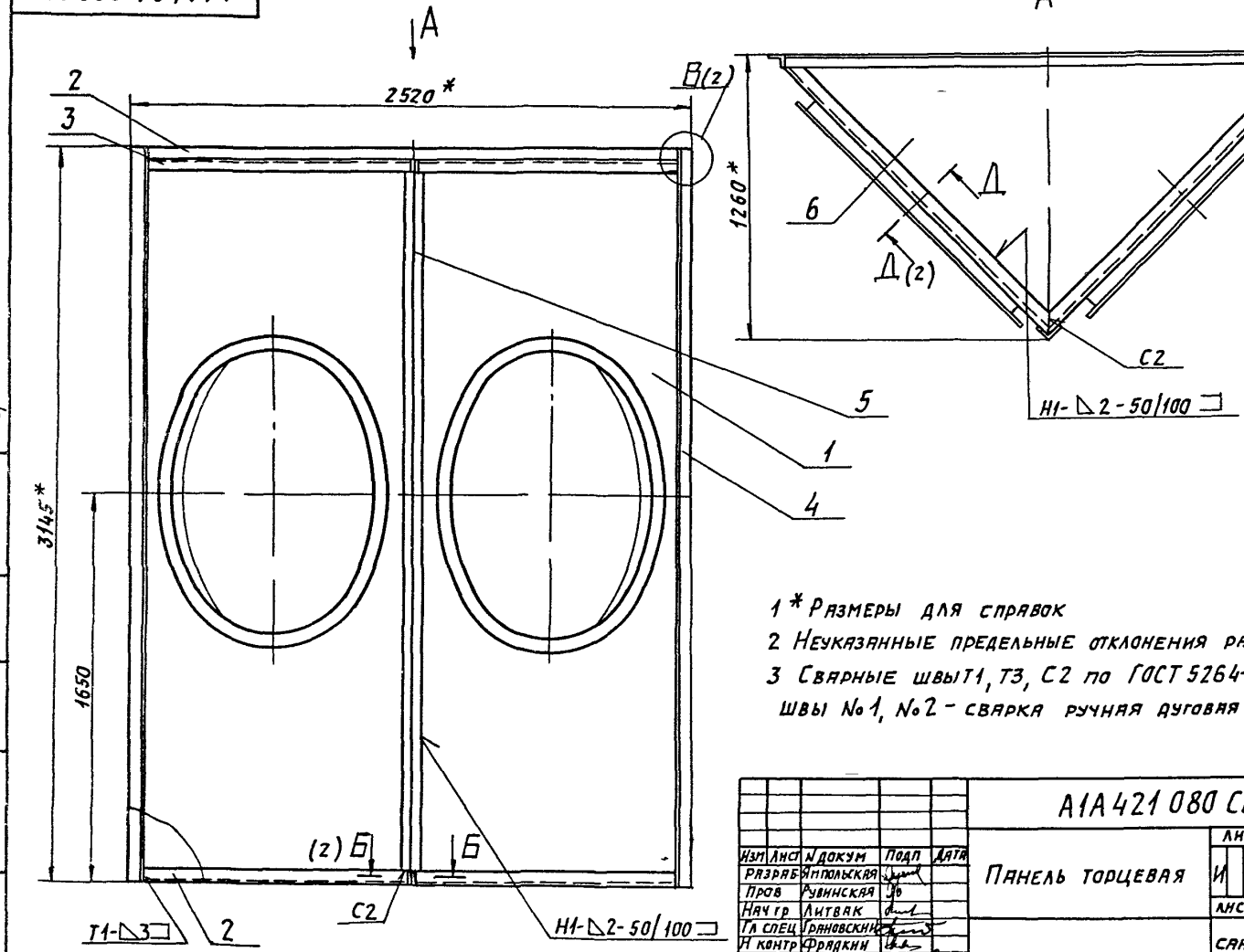

1* Размеры для справок

2 Неуказанные предельные отклонения размеров $\pm \frac{t_2}{2}$

3 Сварные швы Т1, Т3, С2 по ГОСТ 5264-80, швы №1, №2 - сварка ручная дуговая

Изм	Лист	№ докум	Подп	Дата
Разраб		Ямпольская		
Пров		Рувинская		
Нач тр		Литвак		
Гл спец		Грановский		
Н контр		Фрядкин		
Утв		Спивак		

А1А421 080 СБ

Панель торцевая

Лит	Масса	Масштаб
И	1988	1:15
Лист 1	Листов 2	

СантехНИИпроект

Инв.№ подл. | Подп. и дата | Взам. инв.№ | Инв.№ дубл. | Подп. и дата

Серия 5.904-75.94 Выпуск 1.5

А1А421 085

Изм.	Лист	N докум.	Подп.	Дата
Разраб.		Ямпольская		
Пров.		Рувинская		
Нач. гр.		Литвак		
Гл. спец.				
Н. контр.		Фрадкин		
Утв.		Сливак		

А1А421 085

Стенка

Лит.	Масса	Масштаб
И	22,6	1:20

Лист 1 Листов 1

Лист 2 ГОСТ 19903-74 ОК3608 ГОСТ16523-89

САНТЕХНИИПРОЕКТ

Формат А4

Инв.№ подл. | Подп. и дата | Взам. инв.№ | Инв.№ дубл. | Подп. и дата

А1А421 084

Изм.	Лист	N докум.	Подп.	Дата
Разраб.		Ямпольская		
Пров.		Рувинская		
Нач. гр.		Литвак		
Гл. спец.				
Н. контр.		Фрадкин		
Утв.		Сливак		

А1А421 084

Профиль

Лит.	Масса	Масштаб
И	4,6	1:1

Лист 1 Листов 1

Лист 3 ГОСТ 19903-74 ОК3608 ГОСТ16523-89

САНТЕХНИИПРОЕКТ

Ц00194 06 36

Формат А4

Инв.№ подл. | Подп. и дата | Взам. инв.№ | Инв.№ дубл. | Подп. и дата

Серия 5.904-75.94 Выпуск 1-5

Формат	Зона	Поз	Обозначение	Наименование	Кол	Примечание
				Документация		
А4			А1А421.090 СБ	Сборочный чертеж		
				Детали		
А4		1	А1А421.077	Фланец	1	
А4		2	А1А421.091	Стенка	1	

Инв.№ подл. | Подп. и дата | Взам. инв.№ | Инв.№ дубл. | Подп. и дата

Изм.	Лист	№ докум.	Подп.	Дата
Разраб.		Ямпольская		
Провер.		Рубинская		
Рук. гр.		Литвак		
Н. контр.		Фрадкин		
Утв.		Спивак		

А1А421.090

Сектор

Лит.	Масса	Масшт.
Лист	Листов 1	

САНТЕХНИИПРОЕКТ

Формат А4

А1А421.082

50 V(V)

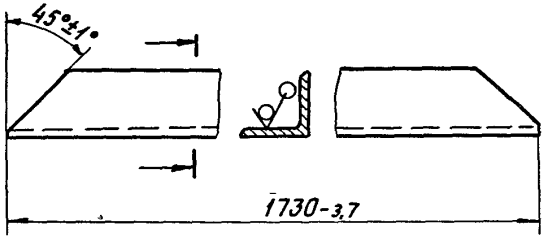

Инв.№ подл. | Подп. и дата | Взам. инв.№ | Инв.№ дубл. | Подп. и дата

Изм.	Лист	№ докум.	Подп.	Дата
Разраб.		Ямпольская		
Пров.		Рубинская		
Нач. гр.		Литвак		
Гл. спец.				
Н. контр.		Фрадкин		
Утв.		Спивак		

А1А421.082

Полка

Уголок 35х35х3 ГОСТ 8509-86 / Ст 3 ГОСТ 535-88

Лит.	Масса	Масшт.
И	2,8	1:2
Лист	Листов 1	

САНТЕХНИИПРОЕКТ

Формат А4

Серия 5.904-75.94 Выпуск 1-5

А1А421.090СБ

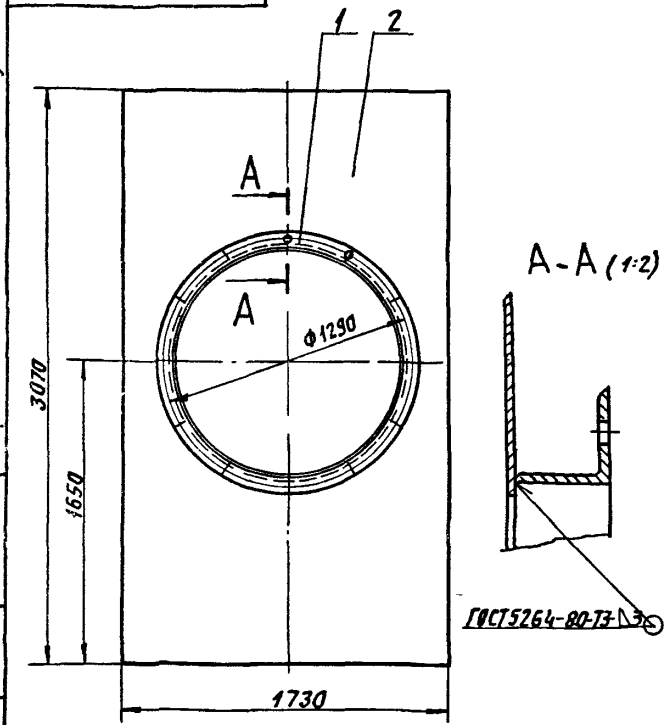

Размеры для справок

Изм.	Лист	№ докум.	Подп.	Дата
Разраб.		Ямпольская		
Пров.		Рувинская		
Нач. гр.		Литвак		
Гл. спец.		Грановский		
Н. контр.		Фрадкин		
Утв.		Спивак		

А1А421.090СБ

Сектор

Лит.	Масса	Масшт.
И	71,2	1:20
Лист	Листов 1	

САНТЕХНИИПРОЕКТ

Формат А4

А1А421.091

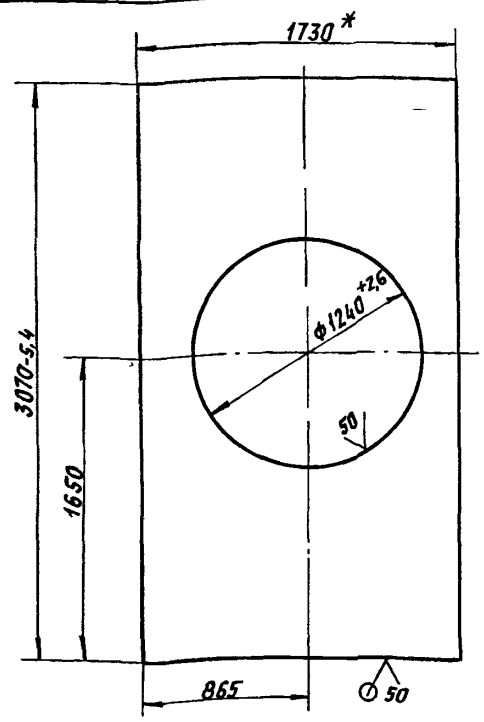

1.* Размер для справок.

2. Неуказанные предельные отклонения размеров $\pm \frac{t_2}{2}$.

Изм.	Лист	№ докум.	Подп.	Дата
Разраб.		Ямпольская		
Пров.		Рувинская		
Нач. гр.		Литвак		
Гл. спец.		Грановский		
Н. контр.		Фрадкин		
Утв.		Спивак		

А1А421.091

Стенка

Лит.	Масса	Масшт.
И	64,5	1:20
Лист	Листов 1	

Лист 2,0 ГОСТ 19903-74
ОК3608 ГОСТ 16523-89

САНТЕХНИИПРОЕКТ

Ц00194-06 38 Формат А4

Инв. № подл. | Подп. и дата | Взам. инв. № | Инв. № дубл. | Подп. и дата

Серия 5.904-75.94 Выпуск 1-5

Формат	Зона	Поз.	Обозначение	Наименование	Кол.	Примечание
				Документация		
А3			А1А428.000 СБ	Сборочный чертеж		
				Сборочные единицы		
А4		1	А1А421.040-01	Решетка ограждающая	2	
А4		2	А1А428.010	Панель передняя	1	
А4		3	А1А428.020	Панель задняя	1	
А4		4	А1А428.030	Панель верхняя	1	
А4		5	А1А428.040	Панель торцевая	1	
		6	-01	Панель торцевая	1	
А4		7		Дверь неутепленная		
				Дс 8,4х09		Типовые
				Серия 5.904-4	1	констр.
А4		8		Вставка типа В		
				В.00.00-18		Типовые
				Серия 5.904-38	1	констр.
А4		9		Вставка типа Н		
				Н.00.00-22		Типовые
				Серия 5.904-38	1	констр.

Инв.№подл. | Подп. и дата | Взам.инв.№ | Инв.№дубл. | Подп. и дата

Изм.	Лист	№ докум.	Подп.	Дата	А1А428.000		
Разраб.		Мифольская			Секция соединительная для приточной камеры 2ПК63	Лит. И	Лист 1	Листов 2
Пров.		Рубчинская				САНТЕХНИКПРОЕКТ		
Нач.гр.		Литвак						
Н.контр.		Фрядкин						
ГИП		Спивак						

Формат А4

Формат	Зона	Поз.	Обозначение	Наименование	Кол.	Примечание
				Стандартные изделия		
		10		Болт М6-6g х 20.36		
				ГОСТ 7798-70	28	
		11		Болт М6-6g х 30.36		
				ГОСТ 7798-70	12	
		12		Гайка М6-6Н.5		
				ГОСТ 5915-70	40	
				Прочие изделия		
		15		Вентилятор		
				В.Ц4-75-16-02		
				левого вращения		
				ТУ 22-124-11-88	1	
		16		Вентилятор		
				В.Ц4-75-16-02		
				Правого вращения		
				ТУ 22-124-11-88	1	

Инв.№подл. | Подп. и дата | Взам.инв.№ | Инв.№дубл. | Подп. и дата

Изм.	Лист	№ докум.	Подп.	Дата	А1А428.000	Лист 2

А1А428.000 СБ

Рис 1

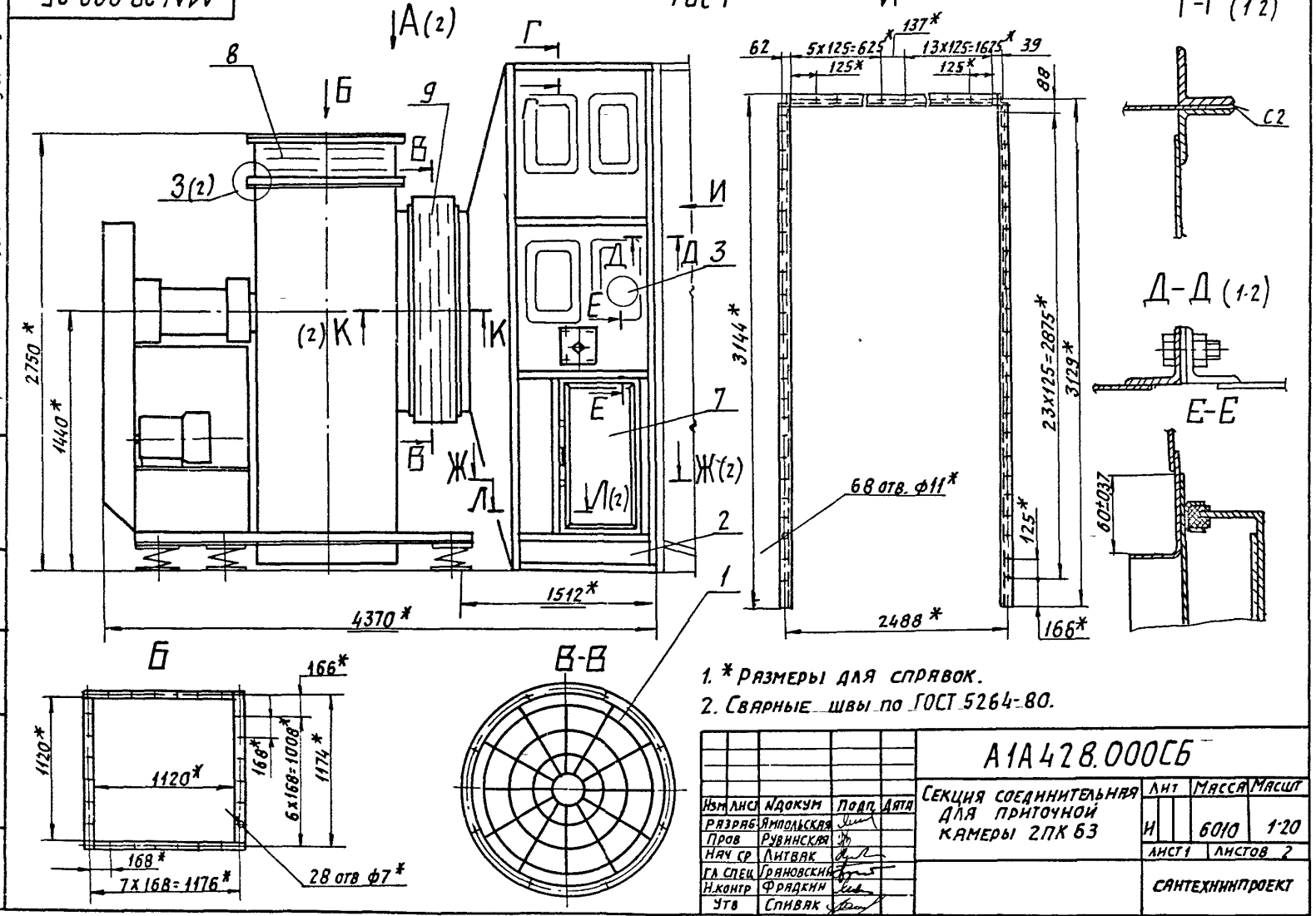

1. * Размеры для справок.
2. Сварные швы по ГОСТ 5264-80.

Изм	Лист	№ докум.	Подп.	Дата
Разраб.		Ямпольская		
Пров.		Рувинская		
Нач. ср.		Литвак		
Гл. спец.		Грановский		
Н. контр.		Фрадкин		
Утв.		Спивак		

А1А428.000СБ

Секция соединительная для приточной камеры 2ПК 63

Лит	Масса	Масшт
И	6010	1:20
Лист 1	Листов 2	

САНТЕХНИИПРОЕКТ

Инв.№ подл. | Подп. и дата | Взам. инв.№ | Инв.№ дубл. | Подп. и дата

Выпуск 1-5
Серия 5.904-75.94

А1А428.000 СБ

Ж-Ж (1:2)(1)

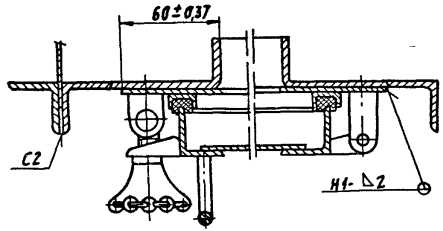

К-К (1:2)(1)

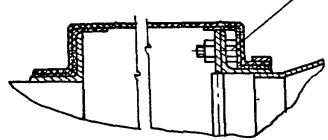

М (1:2)

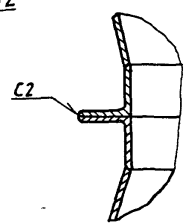

З (1:2)(1)

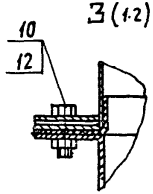

Л-Л (1:2)(1)

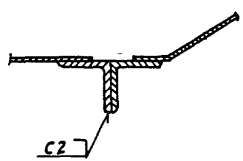

А (1:40)(1)

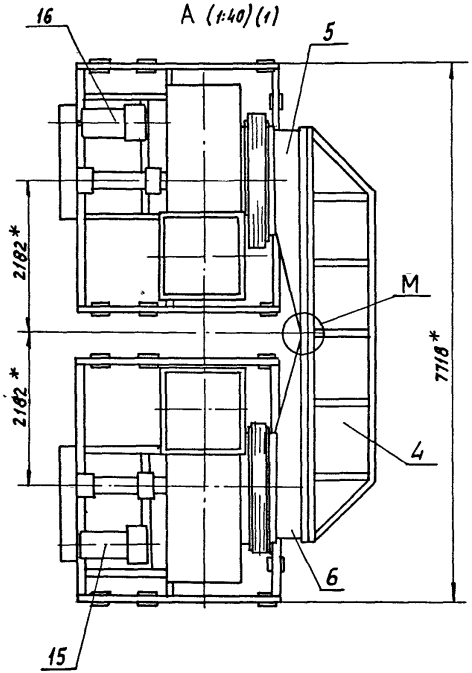

Серия 5.904-7594 Выпуск 1-5

Инв.№ подл. | Подп. и дата | Взам. инв.№ | Инв.№ дубл. | Подп. и дата

Изм.	Лист	№ докум.	Подп.	Дата	А1А 428.000 СБ	Лист 2

Выпуск 1-5

Серия 5.904-75.94

Формат	Зона	Поз	Обозначение	Наименование	Кол	Примечание
				Документация		
*)			А1А428.010СБ	Сборочный чертеж		*А4, А5
				Детали		
А4		1	А1А421.003	Плита	1	
А4		2	А1А421.004	Прокладка	1	
А4		3	А1А421.005	Бабышка	1	
А4		4	А1А421.006	Прокладка	1	
А4		5	А1А421.007	Пробка	1	
А4		6	А1А421.008	Планка	2	
А4		7	А1А421.012	Стойка	1	
А4		8	А1А421.014-01	Профиль	2	
		9	-02	Профиль	2	
А4		10	А1А428.011	Поперечина	1	
		11	-01	Поперечина	1	
А4		12	А1А428.012	Планка	2	
А4		13	А1А428.013	Стенка	1	
Б4		14	А1А428.014	Поперечина		
				Уголок 35х35х3 ГОСТ 8509-86 / Ст3 ГОСТ 535-88		
				L=2082-4,4	1	3,3 кг
А4		15	А1А428.015	Стенка	1	
А4		16	А1А428.017	Стенка	1	

Инв.№ подл. | Подп. и дата | Взам. инв.№ | Инв.№ дубл. | Подп. и дата

Изм.	Лист	N докум.	Подп.	Дата	А1А428.010		
Разраб.		Ипольская			Панель передняя	Лит.	Лист 1	Листов 2
Пров.		Рувинская						
Нач. гр.		Литвяг				Сантехниипроект	
Н. контр.		Фрайкин					
Утв.		Сливак					

Формат А4

Формат	Зона	Поз	Обозначение	Наименование	Кол	Примечание
А4		17	А1А428.018	Стяжка		
				Уголок 35х35х3 ГОСТ 8509-86 / Ст3 ГОСТ 535-88		
				L=858-2,6	1	1,4 кг
А4		18	А1А428.019	Стенка	1	
Б4		19	А1А428.021	Планка		
				Лист 3 ГОСТ 19903-74 / ОК 360В ГОСТ 18523-89		
				30-0,5х858-2,6	2	0,52 кг
Б4		20	А1А428.022	Стойка		
				Уголок 35х35х3 ГОСТ 8509-86 / Ст3 ГОСТ 535-88		
				L=3109-5,4	1	4,8 кг
				Стандартные изделия		
		21		Болт М10-6g х 20.36 ГОСТ 7798-70	4	
		22		Гайка М10-6Н.5 ГОСТ 5915-70	4	

Инв.№ подл. | Подп. и дата | Взам. инв.№ | Инв.№ дубл. | Подп. и дата

Изм.	Лист	N докум.	Подп.	Дата	А1А428.010	Лист 2

А1А128010СБ

Серия 5.904-75.94 Выпуск 1-5

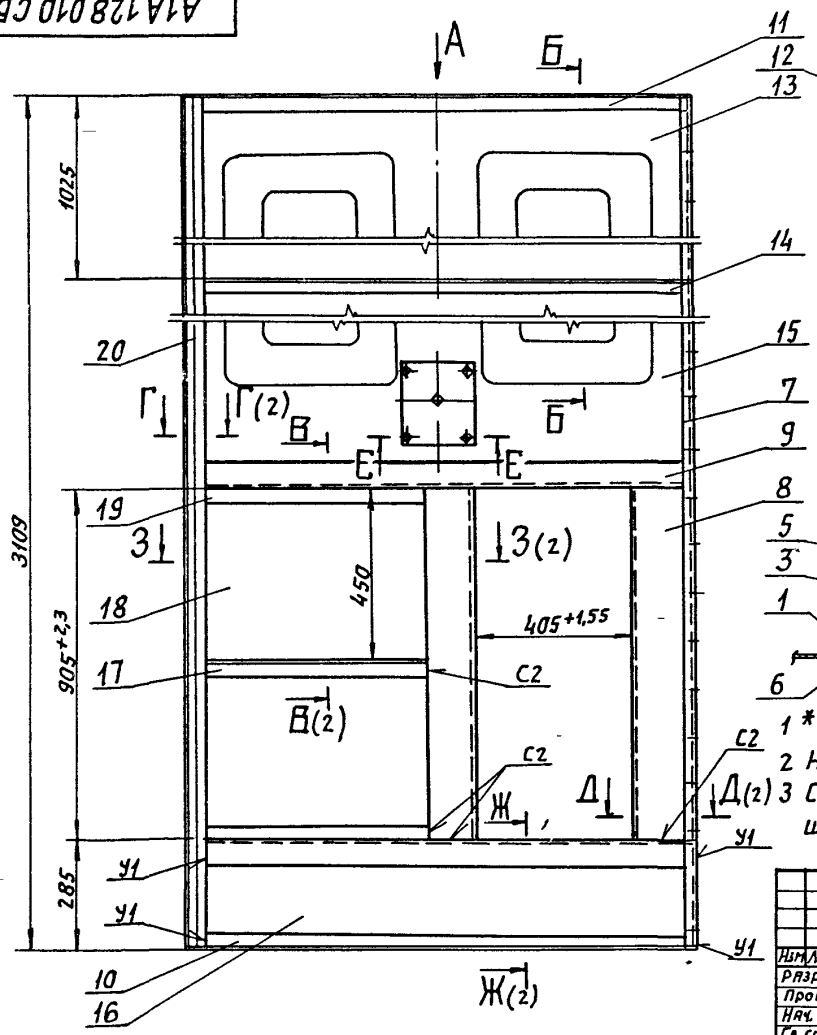

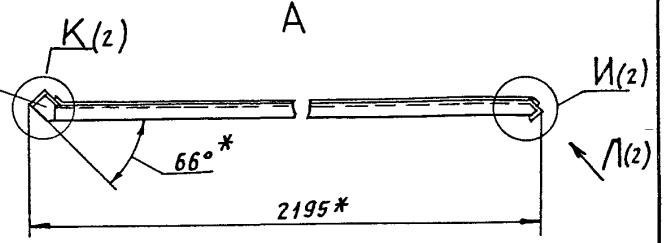

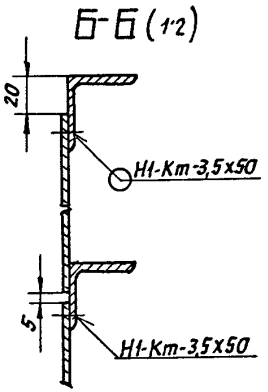

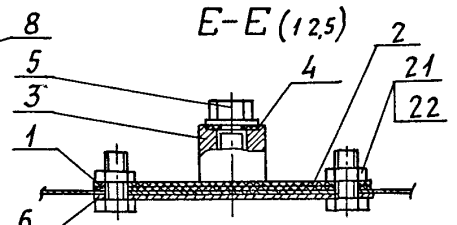

1 * Размеры для справок

2 Неуказанные предельные отклонения размеров $\pm \frac{t_2}{2}$.

3 Сварные швы С2 по ГОСТ 5264-80;
швы У1 по ГОСТ 11534-75; шов Н1-Кт по ГОСТ 15878-70

Изм.	Лист	N докум.	Подп.	Дата
Разраб.		Аппольская		
Пров.		Рубинская		
Нач. гр.		Литвак		
Гл. спец.		Грановский		
Н. контр.		Фрядкин		
Утв.		Спивак		

А1А428 010 СБ

Панель передняя

Лит	Масса	Масшт
И	81,0	1:10

Лист 1 Листов 2

САНТЕХНИИПРОЕКТ

Инв.№ подл. | Подп. и дата | Взам. инв.№ | Инв.№ дубл. | Подп. и дата

А1А428 010СБ

Серия 5.904-75.94 Выпуск 15

Д-Д (12)(1)

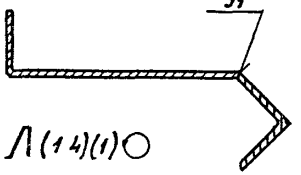

Л (14)(1)

В-В (12)(1)

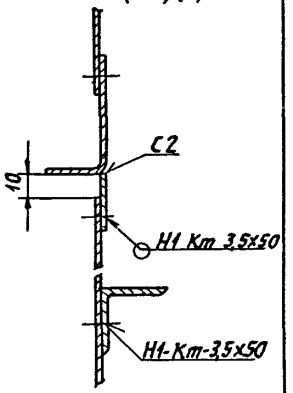

Ж-Ж (12)(1)

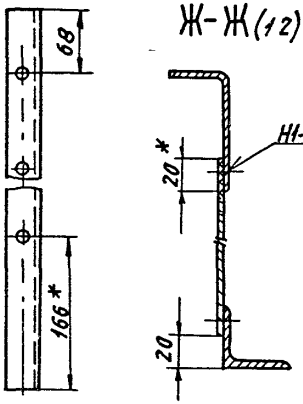

З-З (12)(1)

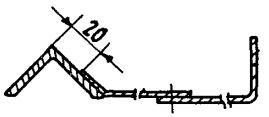

К (12)(1)

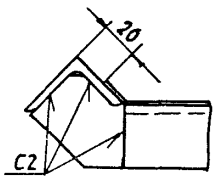

И (12)(1)

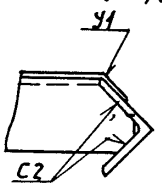

Г-Г (12)(1)

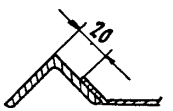

Инв.№подл.	Подп. и дата	Взам. инв.№	Инв.№дубл.	Подп. и дата

Изм.	Лист	№ докум.	Подп.	Дата

А1А428 010 СБ

Лист 2

Формат А4

А1А428 012

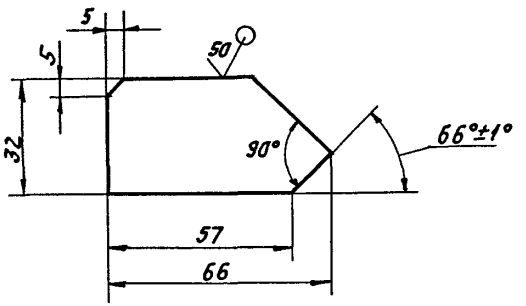

Неуказанные предельные отклонения размеров $h14, \pm \frac{t_2}{2}$

Изм.	Лист	№ докум.	Подп.	Дата
Разраб.	Ямпольская			
Пров.	Рубинская			
Нач. гр.	Антвак			
Гл. спец.				
Н. контр.	Фрайкин			
Утв.	Спивак			

А1А428 012

Планка

Лит.	Масса	Масшт.
И	0,02	11

Лист | Листов 1

Лист 3 ГОСТ 19903-74
ОК360В ГОСТ 16523-89

Сантехнипроект

Серия 5.904-75.94 Выпуск 1-5

А1А428 011

50/(V)

А1А428-011- изображено

А1А4228 011-01- Зеркальное отражение

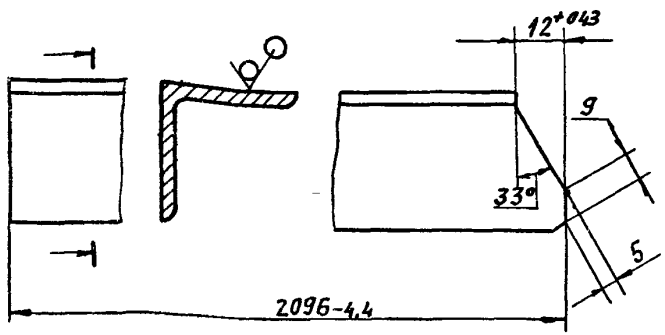

Неуказанные предельные отклонения размеров $\pm \frac{t_2}{2}$

Изм.	Лист	N докум.	Подп.	Дата	А1А428 011			
Разраб.		Ямпольская			Поперечина	Лит.	Масса	Масшт.
Пров.		Рувинская				И	3,4	11
Нач. гр.		Литвак				Лист	Листов 1	
Гл. спец.					Уголок 35х35х3 ГОСТ 8509-86 / Ст3 ГОСТ 535-88	САНТЕХНИИПРОЕКТ		
Н. контр.		Фрадкин						
Утв.		Сливак						

Инв. № подл. | Подп. и дата | Взам. инв. № | Инв. № дубл. | Подп. и дата

Формат А4

А1А428 017

50/(V)

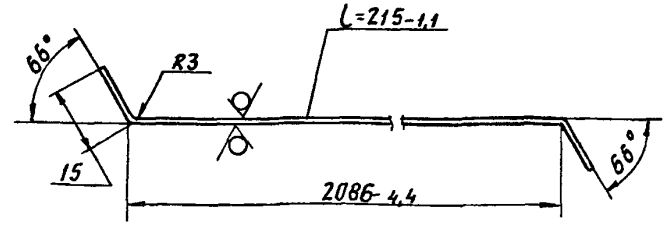

Неуказанные предельные отклонения размеров $\pm \frac{t_2}{2}$

Изм.	Лист	N докум.	Подп.	Дата	А1А428 017			
Разраб.		Ямпольская			Стенка	Лит.	Масса	Масшт.
Пров.		Рувинская				И	2,9	11
Нач. гр.		Литвак				Лист	Листов 1	
Гл. спец.					Лист 0,8 ГОСТ 19903-74 / ОК 3608 ГОСТ 16523-89	САНТЕХНИИПРОЕКТ		
Н. контр.		Фрадкин						
Утв.		Сливак						

Инв. № подл. | Подп. и дата | Взам. инв. № | Инв. № дубл. | Подп. и дата

Формат А4

А1А428.013

Серия 5.904-75.94 Выпуск 1-5

А1А 428. 013- изображено
А1А428 013-01- зеркальное отражение

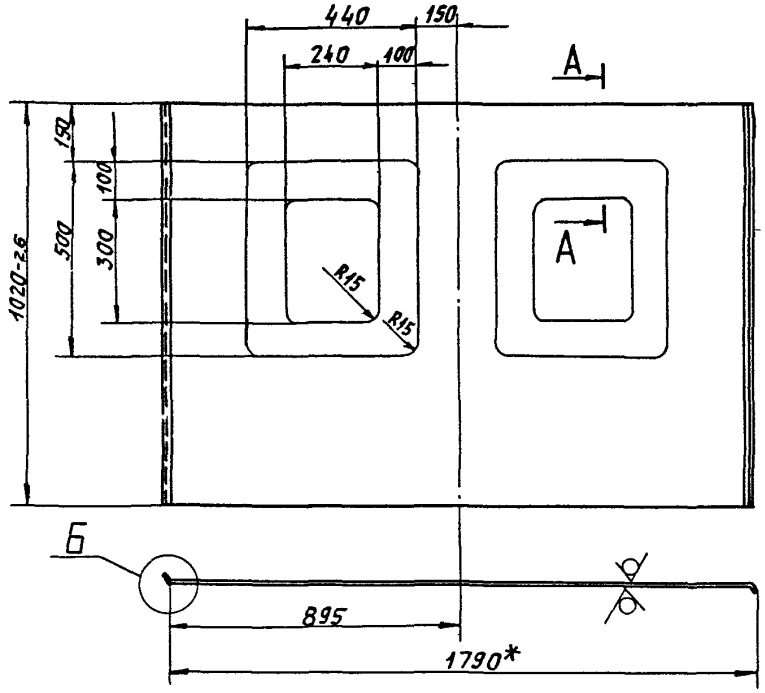

50/(V)

А-А (2:1)

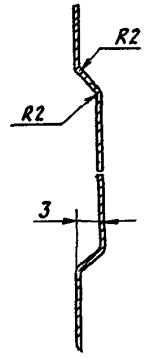

Б (2:1)

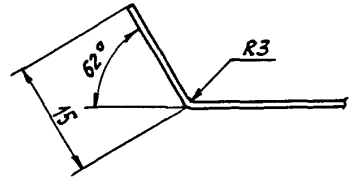

1 * Размер для справок.

2. Неуказанные предельные отклонения размеров $\pm \frac{t_2}{2}$

					А1А428.013			
Изм	Лист	N докум	Подп	Дата				
Разраб		Ямпольская			Стенка	Лит	Масса	Масшт
Пров		Рувинская				И	11,1	1.10
Нач гр		Литвак				Лист	Листов 1	
Гл спец								
Н контр		Фрадкин			Лист 0,8 ГОСТ 19903-74 ОК360В ГОСТ 16523-89	Сантехниипроект		
УГВ		Спивак						

Инв N подл | Подп и дата | Взам инв N | Инв N дубл | Подп и дата

Серия 5.904-75.94 Выпуск 1-5

Формат	Зона	Поз	Обозначение	Наименование	Кол	Примечание
				Документация		
А3			А1А428 020СБ	Сборочный чертеж		
				Детали		
А4		1	А1А421 012	Стойка	1	
А4		2	А1А428 011	Поперечина	1	
		3	-01	Поперечина	1	
А4		4	А1А428 012	Планка	2	
А4		5	А1А428 013	Стенка	3	
Б4		6	А1А428 021	Стойка	1	
				Уголок 35х35х3 ГОСТ 8509-86 Ст3 ГОСТ 535-88 L=3109-6,6	1	5,0 кг
Б4		7	А1А422 064	Поперечина		
				Уголок 35х35х3 ГОСТ 8509-86 Ст3 ГОСТ 535-88 L=2082-4,4	2	3,3 кг

Инв.№ подл. | Подп. и дата | Взам. инв.№ | Инв.№ дубл. | Подп. и дата

Изм.	Лист	№ докум.	Подп.	Дата
Разраб.		Ямпольская		
Пров.		Рубинская		
Нач. гр.		Литвак		
Н. контр.		Фрадкин		
Утв.		Сливак		

А1А428 020

Панель задняя

Лит.	Масса	Масштаб
Н		

Лист	Листов
	1

Сантехниипроект

Формат А4

Формат	Зона	Поз	Обозначение	Наименование	Кол	Примечание
				Документация		
А3			А1А428 030СБ	Сборочный чертеж		
				Детали		
А4		1	А1А421 009-01	Стяжка	3	
А4		2	А1А421.011-02	Стенка	3	
А4		3	А1А428 031	Полка	1	
А4		4	А1А428 032	Полка	1	
		5	-01	Полка	1	
А4		6	А1А428 033	Полка	1	
		7	-01	Полка	1	
А4		8	А1А428 034	Косынка	2	
Б4		9	А1А428 035	Полка		
				Уголок 35х35х3 ГОСТ 8509-86 Ст3 ГОСТ 535-88 L=5670	1	8,8 кг

Инв.№ подл. | Подп. и дата | Взам. инв.№ | Инв.№ дубл. | Подп. и дата

Изм.	Лист	№ докум.	Подп.	Дата
Разраб.		Ямпольская		
Пров.		Рубинская		
Нач. гр.		Литвак		
Н. контр.		Фрадкин		
Утв.		Сливак		

А1А428 030

Панель верхняя

Лит.	Масса	Масштаб
Н		

Лист	Листов
	1

Сантехниипроект

А1А428.020 СБ

Серия 5.904-75.94 Выпуск 1-5

Инв.№подл. | Подп. и дата | Взам.инв.№ | Инв.№дубл. | Подп. и дата

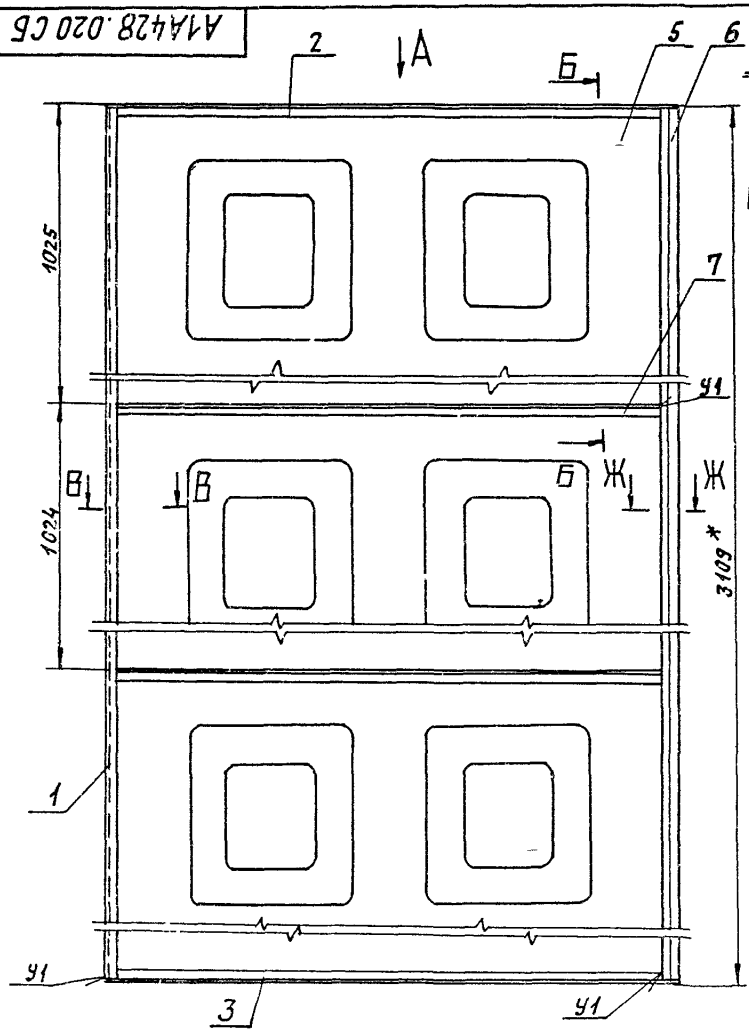

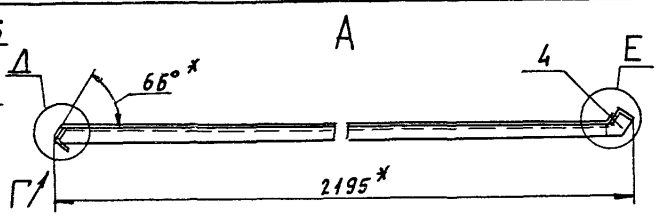

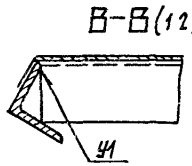

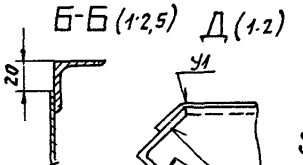

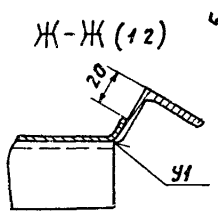

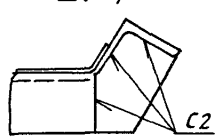

1 *Размеры для справок.

2 Неуказанные предельные отклонения размеров: $\frac{t_2}{2}$.

3 Сварные швы по С2 по ГОСТ 5264-80, У1 по ГОСТ 11534-75; шов Н1-Кт по ГОСТ 15878-70

Изм.	Лист	№ докум.	Подп.	Дата
Разраб.		Яппольская		
Пров.		Рувинская		
Нач. гр.		Антвак		
Гл. спец.		Грановский		
Н. контр.		Фрадкин		
Утв.		Сливак		

А1А428.020 СБ

Панель задняя

Лит.	Масса	Масштаб
И	50	1:10

Лист 1 Листов 8

САНТЕХНИИПРОЕКТ

Серия 5.904-75.94 Выпуск 1-5

А1А428.019

50 (√)

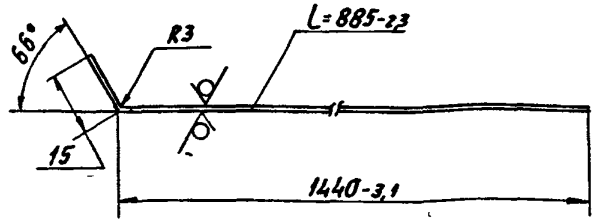

Неуказанные предельные отклонения размеров $\pm \frac{t_2}{2}$

Изм	Лист	N докум.	Подп.	Дата	А1А428.019			
Разраб		Ямпольская			Стенка	Лит	Масса	Масшт
Пров		Рувинская				И	7,71	1:1
Нач гр		Антвак				Лист	Листов 1	
ГИ спец								
Н контр		Фрадкин			Лист 0,8 ГОСТ 19903-74 ОК3608 ГОСТ16523-89	САНТЕХНИИПРОЕКТ		
Утв		Сливак						

Формат А4

А1А428 015

(√)

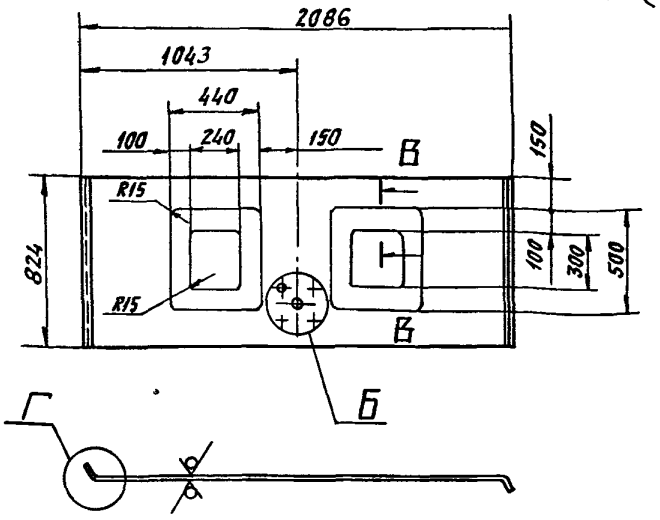

Б (1:5)

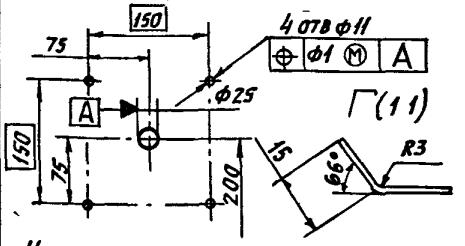

Г (1:1)

В-В (1:1)

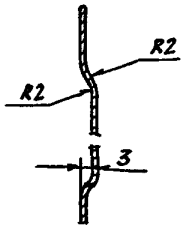

Неуказанные предельные отклонения размеров H14, h14

Изм	Лист	N докум.	Подп.	Дата	А1А 428 015			
Разраб		Ямпольская			Стенка	Лит	Масса	Масшт
Пров		Рувинская				И	11,3	1:20
Нач гр		Антвак				Лист	Листов 1	
ГИ спец								
Н контр		Фрадкин			Лист 0,8 ГОСТ 19903-74 ОК3608 ГОСТ16523-89	САНТЕХНИИПРОЕКТ		
Утв		Сливак						

Ц00194-06 49 Формат А4

А1А428.030СБ

Выпуск 1-5

Серия 5.904-75.94

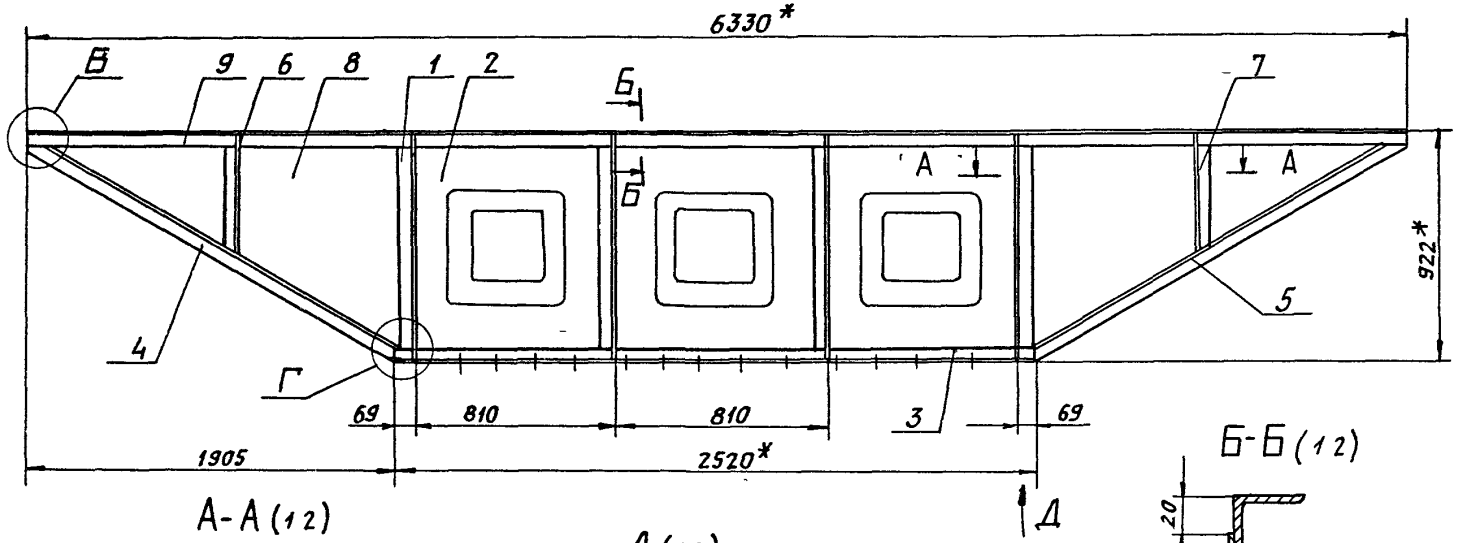

А-А (1:2)

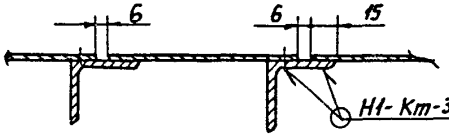

Д (1:2)

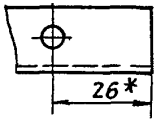

Б-Б (1:2)

В (1:2)

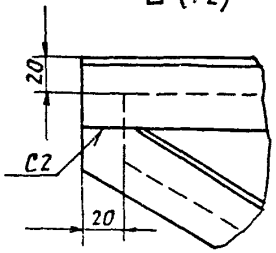

Г (1:2)

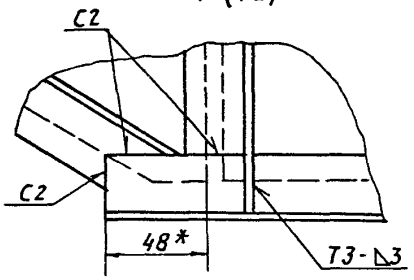

1* Размеры для справок

2. Неуказанные предельные отклонения размеров: $\pm \frac{t_2}{2}$

3. Сварные швы Т3, С2 по ГОСТ 5264-80,
сварной шов Н1-Кт по ГОСТ 15878-70

Изм.	Лист	№ докум.	Подп.	Дата
Разраб.		Ямпольская		
Пров.		Рувинская		
Нач. гр.		Литвак		
Гл. спец.		Грановский		
Н. контр.		Фрадкин		
Утв.		Сливак		

А1А428.030СБ

Панель верхняя

Лит.	Масса	Масшт.
Н	56	1:15
Лист	Листов 1	

САНТЕХНИИПРОЕКТ

Инв.№ подл. | Подп. и дата | Взам. инв.№ | Инв.№ дубл. | Подп. и дата

Ц00194-06 50

Формат А3

А1А428.031

Серия 5.904-75.94 Выпуск 1-5

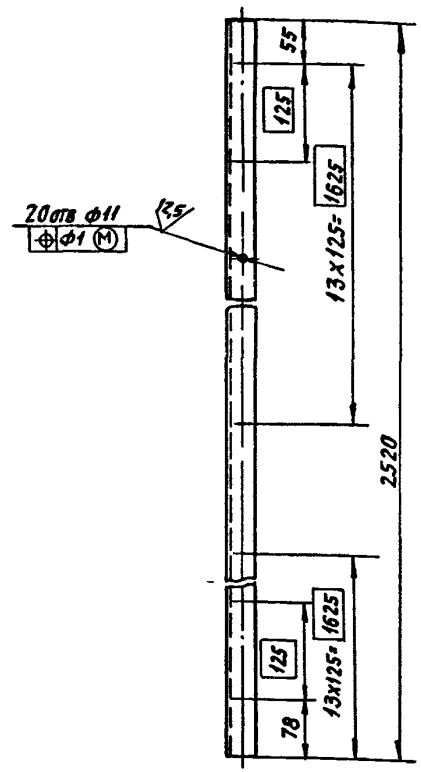

Неуказанные предельные отклонения размеров $H14$; $h14$; $\pm\frac{t_2}{2}$

Изм	Лист	N докум	Подп.	Дата
Разраб		Рубинская		
Пров		Литвак		
Нач гр		Литвак		
Гл спец				
Н контр		Фрядкин		
Утв		Спивак		

А1А428.031

Полка

Лит	Масса	Масшт
И	4,2	1-5
Лист	Листов 1	

Уголок $\frac{35\times35\times3\ ГОСТ\ 8509-86}{Ст\ 3\ ГОСТ\ 535-88}$

САНТЕХНИИПРОЕКТ

Формат А4

Инв.№ подл. | Подп. и дата | Взам. инв.№ | Инв.№ дубл. | Подп. и дата

А1А428.034

1932

882

50°

Неуказанные предельные отклонения размеров $h14$

Изм	Лист	N докум	Подп	Дата
Разраб		Рубинская		
Пров		Литвак		
Нач гр		Литвак		
Гл спец				
Н контр		Фрядкин		
Утв		Спивак		

А1А428 034

Косынка

Лит	Масса	Масшт
И	4,6	1-20
Лист	Листов	

Лист $\frac{0,8\ ГОСТ\ 19903-74}{ОК\ 3608\ ГОСТ\ 16523-89}$

САНТЕХНИИПРОЕКТ

Ц00194-06 51 Формат А4

Инв.№ подл. | Подп. и дата | Взам. инв.№ | Инв.№ дубл. | Подп. и дата

Выпуск 1-5

Серия 5 904 75 94

А1А428 033

50/(√)

А1А428 033- изображено
А1А428 033-01- зеркальное отражение

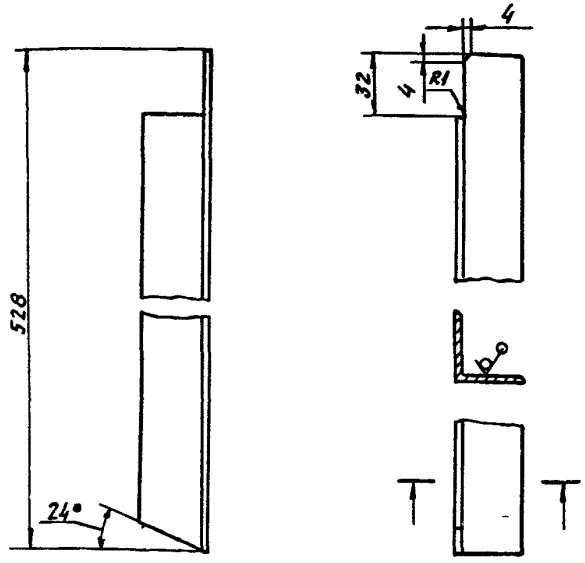

Неуказанные предельные отклонения размеров H14, h14

Изм	Лист	N докум	Подп	Дата
Разраб		Рувинская		
Пров		Литвак		
Нач гр		Литвак		
Гл спец				
Н контр		Фрадкин		
Утв		Спивак		

А1А428 033

Полка

Лит	Масса	Масшт
И	0,9	15

Лист | Листов 1

Уголок 35х35х3 ГОСТ 8509-86 / Ст 3 ГОСТ 535 88

САНТЕХНИИПРОЕКТ

Формат А4

Инв N подл | Подп и дата | Взам инв N | Инв N дубл | Подп и дата

А1А428 032

50/(√)

А1А428 032- изображено
А1А428 032-01- зеркальное отражение

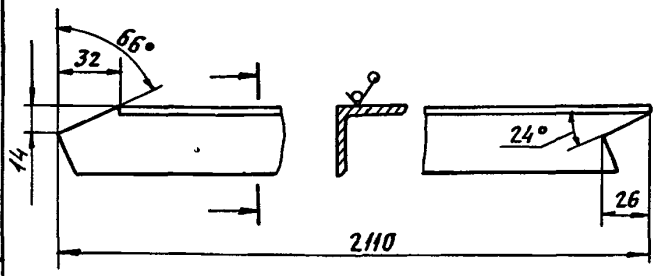

Неуказанные предельные отклонения размеров H14, h14

Изм	Лист	N докум	Подп	Дата
Разраб		Рувинская		
Пров		Литвак		
Н контр		Литвак		
Гл спец				
Н. контр		Фрадкин		
Утв		Спивак		

А1А428 032

Полка

Лит	Масса	Масшт
И	42	15

Лист | Листов 1

Уголок 35х35х3 ГОСТ 8509 86 / Ст 3 ГОСТ 535 88

САНТЕХНИИПРОЕКТ

Ц00194-06 52

Формат А4

Инв N подл | Подп и дата | Взам инв N | Инв N дубл | Подп и дата

Серия 5.904-75.94 Выпуск 1-5

Формат	Зона	Поз	Обозначение	Наименование	Кол	Примечание
				Документация		
*			А1А428.040 СБ	Сборочный чертеж		*) А4, А3
				Сборочные единицы		
А4		1	А1А428 050	Фланец	1	
				Детали		
Б4		2	А1А428 041	Стойка	1	
				Уголок 35х35х3 ГОСТ 8509-86 Ст3 ГОСТ 535-88		
				L=3075-6,6	1	5,0 кг
А4		3	А1А428 042	Стенка	1	
		4	-01	Стенка	1	
А4		5	А1А428 043	Стенка	1	
		6	-01	Стенка	1	
А4		7	А1А428 044	Стойка	1	
Б4		8	А1А428.045	Полка		
				Уголок 35х35х3 ГОСТ 8509-86 Ст3 ГОСТ 535-88		
				L=3130-6,4	1	5,08 кг

Инв.№ подл. | Подп. и дата | Взам. инв.№ | Инв.№ дубл. | Подп. и дата

Изм.	Лист	№ докум.	Подп.	Дата	А1А428 040			
Разраб.	Жилольская				Панель торцевая	Лит.	Лист 1	Листов 2
Пров.	Рузинская							
Рук. гр.	Литвак					СантехНИИпроект		
Н. контр.	Фрядкин							
Утв.	Сливак							

Формат А4

Формат	Зона	Поз	Обозначение	Наименование	Кол	Примечание
Б4		9	А1А428 046	Полка		
				Уголок 35х35х3 ГОСТ 8509-86 Ст3 ГОСТ 535-88		
				L=3165-6,6	1	5,1 кг
			Различия исполнений А1А428 040-01 по	А1А428 040 и сборочному чертежу		

Инв.№ подл. | Подп. и дата | Взам. инв.№ | Инв.№ дубл. | Подп. и дата

Изм.	Лист	№ докум.	Подп.	Дата	А1А428 040	Лист 2

А1А428040СБ

Серия 5.904-75.94 Выпуск 1.5

Инв.№ подл. | Подп. и дата | Взам.инв.№ | Инв.№ дубл. | Подп. и дата

A1A 422.140

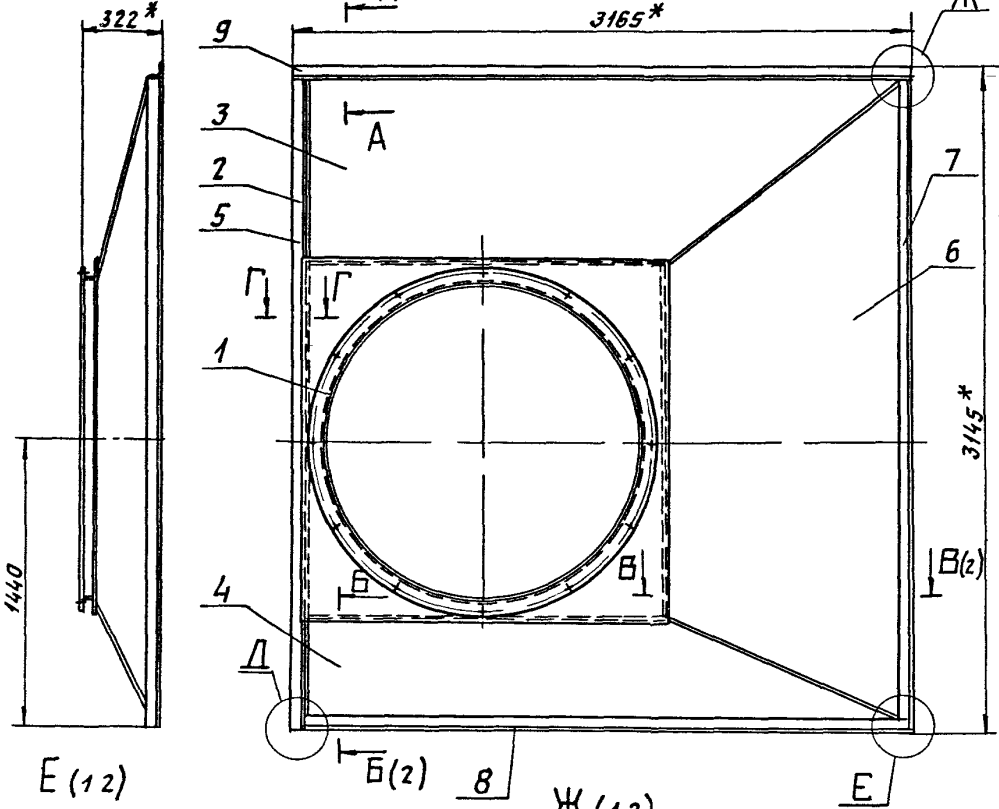

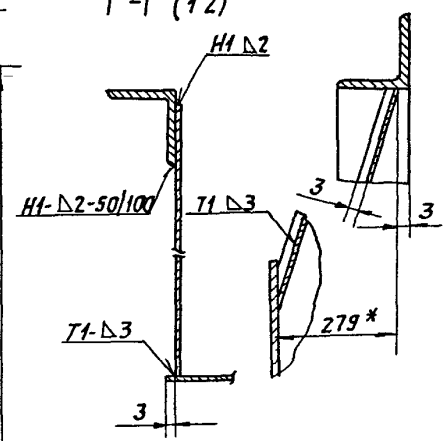

1* Размеры для справок

2 Неуказанные предельные отклонения размеров $\pm \frac{t_2}{2}$

3 Сварные швы по ГОСТ 5264-80

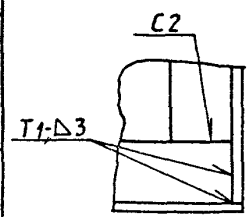

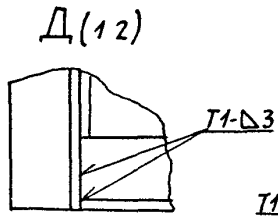

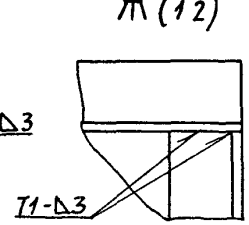

Изм.	Лист	№ докум.	Подп.	Дата
Разраб.		Ямпольская		
Пров.		Рувинская		
Нач. гр.		Литвак		
Гл. спец.		Грановский		
Н. контр.		Фрадкин		
Утв.		Спивак		

А1А 428 040 СБ

Панель торцевая

Лит.	Масса	Масшт.
И	152	1:20

Лист 1 Листов 2

САНТЕХНИИПРОЕКТ

А1А428040СБ

Б-Б(12)(1)

В-В(12)(1)

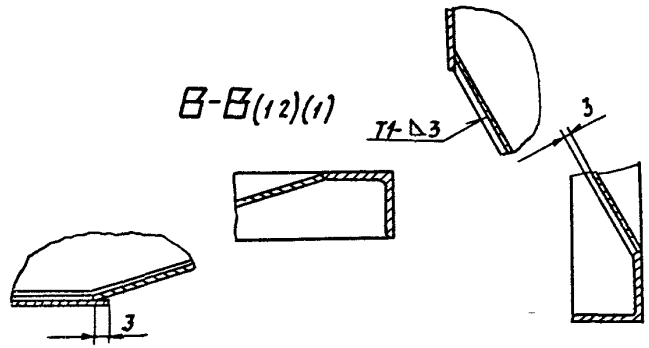

А1А428 040-01- зеркальное отражение
Остальное- см А1А428 040 (125)

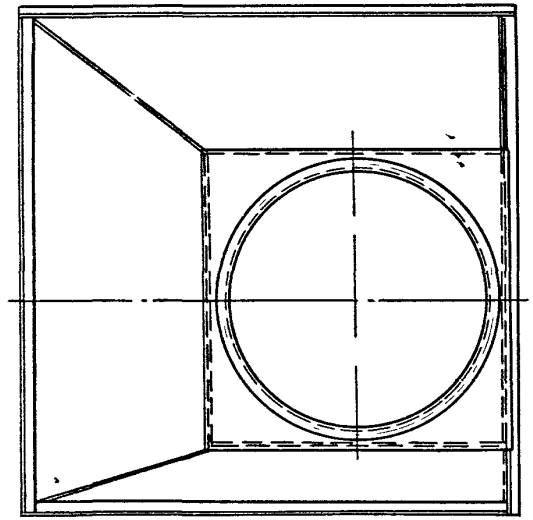

Выпуск 1-5
Серия 5.904-75 94

Инв.№ подл.	Подп. и дата	Взам. инв.№	Инв.№ дубл.	Подп. и дата

Изм.	Лист	№ докум.	Подп.	Дата

А1А428 040 СБ

Лист 2

Формат А4

А1А428 044

50/(V)

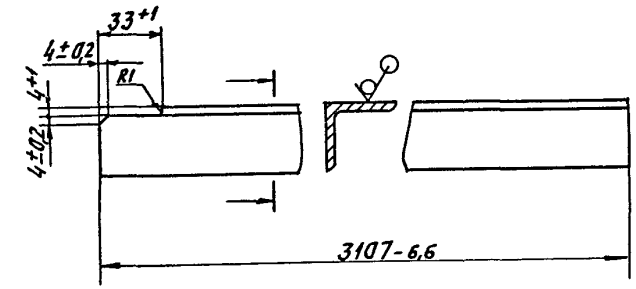

Инв.№ подл.	Подп. и дата	Взам. инв.№	Инв.№ дубл.	Подп. и дата

Изм.	Лист	№ докум.	Подп.	Дата
Разраб.		Ямпольская		
Пров.		Рувинская		
НАУ гр.		Антвак		
ГА спец.				
Н. контр.		Фрадкин		
Утв.		Сливак		

А1А428 044

Стойка

Лит.	Масса	Масшт.
И	5,0	1:2
Лист	Листов 1	

Уголок 35х35х3 ГОСТ 8509-86 / Ст 3 ГОСТ 535-88

САНТЕХНИИПРОЕКТ

400194-06 55

Формат А4

Серия 5.904-75.94 Выпуск 1-5

А1А428.042

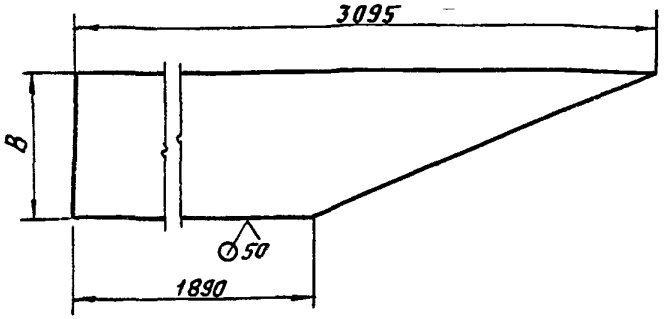

Обозначение	B, мм	Масса, кг
А1А428 042	772	30,2
-01	536	21,0

Неуказанные предельные отклонения размеров: h14

Изм.	Лист	N докум.	Подп.	Дата
Разраб.		Ангольская		
Пров.		Рубинская		
Нач. гр.		Литвак		
ГИП				
Н. контр.		Фрадкин		
Утв.		Спивак		

А1А428.042

Стенка

Лит.	Масса	Масшт.
И	см табл.	—
Лист	Листов 1	

Лист 20 ГОСТ 19903-74
ОК360В ГОСТ 16523-89

Сантехниипроект

Формат А4

Инв. № подл. | Подп. и дата | Взам. инв. № | Инв. № дубл. | Подп. и дата

А1А428.043

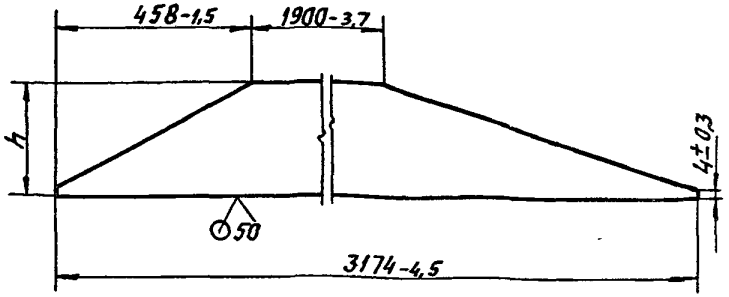

Обозначение	h, мм	Масса, кг
А1А428 043	279	11,1
-01	1227	48,9

Неуказанные предельные отклонения размеров: H14

Изм.	Лист	N докум.	Подп.	Дата
Разраб.		Ангольская		
Пров.		Рубинская		
Нач. гр.		Литвак		
ГИП				
Н. контр.		Фрадкин		
Утв.		Спивак		

А1А428.043

Стенка

Лит.	Масса	Масшт.
И	см табл.	—
Лист	Листов 1	

Лист 20 ГОСТ 19903-74
ОК360В ГОСТ 16523-89

Сантехниипроект

Инв. № подл. | Подп. и дата | Взам. инв. № | Инв. № дубл. | Подп. и дата

Серия 5.904-75.94 Выпуск 1-5

А1А422 182

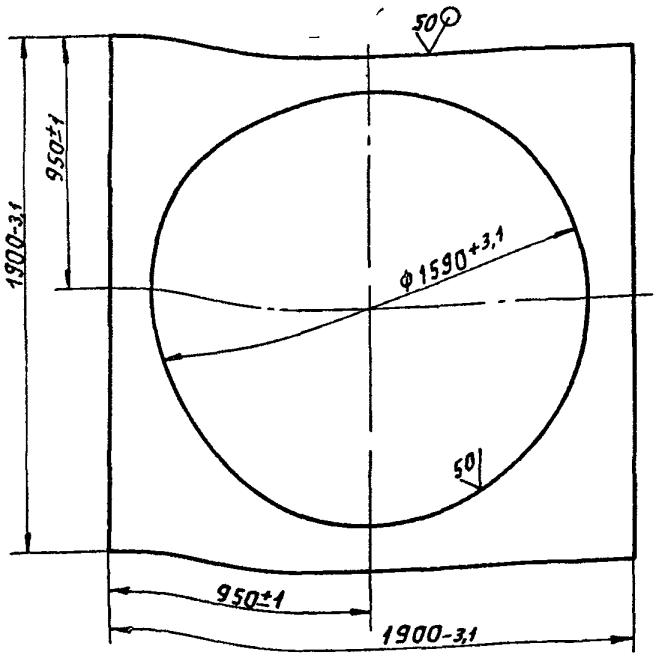

Изм	Лист	N докум.	Подп.	Дата
Разраб		Ямпольская		
Пров		Рубинская		
Нач. гр.		Литвак		
Гл. спец.				
Н. контр.		Фрадкин		
Утв.		Сливак		

А1А428.051

Основание

Лит	Масса	Масшт
И	17,3	1:15
Лист	Листов 1	

Лист 2,0 ГОСТ 19903-74
ОК 3608 ГОСТ 16523-89

САНТЕХНИИПРОЕКТ

Формат А4

Инв. № подл. | Подп. и дата | Взам. инв. № | Инв. № дубл. | Подп. и дата

А1А422 150

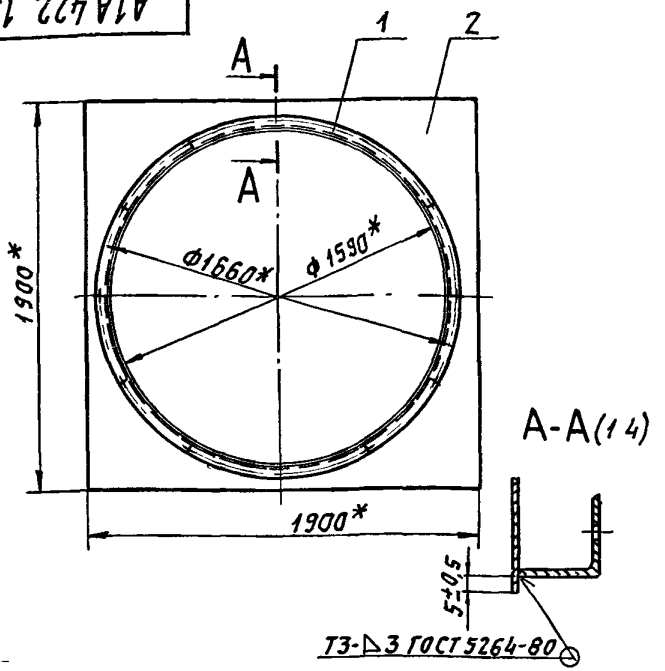

* Размеры для справок

Формат	Зона	Поз.	Обозначение	Наименование	Кол.	Примечание
				Детали		
А4		1	А1А421 077-01	Фланец	1	
А4		2	А1А428 051	Основание	1	

А1А428.050

Фланец

Лит	Масса	Масшт
И	25,5	1:20
Лист	Листов 1	

САНТЕХНИИПРОЕКТ

Изм.	Лист	N докум.	Подп.	Дата
Разраб		Ямпольская		
Пров		Рубинская		
Нач. гр.		Литвак		
Гл. спец.		Грановский		
Н. контр.		Фрадкин		
Утв.		Сливак		

Ц 00194-06 (5.1) Формат А4

МГП «Информреклама издат» Зак. 326 Тир 100

gost.e-ecolog.ru