СПФ

ТИПОВЫЕ КОНСТРУКЦИИ ИЗДЕЛИЯ И УЗЛЫ ЗДАНИЙ И СООРУЖЕНИЙ

СЕРИЯ 5.904-75.94

КАМЕРЫ ПРИТОЧНЫЕ ВЕНТИЛЯЦИОННЫЕ ПРОИЗВОДИТЕЛЬНОСТЬЮ
от 10 до 125 тыс. м³/ч

ВЫПУСК 1-4

СОЕДИНИТЕЛЬНАЯ СЕКЦИЯ ДЛЯ ПРИТОЧНОЙ КАМЕРЫ 2ПК40.

РАБОЧИЕ ЧЕРТЕЖИ

Ц 88194-85

gost.e-ecolog.ru

ТИПОВЫЕ КОНСТРУКЦИИ, ИЗДЕЛИЯ И УЗЛЫ ЗДАНИЙ И СООРУЖЕНИЙ

СЕРИЯ 5.904-75.94

КАМЕРЫ ПРИТОЧНЫЕ ВЕНТИЛЯЦИОННЫЕ ПРОИЗВОДИТЕЛЬНОСТЬЮ

от 10 до 125 тыс. м³/ч

ВЫПУСК 1-4

СОЕДИНИТЕЛЬНАЯ СЕКЦИЯ ДЛЯ ПРИТОЧНОЙ КАМЕРЫ 2ПКЧО.

РАБОЧИЕ ЧЕРТЕЖИ

РАЗРАБОТАНЫ

ГПКНИИ САНТЕХНИИПРОЕКТ

ГЛАВНЫЙ ИНЖЕНЕР ИНСТИТУТА Л.А.Степанов

ГЛАВНЫЙ ИНЖЕНЕР ПРОЕКТА В.А.Сливак

УТВЕРЖДЕНЫ

ГЛАВПРОЕКТОМ ГОССТРОЯ РОССИИ, ПИСЬМО от 25.02.94 №9-3-2/34 И ВВЕДЕНЫ В ДЕЙСТВИЕ ГПКНИИ САНТЕХНИИПРОЕКТ с 30.06.94. ПРИКАЗ от 01.03. 1994г №7

Обозначение	Наименование	Стр.
А1А420.000-ТО	Секция соединительная для приточной камеры 2ПК40. Техническое описание	3
А1А420. 000	Секция соединительная для приточной камеры 2ПК40	
А1А420. 000 СБ	Секция соединительная для приточной камеры 2ПК40	5
А1А420 010	Панель передняя	8
А1А420. 010 СБ	Панель передняя	9
А1А420 003	Плита	10
А1А420. 004	Прокладка	
А1А420. 005	Бобышка	11
А1А 420. 006	Прокладка	
А1А420. 007	Пробка	12
А1А 420. 008	Планка	
А1А 420. 009	Стяжка	13
А1А 420. 011	Стойка	
А1А420. 012	Лист	14
А1А420 013	Лист	
А1А420. 014	Профиль	15
А1А420 031	Полка	
А1А420. 020	Панель задняя	16
А1А420. 020 СБ	Панель задняя	
А1А420 030	Панель верхняя	17
А1А420. 030 СБ	Панель верхняя	

Обозначение	Наименование	Стр
А1А420 040	Решетка ограждающая	18
А1А420 040 СБ	Решетка ограждающая	
А1А420. 041	Фланец	19
А1А 420. 042	Кольцо	
А1А 420. 061	Фланец	20
А1А420. 050	Панель торцевая	
А1А420 050 СБ	Панель торцевая	21
А1А420. 062	Конус	22
А1А420. 060	Конфузор	
А1А420. 063	Фланец	23
А1А420. 071	Стенка	
А1А420. 070	Сектор	24
А1А420. 070 СБ	Сектор	25
А1А420 075	Ребро	26
А1А420. 080	Панель торцевая	
А1А420. 080 СБ	Панель торцевая	27
А1А420. 081	Стяжка	28
А1А420. 082	Профиль	29
А1А420. 083	Лист	
А1А420. 090	Сектор	30
А1А420. 091	Стенка	

Изм.	Лист	№ докум.	Подп.	Дата
Разраб.		Волобуева		
Пров.		Литвак		
Нач. гр.		Литвак		
Н. контр.		Фрайкин		
Утв.		Спивак		

А1А420.000

Содержание

Лит.	Лист	Листов
И		1

САНТЕХНИИПРОЕКТ

Инв. № подл. | Подпись и дата | Взам. инв. № | Инв. № дубл. | Подпись и дата

В настоящем выпуске приведены чертежи соединительной секции для приточной вентиляционной камеры 2ПК40. Соединительная секция выполнена в комплекте с вентилятором. При этом разработаны варианты соединительной секции с основным и резервным вентиляторами. В соединительной секции применен вентилятор типа В.Ц4-75-12,5. Выбор той или иной комплектации вентилятора электродвигателем производится в соответствии с выпуском 0 настоящей серии и действующими материалами для подбора вентиляторов. Резервный и основной вентиляторы приняты одинакового типоразмера. Один из них выполняется правого, а другой - левого вращения.

При установке резервного вентилятора следует принимать меры, исключающие перетекание воздуха через неработающий вентилятор.

В соединительной секции применена герметическая дверь, выполняемая по типовой серии 5.904-4.

Присоединение вентиляторов к соединительной секции осуществляется через гибкие вставки, выполняемые по типовой серии 5.904-38

Инв.№ подл. | Подп. и дата | Взам. инв.№ | Инв.№ дубл. | Подп. и дата

Изм.	Лист	N докум.	Подп.	Дата
Разраб.	Литвак			
Пров.	Урачовский			
Нач. гр.	Литвак			
Н. контр.	Фрадкин			
Утв.	Пивак			

А1А420.000-ТО

Секция соединительная для приточной камеры 2ПК40 Техническое описание

Лит.	Лист	Листов
		1

Сантехниипроект

Формат А4

Формат	Зона	Поз.	Обозначение	Наименование	Кол.	Примечание
				Документация		
А3			А1А420.000 СБ	Сборочный чертеж		
А4			А1А420.000-ТО	Техническое описание		
				Сборочные единицы		
А4		1	А1А420.010	Панель передняя	1	
А4		2	А1А420.020	Панель задняя	1	
А4		3	А1А420.030	Панель верхняя	1	
А4		4		Дверь неутепленная		
				Дс 0,4 х 0,9		Типовые
				Серия 5.904-4	1	констр
				Прочие изделия		
		5		Вентилятор		
				В Ц4-75-12,5		
				правого вращения		
				ТУ 22-312/28-01-87	1	

Инв.№ подл. | Подп. и дата | Взам. инв.№ | Инв.№ дубл. | Подп. и дата

Изм.	Лист	N докум.	Подп.	Дата
Разраб.	Балбуева			
Пров.	Литвак			
Нач. гр.	Литвак			
Н. контр.	Фрадкин			
Утв.	Пивак			

А1А420.000

Секция соединительная для приточной камеры 2ПК40

Лит.	Лист	Листов
	1	3

Сантехниипроект

Формат	Зона	Поз	Обозначение	Наименование	Кол	Примечание
			Переменные данные	для исполнений		
				А1А420.000		
А4		6	А1А420.040	Решетка ограждающая	1	
А4		7	А1А420.050	Панель торцевая	1	
А4		8		Вставка типа В		
				В.00.00-16		Типовые
				Серия 5.904-38	1	констр
А4		9		Вставка типа Н		
				Н.00.00-21		Типовые
				Серия 5.904-38	1	констр
				Стандартные изделия		
				Болты ГОСТ 7798-70		
		10		М6-6g х 20.36	12	
		11		М6-6g х 30.36	28	
		12		Гайка М6-6Н.4		
				ГОСТ 5915-70	40	
				А1А420.000-01		
				Сборочные единицы		
А4		6	А1А420.040	Решетка ограждающая	2	
А4		7	А1А420.080	Панель торцевая		
А4		8		Вставка типа В		
				В.00.00-16		Типовые
				Серия 5.904-38	2	констр

Инв.№ подл. | Подп. и дата | Взам. инв.№ | Инв.№ дубл. | Подп. и дата

Изм. Лист N докум. Подп. Дата

А1А420.000 Лист 2

Формат А4

Формат	Зона	Поз	Обозначение	Наименование	Кол	Примечание
		9		Вставка типа Н		
				Н.00.00-21		Типовые
				Серия 5.904-38	2	констр
				Стандартные изделия		
				Болты ГОСТ 7798-70		
		10		М6-6g х 20.36	24	
		11		М6-6g х 30.36	56	
		12		Гайка М6-6Н.4		
				ГОСТ 5915-70	80	
				Прочие изделия		
		13		Вентилятор		
				В.Ц4-75-12,5		
				левого вращения		
				ТУ22-312/28-01-87	1	

Инв.№ подл. | Подп. и дата | Взам. инв.№ | Инв.№ дубл. | Подп. и дата

Изм. Лист N докум. Подп. Дата

А1А420.000 Лист 3

А1А420 000 СБ

Серия 5.904-75.94 Выпуск 1-2

Рис 1

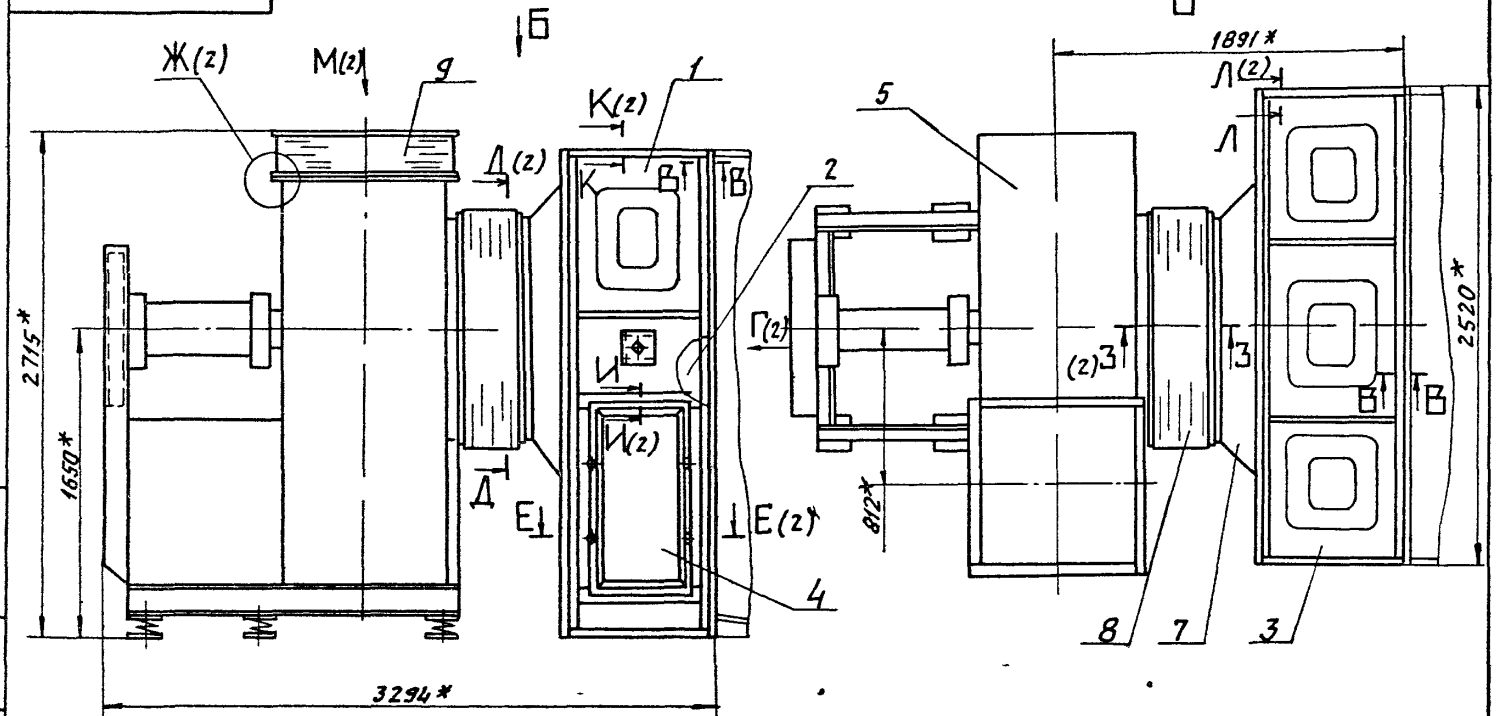

1 * Размеры для справок

2 Сварные швы по ГОСТ 5264-80.

В-В (12)

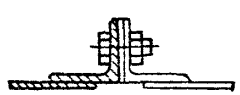

Обозначение	Рис	Масса, кг
А1А 420 000	1	1450,0
-01	2	2561,0

Изм	Лист	N докум	Подп	Дата
Разраб		Волобуева		
Пров		Литвак		
Нач гр		Литвак		
Гл спец		Рановский		
Н. контр		Фрядкин		
Утв		Спивак		

А1А420 000 СБ

Секция соединительная для приточной камеры 2ПК40

Лит	Масса	Масшт
И	См табл	1:20
Лист 1	Листов 3	

Сантехнипроект

Инв.№ подл. | Подп. и дата | Взам.инв.№ | Инв.№ дубл. | Подп. и дата

Г (1)

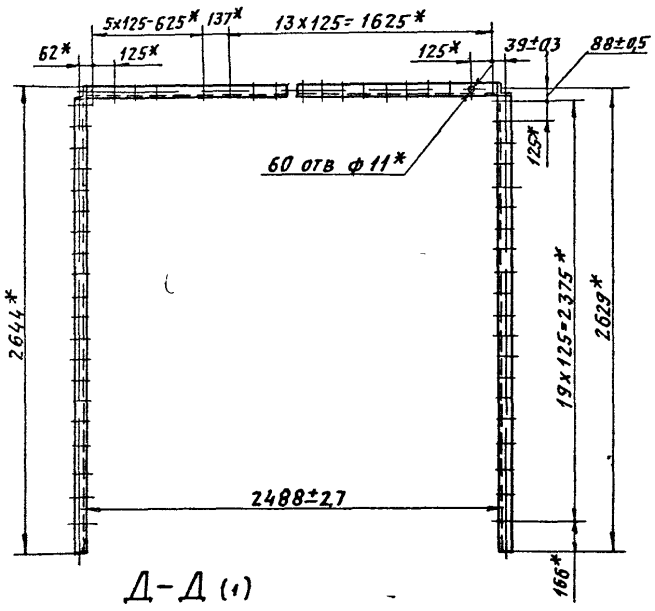

Е-Е (12)(1)

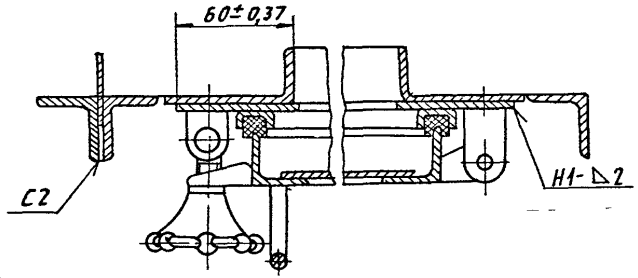

Ж (12)(1)

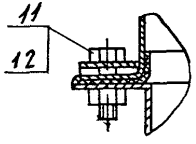

З-З (12)(1)

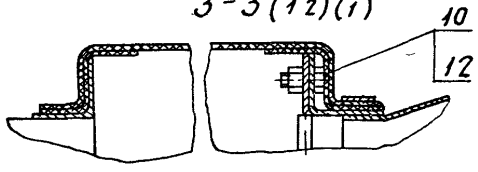

К-К (14)(1)

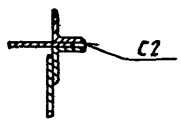

М (1)

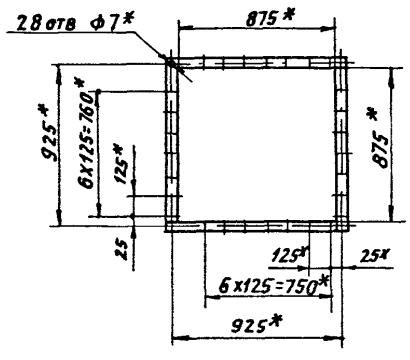

Д-Д (1)

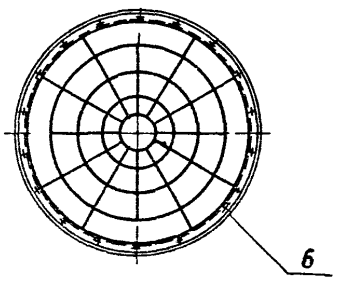

И-И (12)(1)

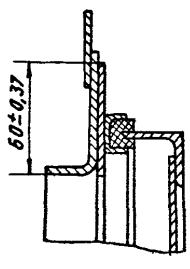

Л-Л (14)(1)

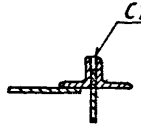

Изм.	Лист	№ докум.	Подп.	Дата	А1А 420 000 СБ	Лист 2

Рис 2

Остальное - см рис 1

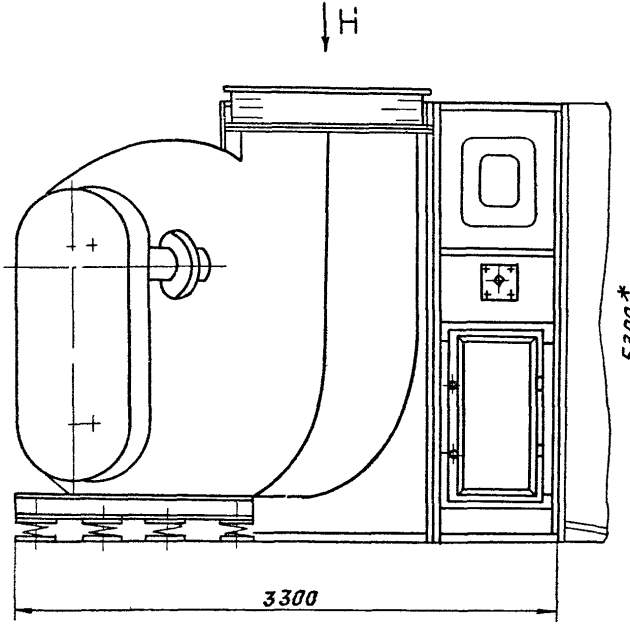

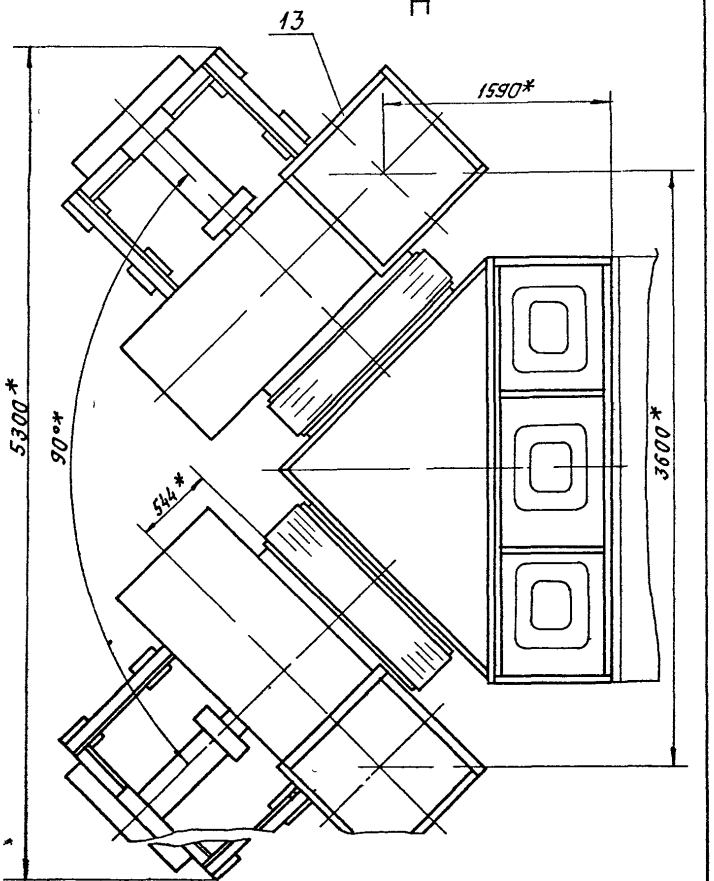

Серия 5.904-7.94 Выпуск 1-4

Инв.№ подл.	Подп. и дата	Взам.инв.№	Инв.№ дубл.	Подп. и дата

Изм.	Лист	№ докум.	Подп.	Дата

А1А420 000 СБ

Лист 3

Серия 5.904-75.94 Выпуск 1-4

Формат	Зона	Поз	Обозначение	Наименование	Кол	Примечание
				Документация		
А3			А1А 420 010 СБ	Сборочный чертеж		
				Детали		
А4		1	А1А420. 003	Плита	1	
А4		2	А1А 420. 004	Прокладка	1	
А4		3	А1А 420 005	Бобышка	1	
А4		4	А1А420 006	Прокладка	1	
А4		5	А1А 420. 007	Пробка	1	
А4		6	А1А420. 008	Планка	2	
А4		7	А1А 420 009	Стяжка	3	
А4		8	А1А 420 011	Стойка	1	
А4		9	А1А 420. 012	Лист	1	
А4		10	А1А 420. 013	Лист	1	
А4		11	А1А 420. 014	Профиль	2	
		12	-01	Профиль	2	
БЧ		13	А1А 420. 015	Стойка		
				Уголок 35х35х3 ГОСТ 8509-86		
				Ст3 ГОСТ 535-88		
				L= 2609-5,4	1	4,2 кг
БЧ		14	А1А 420 016	Стенка		
				Лист 0,8 ГОСТ 19903-74		
				0К3608 ГОСТ 16523-89		
				215-1,15 х 695-2,0	1	0,95 кг

Инв.№ подл. | Подп. и дата | Взам. инв.№ | Инв.№ дубл. | Подп. и дата

Изм.	Лист	№ докум.	Подп.	Дата	А1А 420. 010			
Разраб.		Волобуева			Панель передняя	Лит	Лист 1	Листов 2
Пров.		Литвак				САНТЕХНИИПРОЕКТ		
Нач. гр.		Литвак						
Н. контр.		Фрадкин						
Утв.		Спивак						

Формат А4

Формат	Зона	Поз	Обозначение	Наименование	Кол	Примечание
				Стандартные изделия		
		15		Болт М10-6g х 20.36 ГОСТ 7798-70	4	
		16		Гайка М10-6Н.4 ГОСТ 5915-70	4	

Инв.№ подл. | Подп. и дата | Взам. инв.№ | Инв.№ дубл. | Подп. и дата

Изм.	Лист	№ докум.	Подп.	Дата	А1А 420. 010	Лист 2

Формат А4

А1А420 010 СБ

Серия 5.904-75.94 Выпуск 1-4

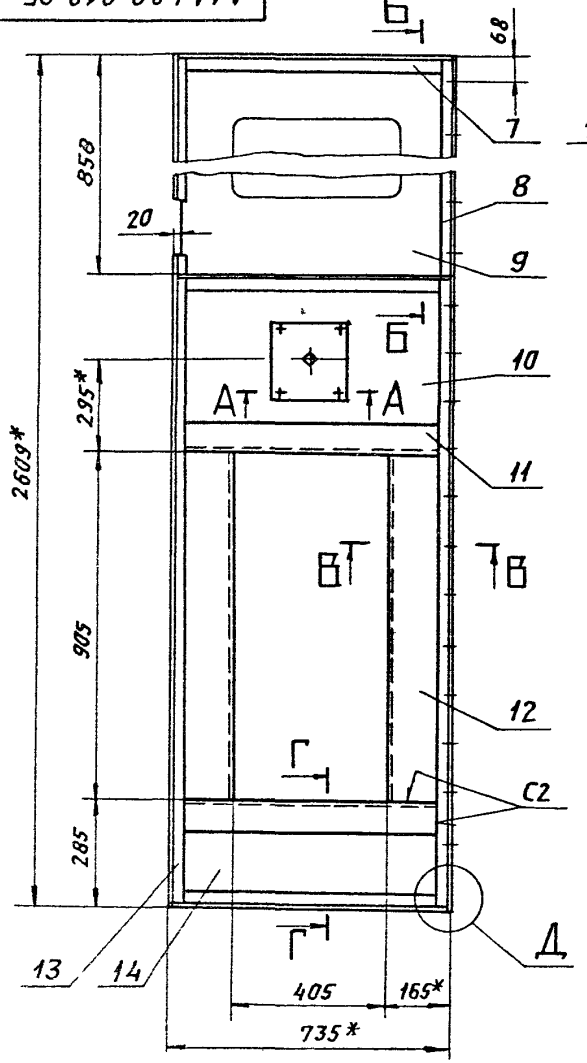

А - А (12)

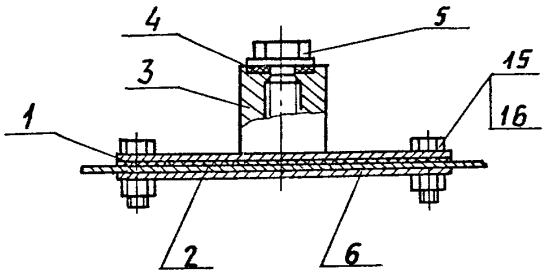

Б - Б (12)

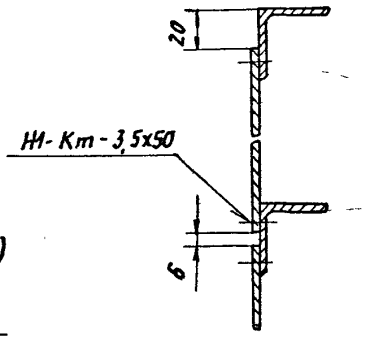

В - В (14)

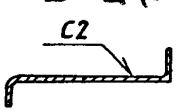

Г - Г (14)

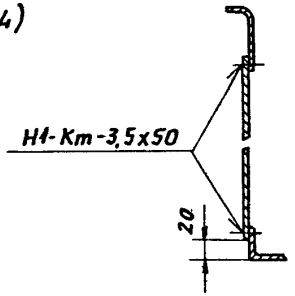

Д (14)

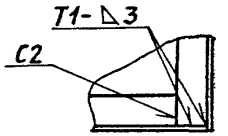

1 * Размеры для справок

2 Неуказанные предельные отклонения размеров H14, h14, $\pm \frac{t_2}{2}$

3 Сварные швы Т1 и С2 по ГОСТ 5264-80, шов Н1-Кт по ГОСТ 15878-79

Изм	Лист	N докум	Подп	Дата	А1А 420 010 СБ
Разраб		Волобуева			Панель передняя
Пров		Литвак			
Нач гр		Литвак			
Гл спец		Грановский			
Н контр		Фрядкин			
Утв		Спивак			

Лит	Масса	Масшт
Н	30,6	1:10
Лист	Листов 1	

САНТЕХНИИПРОЕКТ

Подп и дата | Инв № дубл | Взам инв № | Подп и дата | Инв № подл

Серия 5904-75 94 Выпуск 1-4

А1А420 003

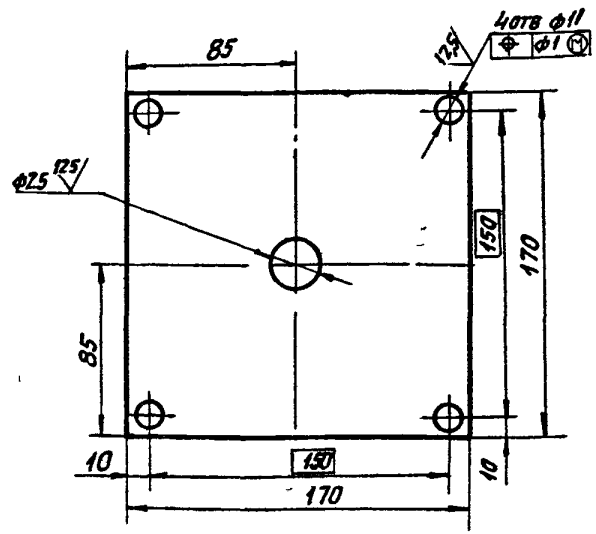

Неуказанные предельные отклонения размеров H14, h14, $\pm \frac{t_2}{2}$

Изм	Лист	N докум	Подп	Дата	А1А 420 003		
Разраб		Рубинская			Плита	Лит	Масса	Масшт
Пров		Литвак				И	0,4	1 2
Нач гр		Литвак				Лист	Листов 1
Гл спец							
Н контр		Фрадкин			Лист 4 ГОСТ 19903-74 / Ст 3 ГОСТ 14637-89	Сантехниипроект	
Утв		Спивак					

Формат А4

А1А420 004

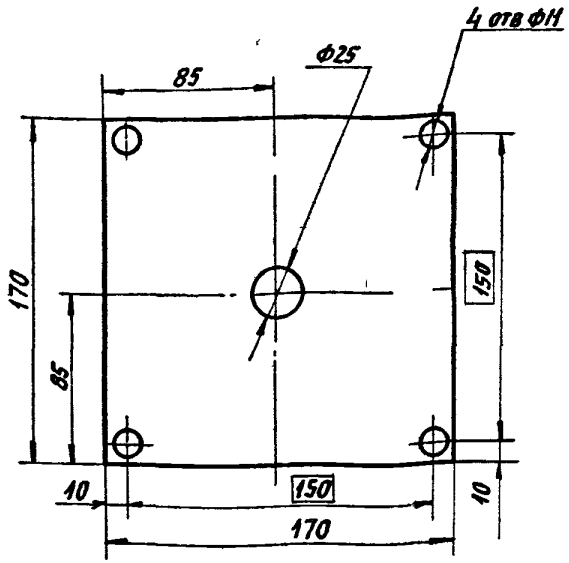

Неуказанные предельные отклонения размеров H14, h14, $\pm \frac{t_2}{2}$

Изм	Лист	N докум	Подп	Дата	А1А 420 004		
Разраб		Рубинская			Прокладка	Лит	Масса	Масшт
Пров		Литвак				И	0,08	1 2
Нач гр		Литвак				Лист	Листов 1
Гл спец							
Н контр		Фрадкин			Паронит ПОН-А 3,0 ГОСТ 481-80	Сантехниипроект	
Утв		Спивак					

Ц00194-05 11

Формат А4

Серия 5.904-75.94 Выпуск 1-4

Инв.№ подл. | Подп. и дата | Взам. инв.№ | Инв.№ дубл. | Подп. и дата

А1А420 005

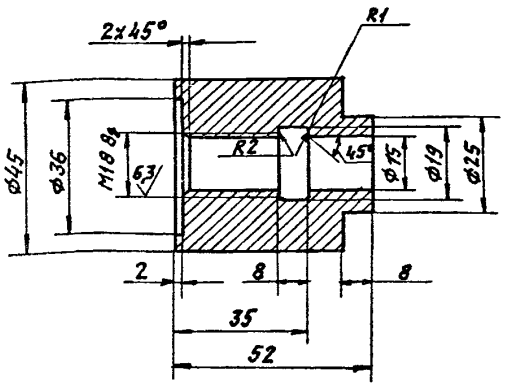

Неуказанные предельные отклонения размеров H14, h14, $\pm \frac{t_2}{2}$

Изм.	Лист	№ докум.	Подп.	Дата		
Разраб.		Рудчинская			Бобышка	Лит. А	Масса 0,53	Масштаб 1:1
Пров.		Литвак				Лист	Листов 1
Нач. гр.		Литвак					
Н. контр.		Фрадкин			Ст 3 ГОСТ 380-88	САНТЕХНИИПРОЕКТ	
Утв.		Сливак					

А1А 420 005

Формат А4

А1А420 006

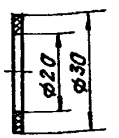

Неуказанные предельные отклонения размеров H14, h14

Изм.	Лист	№ докум.	Подп.	Дата		
Разраб.		Рудчинская			Прокладка	Лит. А	Масса 0,001	Масштаб 1:1
Пров.		Литвак				Лист	Листов 1
Нач. гр.		Литвак					
Н. контр.		Фрадкин			Пластина 2Н.1ТМКЩ М.3 ГОСТ 7338-90	САНТЕХНИИПРОЕКТ	
Утв.		Сливак					

А1А 420 006

Формат А4

Серия 5.904-75.94 Выпуск 1-4

Инв.№подл. | Подп. и дата | Взам.инв.№ | Инв.№дубл. | Подп. и дата

А1А420.007

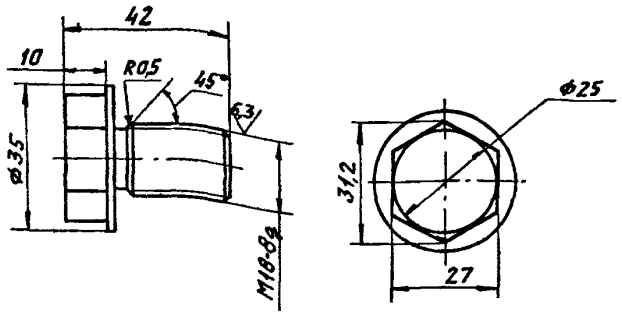

Неуказанные предельные отклонения размеров: h14.

Изм.	Лист	N докум.	Подп.	Дата
Разраб.	Рубинская			
Пров.	Литвак			
Нач. гр.	Литвак			
Гл. спец.				
Н. контр.	Фрадкин			
Утв.	Сливак			

А1А420.007

Пробка

Лит.	Масса	Масштаб
И	0,1	1:1
Лист	Листов 1	

Ст 3 ГОСТ 380-88

САНТЕХНИИПРОЕКТ

Формат А4

А1А420.008

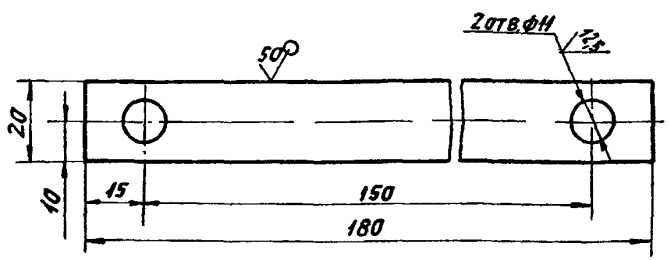

Неуказанные предельные отклонения размеров: H14, h14, $\pm\frac{t_2}{2}$

Изм.	Лист	N докум.	Подп.	Дата
Разраб.	Рубинская			
Пров.	Литвак			
Нач. гр.	Литвак			
Гл. спец.				
Н. контр.	Фрадкин			
Утв.	Сливак			

А1А420.008

Планка

Лит.	Масса	Масштаб
И	0,08	1:1
Лист	Листов 1	

Лист 3 ГОСТ 19903-74 / ОК360 ГОСТ 16523-89

САНТЕХНИИПРОЕКТ

Серия 5904-75 94 Выпуск 1-4

А1А420 009

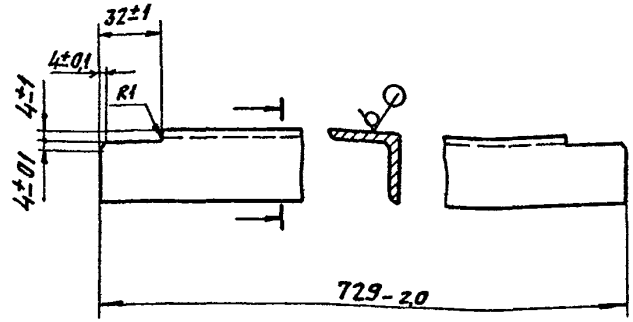

Изм	Лист	N докум	Подп	Дата
Разраб		Волобуева		
Пров		Литвак		
Нач гр		Литвак		
Гл спец		Грачовский		
Н контр		Фрадкин		
Утв		Спивак		

А1А 420 009

Стяжка

Лит	Масса	Масшт
И	12	12

Лист | Листов 1

Уголок 35х35х3 ГОСТ 8509 86 / Ст3 ГОСТ 535-88

Сантехниипроект

Формат А4

А1А420 011

А1А 420 011 - изображено

А1А 420 011-01 - зеркальное отражение

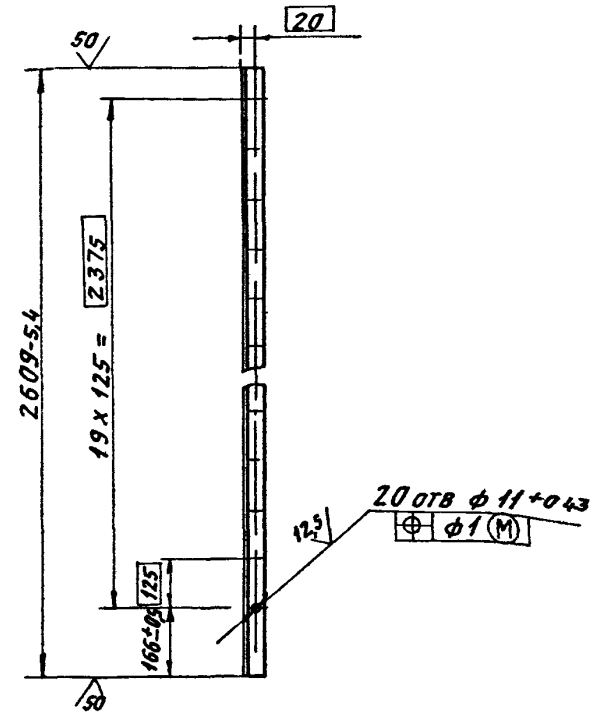

Изм	Лист	N докум	Подп.	Дата
Разраб		Волобуева		
Пров		Литвак		
Нач гр		Литвак		
Гл спец		Грачовский		
Н контр		Фрадкин		
Утв		Спивак		

А1А 420 011

Стойка

Лит	Масса	Масшт
И	42	110

Лист | Листов 1

Уголок 35х35х3 ГОСТ 8509 86 / Ст3 ГОСТ 535-88

Сантехниипроект

Ц00194 05 14

Формат А4

Подп и дата | Взам инв N | Инв N дубл | Подп и дата

Серия 5.904-75.94 Выпуск 1-4

Инв. № подл. | Подп. и дата | Взам. инв. № | Инв. № дубл. | Подп. и дата

А1А420 012

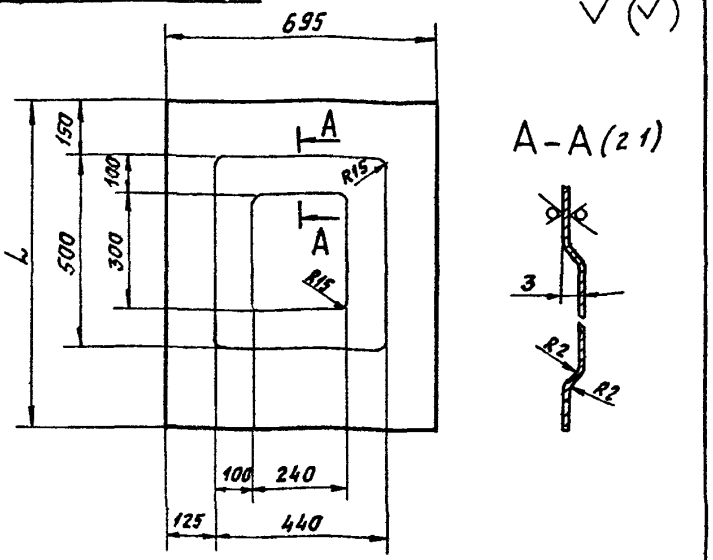

Обозначение	L, мм	Масса, кг
А1А420 012	853	3,8
—01	822	3,6

Неуказанные предельные отклонения размеров $h14, \pm \frac{t_2}{2}$

Изм.	Лист	N докум.	Подп.	Дата
Разраб.	Волобуева			
Пров.	Литвак			
Нач. гр.	Литвак			
Гл. спец.	Романовский			
Н. контр.	Фрадкин			
Утв.	Спивак			

А1А420.012

Лист

Лит.	Масса	Масшт.
И	См. трба	—
Лист	Листов 1	

Лист 0,8 ГОСТ 19903-74
ОК360В ГОСТ 16523-89

САНТЕХНИИПРОЕКТ

Формат А4

А1А420 013

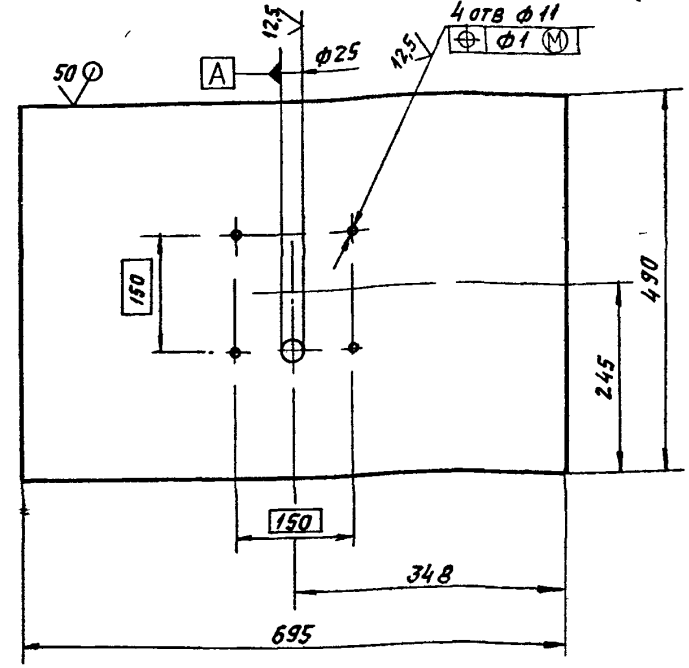

Неуказанные предельные отклонения размеров $H14, h14, \pm \frac{t_2}{2}$

Изм.	Лист	N докум.	Подп.	Дата
Разраб.	Волобуева			
Пров.	Литвак			
Нач. гр.	Литвак			
Гл. спец.	Романовский			
Н. контр.	Фрадкин			
Утв.	Спивак			

А1А420.013

Лист

Лит.	Масса	Масшт.
И	2,2	1:5
Лист	Листов 1	

Лист 0,8 ГОСТ 19903-74
ОК360В ГОСТ 16523-89

САНТЕХНИИПРОЕКТ

Ц80194-05 15

Формат А4

Серия 5.904-75.94 Выпуск 1-4

А1А420.014

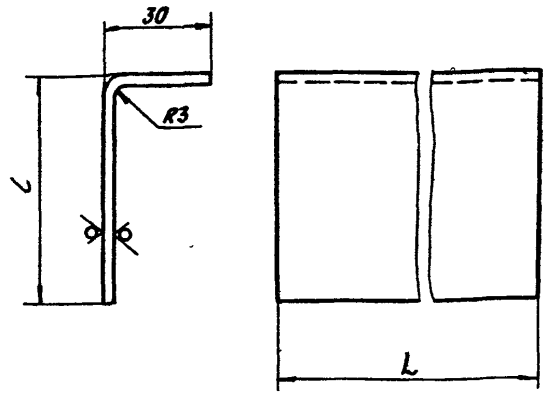

Обозначение	Размеры, мм		Масса, кг
	L	l	
А1А 420.014	665	65	1,6
—01	905	130	3,5

Неуказанные предельные отклонения размеров: h14

Изм	Лист	N докум	Подп.	Дата
Разраб		Волобуева		
Пров		Литвак		
Нач гр		Литвак		
Гл спец		Грановский		
Н контр		Фрадкин		
Утв		Спивак		

А1А 420.014

Профиль

Лит	Масса	Масшт.
И	см. табл	—

Лист | Листов 1

Лист 3 ГОСТ 19903-74 / ОК 360В ГОСТ 16523-89

Сантехниипроект

Формат А4

А1А420.031

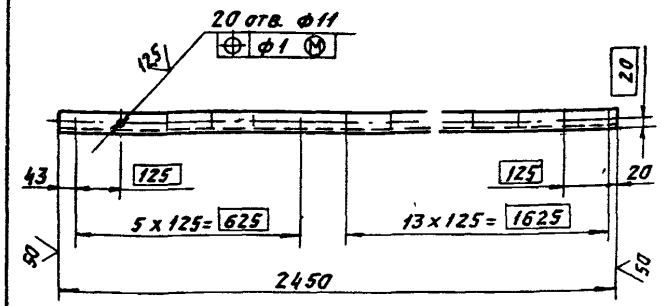

Неуказанные предельные отклонения размеров: H14; h14; $\pm \frac{t_2}{2}$.

Изм	Лист	N докум	Подп.	Дата
Разраб		Волобуева		
Пров		Литвак		
Нач гр		Литвак		
Гл спец		Грановский		
Н контр		Фрадкин		
Утв		Спивак		

А1А 420.031

Полка

Лит.	Масса	Масшт.
И	3,9	1:10

Лист | Листов 1

Уголок 35х35х3 ГОСТ 8509-86 / Ст3 ГОСТ 535-88

Сантехниипроект

Ц00194-05 16

Формат А4

Инв N подл | Подп и дата | Взам инв N | Инв N дубл | Подп и дата

Серия 5.904-75.94 Выпуск 1-4

Формат	Зона	Поз	Обозначение	Наименование	Кол.	Примечание
				Документация		
А4			А1А 420. 020 СБ	Сборочный чертеж		
				Детали		
А4		1	А1А 420. 009	Стяжка	4	
А4		2	А1А 420 011-01	Стойка	1	
А4		3	А1А 420 012	Лист	3	
Б4		4	А1А 420 021	Стойка		
				Уголок 35х35х3 ГОСТ 8509-86 Ст 3 ГОСТ 535-88		
				l = 2609-5,4	1	4,2 кг

Изм.	Лист	№ докум.	Подп.	Дата
Разраб.		Волобуева		
Пров.		Антвак		
Нач. гр.		Антвак		
Н. контр.		Фрадкин		
Утв.		Спивак		

А1А 420. 020

Панель задняя

Лит.	Масса	Масштаб
Лист	Листов	
1		

САНТЕХНИИПРОЕКТ

Формат А4

Инв. № подл. | Подп. и дата | Взам. инв. № | Инв. № дубл. | Подп. и дата

А1А420.020СБ

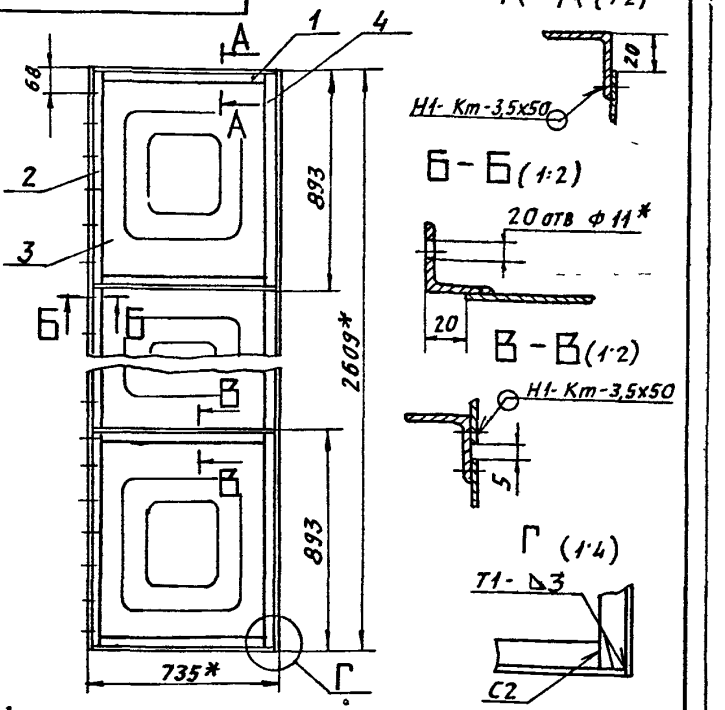

1. * Размеры для справок.
2. Неуказанные предельные отклонения размеров: $\pm \frac{t_2}{2}$.
3. Сварные швы Т1 и С2 по ГОСТ 5264-80; H1- Km по ГОСТ 15878-79.

Изм.	Лист	№ докум.	Подп.	Дата
Разраб.		Волобуева		
Пров.		Антвак		
Нач. гр.		Антвак		
Гл. спец.		Яновский		
Н. контр.		Фрадкин		
Утв.		Спивак		

А1А 420. 020. СБ

Панель задняя

Лит.	Масса	Масштаб
И	24,6	1:15
Лист	Листов 1	

САНТЕХНИИПРОЕКТ

Серия 5.904-75.94 Выпуск 1-4

Формат	Зона	Поз	Обозначение	Наименование	Кол	Примечание
				Документация		
А4			А1А420 030СБ	Сборочный чертеж		
				Детали		
А4		1	А1А420 009	Стяжка	2	
А4		2	А1А420 012-01	Лист	3	
А4		3	А1А420 031	Полка	1	
БЧ		4	А1А420 032	Полка		
				Уголок 35х35х3 ГОСТ 8509-86 Ст3 ГОСТ 535-88		
				L = 2450 - 4,4	1	3,9 кг
БЧ		5	А1А420 033	Стяжка		
				Уголок 35х35х3 ГОСТ 8509-86 Ст3 ГОСТ 535-88		
				L = 735 - 2,0	2	1,2 кг

Инв.№ подл. | Подп. и дата | Взам. инв.№ | Инв.№ дубл. | Подп. и дата

Изм.	Лист	№ докум.	Подп.	Дата
Разраб.		Замбуева		
Пров.		Антвак		
Нач. гр.		Антвак		
Н. контр.		Фрядкин		
Утв.		Спивак		

А1А420 030

Панель верхняя

Лит.	Лист	Листов
Н		1

Сантехниипроект

Формат А4

А1А420030СБ

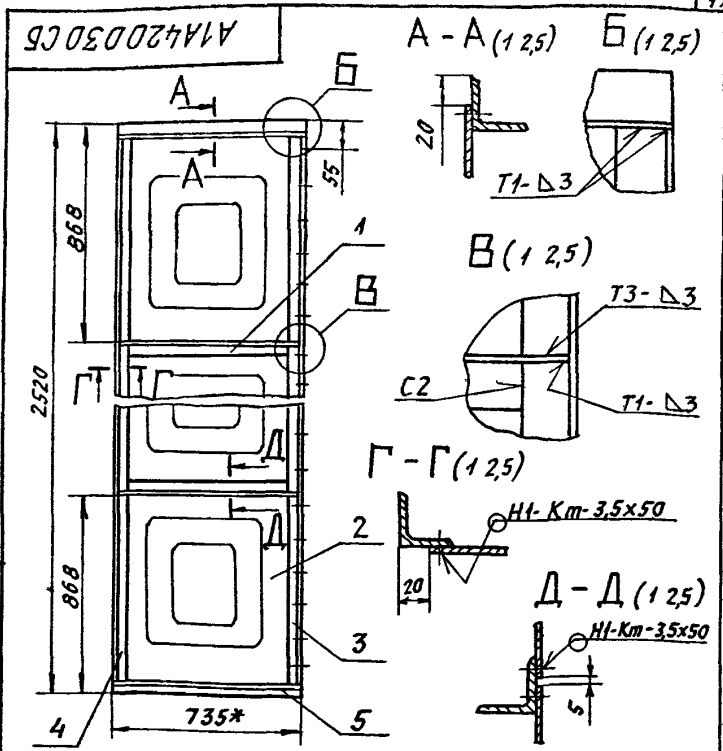

1 * Размер для справок

2 Неуказанные предельные отклонения размеров $h14, \pm \frac{IT}{2}$

3 Сварные швы Т1н С2 по ГОСТ 5264-80, Н1-Кт по ГОСТ 15878-79

Инв.№ подл. | Подп. и дата | Взам. инв.№ | Инв.№ дубл. | Подп. и дата

Изм.	Лист	№ докум.	Подп.	Дата
Разраб.		Волобуева		
Пров.		Антвак		
Нач. гр.		Антвак		
Гл. спец.		Рязановский		
Н. контр.		Фрядкин		
Утв.		Спивак		

А1А420 030 СБ

Панель верхняя

Лит.	Масса	Масшт.
Н	234	1:15
Лист	Листов 1	

Сантехниипроект

Серия 5.904-7.94 Выпуск 1-4

Формат	Зона	Поз	Обозначение	Наименование	Кол	Примечание
				Документация		
А4			А1А420 040СБ	Сборочный чертеж		
				Детали		
А4		1	А1А420 041	Фланец	1	
А4		2	А1А420 042	Кольцо	1	
		3	-01	Кольцо	1	
		4	-02	Кольцо	1	
		5	-03	Кольцо	1	
Б4		6	А1А420 043	Пруток		
				Круг Б ГОСТ 2590-88		
				Ст3 ГОСТ 535-88		
				L=530-1,75	8	0,12 кг
Б4		7	А1А420 044	Пруток		
				Круг Б ГОСТ 2590-88		
				Ст3 ГОСТ 535-88		
				L=406-1,4	4	0,09 кг

Инв.№ подл. | Подп. и дата | Взам.инв.№ | Инв.№ дубл. | Подп. и дата

Изм.	Лист	№ докум.	Подп.	Дата
Разраб.		Слобуева		
Пров.		Литвак		
Нач.гр.		Литвак		
Н.контр.		Фрякин		
Утв.		Спивак		

А1А420 040

Решетка ограждающая

Лит	Лист	Листов
Н		1

Сантехниипроект

Формат А4

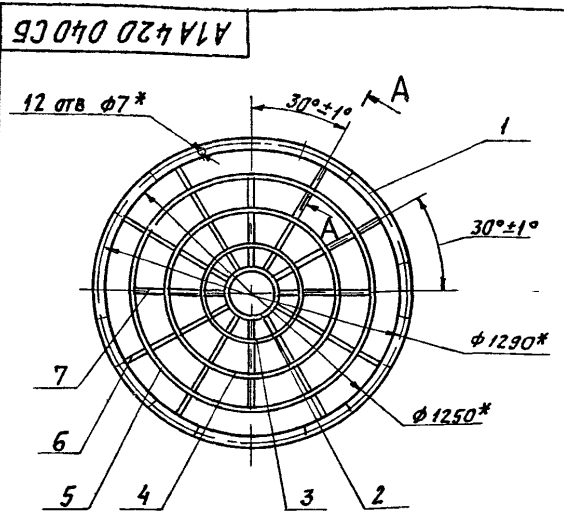

1.* Размеры для справок

2 Шов №1- сварка ручная дуговая

Инв.№ подл. | Подп. и дата | Взам.инв.№ | Инв.№ дубл. | Подп. и дата

Изм.	Лист	№ докум.	Подп.	Дата
Разраб.		Слобуева		
Пров.		Литвак		
Нач.гр.		Литвак		
Гл.спец.		Урановский		
Н.контр.		Фрякин		
Утв.		Спивак		

А1А420 040СБ

Решетка ограждающая

	Лит	Масса	Масшт
И		6,1	1:15
	Лист	Листов 1	

Сантехниипроект

Формат А4

Серия 5.904-75.94 Выпуск 1-4

А1А420 041

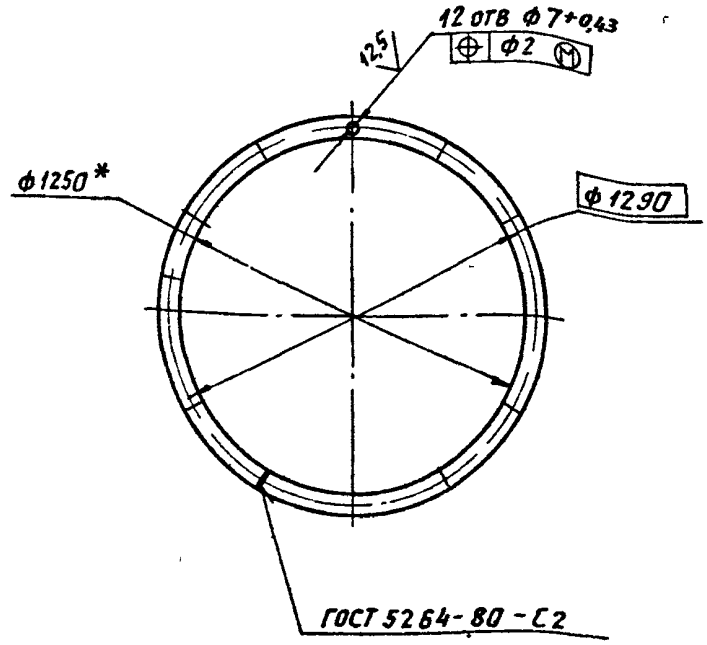

Изм.	Лист	№ докум.	Подп.	Дата
Разраб.		Волобуева		
Пров.		Литвак		
Нач. гр.		Литвак		
Гл. спец.		Урановский		
Н. контр.		Фрайкин		
Утв.		Сливак		

А1А420 041

Фланец

Лит.	Масса	Масштаб
И	4,5	1:15
Лист	Листов 1	

Полоса 4х36 ГОСТ 103-76 / Ст.3 ГОСТ 535-88

САНТЕХНИИПРОЕКТ

Формат: А4

А1А420.042

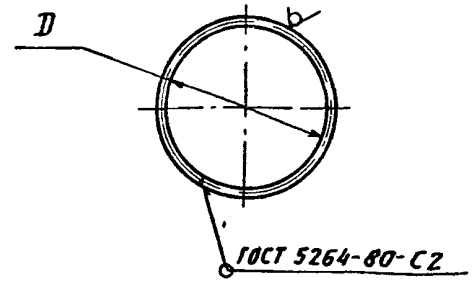

Обозначение	D, мм	Масса, кг
А1А420.042	200±1	0,13
—01	400±1	0,27
—02	700±2	0,48
—03	1000±2	0,70

Изм.	Лист	№ докум.	Подп.	Дата
Разраб.		Волобуева		
Пров.		Литвак		
Нач. гр.		Литвак		
Гл. спец.		Урановский		
Н. контр.		Фрайкин		
Утв.		Сливак		

А1А420.042

Кольцо

Лит.	Масса	Масштаб
И	См. табл.	—
Лист	Листов 1	

Круг 6 ГОСТ 2590-88 / Ст.3 ГОСТ 535-88

САНТЕХНИИПРОЕКТ

Формат: А4

Инв. № подл. | Подп. и дата | Взам. инв. № | Инв. № дубл. | Подп. и дата

Серия 5.904-75'94 Выпуск 1-4

А1А420.061

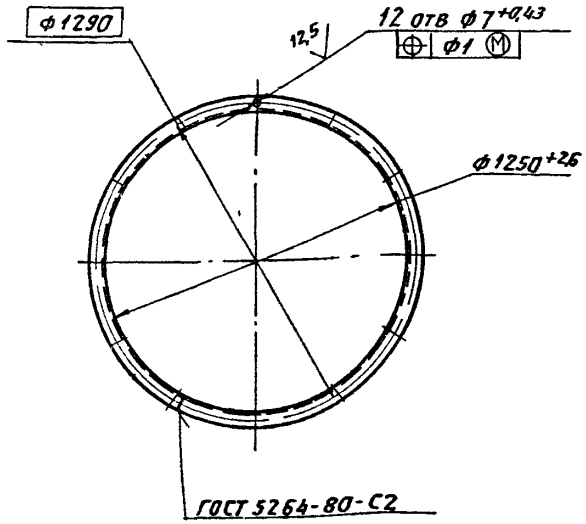

Изм	Лист	N докум	Подп	Дата	А1А420.061			
Разраб		Волобуева			Фланец	Лит	Масса	Масшт
Пров		Литвак				И	6,7	1:15
Нач гр		Литвак				Лист	Листов 1	
Гл спец		Рамовский			Уголок 35х35х3 ГОСТ 8509-86 / Ст 3 ГОСТ 535-88	САНТЕХНИИПРОЕКТ		
Н контр		Фрадкин						
Утв		Спивак						

Инв № подл. | Подп и дата | Взам инв № | Инв № дубл. | Подп и дата

Формат А4

Формат	Зона	Поз	Обозначение	Наименование	Кол	Примечание
				Документация		
А3			А1А420.050 СБ	Сборочный чертеж		
				Сборочные единицы		
А4		1	А1А420.060	Конфузор	1	
А4		2	А1А420.070	Сектор	1	
		3	-01	Сектор	1	
				Детали		
БЧ		4	А1А420.051	Ребро		
				Уголок 35х35х3 ГОСТ 8509-86 / Ст 3 ГОСТ 535-88		
				L = 1180-2,6	2	1,9 кг
БЧ		5	А1А420.052	Ребро		
				Уголок 35х35х3 ГОСТ 8509-86 / Ст 3 ГОСТ 535-88		
				L = 400-1,4	2	0,65 кг
БЧ		6	А1А420.053	Ребро		
				Уголок 35х35х3 ГОСТ 8509-86 / Ст 3 ГОСТ 535-88		
				L = 710-2,0	2	1,15 кг

Инв № подл. | Подп и дата | Взам инв № | Инв № дубл. | Подп и дата

Изм	Лист	N докум	Подп	Дата	А1А420 050			
Разраб		Волобуева			Панель торцевая	Лит	Лист	Листов
Пров		Литвак				И		1
Нач гр		Литвак				САНТЕХНИИПРОЕКТ		
Н контр		Фрадкин						
Утв		Спивак						

Ц00194-05 21 Формат А4

А1А420.050СБ

Серия 5.904-75.94 Выпуск 1-4

Инв.№подл. | Подп. и дата | Взам.инв.№ | Инв.№дубл. | Подп. и дата

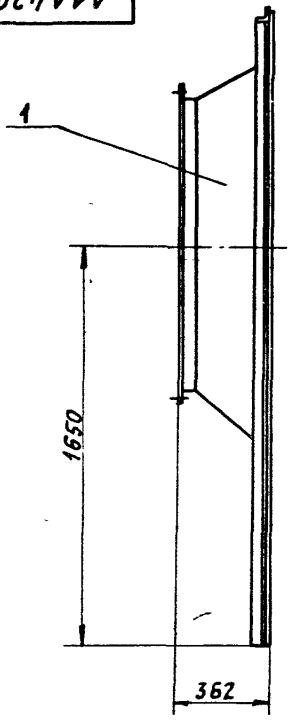

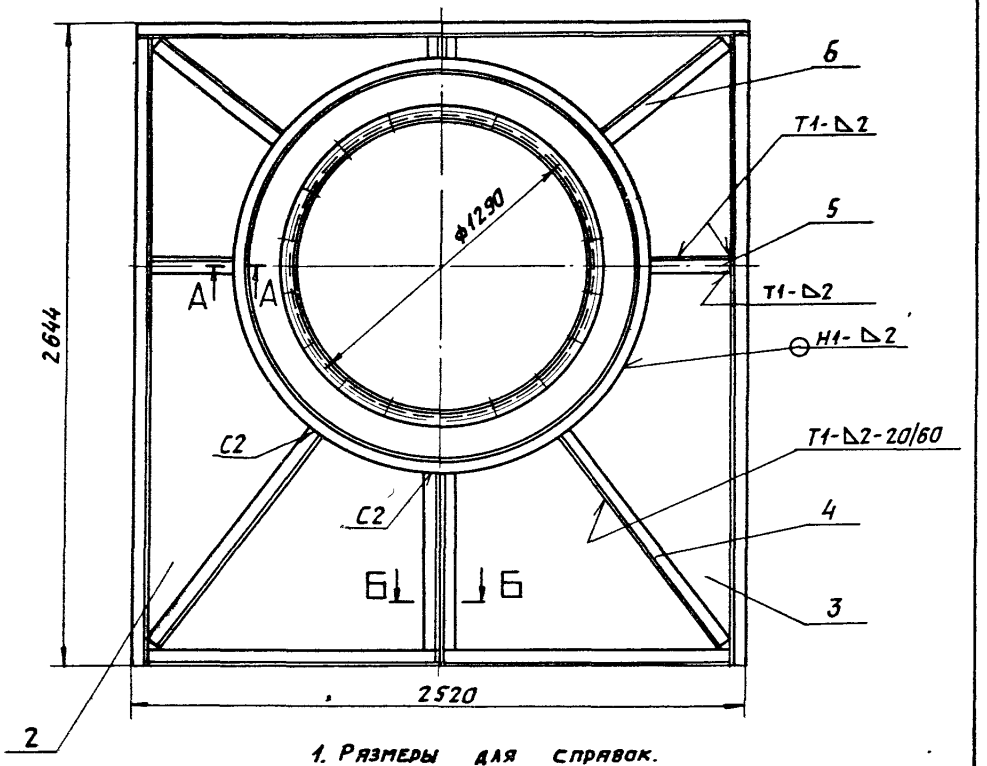

1. Размеры для справок.
2. Сварные швы по ГОСТ 5264-80.

А-А (1:2,5)

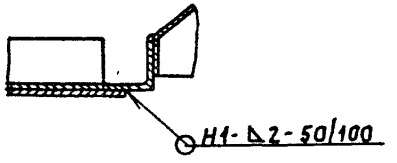

Б-Б (1:2,5)

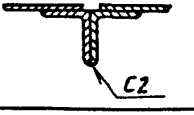

Изм.	Лист	N докум.	Подп.	Дата
Разраб.		Головуева		
Пров.		Антвак		
Нач. гр.		Антвак		
Гл. спец.		Ряшенкин		
Н. контр.		Фрадкин		
Утв.		Спивак		

А1А420.050СБ

Панель торцевая

Лит.	Масса	Масшт.
И	114,8	1:15
Лист	Листов 1	

САНТЕХНИИПРОЕКТ

А1А420.062

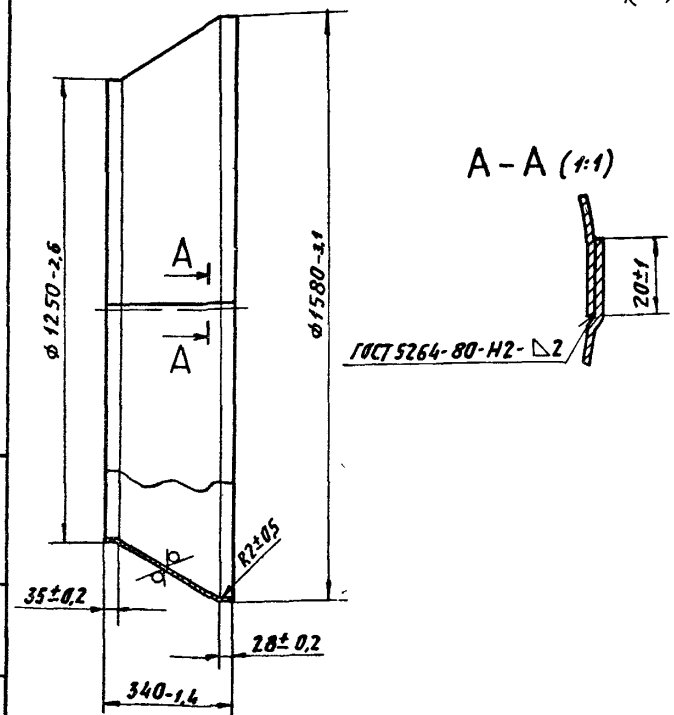

Изм	Лист	N докум	Подп	Дата
Разраб		Волобуева		
Пров		Литвак		
Нач гр		Литвак		
Гл спец		Грановский		
Н. контр		Фрядкин		
Утв		Сливак		

А1А420.062

Конус

Лит	Масса	Масшт
Н	18,0	1:10

Лист | Листов 1

Лист 1,6 ГОСТ 19903-74 / ОК 360В ГОСТ 15623-89

САНТЕХНИИПРОЕКТ

Формат А4

Серия 5.904-75.94 Выпуск 1-4

Инв N подл. | Подп. и дата | Взам инв N | Инв N дубл. | Подп и дата

А1А420.060

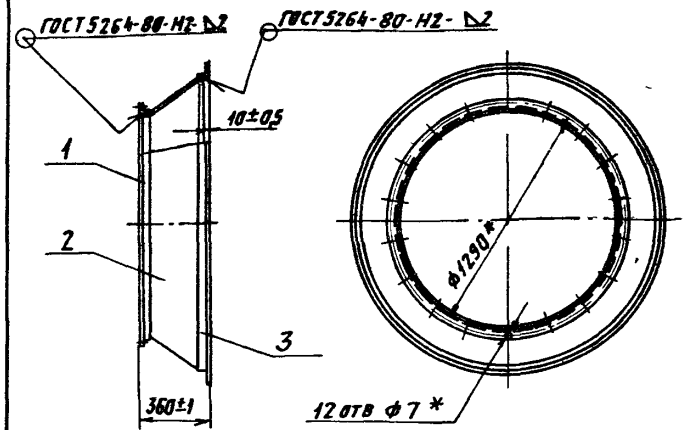

* Размеры для справок

Формат	Зона	Поз	Обозначение	Наименование		Примечание
				Детали		
А4		1	А1А420.061	Фланец	1	
А4		2	А1А420.062	Конус	1	
А4		3	А1А420.063	Фланец	1	

Изм	Лист	N докум	Подп	Дата
Разраб.		Волобуева		
Пров		Литвак		
Нач гр.		Литвак		
Гл спец		Грановский		
Н. контр		Фрядкин		
Утв		Сливак		

А1А420.060

Конфузор

Лит	Масса	Масшт.
Н	31,2	1:20

Лист | Листов 1

САНТЕХНИИПРОЕКТ

Ц00194-05 23

Формат А4

Инв N подл. | Подп. и дата | Взам инв N | Инв N дубл. | Подп и дата

Серия 5904-75-94 Выпуск 1-4

А1А420 063

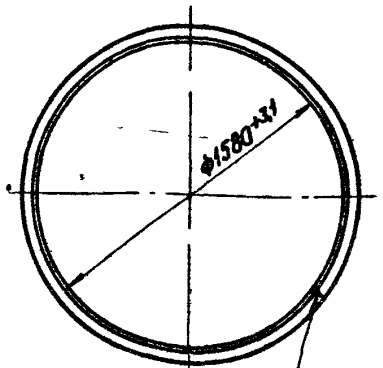

Изм.	Лист	N докум.	Подп.	Дата
Разраб.		Волобуева		
Пров.		Литвак		
Нач. гр.		Литвак		
Гл. спец.		Романовский		
Н. контр.		Фрядкин		
Утв.		Спивак		

А1А420 063

Фланец	Лит.	Масса	Масшт.
	И	8,1	1:20
	Лист	Листов 1	
Уголок 35х35х3 ГОСТ 8509-86 / Ст 3 ГОСТ 535-88	Сантехниипроект		

Формат А4

Серия 5904-75-94 Выпуск 1-4

А1А420 071

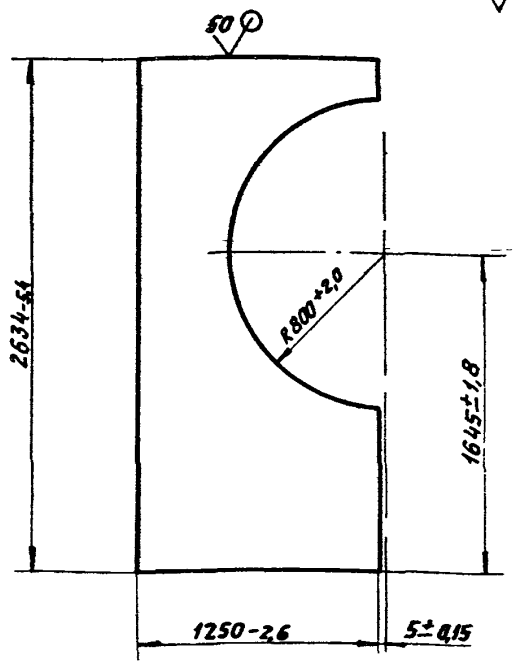

Изм.	Лист	N докум.	Подп.	Дата
Разраб.		Волобуева		
Пров.		Литвак		
Нач. гр.		Литвак		
Гл. спец.		Романовский		
Н. контр.		Фрядкин		
Утв.		Спивак		

А1А420 071

Стенка	Лит.	Масса	Масшт.
	И	28,5	1:20
	Лист	Листов 1	
Лист 1,6 ГОСТ 19903-74 / ОК360В ГОСТ 16523-89	Сантехниипроект		

Формат А4

Серия 5 904-75,94 Выпуск 1-4

Формат	Зона	Поз	Обозначение	Наименование	Кол.	Примечание
				Документация		
А3			А1А420 070 СБ	Сборочный чертеж		
				Детали		
А4		1	А1А420 071	Стенка	1	
БЧ		2	А1А420 072	Стяжка		
				Уголок 35х35х3 ГОСТ 8509-86		
				Ст3 ГОСТ 535-88		
				L=1260-3,1	1	2,0 кг
БЧ		3	А1А420 073	Стойка		
				Уголок 35х35х3 ГОСТ 8509-86		
				Ст3 ГОСТ 535-88		
				L=2609-5,4	1	4,2 кг
БЧ		4	А1А420 073	Ребро		
				Уголок 35х35х3 ГОСТ 8509-86		
				Ст3 ГОСТ 535-88		
				L=100-0,87	1	0,16 кг
БЧ		5	А1А420 074	Стяжка		
				Уголок 35х35х3 ГОСТ 8509-86		
				Ст3 ГОСТ 535-88		
				L=1227-2,6	1	1,96 кг

Изм	Лист	N докум	Подп	Дата
Разраб	Волобуева			
Пров	Литвак			
Нач гр	Литвак			
Н. контр	Фрадкин			
Утв.	Спивак			

А1А420 070

Сектор

Лит	Лист	Листов
Н	1	2

САНТЕХНИИПРОЕКТ

Инв N подл. | Подп и дата | Взам инв N | Инв N дубл | Подп и дата

Формат А4

Формат	Зона	Поз	Обозначение	Наименование	Кол	Примечание
			Переменные данные	для исполнении		
				А1А420 070		
				Детали		
А4		6	А1А420 075	Ребро	1	
				А1А420 070-01		
				Детали		
А4		6	А1А420 075-01	Ребро	1	

Изм	Лист	N докум	Подп	Дата

А1А420 070

Лист 2

Ц00194-05 25

Формат А4

А1А420 070СБ

Рис. 1

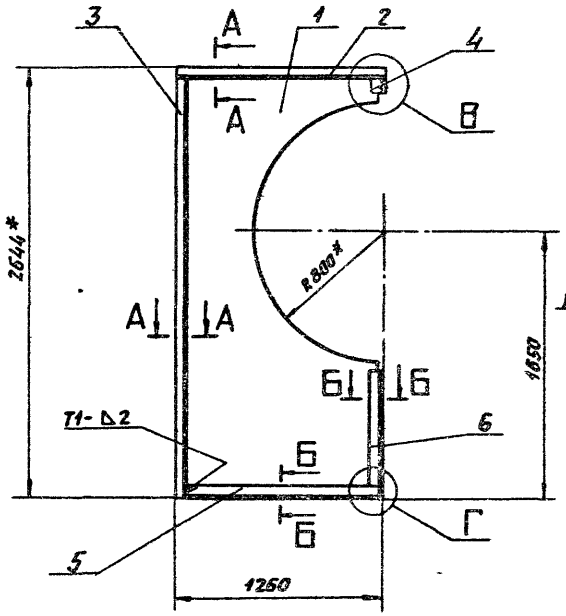

А - А (1 2,5)

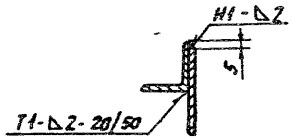

Б - Б (1 2,5)

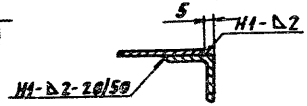

Рис. 2

Остальное - см рис 1

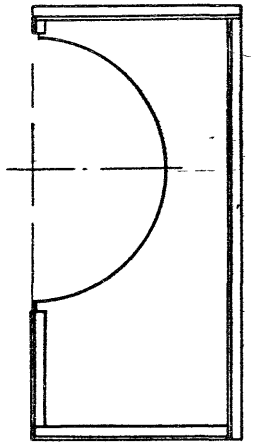

Обозначение	Рис.
А1А420 070	1
— 01	2

1. * Размеры для справок
2. Неуказанные предельные отклонения размеров · $h14, \pm \frac{t_2}{2}$
3. Сварные швы по ГОСТ 5264-80

В (1 4)

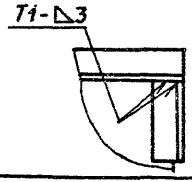

Г (1·4)

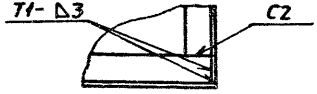

Изм.	Лист	N докум	Подп	Дата
Разраб		Волобуева		
Пров		Литвяк		
Нач гр		Литвяк		
Гл спец		Гранкинский		
Н. контр		Фрядкин		
Утв		Спивак		

А1А420. 070 СБ

Сектор

Лит	Масса	Масшт
И	38,1	1 20

Лист | Листов 1

Сантехниипроект

Инв. № подл | Подп. и дата | Взам. инв. № | Инв. № дубл. | Подп. и дата

Серия 5904-7594 Выпуск 1-4

Серия 5 904-75 94 Выпуск 1-4

А1А420 075

50 (√)

А1А 420 075 – изображено

А1А420 075-01 – зеркальное отражение

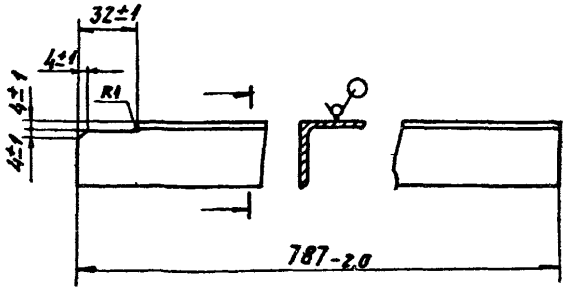

Изм	Лист	N докум	Подп.	Дата
Разраб		Волобуева		
Пров		Литвак		
Нач. гр		Литвак		
Гл спец		Грановский		
Н контр		Фрадкин		
Утв		Спивак		

А1А 420 075

Ребро

Лит	Масса	Масшт
И	126	12

Лист | Листов 1

Уголок 35х35х3 ГОСТ 8509-86 / Ст3 ГОСТ 535-88

САНТЕХНИИПРОЕКТ

Формат А4

Формат	Зона	Поз	Обозначение	Наименование	Кол	Примечание
				Документация		
*)			А1А420 080 СБ	Сборочный чертеж		*) А4, А3
				Сборочные единицы		
А4		1	А1А420 090	Сектор	2	
				Детали		
А4		2	А1А420 081	Стяжка	4	
А4		3	А1А420 082	Профиль	1	
А4		4	А1А420 083	Крышка	1	
Б4		5	А1А420 084	Стойка		
				Уголок 35х35х3 ГОСТ 8509-86 / Ст3 ГОСТ 535-88		
				L=2644-5,4	2	4 25 кг
Б4		6	А1А420 085	Стяжка		
				Уголок 35х35х3 ГОСТ 8509-86 / Ст3 ГОСТ 535 88		
				L=2450-4 4	2	3 9 кг

Изм	Лист	N докум	Подп	Дата
Разраб		Волобуева		
Пров		Литвак		
Нач. гр		Литвак		
Н контр		Фрадкин		
Утв		Спивак		

А1А420 080

Панель торцевая

Лит	Лист	Листов
И		1

САНТЕХНИИПРОЕКТ

Ц00194-05 27 Формат А4

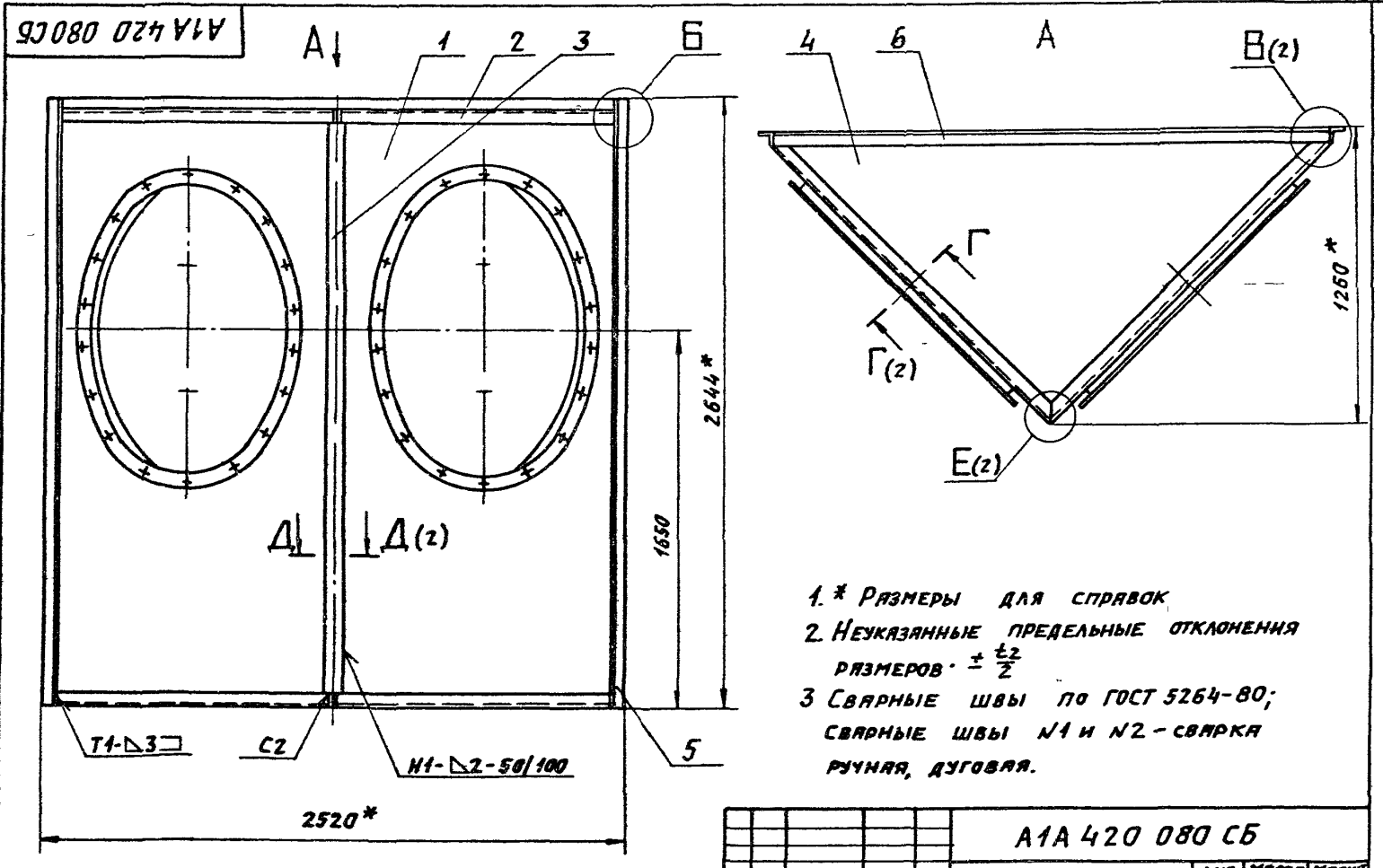

1. * Размеры для справок
2. Неуказанные предельные отклонения размеров $\pm \frac{t_2}{2}$
3. Сварные швы по ГОСТ 5264-80; сварные швы N1 и N2 - сварка ручная, дуговая.

Изм	Лист	N докум	Подп	Дата	А1А 420 080 СБ			
Разраб		Волобуева			Панель торцевая	Лит	Масса	Масшт
Пров		Литвак				Н	166,0	1:10
Нач гр		Литвак				Лист 1	Листов 2	
Гл спец		Ярановский				Сантехниипроект		
Н контр		Фрадкин						
Утв		Спивак						

Ц00194-05 28 формат А3

Серия 5 904-7594 Выпуск 1-4

Инв N подл | Подп и дата | Взам инв N | Инв N дубл | Подп и дата

Серия 5 904-7594 Выпуск 1-4

А1А420 080 СБ

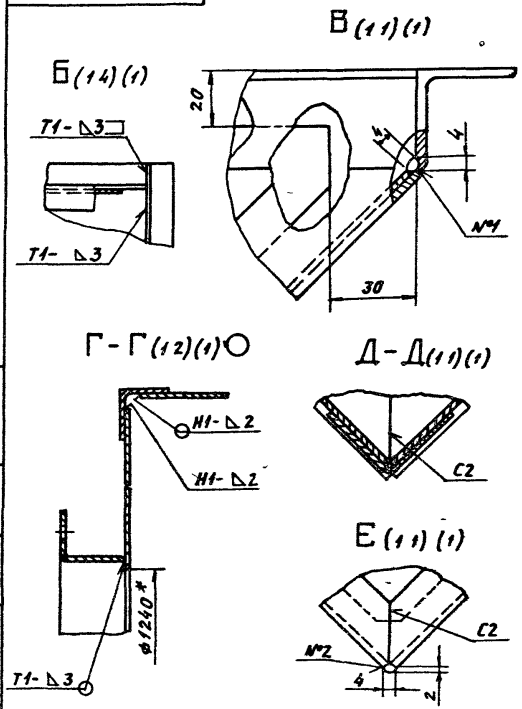

Изм	Лист	N докум.	Подп	Дата
Разраб		Волобуева		
Пров		Литвак		
Нач. гр		Литвак		
Гл спец		Ряновский		
Н контр		Фрадкин		
Утв.		Спивак		

А1А420 080 СБ

Лист 2

Формат А4

А1А420 081

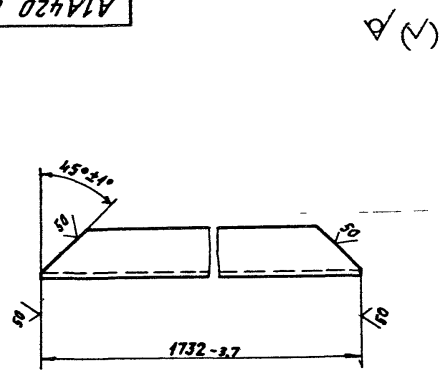

Изм	Лист	N докум.	Подп	Дата
Разраб		Волобуева		
Пров		Литвак		
Нач. гр		Литвак		
Гл спец		Ряновский		
Н контр		Фрадкин		
Утв.		Спивак		

А1А420 081

Стяжка

Лит	Масса	Масшт
Н	2,8	12

Лист | Листов 1

Уголок 35х35х3 ГОСТ 8509-86
Ст3 ГОСТ 535 88

САНТЕХНИИПРОЕКТ

Ц00194-05 29

Формат А4

Серия 5904-7594 Выпуск 1-4

А1А420 082

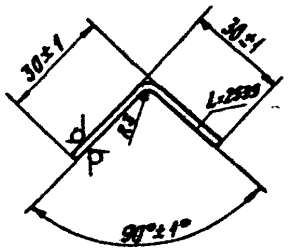

Изм	Лист	N докум	Подп.	Дата	А1А420 082			
Разраб		Волобуева			Профиль	Лит	Масса	Масшт
Пров		Литвак				Н	39	11
Нач гр		Литвак				Лист	Листов 1	
Гл спец		Грановский			Лист 3 ГОСТ 19903 74 / ОК360В ГОСТ 16523 89	САНТЕХНИИПРОЕКТ		
Н контр		Фрадкин						
Утв.		Спивак						

Инв N подл. | Подп. и дата | Взам. инв N | Инв N дубл. | Подп. и дата

Формат А4

А1А420 083

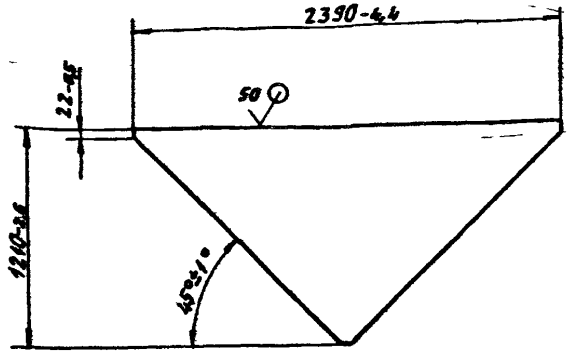

Изм	Лист	N докум	Подп.	Дата	А1А420 083			
Разраб		Волобуева			Крышка	Лит	Масса	Масшт
Пров		Литвак				Н	226	120
Нач гр		Литвак				Лист	Листов 1	
Гл спец		Грановский			Лист 2 ГОСТ 19903-74 / ОК360В ГОСТ 16523 89	САНТЕХНИИПРОЕКТ		
Н контр		Фрадкин						
Утв.		Спивак						

Инв N подл. | Подп. и дата | Взам. инв N | Инв N дубл. | Подп. и дата

Ц00194-05 30

Формат А4

Серия 5.904-75.94 Выпуск 1-4

А1А420 090

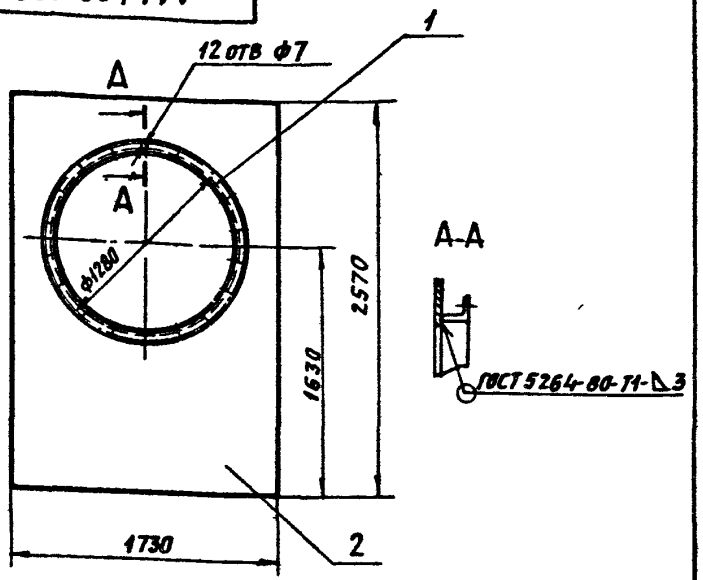

Размеры для справок

Формат	Зона	Поз	Обозначение	Наименование	Кол	Примечание
				Детали		
А4		1	А1А420 061	Фланец	1	
А4		2	А1А420 091	Стенка	1	

Изм	Лист	N докум	Подп	Дата	А1А420 090	Лит	Масса	Масшт
Разраб		Вольбуева			Сектор		56,0	1:20
Пров.		Литвак				Лист	Листов 1	
Нач гр		Литвак				САНТЕХНИИПРОЕКТ		
Гл спец		Грановский						
Н контр		Фрадкин						
Утв		Спивак						

Формат А4

А1А420.091

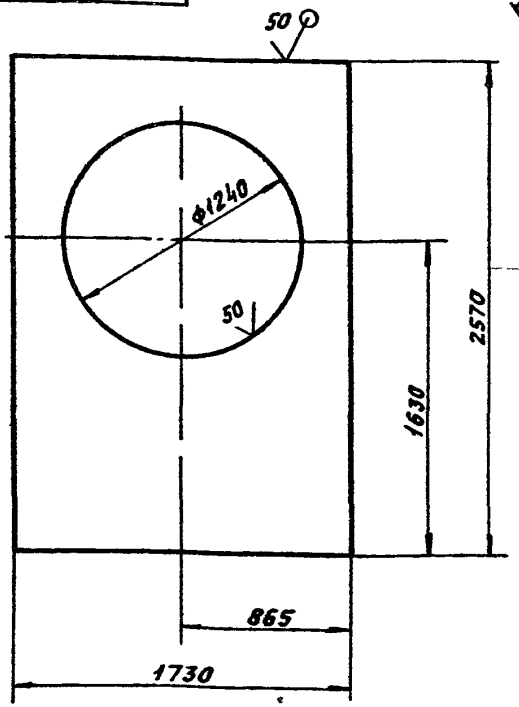

Неуказанные предельные отклонения размеров: $H14$, $h14$, $\pm \frac{t_2}{2}$

Изм	Лист	N докум	Подп	Дата	А1А420.091	Лит	Масса	Масшт
Разраб		Вольбуева			Стенка		50,9	1:20
Пров		Литвак				Лист	Листов 3	
Нач гр		Литвак				САНТЕХНИИПРОЕКТ		
Гл спец		Грановский						
Н контр		Фрадкин						
Утв		Спивак						

Лист 2 ГОСТ 19903-74 ОК 3608 ГОСТ 16523-89

Инв. № подл. | Подп. и дата | Взам. инв. № | Инв. № дубл. | Подп. и дата

Ц00194-05 (31) Формат А4

МПО «Информреклама» Зак. 326 Тир 100

gost.e-ecolog.ru