ТИПОВЫЕ КОНСТРУКЦИИ, ИЗДЕЛИЯ И УЗЛЫ ЗДАНИЙ И СООРУЖЕНИЙ

СЕРИЯ 5.904-75.94

КАМЕРЫ ПРИТОЧНЫЕ ВЕНТИЛЯЦИОННЫЕ ПРОИЗВОДИТЕЛЬНОСТЬЮ от 10 до 125 тыс.м/ч

ВЫПУСК 1-3

СОЕДИНИТЕЛЬНАЯ СЕКЦИЯ ДЛЯ ПРИТОЧНОЙ КАМЕРЫ 2ПК 31,5

РАБОЧИЕ ЧЕРТЕЖИ

Ц 06194-84

gost.e-ecolog.ru

ТИПОВЫЕ КОНСТРУКЦИИ, ИЗДЕЛИЯ И УЗЛЫ ЗДАНИЙ И СООРУЖЕНИЙ

СЕРИЯ 5.904-75.94

КАМЕРЫ ПРИТОЧНЫЕ ВЕНТИЛЯЦИОННЫЕ ПРОИЗВОДИТЕЛЬНОСТЬЮ

от 10 до 125 тыс. м³/ч

ВЫПУСК 1-3

СОЕДИНИТЕЛЬНАЯ СЕКЦИЯ ДЛЯ ПРИТОЧНОЙ КАМЕРЫ 2ПК 31,5.

РАБОЧИЕ ЧЕРТЕЖИ

РАЗРАБОТАНЫ

ГПКНИИ САНТЕХНИИПРОЕКТ

ГЛАВНЫЙ ИНЖЕНЕР ИНСТИТУТА Л.А. СТЕПАНОВ

ГЛАВНЫЙ ИНЖЕНЕР ПРОЕКТА В.А. ЛИВАК

УТВЕРЖДЕНЫ

ГЛАВПРОЕКТОМ ГОССТРОЯ РОССИИ, ПИСЬМО ОТ 25.02.94г. №9-3-2/34 И ВВЕДЕНЫ В ДЕЙСТВИЕ ГПКНИИ САНТЕХНИИПРОЕКТ С 30.06.94г. ПРИКАЗ ОТ 01.03. 1994г. №7

Обозначение	Наименование	Стр
А1А419.000-ТО	Секция соединительная для приточной камеры 2ПК31,5. Техническое описание	3
А1А419.000	Секция соединительная для приточной камеры 2ПК31,5	
А1А419 000 СБ	Секция соединительная для приточной камеры 2ПК31,5	5
А1А419 010	Панель передняя	7
А1А419.010 СБ	Панель передняя	8
А1А419.003	Плита	9
А1А419.004	Прокладка	
А1А419.005	Бобышка	10
А1А419 006	Прокладка	
А1А419.007	Пробка	11
А1А419.008	Планка	
А1А419 009	Стойка	12
А1А419.011	Лист	
А1А419.012	Профиль	13
А1А419 013	Стяжка	
А1А419 020	Панель задняя	14
А1А419.020 СБ	Панель задняя	
А1А419.021	Лист	15
А1А419.031	Стяжка	
А1А419.030	Панель верхняя	16
А1А419.030 СБ	Панель верхняя	
А1А419.040	Решетка ограждающая	17
А1А419.040 СБ	Решетка ограждающая	
А1А419 041	Фланец	18
А1А419.042	Кольцо	
А1А419.061	Профиль	19
А1А419.050	Панель торцевая	
А1А419.050 СБ	Панель торцевая	20
А1А419 051	Конус	21
А1А419.052	Фланец	
А1А419 066	Лист	22
А1А419 060	Панель торцевая	
А1А419.060 СБ	Панель торцевая	23
А1А419 063	Лист	24
А1А419 065	Поперечина	

Изм.	Лист	№ докум.	Подп.	Дата
Разраб.		Фомичева		
Провер.		Литвак		
Нач. гр.		Литвак		
Н. контр.		Фрайкин		
Утв.		Спивак		

А1А419.000

Содержание

Лит	Лист	Листов
И		1

САНТЕХНИИПРОЕКТ

Инв. № подл. | Подп. и дата | Взам. инв. № | Инв. № дубл. | Подп. и дата

Серия 5.904-7.94 Выпуск 1-3

В настоящем выпуске приведены чертежи соединительной секции для приточной вентиляционной камеры 2ПК31,5 Соединительная секция выполнена в комплекте с вентилятором При этом разработаны варианты соединительной секции с основным и резервным вентиляторами В соединительной секции применен вентилятор типа В Ц4-75-10

Выбор той или иной комплектации вентилятора электродвигателем производится в соответствии с выпуском 0 настоящей серии и действующими материалами для подбора вентиляторов Резервный и основной вентиляторы приняты одинакового типоразмера Один из них выполняется правого, а другой-левого вращения

При установке резервного вентилятора следует принимать меры, исключающие перетекание воздуха через неработающий вентилятор

В соединительной секции применена герметическая дверь, выполняемая по типовой серии 5.904-4

Присоединение вентиляторов к соединительной секции осуществляется через гибкие вставки, выполняемые по типовой серии 5.904-38

Инв.№ подл. | Подп. и дата | Взам.инв.№ | Инв.№ дубл. | Подп. и дата

Изм.	Лист	N докум.	Подп.	Дата
Разраб.		Антвак		
Пров.		Урановский		
Нач.гр.		Антвак		
Н.контр.		Фрядкин		
Утв.		Спивак		

А1А419 000-ТО

Секция соединительная для приточной камеры 2ПК31,5 Техническое описание

Лит.	Лист	Листов
		1

САНТЕХНИИПРОЕКТ

Формат А4

Формат	Зона	Поз.	Обозначение	Наименование	Кол.	Примечание
				Документация		
А3			А1А419 000СБ	Сборочный чертеж		
А4			А1А419 000-ТО	Техническое описание		
				Сборочные единицы		
А4		1	А1А419 010	Панель передняя	1	
А4		2	А1А419 020	Панель задняя	1	
А4		3	А1А419 030	Панель верхняя	1	
А4		4		Дверь неутепленная		
				Пс 0,4 х 0,9		Типовые
				Серия 5.904-4	1	констр
				Прочие изделия		
		5		Вентилятор В Ц4-75-10 правого вращения		
				ТУ 22-3.12/28-01-87	1	
			Переменные данные для исполнений			
				А1А419 000		
				Сборочные единицы		
А4		6	А1А419 040	Решетка ограждающая	1	

Инв.№ подл. | Подп. и дата | Взам.инв.№ | Инв.№ дубл. | Подп. и дата

Изм.	Лист	N докум.	Подп.	Дата
Разраб.		Валабуева		
Пров.		Антвак		
Нач.гр.		Антвак		
Н.контр.		Фрядкин		
Утв.		Спивак		

А1А419 000

Секция соединительная для приточной камеры 2ПК31,5

Лит.	Лист	Листов
	1	3

САНТЕХНИИПРОЕКТ

 Формат А4

Формат	Зона	Поз.	Обозначение	Наименование	Кол.	Примечание
А4		7	А1А419.050	Панель торцевая		
А4		8		Вставка типа В		
				В.00.00-15		Типовые
				Серия 5.904-38	1	констр.
А4		9		Вставка типа Н		
				Н.00.00-19		Типовые
				Серия 5.904-38		констр.
				Стандартные изделия		
				Болты ГОСТ 7798-70		
		10		М6-6g х 20.36	20	
		11		М6 6g х 30.36	12	
		12		Гайка М6-6Н.4		
				ГОСТ 5915-70	32	
				А1А419.000-01		
				Сборочные единицы		
А4		6	А1А419.040	Решетка ограждающая	2	
А4		7	А1А419.060	Панель торцевая	1	
А4		8		Вставка типа В		
				В.00.00-15		Типовые
				Серия 5.904-38	2	констр.
А4		9		Вставка типа Н		
				Н.00.00-19		Типовые
				Серия 5.904-38	2	констр.

Инв.№подл. | Подп. и дата | Взам.инв.№ | Инв.№дубл. | Подп. и дата

Изм. Лист N докум. Подп. Дата

А1А419.000 Лист 2

Формат: А4

Формат	Зона	Поз.	Обозначение	Наименование	Кол.	Примечание
				Стандартные изделия		
				Болты ГОСТ 7798-70		
		10		М6-6g х 20.36	40	
		11		М6-6g х 30.36	24	
				Гайка М6-6Н.4		
		12		ГОСТ 5915-70	64	
				Прочие изделия		
		14		Вентилятор		
				В.Ц4-75-10		
				левого вращения		
				ТУ 22-312/128-01-87	1	

Инв.№подл. | Подп. и дата | Взам.инв.№ | Инв.№дубл. | Подп. и дата

Изм. Лист N докум. Подп. Дата

А1А419.000 Лист 3

Формат: А4

А1А419.000 СБ

Серия 5.904-75.94 Выпуск 1-3

Рис. 1

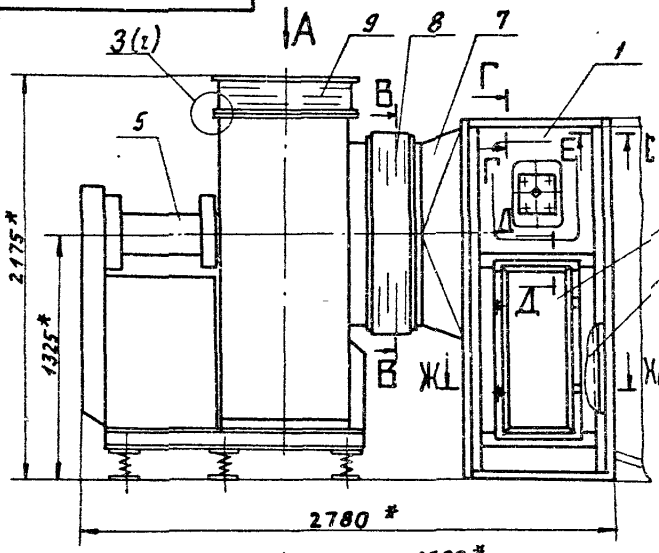

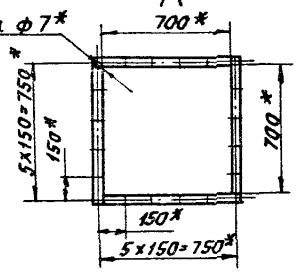

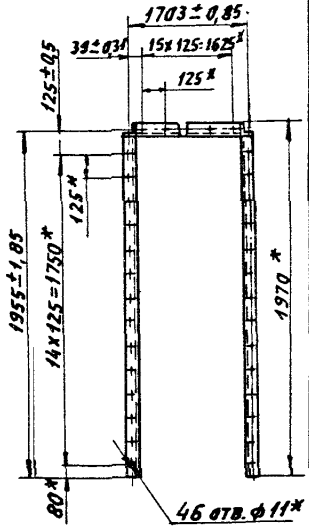

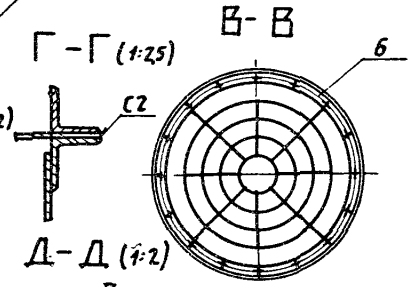

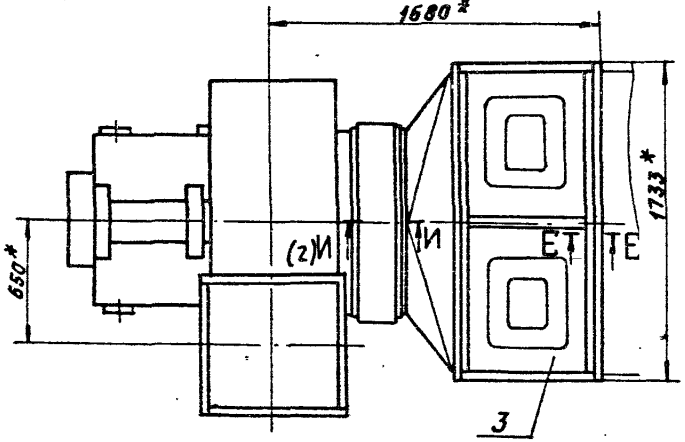

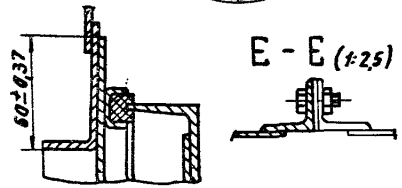

Обозначение	Рис.	Масса кг
А1А 419. 000	1	887,0
- 01	2	1665,0

1. * Размеры для справок.
2. Сварные швы по ГОСТ 5264-69

Изм.	Лист	№ докум.	Подп.	Дата
Разраб.		Волобуева		
Пров.		Литвак		
Нач. гр.		Литвак		
Гл. спец.		Грановский		
Н. контр.		Фрадкин		
Утв.		Спивак		

А1А 419. 000 СБ

Секция соединительная для приточной камеры 2ПК 31,5

Лит.	Масса	Масшт.
И	см. табл.	1:20
Лист 1	Листов 2	

СантехНИИпроект

Инв. № подл. | Подп. и дата | Взам. инв. № | Инв. № дубл. | Подп. и дата

А1А 419 000 СБ

Ж – Ж (1:2) (1)

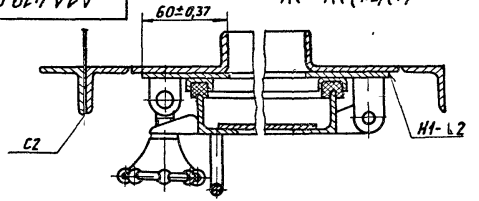

З (1:2) (1)

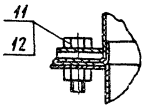

И – И (1:2) (1)

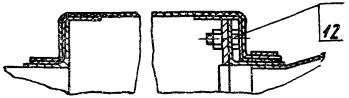

Рис. 2

Остальное – см. рис 1

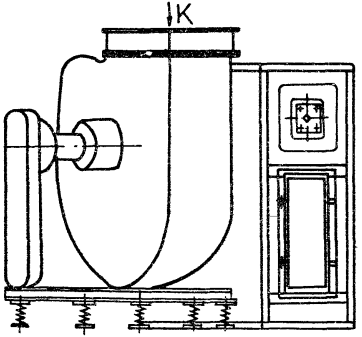

К

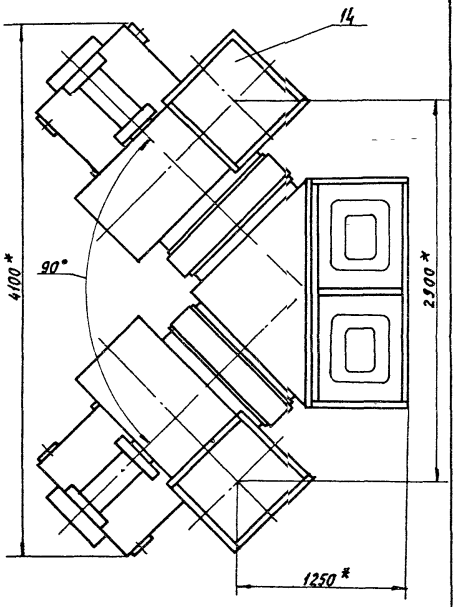

Серия 5.904-75.94 Выпуск 1-3

Инв.№подл. | Подп. и дата | Взам.инв.№ | Инв.№дубл. | Подп. и дата

Изм.	Лист	№ докум.	Подп.	Дата

А1А 419. 000 СБ

Лист 2

4.00(94)-04 7 Формат: А3

Серия 5.904-75.94 Выпуск 1-3

Формат	Зона	Поз.	Обозначение	Наименование	Кол.	Примечание
				Документация		
А3			А1А419.010 СБ	Сборочный чертеж		
				Детали		
А4		1	А1А419.003	Плита	1	
А4		2	А1А419.004	Прокладка	1	
А4		3	А1А419.005	Бобышка	1	
А4		4	А1А419.006	Прокладка	1	
А4		5	А1А419.007	Пробка	1	
А4		6	А1А419.008	Планка	2	
А4		7	А1А419.009	Стойка	1	
А4		8	А1А419.011	Лист	1	
А4		9	А1А419.012	Профиль	2	
		10	-01	Профиль	2	
А4		11	А1А419.013	Стяжка	2	
Б4		12	А1А419.014	Лист		
				Лист 0,8 ГОСТ 19903-74 ОК 3608 ГОСТ 16523-89		
				190-1,15 х 695-2,0	1	0,83 кг
Б4		13	А1А419.015	Стойка		
				Уголок 35х35х3 ГОСТ 8509-86 Ст3 ГОСТ 535-88		
				L = 1935-3,7	1	3,2 кг

Инв.№ подл. | Подп. и дата | Взам.инв.№ | Инв.№ дубл. | Подп. и дата

Изм.	Лист	N докум.	Подп.	Дата
Разраб.	Волобуева			
Пров.	Литвак			
Нач.гр.	Литвак			
Н.контр.	Фрадкин			
Утв.	Спивак			

А1А419.010

Панель передняя

Лит.	Лист	Листов
А1	1	2

САНТЕХНИИПРОЕКТ

Формат А4

Формат	Зона	Поз.	Обозначение	Наименование	Кол.	Примечание
				Стандартные изделия		
		14		Болт 1М10-6gх20.36 ГОСТ 7798-70	4	
		15		Гайка М10-6Н.4 ГОСТ 5915-70	4	

Инв.№ подл. | Подп. и дата | Взам.инв.№ | Инв.№ дубл. | Подп. и дата

Изм.	Лист	N докум.	Подп.	Дата

А1А419.010

Лист 2

А1А419.010СБ

Серия 5.904-75'94 Выпуск 1-3

Инв.№ подл. | Подп. и дата | Взам. инв.№ | Инв.№ дубл. | Подп. и дата

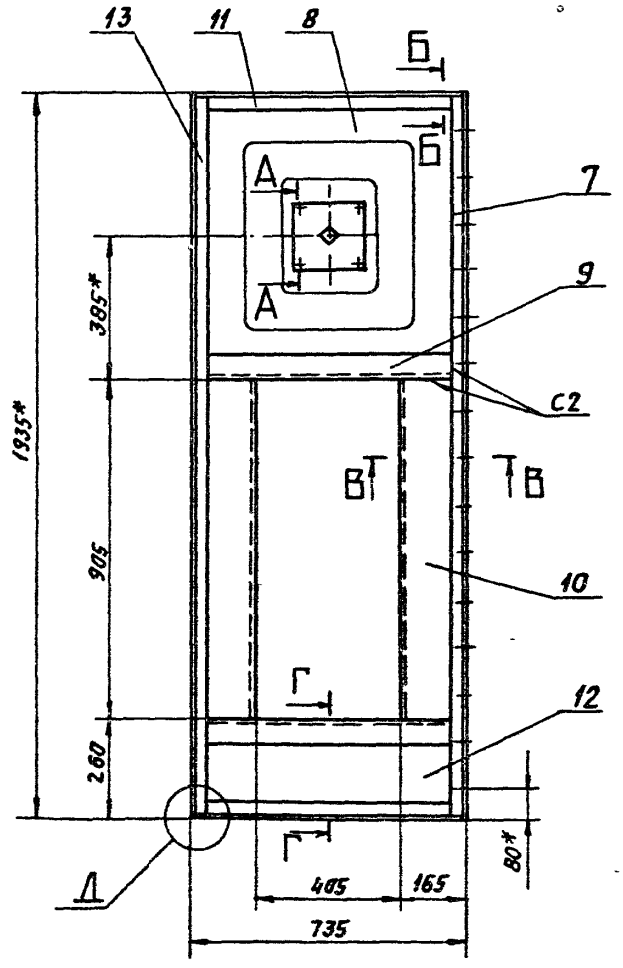

А - А (1:2)

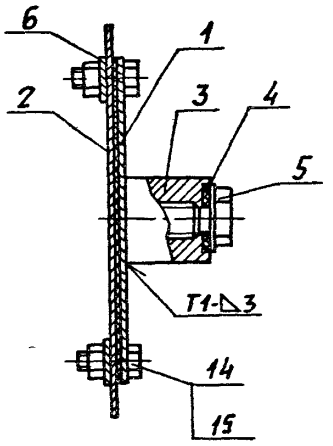

В - В (1:4)

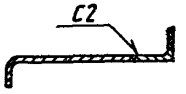

Г - Г (1:4)

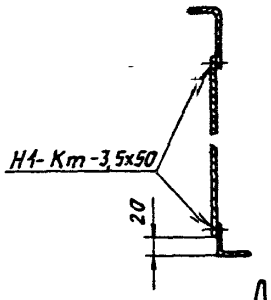

Б - Б (1:4)

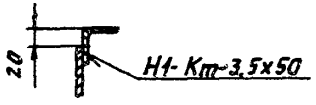

Д (1:4)

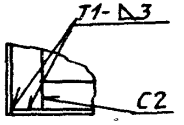

1.* Размеры для справок.

2. Неуказанные предельные отклонения размеров: $H14$; $h14$, $\pm \frac{t_2}{2}$.

3. Сварные швы Т1 и С2 по ГОСТ 52 64-80; швов Н1-Кт по ГОСТ 15878-79.

Изм.	Лист	№ докум.	Подп.	Дата	А1А 419. 010 СБ			
Разраб.		Волобуева			Панель передняя.	Лит	Масса	Масштаб
Пров.		Литвак				Н	24,2	1:10
Нач. гр.		Литвак				Лист	Листов 1	
Гл. спец.		Гриновский						
Н. контр.		Фрадкин					Сантехниипроект	
ГИП		Сливак						

Ц00/91-04 9 Формат А3

Серия 5.904-75.94 Выпуск 1-3

1А419 003

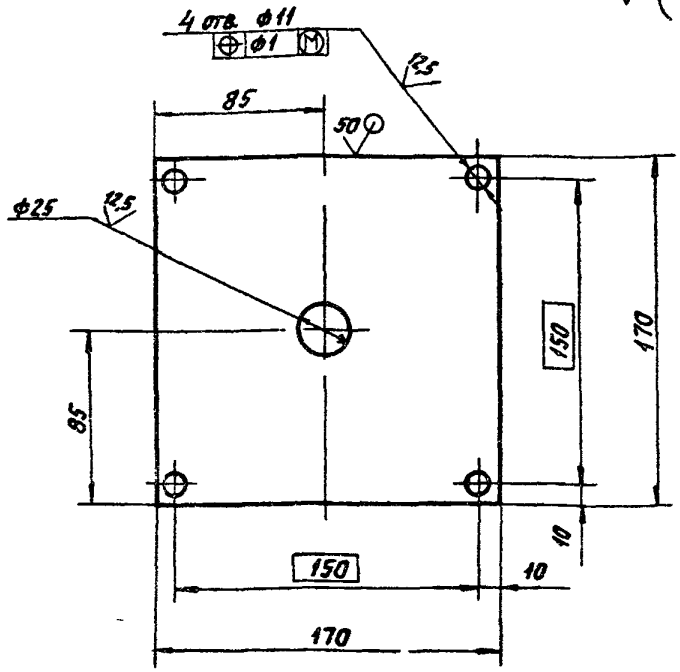

Неуказанные предельные отклонения размеров H14, h14, $\pm \frac{t2}{2}$

Изм.	Лист	N докум.	Подп.	Дата
Разраб.		Самобуева		
Пров.		Литвак		
Нач. гр.		Литвак		
Гл. спец.		Рянковский		
Н. контр.		Фрядкин		
Утв.		Спивак		

А1А419 003

Плита

Лит	Масса	Масшт.
И	0,4	1:2

Лист | Листов 1

Лист 4 ГОСТ 19903-74 / Ст3 ГОСТ 14637-89

САНТЕХНИИПРОЕКТ

Формат А4

1А419 004

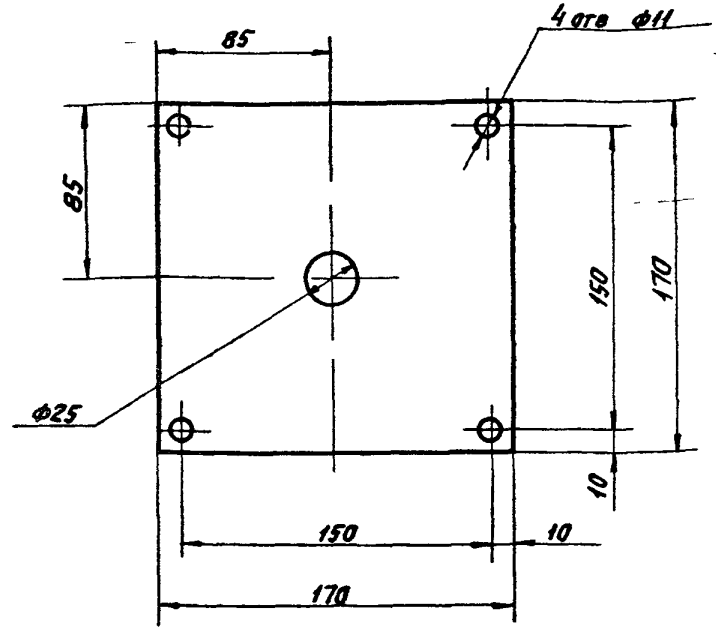

Неуказанные предельные отклонения размеров H14, h14, $\pm \frac{t2}{2}$

Изм.	Лист	N докум.	Подп.	Дата
Разраб.		Самобуева		
Пров.		Литвак		
Нач. гр.		Литвак		
Гл. спец.		Рянковский		
Н. контр.		Фрядкин		
Утв.		Спивак		

А1А419 004

Прокладка

Лит	Масса	Масшт.
И	0,08	1:2

Лист | Листов 1

Паронит ПОН-А,3 ГОСТ 481-80

САНТЕХНИИПРОЕКТ

400194-04 10

Формат А4

Серия 5 904-75 94 Выпуск 1-3

А1А419 005

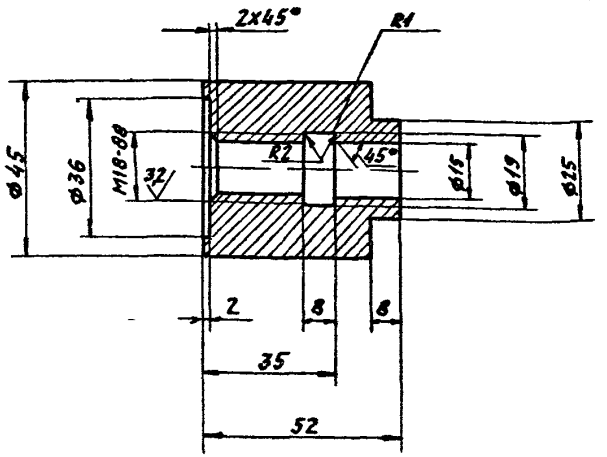

Неуказанные предельные отклонения размеров H14, h14, $\pm \frac{t_2}{2}$

Изм	Лист	N докум	Подп	Дата
Разраб		Волобуева		
Пров		Литвак		
Нач гр		Литвак		
Гл. спец		Грановский		
Н. контр		Фрадкин		
Утв		Спивак		

А1А419.005

Бобышка

Лит	Масса	Масшт
И	0,53	11

Лист | Листов 1

Сталь 3 ГОСТ380-88

Сантехниипроект

Формат А4

А1А419 006

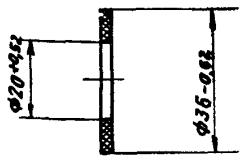

Изм	Лист	N докум	Подп	Дата
Разраб		Волобуева		
Пров		Литвак		
Нач гр.		Литвак		
Гл. спец		Грановский		
Н контр		Фрадкин		
Утв		Спивак		

А1А 419 006

Прокладка

Лит	Масса	Масшт
И	0,001	11

Лист | Листов 1

Пластина 2Н-Т-ТМКЩ-1М-3 ГОСТ 7338-90

Сантехниипроект

Ц00194-04 11

Формат А4

Инв N подл | Подп и дата | Взам инв N | Инв N дубл | Подп и дата

Серия 5904-75.94 Выпуск 1-3

А1А419 007

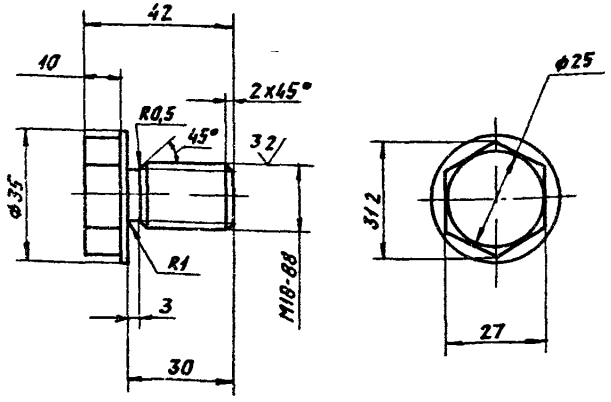

Неуказанные предельные отклонения размеров $h14, \pm \frac{t_2}{2}$

				А1А419 007		
Изм.	Лист	N докум.	Подп.	Дата		
Разраб.		Волобуева			Пробка	Лит. Масса Масшт.
Пров.		Литвак				И 0,1 1:1
Нач. гр.		Литвак				Лист Листов 1
Гл. спец.		Романовский			Ст 3 ГОСТ 380-88	СантехНИИпроект
Н. контр.		Фрадкин				
Утв.		Спивак				

Инв. № подл. | Подп. и дата | Взам. инв. № | Инв. № дубл. | Подп. и дата

Формат А4

А1А419 008

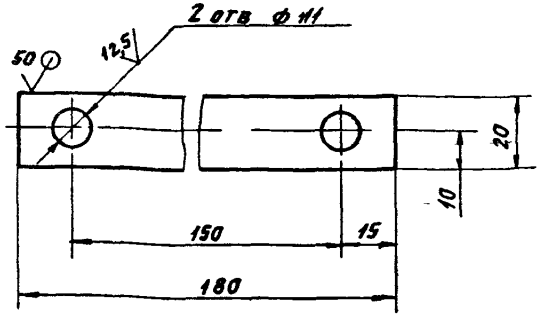

Неуказанные предельные отклонения размеров $H14, h14, \pm \frac{t_2}{2}$

				А1А419 008		
Изм.	Лист	N докум.	Подп.	Дата		
Разраб.		Волобуева			Планка	Лит. Масса Масшт.
Пров.		Литвак				И 0,08 1:1
Нач. гр.		Литвак				Лист Листов 1
Гл. спец.					Лист 3 ГОСТ 19903-74	СантехНИИпроект
Н. контр.		Фрадкин			ОК3608 ГОСТ 14623-89	
Утв.		Спивак				

Инв. № подл. | Подп. и дата | Взам. инв. № | Инв. № дубл. | Подп. и дата

Формат А4

Серия 5904-75 94 Выпуск 1-3

А1А419 009

А 1А419 009 - изображено

А1А419 009-01 - зеркальное отражение

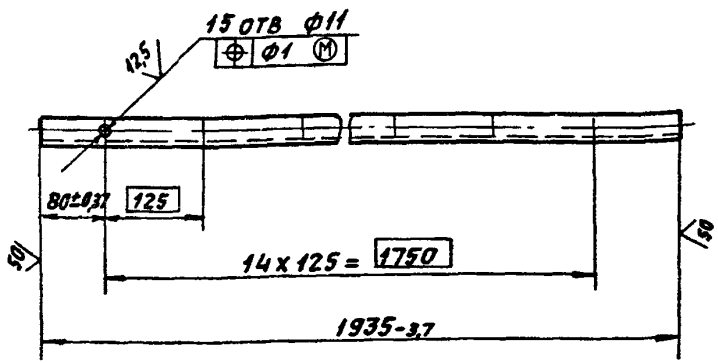

Изм	Лист	N докум	Подп	Дата
Разраб	Волобуева			
Пров	Литвак			
Нач гр	Литвак			
Гл спец	Грановский			
Н контр	Фрадкин			
Утв	Спивак			

А1А 419. 009

Стойка

Лит	Масса	Масшт
И	3,1	1:5

Лист | Листов 1

Уголок 35х35х3 ГОСТ 8509-86
Ст 3 ГОСТ 535-88

САНТЕХНИИПРОЕКТ

Формат А4

А1А419 011

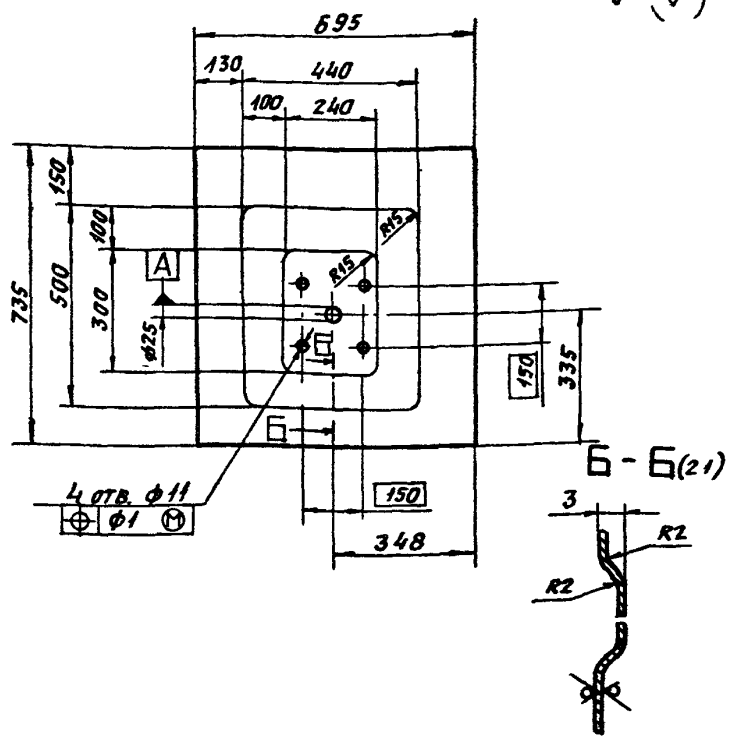

• Неуказанные предельные отклонения размеров: H14; h14; ± $\frac{IT2}{2}$

Изм	Лист	N докум	Подп	Дата
Разраб	Волобуева			
Пров	Литвак			
Нач гр	Литвак			
Гл спец	Грановский			
Н контр	Фрадкин			
Утв	Спивак			

А 1А 419. 011

Лист

Лит	Масса	Масшт
И	3,2	1:10

Лист | Листов 1

Лист 0,8 ГОСТ 1990.3-74
ОК360В ГОСТ 1652.3-89

САНТЕХНИИПРОЕКТ

Ц00194-041 13

Формат А4

Серия 5.904-75 94 Выпуск 1-3

А1А419 012

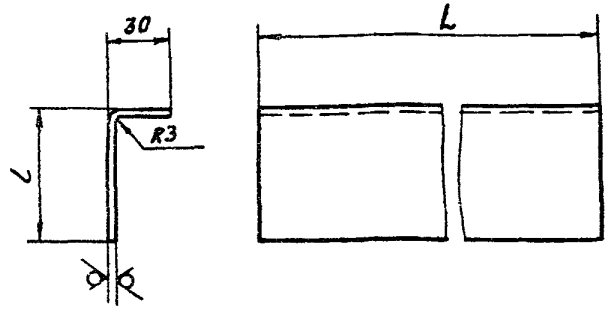

Обозначение	Размеры, мм		Масса, кг
	L	l	
А1А419. 012	665	65	1,5
-01	905	130	3,5

Неуказанные предельные отклонения размеров. h14

Изм	Лист	N докум	Подп	Дата
Разраб		Волобуева		
Пров		Литвак		
Нач гр		Литвак		
Гл спец		Грановский		
Н. контр		Фрадкин		
Утв		Спивак		

А1А 419. 012

Профиль

Лит	Масса	Масшт
И	СМ ТАБЛ	—

Лист | Листов 1

Лист 3 ГОСТ 19903-74 / ОК360 ГОСТ 16523-89

САНТЕХНИИПРОЕКТ

Формат. А4

А1А419.013

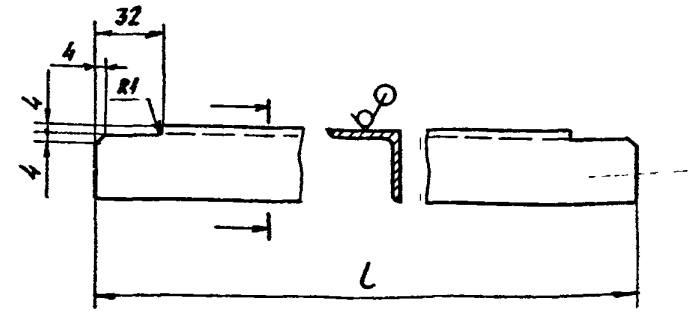

Обозначение	L, мм	Масса, кг
А1А 419 013	729	1,2
-01	709	1,1

Неуказанные предельные отклонения размеров: H14; h14.

Изм	Лист	N докум	Подп.	Дата
Разраб.		Волобуева		
Пров		Литвак		
Нач гр		Литвак		
Гл спец		Грановский		
Н. контр		Фрадкин		
Утв		Спивак		

А1А 419.013

Стяжка

Лит	Масса	Масшт
И	СМ ТАБЛ	—

Лист | Листов 1

Уголок 35х35х3 ГОСТ 8509-86 / Ст 3 ГОСТ 535-88

САНТЕХНИИПРОЕКТ

400194-014 14

Формат: А4

Серия 5.904-7.94 Выпуск 1-3

Формат	Зона	Поз	Обозначение	Наименование	Кол	Примечание
				Документация		
А4			А1А 419 020 СБ	Сборочный чертеж		
				Детали		
А4		1	А1А 419. 009-01	Стойка	1	
А4		2	А1А 419 013	Стяжка	3	
Б4		3	А1А 419. 015	Стойка		
				Уголок 35х35х3 ГОСТ 8509-86 Ст3 ГОСТ 535-88		
				L = 1935 - 3,7	1	3,2 кг
А4		4	А1А 419 021	Лист	2	

Инв.№ подл. | Подп. и дата | Взам. инв.№ | Инв.№ дубл. | Подп. и дата

Изм.	Лист	N докум.	Подп.	Дата
Разраб.		Волобуева		
Пров.		Литвак		
Нач. гр.		Литвак		
Н. контр.		Фрядкин		
Утв.		Спивак		

А1А 419. 020

Панель задняя

Лит.	Лист	Листов
И		1

САНТЕХНИИПРОЕКТ

Формат: А4

А1А419.020 СБ

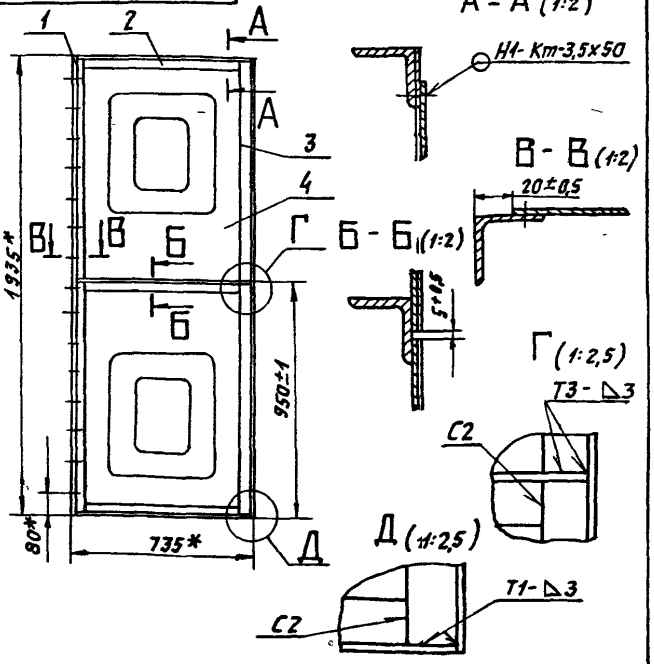

1. * Размеры для справок.
2. Сварные швы Т1, Т3, С2 по ГОСТ 5264-80, шов Н1-Кт по ГОСТ 15878-79*

Инв.№ подл. | Подп. и дата | Взам. инв.№ | Инв.№ дубл. | Подп. и дата

Изм.	Лист	N докум.	Подп.	Дата
Разраб.		Волобуева		
Пров.		Литвак		
Нач. гр.		Литвак		
Гл. спец.		Ярковский		
Н. контр.		Фрядкин		
Утв.		Спивак		

А1А 419. 020. СБ

Панель задняя

Лит.	Масса	Масштаб
И	18,1	1:15
Лист	Листов 1	

САНТЕХНИИПРОЕКТ

Формат: А4

Серия 5904-7594 Выпуск 1-3

А1А419 021

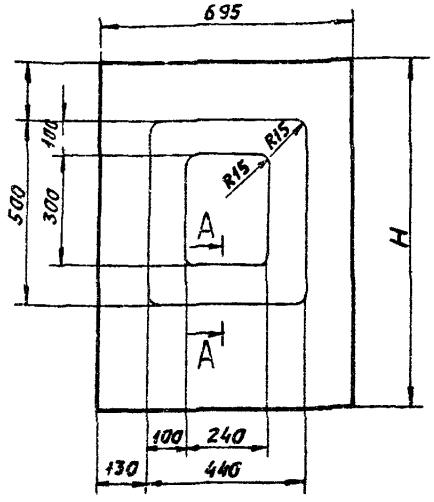

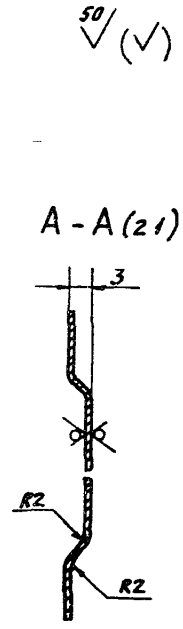

Обозначение	H, мм	Масса кг
А1А419 021	945	4,1
-01	844	3,7

Неуказанные предельные отклонения размеров $h14, \pm \frac{t2}{2}$

Изм	Лист	N докум	Подп	Дата
Разраб		Волобуева		
Пров		Литвак		
Нач гр		Литвак		
Гл спец		Грановский		
Н.контр		Фрадкин		
Утв		Спивак		

А1А419. 021

Лист

Лит	Масса	Масш
И	см табл	—

Лист | Листов 1

Лист 0,8 ГОСТ 19903-74 / ОК 360В ГОСТ 16523-89

САНТЕХНИИПРОЕКТ

Формат А4

А1А419 031

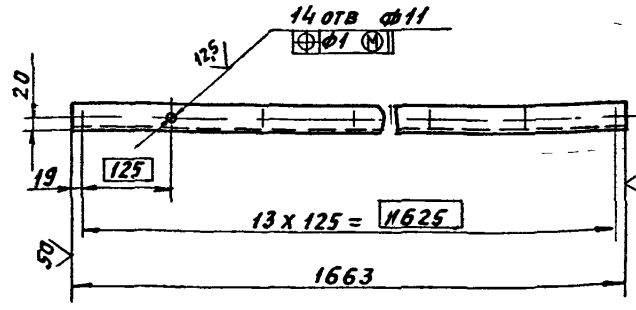

Неуказанные предельные отклонения размеров $H14, h14, \pm \frac{t2}{2}$

Изм	Лист	N докум	Подп	Дата
Разраб		Волобуева		
Пров		Литвак		
Нач гр		Литвак		
Гл спец		Грановский		
Н.контр		Фрадкин		
Утв		Спивак		

А1А419 031

Стяжка

Лит	Масса	Масш
И	2,7	15

Лист | Листов 1

Уголок 35х35х3 ГОСТ 8509-86 / Ст. 3 ГОСТ 535-88

САНТЕХНИИПРОЕКТ

Ц00194-014 16

Формат А4

Формат	Зона	Поз.	Обозначение	Наименование	Кол.	Примечание
				Документация		
А4			А1А 419. 030 СБ	Сборочный чертеж		
				Детали		
А4		1	А1А 419. 013	Стяжка	1	
А4		2	А1А 419. 021-01	Лист	2	
А4		3	А1А 419. 031	Стяжка	1	
Б4		4	А1А 419. 032	Полка		
				Уголок 35х35х3 ГОСТ 8509-86 Ст3 ГОСТ 535-88		
				L = 735 - 2,0	2	1,2 кг
Б4		5	А1А 419. 033	Стяжка		
				Уголок 35х35х3 ГОСТ 8509-86 Ст3 ГОСТ 535-88		
				L = 1663 - 3,7	1	2,7 кг

Инв.№ подл. | Подп. и дата | Взам. инв.№ | Инв.№ дубл. | Подп. и дата

Изм.	Лист	№ докум.	Подп.	Дата
Разраб.	Волобуева			
Пров.	Литвак			
Нач. гр.	Литвак			
Н. контр.	Фрадкин			
Утв.	Спивак			

А1А 419. 030

Панель верхняя

Лит.	Лист	Листов
И		1

САНТЕХНИИПРОЕКТ

Формат: А4

А1А 419. 030 СБ

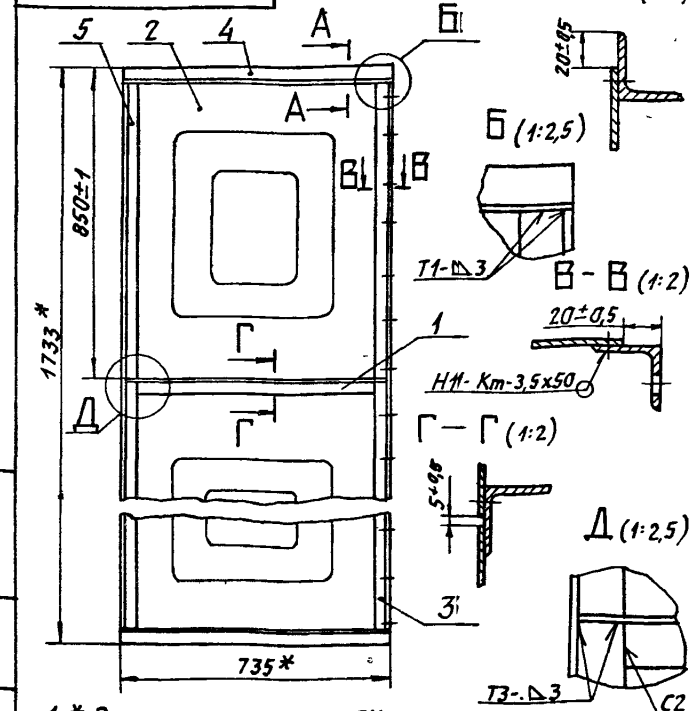

1. * Размеры для справок.
2. Сварные швы Т1, Т3, С2 по ГОСТ 5264-80, шов Н1-Кт по ГОСТ 15878-79.

Инв.№ подл. | Подп. и дата | Взам. инв.№ | Инв.№ дубл. | Подп. и дата

Изм.	Лист	№ докум.	Подп.	Дата
Разраб.	Волобуева			
Пров.	Литвак			
Нач. гр.	Литвак			
Гл. спец.	Грановский			
Н. контр.	Фрадкин			
Утв.	Спивак			

А1А 419. 030 СБ

Панель верхняя

Лит.	Масса	Масшт.
И	16,4	1:10
Лист	Листов 1	

САНТЕХНИИПРОЕКТ

Серия 5.904-75.94 Выпуск 1-3

Формат	Зона	Поз	Обозначение	Наименование	Кол.	Примечание
				Документация		
А4			А1А419 040СБ	Сборочный чертеж		
				Детали		
А4		1	А1А419 041	Фланец	1	
А4		2	А1А419 042	Кольцо	1	
		3	-01	Кольцо	1	
		4	-02	Кольцо	1	
		5	-03	Кольцо	1	
БЧ		6	А1А419 043	Пруток		
				Круг Б ГОСТ 2590-88 Ст3 ГОСТ 535-88		
				L = 403-1,4	4	0,09 кг
БЧ		7	А1А419.044	Пруток		
				Круг Б ГОСТ 2590-88 Ст3 ГОСТ 535-88		
				L = 306-1,3	4	0,07 кг

Инв.№ подл. | Подп. и дата | Взам.инв.№ | Инв.№ дубл. | Подп. и дата

Изм.	Лист	№ докум.	Подп.	Дата
Разраб.		Волбуева		
Пров.		Литвак		
Нач. гр.		Литвак		
Н. контр.		Фрайкин		
Утв.		Спивак		

А1А419.040

Решетка ограждающая

Лит.	Лист	Листов
И		1

САНТЕХНИИПРОЕКТ

Формат А4

А1А419 040 СБ

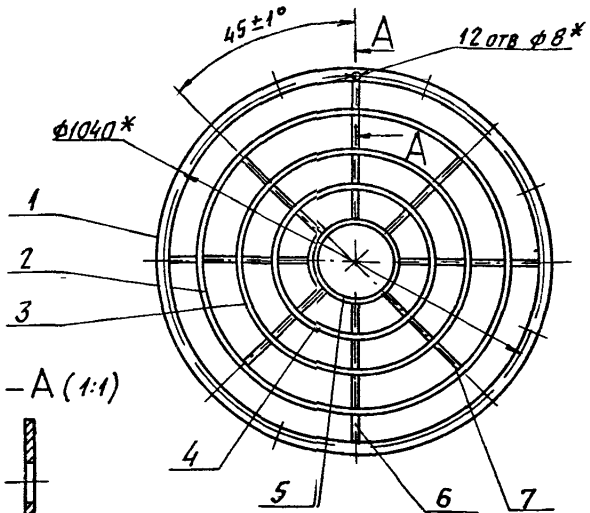

А–А (1:1)

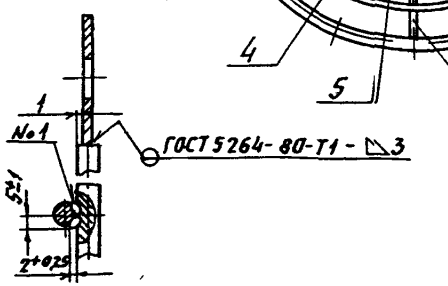

1.* Размеры для справок.

2. Шов №1 – сварка ручная дуговая

Инв.№ подл. | Подп. и дата | Взам.инв.№ | Инв.№ дубл. | Подп. и дата

Изм.	Лист	№ докум.	Подп.	Дата
Разраб.		Волбуева		
Пров.		Литвак		
Нач. гр.		Литвак		
Гл. спец.		Гранавский		
Н. контр.		Фрайкин		
Утв.		Спивак		

А1А419.040СБ

Решетка ограждающая

Лит.	Масса	Масштаб
И	3,73	1:10

Лист	Листов 1

САНТЕХНИИПРОЕКТ

Формат А4

А1А419 041

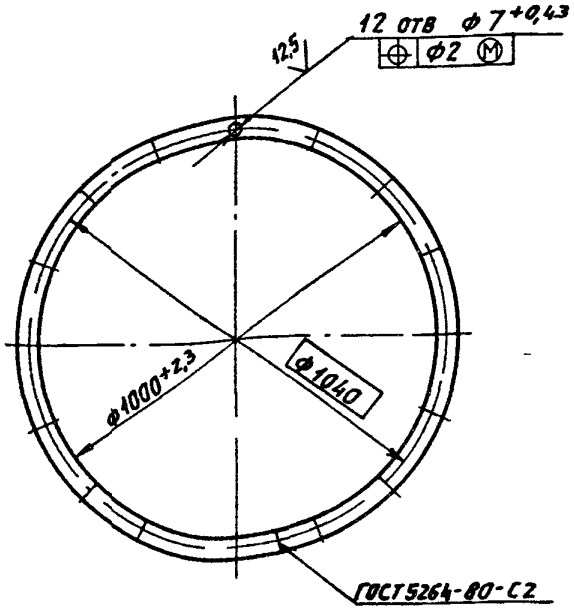

Изм.	Лист	N докум.	Подп.	Дата
Разраб.		Волобуева		
Пров.		Антвак		
Нач. гр.		Антвак		
Гл. спец.		Рановский		
Н. контр.		Фрядкин		
Утв.		Спивак		

А1А419.041

Фланец

Лит.	Масса	Масштаб
И	1,73	1:10
Лист	Листов 1	

Полоса 4х36 ГОСТ 103-76 / Ст 3 ГОСТ 535-58

САНТЕХНИИПРОЕКТ

Формат А4

А1А419 042

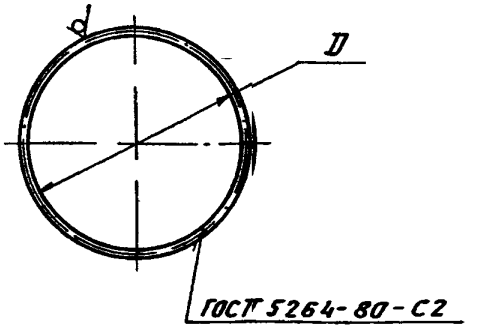

Обозначение	D, мм	Масса, кг
А1А419 042	800±1	0,55
-01	600±1	0,41
-02	400±0,5	0,27
-03	200±0,5	0,13

Изм.	Лист	N докум.	Подп.	Дата
Разраб.		Волобуева		
Пров.		Антвак		
Нач. гр.		Антвак		
Гл. спец.		Рановский		
Н. контр.		Фрядкин		
Утв.		Спивак		

А1А419.042

Кольцо

Лит.	Масса	Масштаб
И	См. табл.	—
Лист	Листов 1	

Круг 6 ГОСТ 2590-88 / Ст 3 ГОСТ 535-88

САНТЕХНИИПРОЕКТ

Инв. № подл. | Подп. и дата | Взам. инв. № | Инв. № дубл. | Подп. и дата

А1А419.061

50 (✓)

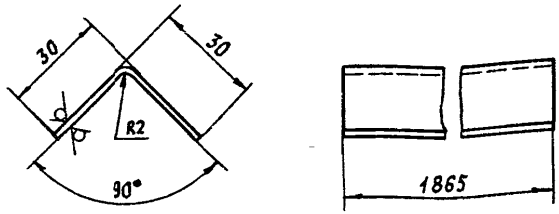

Неуказанные предельные отклонения размеров: h14

Изм.	Лист	N докум.	Подп.	Дата
Разраб.	Самбуева			
Пров.	Литвак			
Нач.гр	Литвак			
Т.контр.	Грановский			
Н.контр.	Фрадкин			
Утв.	Спивак			

А1А 419. 061

Профиль

Лит.	Масса	Масш.
И	1,9	1:1

Лист 2 ГОСТ 19903-74
ОК3608 ГОСТ 16523-70

Листов 1

САНТЕХНИИПРОЕКТ

Формат: А4

Инв.№ подл. | Подп. и дата | Взам. инв.№ | Инв.№ дубл. | Подп. и дата

Формат	Зона	Поз.	Обозначение	Наименование	Кол.	Примечание
				Документация		
А3			А1А 419 050 СБ	Сборочный чертеж		
				Детали		
А4		1	А1А 419. 013-01	Стяжка	1	
А4		2	А1А 419 051	Конус	1	
А4		3	А1А 419. 052	Фланец	1	
Б4		4	А1А 419 053	Стяжка		
				Уголок 315х35х3 ГОСТ 8509-86 Ст3 ГОСТ 535-88		
				L = 1663 - 3,7	3	2,7 кг
Б4		5	А1А 419. 054	Стойка		
				Уголок 315х35х3 ГОСТ 8509-86 Ст3 ГОСТ 535-88		
				L = 1970 - 3,7	2	3,15 кг
Б4		6	А1А 419. 055	Лист		
				Лист 0,8 ГОСТ 19903-74 ОК3608 ГОСТ 16523-89		
				675-2;0 х 1693-3,7	1	7,2 кг

Инв.№ подл. | Подп. и дата | Взам. инв.№ | Инв.№ дубл. | Подп. и дата

Изм.	Лист	N докум.	Подп.	Дата
Разраб.	Соловьева			
Пров.	Литвак			
Нач.гр	Литвак			
Н.контр.	Фрадкин			
Утв.	Спивак			

А1А 419. 050

Панель торцевая

Лит.	Масса	Масш.
И		

Лист

Листов 1

САНТЕХНИИПРОЕКТ

Формат: А4

А1А 419 050 СБ

Серия 5.904-75.94 Выпуск 1-3

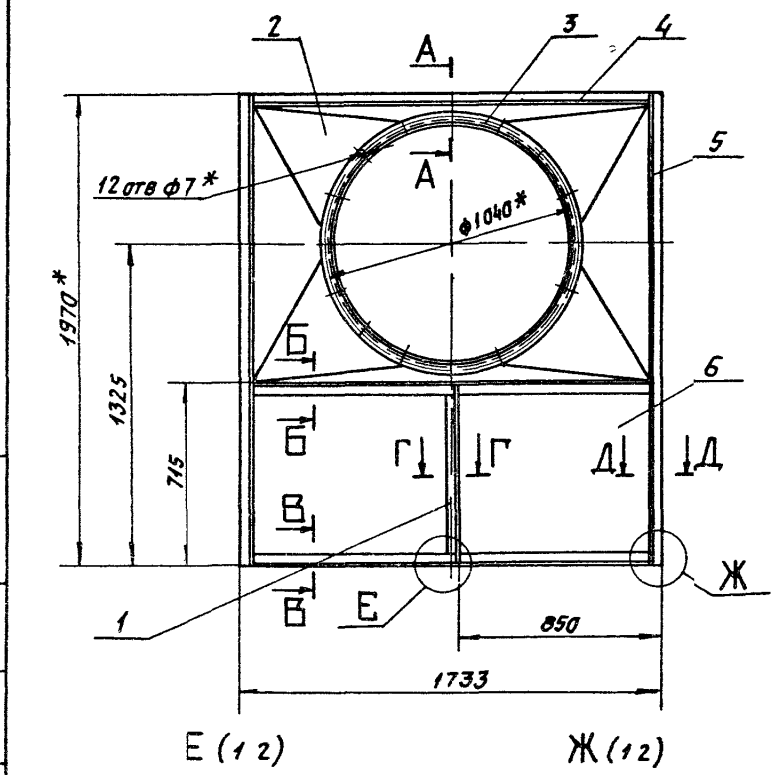

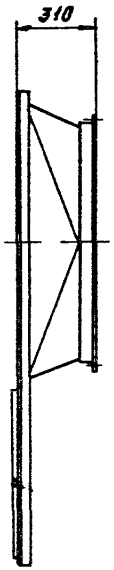

А - А (15)

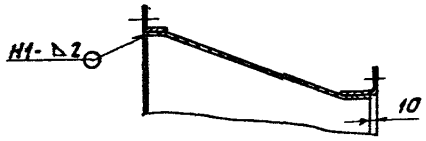

Б - Б(12)

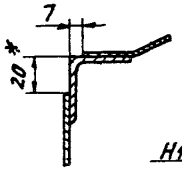

Г - Г (12)

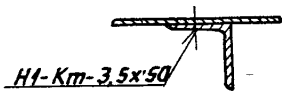

В - В(12)

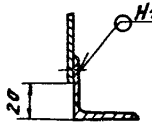

Д - Д

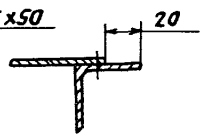

Е (12)

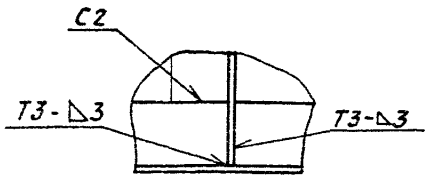

Ж (12)

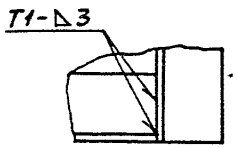

1 * Размеры для справок

2 Неуказанные предельные отклонения размеров $\pm \frac{t_2}{2}$

3 Сварные швы Т1-, Т3, С2„ Н1 по ГОСТ 5264-80, Н1-Кт по ГОСТ 15878-79

Изм.	Лист	№ докум.	Подп.	Дата	А1А 419 050 СБ		
Разраб.		Волобуева			Панель торцевая	Лит.	Масса	Масштаб
Пров.		Литвак				И	51,8	1:15
Нач. гр.		Литвак				Лист	Листов 1	
Гл. спец.		Грановский						
Н. контр.		Фрадкин				СантехНИИпроект		
Утв.		Спивак						

Инв. № подл. | Подп. и дата | Взам. инв. № | Инв. № дубл. | Подп. и дата

А1А419 051

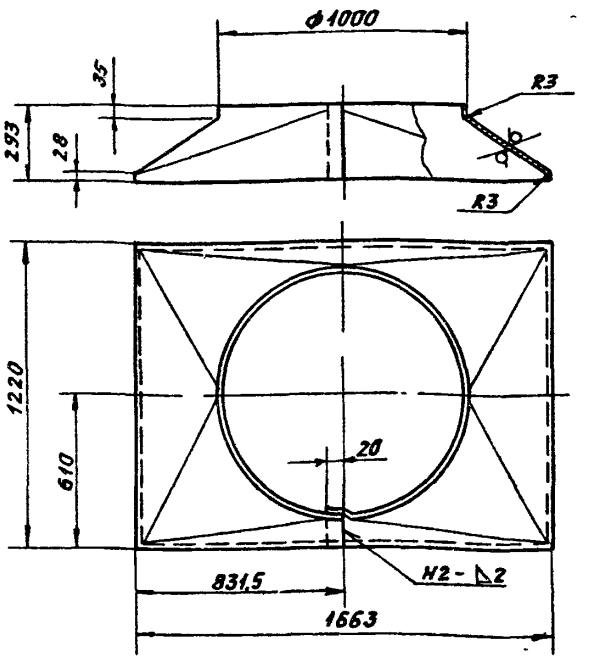

1 Неуказанные предельные отклонения размеров $h14, \pm \frac{t_2}{2}$

2 Сварной шов Н2 по ГОСТ 5264-80

Изм.	Лист	N докум.	Подп.	Дата	А1А419.051	
Разраб.		Волобуева			Конус	Лит. / Масса / Масш.
Пров.		Литвак				Н / 24,0 / 1:15
Нач. гр.		Литвак				Лист / Листов 1
Гл. спец.		Рановский			1,6 ГОСТ 19903-74 / Лист ОК 360в ГОСТ 16523-89	САНТЕХНИИПРОЕКТ
Н. контр.		Фрядкин				
Утв.		Спивак				

Инв. N подл. | Подп. и дата | Взам. инв. N | Инв. N дубл. | Подп. и дата

Формат А4

А1А419 052

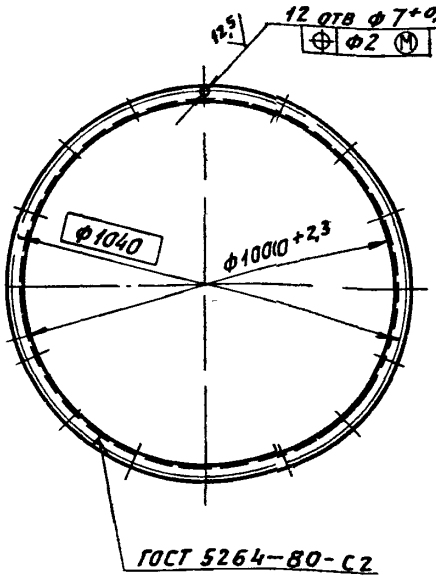

Изм.	Лист	N докум.	Подп.	Дата	А1А419.052	
Разраб.		Волобуева			Фланец	Лит. / Масса / Масш.
Пров.		Литвак				И / 4,1 / 1:10
Нач. гр.		Литвак				Лист / Листов 1
Гл. спец.		Рановский			Уголок 35х35х3 ГОСТ 8509-86 / Ст 3 ГОСТ 535-88	САНТЕХНИИПРОЕКТ
Н. контр.		Фрядкин				
Утв.		Спивак				

Инв. N подл. | Подп. и дата | Взам. инв. N | Инв. N дубл. | Подп. и дата

Формат А4

Серия 5.904-75-94 Выпуск 1-3

А1А 419.066

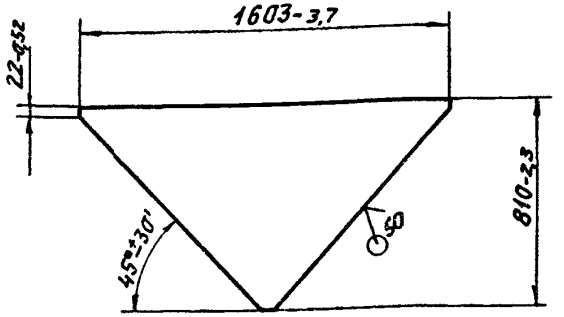

Изм.	Лист	N докум.	Подп.	Дата
Разраб.		Волобуева		
Пров.		Литвак		
Нач. гр.		Литвак		
Гл. спец.		Рядкин		
Н. контр.		Рядкин		
Утв.		Спивак		

А1А 419.066

Лист

Лит.	Масса	Масштаб
К	10,7	1:15

Лист | Листов 1

Лист 2 ГОСТ 19903-74
ОК360В ГОСТ 16523-88

САНТЕХНИИПРОЕКТ

Формат А4

Инв. № подл. | Подп. и дата | Взам. инв. № | Инв. № дубл. | Подп. и дата

Формат	Зона	Поз.	Обозначение	Наименование	Кол.	Примечание
				Документация		
А4			А1А 419.060 СБ	Сборочный чертеж		
				Детали		
А4		1	А1А 419.052	Фланец	2	
А4		2	А1А 419.061	Профиль	1	
Б4		3	А1А 419.062	Стойка		
				Уголок 35х35х3 ГОСТ 8509-86 Ст3 ГОСТ 535-88		
				L = 1970-3,7	2	3,15 кг
А4		4	А1А 419.063	Лист	1	
Б4		5	А1А 419.064	Стяжка		
				Уголок 35х35х3 ГОСТ 8509-86 Ст3 ГОСТ 535-88		
				L = 1663-3,7	2	2,7 кг
А4		6	А1А 419.065	Поперечина	4	
А4		7	А1А 419.066	Лист	2	

Инв. № подл. | Подп. и дата | Взам. инв. № | Инв. № дубл. | Подп. и дата

Изм.	Лист	N докум.	Подп.	Дата
Разраб.		Волобуева		
Пров.		Литвак		
Нач. гр.		Литвак		
Н. контр.		Рядкин		
Утв.		Спивак		

А1А 419.060

Панель торцевая

Лит.	Масса	Масштаб
Н		1

САНТЕХНИИПРОЕКТ

А1А 419 060СБ

Серия 5.904-75.94 Выпуск 1-3

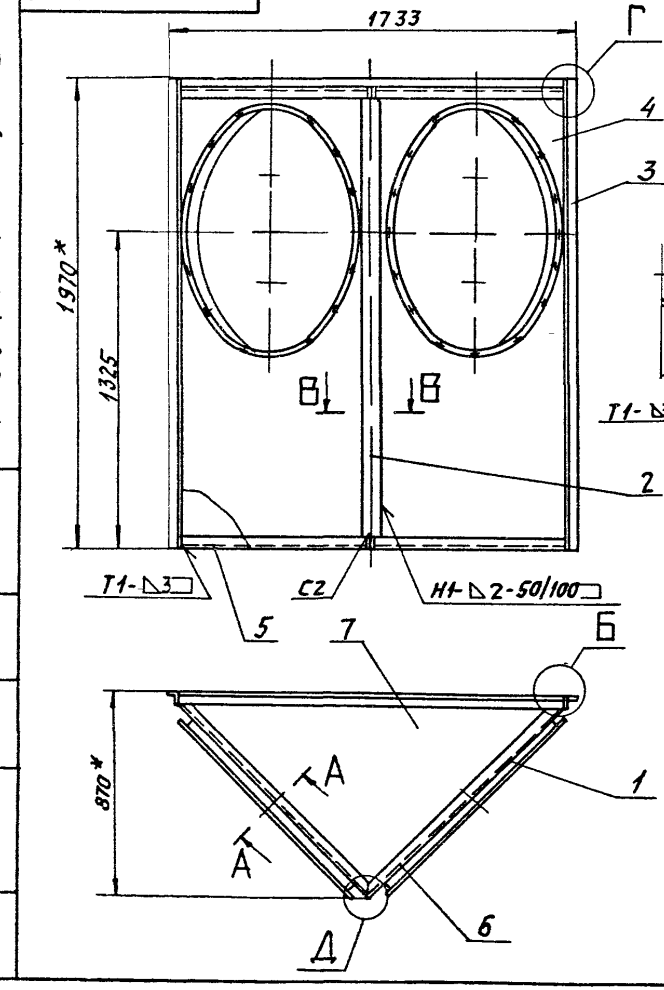

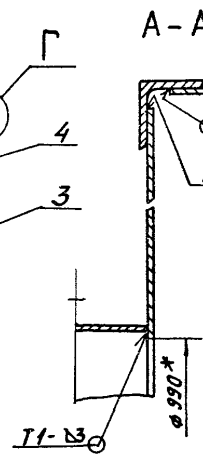

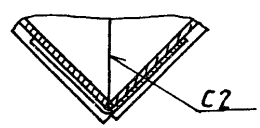

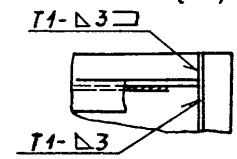

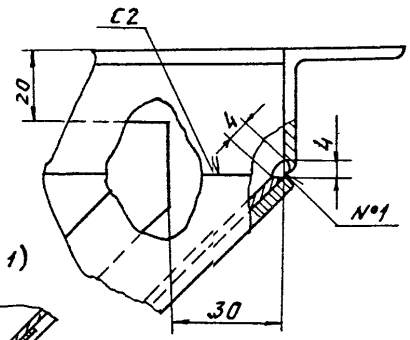

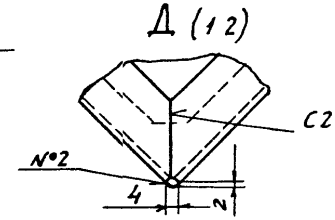

1* Размеры для справок.

2 Неуказанные предельные отклонения размеров $\pm \frac{t_2}{2}$

3 Сварные швы Т1, С2 и Н1 по ГОСТ 5264-80, сварные швы №1 и №2 – сварка ручная дуговая

Изм.	Лист	№ докум.	Подп.	Дата
Разраб.		Волобуева		
Пров.		Литвак		
Нач. гр.		Литвак		
Гл. спец.		Романкин		
Н. контр.		Фрадкин		
Утв.		Спивак		

А1А 419 060СБ

Панель торцевая

Лит.	Масса	Масшт.
И	19,0	1:15

Лист 1 Листов 1

САНТЕХНИИПРОЕКТ

Инв. № подл. | Подп. и дата | Взам. инв. № | Инв. № дубл. | Подп. и дата

Серия 5.904-75.94 Выпуск 1-3

А1А419 065

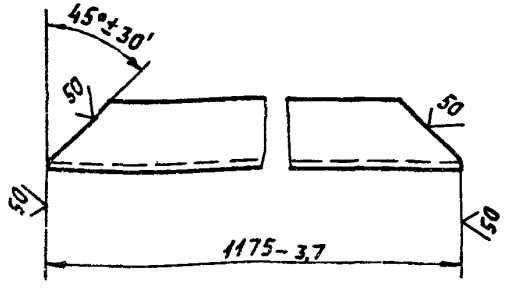

Изм.	Лист	N докум.	Подп.	Дата
Разраб.		Волобуева		
Пров.		Литвак		
Нач. гр.		Литвак		
Гл. спец.				
Н. контр.		Кин		
Утв.		Спивак		

А1А419 065

Поперечина

Лит	Масса	Масшт
И	19	12
Лист	Листов 1	

Уголок 35х35х3 ГОСТ 8509-86 / Ст3 ГОСТ 535-88

САНТЕХНИИПРОЕКТ

Формат А4

А1А419 063

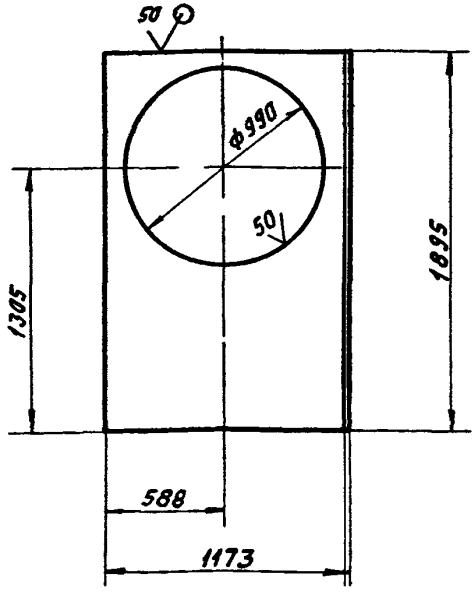

Неуказанные предельные отклонения размеров H14, h14

Изм.	Лист	N докум.	Подп.	Дата
Разраб.		Волобуева		
Пров.		Литвак		
Нач. гр.		Литвак		
Гл. спец.		Грановский		
Н. контр.		Фрадкин		
Утв.		Спивак		

А1А419 063

Лист

Лит	Масса	Масшт
И	230	115
Лист	Листов 1	

Лист 2 ГОСТ 19903-74 / ВК3608 ГОСТ 16523-88

САНТЕХНИИПРОЕКТ

Ц00194-04 (25) Формат А4

Инв. N подл. | Подп. и дата | Взам. инв. N | Инв. N дубл. | Подп. и дата

МГП Информреклама издат Зак. 326 Тир. 100

gost.e-ecolog.ru