ТИПОВЫЕ КОНСТРУКЦИИ ИЗДЕЛИЯ И УЗЛЫ ЗДАНИЙ И СООРУЖЕНИЙ

СЕРИЯ 5.904-75.94

КАМЕРЫ ПРИТОЧНЫЕ ВЕНТИЛЯЦИОННЫЕ ПРОИЗВОДИТЕЛЬНОСТЬЮ
ОТ 10 ДО 125 ТЫС. $м^3/ч$

ВЫПУСК 1-2
СОЕДИНИТЕЛЬНАЯ СЕКЦИЯ ДЛЯ ПРИТОЧНОЙ КАМЕРЫ 2ПК20.

РАБОЧИЕ ЧЕРТЕЖИ

Ц 00194-05

gost.e-ecolog.ru

ТИПОВЫЕ КОНСТРУКЦИИ, ИЗДЕЛИЯ И УЗЛЫ ЗДАНИЙ И СООРУЖЕНИЙ

СЕРИЯ 5.904-75.94

КАМЕРЫ ПРИТОЧНЫЕ ВЕНТИЛЯЦИОННЫЕ ПРОИЗВОДИТЕЛЬНОСТЬЮ

от 10 до 125 тыс. м³/ч

ВЫПУСК 1-2

СОЕДИНИТЕЛЬНАЯ СЕКЦИЯ ДЛЯ ПРИТОЧНОЙ КАМЕРЫ 2ПК20.

РАБОЧИЕ ЧЕРТЕЖИ

РАЗРАБОТАНЫ

ГПКНИИ САНТЕХНИИПРОЕКТ

ГЛАВНЫЙ ИНЖЕНЕР ИНСТИТУТА Л.А.Степанов

ГЛАВНЫЙ ИНЖЕНЕР ПРОЕКТА В.А.Сливак

УТВЕРЖДЕНЫ

ГЛАВПРОЕКТОМ ГОССТРОЯ РОССИИ, ПИСЬМО ОТ 25 02 94 - № 3 2/394 И ВВЕДЕНЫ В ДЕЙСТВИЕ ГПКНИИ САНТЕХНИИПРОЕКТ с 30 06 94, ПРИКАЗ ОТ 01 03 1994 г № 7

Серия 5.904-75.94 Выпуск 1-2

Обозначение	Наименование	Стр
А1А418 000ТО	Секция соединительная для приточной камеры 2ПК10 Техническое описание	3
А1А418 000	Секция соединительная для приточной камеры 2ПК10	
А1А418 000СБ	Секция соединительная для приточной камеры 2ПК10	6
А1А418 010	Панель передняя	8
А1А418 020	Панель задняя	9
А1А418 030	Панель верхняя	
А1А418 010СБ	Панель передняя	10
А1А418 020СБ	Панель задняя	
А1А418 030СБ	Панель верхняя	11
А1А418 050	Конфузор	
А1А418 011	Поперечина	12
А1А418 015	Профиль	
А1А418 012	Стойка	13
А1А418 027	Полка	
А1А418 014	Стенка	14
А1А418 025	Стенка	
А1А418 017	Пробка	15
А1А418 022	Планка	
А1А418 018	Прокладка	16
А1А418 023	Прокладка	

Обозначение	Наименование	Стр
А1А418 019	Бобышка	17
А1А418 021	Плита	
А1А418 040	Панель торцевая	18
А1А418 090	Панель торцевая	
А1А418 040СБ	Панель торцевая	19
А1А418 032	Стенка	20
А1А418 037	Конус	
А1А418 035	Фланец	21
А1А418 044	Фланец	
А1А418 036	Фланец	22
А1А418 055	Полка	
А1А418 060	Решетка ограждающая	23
А1А418 060СБ	Решетка ограждающая	24
А1А418 041	Кольцо	
А1А418 070	Панель торцевая	25
А1А418 054	Крышка	26
А1А418 056	Профиль	
А1А418 070СБ	Панель торцевая	27
А1А418 080	Сектор	28
А1А418 057	Стенка	
А1А418 080СБ	Сектор	29
А1А418 063	Конфузор	
А1А418 090СБ	Панель торцевая	30

Инв.№подл. | Подп. и дата | Взам. инв.№ | Инв.№дубл. | Подп. и дата

Изм.	Лист	№ докум.	Подп.	Дата
Разраб.		Рувинская		
Пров.		Литвак		
Нач. гр.		Литвак		
Н. контр.		Фрадкин		
Утв.		Сливак		

А1А418.000

Содержание

Лит	Масса	Масштаб
И		1

Сантехнипроект

Серия 5.904-75.94 Выпуск 1-2

В настоящем выпуске приведены рабочие чертежи соединительной секции для приточной вентиляционной камеры 2ПК20. Соединительная секция выполнена в комплекте с вентиляторами. При этом разработаны варианты секции с одним вентилятором и варианты соединительной секции с основным и резервным вентиляторами. В соединительной секции применены вентиляторы типа В.Ц4-75-8 и В.Ц4-75-10. Выбор того или иного вентилятора и комплектации их электродвигателями производится в соответствии с выпуском 0 настоящей серии и действующими материалами для подбора вентиляторов.

Резервный и основной вентиляторы приняты одинакового типоразмера. Один из них выполняется правого, а другой - левого вращения.

При установке резервного вентилятора следует принимать меры, исключающие перетекание воздуха через неработающий вентилятор.

В соединительной секции применена герметическая дверь, выполняемая по типовой [illegible] серии 5.904-4.

Присоединение вентиляторов к соединительной секции осуществляется через гибкие вставки, выполняемые по типовой [illegible] серии 5.904-38.

Инв.№ подл. | Подп. и дата | Взам. инв.№ | Инв.№ дубл. | Подп. и дата

Изм.	Лист	№ докум.	Подп.	Дата
Разраб.		Рубинская		
Пров.		Литвак		
Нач. гр.		Литвак		
Н. контр.		Фрядкин		
Утв.		Сливак		

А1А418 000.ТО

Секция соединительная для приточной камеры 2ПК20 Техническое описание

Лит.	Масса	Масштаб

Лист	Листов
	1

СантехНИИпроект

Формат	Зона	Поз.	Обозначение	Наименование	Кол.	Примечание
				Документация		
А3			А1А418.000 СБ	Сборочный чертеж		
				Сборочные единицы		
А4		1	А1А418.010	Панель передняя	1	
А4		2	А1А418.020	Панель задняя	1	
А4		3	А1А418.030	Панель верхняя	1	
А4		4		Дверь неутепленная		
				Дс 0,4 х 0,9		Типовые
				Серия 5.904-4	1	констр
			Переменные данные	для исполнений:		
				А1А418.000		
				Сборочные единицы		
А4		6	А1А418.040	Панель торцевая	1	
А4		7	А1А418.060	Решетка ограждающая	1	
А4		8		Вставка типа В		
				В.00.00-17		Типовые
				Серия 5.904-38	1	констр.

Инв.№ подл. | Подп. и дата | Взам. инв.№ | Инв.№ дубл. | Подп. и дата

Изм.	Лист	№ докум.	Подп.	Дата
Разраб.		Ямпольская		
Пров.		Рубинская		
Нач. гр.		Литвак		
Н. контр.		Фрядкин		
Утв.		Сливак		

А1А418.000

Секция соединительная для приточной камеры 2ПК20

Лит.	Масса	Масштаб

Лист	Листов
1	5

СантехНИИпроект

Серия 5.904-75-94 Выпуск 1-2

Формат	Зона	Поз	Обозначение	Наименование	Кол	Примечание
А4		9		Вставка гибкая Н		
				Н ОП 00-14		Типовые
				Серия 5 904-38	1	констр.
				Стандартные изделия		
				Болты ГОСТ 7798-70		
		10		М6-6g х 25 36	16	
		11		М6-6g х 30. 36	12	
		12		Гайка М6-6Н 5 по ГОСТ 5915 70	28	
				Прочие изделия		
		14		Вентилятор В-Ц4-75-8		
				правого вращения		
				ТУ 22-11-1-88	1	
				А1А 418. 000-01		
				Сборочные единицы		
А4		6	А1А 418 070	Панель торцевая	1	
А4		7	А1А 418 060	Решетка ограждающая	2	
А4		8		Вставка типа В		
				В 00. 00-14		Типовые
				Серия 5 904-38	2	констр
А4		9		Вставка типа Н		
				Н. 00 00-17		Типовые
				серия 5 904-38	2	констр

Инв. № подл. | Подп. и дата | Взам. инв. № | Инв. № дубл. | Подп. и дата

Изм. Лист № докум. Подп. Дата

А1А418 000

Лист 2

Формат А4

Формат	Зона	Поз	Обозначение	Наименование	Кол	Примечание
				Стандартные изделия		
				Болты ГОСТ 7798-70		
		10		М6-6g х 25 36	32	
		11		М6-6g х 30 36	24	
		12		Гайка М6-6Н 5		
				ГОСТ 5915-70	56	
				Прочие изделия		
		14		Вентилятор		
				В Ц 4-75-8		
				правого вращения		
				ТУ 22-11-1-88	1	
		15		Вентилятор		
				В Ц 4-75-8		
				левого вращения		
				ТУ 22-11-1-88	1	
				А1А 418 000-02		
				Сборочные единицы		
А4		6	А1А 418 090	Панель торцевая	1	
А4		7	А1А 418 060-01	Решетка ограждающая	1	
А4		8		Вставка типа В		
				В 00. 00-15		Типовые
				Серия 5 904-38	1	констр
А4		9		Вставка типа Н		
				Н 00 00-19		Типовые
				Серия 5. 904-38	1	констр

Инв. № подл. | Подп. и дата | Взам. инв. № | Инв. № дубл. | Подп. и дата

Изм. Лист № докум. Подп. Дата

А1А418. 000

Лист 3

Формат	Зона	Поз	Обозначение	Наименование	Кол	Примечание
				Стандартные изделия		
				Болты ГОСТ 7798-70		
		10		М6-6g х 25.36	12	
		11		М6-6g х 30.36	20	
		12		Гайка М6-6Н.5		
				ГОСТ 5915-70	32	
				Прочие изделия		
		14		Вентилятор		
				В Ц4-75-10		
				правого вращения		
				ТУ 22-312/28-01-87	1	
				А1А418 000-03		
				Сборочные единицы		
А4		6	А1А418 070-01	Панель торцевая	1	
А4		7	А1А418 060-01	Решетка ограждающая	2	
А4		8		Вставка типа В		
				В 00.00-15		Типовые
				Серия 5.904-38	2	констр
А4		9		Вставка типа Н		
				Н 00.00-19		Типовые
				Серия 5.904-38	2	констр
				Стандартные изделия		
				Болты ГОСТ 7798-70		
		10		М6-6g х 25.36	24	
		11		М6-6g х 30.36	40	

Инв. № подл. | Подп. и дата | Взам. инв. № | Инв. № дубл. | Подп. и дата

Изм. Лист № докум. Подп. Дата

А1А418 000

Лист 4

Формат А4

Формат	Зона	Поз	Обозначение	Наименование	Кол	Примечание
		11		Гайка М6-6Н.5		
				ГОСТ 5915-70	64	
				Прочие изделия		
		14		Вентилятор		
				В Ц4-75-10		
				правого вращения		
				ТУ 22-312/28-01-87	1	
		15		Вентилятор		
				В Ц4-75-10		
				левого вращения		
				ТУ 22-312/28-01-87	1	

Инв. № подл. | Подп. и дата | Взам. инв. № | Инв. № дубл. | Подп. и дата

Изм. Лист № докум. Подп. Дата

А1А418.000

Лист 5

Формат А4

А1А418000 СБ

Серия 5.904-75.94 Выпуск 1-2

Инв.№ подл. | Подп. и дата | Взам.инв.№ | Инв.№ дубл. | Подп. и дата

Рис 1

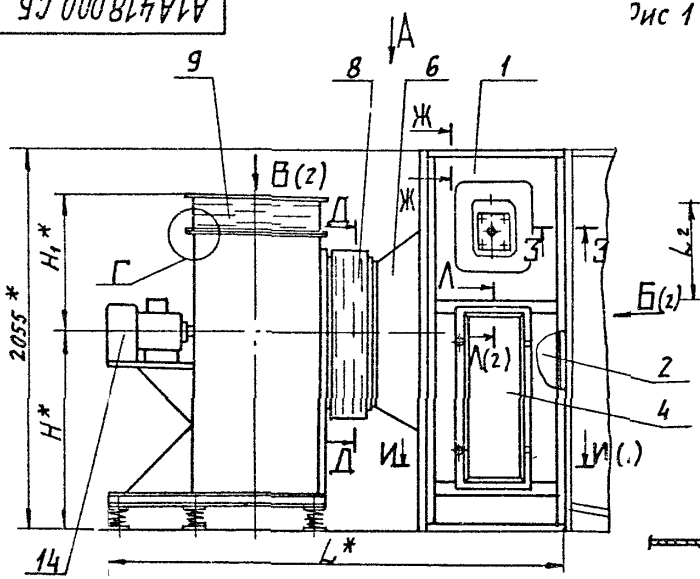

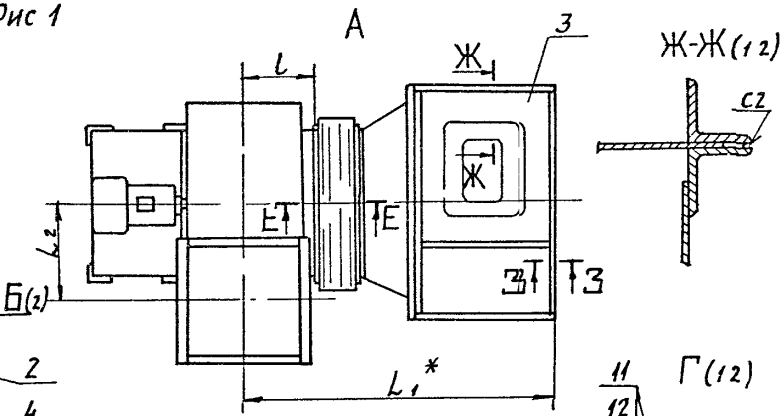

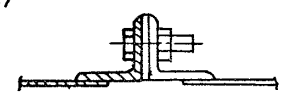

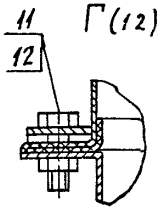

Д-Д

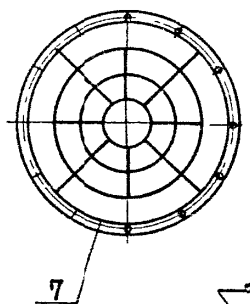

Обозначение	Тип вентилятора	Рис.	Размеры, мм														Масса, кг
			H*	H1	L*	L1*	L2*	L3*	L4*	L5*	L6*	B*	B1*	l*	α*	n	n1	
А1А418 000	В Ц4-75-8	1	1060	720	2505	2310	520	—	—	—	—	560	600	385	—	4	16	475
-01		2			—	—		2250	1100	2120	3080				100°			870
-02	ВЦ4-75-10	1	1325	846	2735	2380	650	—	—	—	—	700	750	454	—	5	20	780
-03		2			—	—		2650	1080	2440	3940				120°			1350

Е-Е(1:2)

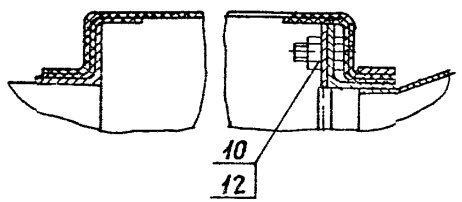

1.* Размеры для справок

2 Сварные швы по ГОСТ 5264-80

Изм.	Лист	№ докум.	Подп.	Дата
Разраб.		Ямпольская		
Пров.		Литвак		
Нач. гр.		Литвак		
Гл. спец.		Рязановский		
Н. контр.		Фрайкин		
Утв.		Сливак		

А1А41 8.000 СБ

Секция соединительная для приточной камеры 2ПК20

Лит.	Масса	Масштаб
И	см. табл.	—
Лист 1	Листов 2	

Сантехниипроект

А1А418 000 СБ

Серия 5.904-75.94 Выпуск 1-2

Рис 2
Остальное-см рис 1

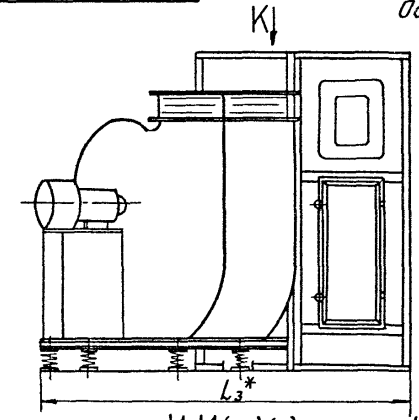

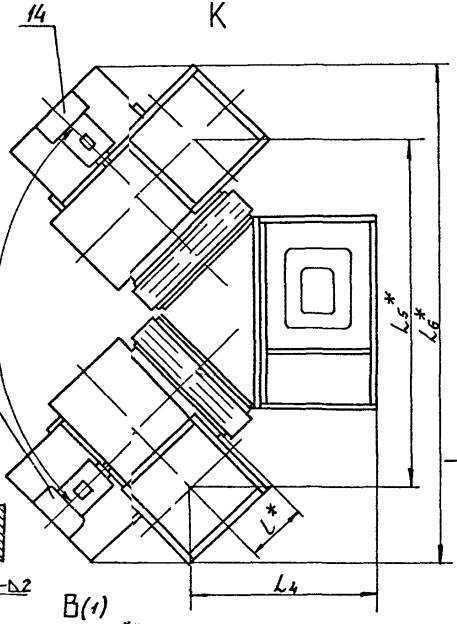

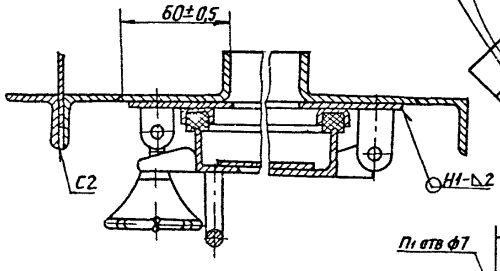

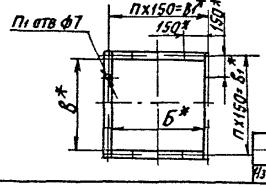

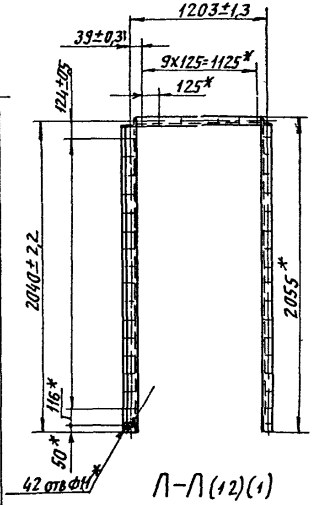

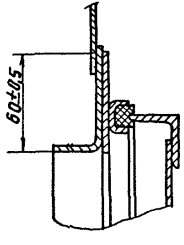

Изм Лист №докум Подп Дата

А1А418 000 СБ

Лист 2

Ц 00194-03 8 Формат А3

Серия 5.904-75 94 Выпуск 1.2

Формат	Зона	Поз	Обозначение	Наименование	Кол	Примечание
				Документация		
А4			А1А418 010 СБ	Сборочный чертеж		
				Детали		
А4		1	А1А418. 011	Поперечина	2	
А4		2	А1А418 012	Стойка	1	
БЧ		3	А1А418 013	Стойка		
				Уголок 35х35х3 ГОСТ 8509-86		
				Ст 3 ГОСТ 535-88		
				L = 2020-4,4	1	3,23 к.
А4		4	А1А418 014	Стенка	1	
А4		5	А1А418. 015	Профиль	2	
		6	-01	Профиль	2	
БЧ		7	А1А418. 016	Стенка		
				Лист 0,8 ГОСТ 19903-74		
				ОК 360В ГОСТ 16523 89		
				190-1 х 665-2	1	0,83 к
А4		8	А1А418. 017	Пробка	1	
А4		9	А1А418 018	Прокладка	1	
А4		10	А1А418 019	Бобышка	1	
А4		11	А1А418. 021	Плита	1	
А4		12	А1А418 022	Планка	2	
А4		13	А1А418. 023	Прокладка	1	

Изм	Лист	N докум	Подп	Дата
Разраб	Ямпольская			
Пров	Рувинская			
Нач гр	Литвак			
Н контр	Ф. Адкин			
Утв.	Спивак			

А1А418.010

Панель передняя

Лит	Лист	Листов
И	1	2

Сантехниипроект

Формат А4

Формат	Зона	Поз	Обозначение	Наименование	Кол	Примечание
				Стандартные изделия		
		14		Болт М10-6д х 20 36		
				ГОСТ 7798-70	4	
		15		Гайка М10-6Н 5		
				ГОСТ 5915-70	4	

Изм	Лист	N докум	Подп	Дата

А1А418 010

Лист 2

Ц001914-03 9 Формат А4

Серия 5.904-75 94 Выпуск 1-2

Формат	Зона	Поз	Обозначение	Наименование	Кол	Примечание
				Документация		
А4			А1А418 020 СБ	Сборочный чертеж		
				Детали		
А4		1	А1А418 011	Поперечина	3	
А4		2	А1А418 012-01	Стойка	1	
А4		3	А1А418 025	Стенка	2	
БЧ		4	А1А418 026	Стойка		
				Уголок 35х35х3 ГОСТ 8509-86 / Ст 3 ГОСТ 535-88		
				L = 2020-4,4	1	3,23кг

Изм	Лист	N докум	Подп	Дата
Разраб	Ямпольская			
Пров	Рувинская			
Нач гр	Литвак			
Н контр	Фрадкин			
Утв	Спивак			

А1А418 020

Панель задняя

Лит	Лист	Листов
И		1

Сантехниипроект

Формат А4

Формат	Зона	Поз	Обозначение	Наименование	Кол	Примечание
				Документация		
А4			А1А418 030 СБ	Сборочный чертеж		
				Детали		
А4		1	А1А418 011	Поперечина	1	
А4		2	А1А418 025-01	Стенка	1	
А4		3	А1А418 027	Полка	1	
БЧ		4	А1А418 028	Полка		
				Уголок 35х35х3 ГОСТ 8509-86 / Ст 3 ГОСТ 535-88		
				L = 735-2	2	1,17кг
БЧ		5	А1А418 029	Полка		
				Уголок 35х35х3 ГОСТ 8509-86 / Ст 3 ГОСТ 535-88		
				L = 1165-2,6	1	1,86кг

Изм	Лист	N докум	Подп	Дата
Разраб	Ямпольская			
Пров	Рувинская			
Нач гр	Литвак			
Н контр	Фрадкин			
Утв	Спивак			

А1А418 030

Панель верхняя

Лит	Лист	Листов
И		1

Сантехниипроект

Ц00194-03 110

Формат А4

А1А418.010СБ

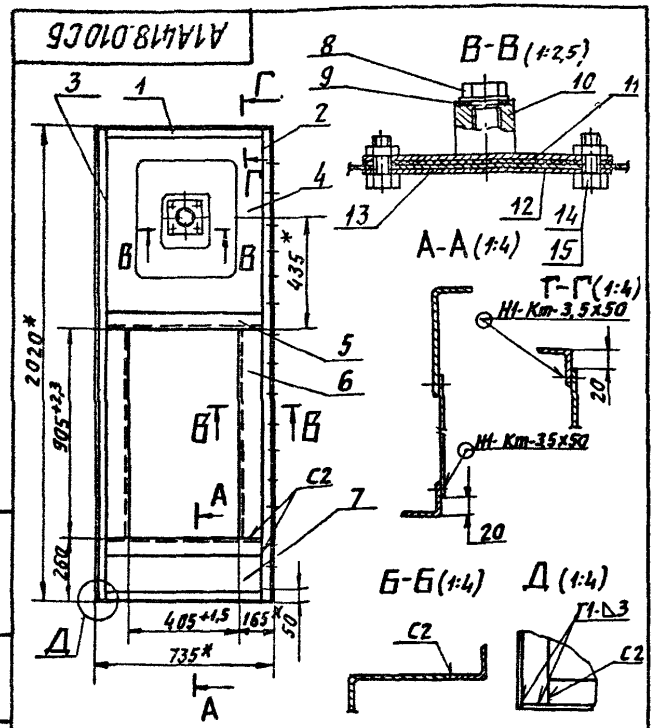

1. * Размеры для справок.
2. Неуказанные предельные отклонения размеров: $H14; \pm \frac{t_2}{2}$
3. Сварные швы Т1, С2 по ГОСТ 5264-80; швов Н1-Кт по ГОСТ 15878-79

Изм.	Лист	N докум.	Подп.	Дата	А1А418.010СБ	
Разраб.		Ямпольская			Панель передняя	Лит. И; Масса 20,2; Масшт. 1:15
Пров.		Литвак				Лист; Листов 1
Нач. гр.		Литвак				САНТЕХНИИПРОЕКТ
Гл. спец.		Рязановский				
Н. контр.		Фрадкин				
Утв.		Спивак				

Инв. № подл. | Подп. и дата | Взам. инв. № | Инв. № дубл. | Подп. и дата

Формат: А4

А1А418.020СБ

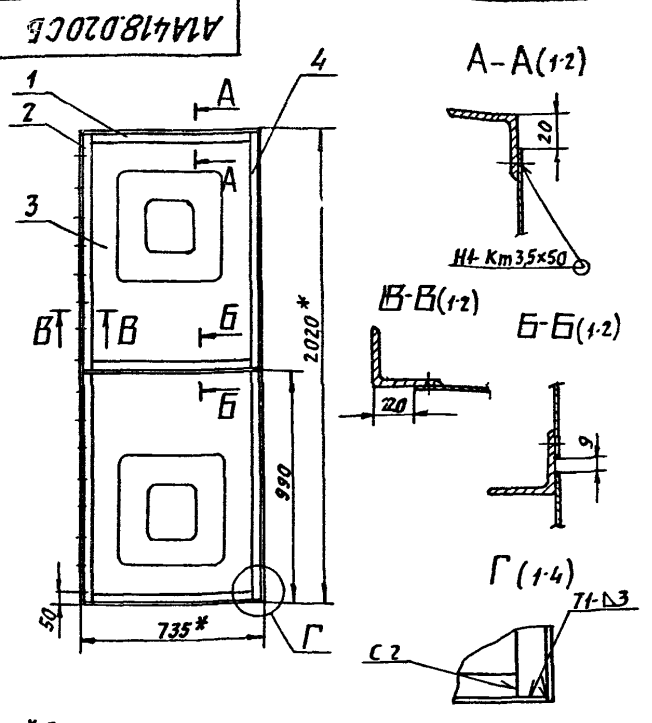

1. * Размеры для справок.
2. Неуказанные предельные отклонения размеров: $H14; \pm \frac{t_2}{2}$.
3. Сварные швы Т1, С2 по ГОСТ 5264-80; швов Н1-Кт по ГОСТ 15878-79

Изм.	Лист	N докум.	Подп.	Дата	А1А418.020СБ	
Разраб.		Ямпольская			Панель задняя	Лит. И; Масса 14,8; Масшт. 1:15
Пров.		Литвак				Лист; Листов 1
Нач. гр.		Литвак				САНТЕХНИИПРОЕКТ
Гл. спец.		Рязановский				
Н. контр.		Фрадкин				
Утв.		Спивак				

Инв. № подл. | Подп. и дата | Взам. инв. № | Инв. № дубл. | Подп. и дата

Формат: А4

А1А418 030 СБ

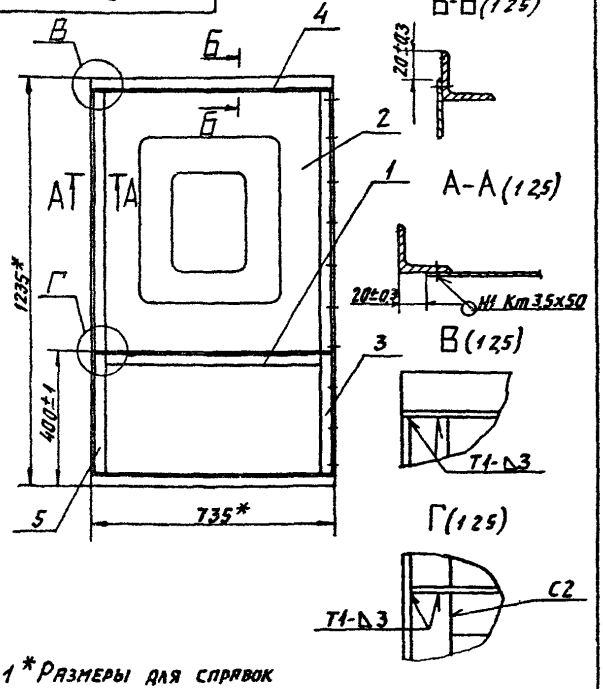

1 * Размеры для справок

2 Сварные швы Т1 С2 по ГОСТ 5264-80, шов Н1-Кт по ГОСТ 15878-79

Изм.	Лист	№ докум.	Подп.	Дата
Разраб.		Ямпольская		
Пров.		Литвак		
Нач. гр.		Литвак		
Гл. спец.		Грановский		
Н. контр.		Фрадкин		
Утв.		Сливак		

А1А418 030 СБ

Панель верхняя

Лит.	Масса	Масшт.
И	12,6	1:10
Лист	Листов 1	

Сантехниипроект

Формат А4

А1А418 050

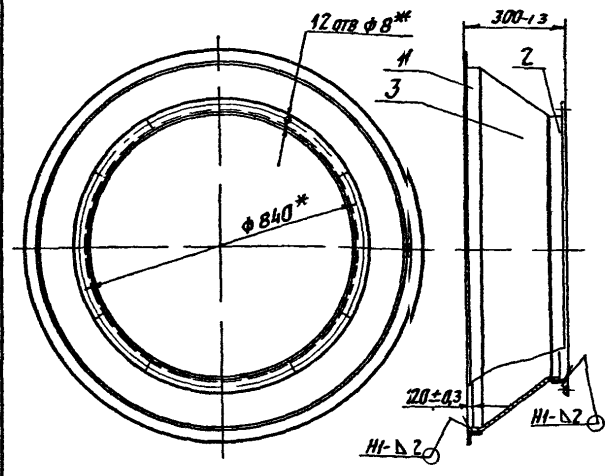

Поз.	Зона	Поз.	Обозначение	Наименование	Кол.	Примечание
				Детали		
А4		1	А1А418 035	Фланец	1	
А4		2	А1А418 036	Фланец	1	
А4		3	А1А418 037	Конус	1	

Изм.	Лист	№ докум.	Подп.	Дата
Разраб.		Ямпольская		
Пров.		Литвак		
Нач. гр.		Литвак		
Гл. спец.		Грановский		
Н. контр.		Фрадкин		
Утв.		Сливак		

А1А418 050

Конфузор

Лит.	Масса	Масшт.
И	19,4	1:10
Лист	Листов 1	

Сантехниипроект

Ц 00494-03 12

Серия 5 904-7594 Выпуск 1-2

А1А418 015

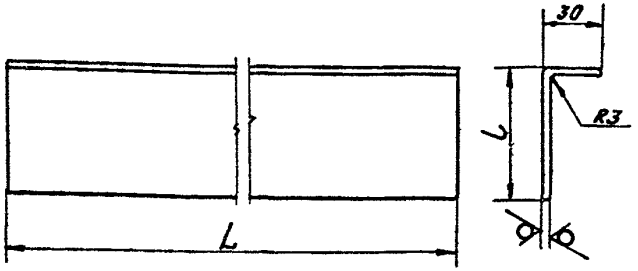

Обозначение	Размеры, мм		Масса, кг
	L	l	
А1А418 015	665	66	1,46
-01	905	130	3,3

Неуказанные предельные отклонения размеров h14

Изм	Лист	N докум	Подп	Дата
Разраб		Ямпольская		
Пров		Рувинская		
Нач гр		Литвак		
Гл спец				
Н контр		Фрадкин		
Утв		Сливак		

А1А418 015

Профиль

Лит	Масса	Масшт
И	см табл	—

Лист | Листов 1

Лист 3,0 ГОСТ 19903-74
ОК360В ГОСТ 16523 89

Сантехниипроект

Формат А4

Инв N подл | Подп и дата | Взам инв N | Инв N дубл | Подп и дата

А1А418 011

Рис 1

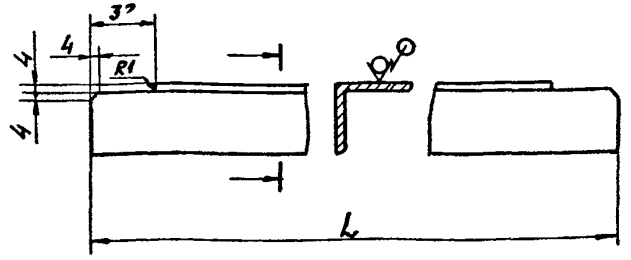

Рис 2
Остальное см рис 1



Обозначение	Рис	L мм	Масса кг
А1А418 011	1	729	12
-01		620	0,8
-02	2	393	0,5

Неуказанные предельные отклонения размеров $h14, \pm \frac{t_2}{2}$

Изм	Лист	N докум	Подп	Дата
Разраб		Ямпольская		
Пров		Рувинская		
Нач гр		Литвак		
Гл спец				
Н контр		Фрадкин		
Утв		Сливак		

А1А418 011

Поперечина

Лит	Масса	Масшт
И	см табл	—

Лист | Листов 1

Уголок 35х35х3 ГОСТ 8509 86
Ст 3 ГОСТ 535 88

Сантехниипроект

Ц00194 03 13

Формат А4

Инв N подл | Подп и дата | Взам инв N | Инв N дубл | Подп и дата

А1А418 012

А1А418 012 – изображено
А1А418 012-01 – зеркальное отражение

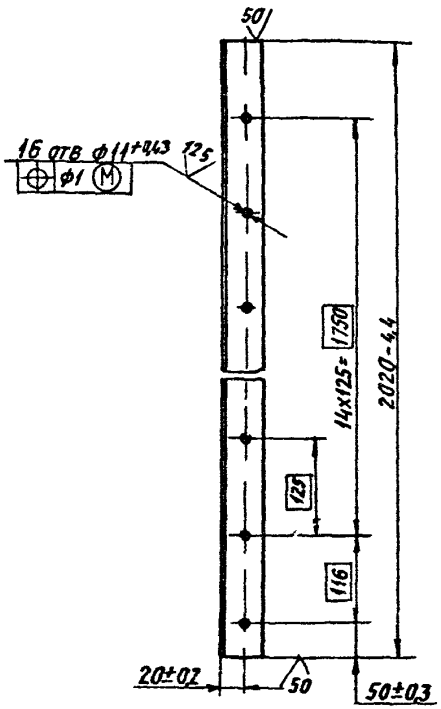

Изм.	Лист	№ докум.	Подп.	Дата	
Разраб.		Ямпольская			А1А418 012
Пров.		Рувинская			Стойка
Нач. гр.		Антвак			
Гл. спец.					
Н. контр.		Фрадкин			Уголок 35х35х3 ГОСТ 8509-86 / Ст 3 ГОСТ 535-88
Гл. инж.		Спивак			

Лит.	Масса	Масштаб
И	3,23	15
Лист	Листов 1	

САНТЕХНИИПРОЕКТ

Формат А4

А1А418 027

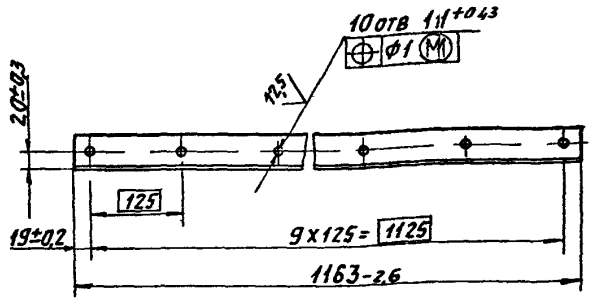

Изм.	Лист	№ докум.	Подп.	Дата	
Разраб.		Ямпольская			А1А418 027
Пров.		Рувинская			Полка
Нач. гр.		Антвак			
Гл. спец.					
Н. контр.		Фрадкин			Уголок 35х35х3 ГОСТ 8509-86 / Ст 3 ГОСТ 535-88
Гл. инж.		Спивак			

Лит.	Масса	Масштаб
И	1,86	15
Лист	Листов 1	

САНТЕХНИИПРОЕКТ

Формат А4

Серия 5.904-7.94 Выпуск 1-2

Инв.№подл. | Подп. и дата | Взам.инв.№ | Инв.№дубл. | Подп. и дата

А1А418 014

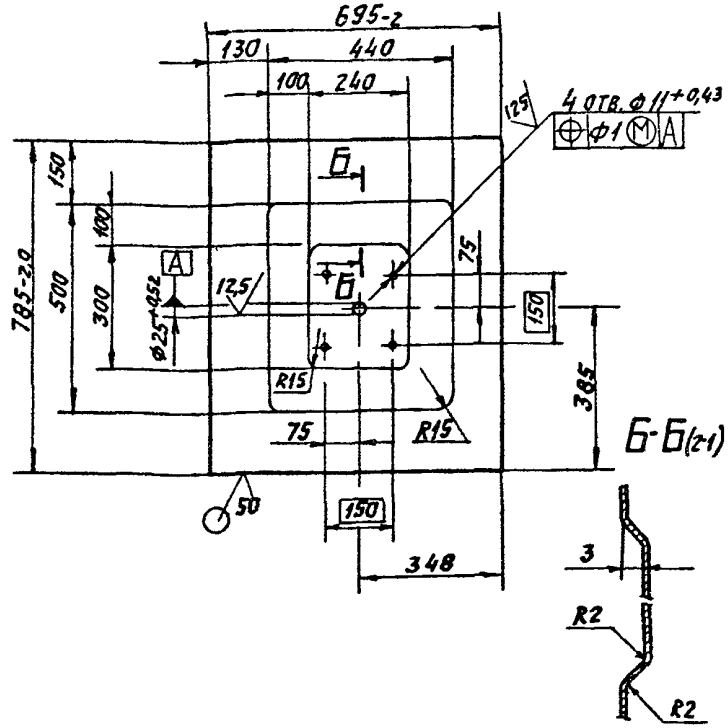

Неуказанные предельные отклонения размеров ± t2/2

Изм.	Лист	N докум.	Подп.	Дата
Разраб.	Ангорская			
Пров.	Рубинская			
Нач. гр.	Литвак			
Гл. спец.				
Н. контр.	Фрадкин			
Утв.	Спивак			

А1А418 014

Стенка

Лит.	Масса	Масштаб
И	34	1:10

Лист | Листов 1

Лист 0,8 ГОСТ 19903-74 / ОК3608 ГОСТ 16523-89

Сантехниипроект

Формат А4

А1А418 025

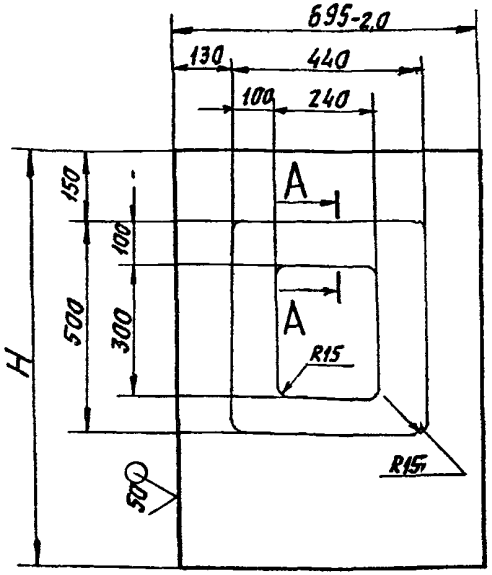

Обозначение	H мм	Масса кг
А1А418 025	985-2,3	4,3
-01	1195-2,6	5,14

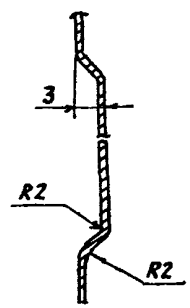

Неуказанные предельные отклонения размеров ± t2/2

Изм.	Лист	N докум.	Подп.	Дата
Разраб.	Ангольская			
Пров.	Рубинская			
Нач. гр.	Литвак			
Гл. спец.				
Н. контр.	Фрадкин			
Утв.	Спивак			

А1А418 025

Стенка

Лит.	Масса	Масштаб
И	См. табл.	—

Лист | Листов 1

Лист 0,8 ГОСТ 19903-74 / ОК3608 ГОСТ 16523-89

Сантехниипроект

Формат А4

Серия 5.904-75.94 Выпуск 1-2

А1А418 017

12,5

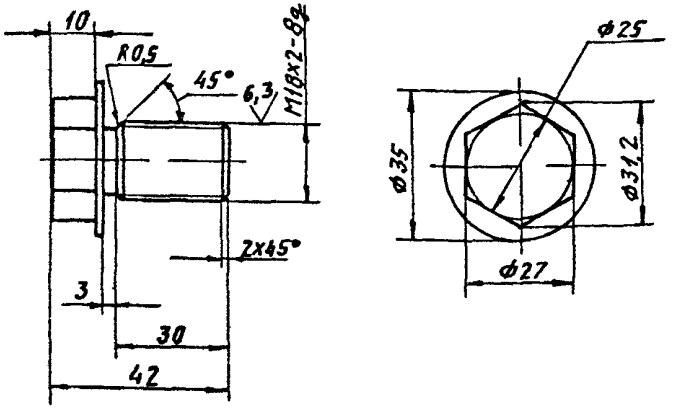

Неуказанные предельные отклонения размеров h14

					А1А418 017		
Изм.	Лист	N докум.	Подп.	Дата			
Разраб.		Ягольская			Пробка	Лит.	Масса	Масшт.
Пров.		Рубинская				И	0,1	1:1
Нач. гр.		Литвак				Лист	Листов 1
Гл. спец.							
Н. контр.		Фрядкин			Ст 3 ГОСТ 380-88	САНТЕХНИИПРОЕКТ	
Утв.		Спивак					

Формат А4

А1А418 022

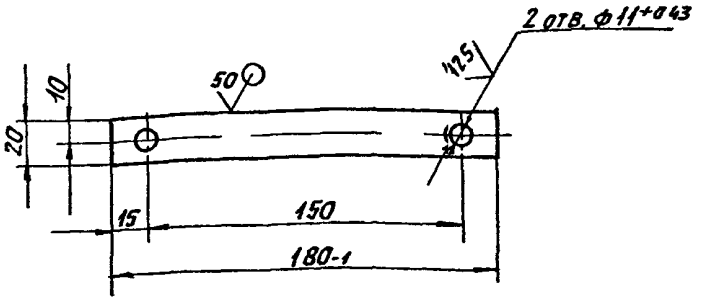

Неуказанные предельные отклонения размеров $\pm \frac{t_2}{2}$

					А1А418.022		
Изм.	Лист	N докум.	Подп.	Дата			
Разраб.		Ягольская			Планка	Лит.	Масса	Масшт.
Пров.		Рубинская				И	0,08	1:2
Нач. гр.		Литвак				Лист	Листов 1
Гл. спец.							
Н. контр.		Фрядкин			Лист 3 ГОСТ 19903-74 / ОК3608 ГОСТ 16523-89	САНТЕХНИИПРОЕКТ	
Утв.		Спивак					

Ц00194-03 16

Формат А4

Инв. № подл. | Подп. и дата | Взам. инв. № | Инв. № дубл. | Подп. и дата

Серия 5.904-75.94 Выпуск 1-2

А1А418 023

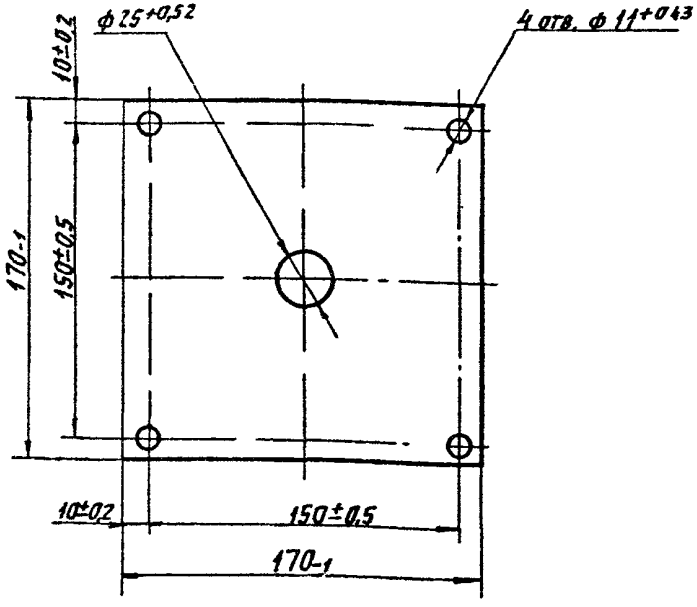

Изм.	Лист	N докум.	Подп.	Дата
Разраб.		Ямпольская		
Пров.		Рубинская		
Нач. гр.		Антвак		
Гл. спец.				
Н. контр.		Фрадкин		
Утв.		Спивак		

А1А418 023

Прокладка

Лит.	Масса	Масштаб
И	0,08	1:2
Лист	Листов 1	

Паронит ПОН-А2,0 ГОСТ 481-80

САНТЕХНИИПРОЕКТ

Формат А4

А1А418 018

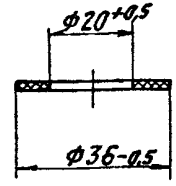

Изм.	Лист	N докум.	Подп.	Дата
Разраб.		Ямпольская		
Пров.		Рубинская		
Нач. гр.		Антвак		
Гл. спец.				
Н. контр.		Фрадкин		
Утв.		Спивак		

А1А418 018

Прокладка

Лит.	Масса	Масштаб
И	0,001	1:1
Лист	Листов 1	

Пластина 2Н-I ТМКЦ-М2 ГОСТ 7338-90

САНТЕХНИИПРОЕКТ

Ц00194-03 17

Формат А4

Инв. N подл. | Подп. и дата | Взам. инв. N | Инв. N дубл. | Подп. и дата

Серия 5 904-75 94 Выпуск 1-2

А1А418 019

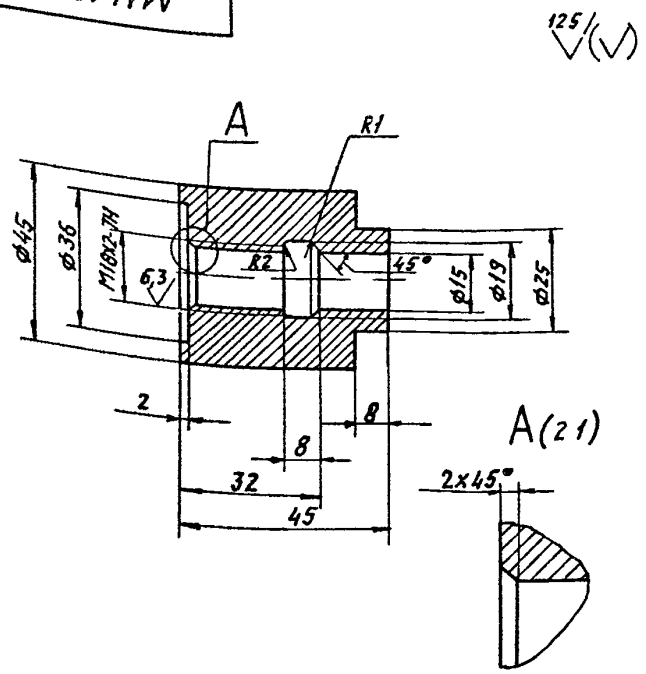

Неуказанные предельные отклонения размеров H14, h14, $\pm \frac{t_2}{2}$

Изм	Лист	N докум	Подп	Дата
Разраб		Ямпольская		
Пров		Рувинская		
Нач гр		Литвак		
Гл спец				
Н контр		Фрадкин		
Утв		Спивак		

А1А 418 019

Бобышка

Лит	Масса	Масшт
И	0,53	1 1

Лист | Листов 1

Ст 3 ГОСТ 380-88

САНТЕХНИИПРОЕКТ

Формат А4

А1А418 021

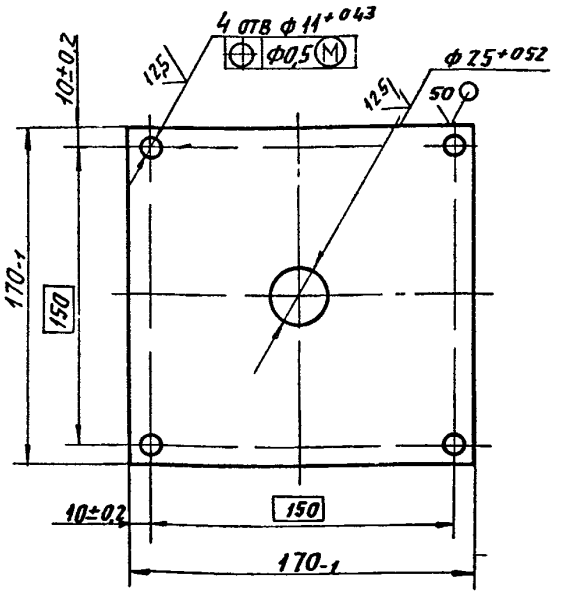

Изм	Лист	N докум	Подп	Дата
Разраб		Ямпольская		
Пров		Рувинская		
Нач гр		Литвак		
Гл спец				
Н контр		Фрадкин		
Утв.		Спивак		

А1А418 021

Плита

Лит	Масса	Масшт
И	0,4	1 2

Лист | Листов 1

Лист 4 ГОСТ 19903-74 / Ст 3 ГОСТ 14637 89

САНТЕХНИИПРОЕКТ

Ц 00194-03 1 8 Формат А4

Инв N подл. | Подп и дата | Взам инв N | Инв N дубл | Подп и дата

Формат	Зона	Поз	Обозначение	Наименование	Кол	Примечание
				Документация		
А3			А1А418 040СБ	Сборочный чертеж		
				Сборочные единицы		
А4		1	А1А418 050	Конфузор	1	
				Детали		
А4		2	А1А418 011-01	Поперечина	1	
		3	-03	Поперечина	1	
А4		4	А1А418 032	Стенка	1	
Б4		5	А1А418 033	Стойка		
				Уголок 35х35х3 ГОСТ 8509-86		
				Ст 3 ГОСТ 535-88		
				L = 2056-4,4	2	3,28 кг
Б4		6	А1А418 034	Полка		
				Уголок 35х35х3 ГОСТ 8509-86		
				Ст 3 ГОСТ 535-88		
				L = 1165-2,6	2	1,86 кг

Инв.№ подл. | Подп. и дата | Взам. инв.№ | Инв.№ дубл. | Подп. и дата

Изм.	Лист	№ докум.	Подп.	Дата
Разраб.		Ямпольская		
Пров.		Рувинская		
Нач. гр.		Литвак		
Н. контр.		Фрайкин		
Утв.		Спивак		

А1А418 040

Панель торцевая

Лит.	Масса	Масштаб
Н		

Лист	Листов
	1

САНТЕХНИИПРОЕКТ

Формат А4

Формат	Зона	Поз	Обозначение	Наименование	Кол	Примечание
				Документация		
А3			А1А418 090СБ	Сборочный чертеж		
				Детали		
А4		1	А1А418 011-01	Поперечина	1	
А4		2	А1А418 036-01	Фланец	1	
Б4		3	А1А418 061	Стойка		
				Уголок 35х35х3 ГОСТ 8509-86		
				Ст 3 ГОСТ 535-88		
				L = 2056-4,4	2	3,28 кг
Б4		4	А1А418 062	Полка		
				Уголок 35х35х3 ГОСТ 8509-86		
				Ст 3 ГОСТ 535-88		
				L = 1165-2,6	3	1,86 кг
А4		5	А1А418 063	Конфузор	1	
Б4		6	А1А418 064	Стенка		
				Лист 0,8 ГОСТ 19903-74		
				ОК 360В ГОСТ 16523-89		
				587-1,5 Х 1195-2,6	1	5,27 кг

Инв.№ подл. | Подп. и дата | Взам. инв.№ | Инв.№ дубл. | Подп. и дата

Изм.	Лист	№ докум.	Подп.	Дата
Разраб.		Ямпольская		
Пров.		Рувинская		
Нач. гр.		Литвак		
Н. контр.		Фрайкин		
Утв.		Спивак		

А1А413 090

Панель торцевая

Лит.	Масса	Масштаб
Н		

Лист	Листов
	1

САНТЕХНИИПРОЕКТ

Формат А4

А1А418040СБ

Серия 5.904-64 Выпуск 1-2

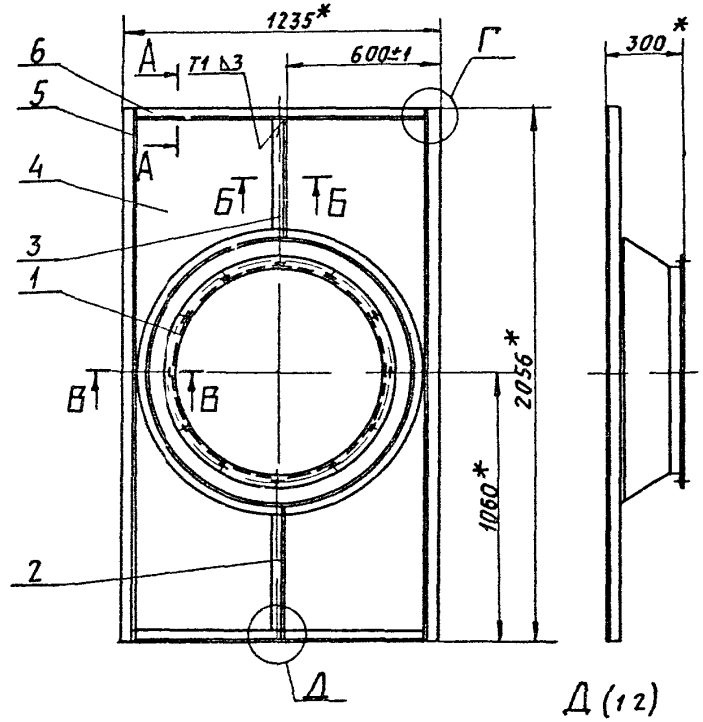

В-В (12)

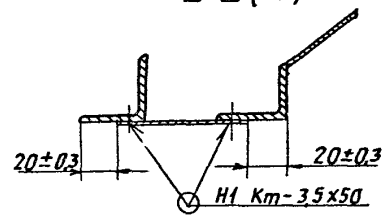

Г (12)

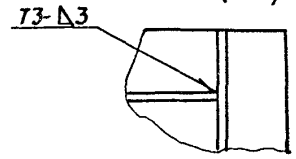

Б-Б (12)

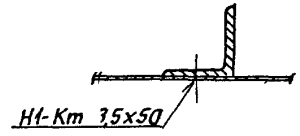

А-А (12)

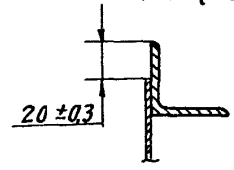

Д (12)

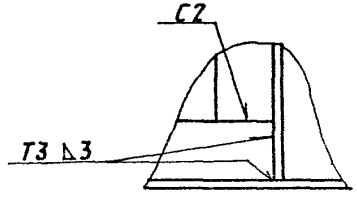

1* Размеры для справок

2 Сварные швы Т1 Т3 С2 по ГОСТ 5264-80
шов Н1-Кт по ГОСТ 15878-79

Изм.	Лист	№ докум.	Подп.	Дата
Разраб.		Ипольская		
Пров.		Литвак		
Нач. гр.		Литвак		
Гл. спец.		Рановский		
Н. контр.		Фрадкин		
Утв.		Спивак		

А1А418'040СБ

Панель торцевая

Лит	Масса	Масшт
И	398	115

Лист | Листов 1

САНТЕХНИИПРОЕКТ

Ц 80194-03 2.10 Формат А3

Инв. № подл. | Подп. и дата | Взам. инв. № | Инв. № дубл. | Подп. и дата

Серия 5.904-75.94 Выпуск 1-2

А1А418 037

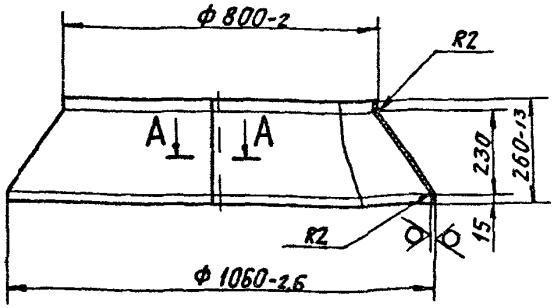

А-А (11)

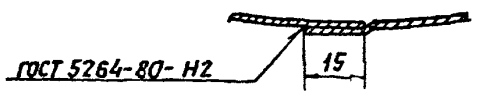

Неуказанные предельные отклонения размеров $\pm \frac{t_2}{2}$

Изм. Лист	N докум.	Подп.	Дата	А1А418 037		
Разраб.	Ятпольская			Конус	Лит. И	Масса 9,5	Масшт. 1:10
Пров.	Рувинская				Лист	Листов 1
Нач. гр.	Лятвак					
Гл. спец.				Лист 16 ГОСТ 19903-74	САНТЕХНИИПРОЕКТ	
Н. контр.	Фрадкин			0К3608 ГОСТ 16523-89		
УГВ	Спивак					

Инв. N подл. | Подп. и дата | Взам. инв. N | Инв. N дубл. | Подп. и дата

Формат А4

А1А418 032

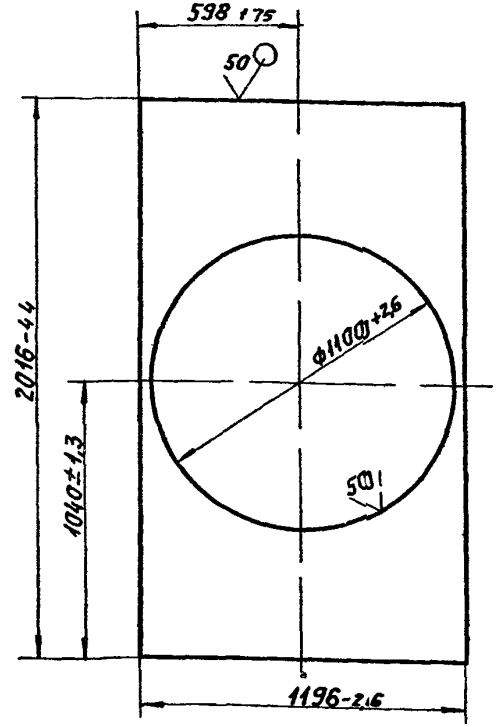

Изм. Лист	N докум.	Подп.	Дата	А1А418 032		
Разраб.	Ятпольская			Стенка	Лит. И	Масса 8,83	Масшт. 1:15
Пров.	Рувинская				Лист	Листов 1
Нач. гр.	Лятвак					
Гл. спец.				Лист 0,8 ГОСТ 19903-74	САНТЕХНИИПРОЕКТ	
Н. контр.	Фрадкин			0К3608 ГОСТ 16523-89		
УГВ	Спивак					

Инв. N подл. | Подп. и дата | Взам. инв. N | Инв. N дубл. | Подп. и дата

Серия 5 904-7594 Выпуск 1-2

А1А418 044

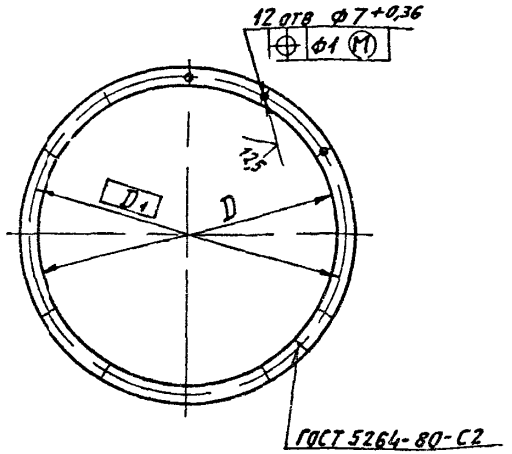

Обозначение	Размеры, мм		Масса, кг
	D	D_1	
А1А418 044	$800^{+4,0}$	840	4,2
-01	$1000^{+2,3}$	1040	5,4

Изм	Лист	N докум	Подп	Дата
Разраб		Ямпольская		
Пров		Рубинская		
Нач гр		Литвак		
Гл спец				
Н контр		Фрадкин		
Утв		Спивак		

А1А418 044

Фланец

Лит	Масса	Масшт
Н	См. табл	—

Лист | Листов 1

Полоса 4х36 ГОСТ 103-76 / Ст 3 ГОСТ 535 88

САНТЕХНИИПРОЕКТ

Формат А4

А1А418 035

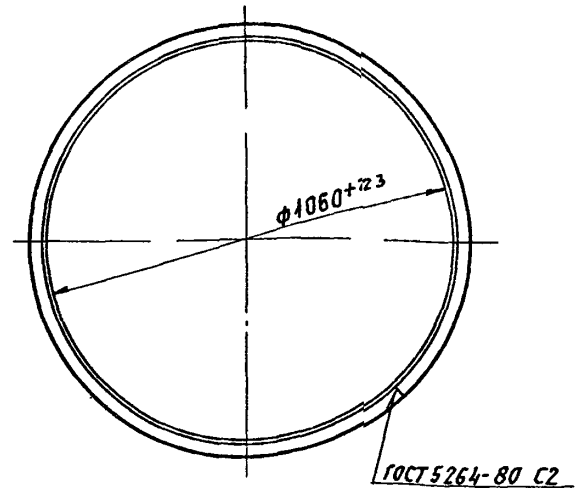

Изм	Лист	N докум	Подп	Дата
Разраб		Ямпольская		
Пров		Рубинская		
Нач гр		Литвак		
Гл спец				
Н контр		Фрадкин		
Утв		Спивак		

А1А418 035

Фланец

Лит	Масса	Масшт
Н	5,7	1 10

Лист | Листов 1

Уголок 35х35х3 ГОСТ 8509 86 / Ст3 ГОСТ 535 88

САНТЕХНИИПРОЕКТ

Цос194 03 22 Формат А4

Серия 5.904-75 94 Выпуск 1-2

А1А418 036

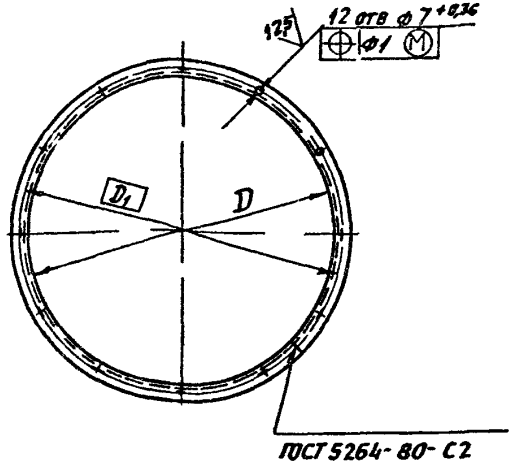

Обозначение	Размеры, мм		Масса, кг
	D	D_1	
А1А418.036	800^{+2}	840	4,24
−01	$1000^{+2,3}$	1040	5,3

Изм	Лист	N докум.	Подп	Дата
Разраб		Ямпольская		
Пров		Рувинская		
Нач тр		Литвак		
Гл спец				
Н контр		Фрадкин		
Утв		Спивак		

А1А418 036

Фланец

Лит	Масса	Масшт
И	см табл	—

Лист | Листов 1

Уголок 35х35х3 ГОСТ 8509 86
Ст 3 ГОСТ 535-88

САНТЕХНИИПРОЕКТ

Формат А4

А1А418 055

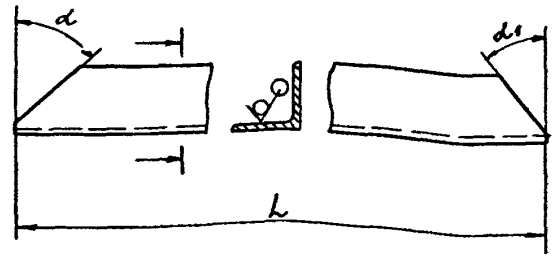

Обозначение	L, мм	α	α_1	Масса кг
А1А418 055	910-2,3	50°±30'	40°±1°	1,4
−01		40°±30'	50°±1°	
−02	1130-26	60°±30'	30°±1°	1,85
−03		30°±30'	60°±1°	

Изм	Лист	N докум	Подп	Дата
Разраб		Ямпольская		
Пров		Рувинская		
Нач тр		Литвак		
Гл спец				
Н контр		Фрадкин		
Утв		Спивак		

А1А418.055

Полка

Лит	Масса	Масшт
И	см табл	—

Лист | Листов 1

Уголок 35х35х3 ГОСТ 8509-86
Ст 3 ГОСТ 535-88

САНТЕХНИИПРОЕКТ

Ц00194-03 23 Формат А4

Серия 5 904-75 94 Выпуск 1-2

Формат	Зона	Поз	Обозначение	Наименование	Кол	Примечание
				Документация		
А3			А1А418 060 СБ	Сборочный чертеж		
				Детали		
А4		1	А1А418 041	Кольцо	1	
		2	-01	Кольцо	1	
		3	-02	Кольцо	1	
			Переменные данные	для исполнений		
				А1А418 060		
				Детали		
Б4		4	А1А418 042	Пруток		
				Круг 6 ГОСТ 2590-88		
				Ст 3 ГОСТ 535 88		
				L= 206 1	4	0,045кг
Б4		5	А1А418 043	Пруток		
				Круг 6 ГОСТ 2590 88		
				Ст 3 ГОСТ 535-88		
				L= 305-1	4	0,06кг
А4		6	А1А418 044	Фланец	1	

Изм	Лист	N докум	Подп	Дата
Разраб	Ямпольская			
Пров	Рувинская			
Нач гр	Литвак			
Н контр	Фридкин			
Утв	Сливак			

А1А418 060

Решетка ограждающая

Лит	Лист	Листов
И	1	2

Сантехниипроект

Формат А4

Формат	Зона	Поз	Обозначение	Наименование	Кол	Примечание
				А1А418 060 01		
				Детали		
Б4		4	А1А418 045	Пруток		
				Круг 6 ГОСТ 2590-88		
				Ст 3 ГОСТ 535 88		
				L=306 1	4	0,06 кг
Б4		5	А1А418 046	Пруток		
				Круг 6 ГОСТ 2590 88		
				Ст 3 ГОСТ 535 88		
				L=405-1	4	0,08кг
А4		6	А1А418 044-01	Фланец	1	
А4		7	А1А418 041-03	Кольцо	1	

Изм	Лист	N докум	Подп	Дата

А1А418 060

Лист 2

Ц00194-03 24

Формат А4

Серия 5.904-75.94 Выпуск 1-2

А1А418.060 СБ

Рис 1

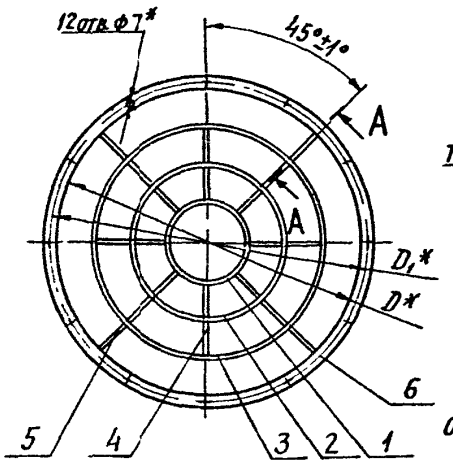

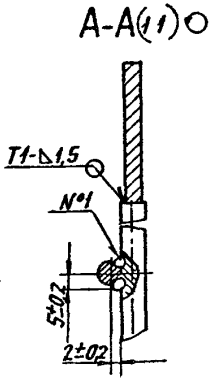

Рис. 2

Остальное- см рис 1

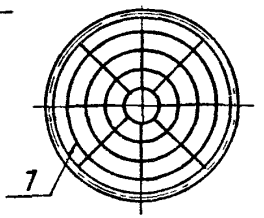

Обозначение	Рис	Размеры мм D*	D1*	Масса, кг
А1А418 060	1	800	840	5,4
	2	1000	1040	7,3

1.* Размеры для справок

2 Сварной шов Т1 по ГОСТ 5264-80;

Шов №1- сварка ручная, дуговая

Изм	Лист	N докум	Подп	Дата	А1А418.060 СБ			
Разраб		Ямпольская			Решетка ограждающая	Лит	Масса	Масшт
Пров		Рувинская				И	см табл	—
Нач гр		Литвак				Лист	Листов 1	
Гл спец						Сантехнинпроект		
Н контр		Фрадкин						
Утв		Сливак						

Формат А4

А1А418.041

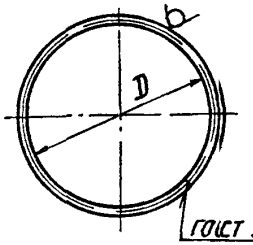

Обозначение	D, мм	Масса, кг
А1А418 041	200+1	0,13
-01	400+1,5	0,27
-02	600+2	0,41
-03	800+2	0,55

Изм	Лист	N докум	Подп	Дата	А1А418 041			
Разраб		Ямпольская			Кольцо	Лит	Масса	Масшт
Пров		Рувинская				И	см табл	—
Нач гр		Литвак				Лист	Листов 1	
Гл спец						Сантехнинпроект		
Н контр		Фрадкин						
Утв		Сливак						

Круг 6 ГОСТ 2590-88 / Ст 3 ГОСТ 535-88

400194-03 2.5

Формат А4

Инв.№подл. | Подп. и дата | Взам.инв.№ | Инв.№дубл. | Подп. и дата

Серия 5.904-75.94 Выпуск 1-2

Формат	Зона	Поз	Обозначение	Наименование	Кол	Примечание
				Документация		
А3			А1А418 070СБ	Сборочный чертеж		
				Детали		
Б4		1	А1А418.052	Полка		
				Уголок $\frac{35\times35\times3\ ГОСТ\ 8509-86}{Ст\ 3\ ГОСТ\ 535-88}$		
				L=1165-2,6	2	1,85кг
Б4		2	А1А418 053	Стойка		
				Уголок $\frac{35\times35\times3\ ГОСТ\ 8509-86}{Ст\ 3\ ГОСТ\ 535-88}$		
				L=2055-4,4	2	3,28кг
			Переменные данные	для исполнений:		
				А1А418 070		
				Сборочный чертеж		
А4		3	А1А418.080	Сектор	2	
				Детали		
А4		4	А1А418 054	Крышка	1	

Изм	Лист	N докум	Подп	Дата
Разраб		Ямпольская		
Пров		Рувинская		
Нач гр		Антвак		
Н.контр		Фрадкин		
Утв		Спивак		

А1А418.070

Панель торцевая

Лит	Лист	Листов
Н	1	2

Сантехнинпроект

Формат А4

Формат	Зона	Поз	Обозначение	Наименование	Кол	Примечание
А4		5	А1А418 055	Полка	2	
		6	-01	Полка	2	
А4		7	А1А418 056	Профиль	1	
				А1А418.070-01		
				Сборочные единицы		
А4		3	А1А418 080-01	Сектор	2	
				Детали		
А4		4	А1А418.054-01	Крышка	1	
А4		5	А1А418 055-02	Полка	2	
		6	-03	Полка	2	
А4		7	А1А418.056-01	Профиль	1	

Изм	Лист	N докум	Подп	Дата

А1А418.070

Лист 2

Ц00194-03 26

Формат А4

Серия 5.904-75.94 Выпуск 1-2

Инв.№ подл. | Подп. и дата | Взам. инв.№ | Инв.№ дубл. | Подп. и дата

А1А418 056

(√)

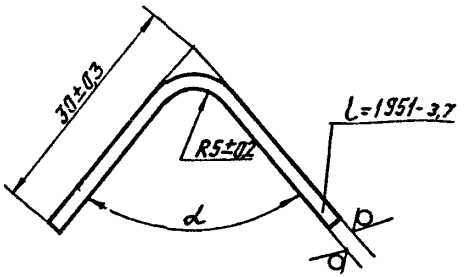

Обозначение	α
А1А418 056	80°±30'
-01	60°±30'

Изм.	Лист	№ докум.	Подп.	Дата
Разраб.		Ампольская		
Пров.		Рубинская		
Нач. гр.		Литвак		
Гл. спец.				
Н. контр.		Фрядкин		
Утв.		Спивак		

А1А418 056

Профиль

Лит.	Масса	Масштаб
И	1,8	—
Лист	Листов 1	

Лист 2,0 ГОСТ 19903-74 / ОК3608 ГОСТ 16523-89

САНТЕХНИИПРОЕКТ

Формат А4

А1А418 054

(√)

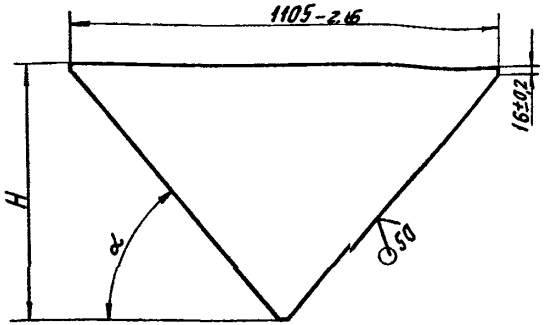

Обозначение	H мм	α	Масса кг
А1А418 054	685-2,0	50°±30'	6,0
-01	1000-2,3	60°±30'	8,6

Изм.	Лист	№ докум.	Подп.	Дата
Разраб.		Ампольская		
Пров.		Рубинская		
Нач. гр.		Литвак		
Гл. спец.				
Н. контр.		Фрядкин		
Утв.		Спивак		

А1А418 054

Крышка

Лит.	Масса	Масштаб
	СМ ТАБЛ	—
Лист	Листов 1	

Лист 2 ГОСТ 19903-74 / ОК3608 ГОСТ 16523-89

САНТЕХНИИПРОЕКТ

Ц00194 03 27

Формат А4

А1А418 070СБ

Серия 5 904-7594 Выпуск 1-2

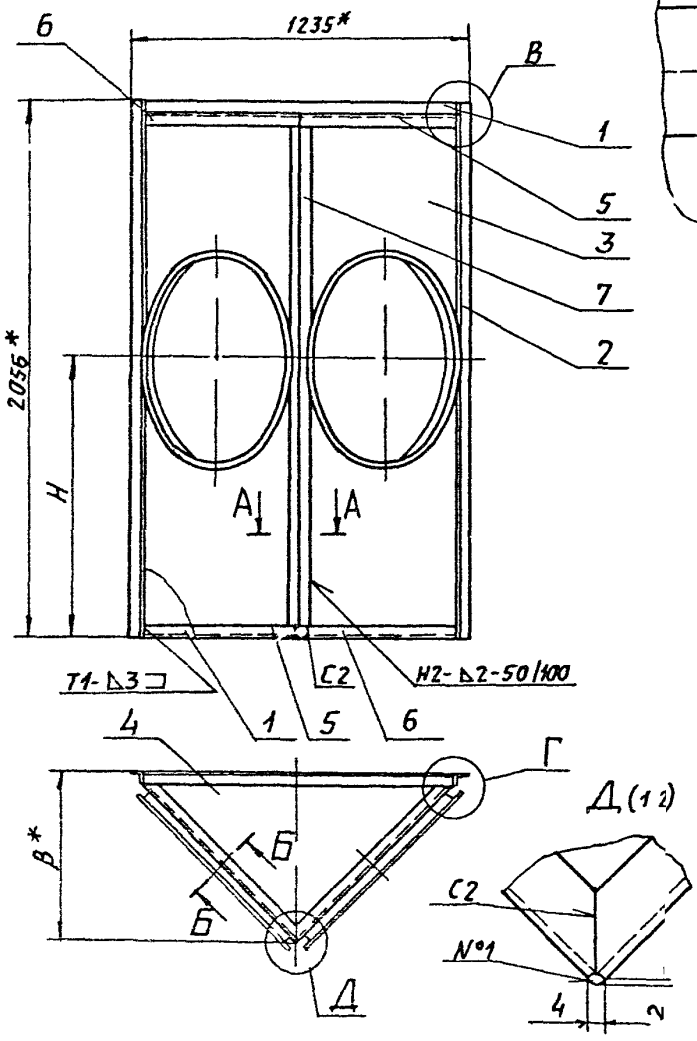

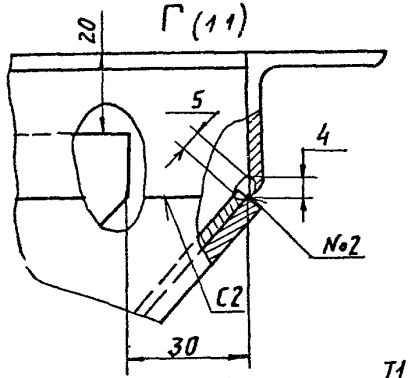

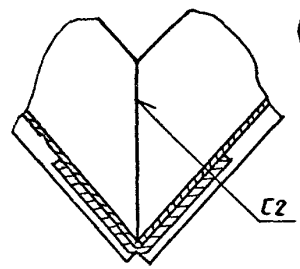

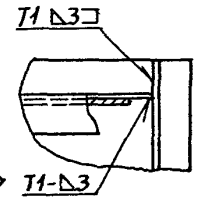

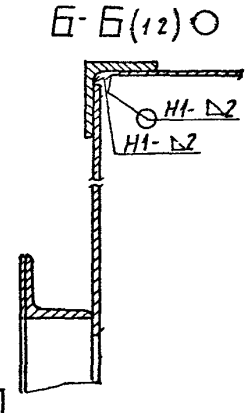

Обозначение	Размеры мм		Масса, кг
	В*	Н	
А1А418 070	735	1060	48,8
— 01	1045	1325	56,8

1 * Размеры для справок

2 Неуказанные предельные отклонения размеров $\pm \frac{t_2}{2}$

3 Сварные швы Т1, С2, Н1 по ГОСТ 5264-80, сварные швы № 1, 2 - сварка ручная, дуговая

Изм	Лист	N докум.	Подп	Дата
Разраб		Ямпольская		
Пров		Рувинская		
Нач.гр		Литвак		
Гл.спец		Грановский		
Н.контр		Фрадкин		
Утв		Спивак		

А1А418 070СБ

Панель торцевая

Лит	Масса	Масшт
Н	см табл	—

Лист | Листов 1

Сантехниипроект

Инв N подл | Подп и дата | Взам инв N | Инв N дубл | Подп и дата

Ц00194-03 28 Формат А3

Серия 5.904-75.94 Выпуск 4-2

Формат	Зона	Поз	Обозначение	Наименование	Кол	Примечание
				Документация		
А4			А1А418 080 СБ	Сборочный чертеж		
			Переменные данные	для исполнений		
				А1А418 080		
				Детали		
А4		1	А1А418 036	Фланец	1	
А4		2	А1А418 057	Стенка	1	
				А1А418 080-01		
				Детали		
А4		1	А1А418 036-01	Фланец	1	
А4		2	А1А418 057-01	Стенка	1	

Инв.№ подл. | Подп. и дата | Взам. инв.№ | Инв.№ дубл. | Подп. и дата

Изм.	Лист	№ докум.	Подп.	Дата
Разраб.		Яполькая		
Пров.		Рувинская		
Рук. гр.		Литвак		
Н. контр.		Фрадкин		
Утв.		Спивак		

А1А418 080

Сектор

Лит.	Масса	Масштаб
Лист	Листов 1	

САНТЕХНИИПРОЕКТ

Формат А4

А1А418 057

(V)

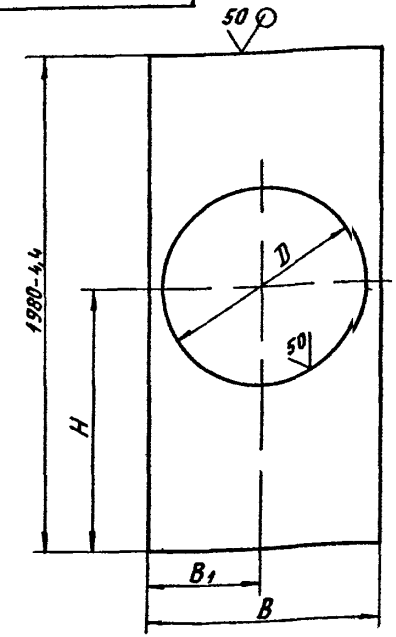

Обозначение	Размеры, мм				Масса, кг
	B	B1	D	H	
А1А418 057	910-2,3	455±0,7	790+2,0	1040±1,3	20,6
-01	1130-2,6	565±0,8	990+2,3	1305±1,5	23,1

Инв.№ подл. | Подп. и дата | Взам. инв.№ | Инв.№ дубл. | Подп. и дата

Изм.	Лист	№ докум.	Подп.	Дата
Разраб.		Яполькая		
Пров.		Рувинская		
Рук. гр.		Литвак		
Гл. спец.				
Н. контр.		Фрадкин		
Утв.		Спивак		

А1А418 057

Стенка

Лит.	Масса	Масштаб
Н	См. табл.	-
Лист	Листов 1	

Лист 2,0 ГОСТ 19903-74
ОК 3608 ГОСТ 16523-89

САНТЕХНИИПРОЕКТ

Формат А4

Серия 5.904-75.94 Выпуск 1-2

Инв.№подл. | Подп. и дата | Взам.инв.№ | Инв.№дубл. | Подп. и дата

А1А418 063

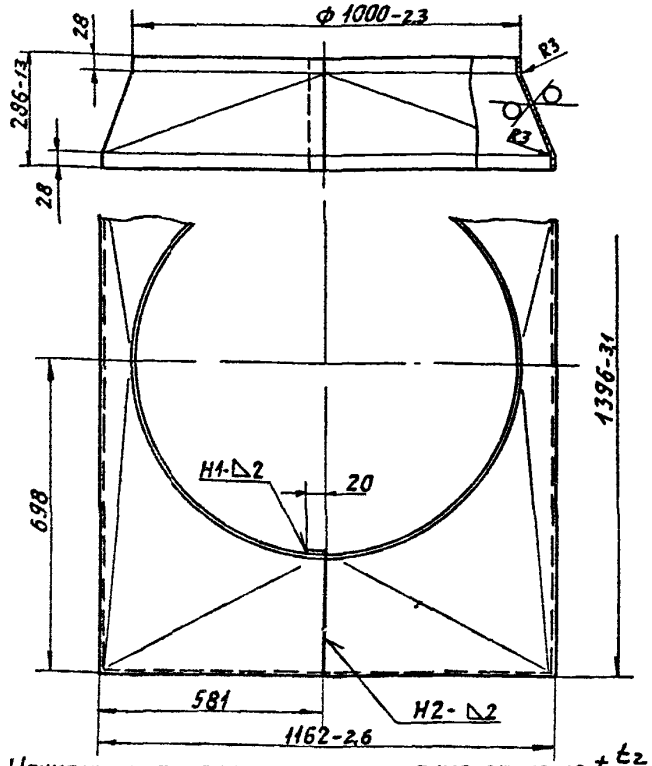

1 Неуказанные предельные отклонения размеров $\pm \frac{t_{2z}}{2}$

2 Сварные швы Н1, Н2 по ГОСТ 5264-80

Изм.	Лист	N докум.	Подп.	Дата
Разраб.	Фольгарь			
Пров.	Рубинская			
Нач. гр.	Литвак			
Гл. спец.				
Н. контр.	Фрадкин			
Утв.	Спивак			

А1А418 063

Конфузор

Лит.	Масса	Масштаб
И	12,6	1:10

Лист 2 ГОСТ 19903-74

ОК360В ГОСТ 16523-89

Листов 1

САНТЕХНИИПРОЕКТ

Формат А4

А1А418 080 СБ

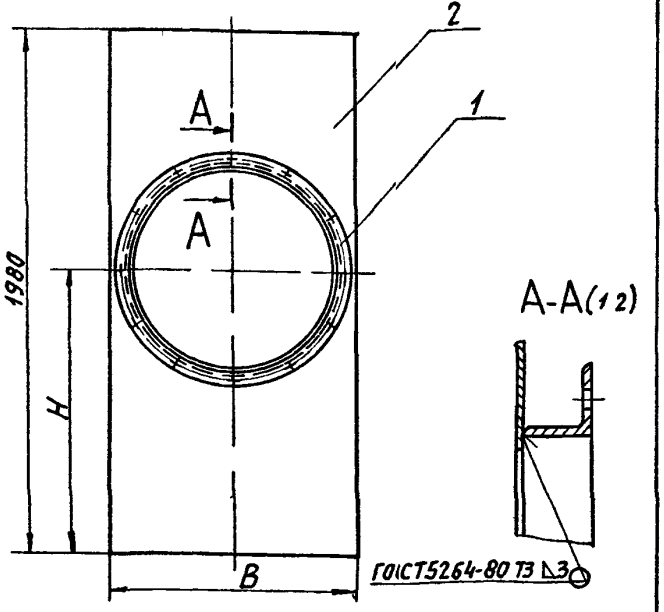

Обозначение	Размеры, мм		Масса, кг
	В	Н	
А1А418 080	910	1040	24,8
-01	1130	1305	28,4

Размеры для справок

Изм.	Лист	N докум.	Подп.	Дата
Разраб.	Ямпольская			
Пров.	Рубинская			
Нач. гр.	Литвак			
Гл. спец.	Ярновский			
Н. контр.	Фрадкин			
Утв.	Спивак			

А1А418 080 СБ

Сектор

Лит.	Масса	Масштаб
И	См. табл.	—

Листов 1

САНТЕХНИИПРОЕКТ

Ц00194-03 30

Формат А4

Серия 5.904-75-94 Выпуск 1-2

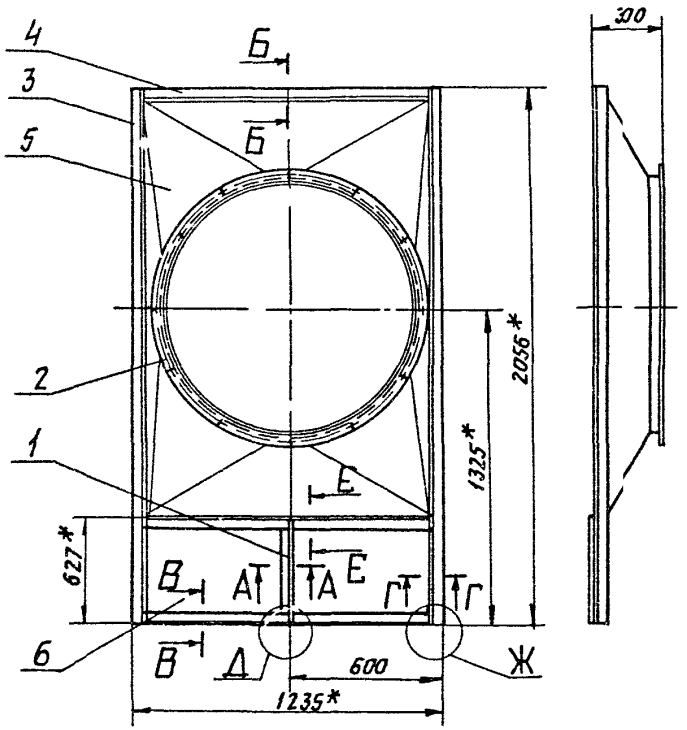

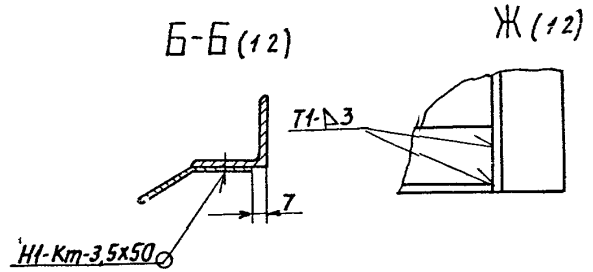

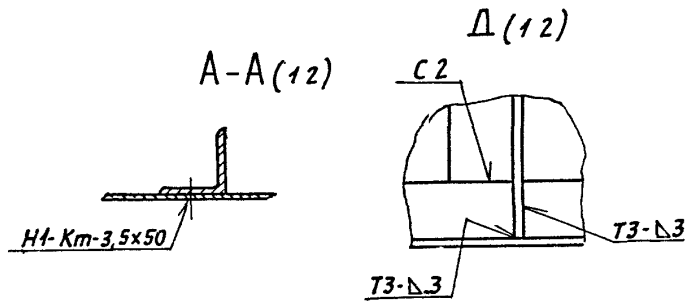

1 * Размеры для справок

2 Неуказанные предельные отклонения размеров $\pm \frac{t_{c2}}{2}$

3 Сварные швы Т1, Т3, С2 по ГОСТ 5264-80, шов Н1-Кт по ГОСТ 15878-79

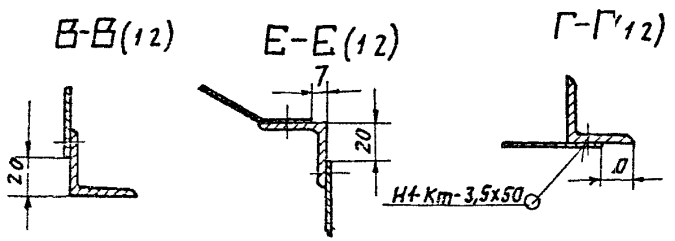

Изм.	Лист	N докум.	Подп.	Дата	А1А418 090 СБ		
Разраб.		Ямпольская			Панель торцевая	Лит.	Масса	Масшт.
Пров.		Рувинская				И	37,3	1:15
Нач. гр.		Литвак				Лист	Листов 1	
Гл. спец.		Рязановский						
Н. контр.		Фрадкин			СантехНИИпроект			
УТВ		Спивак						

Инв. № подл. | Подп. и дата | Взам. инв. № | Инв. № дубл. | Подп. и дата

4.00194-03 (31) Формат А3

gost.e-ecolog.ru

МГП «Информреклама» Зак. 326 Тир 1000