ТИПОВЫЕ КОНСТРУКЦИИ ИЗДЕЛИЯ И УЗЛЫ ЗДАНИЙ И СООРУЖЕНИЙ

СЕРИЯ 5.904-75 94

КАМЕРЫ ПРИТОЧНЫЕ ВЕНТИЛЯЦИОННЫЕ ПРОИЗВОДИТЕЛЬНОСТЬЮ
от 10 до 125 тыс $м^3/ч$

ВЫПУСК 1-1
СОЕДИНИТЕЛЬНАЯ СЕКЦИЯ ДЛЯ ПРИТОЧНОЙ КАМЕРЫ 2ПК10

РАБОЧИЕ ЧЕРТЕЖИ

Ц00194-02

gost.e-ecolog.ru

ТИПОВЫЕ КОНСТРУКЦИИ, ИЗДЕЛИЯ И УЗЛЫ ЗДАНИЙ И СООРУЖЕНИЙ

СЕРИЯ 5.904-75 94

КАМЕРЫ ПРИТОЧНЫЕ ВЕНТИЛЯЦИОННЫЕ ПРОИЗВОДИТЕЛЬНОСТЬЮ

от 10 до 125 тыс. м³/ч

ВЫПУСК 1-1

СОЕДИНИТЕЛЬНАЯ СЕКЦИЯ ДЛЯ ПРИТОЧНОЙ КАМЕРЫ 2ПК10.

РАБОЧИЕ ЧЕРТЕЖИ

РАЗРАБОТАНЫ:

ГПКНИИ САНТЕХНИИПРОЕКТ

ГЛАВНЫЙ ИНЖЕНЕР ИНСТИТУТА Л.А. СТЕПАНОВ

ГЛАВНЫЙ ИНЖЕНЕР ПРОЕКТА В.А. СПИВАК

УТВЕРЖДЕНЫ

ГЛАВПРОЕКТОМ ГОССТРОЯ РОССИИ,
ПИСЬМО ОТ 25.02.94 №9 3-2/34 И ВВЕДЕНЫ
В ДЕЙСТВИЕ ГПКНИИ САНТЕХНИИПРОЕКТ
С 30.06.94, ПРИКАЗ ОТ 01.03 1994 г №97

1-1-х.кн.4 96-75 904 5 выпуск

Инв.№ подл. | Подп. и дата | Взам.инв.№ | Инв.№ дубл. | Подп. и дата

Обозначение	Наименование	Стр
А1А417 000ТО	Секция соединительная для приточной камеры 2ПК10 Техническое описание	3
А1А417 000	Секция соединительная для приточной камеры 2ПК10	
А1А417 000СБ	Секция соединительная для приточной камеры 2ПК10	6
А1А417 010	Панель передняя	8
А1А417 010СБ	Панель передняя	
А1А417 011	Стойка	9
А1А417 032	Полка	
А1А417 012	Поперечина	10
А1А417 013	Профиль	
А1А417 017	Стенка	11
А1А417 031	Стенка	
А1А417 020	Панель задняя	12
А1А417 020СБ	Панель задняя	
А1А417 030	Панель верхняя	13
А1А417 030СБ	Панель верхняя	14
А1А417 037	Пробка	15
А1А417 041	Планка	
А1А417 035	Плита	16
А1А417 039	Бобышка	
А1А417 036	Прокладка	17
А1А417 038	Прокладка	

Обозначение	Наименование	Стр
А1А417.040	Панель торцевая	18
А1А417 040СБ	Панель торцевая	19
А1А417 047	Стенка	20
А1А417 057	Конфузор	
А1А417 050	Конфузор	21
А1А417 050СБ	Конфузор	
А1А417 055	Фланец	22
А1А417 056	Фланец	
А1А417 060	Решетка ограждающая	23
А1А417 060 СБ	Решетка ограждающая	24
А1А417.075	Полка	
А1А417 061	Кольцо	25
А1А417 063	Фланец	
А1А417 072	Панель торцевая	26
А1А417.070СБ	Панель торцевая	27
А1А417.073	Крышка	28
А1А417 074	Профиль	
А1А417 080	Сектор	29
А1А417 080СБ	Сектор	

Изм.	Лист	№ докум.	Подп.	Дата
Разраб.		Рубинская		
Пров.		Литвак		
Нач. гр.		Литвак		
Н. контр.		Фрядкин		
Утв.		Спивак		

А1А417.000

Содержание

Лит	Лист	Листов
И		1

САНТЕХНИКПРОЕКТ

Серия 5.904-75.94 Выпуск 1-1

В настоящем выпуске приведены рабочие чертежи соединительной секции для приточной вентиляционной камеры 2ПК10. Соединительная секция выполнена в комплекте с вентилятором. При этом разработаны варианты секции с одним вентилятором и варианты секции с основным и резервным вентиляторами. В соединительной секции применены вентиляторы типа В.Ц4-75-5 и В.Ц4-75-6.3. Выбор того или иного вентилятора и комплектации их электродвигателями производится в соответствии с выпуском 0 настоящей серии и действующими материалами для подбора вентиляторов.

Резервный и основной вентиляторы приняты единичного типоразмера. Один из них выполняется правого, а другой - левого вращения.

При установке резервного вентилятора следует принимать меры, исключающие перетекание воздуха через неработающий вентилятор.

В соединительной секции применена герметическая дверь, выполняемая по типовой серии 5.904-4.

Присоединение вентиляторов к соединительной секции осуществляется через гибкие вставки выполненные по типовой серии 5.904-38.

Инв.№ подл. | Подп. и дата | Взам. инв.№ | Инв.№ дубл. | Подп. и дата

Изм.	Лист	№ докум.	Подп.	Дата
Разраб.		Рубинская		
Пров.		Антвяг		
Нач. гр.		Антвяг		
Н. конт.		Фрядкин		
Утв.		Спивак		

А1А417.000-ТО

Секция соединительная для приточной камеры 2ПК10 Техническое описание.

Лит.	Лист	Листов
Н		1

САНТЕХНИИПРОЕКТ

Формат А4

Формат	Зона	Поз.	Обозначение	Наименование	Кол.	Примечание
				Документация		
А3			А1А417.000 СБ	Сборочный чертеж		
А4			А1А417.000	Техническое описание		
				Сборочные единицы		
А4		1	А1А417.010	Панель передняя	1	
А4		2	А1А417.020	Панель задняя	1	
А4		3	А1А417.030	Панель верхняя	1	
А4		4		Дверь неутепленная		
				Дс 0,4х0,9		Типовые
				Серия 5.904-4	1	констр.
			Переменные данные	для исполнений:		
				А1А417.000		
				Сборочные единицы		
А4		6	А1А417.040	Панель торцевая	1	
А4		7	А1А417.060	Решетка ограждающая	1	
А4		8		Вставка типа В В.00.00-09		Типовые
				Серия 5.904-38	1	констр.

Инв.№ подл. | Подп. и дата | Взам. инв.№ | Инв.№ дубл. | Подп. и дата

Изм.	Лист	№ докум.	Подп.	Дата
Разраб.		Ипольская		
Пров.		Рубинская		
Нач. гр.		Антвяг		
Н. конт.		Фрядкин		
Утв.		Спивак		

А1А417.000

Секция соединительная для приточной камеры 2ПК10

Лит.	Лист	Листов
Н	1	5

САНТЕХНИИПРОЕКТ

Формат А4

Формат	Зона	Поз	Обозначение	Наименование	Кол	Примечание
А4		9		Вставка типа Н		
				Н 00 00-11		Типовые
				Серия 5.904-38	1	констр
				Стандартные изделия		
				Болты ГОСТ 7798-70		
		10		М6-6g х 20.36	12	
		11		М6-6g х 30.36	16	
		12		Гайка ГОСТ 5915-70		
				М6-6Н.5	28	
				Прочие изделия		
		14		Вентилятор		
				В Ц4-75-5		
				левого вращения		
				ТУ22-5335-82	1	
				А1А417 000-01		
				Сборочные единицы		
А4		6	А1А417 070	Панель торцевая	1	
А4		7	А1А417.060	Решетка ограждающая	2	
А4		8		Вставка типа В		
				В 00 00-09		Типовые
				Серия 5.904-38	2	констр

Инв.№ подл. | Подп. и дата | Взам. инв.№ | Инв.№ дубл. | Подп. и дата

Изм.	Лист	№ докум.	Подп.	Дата	А1А417.000	Лист 2

Формат А4

Формат	Зона	Поз	Обозначение	Наименование	Кол	Примечание
А4		9		Вставка типа Н		
				Н 00.00-11		Типовые
				Серия 5.904-38	2	констр
				Стандартные изделия		
				Болты ГОСТ 7798-70		
		10		М6-6g х 20.36	24	
		11		М6-6g х 30.36	32	
		12		Гайка ГОСТ 5915-70		
				М6-6Н.5	56	
				Прочие изделия		
		14		Вентилятор		
				В-Ц4-75-5		
				левого вращения		
				ТУ22-5335-82	1	
		15		Вентилятор		
				В Ц4-75-5		
				правого вращения		
				ТУ22-5335-82	1	
				А1А417.000-02		
				Сборочные единицы		
А4		6	А1А417 040-01	Панель торцевая	1	
А4		7	А1А417 060-01	Решетка ограждающая	1	

Инв.№ подл. | Подп. и дата | Взам. инв.№ | Инв.№ дубл. | Подп. и дата

Изм.	Лист	№ докум.	Подп.	Дата	А1А417 000	Лист 3

Формат А4

Формат	Зона	Поз	Обозначение	Наименование	Кол	Примечание
А4		8		Вставка типа В		
				В 00 00-12		Типовые
				Серия 5.904-38	1	констр.
А4		9		Вставка типа Н		
				Н 00 00-15		Типовые
				Серия 5.904-38	1	констр.
				Стандартные изделия		
				Болты ГОСТ 7798-70		
		10		М6-6g х 20.36	12	
		11		М6-6g х 30.36	20	
		12		Гайка ГОСТ 5915-70		
				М6-6Н.5	32	
				Прочие изделия		
		14		Вентилятор		
				В Ц4-75-6,3		
				левого вращения		
				ТУ 22-5335-82	1	
				А1А417 000-03		
				Сборочные единицы		
А4		6	А1А417 070-01	Панель торцевая	1	
А4		7	А1А417 060-01	Решетка ограждающая	2	

Инв.№ подл. | Подп. и дата | Взам. инв.№ | Инв.№ дубл. | Подп. и дата

Изм. Лист № докум. Подп. Дата

А1А417.000

Лист 4

Формат А4

Формат	Зона	Поз	Обозначение	Наименование	Кол	Примечание
А4		8		Вставка типа В		
				В 00 00-12		Типовые
				Серия 5.904-38	2	констр.
А4		9		Вставка типа Н		
				Н 00 00-15		Типовые
				Серия 5.904-38	2	констр.
				Стандартные изделия		
				Болты ГОСТ 7798-70		
		10		М16-6g х 20.36	24	
		11		М16-6g х 30.36	40	
		12		Гайки ГОСТ 5915-70		
				М6-6Н.5	64	
				Прочие изделия		
		14		Вентилятор		
				В Ц4-75-6,3		
				левого вращения		
				ТУ 22-5335-82	1	
		15		Вентилятор		
				В Ц4-75-6,3		
				правого вращения		
				ТУ 22-5335-82	1	

Инв.№ подл. | Подп. и дата | Взам. инв.№ | Инв.№ дубл. | Подп. и дата

Изм. Лист № докум. Подп. Дата

А1А417 000

Лист 5

Формат А4

Серия 5.904-75.94 Выпуск 1-1

Рис.1

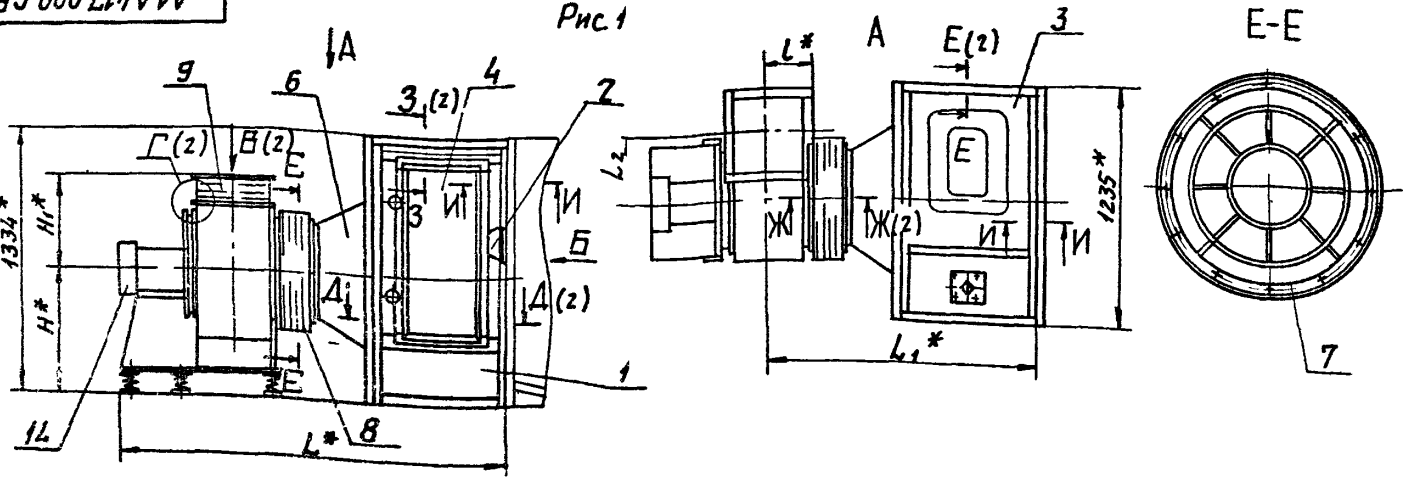

Б (1:5)

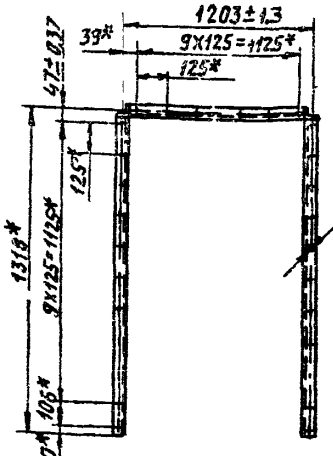

И-И (1:2)

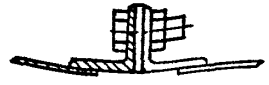

Обозначение	Тип вентилятора	Рис	Размеры, мм																Масса кг
			H*	H1*	L*	L1*	L2*	L3*	L4*	L5*	L6*	B*	B1*	B2**	l*	l1*	α*	n	n1	
А1А417.000	ВЦ4-75№5	1	700	442	2085	1485	326	—	—	—	—	350	380	300	256	40	—	3	16	203
-01		2			—	—	—	1905	1180	1550	2200						70°			305
-02	ВЦ4-75№6,3	1	855	523	2280	1490	410	—	—	—	—	441	470	400	301,5	35	—	4	20	333
-03		2			—	—	—	2110	1105	1810	2610						90°			555

1.* Размеры для справок.

2. Сварные швы по ГОСТ 5264-80

Изм.	Лист	№ докум.	Подп.	Дата
Разраб.		Ипольская		
Пров.		Рывинская		
Нач.гр.		Литвак		
Гл.спец.		Прияновский		
Н.контр.		Фрадкин		
Утв.		Сливак		

А1А417.000 СБ

Секция соединительная для приточной камеры 2ПК 10

Лит.	Масса	Масшт.
И	Сп. табл.	—

Лист 1 | Листов 2

САНТЕХНИИПРОЕКТ

Инв.№ подл. | Подп. и дата | Взам.инв.№ | Инв.№ дубл. | Подп. и дата

Рис 2

Остальное - см рис.1

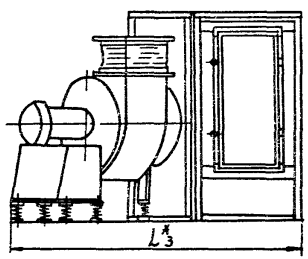

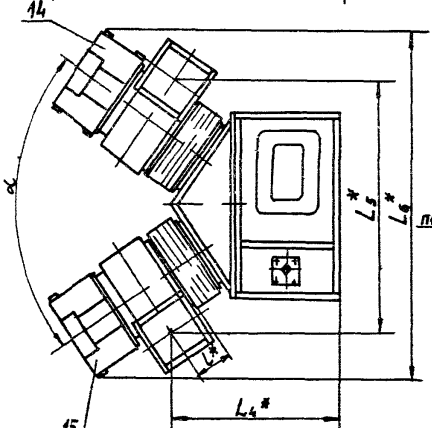

Д-Д (12)(1)

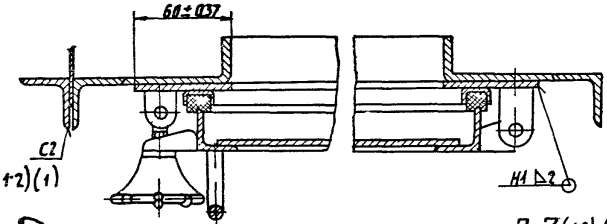

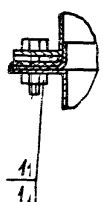

Ж-Ж (12)(1)

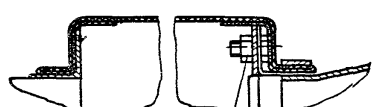

З-З(12)(1)

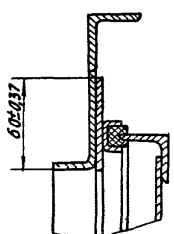

В (1)

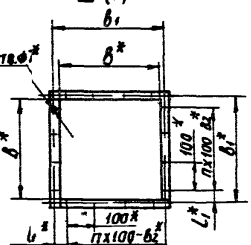

Е-Е (12)(1)

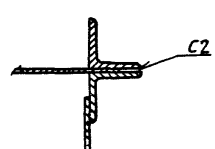

Изм.	Лист	№ докум.	Подп.	Дата	А1А 417 000 СБ	Лист 2

Серия 5.904-7.94 Выпуск 1.1

Инв.№подл. | Подп. и дата | Взам.инв.№ | Инв.№дубл. | Подп. и дата

Серия 5.904-75.94 Выпуск 1-1

Формат	Зона	Поз	Обозначение	Наименование	Кол	Примечание
				Документация		
А4			А1А417 010 СБ	Сборочный чертеж		
				Детали		
А4		1	А1А417 011	Стойка	1	
А4		2	А1А417 012	Поперечина	2	
А4		3	А1А417 013	Профиль	2	
		4	-01	Профиль	2	
А4		5	А1А417 014	Стойка	1	
				Уголок 35х35х3 ГОСТ 8509-86 Ст.3 ГОСТ 535-88		
				L = 1298-3,1	1	2,1 кг
А4		6	А1А417 015	Стенка		
				Лист 3,0 ГОСТ 19903-74 ВСт3сп5 ГОСТ 16523-89		
				233-1,15х665-2,0	1	10 кг

Изм.	Лист	№ докум.	Подп.	Дата
Разраб.		Ялпольская		
Пров.		Рубинская		
Нач. гр.		Антвак		
Н. контр.		Фрайкин		
Утв.		Спивак		

А1А417 010

Панель передняя

Лит.	Лист	Листов
		1

САНТЕХНИИПРОЕКТ

Формат А4

А1А417 010 СБ

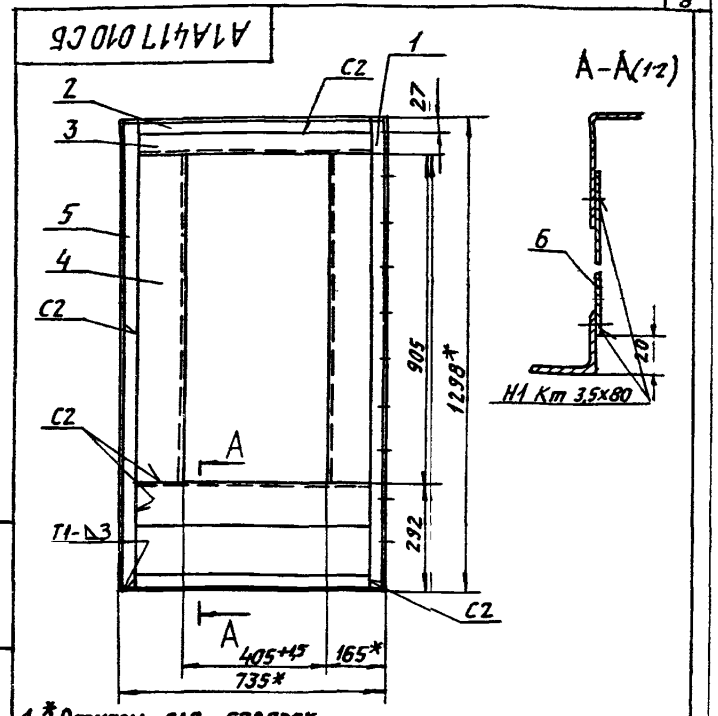

1 *Размеры для справок

2 Неуказанные предельные отклонения размеров $H14 \pm \frac{t_2}{2}$

3 Сварные швы Т1 С2 по ГОСТ 5264-80, сварной шов Н1-Кт по ГОСТ 15878-79

Изм.	Лист	№ докум.	Подп.	Дата
Разраб.		Ялпольская		
Пров.		Рубинская		
Нач. гр.		Антвак		
Гл. спец.		Рубинский		
Н. контр.		Фрайкин		
Утв.		Спивак		

А1А417 010 СБ

Панель передняя

Лит.	Масса	Масшт.
И	161	1:10
Лист	Листов 1	

САНТЕХНИИПРОЕКТ

Цокпч-02 3

Формат А4

Серия 5.904-75.94 Выпуск 1.1

А1А417 011

А1А417 011 изображено
А1А417 011 01-зеркальное отражение

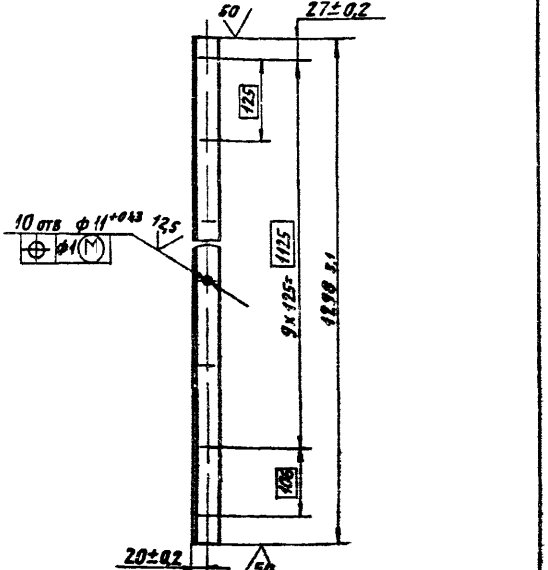

Изм.	Лист	№ докум.	Подп.	Дата
Разраб.		Антипьская		
Пров.		Рзвинская		
Нач. гр.		Литвак		
Гл. спец.				
Н. контр.		Фрядкин		
Утв.		Сливак		

А1А417 011

Стойка

Лит.	Масса	Масштаб
И	21	15
Лист	Листов 1	

Уголок 35х35х3 ГОСТ 8509-86 / Ст3 ГОСТ 535-88

Сантехнипроект

Формат А4

Инв. № подл. | Подп. и дата | Взам. инв. № | Инв. № дубл. | Подп. и дата

А1А417 032

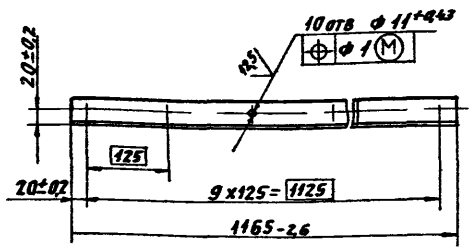

Изм.	Лист	№ докум.	Подп.	Дата
Разраб.		Антипьская		
Пров.		Рзвинская		
Нач. р		Литвак		
Н. контр.		Фрядкин		
Утв.		Сливак		

А1А417 032

Полка

Лит.	Масса	Масштаб
И	19	15
Лист	Листов 1	

Уголок 35х35х3 ГОСТ 8509-86 / Ст3 ГОСТ 535-88

Сантехнипроект

4.001-94 ал 10

Формат А4

Инв. № подл. | Подп. и дата | Взам. инв. № | Инв. № дубл. | Подп. и дата

А1А417 013

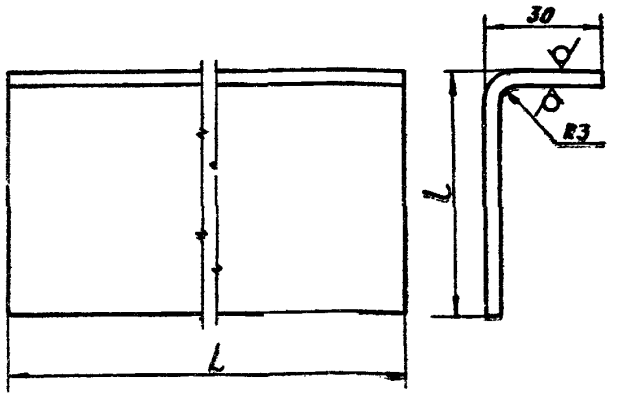

Обозначение	Размеры, мм		Масса, кг
	L	L	
А1А417 013	665	66	1,46
-01	905	130	3,3

Неуказанные предельные отклонения размеров: h14

Изм	Лист	N докум	Подп	Дата
Разраб		Ямпольская		
Пров.		Рувинская		
Нач гр.		Литвак		
Н. контр		Фрадкин		
Утв.		Спивак		

А1А417 013

Профиль

Лит	Масса	Масшт
И	см табл	—

Лист | Листов 1

Лист 5 О ГОСТ 19903-74 / ОК3608 ГОСТ 16523 89

Сантехниипроект

Формат А4

А1А417 012

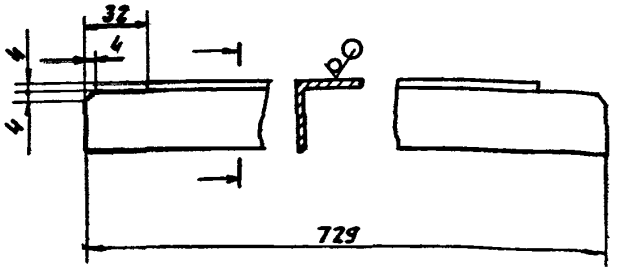

Неуказанные предельные отклонения размеров H14, $h14, \pm \frac{t_2}{2}$

Изм	Лист	N докум	Подп	Дата
Разраб		Ямпольская		
Пров		Рувинская		
Нач гр		Литвак		
Гл спец				
Н контр		Фрадкин		
Утв.		Спивак		

А1А417 012

Поперечина

Лит	Масса	Масшт
И	12	12

Лист | Листов 1

Уголок 35х35х3 ГОСТ 8509 86 / Ст 3 ГОСТ 535-88

Сантехниипроект

Ц00194-02 11

Формат А4

Серия 5904-75 94 Выпуск 11

Инв N подл | Подп и дата | Взам инв N | Инв N дубл | Подп и дата

Серия 5 904-75 94 Выпуск 1-1

А1А417 017

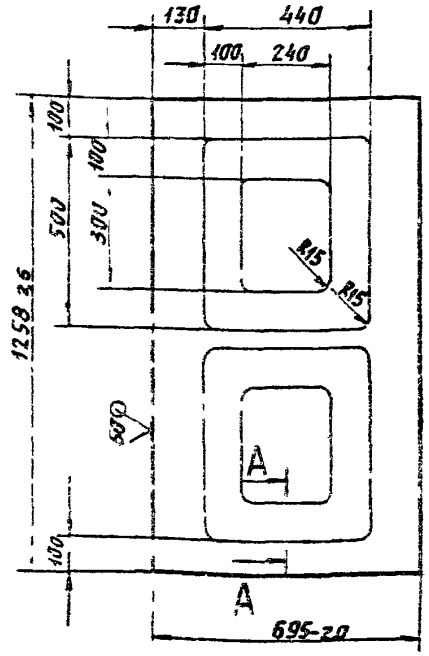

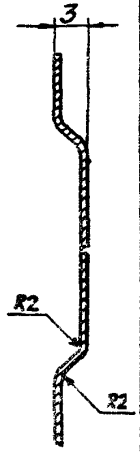

Неуказанные предельные отклонения размеров $\pm \frac{t_2}{2}$

Изм	Лист	N докум	Подп	Дата	
Разраб	Ампольская				
Пров	Рувинская				
Нач гр	Литвак				
Гл спец					
Н контр	Фрадкин				
Утв	Спивак				

А1А417. 017

Стенка

Лит	Масса	Масшт
И	5,5	1 10

Лист | Листов 1

Лист 0,8 ГОСТ 19903-74 / ОК360В ГОСТ 16523-89

САНТЕХНИИПРОЕК

Формат А4

А1А417 031

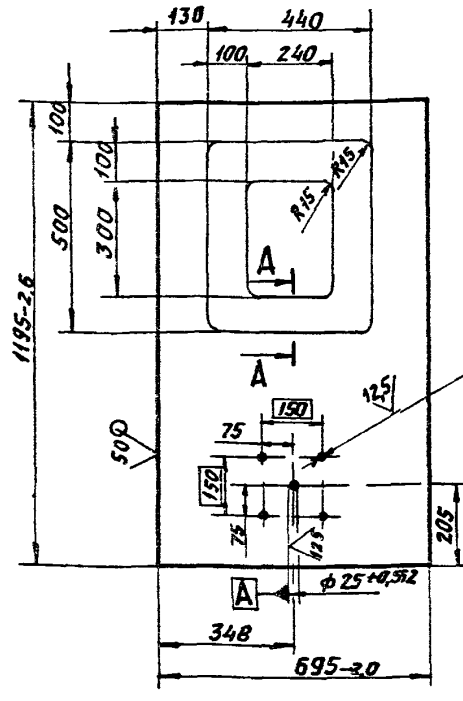

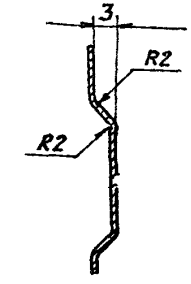

4 отв ф 11 +0,43
⊕ 0,5 Ⓜ A

Неуказанные предельные отклонения размеров $\pm \frac{t_2}{2}$

Изм	Лист	N докум	Подп	Дата	
Разраб	Ампольская				
Пров	Рувинская				
Нач гр	Литвак				
Гл спец					
Н контр	Фрадкин				
Утв	Спивак				

А1А4 17 031

Стенка

Лит	Масса	Масшт
И	5,2	1 10

Лист | Листов 1

Лист 0,8 ГОСТ 19903-74 / ОК360В ГОСТ 16523 89

САНТЕХНИИПРОЕКТ

Формат: А4

Инв N подл | Подп и дата | Взам инв N | Инв N дубл | Подп и дата

ЦООП14-02 12

Серия 3.904-7594 Выпуск 1-1

Формат	Зона	Поз	Обозначение	Наименование	Кол	Примечание
				Документация		
А4			А1А417 020 СБ	Сборочный чертеж		
				Детали		
А4		1	А1А417.011-01	Стойка	1	
А4		2	А1А417 012	Поперечина	3	
Б4		3	А1А417 016	Стойка		
				Уголок 35х35х3 ГОСТ 8509-86		
				Ст 3 ГОСТ 535-88		
				L = 1298-3,1	1	2,14 к
А4		4	А1А417 017	Стенка	1	

Изм	Лист	N докум	Подп	Дата
Разраб		Ямпольская		
Пров		Рувинская		
Нач.гр		Литвак		
Н.контр		Фрадкин		
Утв		Спивак		

А1А417 020

Панель задняя

Лит	Лист	Листов
И		1

САНТЕХНИИПРОЕКТ

Формат А4

Инв N подл | Подп и дата | Взам инв N | Инв N дубл | Подп и дата

А1А417.020 СБ

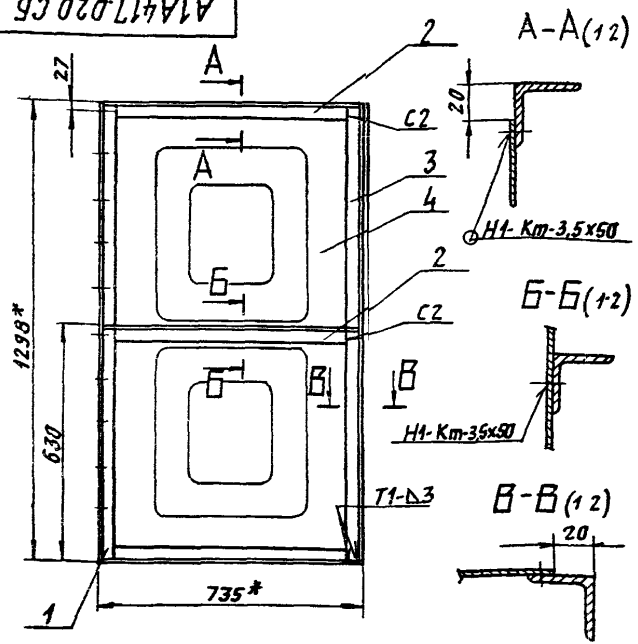

1. * Размеры для справок.
2. Неуказанные предельные отклонения размеров $\pm\frac{t_2}{2}$
3. Сварные швы Т1, С2 по ГОСТ 5264-80; сварной шов Н1-Km по ГОСТ 15878-79

Изм	Лист	N докум	Подп	Дата
Разраб		Ямпольская		
Пров		Рувинская		
Нач гр		Литвак		
Гл.спец		Ирановский		
Н.контр		Фрадкин		
Утв		Спивак		

А1А417.020.СБ

Панель задняя

Лит	Масса	Масштаб
И	12,4	1:10

Лист | Листов 1

САНТЕХНИИПРОЕКТ

Ц00194-02 13 Формат: А4

Серия 5.904-75.94 Выпуск 1-1

Формат	Зона	Поз.	Обозначение	Наименование	Кол.	Примечание
				Документация		
А3			А1А417.030СБ	Сборочный чертеж		
				Детали		
А4		1	А1А417.012	Поперечина	1	
А4		2	А1А417.031	Стенка	1	
А4		3	А1А417.032	Полка	1	
БЧ		4	А1А417.033	Полка		
				Уголок 35х35х3 ГОСТ 8509-86		
				Ст 3 ГОСТ 535-88		
				L=735-2	2	
БЧ		5	А1А417.034	Полка		
				Уголок 35х35х3 ГОСТ 8509-86		
				Ст.3 ГОСТ 535-88		
				L=1165-2,6	1	
А4		6	А1А417.035	Плита	1	
А4		7	А1А417.036	Прокладка	1	
А4		8	А1А417.037	Пробка	1	
А4		9	А1А417.038	Прокладка	1	
А4		10	А1А417.039	Бобышка	1	
А4		11	А1А417.041	Планка	2	

Изм.	Лист	N докум.	Подп.	Дата
Разраб.		Ямпольская		
Пров.		Рубинская		
Нач.гр.		Литвак		
Н.контр.		Фрадкин		
Утв.		Сливак		

А1А417.030

Панель верхняя

Лит.	Лист	Листов
Н	1	2

Сантехниипроек

Инв. N подл. | Подп. и дата | Взам. инв. N | Инв. N дубл. | Подп. и дата

Формат: А4

Формат	Зона	Поз.	Обозначение	Наименование	Кол.	Примечание
				Стандартные изделия		
		12		Болт М10.6д х 20.36		
				ГОСТ 7798-70	4	
		13		Гайка М10.6Н.5		
				ГОСТ 5915-70	4	

Изм.	Лист	N докум.	Подп.	Дата

А1А417.030

Лист 2

Ц001194-02 14 Формат. А4

А1А417.030СБ

Серия 5.904-75.94 Выпуск 1-1

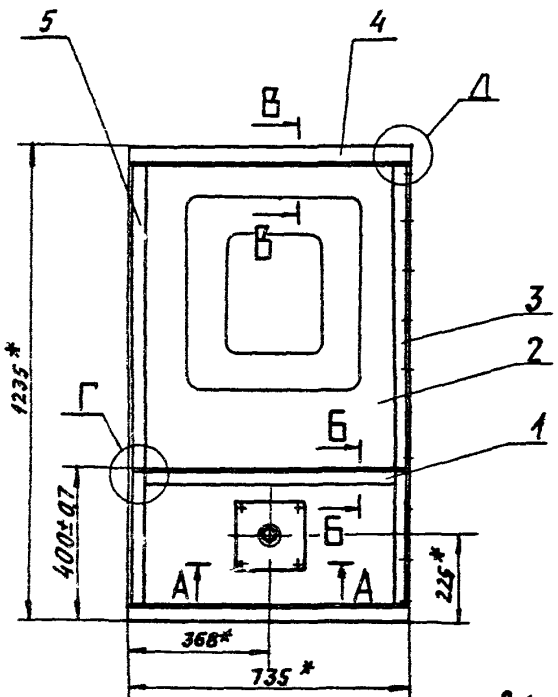

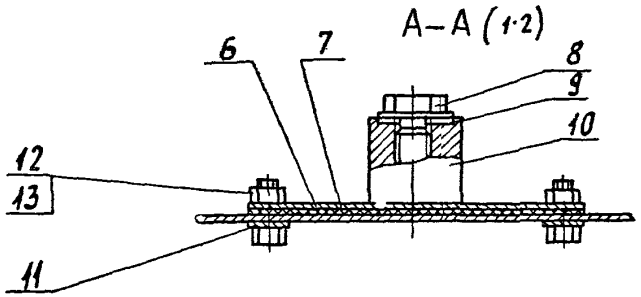

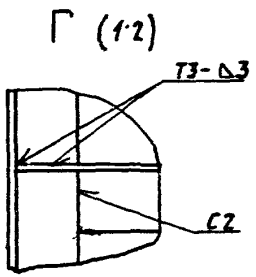

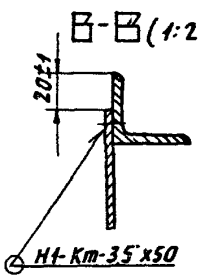

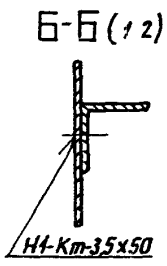

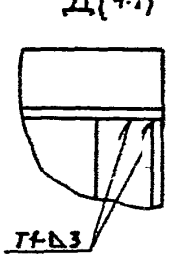

1. * Размеры для справок
2. Сварные швы по Т1, Т3, С2 по ГОСТ 5264-80; сварной шов Н1-Кт ГОСТ 15878-79.

Изм.	Лист	№ докум.	Подп.	Дата	А1А417.030СБ		
Разраб.		Ятольская			Панель верхняя	Лит.	Масса	Масшт.
Пров.		Ржинская				И	15,2	1:10
Нач. гр.		Антвак				Лист	Листов 1	
Гл. спец.		Брановский						
Н. контр.		Фрядкин					Сантехниипроект	
Утв.		Спивак						

Инв. № подл. | Подп. и дата | Взам. инв. № | Инв. № дубл. | Подп. и дата

Ц 00194-02 15 Формат А3

Серия 5.904-75.94 Выпуск 1-1

Инв.№ подл. | Подп. и дата | Взам. инв.№ | Инв.№ дубл. | Подп. и дата

А1А417.037

12,5

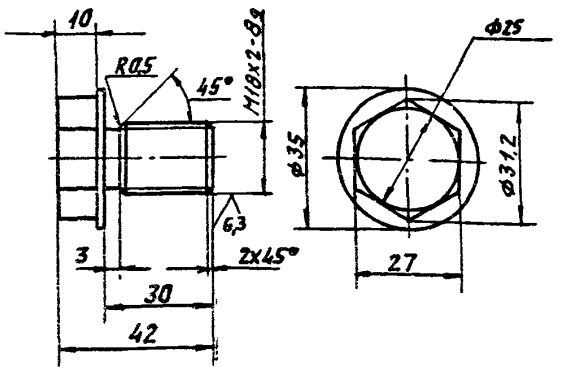

Неуказанные предельные отклонения размеров: h14

Изм.	Лист	№ докум.	Подп.	Дата	
Разраб.		Ямпольская			
Пров.		Рувинская			
Нач. гр.		Антвак			
Гл. спец.					
Н. контр.		Спивак			
Утв.		Спивак			

А1А 417.037

Пробка

Ст.3 ГОСТ 380-88

Лит.	Масса	Масштаб
И	0,1	1:1
Лист	Листов 1	

СЯНТЕХНИИПРОЕКТ

Формат А4

А1А417.041

12,5

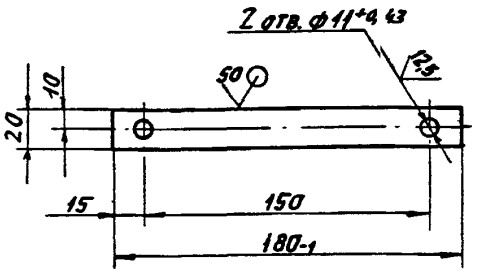

Неуказанные предельные отклонения размеров h14: ±IT2/2

Изм.	Лист	№ докум.	Подп.	Дата	
Разраб.		Ямпольская			
Пров.		Рувинская			
Нач. гр.		Антвак			
Гл. спец.					
Н. контр.		Фоядкин			
Утв.		Спивак			

А1А 417.041

Планка

Лист 3.0 ГОСТ 19903-74
ОК3608 ГОСТ 16523-89

Лит.	Масса	Масштаб
И	0,08	1:2
Лист	Листов 1	

СЯНТЕХНИИПРОЕКТ

Ц00194-02 16 Формат А4

А1А417 039

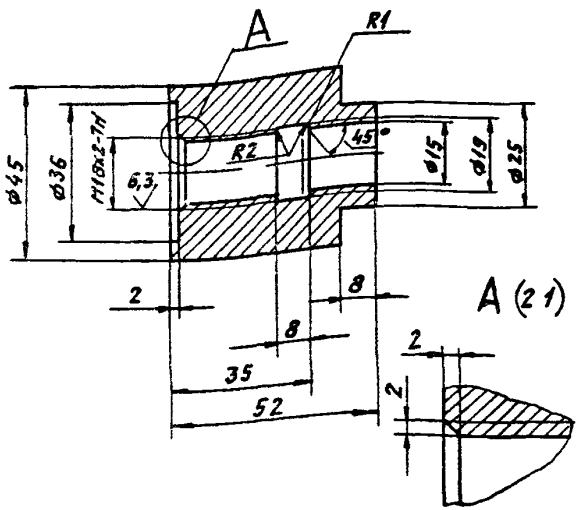

Неуказанные предельные отклонения размеров H14; h14

Изм.	Лист	№ докум.	Подп.	Дата	А1А417 039	
Разраб.		Ямпольская			Бобышка	Лит. И; Масса 0,53; Масшт. 11
Пров.		Рубинская				Лист; Листов 1
Нач. гр.		Литвак			Ст 3 ГОСТ 380-88	САНТЕХНИИПРОЕКТ
Гл. спец.						
Н. контр.		Фрадкин				
Утв.		Спивак				

Формат А4

А1А417 035

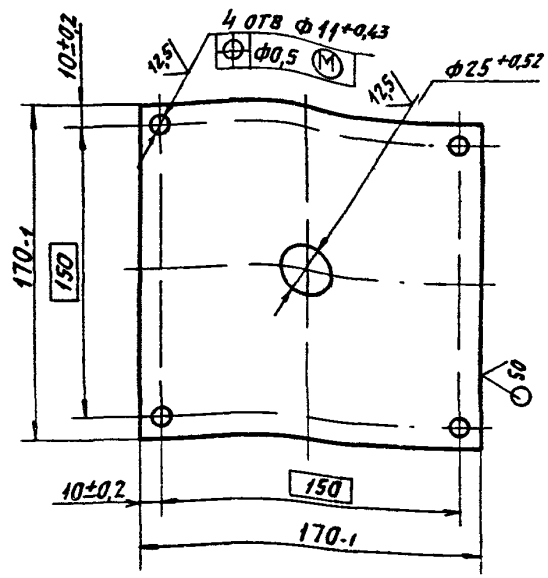

Изм.	Лист	№ докум.	Подп.	Дата	А1А417. 035	
Разраб.		Ямпольская			Плита	Лит. И; Масса 0,4; Масшт. 1:2
Пров.		Рубинская				Лист; Листов 1
Нач. гр.		Литвак			Лист 4 ГОСТ 19903-74 / Ст 3 ГОСТ 14637-89	САНТЕХНИИПРОЕКТ
Гл. спец.						
Н. контр.		Фрадкин				
Утв.		Спивак				

Инв. № подл. | Подп. и дата | Взам. инв. № | Инв. № дубл. | Подп. и дата

Формат А4

Серия 5.904-75.94 Выпуск 1-1

А1А417 036

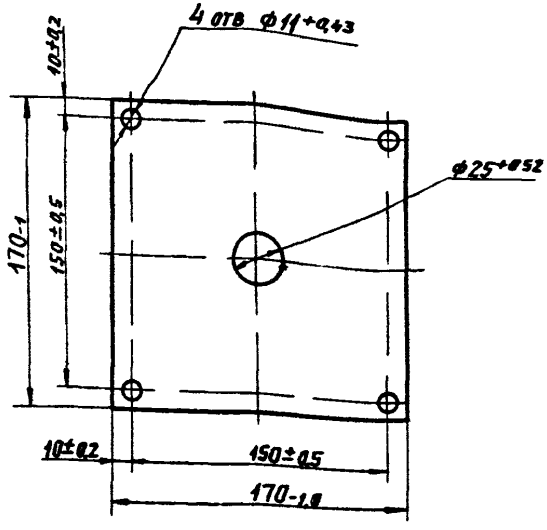

Изм.	Лист	N докум.	Подп.	Дата
Разраб.	Ямпольская			
Пров.	Рувинская			
Нач. гр.	Литвак			
Гл. спец.				
Н. контр.	Фридкин			
Утв.	Сливак			

А1А417 036

Прокладка

Лит	Масса	Масшт
И	0,08	1:2

Лист	Листов 1

Паронит ПОН-А2,0 ГОСТ 481-80

СантехНИИпроект

Формат А4

Инв. № подл. | Подп. и дата | Взам. инв. № | Инв. № дубл. | Подп. и дата

А1А417 038

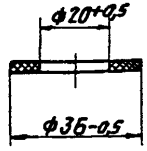

Изм.	Лист	N докум.	Подп.	Дата
Разраб.	Ямпольская			
Пров.	Рувинская			
Нач. гр.	Литвак			
Гл. спец.				
Н. контр.	Фридкин			
Утв.	Сливак			

А1А417 038

Прокладка

Лит	Масса	Масшт
И	0,001	1:1

Лист	Листов 1

Пластина 2Н-I-1 МКЦ М 2 ГОСТ 7338-90

СантехНИИпроект

Инв. № подл. | Подп. и дата | Взам. инв. № | Инв. № дубл. | Подп. и дата

Серия 5.904-75.94 Выпуск 1-1

Формат	Зона	Поз.	Обозначение	Наименование	Кол.	Примечание
				Документация		
А3			А1А417.040 СБ	Сборочный чертеж		
				Детали		
БЧ		1	А1А417.045	Поперечина		
				Уголок 35х35х3 ГОСТ 8509-86		
				Ст 3 ГОСТ 535-88		
				L=1165-2,6	2	1,92 кг
БЧ		2	А1А417.046	Стойка		
				Уголок 35х35х3 ГОСТ 8509-86		
				Ст 3 ГОСТ 535-88		
				L=1334-3,1	2	2,2 кг
			Переменные данные	для исполнений:		
				А1А417.020		
				Сборочные единицы		
А4		3	А1А417.050	Конфузор	1	
				Детали		
А4		4	А1А417.047	Стенка	1	

Изм.	Лист	N докум.	Подп.	Дата
Разраб.		Ямпольская		
Пров.		Рувинская		
Нач. гр.		Литвак		
Н. контр.		Фрадкин		
Утв.		Спивак		

А1А417.040

Панель торцевая

Лит.	Лист	Листов
Н	1	2

САНТЕХНИИПРОЕКТ

Формат: А4

Инв. № подл. | Подп. и дата | Взам. инв. № | Инв. № дубл. | Подп. и дата

Формат	Зона	Поз.	Обозначение	Наименование	Кол.	Примечание
БЧ		5	А1А417.048	Стяжка		
				Уголок 35х35х3 ГОСТ 8509-86		
				Ст 3 ГОСТ 535-88		
				L=240-1,1	1	0,36 кг
БЧ		6	А1А417.049	Стяжка		
				Уголок 35х35х3 ГОСТ 8509-86		
				Ст 3 ГОСТ 535-88		
				L=157-1,0	2	0,21 кг
БЧ		7	А1А417.051	Стяжка		
				Уголок 35х35х3 ГОСТ 8509-86		
				Ст 3 ГОСТ 535-88		
				L=171-1,0	1	0,23 кг
				А1А417.040-01		
				Сборочные единицы		
А4		3	А1А417.050-01	Конфузор	1	
				Детали		
А4		4	А1А417.047-01	Стенка	1	
БЧ		5	А1А417.052	Стяжка		
				Уголок 35х35х3 ГОСТ 8509-86		
				Ст. 3 ГОСТ 535-88		
				L=380-1,4	1	4,4 кг
БЧ		6	А1А417.053	Стяжка		
				Уголок 35х35х3 ГОСТ 8509-86		
				Ст. 3 ГОСТ 535-88		
				L=142-1,0	2	0,23 кг

Изм.	Лист	N докум.	Подп.	Дата

А1А417.040

Лист 2

Ц 00194-02 19 Формат А4

А1А417.040 СБ

Серия 5.904-75.94 Выпуск 1-1

Рис. 1

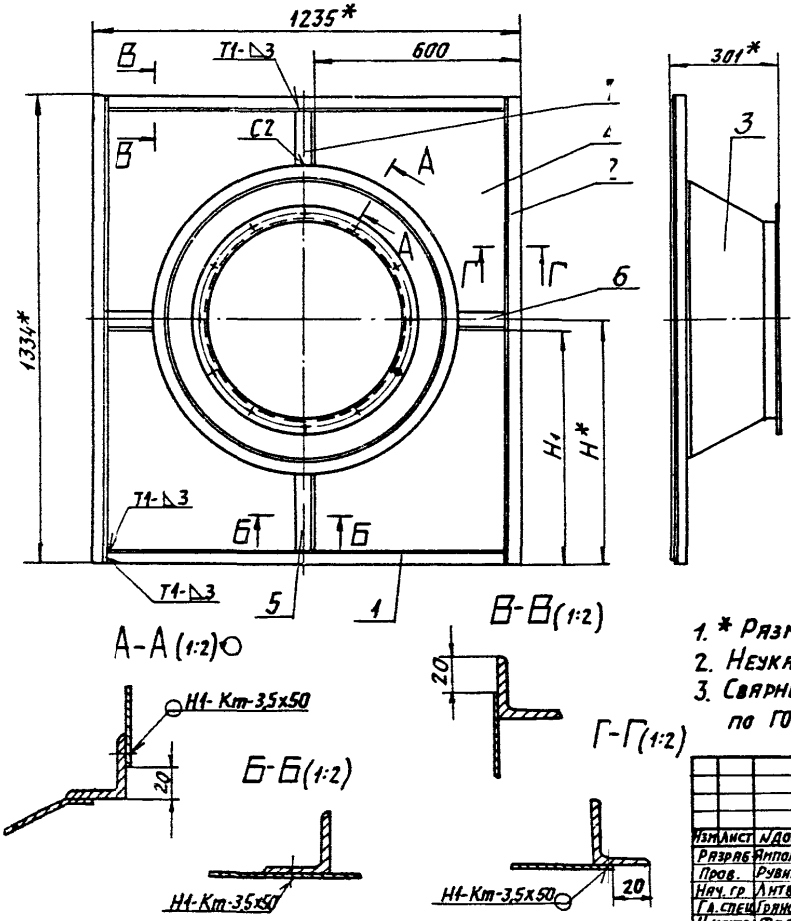

Рис. 2
Остальное - см. рис. 1

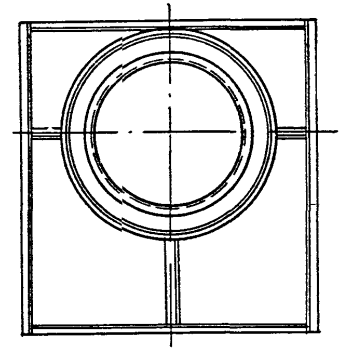

Обозначение	Рис.	Размеры, мм H	H_1	Масса, кг
А1А417.040	1	700	680	39,5
-01	2	855	835	43,6

1. * Размеры для справок.
2. Неуказанные предельные отклонения размеров $\pm \frac{t_2}{2}$
3. Сварные швы Т1, С2 по ГОСТ 5264-80. шов Н1-Кт по ГОСТ 15878-79.

Изм.	Лист	№ докум.	Подп.	Дата
Разраб.		Ямпольская		
Пров.		Рувинская		
Нач. гр.		Литвяк		
Гл. спец.		Грядский		
Н. контр.		Фрадкин		
Утв.		Сливак		

А1А417.040 СБ

Панель торцевая

Лит.	Масса	Масшт.
И	см. табл.	—
Лист	Листов 1	

Сантехниипроект

Инв. № подл. | Подп. и дата | Взам. инв. № | Инв. № дубл. | Подп. и дата

Ц 00194-02 20 Формат: А3

А1А417.047

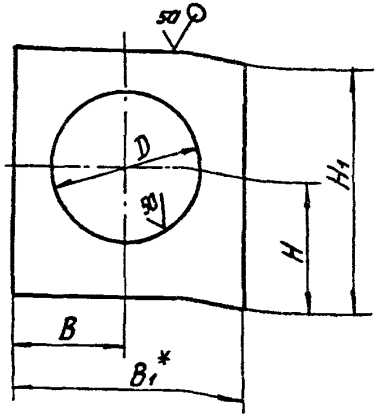

Обозначение	Размеры, мм B	B1*	D	H	H1	Масса, кг
А1А417.047	597	1195	$780^{+2,0}$	680	1294-3,1	16,0
-01			$810^{+2,3}$	835		13,2
-02	355	710	$590^{+2,3}$	680	1260-3,1	10,36
-03	410	820	$620^{+2,0}$	835		10,2

1* Размер для справок.

2. Неуказанные предельные отклонения размеров: $\pm \frac{t_2}{2}$

Изм.	Лист	N докум.	Подп.	Дата
Разраб.		Янпольская		
Пров.		Рувинская		
Нач. тр		Литвак		
Гл. спец.				
Н. контр.		Фрадкин		
Утв.		Спивак		

А1А417.047

Стенка

Лит.	Масса	Масштаб
И	См. табл.	—
Лист	Листов 1	

Лист 2,0 ГОСТ 19903-74 / ОК3608 ГОСТ 16523-89

САНТЕХНИИПРОЕКТ

Формат А4

А1А417.057

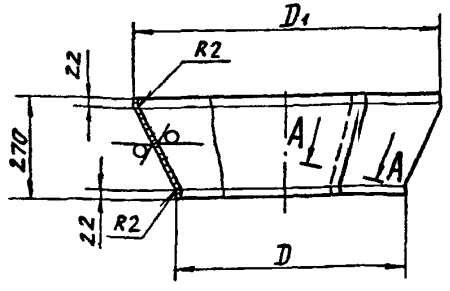

А-А (1:2)

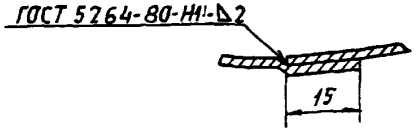

Обозначение	Размеры, мм D	D1	Масса, кг
А1А417.057	500	780	7,2
-01	630	810	8,8

Неуказанные предельные отклонения размеров: h14; $\pm \frac{t_2}{2}$.

Изм.	Лист	N докум.	Подп.	Дата
Разраб.		Янпольская		
Пров.		Рувинская		
Нач. тр		Литвак		
Гл. спец.				
Н. контр.		Фрадкин		
Утв.		Спивак		

А1А417.057

Конфузор

Лит.	Масса	Масштаб
И	См. табл.	—
Лист	Листов 1	

Лист 1,6 ГОСТ 19903-74 / ОК3608 ГОСТ 16523-89

САНТЕХНИИПРОЕКТ

400194-012 21 Формат А4

Инв. № подл. | Подп. и дата | Взам. инв. № | Инв. № дубл. | Подп. и дата

Серия 5.904-75 УЧ Выпуск 11

Формат	Зона	Поз	Обозначение	Наименование	Кол	Примечание
				Документация		
А4			А1А417 050 СБ	Сборочный чертеж		
			Переменные данные	для исполнений		
				А1А417. 050		
				Детали		
А4		1	А1А417 055	Фланец	1	
А4		2	А1А417. 056	Фланец	1	
А4		3	А1А417 057	Конфузор	1	
				А1А417. 050-01		
				Детали		
А4		1	А1А417 055-01	Фланец	1	
А4		2	А1А417 056-01	Фланец	1	
А4		3	А1А417 057-01	Конфузор	1	

Инв.№ подл. | Подп. и дата | Взам. инв.№ | Инв.№ дубл. | Подп. и дата

Изм.	Лист	N докум.	Подп.	Дата
Разраб.	Ямпольская			
Пров.	Рубинская			
Нач. гр.	Литвак			
Гл. констр.	Фридкин			
Утв.	Спивак			

А1А417 050

Конфузор

Лит.	Лист	Листов
И		1

САНТЕХНИИПРОЕКТ

Формат А4

А1А417 050СБ

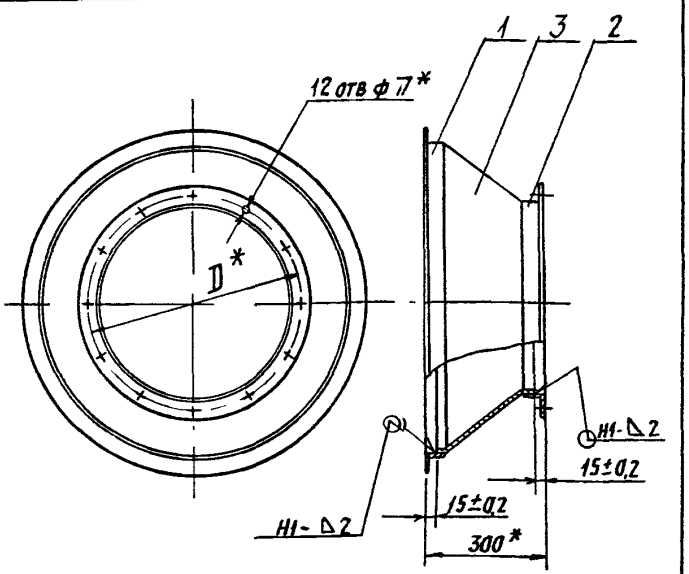

Обозначение	D,мм *	Масса, кг
А1А417 050	540	14,2
-01	670	17,5

1* Размеры для справок

2 Сварные швы по ГОСТ 5264-90

Инв.№ подл. | Подп. и дата | Взам. инв.№ | Инв.№ дубл. | Подп. и дата

Изм.	Лист	N докум.	Подп.	Дата
Разраб.	Ямпольская			
Пров.	Рубинская			
Нач. гр.	Литвак			
Гл. спец.	Грановский			
Н. контр.	Фридкин			
Утв.	Спивак			

А1А417 050 СБ

Конфузор

Лит.	Масса	Масшт.
И	см. табл.	—
Лист	Листов 1	

САНТЕХНИИПРОЕКТ

А1А417 056

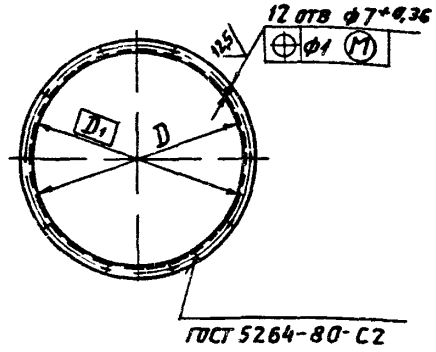

Обозначение	Размеры, мм D	D1	Масса, кг
А1А417 056	500+1	540	3,0
-01	630+1	670	3,8

Изм.	Лист	N докум.	Подп.	Дата
Разраб.	Ипольская			
Пров.	Рувинская			
Нач. гр.	Литвак			
Гл. спец.				
Н. контр.	Фрадкин			
Утв.	Спивак			

А1А417 056

ФЛАНЕЦ

Лит.	Масса	Масштаб
И	См. табл.	—
Лист	Листов 1	

Уголок 35х35х3 ГОСТ 8509-86 / Ст 3 ГОСТ 535-88

САНТЕХНИИПРОЕКТ

Формат А4

Инв. N подл. | Подп. и дата | Взам. инв. N | Инв. N дубл. | Подп. и дата

А1А417.055

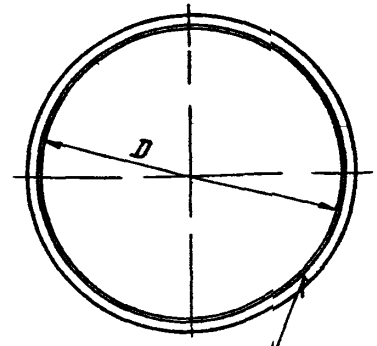

Обозначение	D, мм	Масса, кг
А1А417 055	780+2,0	4,0
-01	810+2,0	4,2

Изм.	Лист	N докум.	Подп.	Дата
Разраб.	Ипольская			
Пров.	Рувинская			
Нач. гр.	Литвак			
Гл. спец.				
Н. контр.	Фрадкин			
Утв.	Спивак			

А1А417 055

ФЛАНЕЦ

Лит.	Масса	Масштаб
И	См. табл.	—
Лист	Листов 1	

Уголок 35х35х3 ГОСТ 8509-86 / Ст 3 ГОСТ 535-88

САНТЕХНИИПРОЕКТ

Формат А4

Инв. N подл. | Подп. и дата | Взам. инв. N | Инв. N дубл. | Подп. и дата

Серия 5.904-75.94 Выпуск 1-1

Формат	Зона	Поз	Обозначение	Наименование	Кол	Примечание
				Документация		
А3			А1А 417 060 СБ	Сборочный чертеж		
				Детали		
А4		1	А1А 417 061	Кольцо	1	
		2	-01	Кольцо	1	
				Переменные данные для исполнений		
				А1А 417 060		
				Детали		
Бч		3	А1А 417 062	Пруток		
				Круг б ГОСТ 2590-88 / Ст 3 ГОСТ 535-88		
				L = 81-0,67	4	0,02 кг
А4		4	А1А 417 063	Фланец	1	
Бч		5	А1А 417 064	Пруток		
				Круг б ГОСТ 2590-88 / Ст 3 ГОСТ 535-88		
				L = 153-1,15	4	0,04 кг

Инв.№ подл. | Подп. и дата | Взам. инв.№ | Инв.№ дубл. | Подп. и дата

Изм.	Лист	№ докум.	Подп.	Дата
Разраб.		Рузинская		
Пров.		Антвак		
Нач. гр.		Антвак		
Н. контр.		Фрейкин		
ГИП		Спивак		

А1А 417 060

Решетка ограждающая

Лит	Лист	Листов
И	1	2

САНТЕХНИИПРОЕКТ

Формат А4

Формат	Зона	Поз	Обозначение	Наименование	Кол	Примечание
				А1А 417 060-01		
				Детали		
Бч		3	А1А 417 065	Пруток		
				Круг б ГОСТ 2590-88 / Ст 3 ГОСТ 535-88		
				L = 166-1,0	4	0,05 кг
		4	А1А 417 063-01	Фланец	1	
Бч		5	А1А 417 066	Пруток		
				Круг б ГОСТ 2590-88 / Ст 3 ГОСТ 535-88		
				L = 220-1,3	4	0,07 кг
А4		6	А1А 417 061-02	Кольцо	1	

Инв.№ подл. | Подп. и дата | Взам. инв.№ | Инв.№ дубл. | Подп. и дата

Изм.	Лист	№ докум.	Подп.	Дата

А1А 417 060

Лист 2

А1А417.060СБ

Рис. 1

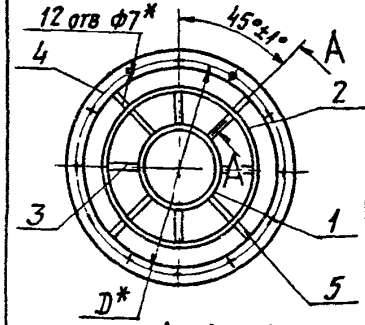

Рис. 2
Остальное - см. рис. 1

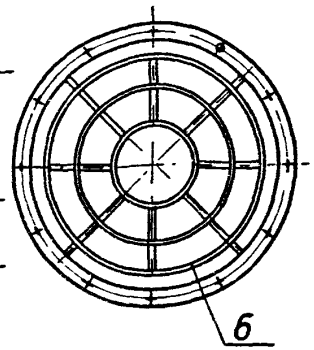

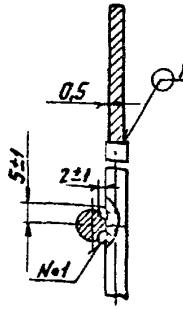

Обозначение	Рис	D*, мм	Масса, кг
А1А417 060	1	540	2,6
-01	2	670	3,5

1.* Размеры для справок
2. Сварной шов №1 - сварка ручная дуговая.

Изм.	Лист	№ докум.	Подп.	Дата	
Разраб.		Ямпольская			
Пров.		Рубинская			
Нач. гр.		Литвак			
Гл. спец.					
Н. контр.		Фрядкин			
Утв.		Спивак			

А1А417.060СБ

Решетка ограждающая

Лит	Масса	Масштаб
Н	См. табл.	—
Лист	Листов 1	

САНТЕХНИИПРОЕКТ

Формат А4

А1А417.075

50
V(V)

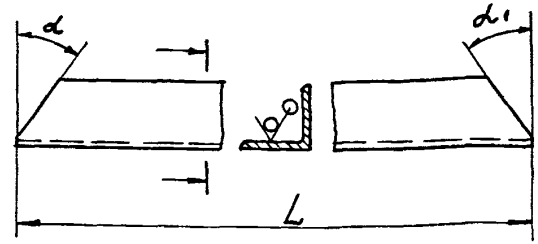

Обозначение	L, мм	α	α1	Масса, кг
А1А417 075	710-2,0	35°±30'	55°±30'	1,17
-01		55°±30'	35°±30'	
-02	820-2,3	45°±30'	45°±30'	1,35

Изм.	Лист	№ докум.	Подп.	Дата	
Разраб.		Ямпольская			
Пров.		Рубинская			
Нач. гр.		Литвак			
Гл. спец.					
Н. контр.		Фрядкин			
Утв.		Спивак			

А1А417.075

Полка

Уголок 35х35х3 ГОСТ 8509-86 / Ст 3 ГОСТ 535-88

Лит	Масса	Масштаб
И	См. табл.	—
Лист	Листов 1	

САНТЕХНИИПРОЕКТ

Ц 00191-02 25

Формат А4

Серия 5.904-75.94 Выпуск 1-1

1А417.063

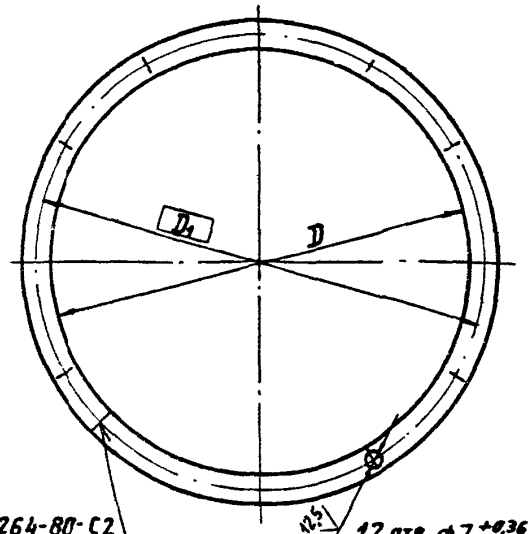

Обозначение	Размеры, мм D	D1	Масса, кг
А1А417.063	500 +1	540	2,0
-01	630 +1	670	2,5

Изм.	Лист	N докум.	Подп.	Дата
Разраб.	Ягпольская			
Пров.	Рувинская			
Нач. гр.	Литвак			
Гл. спец.				
Н. контр.	Фрадкин			
Утв.	Сливак			

А1А417.063

Фланец

Лит.	Масса	Масштаб
	См. табл.	—
Лист	Листов 1	

Полоса 4х36 ГОСТ 103-76 / Ст 3 ГОСТ 535-88

САНТЕХНИИПРОЕКТ

Формат: А4

1А417.061

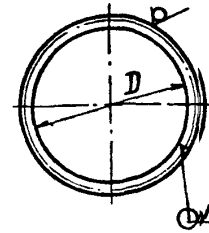

Обозначение	D, мм	Масса, кг
А1А417.061	200 +1	0,13
-01	350 +1,5	0,23
-02	500 +2	0,37

Изм.	Лист	N докум.	Подп.	Дата
Разраб.	Ягпольская			
Пров.	Рувинская			
Нач. гр.	Литвак			
Гл. спец.				
Н. контр.	Фрадкин			
Утв.	Сливак			

А1А 417.061

Кольцо

Лит.	Масса	Масштаб
Н	См. табл.	—
Лист	Листов 1	

Круг 6 ГОСТ 2590-88 / Ст 3 ГОСТ 535-88

САНТЕХНИИПРОЕКТ

Ц00194-03 12.6

Формат: А4

Инв. N подл. | Подп. и дата | Взам. инв. N | Инв. N дубл. | Подп. и дата

Серия 5.904-75.94 Выпуск 1-1

Формат	Зона	Поз	Обозначение	Наименование	Кол	Примечание
				Документация		
А3			А1А417.070СБ	Сборочный чертеж		
				Детали		
БЧ		1	А1А417.071	Поперечина		
				Уголок 35х35х3 ГОСТ 8509-86		
				Ст 3 ГОСТ 535-88		
				L = 1165-2,6	2	1,92кг
БЧ		2	А1А417.072	Стойка		
				Уголок 35х35х3 ГОСТ 8509-86		
				Ст 3 ГОСТ 535-88		
				L = 1234-3,1	2	2,2кг
			Переменные данные	для исполнений		
				А1А417.070		
				Сборочные единицы		
А4		3	А1А417.080	Сектор	2	
				Детали		
А4		4	А1А417.073	Крышка	1	

Изм	Лист	N докум	Подп.	Дата
Разраб		Ямпольская		
Пров		Рувинская		
Нач гр		Литвак		
Н контр		Фрадкин		
Утв		Спивак		

А1А417.070

Панель торцевая

Лит	Лист	Листов
И	1	2

Сантехниипроект

Формат: А4

Формат	Зона	Поз	Обозначение	Наименование	Кол	Примечание
А4		5	А1А417.074	Профиль	1	
А4		6	А1А417.075	Полка	2	
		7	-01	Полка	2	
				А1А417.070-01		
				Сборочные единицы		
А4		3	А1А417.080-01	Сектор	2	
				Детали		
А4		4	А1А417.073-01	Крышка	1	
А4		5	А1А417.074-01	Профиль	1	
А4		6	А1А417.075	Полка	2	
		7	-02	Полка	2	

Изм	Лист	N докум	Подп.	Дата

А1А417.070

Лист 2

Ц00194-02 27 Формат: А4

А1А417 070СБ

Серия 5.904-75.94 Выпуск 1-1

Инв.№подл. | Подп. и дата | Взам.инв.№ | Инв.№дубл. | Подп. и дата

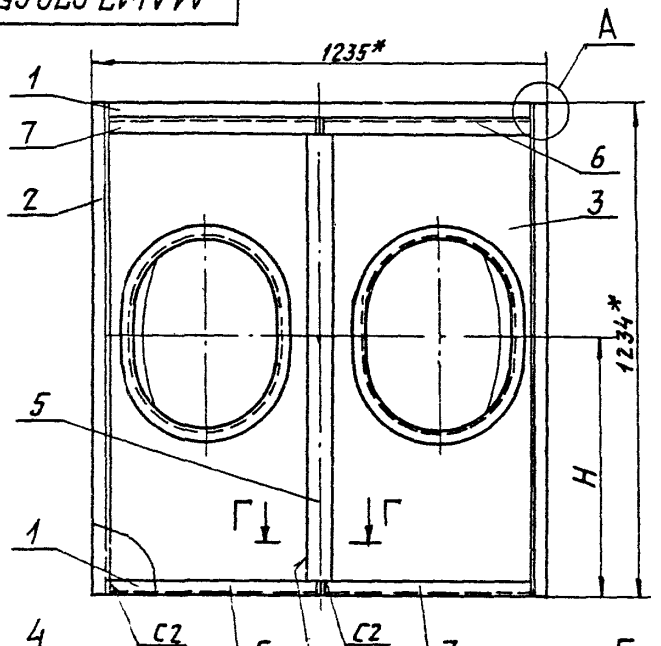

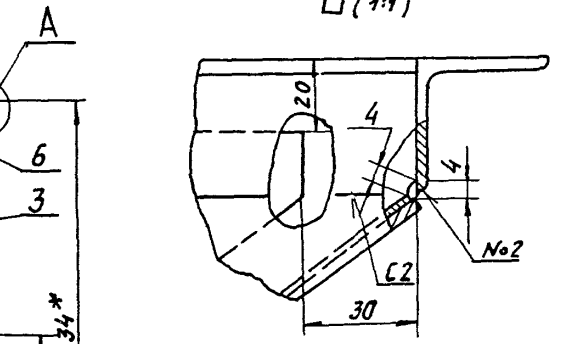

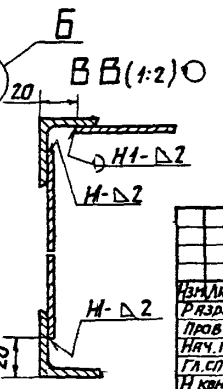

Обозначение	Размеры, мм L*	Н	Масса кг
А1А417.070	446	700	23,1
—01	620	855	26,0

1.* Размеры для справок.

2. Неуказанные предельные отклонения размеров: $\pm \frac{t_2}{2}$.

3. Сварные швы Н1, С2, Т1 по ГОСТ 5264-80; швы №1, 2 - сварка ручная, дуговая.

Изм.	Лист	№ докум.	Подп.	Дата
Разраб.	Ямпольская			
Пров.	Рувинская			
Нач. гр	Литвак			
Гл. спец.	Рановский			
Н. контр.	Фрядкин			
Утв.	Сонвак			

А1А417.070.СБ

Панель торцевая

Лит.	Масса	Масшт.
И	См. табл.	—

Лист	Листов 1

Сантехниипроект

Серия 5.904-75.94 Выпуск 1-1

Инв.№ подл. | Подп. и дата | Взам. инв.№ | Инв.№ дубл. | Подп. и дата

А1А417.074

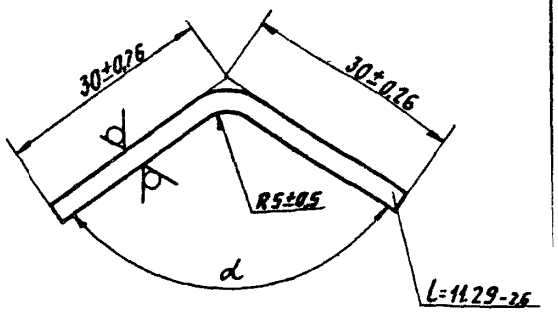

Обозначение	α
А1А417 074	110°±30'
-01	90°±30'

Изм.	Лист	N докум.	Подп.	Дата
Разраб.		Ямпольская		
Пров.		Рубинская		
Нач. гр.		Литвак		
Н. контр.				
Гл. спец.				
Н. контр.		Фрадкин		
Утв.		Сливак		

А1А417.074

Профиль

Лит	Масса	Масштаб
И	1,7	—

Лист | Листов 1

Лист 3,0 ГОСТ 19903-74 / ОК3608 ГОСТ 16523-89

САНТЕХНИИПРОЕКТ

Формат А4

А1А417.073

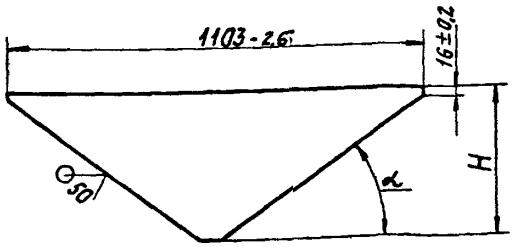

Обозначение	H, мм	α	Масса кг
А1А417. 073	400-1,4	35°±30'	3,4
—01	565-1,7	45°±30'	4,9

Изм.	Лист	N докум.	Подп.	Дата
Разраб.		Ямпольская		
Пров.		Рубинская		
Нач. гр.		Литвак		
Н. контр.		Фрадкин		
Утв.		Сливак		

А1А417.073

Крышка

Лит	Масса	Масштаб
И	См. табл.	—

Лист | Листов 1

Лист 2 ГОСТ 19903-74 / ОК3608 ГОСТ 16.523-89

САНТЕХНИИПРОЕКТ

Формат А4

Серия 5.904-75.94 Выпуск 1-1

Формат	Зона	Поз	Обозначение	Наименование	Кол	Примечание
				Документация		
А4			А1А417 080 СБ	Сборочный чертеж		
			Переменные данные для исполнений:			
				А1А417. 080		
				Детали		
А4		1	А1А417. 047-02	Стенка	1	
А4		2	А1А417. 056	Фланец	1	
				А1А417. 080-01		
				Детали		
А4		1	А1А417. 047-03	Стенка	1	
А4		2	А1А417. 056-01	Фланец	1	

Инв.№ подл. | Подп. и дата | Взам. инв.№ | Инв.№ дубл. | Подп. и дата

Изм.	Лист	№ докум.	Подп.	Дата
Разраб.		Ипольская		
Пров.		Рубинская		
Н. контр.		Фрадкин		
Утв.		Сливак		

А1А417. 080

Сектор

Лит.	Лист	Листов
И		1

САНТЕХНИИПРОЕКТ

Формат: А4

А1А417.080 СБ

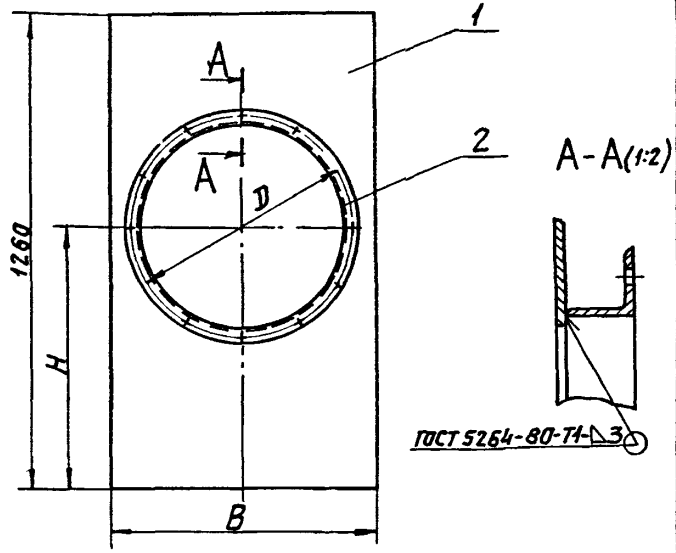

Обозначение	Размеры, мм			Масса, кг
	B	D	H	
А1А417. 080	710	640	680	10,4
-01	820	670	835	10,2

Размеры для справок.

Инв.№ подл. | Подп. и дата | Взам. инв.№ | Инв.№ дубл. | Подп. и дата

Изм.	Лист	№ докум.	Подп.	Дата
Разраб.		Ипольская		
Пров.		Рубинская		
Нач. гр.		Литвак		
Гл. спец.		Грановский		
Н. контр.		Фрадкин		
Утв.		Сливак		

А1А417. 080 СБ

Сектор

Лит.	Масса	Масштаб
И	См. табл.	—
Лист	Листов 1	

САНТЕХНИИПРОЕКТ

Ц00194-02 (30) Формат: А4

МГП «Информреклама издат» Зак. 326 Тир. 1100

gost.e-ecolog.ru