ТИПОВЫЕ СТРОИТЕЛЬНЫЕ КОНСТРУКЦИИ, ИЗДЕЛИЯ И УЗЛЫ

СЕРИЯ 5.904-55

АГРЕГАТЫ ПРИТОЧНЫХ ВЕНТИЛЯЦИОННЫХ КАМЕР В КОМПЛЕКТНО-БЛОЧНОМ ИСПОЛНЕНИИ

ВЫПУСК 4

ЧАСТЬ 1

СТР 1--- 46

АГРЕГАТЫ ВПА-40

РАБОЧИЕ ЧЕРТЕЖИ

gost.e-ecolog.ru

24667-07

ЦЕНА

ТИПОВЫЕ СТРОИТЕЛЬНЫЕ КОНСТРУКЦИИ, ИЗДЕЛИЯ И УЗЛЫ

СЕРИЯ 5.904-55

АГРЕГАТЫ ПРИТОЧНЫХ ВЕНТИЛЯЦИОННЫХ КАМЕР В КОМПЛЕКТНО-БЛОЧНОМ ИСПОЛНЕНИИ

ВЫПУСК 4

ЧАСТЬ 1

СТР. 1··· 46

АГРЕГАТЫ ВПА – 40

РАБОЧИЕ ЧЕРТЕЖИ

Разработаны

ЦНИИ Промзданий

Директор института С.Н. Булгаков

Главный инженер проекта Г.А. Высоцкая

ГПИ Проектпромвентиляция

Главный инженер института П.А. Овчинников

Главный инженер проекта М.Л. Граевский

Утверждены

НПО Промвентиляция

Минмонтажспецстроя СССР

Письмо №5-3 от 05.06.1989

введены в действие

ЦНИИПромзданий

с 30.04 1991г приказ №119

от 25.10 1990г.

срок действия 1996г.

Серия 5.904-55 Выпуск 4

Содержание

Обозначение	Наименование	Стр.
	Титульный лист.	1
	Содержание.	2,3,4
ВПА-40.1.00.00.000	Агрегат вентиляционно-приточный ВПА-40.1. Спецификация.	5
ВПА-40.1.В.П.	Агрегат вентиляционно-приточный ВПА-40.1. Ведомость покупных изделий.	5,8, 118
ВПА-40.1.00.00.000СБ	Агрегат вентиляционно-приточный ВПА-40.1. Сборочный чертеж.	6,7
ВПА-40.1.01.00.000	Агрегат. Спецификация.	9
ВПА-40.1.01.00.001	Шайба. Деталь.	
ВПА-40.1.01.00.000СБ	Агрегат. Сборочный чертеж.	10,11
ВПА-40.1.01.01.000	Каркас. Спецификация.	12,13
ВПА-40.1.01.01.001	Рейка. Деталь.	13
ВПА-40.1.01.01.002	Стойка. Деталь.	
ВПА-40.1.01.01.003	Стойка. Деталь.	
ВПА-40.1.01.01.000СБ	Каркас. Сборочный чертеж.	14÷16
ВПА-40.1.01.01.004	Серьга. Деталь.	17
ВПА-40.1.01.01.005	Кронштейн. Деталь.	
ВПА-40.1.01.01.006	Труба. Деталь.	
ВПА-40.1.01.01.007	Шайба. Деталь.	
ВПА-40.1.01.01.008	Крюк. Деталь.	18
ВПА-40.1.01.01.009	Стойка. Деталь.	
ВПА-40.1.01.01.010	Стойка. Деталь.	
ВПА-40.1.01.01.011	Настил. Деталь.	
ВПА-40.1.01.01.012	Настил. Деталь.	19
ВПА-40.1.01.01.013	Настил. Деталь.	
ВПА-40.1.01.01.014	Настил. Деталь.	
ВПА-40.1.01.01.015	Настил. Деталь.	
ВПА-40.1.01.01.016	Обшивка.	20
ВПА-40.1.01.01.017	Болт.	
ВПА-40.1.01.01.018	Кронштейн.	
ВПА-40.1.01.01.100	Поддон. Спецификация.	
ВПА-40.1.01.01.000СБ	Поддон. Сборочный чертеж.	21
ВПА-40.1.01.01.101	Днище. Деталь.	
ВПА-40.1.01.01.102	Перемычка. Деталь.	
ВПА-40.1.01.01.103	Отражатель. Деталь.	22
ВПА-40.1.01.01.104	Стенка. Деталь.	
ВПА-40.1.01.01.105	Стенка. Деталь.	
ВПА-40.1.01.01.106	Труба переливная. Деталь.	23
ВПА-40.1.01.01.107	Труба. Деталь.	
ВПА-40.1.01.01.200	Панель. Спецификация.	23,24
ВПА-40.1.01.01.201	Обшивка. Деталь.	24
ВПА-40.1.01.01.202	Втулка. Деталь.	
ВПА-40.1.01.01200СБ	Панель. Сборочный чертеж.	25,26
ВПА-40.1.01.01.203	Обшивка.	27
ВПА-40.1.01.01.204	Отражатель.	
ВПА-40.1.01.01.205	Козырек.	
ВПА-40.1.01.01.300	Стойка съемная. Спецификация	
ВПА-40.1.01.01.300СБ	Стойка съемная.	28
	Сборочный чертеж.	
ВПА-40.1.01.01.400	Фланец. Спецификация.	
ВПА-40.1.01.02.000	Дверь. Спецификация.	28,29
ВПА-40.1.01.400СБ	Фланец. Сборочный чертеж.	29
ВПА-40.1.01.02.001	Связь. Деталь.	
ВПА-40.1.01.02.000СБ	Дверь. Сборочный чертеж.	30,31
ВПА-40.1.01.02.002	Связь. Деталь.	31
ВПА-40.1.01.02.003	Связь. Деталь.	
ВПА-40.1.01.03.000	Дверь. Спецификация.	32
ВПА-40.1.01.04.000	Вставка гибкая. Спецификация	
ВПА-40.1.01.03.000СБ	Дверь. Сборочный чертеж.	32,33
ВПА-40.1.01.04.000СБ	Вставка гибкая.	34
	Сборочный чертеж.	
ВПА-40.1.01.04.100	Фланец. Спецификация.	
ВПА-40.1.01.04.100СБ	Фланец. Сборочный чертеж.	
ВПА-40.1.01.05.000	Панель съемная. Спецификация.	35
1282.01.000	Фильтр сухой. Спецификация.	
ВПА-40.1.01.05.000СБ	Панель съемная.	36
	Сборочный чертеж.	
1282.01.000.СБ	Фильтр сухой.	37
	Сборочный чертеж.	
1282.01.100	Корпус. Спецификация.	38
1282.01.101	Рейка. Деталь.	
1282.01.200	Рама. Спецификация.	38,40
1282.01.100СБ	Корпус. Сборочный чертеж.	39
1282.02.000	Фильтр мокрый. Спецификация.	40
1282.01.200СБ	Рама. Сборочный чертеж.	41
1282.02.000СБ	Фильтр мокрый.	42
	Сборочный чертеж.	
1282.03.000	Распылитель. Спецификация	43
1282.03.001	Ось. Деталь.	
1282.03.002	Штуцер. Деталь.	
1282.03.000СБ	Распылитель. Сборочный чертеж.	44
1282.03.003	Лопатка. Деталь.	45
1282.03.004	Скоба. Деталь.	
1282.03.005	Хомут. Деталь.	
1282.03.100	Вертушка. Спецификация	
1282.03.100	Вертушка. Сборочный чертеж.	46
1282.03.101	Корпус. Деталь.	
1282.03.102	Труба. Деталь.	
33.001.00.000	Вентилятор двустороннего всасывания вентиляционно-приточного агрегата ВПА-40. Спецификация.	47,48
33.001.00.001	Болт. Деталь.	48
33.001.00.003	Шайба. Деталь.	
33.001.00.000СБ	Вентилятор двустороннего всасывания вентиляционно-приточного агрегата ВПА-40. Сборочный чертеж.	49÷53
33.001.01.000	Колесо рабочее. Спецификация	53
СГД40476 04.00.002	Втулка. Деталь.	
33.001.01.000СБ	Колесо рабочее.	54
	Сборочный чертеж.	
33.001.09.000	Колесо рабочее правое.	55
	Спецификация.	
33.001.09.005	Диск задний. Деталь.	
33.001.09.000СБ	Колесо рабочее правое.	55,56
	Сборочный чертеж.	
33.001.09.001	Лопатка. Деталь.	57

Инв.№ подл. | Подп. и дата | Взам. инв.№ | Инв.№ дубл. | Подп. и дата

Выпуск 4

Серия 5.904-55

Содержание

Обозначение	Наименование	Стр.
33001.09.003	Диск передний. Деталь	58
33001.09.004	Конус. Деталь	
СТД 40476.04.00.03	Распорка. Деталь	59
33001.09.002	Кольцо. Деталь	
СТД 40476.04.01.04	Ступица. Деталь	
33001.10.000	Кольцо рабочее левое	60
	Спецификация	
33001.00.004	Шайба торцевая. Деталь	
СТД 40476.04.02.01	Ступица. Деталь.	
33001.10.000 СБ	Колесо рабочее левое.	61,62
	Сборочный чертеж	
33001.01.001	Вал. Деталь	63
СТД 40476.05.00.00	Патрубок входной. Спецификация	64
СТД 40476.05.00.01	Кольцо. Деталь.	
СТД 40476.05.00.03	Конус. Деталь	
СТД 40476.05.00.00СБ	Патрубок входной	65,66
	Сборочный чертеж	
СТД 40476.05.01.00	Ограждение. Спецификация	67
СТД 40986.06.001	Кольцо. Деталь	
СТД 40476.05.01.00СБ	Ограждение. Сборочный чертеж	
СТД 40986.06.002	Кольцо. Деталь	
СТД 40986.06.003	Кольцо. Деталь	68
СТД 40476.05.00.005	Поперечина. Деталь	
СТД 40476.05.00.04	Диффузор. Деталь	69
СТД 40476.05.00.02	Сегмент. Деталь	
СТД 40476.05.00.06	Стойка. Деталь	
СТД 40476.06.00.00	Крышка подшипника проходная	70
	Спецификация	
СТД 40476.06.00.00СБ	Крышка подшипника проходная	
	Сборочный чертеж	
СТД 40476.06.00.01	Крышка подшипника. Деталь	
СТД 40476.06.00.02	Крышка центрирующая. Деталь	71
СТД 40476.06.00.03	Набивка сальниковая. Деталь	
33001.00.005	Планка стопорная. Деталь	
СТД 40476.00.00.02	Прокладка. Деталь.	
СТД 40476.00.00.10	Корпус подшипника. Деталь	72
СТД 40476.00.00.16	Крышка подшипника глухая. Деталь	73
СТД 40476.00.00.08	Прокладка. Деталь.	
33001.05.000	Конух. Спецификация	
33001.05.000 СБ	Конух. Сборочный чертеж	74,75
33001.05.100	Фланец. Спецификация	76
СТД 40476.02.00.01	Крюк. Деталь	
33001.05.100 СБ	Фланец. Сборочный чертеж	
33001.05.200	Обечайка. Спецификация	77
33001.08.000	Рама. Спецификация	
33001.05.201	Стенка. Деталь	
33001.05.200СБ	Обечайка. Сборочный чертеж	78
33001.05.202	Обечайка. Деталь	79
33001.05.203	Стенка. Деталь	
33001.05.300	Основание. Спецификация	80
33001.05.303	Стойка. Деталь	
33001.05.304	Стойка. Деталь	
33001.05.300 СБ	Основание. Сборочный чертеж	81
33001.06.000	Ограждение. Спецификация	82
33001.06.001	Обечайка. Деталь	

Обозначение	Наименование	Стр.
33001.06.000 СБ	Ограждение. Сборочный чертеж	83
33001.06.100	Решетка. Спецификация	84
33001.07.000	Плита. Спецификация	
33001.06.100СБ	Решетка. Сборочный чертеж	85
33001.06.002	Щиток. Деталь	86
33001.06.003	Ушко. Деталь	
33001.07.000СБ	Плита. Сборочный чертеж	87
33001.00.008	Шкив. Деталь	
33001.08.000СБ	Рама. Сборочный чертеж	88
33001.00.009	Шкив. Деталь	89
33001.00.010	Шкив. Деталь	
33001.00.011	Шкив. Деталь	90
ВПА-40.1-02.00.000	Секция рециркуляции. Спецификация	
ВПА-40.1.02.01.000	Каркас. Спецификация	91
ВПА-40.1.02.00.000СБ	Секция рециркуляции	
	Сборочный чертеж	
ВПА-40.1.02.01.000СБ	Каркас. Сборочный чертеж	92
ВПА-40.1.02.01.001	Связь. Деталь	93
ВПА-40.1.02.01.002	Стойка. Деталь	
ВПА-40.1.02.01.003	Связь. Деталь	
ВПА-40.1.02.01.004	Связь. Деталь	
ВПА-40.1.02.02.000	Панель. Спецификация	94
ВПА-40.1.02.02.001	Связь. Деталь	
ВПА-40.1.02.02.000СБ	Панель. Сборочный чертеж	
ВПА-40.1.02.03.000	Панель. Спецификация	95
ВПА-40.1.02.03.000СБ	Панель. Сборочный чертеж	
ВПА-40.2.00.00.000	Агрегат Вентиляционно-приточный ВПА-40.2. Спецификация	95,96
ВПА-40.2.01.00.000	Агрегат. Спецификация	96
ВПА-40.2.00.00.000СБ	Агрегат Вентиляционно-приточный ВПА-40.2. Сборочный чертеж	97,98
ВПА-40.2 ВП	Агрегат Вентиляционно-приточный. Ведомость покупных изделий.	99,100
ВПА-40.2.01.01.000	Каркас. Спецификация	100,101
ВПА-40.2.01.01.001	Настил. Деталь	101
ВПА-40.2.01.00.000СБ	Агрегат. Сборочный чертеж	102,103
ВПА-40.2.01.01.000СБ	Каркас. Сборочный чертеж	104÷106
ВПА-40.2.01.01.100	Панель. Спецификация.	107
ВПА-40.2.01.02.000	Дверь. Спецификация.	
ВПА-40.2.01.01.100СБ	Панель. Сборочный чертеж	108
ВПА-40.2.01.02.000СБ	Дверь. Сборочный чертеж.	109,110
ВПА-40.3.00.00.000	Агрегат Вентиляционно-приточный ВПА-40.3. Спецификация	110
ВПА-40.3.00.00.000СБ	Агрегат Вентиляционно-приточный ВПА-40.3. Сборочный чертеж	111,112
ВПА-40.3.00.00.000СБ	Агрегат Вентиляционно-приточный ВПА-40.3. Ведомость покупных изделий	113,114
ВПА-40.4.00.00.000	Агрегат Вентиляционно-приточный ВПА-40.4. Спецификация	114
ВПА-40.4.00.00.000СБ	Агрегат Вентиляционно-приточный ВПА-40.4. Сборочный чертеж	115,116

Инв.№подл. | Подп. и дата | Взам.инв.№ | Инв.№дубл. | Подп. и дата

Содержание

Обозначение	Наименование	Стр.
ВПА-40.4.00.00.000ВП	Агрегат вентиляционно-приточный	
	ВПА-40.4. Ведомость покупных	117,118
	изделий	
ВПА-40Б1.00.00.000	Агрегат вентиляционно-	
	приточный ВПА-40Б1. Спецификация	119
ВПА-40Б1.01.00.000	Агрегат. Спецификация	
ВПА-40Б1.00.00.000СБ	Агрегат. вентиляционно-при-	120,121
	точный ВПА-40Б1 Сборочный чертеж	
ВПА-40Б1.01.00.000СБ	Агрегат. Сборочный чертеж	122
ВПА-40Б1.01.01.000	Каркас. Спецификация	123
ВПА-40Б1.01.01.000СБ	Каркас. Сборочный чертеж	124÷127
ВПА-40Б1.01.01.100	Поддон. Спецификация	
ВПА-40Б1.01.01.101	Стенка. Деталь	128
ВПА-40Б1.01.01.100СБ	Поддон. Сборочный чертеж	
ВПА-40Б1.01.01.200	Панель верхняя. Спецификация	
ВПА-40Б1.01.01.201	Обшивка. Деталь	129
ВПА-40Б1.01.01.202	Обшивка. Деталь	
ВПА-40Б1.01.01.300	Панель задняя. Спецификация	
ВПА-40Б1.01.01.200СБ	Панель верхняя.	130
	Сборочный чертеж	
ВПА-40Б1.01.01.300СБ	Панель задняя	131
	Сборочный чертеж	
ВПА-40Б1.01.01.301	Обшивка. Деталь	
ВПА-40Б1.01.01.302	Обшивка. Деталь	132
СТД 202.00.000-38	Фланец. Спецификация	
СТД 202.00.000-38СБ	Фланец. Сборочный чертеж	
ВПА-40Б1.01.01.001	Трубопровод. Деталь	
ВПА-40Б1.01.01.002	Направляющая. Деталь	133
ВПА-40Б1.01.01.003	Настил. Деталь	
ВПА-40Б1.01.01.004	Настил. Деталь	
ВПА-40Б1.01.01.005	Настил. Деталь	
ВПА-40Б1.01.01.006	Настил. Деталь	134
ВПА-40Б1.01.01.007	Настил. Деталь	
ВПА-40Б1.01.01.008	Перекладина. Деталь	
ВПА-40Б1.01.01.018	Стойка. Деталь	135
ВПА-40Б1.01.01.019	Перекладина. Деталь	
ВПА-40Б1.01.02.000	Вентилятор. Спецификация	136
ВПА-40Б1.01.02.000СБ	Вентилятор.	137÷
	Сборочный чертеж	÷139
ВПА-40Б1.01.02.100	Колесо рабочее. Спецификация	
ВПА-40Б1.01.02.110	Колесо рабочее правое	
	Спецификация	140
ВПА-40Б1.01.02.120	Колесо рабочее левое.	
	Спецификация	
ВПА-40Б1.01.02.200	Кожух. Спецификация	
ВПА-40Б1.01.02.100СБ	Колесо рабочее	141
	Сборочный чертеж	
ВПА-40Б1.01.02.110СБ	Колесо рабочее. правое	142
	Сборочный чертеж	143
ВПА-40Б1.01.02.120СБ	Колесо рабочее левое.	144,
	Сборочный чертеж	145
ВПА-40Б1.01.02.200СБ	Кожух. Сборочный чертеж	146
ВПА-40Б1.01.02.300	Рама. Спецификация	
ВПА-40Б1.01.02.400	Ограждение. Спецификация	147
ВПА-40Б1.01.02.410	Решетка. Спецификация	

Обозначение	Наименование	Стр.
ВПА-40Б1.01.02.300СБ	Рама. Сборочный чертеж	148
ВПА-40Б1.01.02.400СБ	Ограждение. Сборочный чертеж	149
ВПА-40Б1.01.02.401	Обечайка. Деталь	
ВПА-40Б1.01.02.402	Щиток. Деталь	150
ВПА-40Б1.01.02.403	Ушко. Деталь	
ВПА-40Б1.01.02.410СБ	Решетка. Сборочный чертеж	151
ВПА-40Б1.01.02.500	Плита. Спецификация	
ВПА-40Б1.01.02.500СБ	Плита. Сборочный чертеж	
ВПА-40Б1.01.03.000	Вставка гибкая. Спецификация	152
ВПА-40Б1.01.03.001	Накладка. Деталь	
ВПА-40Б1.01.02.800	Обечайка. Спецификация	
ВПА-40Б1.01.02.900	Основание. Спецификация	153
ВПА-40Б1.01.02.801	Стенка передняя. Деталь	
ВПА-40Б1.01.02.800СБ	Обечайка. Сборочный чертеж	154
ВПА-40Б1.01.02.802	Стенка задняя. Деталь	
ВПА-40Б1.01.02.901	Стойка. Деталь	155
ВПА-40Б1.01.02.902	Стойка. Деталь	
ВПА-40Б1.01.02.900СБ	Основание. Сборочный чертеж	156
ВПА-40Б1.01.03.000СБ	Вставка гибкая.	157
	Сборочный чертеж	
ВПА-40Б1.01.03.002	Накладка. Деталь	
ВПА-40Б1.01.04.000	Панель съемная. Спецификация	158
ВПА-40Б2.00.00.000	Агрегат вентиляционно-при-	
	точный ВПА-40Б2. Спецификация	
ВПА-40Б1.01.04.000СБ	Панель съемная.	159
	Сборочный чертеж	
ВПА-40Б2.00.00.000СБ	Агрегат вентиляционный приточ-	160,
	ный ВПА-40Б2.	161
	Сборочный чертеж	
ВПА-40Б2.01.00.000	Агрегат. Спецификация	162
ВПА-40Б2.01.01.100	Панель верхняя. Спецификация	
ВПА-40Б2.01.00.000СБ	Агрегат. Сборочный чертеж	163
ВПА-40Б2.01.01.000	Каркас. Спецификация	164
ВПА-40Б2.01.01.000СБ	Каркас.	165÷
	Сборочный чертеж	168
ВПА-40.Б2.01.01.100СБ	Панель верхняя	169
	Сборочный чертеж	
ВПА-40Б3.00.00.000	Агрегат вентиляционно-приточный	
	ВМА-40Б3. Спецификация	170
ВПА-40Б4.00.00.000	Агрегат вентиляционно-приточ-	
	ный ВПА-40Б4. Спецификация	
ВПА-40Б3.00.00.000СБ	Агрегат вентиляционно-приточ-	171,
	ный ВПА-40Б3.	172
	Сборочный чертеж	
ВПА-40Б4.00.00.000СБ	Агрегат вентиляционно-при-	173,
	точный ВПА-40Б4	174
	Сборочный чертеж	

Формат	Зона	Поз.	Обозначение	Наименование	Кол.	Примечание
				Документация		
А1			ВПА-40.1.00.00.000 СБ	Сборочный чертеж		
А3			ВПА-40.1 ВП	Ведомость покупных изделий		
			ТУ 36-2521-83	Агрегат вентиляционно-приточный ВПА-40.У3		
			5.904-55.0-1.3 М, лист 24.1	Силовое электрооборудование и автоматизация. План.		
				Сборочные единицы		
		1		Агрегат	1	
		2		Секция рециркуляции агрегата	1	
				Стандартные изделия		
		3		Болт М8-6g×25.58 ГОСТ 7798-70	112	
		4		Гайка М8-6Н.5 ГОСТ 5915-70	112	

Инв.№ подл. | Подп. и дата | Взам. инв.№ | Инв.№ дубл. | Подп. и дата

Изм.	Лист	N докум.	Подп.	Дата
Разраб.		Жарко		
Пров.		Лебедев		
Н. контр.		Лебедев		
Утв.		Граевский		

ВПА-40.1.00.00.000

Агрегат вентиляционно-приточный ВПА-40.1 Спецификация

Лит.	Лист	Листов
	1	2

ММСС СССР
НПО Промвентиляция
ГПИ Проектпромвентиляция

Формат А4

Формат	Зона	Поз.	Обозначение	Наименование	Кол.	Примечание
				Прочие изделия		
		6		Клапан воздушный утепленный КВУ 1800×1400 А УЗ.М30-10/25-0.25У-68 ТУ 22-4433-79	1	161 кг
		7		Заслонка воздушная утепленная с электроприводом без электроподогрева А3Д.049.000-01 п 1600×1000 Э 204 Каз. ССР 062-78		Талды-Курганский экспериментальный завод коммунального оборудования
				Электропривод М30-4/63-0.63	1	69.5 кг
				Материалы		
		8		Пластина 1ф-1-ТМКЩ-С-3 ГОСТ 7338-90	3,5	кг

Инв.№ подл. | Подп. и дата | Взам. инв.№ | Инв.№ дубл. | Подп. и дата

Изм.	Лист	№ докум.	Подп.	Дата

ВПА-40.1.00.00.000 | Лист 2

Формат А4

Серия 5.904-55, в.4

N строки	Наименование	Код ОКП	Обозначение документа на поставку	Поставщик	Куда входит (обозначение)	Количество: На изделие	В комплекты	На регулир.	Всего	Примечание
1	Клапан воздушный									
2	утепленный			Вентиляторный						
3	КВУ 1800×1400 А			завод					1	
4	УЗМЭ-10/25-0,25 У		ТУ 22-4433-79	Талды-Курганский						
5	Заслонка воздушная			экспериментальный						
6	утепленная с электро-			завод						
7	приводом без			коммунального						
8	электроподогрева			оборудования						
9	А3Д 049.000-01									
10	п 1800×1000 Э									
11	Электропривод									
12	М30-4/63-0,63								1	
13										
14										
15	Калорифер			Костромской кало-						
16	КСК-3-12-02 ХЛ3А		ТУ22-5757-84	риферный завод					1	
17										
18	Виброизоляторы									
19	пружинные		ТУ36-1832-75							
20	ДО 44								3	
21	ДО 45								1	
22										
23	Кольцо 020-025-30-2-4		ГОСТ 9833-73						1	
24	Форсунка тангенци-			Домодедовский з-д						
25	альная Кт ф3 мм			кондиционеров					2	

Инв.№ подл. | Подп. и дата | Взам. инв.№ | Инв.№ дубл. | Подп. и дата

Изм.	Лист	N докум.	Подп.	Дата
Разраб.		Власова		
Пров.		Лебедев		
Н. контр.		Лебедев		
Утв.		Граевский		

ВПА-40.1 ВП

Агрегат вентиляционно-приточный ВПА-40.1
Ведомость покупных изделий.

Лит.	Лист	Листов
	1	4

ММСС СССР
НПО Промвентиляция
ГПИ Проектпромвентиляция

ВПА-40.1.00.00.000СБ

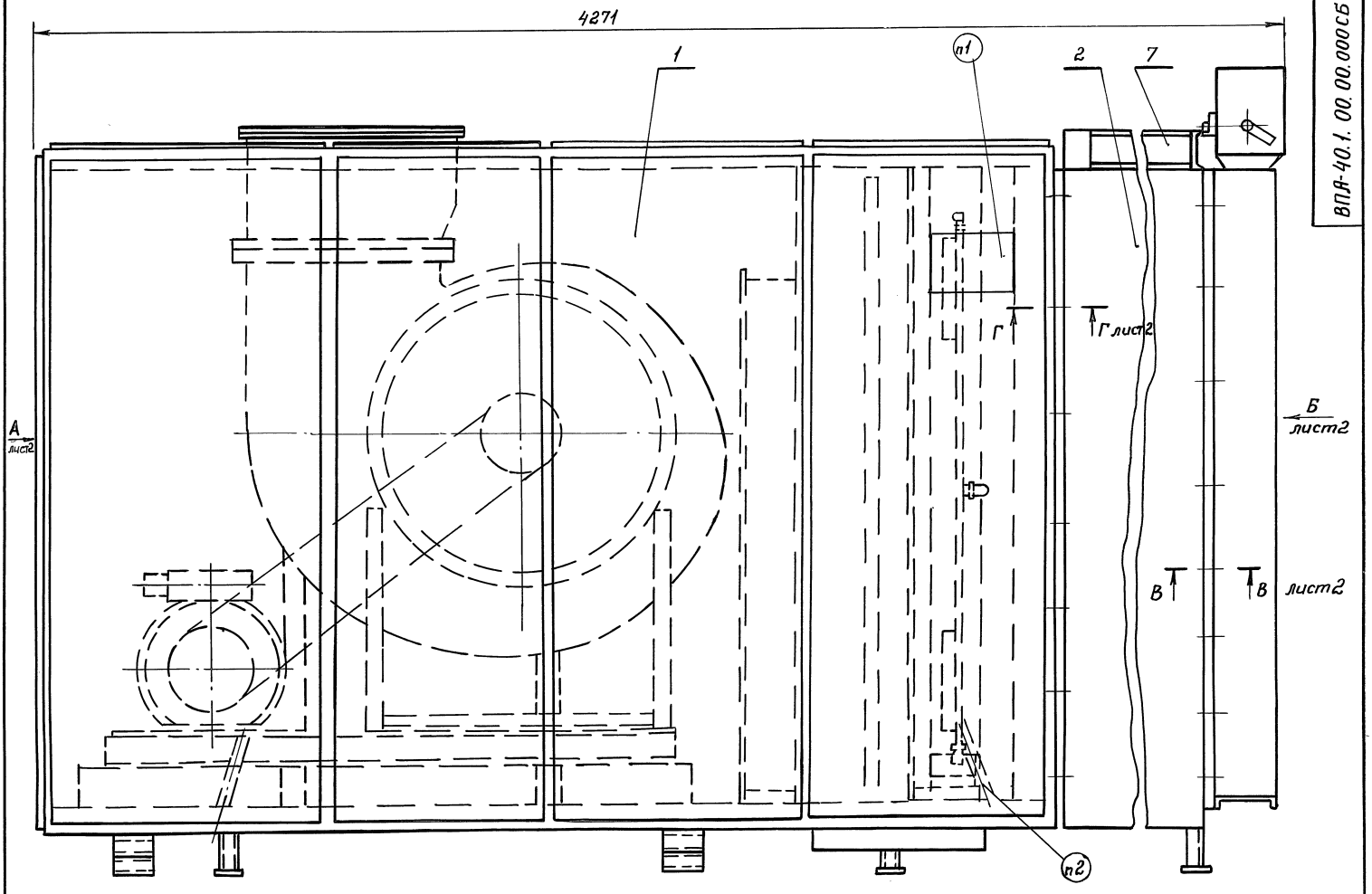

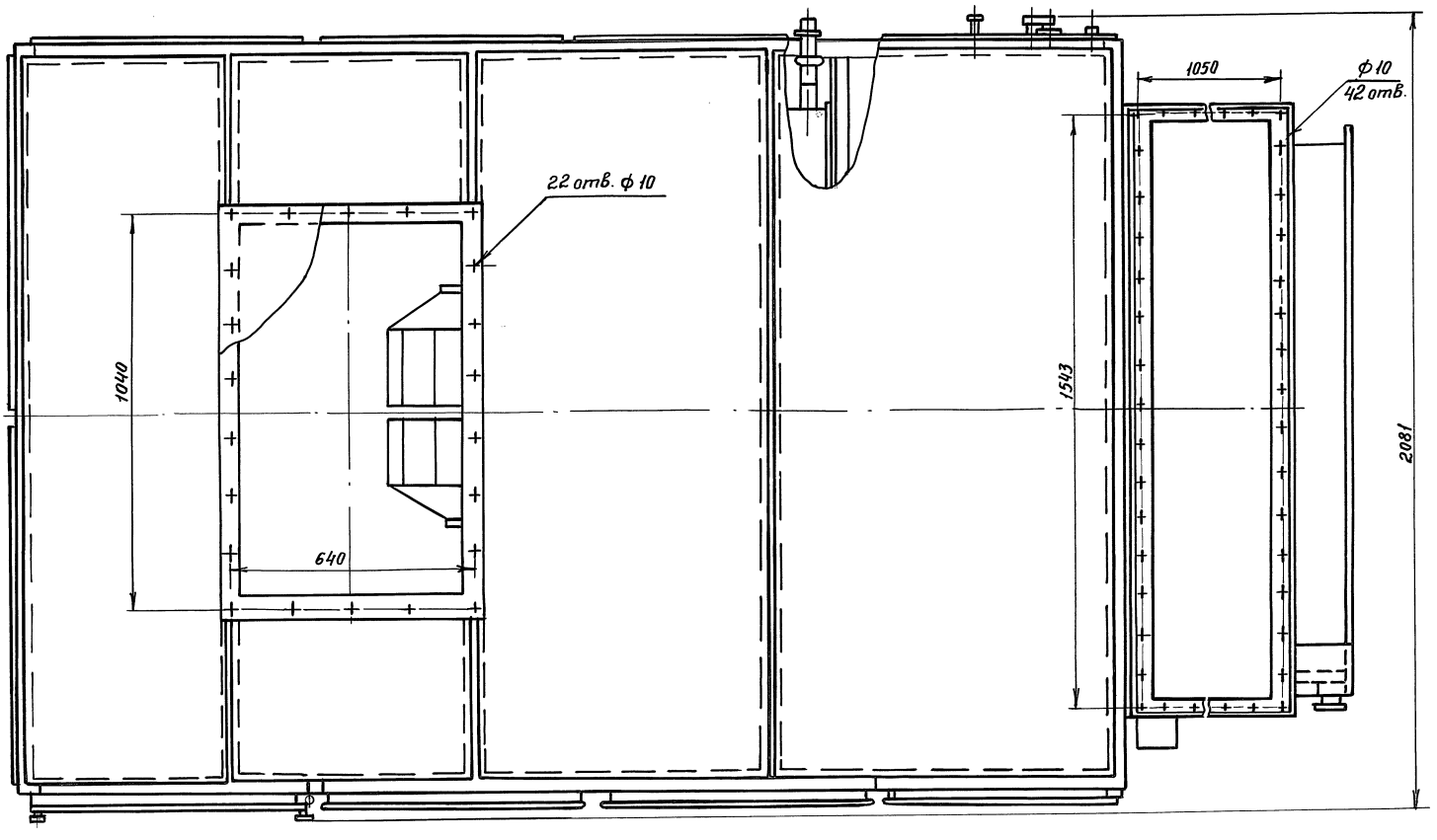

1. Маркировать по ТУ36-2521-83
2. Место нанесения манипуляционного знака №9 ГОСТ 14192-77
3. Размеры для справок.

					ВПА-40.1.00.00.000 СБ		
Изм	Лист	№ докум	Подп.	Дата	Агрегат вентиляционно-приточный ВПА-40.1 Сборочный чертеж.	Лит	Масса 2142 / Масшт. 1:10
Разраб.		Жарко					
Пров.		Лебедев				Лист 1	Листов 2
Т.контр.		Гравевский				ММСС СССР НПО Промвентиляция ГПИ Проектпромвентиляция	
Нач.отд.		Осадчий					
Н.контр.		Лебедев					
Утв.		Овчинников					

Серия 5.904-55, в.4

Инв.№подл. | Подп. и дата | Взам.инв.№ | Инв.№дубл. | Подп. и дата

Вид А лист 2

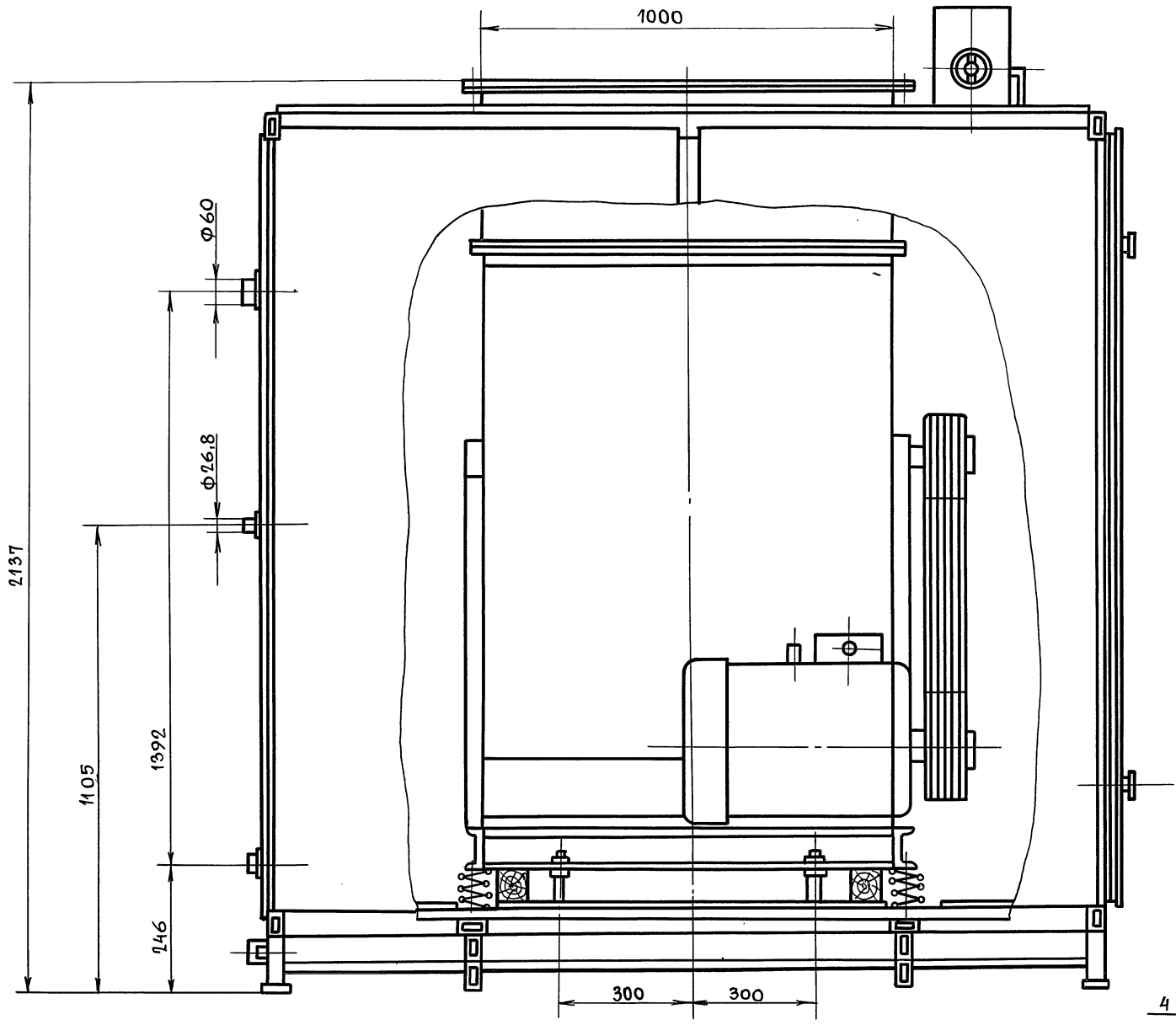

Г - Г лист 1
М1:1

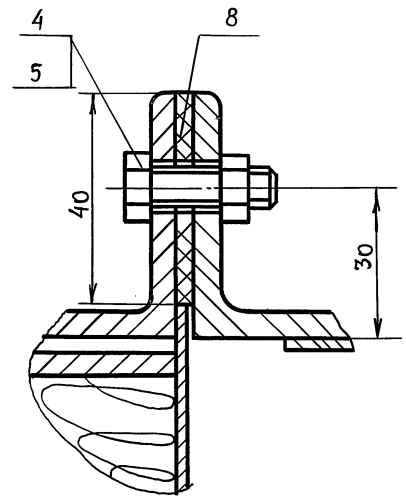

В - В лист 1
М1:1

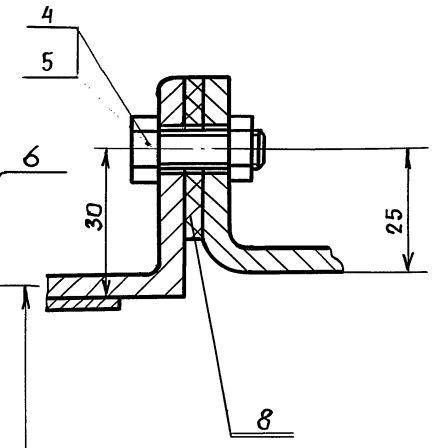

Вид Б лист 2

Серия 5.904-55, в. 4

Инв. № подл.	Подп. и дата	Взам. инв. №	Инв. № дубл.	Подпись и дата

Изм	Лист	№ докум.	Подп.	Дата	ВПА-40.1.00.00.000СБ	Лист 2

№ строки	Наименование	Код ОКП	Обозначение документа на поставку	Поставщик	Куда входит (обозначение)	Количество: На изделие	Количество: В комплекты	Количество: На регулир.	Количество: Всего	Примечание
1	Ремень В-2800		ГОСТ 1284.1-68						4	
2										
3	Подшипник 11209		ГОСТ 8545-75						2	
4										
5	Двигатель 4А160М4У3									
6	исп. М101. 18.5 кВт,									
7	1500 об/мин.		ГОСТ 18709-73						1	
8										
9	Фитинги									
10	Контргайка 20		ГОСТ 8961-75						1	
11	Угольник 20		ГОСТ 8946-75						1	
12										
13	Материалы									
14										
15	Пленка виниластовая									
16	перфорированная									
17	-гофрированная		ГОСТ 15976-81							
18										
19	Холст из ультрасу-									
20	пертонкого базаль-									
21	тового волокна									
22	(БСТВ) марки "Б"		ТУ 550-2-44-72							
23										
24	Пластина									
25	1Ф-1-ТМКЩ-С-3		ГОСТ 7338-90						3,5	кг
26										
27	Пластина пористая									
28	техническая II гр. -S		ТУ 38-105867-90							
29										
30									6,2	кг
31										

Инв.№ подл. | Подп. и дата | Взам. инв.№ | Инв.№ дубл. | Подп. и дата

Изм. Лист № докум. Подп. Дата

ВПА-40.1 ВП

Лист 2

Формат А3

Серия 5.904-55, в. 4

№ строки	Наименование	Код ОКП	Обозначение документа на поставку	Поставщик	Куда входит (обозначение)	Количество: На изделие	Количество: В комплекты	Количество: На регулир.	Количество: Всего	Примечание
1	Пластина пористая									
2	техническая II гр. -20		ТУ 38-105867-90							
3										
4									3,5	кг
5										
6	Покрытие защитное									
7	марки СПЛ		ТУ 6-11-400-83						0,7	кг (1,6) м²
8										
9	Картон А 1.5		ГОСТ 9347-74						0,6	кг (0,94 м²)
10										
11										
12	Брусок сосновый									Допуск. замена на доску сосновые
13	сорт 2 100×190									
14	ℓ = 250 мм		ГОСТ 8486-86						4	
15										
16	Крепежные изделия									
17										
18	Болты		ГОСТ 7798-70							
19	М6-6g×12.58								10	
20	М6-6g×16.58								98	
21	М6-6g×65.58								18	
22	М8-6g×25.58								139	
23	М8-6g×50.58								6	
24	М10-6g×25.58								44	
25	М12-6g×60.58								4	
26	М16-6g×50.58								6	
27										
28	Гайки		ГОСТ 5915-70							
29	М6-6Н.5								126	
30	М8-6Н.5								114	
31	М10-6Н.5								17	

Инв.№ подл. | Подп. и дата | Взам. инв.№ | Инв.№ дубл. | Подп. и дата

Изм. Лист № докум. Подп. Дата

ВПА-40.1 ВП

Лист 3

Формат А3

Формат	Зона	Поз.	Обозначение	Наименование	Кол.	Примечание
				Документация		
А2			ВПА-40.1.01.00.000 СБ	Сборочный чертеж		
				Сборочные единицы		
А4		1	ВПА-40.1.01.01.000	Каркас	1	
А4		2	ВПА-40.1.01.02.000	Дверь	1	
А4		3	ВПА-40.1.01.03.000	Дверь	1	
А4		4	ВПА-40.1.01.04.000	Вставка гибкая	1	
А4		5	ВПА-40.1.01.05.000	Панель съемная	2	
		6				
		7				
А4		8	1282.01.000-02	Фильтр сухой	2	
А4		9	1282.02.000-02	Фильтр мокрый	2	
А4		10	1282.03.000-01	Распылитель	1	
		11				
А4		12	33001.00.000	Вентилятор двустороннего всасывания	1	

Инв.№ подл. | Подп. и дата | Взам. инв.№ | Инв.№ дубл. | Подп. и дата

Изм.	Лист	№ докум.	Подп.	Дата
Разраб.		Жарко		
Пров.		Лебедев		
Н. контр.		Лебедев		
Утв.		Граевский		

ВПА-40.1.01.00.000

Агрегат.
Спецификация

Лит.	Лист	Листов
	1	3

ММСС СССР
НПО Промвентиляция
ГПИ Проектпромвентиляция

Формат А4

Формат	Зона	Поз.	Обозначение	Наименование	Кол.	Примечание
				Детали		
А4		16	ВПА-40.1.01.00.001	Шайба	2	
		17				
Б4		18	ВПА-40.1.01.00.003	Патрубок		
				Труба 50×3,5		
				ГОСТ 3262-75		
				ℓ=145 ; -УТ14	2	1,3кг
Б4		19	ВПА-40.1.01.00.004	Заглушка		Допуск. изготовление
				1070×670 ; -УТ14		
				Картон А1,5		из ДВП ГОСТ 4598-86
				ГОСТ 9347-74	1	0,8кг
Б4		20	ВПА-40.1.01.00.005	Подставка		
				Набор досок (отходы)		
				250×100×190 ; -УТ14		
				Пиломатериал 2ого сорт		
				ГОСТ 8486-86	4	
				Стандартные изделия		
				Болты ГОСТ 7798-70		
		22		М8-6g×25.58	22	
		23		М10-6g×25.58	20	
				Гайки ГОСТ 5915-70		
		24		М8-6Н.5	22	
		25		М10-6Н.5	20	

Инв.№ подл. | Подп. и дата | Взам. инв.№ | Инв.№ дубл. | Подп. и дата

Изм.	Лист	№ докум.	Подп.	Дата

ВПА-40.1.01.00.000

Лист 2

Формат А4

Серия 5.904-55, в.4

Формат	Зона	Поз.	Обозначение	Наименование	Кол.	Примечание
		26		Заклепка 12×70.01 ГОСТ 10299-80	4	
		27		Колпак 20 ГОСТ 8962-75	1	
		28		Гвозди Л3×80 ГОСТ 4034-63	24	
		29				
				Прочие изделия		
		30		Калорифер КСК3-12-02 ХЛ3А ТУ 5757-84	1	259кг
		31		Виброизолятор пружинный Д0443	3	3,74кг
		32		Виброизолятор пружинный Д0453	1	6,58кг
		33				
				Материалы		
		34		Проволока 6,0-0-С ГОСТ 3282-74	1,05	кг (5м)

Инв.№ подл. | Подп. и дата | Взам. инв.№ | Инв.№ дубл. | Подп. и дата

Изм.	Лист	№ докум.	Подп.	Дата

ВПА-40.1.01.00.000

Лист 3

Формат А4

ВПА-40.1.01.00.001

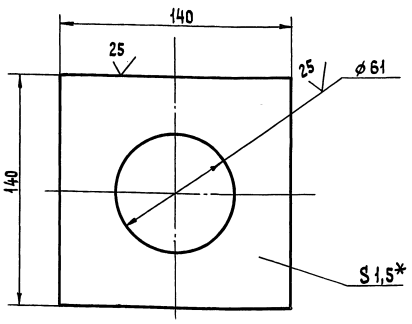

1. + УТ14 ; $\pm \frac{t_2}{2}$

2. * Размер для справок.

ВПА-40.1.01.00.001

Изм.	Лист	№ докум.	Подп.	Дата
Разраб.		Жарко		
Пров.		Лебедев		
Т.контр.		Граевский		
Н. контр.		Лебедев		
Утв.		Граевский		

Шайба.
Деталь

Лит.	Масса	Масшт.
	0,18	1:2

Лист	Листов 1

Лист г/к 1,5 ГОСТ 19903-74
ОК 360 Б ГОСТ 16523-89

ММСС СССР
НПО Промвентиляция
ГПИ Проектпромвентиляция

Инв.№ подл. | Подп. и дата | Взам. инв.№ | Инв.№ дубл. | Подп. и дата

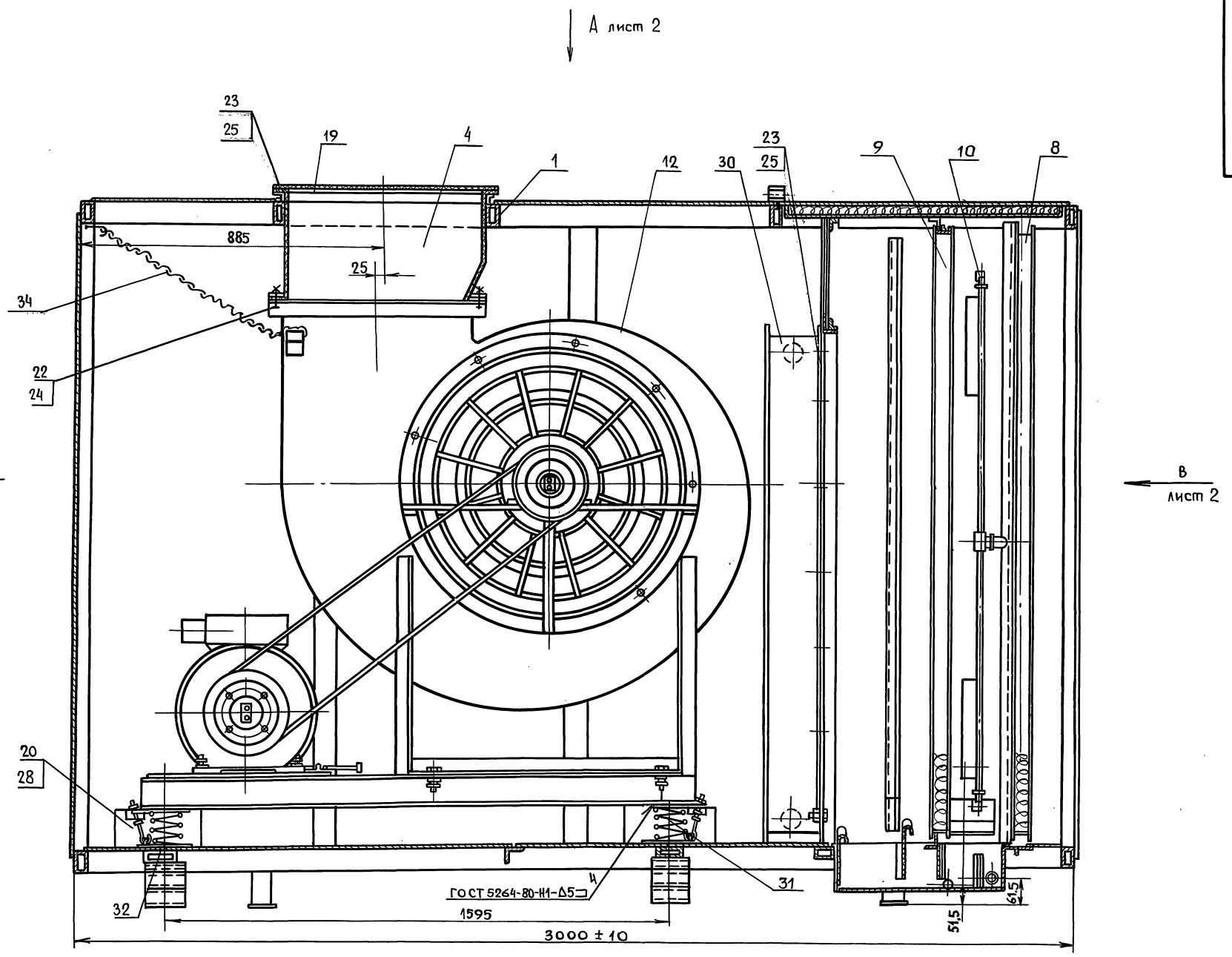

1. Перед установкой калорифера удлинить его штуцеры приваркой патрубков (поз. 18) сваркой – шов С1 по ГОСТ 16037-80.
2. Заглушку выхлопного отверстия закрепить болтами (поз. 19) через отверстия во фланце по углам и в середине каждой стороны.
3. Перед транспортировкой агрегата вентилятор закрепить к раме корпуса указанным на чертеже способом. После установки агрегата на месте эксплуатации вентилятор от крепления освободить.
4. Размеры для справок.

					ВПА-40.1.01.00.000 СБ		
Изм	Лист	Nдокум.	Подп.	Дата	Агрегат	Лит	Масса / Масшт.
Разраб.		Жарко					1706 / 1:10
Пров.		Лебедев			Сборочный чертеж	Лист 1	Листов 2
Т.контр.		Гравский				ММСС СССР НПОПромвентиляция ГПИПроектпромвентиляция	
Н.контр.		Лебедев					
Утв.		Осадчий					

Серия 5.904-55, в.4

Инв.№ подл. | Подп. и дата | Взам. инв.№ | Инв.№ дубл. | Подп. и дата

Вид А лист 1

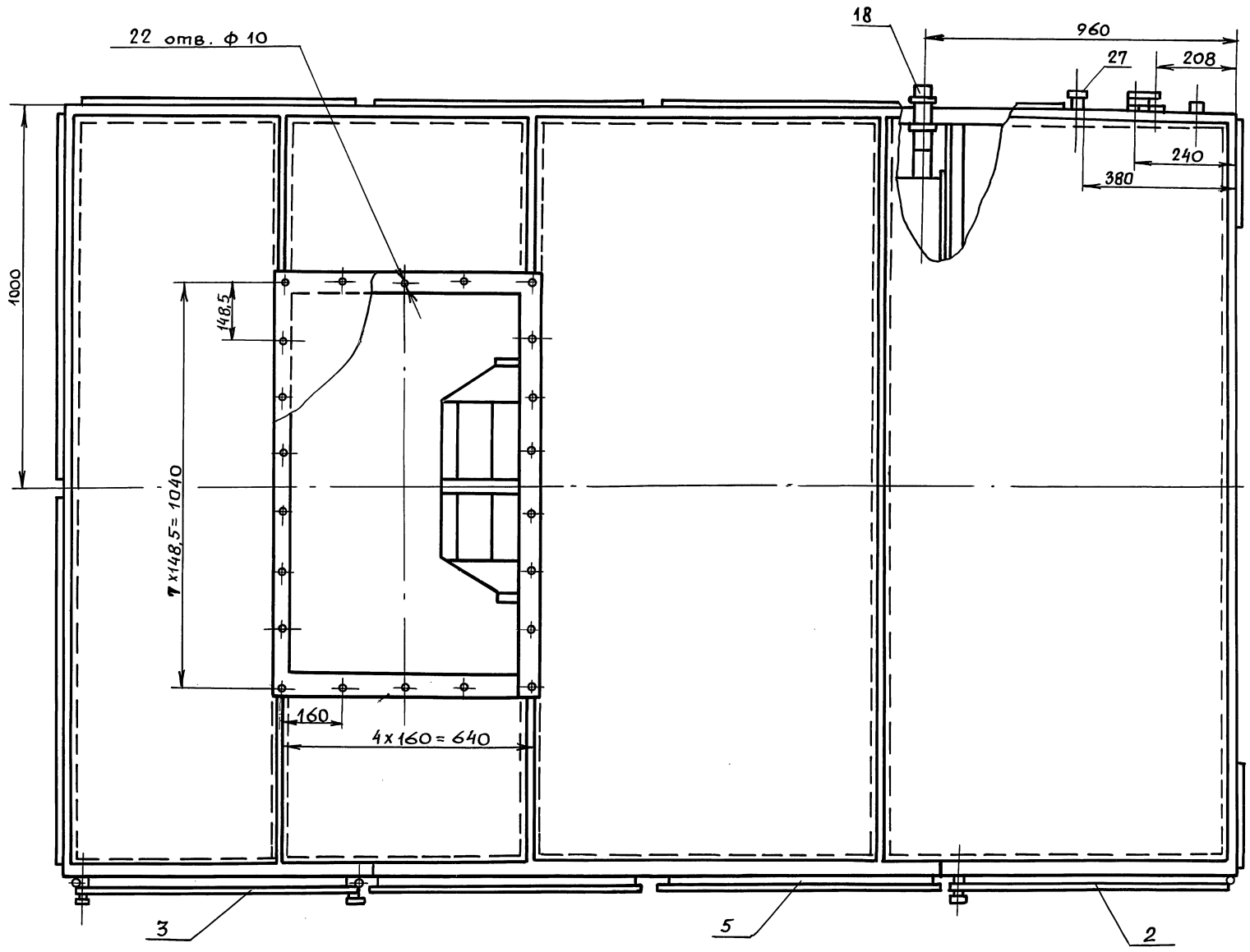

Вид Б лист 1

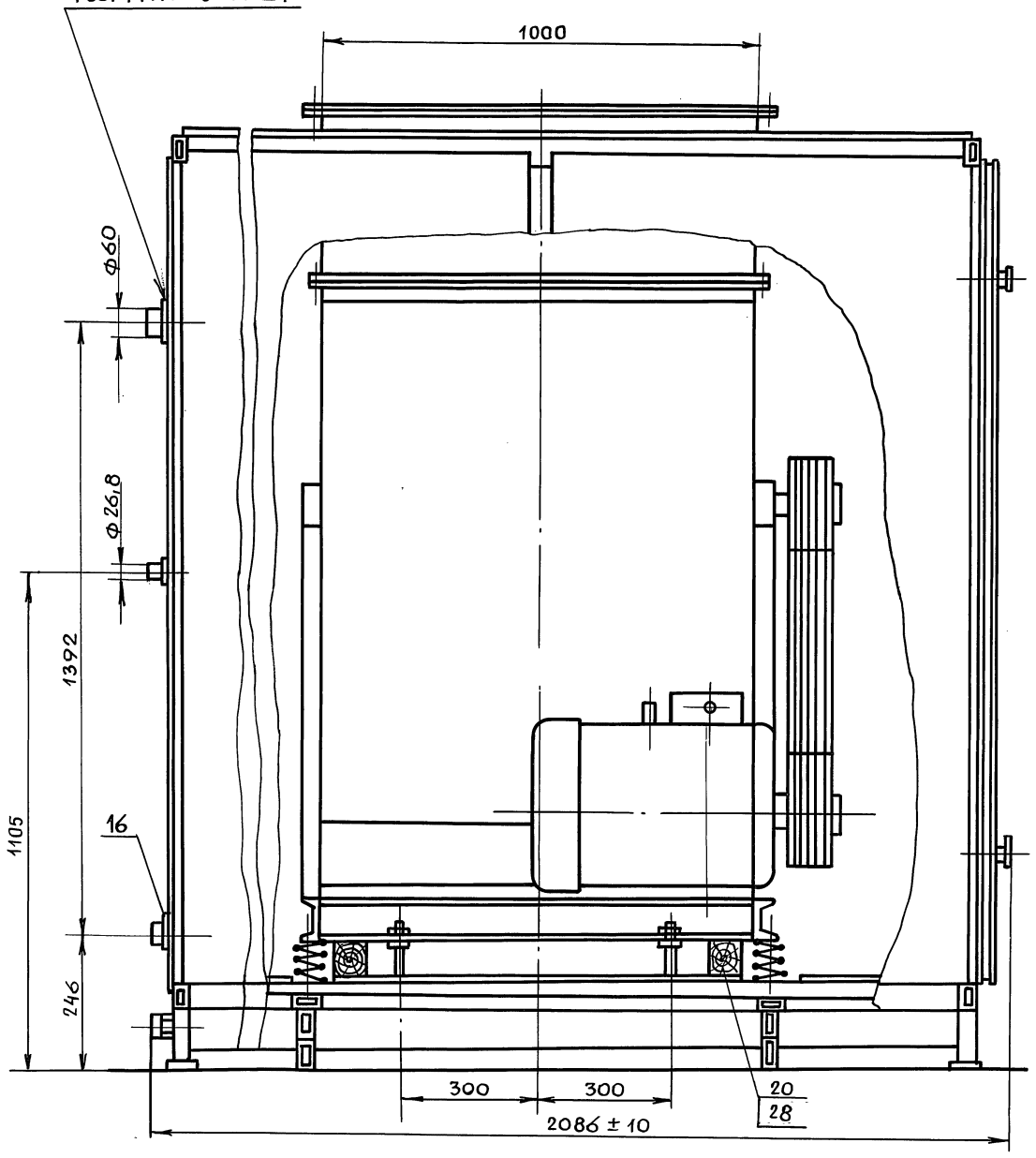

Вид В лист 1

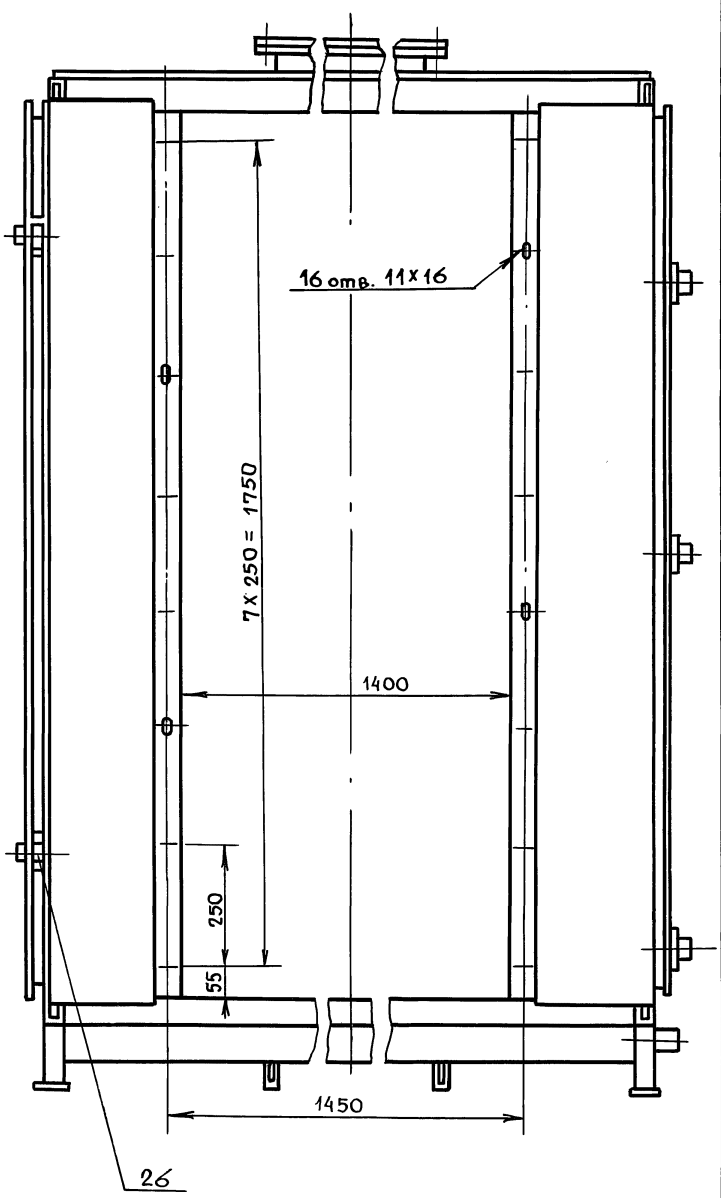

Серия 5.904-55, в.4

Инв. N подл.	Подп. и дата	Взам. инв. N°	Инв. N дубл.	Подп. и дата

Изм.	Лист	N докум.	Подп.	Дата	ВПА - 40.1.01.00.000 СБ	Лист 2

Формат	Зона	Поз.	Обозначение	Наименование	Кол.	Примечание
				Документация		
А			ВПА-40.1.01.01.000 СБ	Сборочный чертеж		
				Сборочные единицы		
А4		1	ВПА-40.1.01.01.100	Поддон	1	
А4		2	ВПА-40.1.01.01.200	Панель	1	
		3	-01	Панель	1	
		4	-02	Панель	2	
А4		5	ВПА-40.1.01.01.300	Стойка съемная	2	
А4		6	ВПА-40.1.01.01.400	Фланец	1	
		7				
				Детали		
А4		8	ВПА-40.1.01.01.001	Рейка	1	
		9	-01	Рейка	1	
А4		10	ВПА-40.1.01.01.002	Стойка	2	
А4		11	ВПА-40.1.01.01.003	Стойка	1	
		12	-01	Стойка	1	
А4		13	ВПА-40.1.01.01.004	Серьга	4	
А4		14	ВПА-40.1.01.01.005	Кронштейн	4	
А4		15	ВПА-40.1.01.01.006	Труба	1	
А4		16	ВПА-40.1.01.01.007	Шайба	1	
А4		17	ВПА-40.1.01.01.008	Крюк	6	
А4		18	ВПА-40.1.01.01.009	Направляющая	2	

Подп. и дата | Инв.№ подл. | Взам.инв.№ | Инв.№ дубл. | Подп. и дата

Изм. Лист № докум. Подп. Дата

Разраб. Жарко
Пров. Лебедев
Н.контр. Лебедев
Утв. Граевский

ВПА-40.1.01.01.000

Каркас.
Спецификация

Лит. | Лист 1 | Листов 5

ММСС СССР
НПО Промвентиляция
ГПИпроектпромвентиляция

Формат А4

Формат	Зона	Поз.	Обозначение	Наименование	Кол.	Примечание
А4		19	ВПА-40.1.01.01.010	Стойка	1	
А4		20	ВПА-40.1.01.01.011	Настил	1	
А4		21	ВПА-40.1.01.01.012	Настил	1	
А4		22	ВПА-40.1.01.01.013	Настил	1	
А4		23	ВПА-40.1.01.01.014	Настил	1	
А4		24	ВПА-40.1.01.01.015	Настил	1	
А4		25	ВПА-40.1.01.01.016	Обшивка	1	
А4		26	ВПА-40.1.01.01.017	Болт	4	
А4		27	ВПА-40.1.01.01.018	Кронштейн	8	
		28				
		29				
		30				
Б4		31	ВПА-40.1.01.01.022	Связь		
				Труба 60×30×3 ГОСТ 8645-68 / В10 ГОСТ 13663-68		
				ℓ = 3000 ; -УТ14	4	11,85 кг
Б4		32	ВПА-40.1.01.01.023	Переладина		
				Труба 60×30×3 ГОСТ 8645-68 / В10 ГОСТ 13663-68		
				ℓ = 1940 ; -УТ14	10	7,66 кг
Б4		33	ВПА-40.1.01.01.024	Связь		
				Труба 60×30×3 ГОСТ 8645-68 / В10 ГОСТ 13663-68		
				ℓ = 600 ; -УТ14	2	2,37 кг
Б4		34	ВПА-40.1.01.01.025	Стойка		
				Труба 60×30×3 ГОСТ 8645-68 / В10 ГОСТ 13663-68		
				ℓ = 1880 ; -УТ14	9	7,42 кг
Б4		35	ВПА-40.1.01.01.026	Подставка		
				Труба 60×30×3 ГОСТ 8645-68 / В10 ГОСТ 13663-68		
				ℓ = 115 ; -УТ14	28	0,4 кг

Подп. и дата | Инв.№ дубл. | Взам.инв.№ | Инв.№ подл. | Подп. и дата

Изм. Лист № докум. Подп. Дата

ВПА-40.1.01.01.000

Лист 2

Формат А4

Серия 5.904-55, в.4

Формат	Зона	Поз.	Обозначение	Наименование	Кол.	Примечание
Б4		36	ВПА-40.1.01.01.027	Связь		
				Уголок 35×35×4-В ГОСТ 8509-86 / Ст3кп-II ГОСТ 535-88		
				ℓ = 1940 ; -УТ14	4	4,1 кг
Б4		37	ВПА-40.1.01.01.028	Стенка		
				Лист $^{г}/_{к}$ 1 ГОСТ 19903-74 / ОК 360В ГОСТ 16523-89		
				940×1910 ; -УТ14	2	14,1 кг
Б4		38	ВПА-40.1.01.01.029	Стенка		
				Лист $^{г}/_{к}$ 1 ГОСТ 19903-74 / ОК 360В ГОСТ 16523-89		
				720×1910 ; -УТ14	2	10,8 кг
Б4		39	ВПА-40.1.01.01.030	Обшивка		
				Лист $^{г}/_{к}$ 1 ГОСТ 19903-74 / ОК 360В ГОСТ 16523-89		
				555×1970 ; -УТ14	1	8,65 кг
Б4		40	ВПА-40.1.01.01.031	Обшивка		
				Лист $^{г}/_{к}$ 1 ГОСТ 19903-74 / ОК 360В ГОСТ 16523-89		
				470×630 -УТ14	2	2,3 кг
Б4		41	ВПА-40.1.01.01.032	Обшивка		
				Лист $^{г}/_{к}$ 1 ГОСТ 19903-74 / ОК 360В ГОСТ 16523-89		
				890×1970 ; -УТ14	1	13,8 кг
Б4		42	ВПА-40.1.01.01.033	Створка		
				Лист $^{г}/_{к}$ 1 ГОСТ 19903-74 / ОК 360В ГОСТ 16523-89		
				315×1000 ; -УТ14	2	2,47 кг
Б4		43	ВПА-40.1.01.01.034	Пята		
				Лист $^{г}/_{к}$ 5 ГОСТ 19903-74 / ОК 360В ГОСТ 14637-89		
				70×100 ; -УТ14	4	0,27 кг

Подп. и дата | Инв.№ дубл. | Взам.инв.№ | Инв.№ подл. | Подп. и дата

Изм. Лист № докум. Подп. Дата

ВПА-40.1.01.01.000

Лист 3

Формат	Зона	Поз.	Обозначение	Наименование	Кол.	Примечание
Б4		44	ВПА-40.1.01.01.035	Втулка		
				Труба 10×2,2 ГОСТ 3262-75		
				ℓ = 35 ; -УТ14	8	0,03 кг
Б4		45	ВПА-40.1.01.01.036	Стойка		
				Уголок 35×35×4-В ГОСТ 8509-86 / Ст3кп-II ГОСТ 535-88		
				ℓ = 60 ; -УТ14	6	0,12 кг
Б4		46	ВПА-40.1.01.01.037	Стойка		
				Уголок 45×45×4-В ГОСТ 8509-86 / Ст3кп-II ГОСТ 535-88		
				ℓ = 60 ; -УТ14	2	0,16 кг
Б4		47	ВПА-40.1.01.01.038	Связь		
				Уголок 35×35×4-В ГОСТ 8509-86 / Ст.3кп-II ГОСТ 535-88		
				ℓ = 862 ; -УТ14	1	1,82 кг
Б4		48	ВПА-40.1.01.01.039	Полоса		
				Лист $^{г}/_{к}$ 1 ГОСТ 19903-74 / ОК 360В ГОСТ 16523-89		
				130×1570 ; -УТ14	2	1,6 кг
		49				
				Стандартные изделия		
				Болты ГОСТ 7798-70		
		50		М8-6g×25.58	4	
		51		М10-6g×25.58	4	

Подп. и дата | Инв.№ дубл. | Взам.инв.№ | Инв.№ подл. | Подп. и дата

Изм. Лист № докум. Подп. Дата

ВПА-40.1.01.01.000

Лист 4

Формат	Зона	Поз.	Обозначение	Наименование	Кол.	Примеч.
				Гайки ГОСТ 5915-70		
		52		М10-6Н.5	4	
		53		М16-6Н.5	8	
		54		Контргайка 20 ГОСТ 8961-75	4	
		55		Угольник 20 ГОСТ 8946-75	1	
		56		Шайба 16.04 ГОСТ 11371-78	4	

Инв.№ подл. | Подп. и дата | Взам. инв.№ | Инв.№ дубл. | Подп. и дата

Изм. Лист № докум. Подп. Дата

ВПА-40.1.01.01.000 Лист 5

Формат А4

ВПА-40.1.01.01.001

50 ∨ (∨)

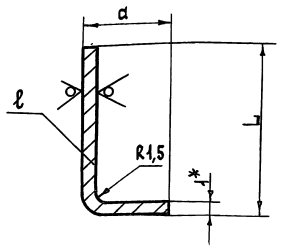

Размеры в мм

Обозначение	a	L	ℓ	Масса, кг
ВПА-40.1.01.01.001	10	40	1930	0,75
-01	10	20	1930	0,45
-02	6	18	716	0,14
-03	6	18	1860	0,38

1. – УТ 14 ; $\pm \frac{t_2}{2}$

2.* Размер для справок.

Взам. инв.№ | Инв.№ дубл. | Подп. и дата | Инв.№ подл.

Изм. Лист № докум. Подп. Дата

ВПА-40.1.01.01.001

Рейка. Деталь

Лит. | Масса: см. табл. | Масшт.: —

Лист | Листов 1

Лист Г/К 1 ГОСТ 1990-74 ОК 360В ГОСТ 16523-89

ММСС СССР НПО Промвентиляция ГПИ Проектпромвентиляция

Формат А4

Серия 5.904-55, в.4

ВПА-40.1.01.01.004

∨ (∨)

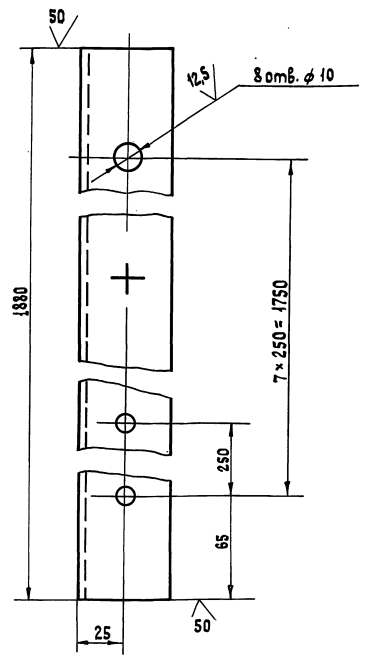

1. + УТ 14 ; – УТ 14 ; $\pm \frac{t_2}{2}$

2. Допускается замена круглых отверстий овальными 11×16 мм.

Подп. и дата | Инв.№ дубл. | Взам. инв.№ | Инв.№ подл. | Подп. и дата

Изм. Лист № докум. Подп. Дата

ВПА-40.1.01.01.002

Стойка. Деталь

Лит. | Масса: 7,04 | Масшт.: 1:2

Лист | Листов 1

Уголок 50×50×5-В ГОСТ 8509-86 Ст3кп II ГОСТ 535-88

ММСС СССР НПО Промвентиляция ГПИ Проектпромвентиляция

Формат А4

ВПА-40.1.01.01.003

∨ (∨)

" ВПА-40.1.01.01.003 – изображено
ВПА-40.1.01.01.003-01 – зеркальное отражение "

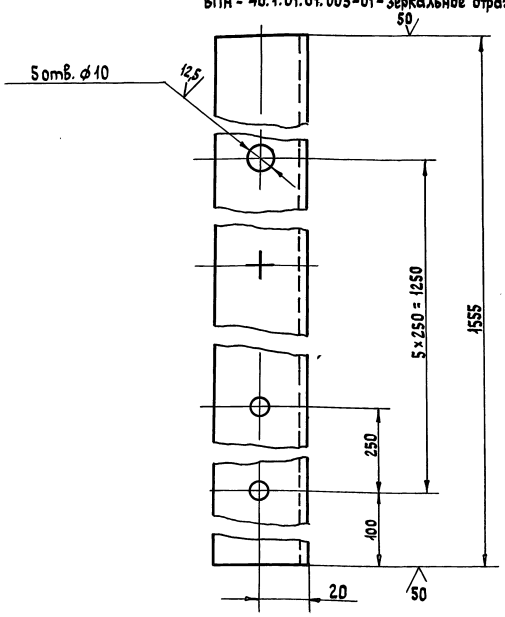

1. + УТ 14 ; – УТ 14 ; $\pm \frac{t_2}{2}$

2. Допускается замена круглых отверстий овальными 11×16 мм.

Взам. инв.№ | Инв.№ дубл. | Подп. и дата | Инв.№ подл.

Изм. Лист № докум. Подп. Дата

ВПА-40.1.01.01.003

Стойка. Деталь

Лит. | Масса: 3,25 | Масшт.: 1:2

Лист | Листов 1

Уголок 35×35×4-В ГОСТ 8509-86 Ст3кп-II ГОСТ 535-88

ММСС СССР НПО Промвентиляция ГПИ Проектпромвентиляция

ВПА-40.1.01.01.000СБ

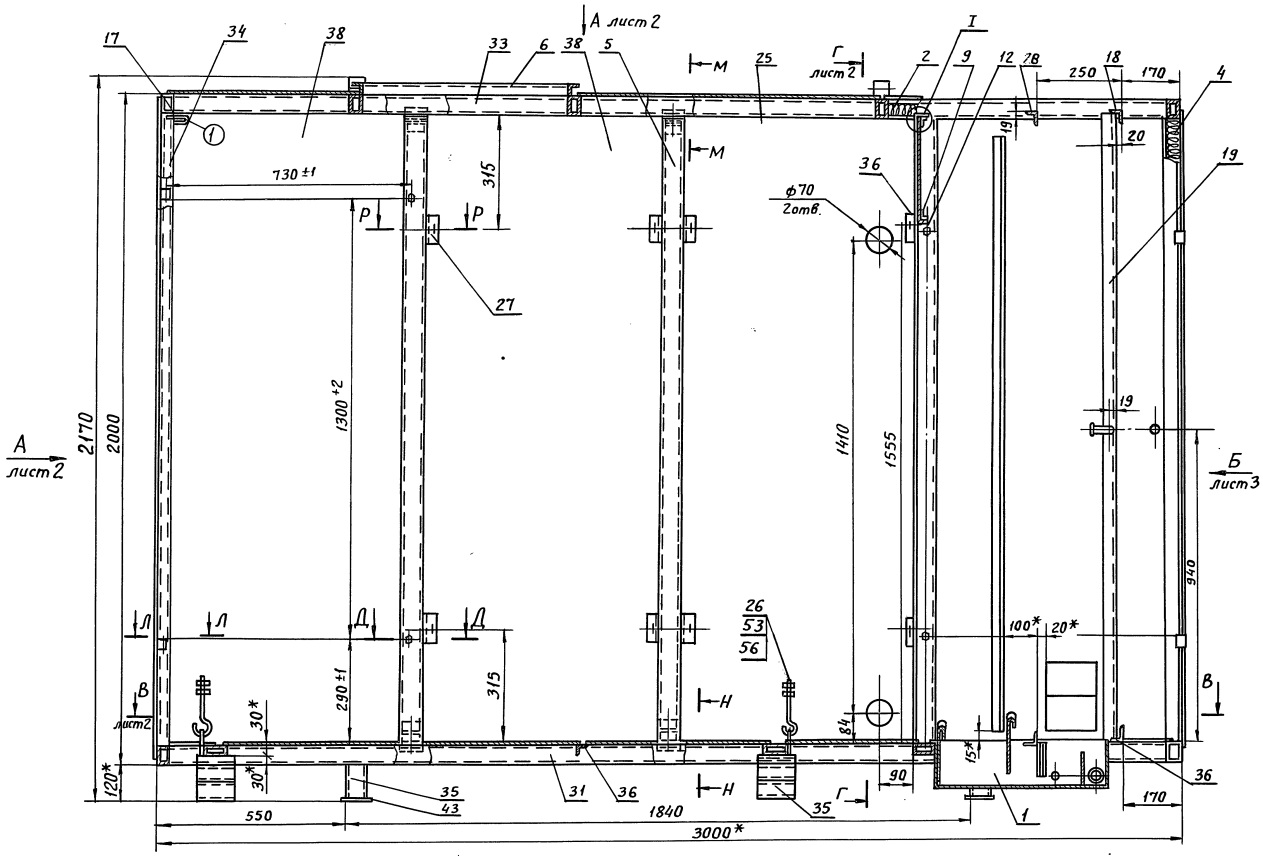

Н–Н
М1:2

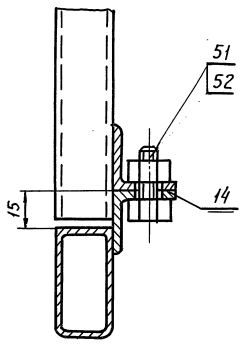

М–М
М1:2

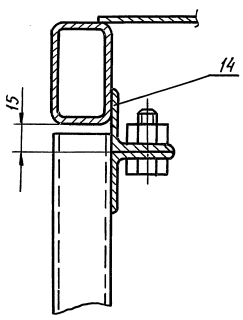

I
М1:2

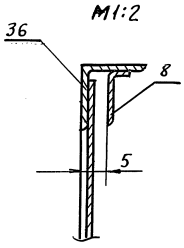

1. Сварку деталей из профильного проката (труба, уголок) производить по ГОСТ 5264-80 сплошным швом по контуру сварного соединения.
Катет шва равен наименьшей толщине свариваемых деталей.
Приварку листовой обшивки каркаса, панелей и поддона - швом Н1-△1-50/100 по ГОСТ 14771-76.
2. При сварке панелей с каркасом допускается установка технологических вкладышей.
3. После сварки промазать щели между поддоном и основанием каркаса, а также между задней панелью и каркасом мастикой битумно-резиновой МРБ-65 ГОСТ 15836-79.
4. Покрытие: грунтовка ГФ-021 ГОСТ 25129-82
5. Резьбовые поверхности покрыть антикоррозийной смазкой: масло консервационное К-17 ГОСТ 10877-76.
6. Подставку (дет. поз. 35 и 43) допускается изготавливать из 2" труб (поз. 35) уложенных горизонтально одна на другую общей высотой 120мм
7. $+JT14;\ -JT14;\ \pm\frac{t_2}{2}$
8. * Размеры для справок.

Л–Л
М1:1

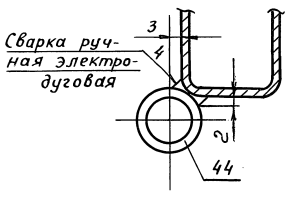

Д–Д
М1:1

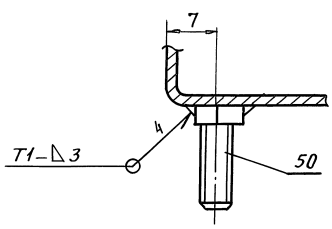

Р–Р
М1:2

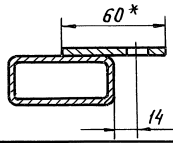

					ВПА-40.1.01.01.000 СБ		
Изм.	Лист	№докум.	Подп.	Дата			
Разраб.		Жарко			Каркас Сборочный чертеж	Лит	Масса 540 / Масштаб 1:10
Пров.		Лебедев				Лист 1	Листов 3
Т.контр.		Граевский				ММСС СССР НПО Промвентиляция ГПИПроектпромвентиляция	
Н.контр.		Лебедев					
Утв.		Осадчий					

Серия 5.904-55, в.4

Инв.№подл. | Подп. и дата | Взам.инв.№ | Инв.№дубл. | Подп. и дата

24667-07 15 Формат А1

Вид А лист1

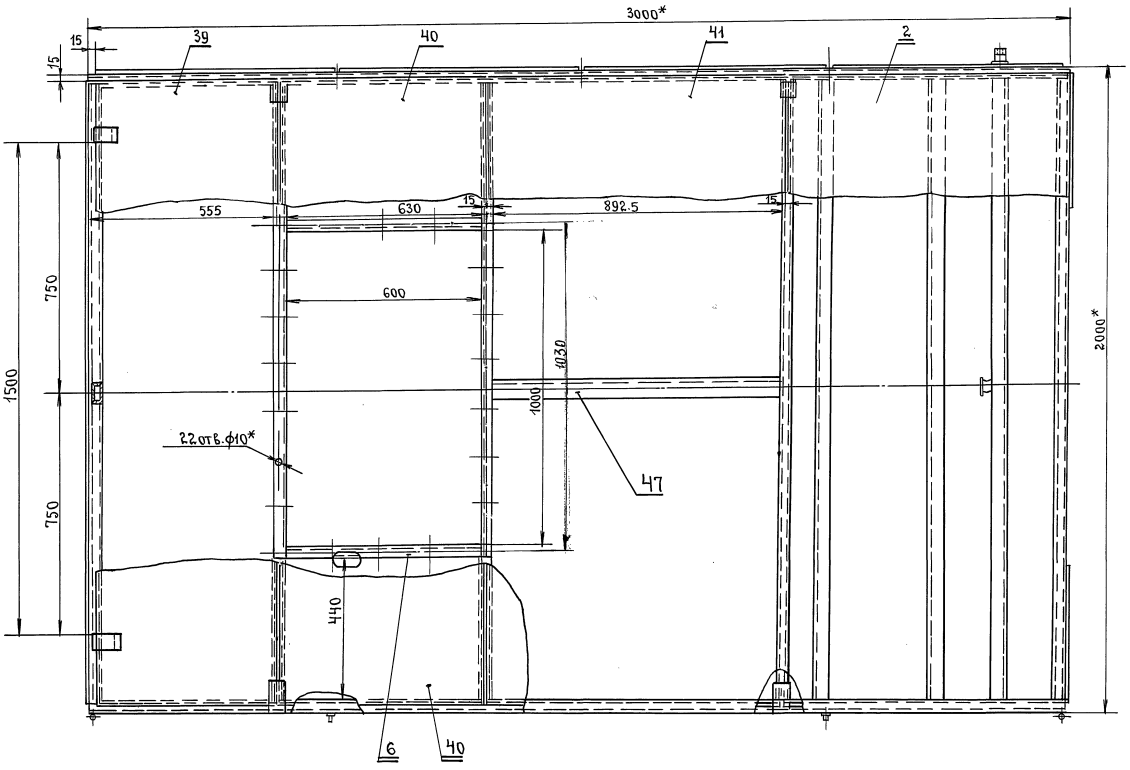

В-В лист1

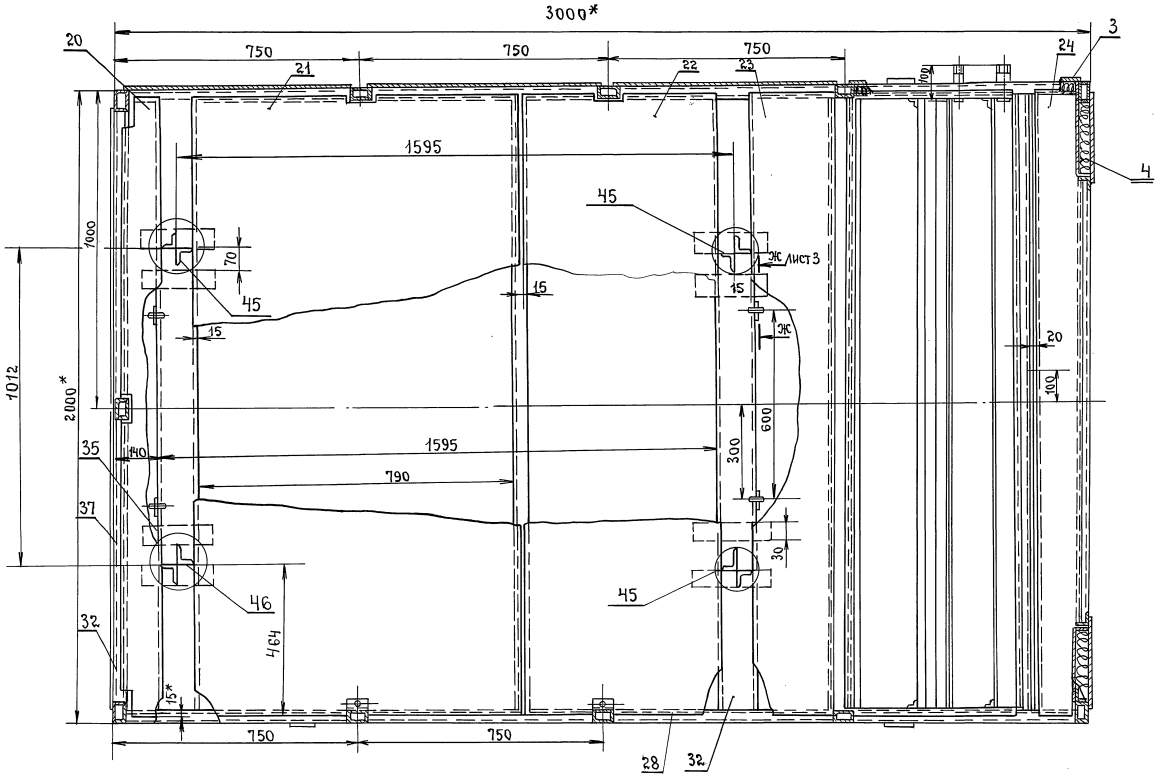

Серия 5.904-55, в.4

Инв. № подл.	Подп. и дата	Взам. инв. №	Инв. № дубл.	Подп. и дата

Изм	Лист	№ докум.	Подп.	Дата	ВПА-40.1.01.01. 000 СБ	Лист 2

24663-03 16 Формат А1

Вид Б лист 1

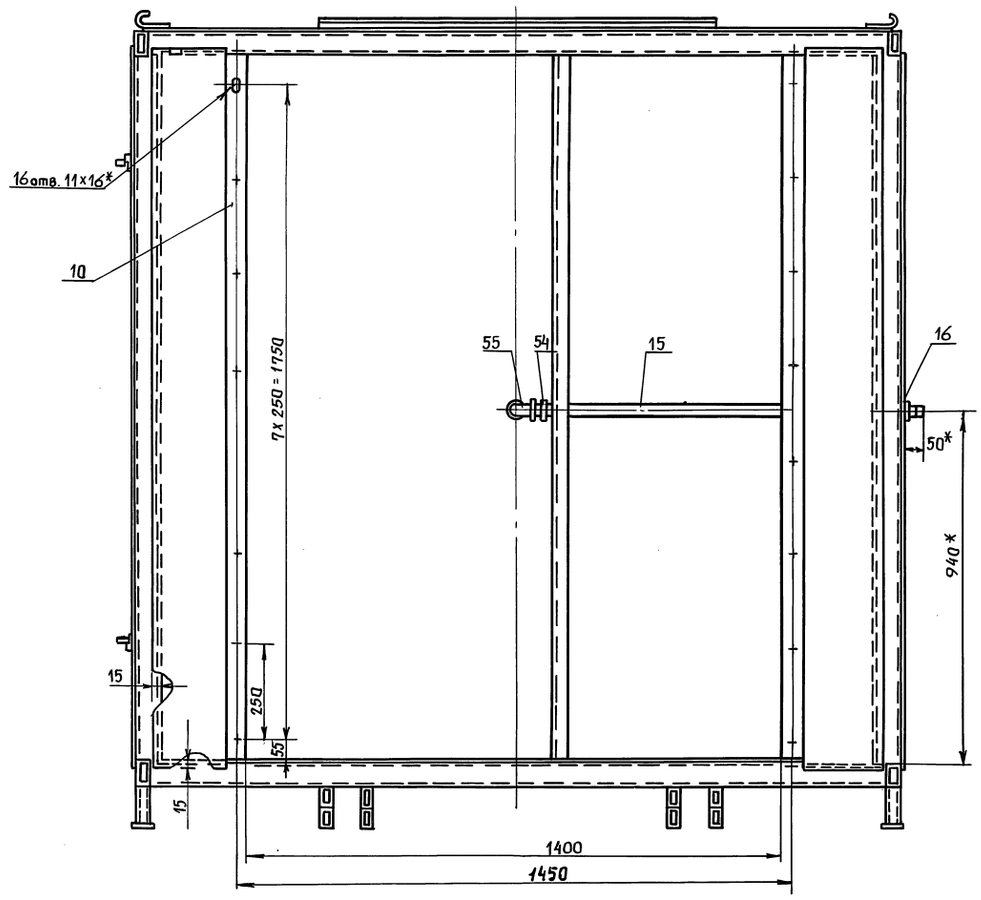

Г-Г лист 1

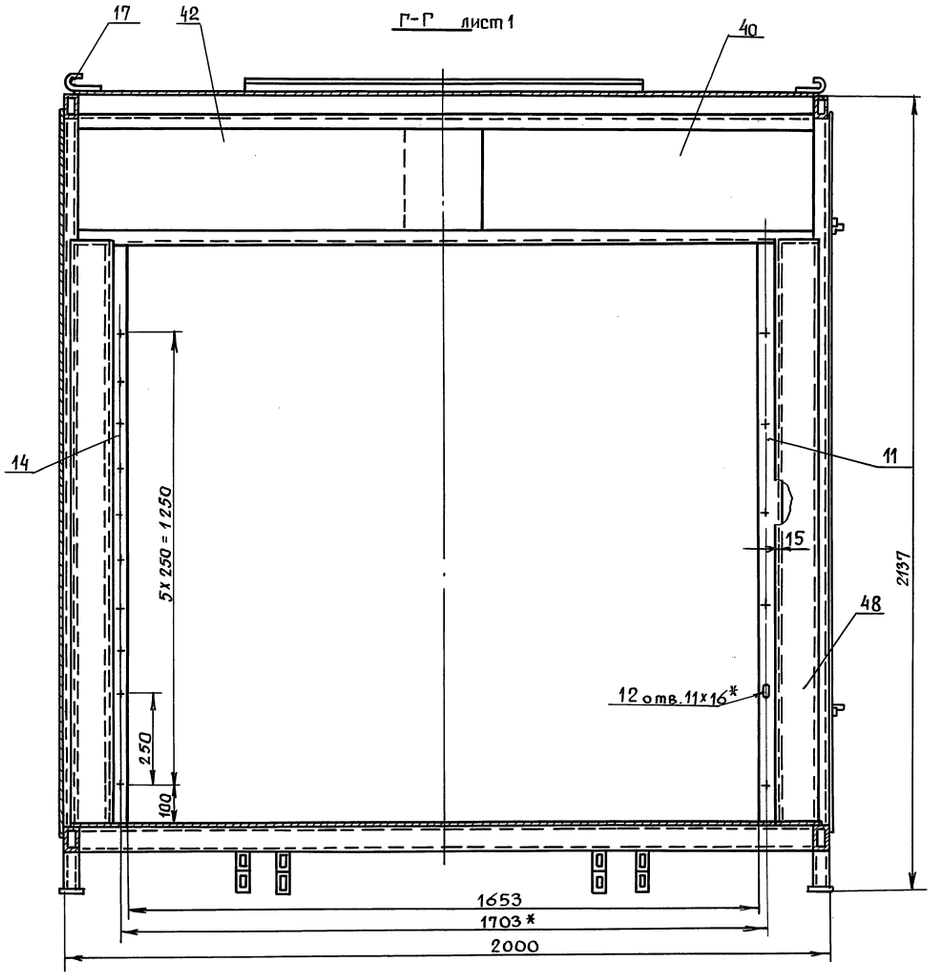

Ж-Ж
М 1:2 повернуто лист 2

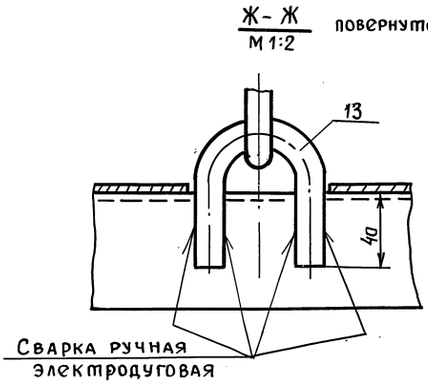

Сварка ручная
электродуговая

Серия 5.904-55, в. 4

Инв. № подл. | Подп. и дата | Взам. инв. № | Инв. № дубл. | Подп. и дата

Изм	Лист	№ докум.	Подп.	Дата	ВПА-40.1.01.01.000 СБ	Лист 3

ВПА-40.1.01.01.004

25

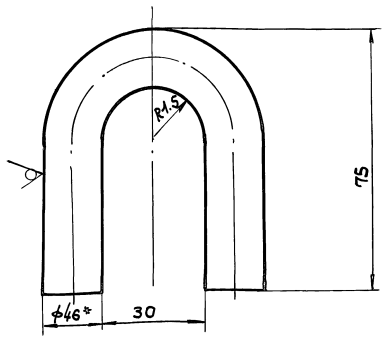

1. +JT14; -JT14
2. *Размер для справок

Изм.	Лист	№ докум.	Подп.	Дата
Разраб.		Жарко		
Пров.		Лебедев		
Т.контр.		Грачевский		
Н.контр.		Лебедев		
Утв.		Грачевский		

ВПА-40.1.01.01.004

Серьга
Деталь

Лит.	Масса	Масштаб
	0,25	1:1
Лист	Листов 1	

Круг Ст.3кп-II ГОСТ 535-88 / 16-В ГОСТ 2590-80

МПСС СССР НПО Промвентиляция ГПИ Проектпромвентиляция

Формат А4

ВПА-40.1.01.01.005

50

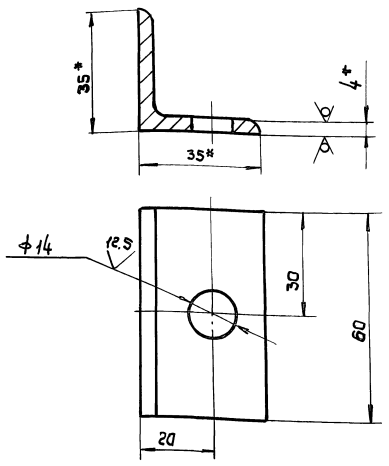

1. +JT14; -JT14; ±t2/2
2. * Размеры для справок.

Изм.	Лист	№ докум.	Подп.	Дата
Разраб.		Жарко		
Пров.		Лебедев		
Т.контр.		Грачевский		
Н.контр.		Лебедев		
Утв.		Грачевский		

ВПА-40.1.01.01.005

Кронштейн
Деталь

Лит.	Масса	Масштаб
	0.13	1:1
Лист	Листов 1	

Уголок 35×35×4-В ГОСТ 8509-86 / Ст.3кп-II ГОСТ 535-88

МПСС СССР НПО Промвентиляция ГПИ Проектпромвентиляция

Формат А4

ВПА-40.1.01.01.006

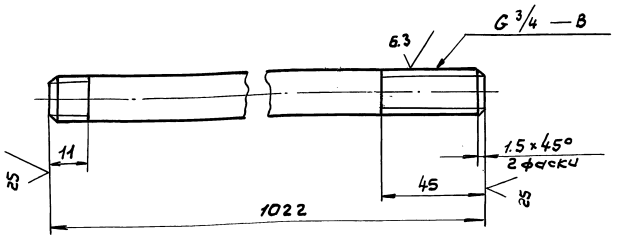

Неуказанные предельные отклонения размеров: -JT14; ±t2/2

Изм.	Лист	№ докум.	Подп.	Дата
Разраб.		Жарко		
Пров.		Лебедев		
Т.контр.				
Н.контр.		Лебедев		
Утв.		Грачевский		

ВПА-40.1.01.01.006

Труба
Деталь

Лит.	Масса	Масштаб
	1.69	1:2
Лист	Листов 1	

Труба 20×2,8 ГОСТ 3262-75

МПСС СССР НПО Промвентиляция ГПИ Проектпромвентиляция

ВПА-40.1.01.01.007

50

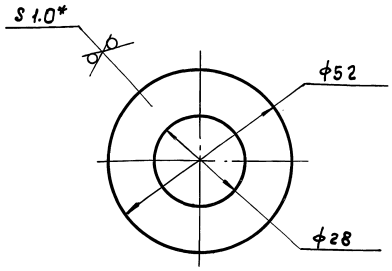

1. +JT14; -JT14
2.* Размер для справок

Изм.	Лист	№ докум.	Подп.	Дата
Разраб.		Жарко		
Пров.		Лебедев		
Т. контр.		Грачевский		
Н.контр.		Лебедев		
Утв.		Грачевский		

ВПА-40.1.01.01.007

Шайба
Деталь

Лит.	Масса	Масштаб
	0.023	1:1
Лист	Листов 1	

Лист Г / 1.0 ГОСТ 19903-74 / К ак 360 В ГОСТ 16523-89

МПСС СССР НПО Промвентиляция ГПИ Проектпромвентиляция

Серия 5.904-55,84

Инв.№ подл. | Подп. и дата | Взам. инв.№ | Инв.№ дубл. | Подп. и дата

ВПА-40.1.01.01.008

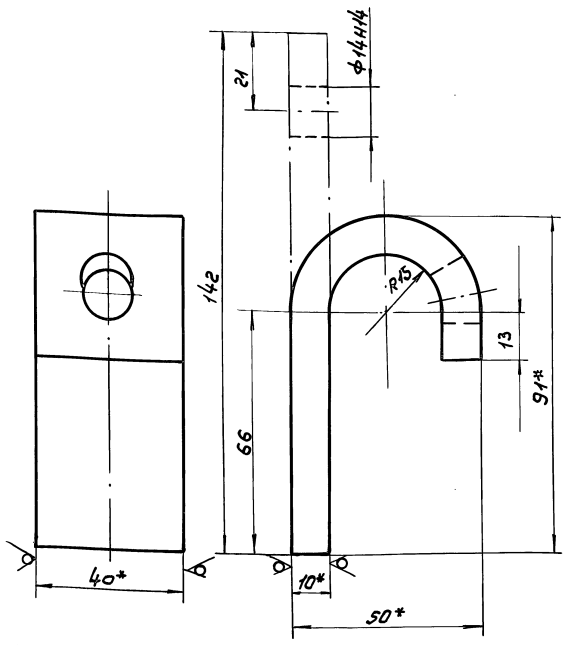

1. $\pm t2/2$
2. * Размеры для справок

Изм.	Лист	№ докум.	Подп.	Дата
Разраб.		Власова		
Пров.		Лебедев		
Т. контр.		Грачевский		
Н. контр.		Лебедев		
Утв.		Грачевский		

ВПА-40.1.01.01.008

Лит.	Масса	Масштаб
	0.4	1:1
Лист	Листов 1	

Крюк
Деталь

Полоса $\frac{10\times40-В2\ ГОСТ103-76}{Ст.3кп\ ГОСТ535-88}$

ММСС СССР НПО Промвентиляция ГПИ Проектпромвентиляция

Формат А4

Инв.№подл. | Подп. и дата | Взам.инв.№ | Инв.№дубл. | Подп. и дата

ВПА-40.1.01.01.009

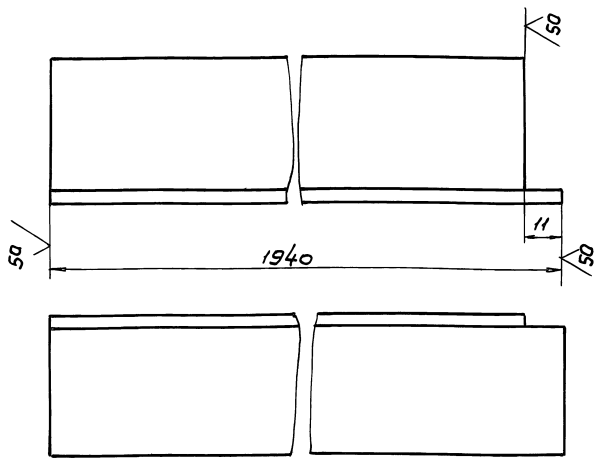

Неуказанные предельные отклонения размеров: $-JT14, \pm t2/2$

Изм.	Лист	№ докум.	Подп.	Дата
Разраб.		Власова		
Пров.		Лебедев		
Т. контр.		Грачевский		
Н. контр.		Лебедев		
Утв.		Грачевский		

ВПА-40.1.01.01.009

Лит.	Масса	Масштаб
	6.5	1:1
Лист	Листов 1	

Направляющая
Деталь

Уголок $\frac{45\times45\times5-В-ГОСТ8509-86}{Ст3кп\ II\ ГОСТ535-88}$

ММСС СССР НПО Промвентиляция ГПИ Проектпромвентиляция

Формат А4

Инв.№подл. | Подп. и дата | Взам.инв.№ | Инв.№дубл. | Подп. и дата

Серия 5.904-55, в. 4

ВПА-40.1.01.01.010

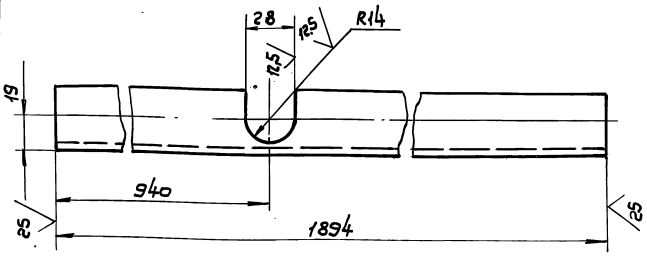

Неуказанные предельные отклонения размеров: $+JT14; -JT14, \pm t2/2$

Изм.	Лист	№ докум.	Подп.	Дата
Разраб.		Власова		
Пров.		Лебедев		
Т. контр.		Грачевский		
Н. контр.		Лебедев		
Утв.		Грачевский		

ВПА-40.1.01.01.010

Лит.	Масса	Масштаб
	40	1:2
Лист	Листов 1	

Стойка
Деталь

Уголок $\frac{35\times35\times4-В-ГОСТ8509-86}{Ст.3кп-II\ ГОСТ535-88}$

ММСС СССР НПО Промвентиляция ГПИ Проектпромвентиляция

Инв.№подл. | Подп. и дата | Взам.инв.№ | Инв.№дубл. | Подп. и дата

ВПА-40.1.01.01.011

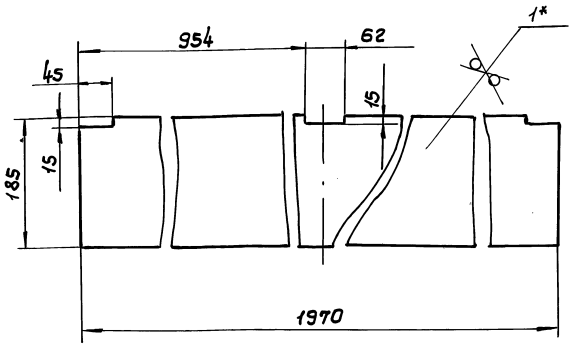

1. $\pm JT14, -JT14, \pm t2/2$
2. * Размеры для справок

Изм.	Лист	№ докум.	Подп.	Дата
Разраб.		Власова		
Пров.		Лебедев		
Т. контр.		Грачевский		
Н. контр.		Лебедев		
Утв.		Грачевский		

ВПА-40.1.01.01.011

Лит.	Масса	Масштаб
	2.85	1:5
Лист	Листов 1	

Настил
Деталь

Лист $\frac{Г}{К}$ 1 ГОСТ 19903-74 ОК 3608 ГОСТ 16523-89

ММСС СССР НПО Промвентиляция ГПИ Проектпромвентиляция

Инв.№подл. | Подп. и дата | Взам.инв.№ | Инв.№дубл. | Подп. и дата

ВПА-40.1.01.01.012

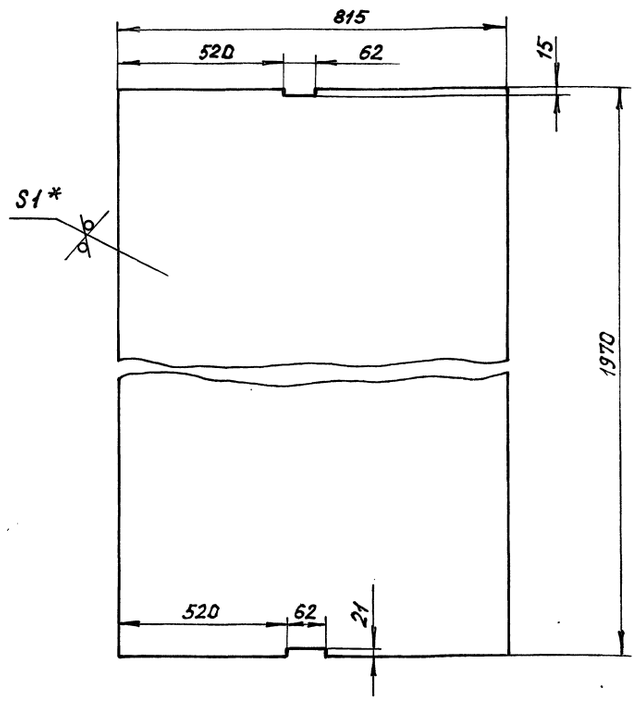

1. ± t 2/2
2. * Размер для справок

Изм.	Лист	№ докум.	Подп.	Дата	ВПА-40.1.01.01.012	Лит.	Масса	Масшт.
Разраб.		Власова			Настил		12,6	1:10
Пров.		Лебедев			Деталь	Лист	Листов 1	
Т.контр.		Граевский						
Н.контр.		Лебедев			Лист г/к 1,0 ГОСТ 19903-74 / ОК 360 В ГОСТ 16523-89	ММСС СССР НПО Промвентиляция ГПИ Проектпромвентиляция		
Утв.		Граевский						

Инв.№ подл. | Подп. и дата | Взам. инв.№ | Инв.№ дубл. | Подп. и дата

Формат А4

ВПА-40.1.01.01.013

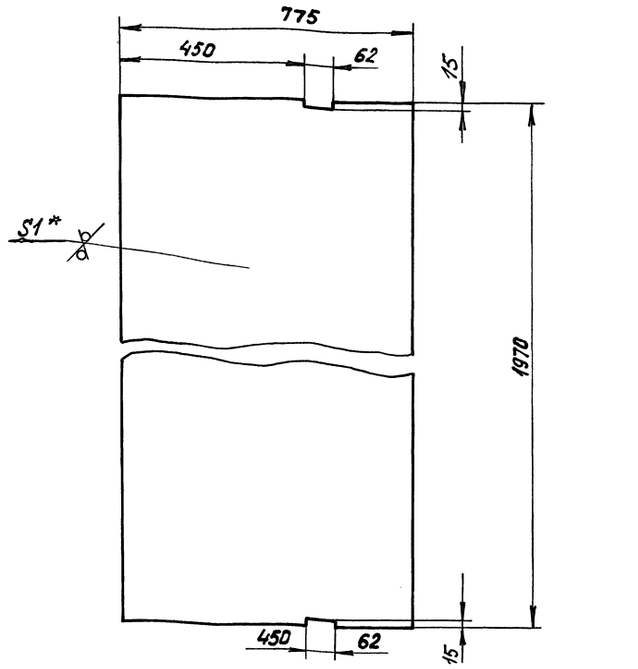

1. ± t 2/2
2. * Размер для справок

Изм.	Лист	№ докум.	Подп.	Дата	ВПА-40.1.01.01.013	Лит.	Масса	Масшт.
Разраб.		Власова			Настил		11.9	1:10
Пров.		Лебедев			Деталь	Лист	Листов 1	
Т.контр.		Граевский						
Н.контр.		Лебедев			Лист г/к 1,0 ГОСТ 19903-74 / ОК 360 В ГОСТ 16523-89	ММСС СССР НПО Промвентиляция ГПИ Проектпромвентиляция		
Утв.		Граевский						

Инв.№ подл. | Подп. и дата | Взам. инв.№ | Инв.№ дубл. | Подп. и дата

Формат А4

ВПА-40.1.01.01.014

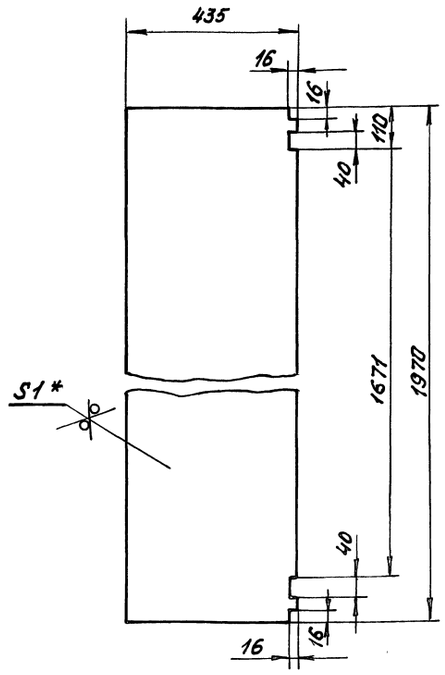

1. ± t 2/2
2. * Размер для справок

Изм.	Лист	№ докум.	Подп.	Дата	ВПА-40.1.01.01.014	Лит.	Масса	Масшт.
Разраб.		Власова			Настил		6,7	1:10
Пров.		Лебедев			Деталь	Лист	Листов 1	
Т.контр.		Граевский						
Н.контр.		Лебедев			Лист г/к 1,0 ГОСТ 19903-74 / ОК 360 В ГОСТ 16523-89	ММСС СССР НПО „Промвентиляция" ГПИ Проектпромвентиляция		
Утв.		Граевский						

Инв.№ подл. | Подп. и дата | Взам. инв.№ | Инв.№ дубл. | Подп. и дата

серия 5.904-55,В.4

ВПА-40.1.01.01.015

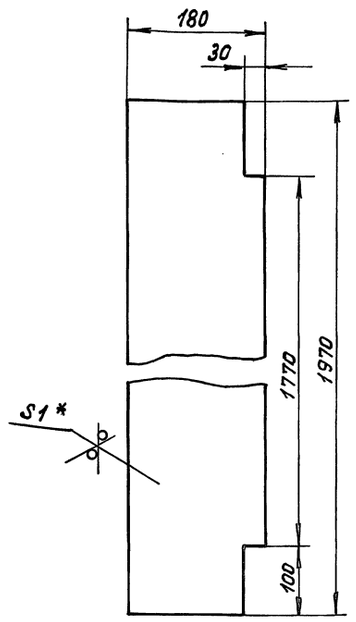

1. ± t 2/2
2. * Размер для справок

Изм.	Лист	№ докум.	Подп.	Дата	ВПА-40.1.01.01.015	Лит.	Масса	Масшт.
Разраб.		Власова			Настил		2,7	1:5
Пров.		Лебедев			Деталь	Лист	Листов 1	
Т.контр.		Граевский						
Н.контр.		Лебедев			Лист г/к 1,0 ГОСТ 19903-74 / ОК 360 В ГОСТ 16523-89	ММСС СССР НПО „Промвентиляция" ГПИ Проектпромвентиляция		
Утв.		Граевский						

Инв.№ подл. | Подп. и дата | Взам. инв.№ | Инв.№ дубл. | Подп. и дата

ВПА-40.1.01.01.016

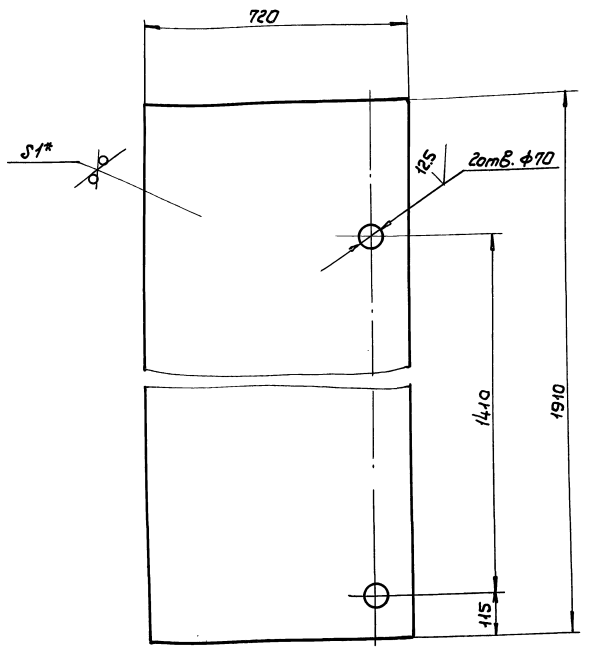

1. + JT14; − JT14; $\pm \frac{t2}{2}$

2.* Размер для справок

Изм.	Лист	№ докум.	Подп.	Дата
Разраб.	Жарко			
Пров.	Лебедев			
Т.контр.	Граевский			
Н.контр.	Лебедев			
Утв.	Граевский			

ВПА-40.1.01.01.016

Обшивка

Лит.	Масса	Масштаб
	10.73	1:10

Лист | Листов 1

Лист г/к ОК3 60В ГОСТ 16523-89 1.0 ГОСТ 19903-74

ММСС СССР НПО Промвентиляция ГПИ Проектпромвентиляция

Формат А4

ВПА-40.1.01.01.017

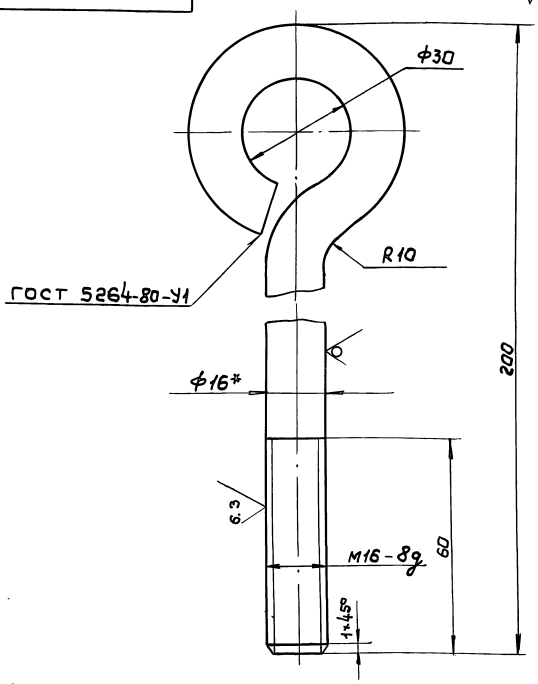

1. Длина развернутой детали — 285мм

2. + JT14; − JT14; $\pm \frac{t2}{2}$

3.* Размер для справок.

Изм.	Лист	№ докум.	Подп.	Дата
Разраб.	Жарко			
Пров.	Лебедев			
Т.контр.	Граевский			
Н.контр.	Лебедев			
Утв.	Граевский			

ВПА-40.1.01.01.017

Болт

Лит.	Масса	Масштаб
	0.68	1:1

Лист | Листов 1

Круг 16-В ГОСТ 2590-88 Ст.3кп-II ГОСТ 535-88

ММСС СССР НПО Промвентиляция ГПИ Проектпромвентиляция

Формат А4

ВПА-40.1.01.01.018

Серия 5.904-55, в.4

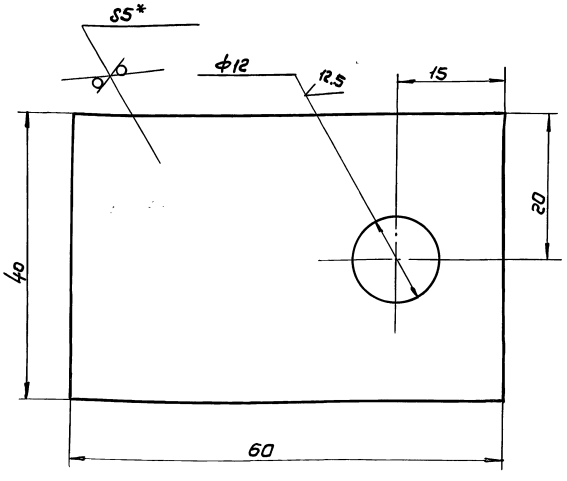

1. + JT14; − JT14; $\pm \frac{t2}{2}$

2.* Размер для справок

Изм.	Лист	№ докум.	Подп.	Дата
Разраб.	Жарко			
Пров.	Лебедев			
Т.контр.	Граевский			
Н.контр.	Лебедев			
Утв.	Граевский			

ВПА-40.1.01.01.018

Кронштейн

Лит.	Масса	Масштаб
	0.09	2:1

Лист | Листов 1

Лист г/к ОК3 60В ГОСТ 14637-89 5 ГОСТ 19903-74

ММСС СССР НПО Промвентиляция ГПИ Проектпромвентиляция

Формат А4

Формат	Зона	Поз.	Обозначение	Наименование	Кол.	Примечание
				Документация		
А3			ВПА-40.1.01.01.100СБ	Сборочный чертеж		
				Детали		
А4		1	ВПА-40.1.01.01.101	Днище	1	
А4		2	ВПА-40.1.01.01.102	Перемычка	2	
А3		3	ВПА-40.1.01.01.103	Отражатель	2	
А4		4	ВПА-40.1.01.01.104	Стенка	1	
А4		5	ВПА-40.1.01.01.105	Стенка	1	
А4		6	ВПА-40.1.01.01.106	Труба переливная	1	
А4		7	ВПА-40.1.01.01.107	Труба сливная	1	
Б1		8	ВПА-40.1.01.01.108	Связь		
				Уголок 35×35×4-В ГОСТ 8509-86 Ст 3 кп II-ГОСТ 535-88		
				ℓ = 1925 − JT14	1	4,2кг
Б4		9	ВПА-40.1.01.01.109	Стойка		
				Уголок 25×25×3-В ГОСТ 8509-86 Ст3кп-II-ГОСТ 535-88		
				ℓ = 110 − JT14	6	0,12кг

ВПА-40.1.01.01.100

Поддон

Спецификация

Изм.	Лист	№ докум.	Подпись	Дата
Разраб.	Жарко			
Пров.	Лебедев			
Н.контр.	Лебедев			
Утв.	Граевский			

Лит.	Лист	Листов
		1

ММСС СССР НПО Промвентиляция ГПИ Проектпромвентиляция

24663-03 21 Формат А4

ВПА-40.1.01.01.100СБ

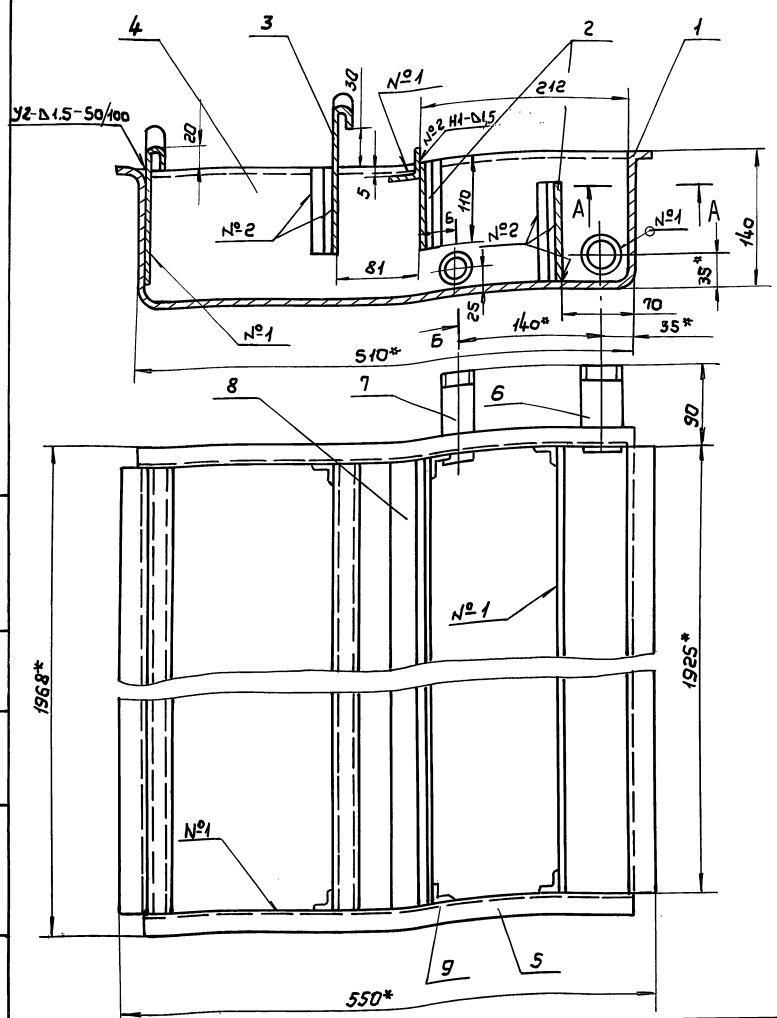

А–А
М 1:1

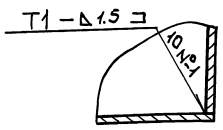

Б – Б
М 1:1

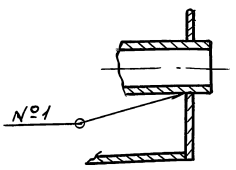

1. Сварные швы по ГОСТ14771-76
2. – JT17, ±t2/2
3.* Размеры для справок.

Изм.	Лист	№докум.	Подп.	Дата
Разраб.		Власова		
Пров.		Лебедев		
Т.контр.		Граевский		
Н.контр.		Лебедев		
Утв.		Граевский		

ВПА-40.1.01.01.100СБ

Поддон
Сварочный чертеж

Лит.	Масса	Масштаб
	37	1:1
Лист	Листов 1	

ММСС СССР
НПО Промвентиляция
ГПИ Проектпромвентиляция

Формат А3

Инв. № подл. | Подп. и дата | Взам. инв. № | Инв. № дубл. | Подп. и дата

ВПА-40.1.01.01.101

50 √(√)

серия 5.904-55, в.4

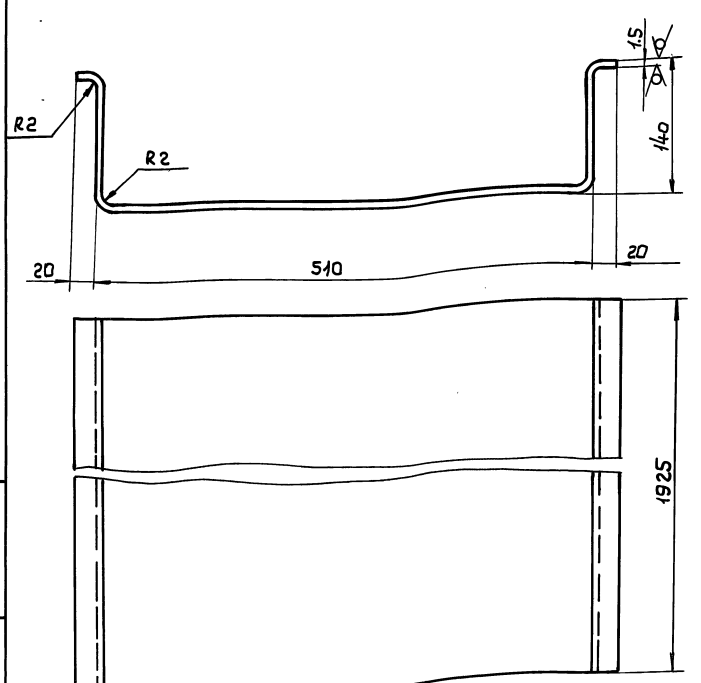

1. Длина развернутай детали 822 мм
2. – JT14; ±t2/2
3.* Размер для справок.

ВПА – 401.01.01.01

Изм.	Лист	№докум.	Подп.	Дата
Разраб.		Власова		
Пров.		Лебедев		
Т.контр.		Граевский		
Н.контр.		Лебедев		
Утв.		Граевский		

Днище
Деталь

Лит.	Масса	Масштаб
	18,6	1:5
Лист	Листов 1	

Лист г / к ОК 360В ГОСТ 19903-74 / ГОСТ 16523-89

ММСС СССР
НПО Промвентиляция
ГПИ Проектпромвентиляция

Инв. № подл. | Подп. и дата | Взам. инв. № | Инв. № дубл. | Подп. и дата

ВПА-40.1.01.01.102

50 √(√)

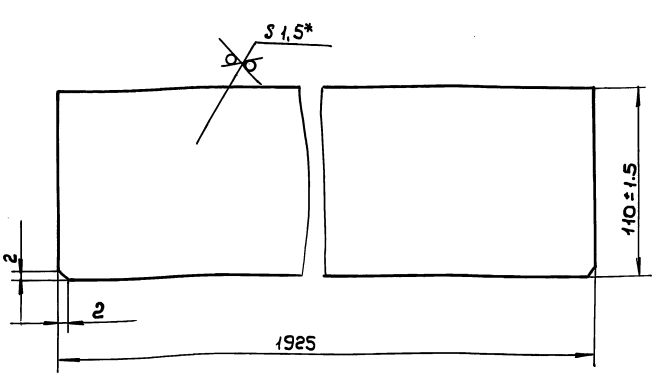

1. – JT14, ±t 2/2
2.* Размер для справок.

ВПА-40.1.01.01.102

Изм.	Лист	№докум.	Подп.	Дата
Разраб.		Власова		
Пров.		Лебедев		
Т.контр.		Граевский		
Н.контр.		Лебедев		
Утв.		Граевский		

Перемычка
Деталь

Лит.	Масса	Масштаб
	2,5	1:2
Лист	Листов 1	

Лист г / к ОК 360В ГОСТ 19903-74 / ГОСТ 16523-89

ММСС СССР
НПО Промвентиляция
ГПИ Проектпромвентиляция

Инв. № подл. | Подп. и дата | Взам. инв. № | Инв. № дубл. | Подп. и дата

ВПА-40.1.01.01.103

50 √(V)

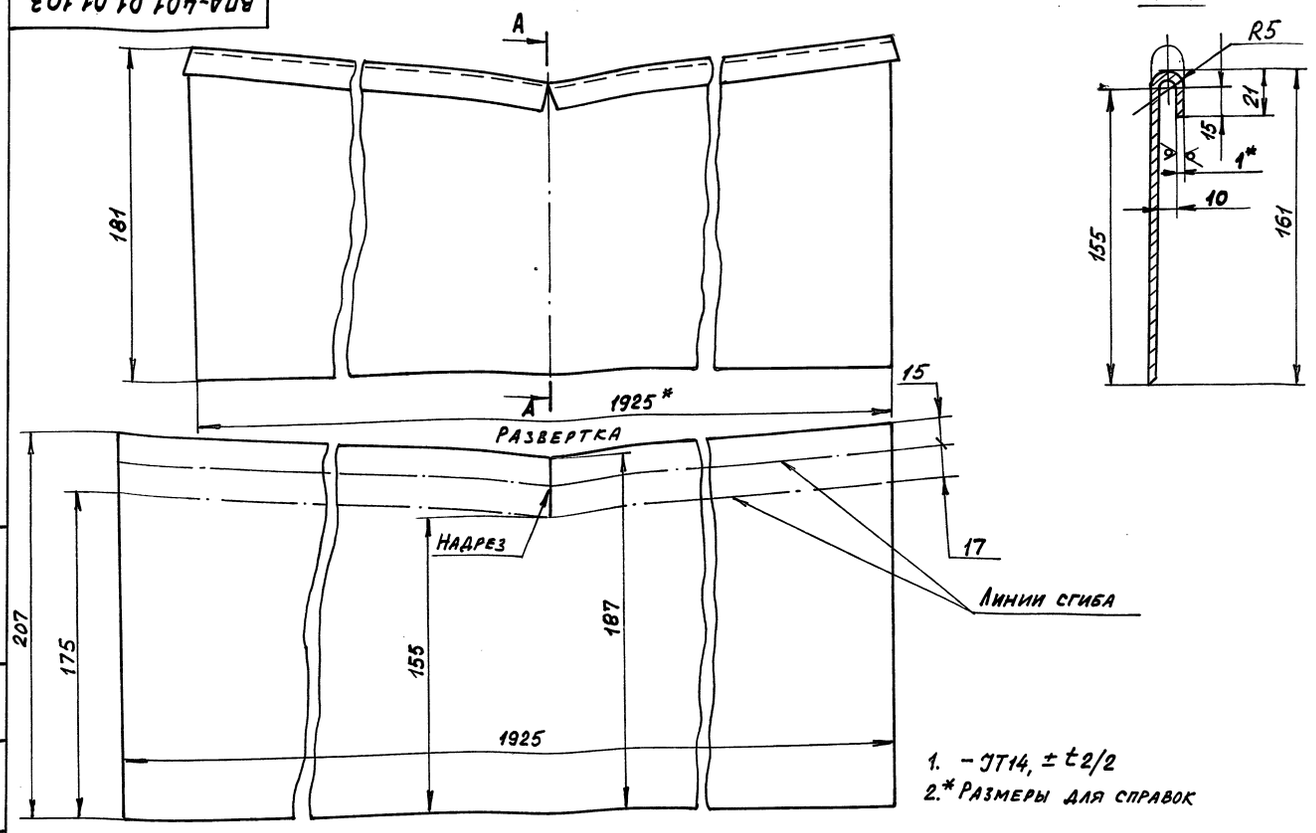

1. – JT14, ± t2/2
2.* Размеры для справок

Изм.	Лист	№ докум.	Подп.	Дата
Разраб.		Власова		
Провер.		Лебедев		
Т. контр.		Граевский		
Н. контр.		Лебедев		
Утв.		Граевский		

ВПА-40.1.01.01.103

Отражатель
Деталь

Лит.	Масса	Масшт.
	3.0	1:2
Лист	Листов 1	

Лист Г/К 1,0 ГОСТ 19903-74 / ОК 360 В ГОСТ 16523-89

ММСС СССР
НПО Промвентиляция
ГПИ Проектпромвентиляция

Инв. № подл. | Подпись и дата | Взам. инв. № | Инв. № дубл. | Подпись и дата

Формат А3

Серия 5.904-55, в.4

ВПА-40.1.01.01.104

50 √(V)

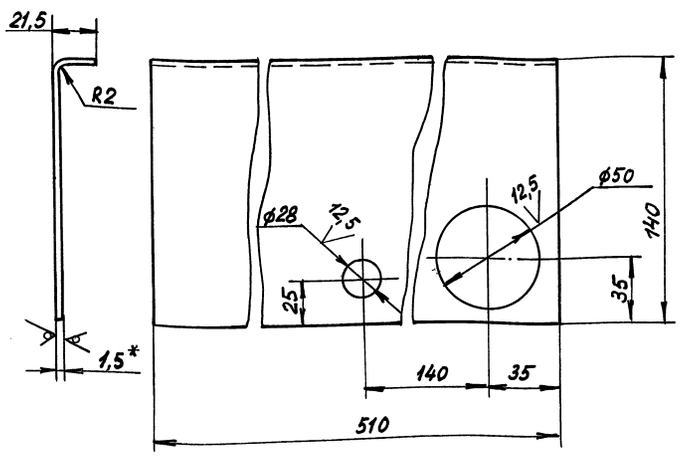

1. Длина развернутой детали 158 мм
2. + JT14, – JT14, ± t2/2
3. * Размер для справок

Изм.	Лист	№ докум.	Подпись	Дата
Разраб.		Власова		
Провер.		Лебедев		
Т. контр.		Граевский		
Н. контр.		Лебедев		
Утв.		Граевский		

ВПА-40.1.01.01.104

Стенка
Деталь

Лит.	Масса	Масшт.
	0,92	1:2
Лист	Листов 1	

Лист Г/К 1,5 ГОСТ 19903-74 / ОК 360 В ГОСТ 16523-89

ММСС СССР
НПО Промвентиляция
ГПИ Проектпромвентиляция

Инв. № подл. | Подпись и дата | Взам. инв. № | Инв. № дубл. | Подпись и дата

ВПА-40.1.01.01.105

50 √(V)

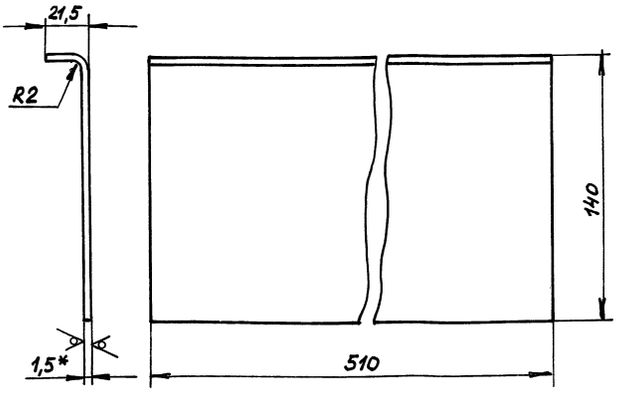

1. Длина развернутой детали 158 мм
2. – JT14, ± t2/2
3. * Размер для справок

Изм.	Лист	№ докум.	Подп.	Дата
Разраб.		Власова		
Провер.		Лебедев		
Т. контр.		Граевский		
Н. контр.		Лебедев		
Утв.		Граевский		

ВПА-40.1.01.01.105

Стенка
Деталь

Лит.	Масса	Масшт.
	0,95	1:2
Лист	Листов 1	

Лист Г/К 1,5 ГОСТ 19903-74 / ОК 360 В ГОСТ 16523-89

ММСС СССР
НПО Промвентиляция
ГПИ Проектпромвентиляция

Инв. № подл. | Подпись и дата | Взам. инв. № | Инв. № дубл. | Подпись и дата

ВПА-40.1.01.01.106

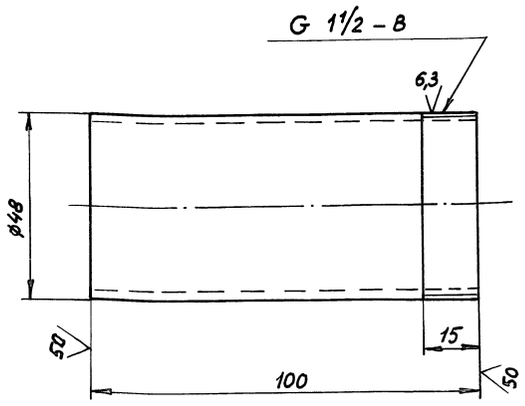

1. – ЭТ14; $\pm \frac{t_2}{2}$

2.* Размер для справок

Изм	Лист	№ докум.	Подп.	Дата	ВПА-40.1.01.01.106	Лит.	Масса	Масшт.
Разраб.		Жарко			Труба переливная		0,38	1
Провер.		Лебедев			Деталь	Лист	Листов	
Т.контр.		Граевский			Труба 40×3,5 ГОСТ 3262-75	ММСС НПО Промвентиляция ГПИ Проектпромвентиляция	СССР	
Н.контр.		Лебедев						
Утв.		Граевский						

Формат А4

ВПА-40.1.01.01.107

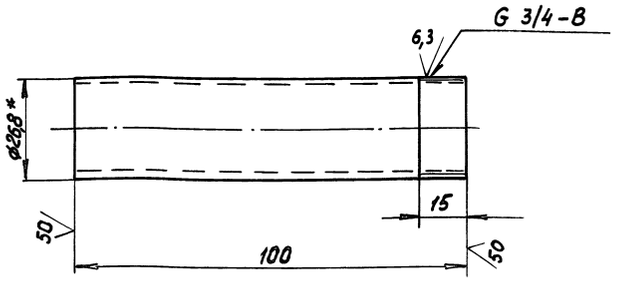

1. – ЭТ14; $\pm \frac{t_2}{2}$

2.* Размер для справок

Изм	Лист	№ докум.	Подп.	Дата	ВПА-40.1.01.01.107	Лит.	Масса	Масшт.
Разраб.		Жарко			Труба		0,17	1:1
Провер.		Лебедев			Деталь	Лист	Листов 1	
Т.контр.		Граевский			Труба 20×2,8 ГОСТ 3262-75	ММСС НПО Промвентиляция ГПИ Проектпромвентиляция	СССР	
Н.контр.		Лебедев						
Утв.		Граевский						

Формат А4

Серия 5.904-55, В4

Формат	Зона	Поз.	Обозначение	Наименование		Примечание
				Документация		
			ВПА-40.1.01.01.200 СБ	Сборочный чертеж		
			Переменные данные	для исполнений		
				ВПА-40.1.01.01.200		
				Детали		
Б4		6	ВПА-40.1.01.01.206	Ребро		
				Лист Г/К 1 ГОСТ 19903-74 / ОК 360 В ГОСТ 16523-89		
				36×845; – ЭТ14	2	0,24 кг
Б4		7	ВПА-40.1.01.01.207	Обшивка		
				Лист Г/К 1 ГОСТ 19903-74 / ОК 360 В ГОСТ 16523-89		
				835×1912; ЭТ14	1	12,3 кг
Б4		8	ВПА-40.1.01.01.208	Обшивка		
				Лист Г/К 1 ГОСТ 19903-74 / ОК 360 В ГОСТ 16523-89		
				885×1962; – ЭТ14	1	13,4 кг
Б4		9	ВПА-40.1.01.01.209	Связь		
				Швеллер 40×20×2 В ГОСТ 8278-83 / Ст.3кп II ГОСТ 11474-76		
				ℓ = 815; – ЭТ14	2	0,96 кг

Изм	Лист	№ докум.	Подпись	Дата	ВПА-40.1.01.01.200	Лит.	Лист	Листов
Разраб.		Жарко			Панель		1	4
Пров.		Лебедев			Спецификация	ММСС НПО Промвентиляция ГПИ Проектпромвентиляция	СССР	
Н.контр.		Лебедев						
Утв.		Граевский						

Формат	Зона	Поз	Обозначение	Наименование	Кол.	Примечание
		10	ВПА-40.1.01.01.210	Связь		
				Швеллер 40×20×2 В ГОСТ 8278-83 / Ст.3кп-II ГОСТ 11474-76		
				ℓ = 1932; – ЭТ14		
				Материалы		
				Холст ультрасупер-		
				тонкого базальтового		
				волокна (БСТВ)		
				марки „Б"		
				ТУ 550,2-44-72	1,3 кг	
				ВПА-40.1.01.01.200-01		
				Детали		
А4		1	ВПА-40.1.01.01.201	Обшивка	1	
А4		2	ВПА-40.1.01.01.202	Втулка	1	
А4		3	ВПА-40.1.01.01.203	Обшивка	1	
А4		4	ВПА-40.1.01.01.204	Отражатель	1	
А4		5	ВПА-40.1.01.01.205	Козырек	1	
Б4		6	ВПА-40.1.01.01.20	Ребро		
				Лист Г/К 1 ГОСТ 19903-74 / ОК 360 В ГОСТ 16523-89		
				37×672; – ЭТ14	2	0,19 кг
Б4		9	ВПА-40.1.01.01.209	Связь		
				Швеллер 40×20×2 В ГОСТ 8278-83 / Ст3кп-II ГОСТ 11474-76		
				ℓ = 642; ЭТ14	2	0,76 кг

Изм.	Лист	№ докум.	Подп.	Дата	ВПА-40.1.01.01.200	Лист
						2

Формат	Зона	Поз.	Обозначение	Наименование	Кол.	Примечание
Б4		10	ВПА-40.1.01.01.210	Связь		
				Швеллер 40х20х2 В ГОСТ 8278-83 / Ст 3кп-II-ГОСТ 11474-76		
				ℓ= 1872 -УТ14	2	2,13 кг
				Материалы		
		11		Холст ультрасупер-тонкого базальтового волокна (БСТВ) марки „Б" ТУ 550.2-44-72	1,0	кг
				ВПА-40.1.01.01.200-02		
				Детали		
Б4		6	ВПА-40.1.01.01.206	Ребро		
				Лист Г/К 1 ГОСТ 19903-74 / ОК 360 В ГОСТ 16523-89		
				(36 х 170) -УТ14	2	0,05 кг
Б4		7	ВПА-40.1.01.01.207	Обшивка		
				Лист Г/К 1,0 ГОСТ 19903-74 / ОК 360 В ГОСТ 16523-89		
				(160 х 1852) -УТ14	1	2,17 кг
Б4		8	ВПА-40.1.01.01.208	Обшивка		
				Лист Г/К 1,0 ГОСТ 19903-74 / ОК 360 В ГОСТ 16523-89		
				(210 х 1902) -УТ14	1	3,12 кг
Б4		9		Связь		

Инв.№ подл. | Подп. и дата | Взам. инв.№ | Инв.№ дубл. | Подп. и дата

Изм. Лист № докум. Подп. Дата

ВПА-40.1.01.01.200 — Лист 3

Формат А4

Формат	Зона	Поз.	Обозначение	Наименование	Кол.	Примечание
				Швеллер 40х20х2 В ГОСТ 8278-83 / Ст 3кп-II-ГОСТ 11474-76		
				ℓ=140 -УТ14	2	0,2 кг
Б4		10	ВПА-40.1.01.01.210	Связь		
				Швеллер 40х20х2 В ГОСТ 8278-83 / Ст 3кп-II-ГОСТ 11474-70		
				ℓ= 1872 -УТ14	2	2,13 кг
				Материалы		
		11		Холст ультрасупер-тонкого базальтового волокна (БСТВ) марки „Б" ТУ 550.2-44-72		

Инв.№ подл. | Подп. и дата | Взам. инв.№ | Инв.№ дубл. | Подп. и дата

Изм. Лист № докум. Подп. Дата

ВПА-40.1.01.01.200 — Лист 4

Формат А4

Серия 5.904-55, в.4

ВПА-40.1.01.01.201

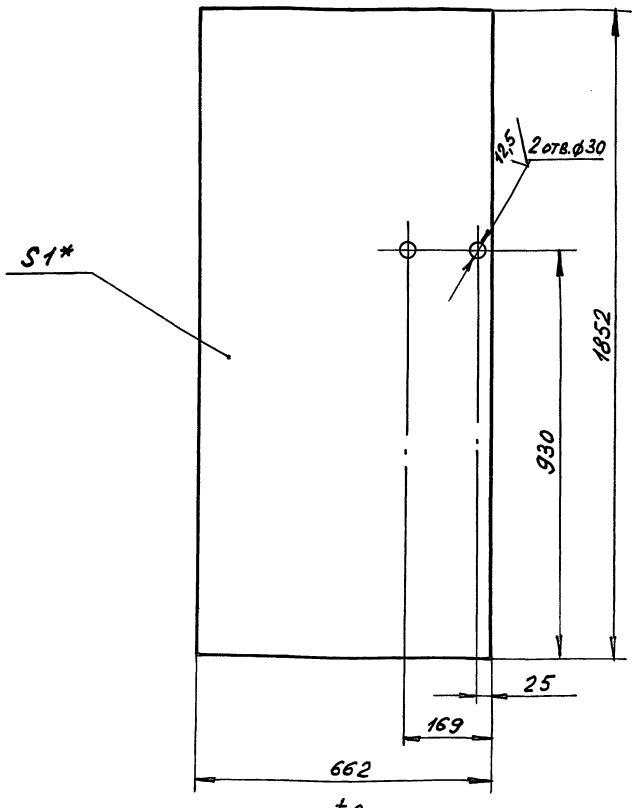

1. + УТ14; -УТ14; $\pm \frac{t_2}{2}$
2. * Размер для справок

Изм	Лист	№ докум.	Подп.	Дата	ВПА-40.1.01.01.201	Лит.	Масса	Масшт.
Разраб.		Жарко			Обшивка		9,4	1:10
Пров.		Лебедев			Деталь	Лист	Листов 1	
Т. контр.		Граевский			Лист Г/К 1,0 19903-74 / ОК 360 В ГОСТ 16523-89	ММСС СССР НПО Промвентиляция ГПИ Проектпромвентиляция		
Н. контр.		Лебедев						
Утв.		Граевский						

ВПА-40.1.01.01.202

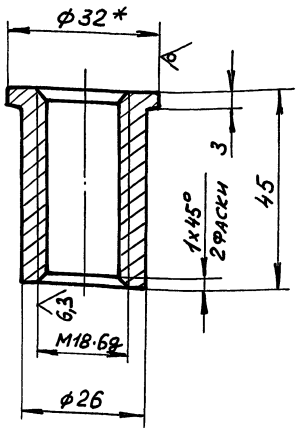

1. + УТ14; -УТ14; $\pm \frac{t_2}{2}$
2. * Размер для справок

Изм	Лист	№ докум.	Подп.	Дата	ВПА-40.1.01.01.202	Лит.	Масса	Масшт.
Разраб.		Жарко			Втулка		0,09	1:1
Пров.		Лебедев			Деталь	Лист	Листов 1	
Т. контр.		Граевский			Круг 32-В ГОСТ 2590-88 / Ст 3кп-II-ГОСТ 535-88	ММСС СССР НПО Промвентиляция ГПИ Проектпромвентиляция		
Н. контр.		Лебедев						
Утв.		Граевский						

Рис.1

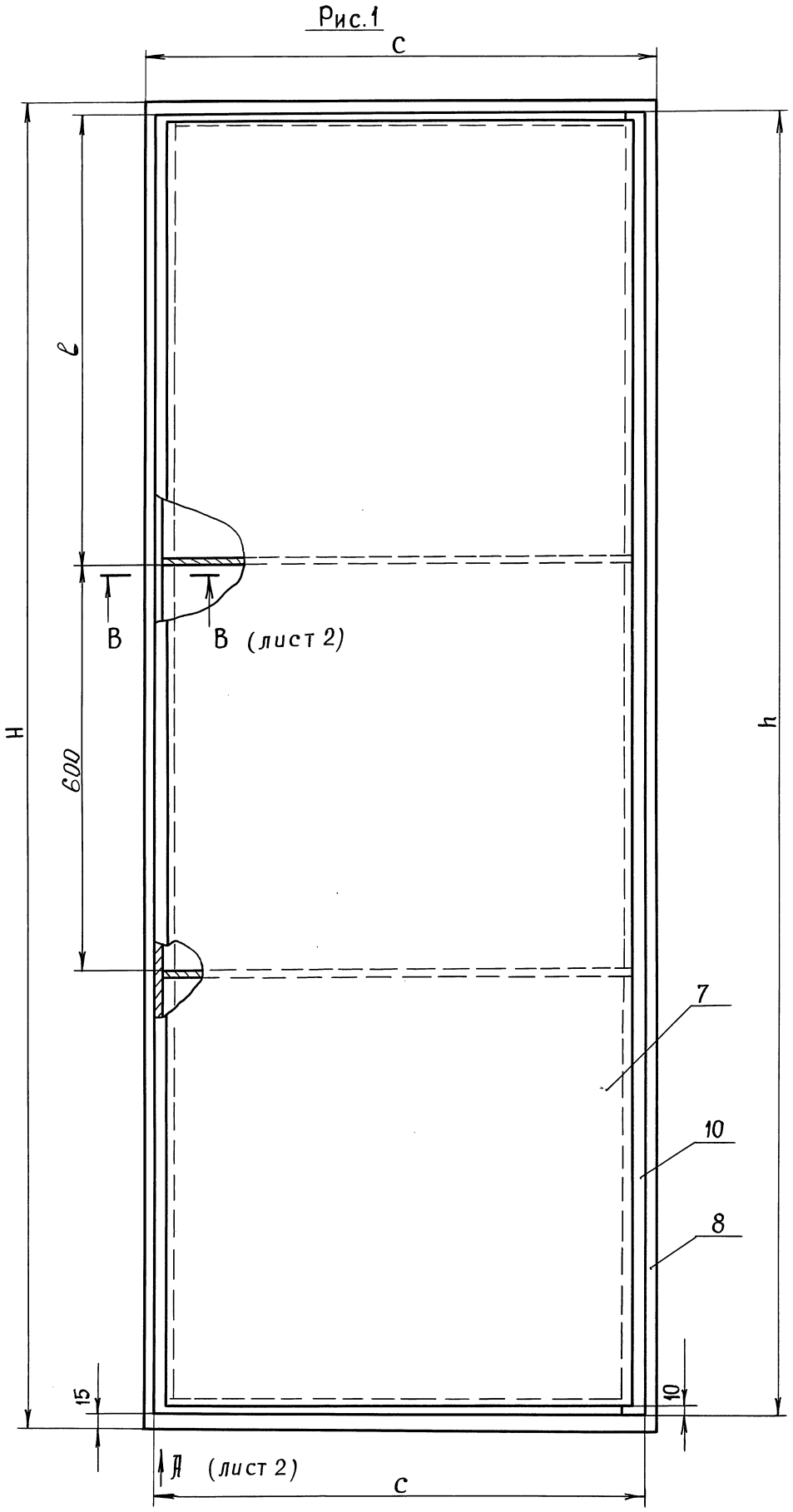

Размеры в мм

Обозначение	Рис.	H	C	h	C	ℓ	Масса, кг
ВПА-40.1.01.01.200	1	1962	885	1932	855	666	33,78
— 01	2	1902	712	1872	682	636	27,61
— 02	1	1902	210	1872	180	636	10,25

1. Допускается крепление листов (поз.1 и поз.2) самонарезающими винтами, подгибом языков и др. способом.
2. Предельные отклонения размеров: $\pm \frac{JT14}{2}$
3. * Размеры для справок.

Изм.	Кол.	№ докум.	Подпись	Дата
Разраб.		Жарко		
Провер.		Лебедев		
Т. контр.		Граевский		
Н. контр.		Лебедев		
Утв.		Осадчий		

ВПА-40.1.01.01.200 СБ

Панель

Сборочный чертеж

Лит.	Масса	Масшт.
	См. табл.	—

Листов 1 Листов 2

ММСС СССР
НПО Промвентиляция
ГПИ Проектпромвентиляция

Серия 5.904-55 в.4

Инв. № подл. | Подпись и дата | Взам. инв. № | Инв. № дубл. | Подп. и дата

Рис. 2

Остальное см. рис. 1

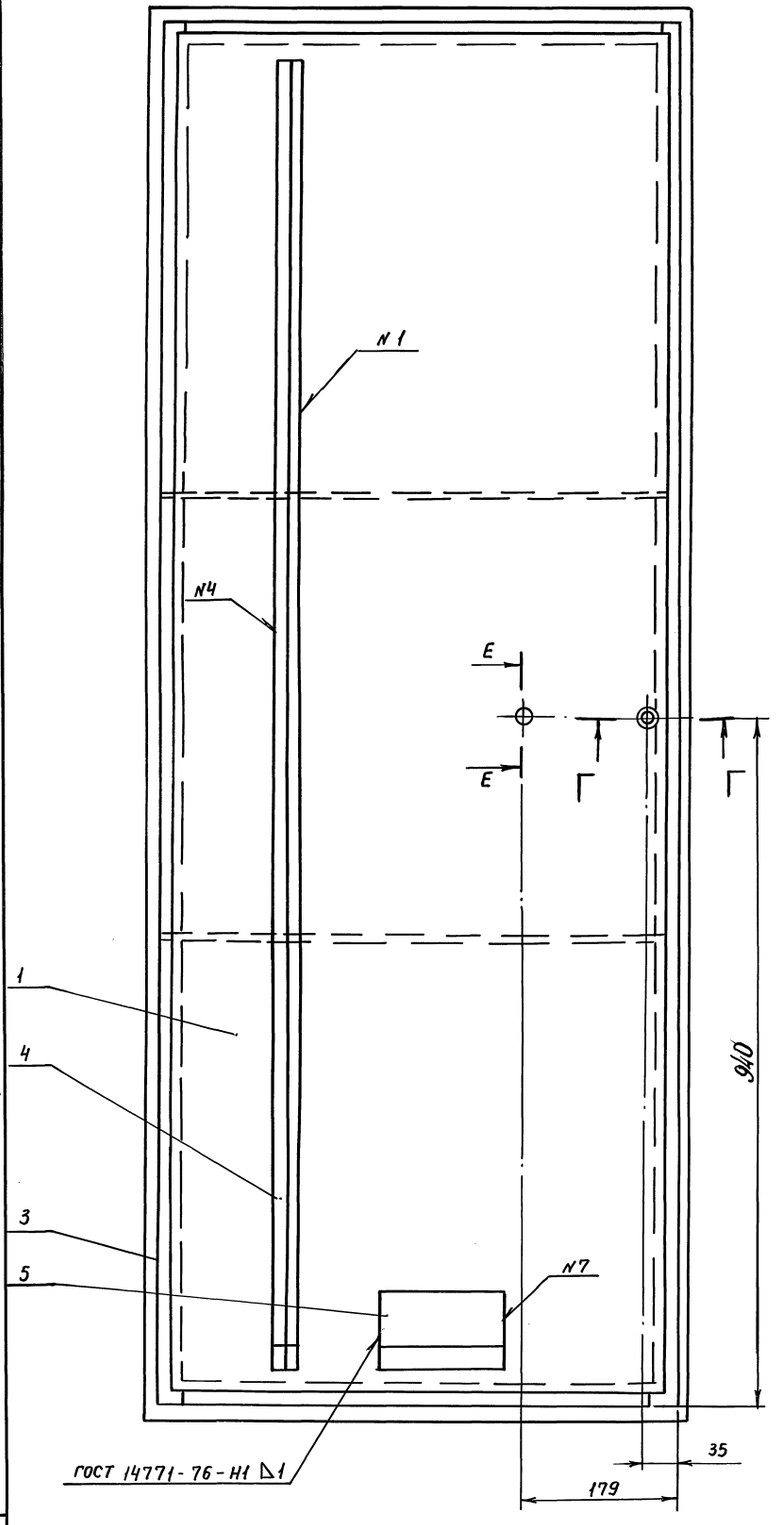

В - В
м 1:1

лист 1

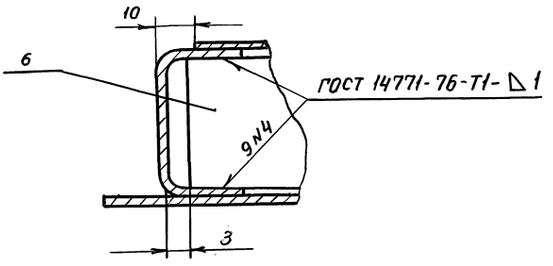

Вид А
м 1:1

лист 1

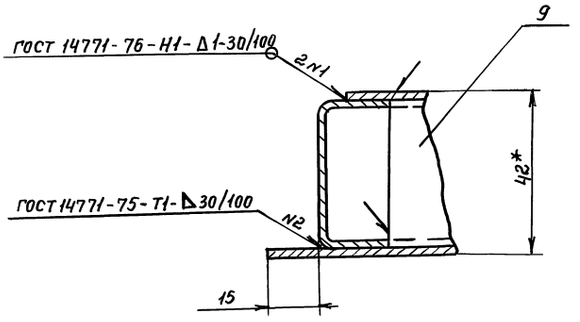

Е - Е
м 1:1

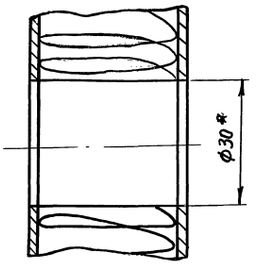

Г - Г
м 1:1

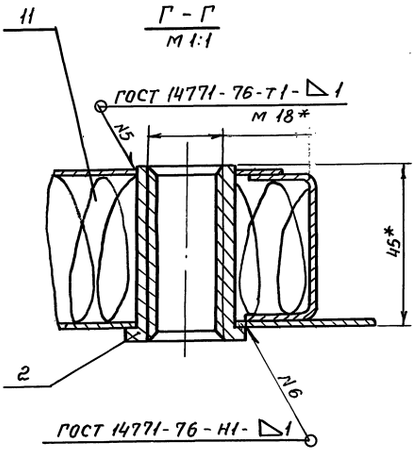

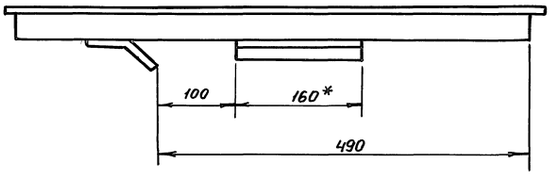

Серия 5.904-55, в.4

Инв. № подл.	Подп. и дата	Взам. инв. №	Инв. № дубл.	Подп. и дата

Изм.	Лист	№ докум.	Подп.	Дата	ВПА-40.1.01.01.200 СБ	Лист 2

ВПА-40.1.01.01.203

50 V(V)

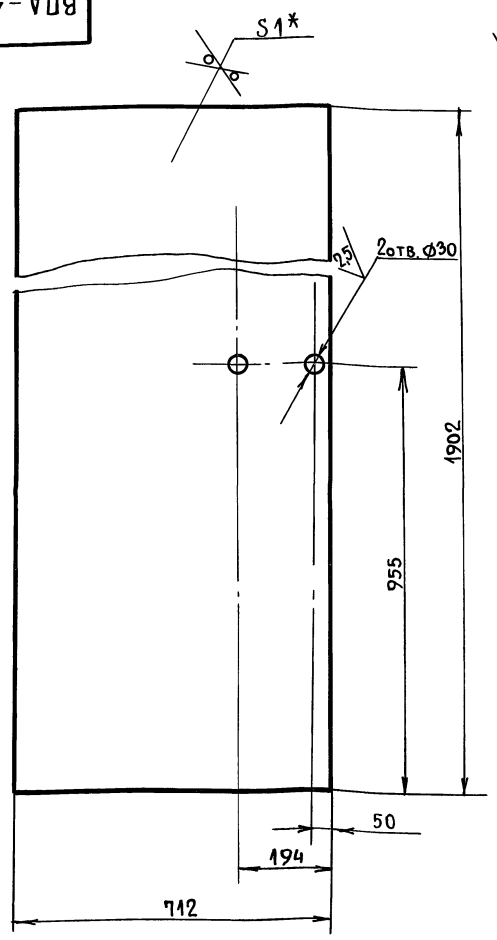

1. +JT14, −JT14, ±t2/2.
2.* Размер для справок.

Изм.	Лист	№ докум.	Подп.	Дата	ВПА-40.1.01.01.203
Разраб.		Власова			Обшивка
Пров.		Лебедев			
Т. контр.		Граевский			
Н. контр.		Лебедев			
Утв.		Граевский			

Лит.	Масса	Масшт.
	10,6	1:10
Лист	Листов 1	

Лист К/К ОК3608 ГОСТ 16523-89 1,0 ГОСТ 19903-74

ММСС СССР НПО Промвентиляция ГПИ Проектпромвентиляция

Формат А4

ВПА-40.1.01.01.204

25 V(V)

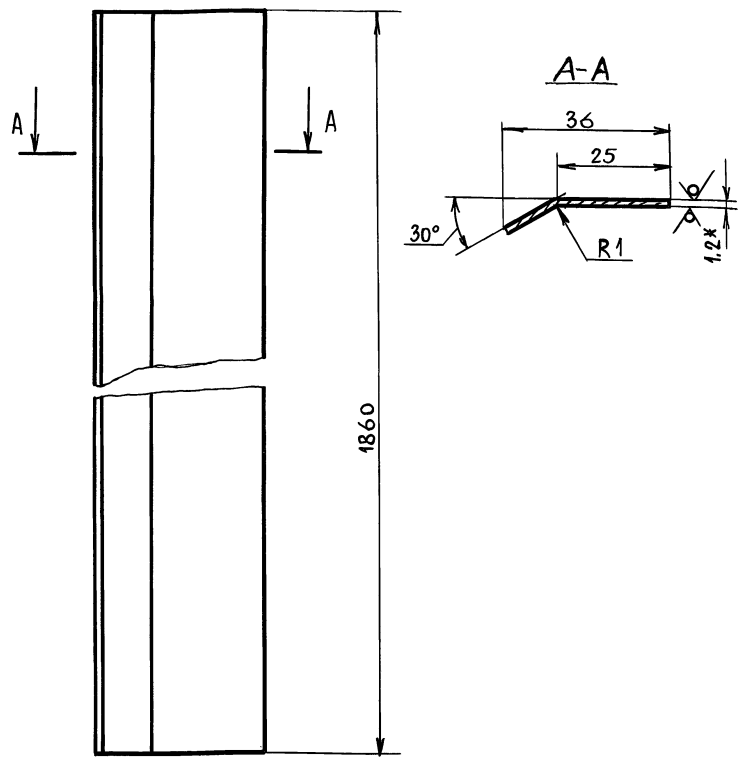

1. Длина развернутой детали 37 мм.
2. −JT14, ±t2/2.
3.* Размер для справок.

Изм.	Лист	№ докум.	Подп.	Дата	ВПА-40.1.01.01.204
Разраб.		Власова			Отражатель
Пров.		Лебедев			
Т. контр.		Граевский			
Н. контр.		Лебедев			Лента 1,2×40 Б Сп 2 ГОСТ 6009-74
Утв.		Граевский			

Лит.	Масса	Масшт.
	0,65	1:1
Лист	Листов 1	

ММСС СССР НПО Промвентиляция ГПИ Проектпромвентиляция

Формат А4

Серия 5.904-55, в.4

ВПА-40.1.01.01.205

25 V(V)

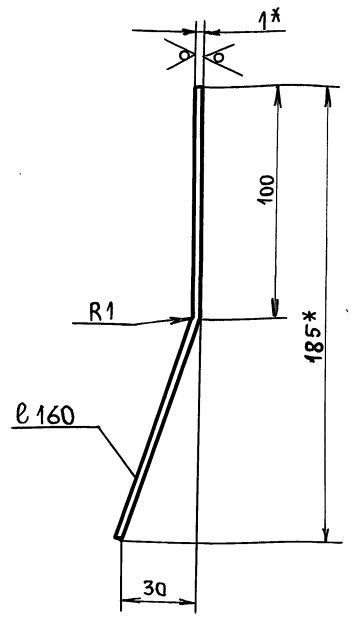

1. Длина развернутой детали 200 мм.
2. −JT14, ±t2/2.
3.* Размер для справок.

Изм.	Лист	№ докум.	Подп.	Дата	ВПА-40.1.01.01.205
Разраб.		Власова			Козырек
Пров.		Лебедев			
Т. контр.		Граевский			
Н. контр.		Лебедев			
Утв.		Граевский			

Лит.	Масса	Масшт.
	0,25	1:2
Лист	Листов 1	

Лист К/К ОК3608 ГОСТ 16523-89 1,0 ГОСТ 19903-74

ММСС СССР НПО Промвентиляция ГПИ Проектпромвентиляция

Формат	Зона	Поз.	Обозначение	Наименование	Кол.	Примечание
				Документация		
А3			ВПА-40.1.01.01.300СБ	Сборочный чертеж		
				Детали		
А4		1	ВПА-40.1.01.01.005	Кронштейн	2	
Б4		2	ВПА-40.1.01.01.301	Стойка		
				Труба 60×30×3 ГОСТ 8645-68 В10 ГОСТ 13663-86		
				ℓ = 1880 −JT14	1	7,66 кг

Изм.	Лист	№ докум.	Подп.	Дата	ВПА-40.1.01.01.300 СБ
Разраб.		Власова			Стойка съемная
Пров.		Лебедев			Спецификация
Н. контр.		Лебедев			
Утв.		Граевский			

Лит.	Лист	Листов
		1

ММСС СССР НПО Промвентиляция ГПИ Проектпромвентиляция

ВПА-40.1.01.01.300СБ

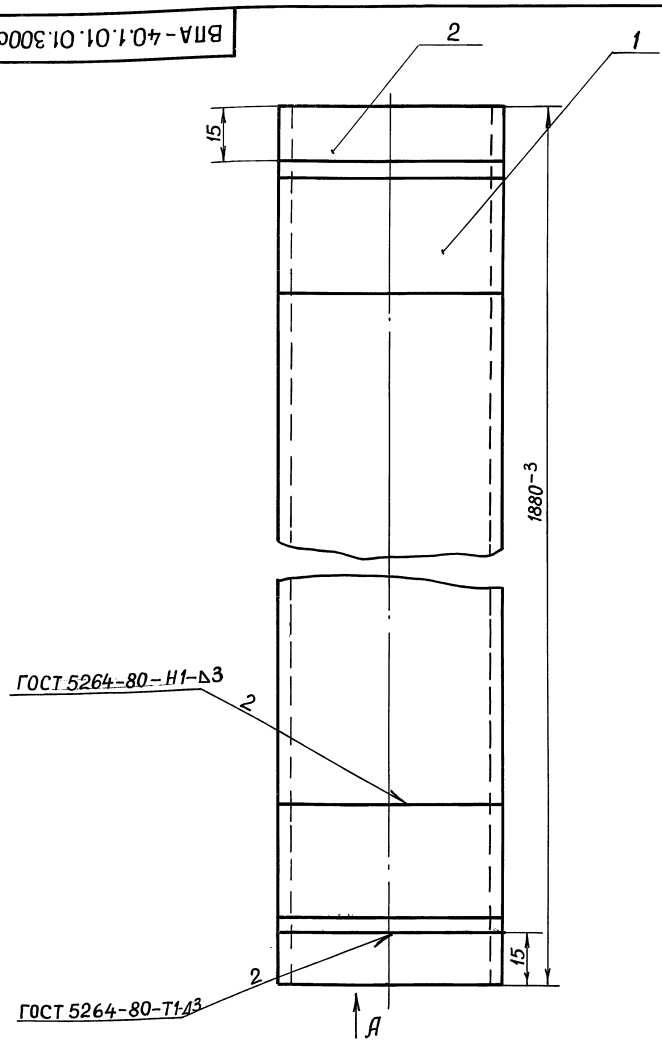

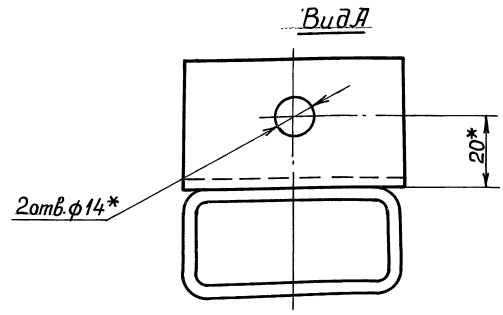

1. $\pm t_2/2$
2. * Размеры для справок

Изм	Лист	№ докум.	Подп.	Дата	ВПА-40.1.01.01.300 сб.			
Разраб.		Власова			Стойка съемная	Лит.	Масса	Масшт.
Провер.		Лебедев			Сборочный чертеж		8,2	1:1
Т.контр.		Граевский				Лист	Листов 1	
Н.контр.		Лебедев				ММСС СССР НПО Промвентиляция ГПИ Проектпромвентиляция		
Утв.		Осадчий						

Формат А3

Серия 5.904-55, в.4

Формат	Зона	Поз.	Обозначение	Наименование	Кол.	Примечание
				Документация		
А3			ВПА-40.1.01.01.400СБ	Сборочный чертеж		
				Детали		
Б4		1	ВПА-40.1.01.01.40.1	Связь		
				Уголок 32×32×4-В ГОСТ8509-86 / Ст.3кп-II ГОСТ535-88		
				ℓ = 1064 – ЭТ14	2	2,03кг
Б4		2	ВПА-40.1.01.01.402	Связь		
				Уголок 32×32×4-В ГОСТ8509-86 / Ст.3кп-II ГОСТ 535-88		
				ℓ = 598 – ЭТ14	2	1,14кг

Изм	Лист	№ докум.	Подп.	Дата	ВПА-401.01.01.400 сб			
Разраб.		Власова			Фланец	Лит	Лист	Листов 1
Провер.		Лебедев			Спецификация	ММСС СССР НПО Промвентиляция ГПИ Проектпромвентиляция		
Н. контр.		Лебедев						
Утв.		Граевский						

Формат А4

Формат	Зона	Поз.	Обозначение	Наименование		Примечание
				Документация		
А3			ВПА-40.1.01.02.000СБ	Сборочный чертеж		
				Детали		
А4		1	ВПА-40.1.01.02.001	Связь	1	
А4		2	ВПА-40.1.01.02.002	Связь	1	
А4		3	ВПА-40.1.01.02.003	Связь	2	
А4		4	ВПА-40.1.01.01.001-02	Рейка	2	
А4		5	ВПА-40.1.01.01.001-03	Рейка	2	
А4		6	ВПА-40.1.01.01.204	Отражатель	1	
А4		7	ВПА-40.1.01.01.205	Козырек	1	
Б4		8	ВПА-40.1.01.02.004	Втулка		
				Труба 10×2,2		
				ГОСТ 3262-75		
				ℓ = 35 – ЭТ14	2	0,088кг
Б4		9	ВПА-40.1.01.02.005	Связь		
				Полоса 4×25-В-2 ГОСТ103-76 / Ст.3кп ГОСТ535-88		
				ℓ = 672 – ЭТ14	2	0,67кг
Б4		10	ВПА-40.1.01.02.006	Связь		
				Полоса 4×25-В-2 ГОСТ 103-76 / Ст.3кп ГОСТ535-88		
				ℓ = 1798 – ЭТ14	2	1,8кг

Изм	Лист	№ докумен.	Подпись	Дата	ВПА-40.1.01.02.000			
Разраб.		Власова			Дверь	Лит	Лист	Листов 2
Провер		Лебедев			Спецификация	ММСС СССР НПО Промвентиляция Г.П.И. Проектпромвентиляция		
Н.контр.		Лебедев						
Утв.		Граевский						

ВПА-40.1.01.01.400 СБ

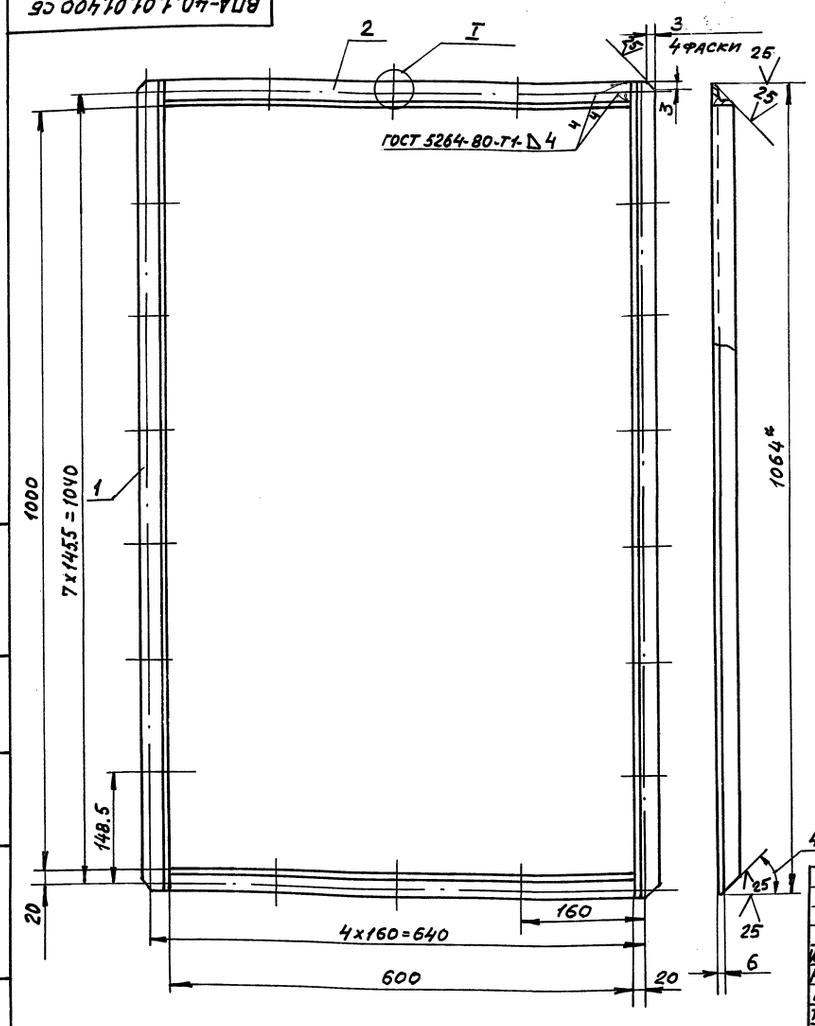

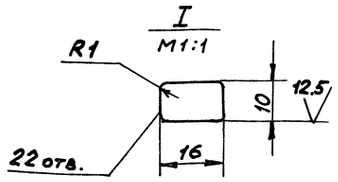

* Размер для справок

				ВПА-40.1.01.01.400 СБ		
Изм.	Лист	№ докум.	Подп.	Дата		
Разраб.		Власова			Фланец	Лит. / Масса / Масшт.
Пров.		Лебедев			Сборочный чертеж	6.3 / 1:5
Т. контр.		Граевский				Лист / Листов 1
Н. контр.		Лебедев				ММСС СССР НПО Промвентиляция ГПИ Проектпромвентиляция
Утв.		Осадчий				

Формат А4

Инв. № подл. | Подп. и дата | Взам. инв. № | Инв. № дубл. | Подп. и дата

Серия 5.904-55, в.4

Формат	Зона	Поз.	Обозначение	Наименование	Кол.	Примечание
Б4		11	ВПА-40.1.01.02.007	Ребро		
				Полоса 4×28-В-2 ГОСТ 103-76 / Ст. 3кп ГОСТ 535-88		
				ℓ=672; -Т14	2	0,58 кг
Б4		12	ВПА-40.1.01.02.008	Обшивка		
				Лист Г/К 1,0 ГОСТ 19903-74 / 0К-360-В ГОСТ 16523-89		
				(1852×662)-Т14	1	9.4 кг
Б4		13	ВПА-40.1.01.02.009	Обшивка		
				Лист Г/К 1,0 ГОСТ 19903-74 / 0К 360 В ГОСТ 16523-89		
				(1910×700)-Т14	1	10.7 кг
				Материалы		
		14		Пластина пористая		
				техническая II гр-20		
				ТУ38-105867-90		
				ℓ=5100	0,87 кг	
		15		Холст из ультра-		
				супертонкого базаль-		
				тового волокна		
				(БСТВ) марки „Б"		
				ТУ 5502-44-72		

Инв. № подл. | Подп. и дата | Взам. инв. № | Инв. № дубл. | Подп. и дата

Изм.	Лист	№ докум.	Подп.	Дата	ВПА-40.1.01.02.000	Лист 2

ВПА-40.1.01.02.007

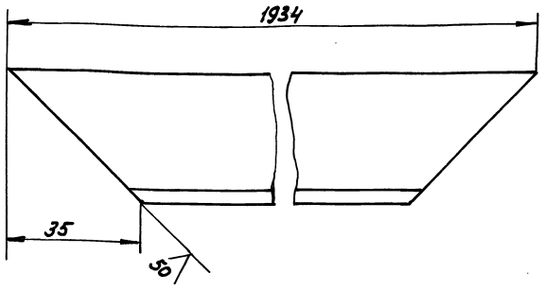

Неуказанные предельные отклонения размеров: -Т14, ±t2/2

Инв. № подл. | Подп. и дата | Взам. инв. № | Инв. № дубл. | Подп. и дата

					ВПА-40.1.01.02.001	
Изм.	Лист	№ докум.	Подп.	Дата		
Разраб.		Власова			Связь	Лит. / Масса / Масшт.
Пров.		Лебедев			Деталь	4.02 / 1:1
Т. контр.		Граевский				Лист / Листов 1
Н. контр.		Лебедев			Уголок 35×35×4-В-ГОСТ 8509-86 / Ст. 3 кп-II-ГОСТ 535-88	ММСС СССР НПО Промвентиляция ГПИ Проектпромвентиляция
Утв.		Граевский				

ВПА-40.1.01.02.000СБ

ГОСТ 14771-76-С2

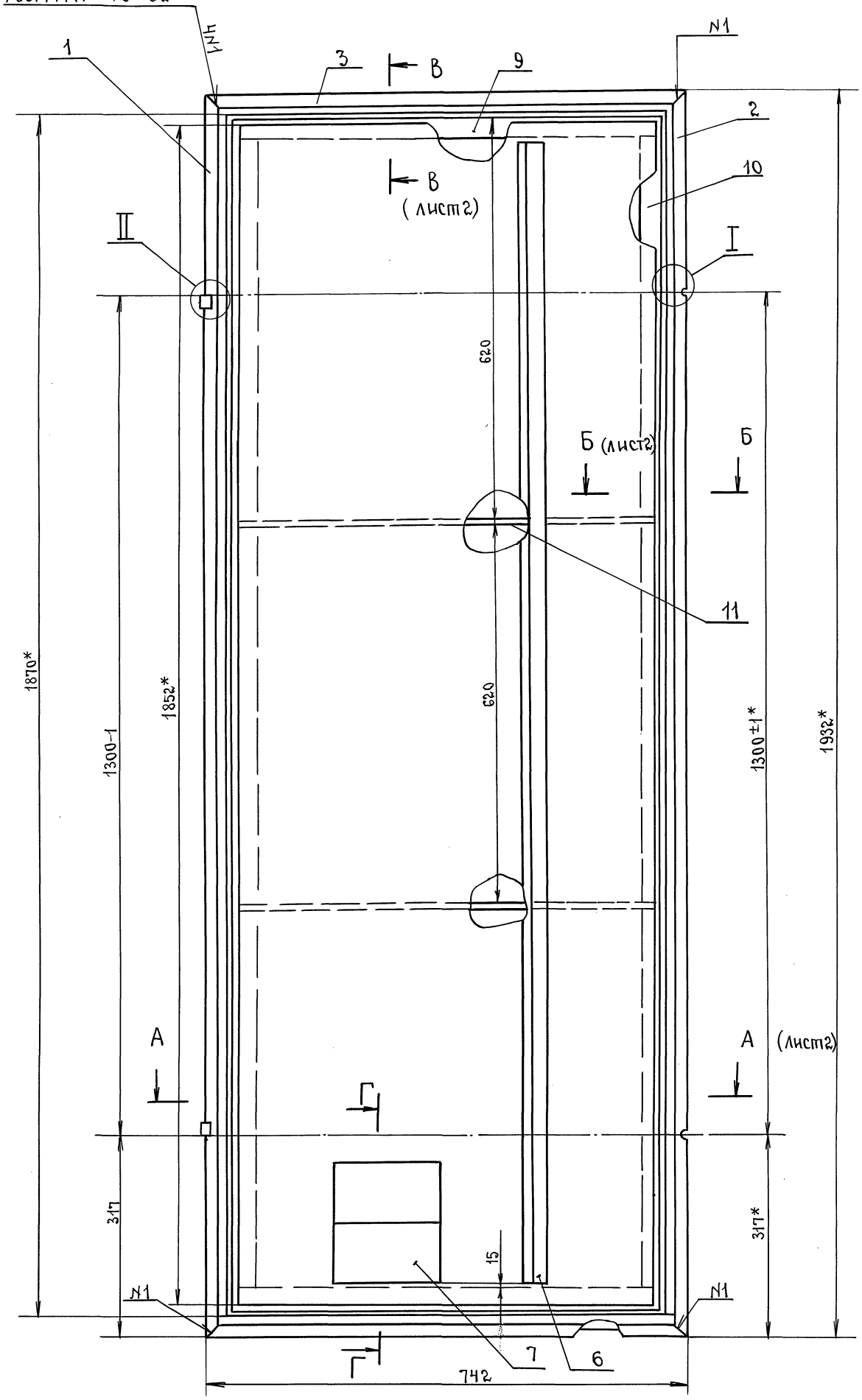

I
М1:1

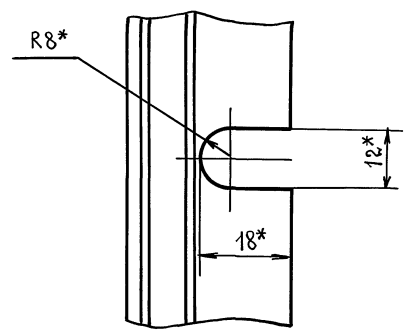

II
М1:1

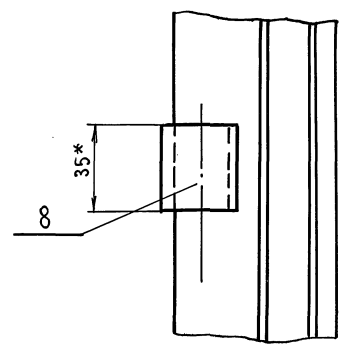

Г-Г
М1:5

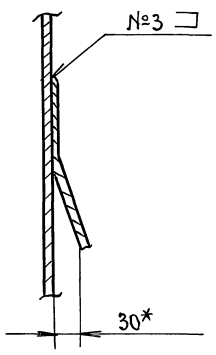

1. Сварные швы по ГОСТ 14771-76.
2. Уплотнение (поз. 14) клеить клеем № 88СА ТУ38-105176D-87.
3. Покрытие: грунтовка ГФ-021 ГОСТ 25129-82.
4. Допускается применять поз.9,10, из стали S=1,5мм, поз.11,S=1мм.
5*. Размеры для справок.

Изм	Лист	№ докум.	Подп.	Дата	ВПА - 40.1.01.02.000СБ			
Разраб.		Власова			Дверь. Сборочный Чертеж.	Лит.	Масса	Масштаб
Пров.		Лебедев					43	1:5
Т.контр.		Граевский				Лист 1	Листов: 2	
Н.контр		Лебедев				ММСС СССР НПО Промвентиляция ГПИпроектпромвентиляция		
Утв.		Осадчий						

Серия 5.904-55,84

Инв.№ подл. | Подп. и дата | Взам. инв.№ | Инв.№ дубл. | Подп. и дата

ВПА-40.1.01.02.000 СБ

А-А
М1:1

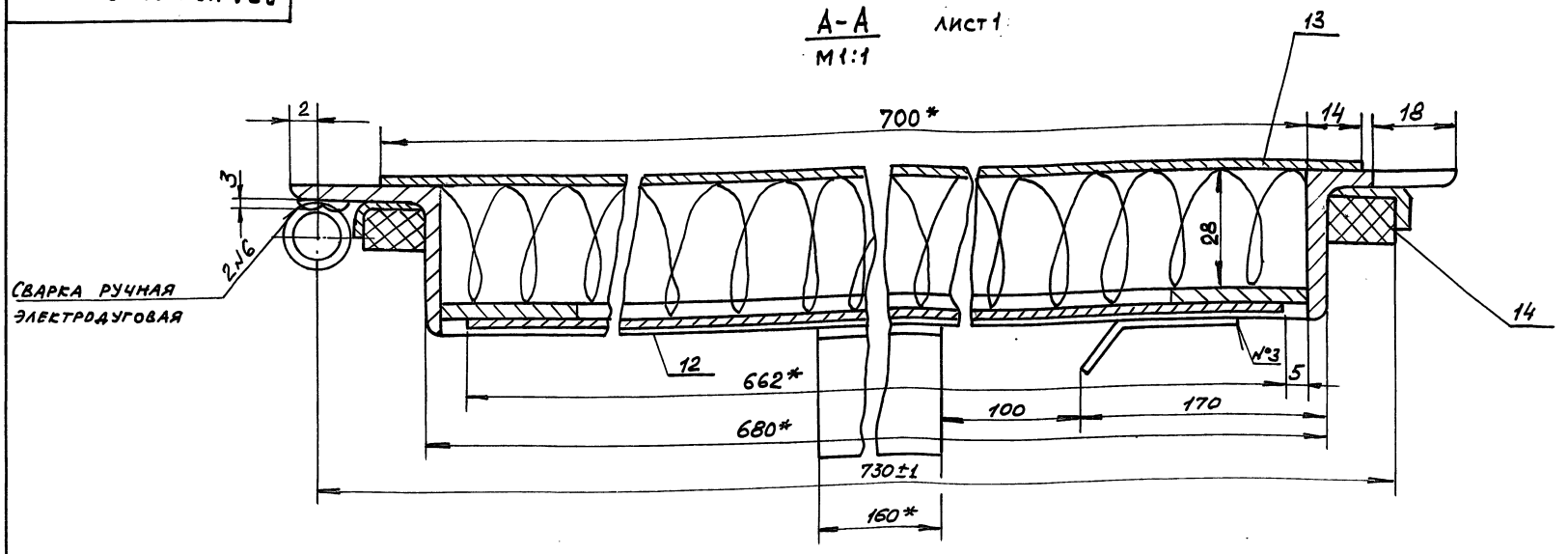

В-В (лист 1)
М1:1

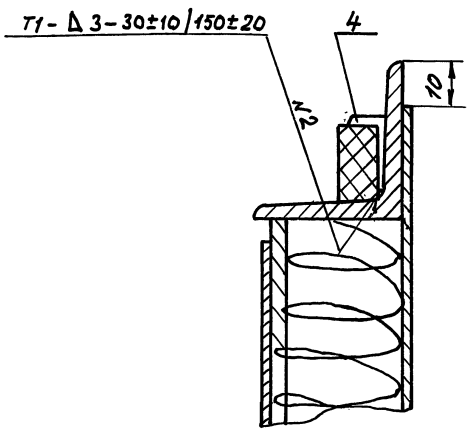

Б-Б (лист 1)
М1:1

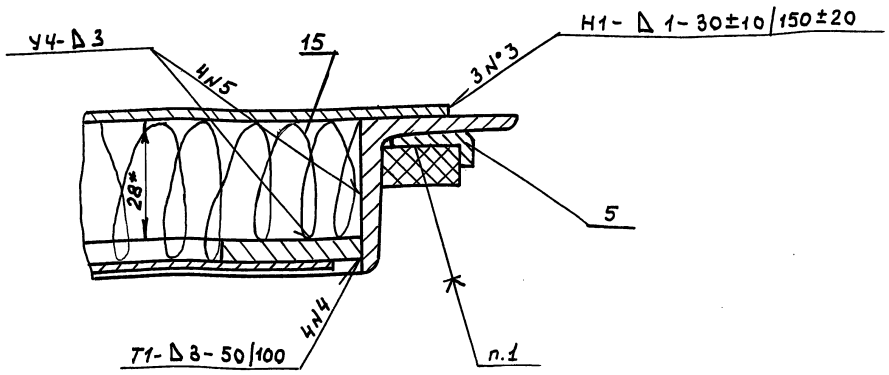

Изм.	Лист	№ докум.	Подп.	Дата	ВПА-40.1.01.02.000 СБ	Лист 2

Формат А3

Инв.№ подл. | Подп. и дата | Взам. инв.№ | Инв.№ дубл. | Подп. и дата

Серия 5.904-35, в 4

ВПА-40.1.01.02.002

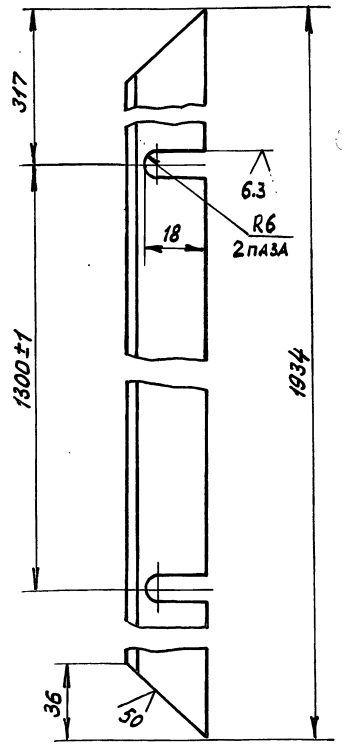

Неуказанные предельные отклонения размеров:
+JT14, -JT14, $\pm t_2/2$

Изм.	Лист	№ докум.	Подп.	Дата	ВПА-40.1.01.02.002			
Разраб.		Власова			Связь	Лит.	Масса 4.0	Масшт. 1:2
Пров.		Лебедев			Деталь		Лист	Листов 1
Т.контр.		Граевский				ММСС СССР НПО Промвентиляция ГПИ Проектпромвентиляция		
Н.контр.		Лебедев			Уголок 35×35×4-В ГОСТ 8509-86 / Ст.3 кп-II-ГОСТ 535-88			
Утв.		Граевский						

ВПА-40.1.04.02.003

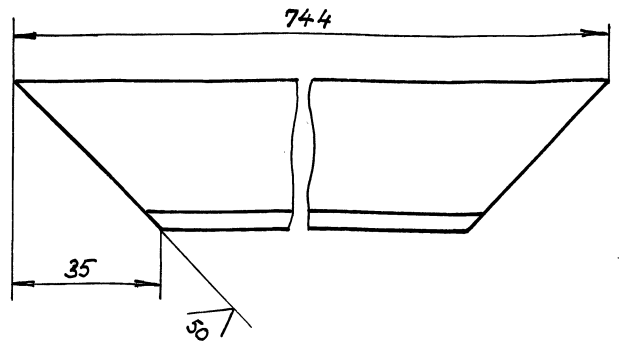

Неуказанные предельные отклонения размеров:
-JT14; $\pm t_2/2$

Изм.	Лист	№ докум.	Подп.	Дата	ВПА-40.1.01.02.003			
Разраб.		Власова			Связь	Лит.	Масса 1.5	Масшт. 1:1
Пров.		Лебедев			Деталь		Лист	Листов 1
Т.контр.		Граевский				ММСС СССР НПО Промвентиляция ГПИ Проектпромвентиляция		
Н.контр.		Лебедев			Уголок 35×35×4-В ГОСТ 8509-86 / Ст.3 кп-II-ГОСТ 535-88			
Утв.		Граевский						

Инв.№ подл. | Подп. и дата | Взам. инв.№ | Инв.№ дубл. | Подп. и дата

Формат	Зона	Поз.	Обозначение	Наименование	Кол.	Примечание
				Документация		
*			ВПА-40.1.01.03.000 СБ	Сборочный чертеж		*) А2, А3
				Детали		
А4		1	ВПА-40.1.01.01.001-02	Рейка	2	
А4		2	ВПА-40.1.01.01.001-03	Рейка	2	
А4		3	ВПА-40.1.01.02.001	Связь	1	
А4		4	ВПА-40.1.01.02.002	Связь	1	
А4		5	ВПА-40.1.01.02.003	Связь	2	
Б4		6	ВПА-40.1.01.03.001	Втулки		
				Труба 10х2.2		
				ГОСТ 3262-75		
				ℓ=35; -УТ14	2	0,03кг
Б4		7	ВПА-40.1.01.03.002	Обшивка		
				Лист Р/К 1 ГОСТ 19903-74 / 0К 360 В ГОСТ 16523-89		
				724х1914; -УТ14	1	10.7кг
Б4		8	ВПА-40.1.01.03.003	Уплотнение		
				Пластина пористая		
				техническая IIгр-20		
				ТУ38-105867-90	1	0.87кг

ВПА-40.1.01.03.000

Изм. Лист N докум. Подп. Дата

Разраб. Жарко

Пров. Лебедев

Н.контр. Лебедев

Утв. Граевский

Дверь

Спецификация

Лит. | Лист | Листов 1

ММСС СССР НПО Промвентиляция ГПИ Проектпромвентиляция

Формат А4

Формат	Зона	Поз.	Обозначение	Наименование	Кол.	Примечание
				Документация		
А3			ВПА-40.1.01.04.000 СБ	Сборочный чертеж		
				Сборочные единицы		
А4		1	ВПА-40.1.01.04.100	Фланец	1	
				Детали		
Б4		2	ВПА-40.1.01.04.001	Обечайка		
				Покрытие защитное		
				марки СПЛ		
				ТУ6-11-400-83		
				(500х3200) -УТ14	1	0,7кг

ВПА-40.1.01.04.000

Изм. Лист N докум. Подп. Дата

Разраб. Жарко

Пров. Лебедев

Н.контр. Лебедев

Утв. Граевский

Вставка

гибкая

Спецификация

Лит. | Лист | Листов 1

ММСС СССР НПО Промвентиляция ГПИ Проектпромвентиляция

Формат А4

Серия 5.904-55, 84.

ВПА-40.1.01.03.000СБ

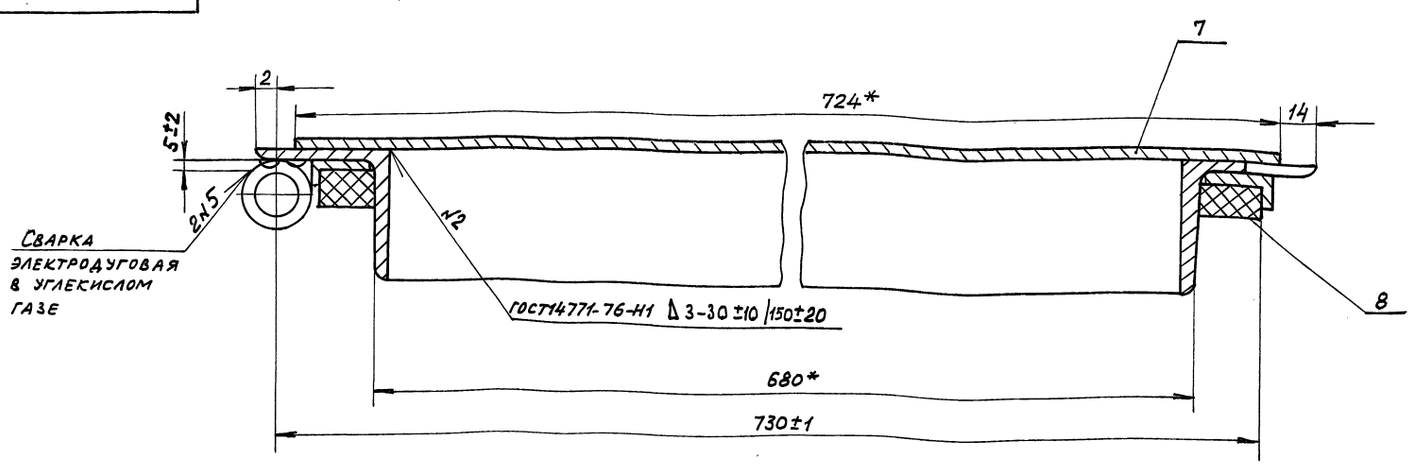

В-В лист 1
М 1:1

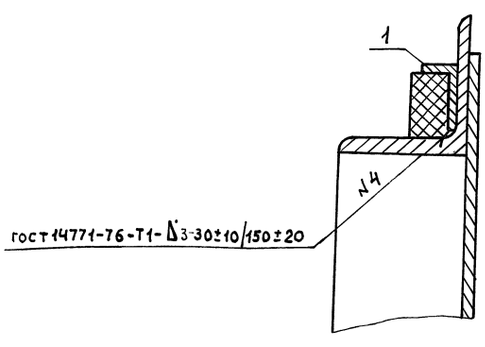

Б-Б лист 1
М 1:1

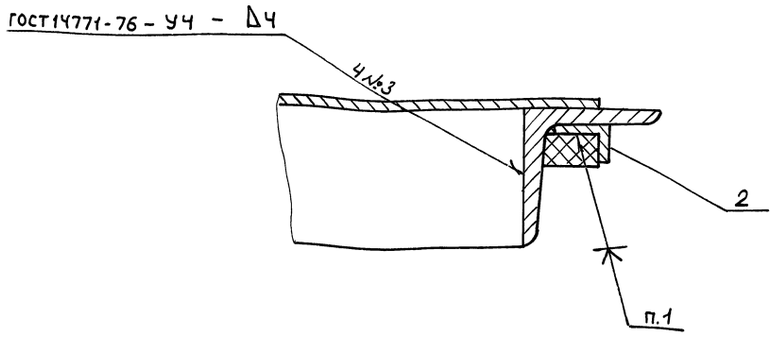

ВПА-40.1.01.03.000 СБ

Изм. Лист N докум. Подп. Дата

Лист 2

Инв.N подл. | Подп. и дата | Взам.инв.N | Инв.N дубл. | Подпись и дата

ВПА-40.1.01.03.000СБ

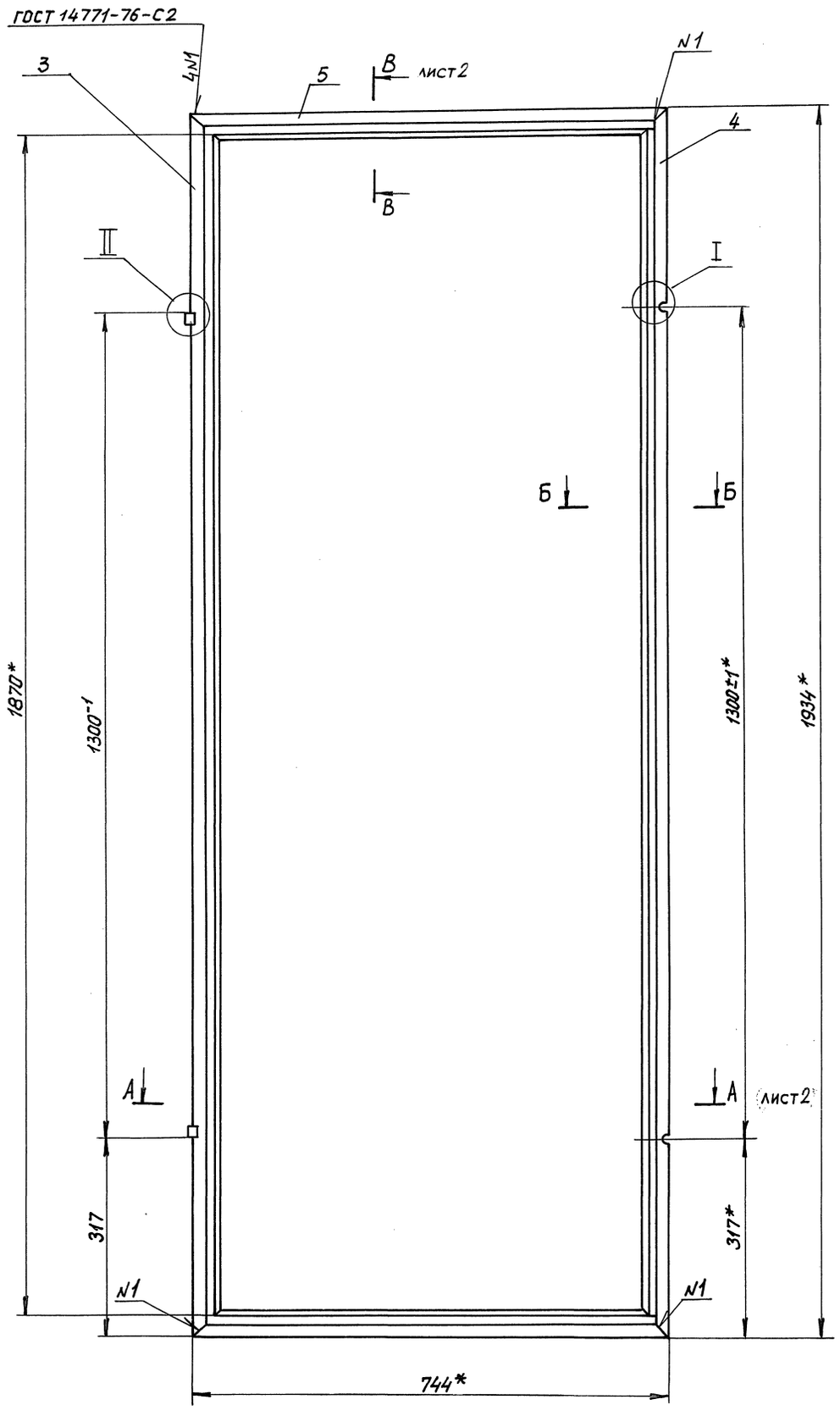

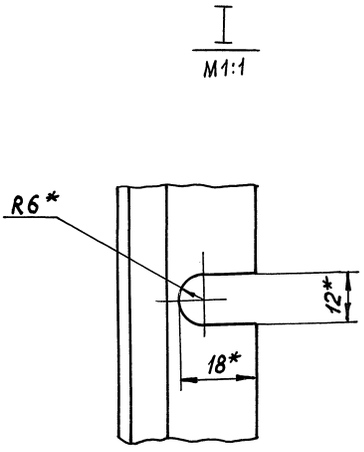

Серия 5.904-55, в.4

1. Уплотнение (поз.8) клеить клеем №88 СА ТУ38-1051760-87

2. $\pm \frac{t_2}{2}$

3. Покрытие: грунтовка ГФ-021 ГОСТ 25129-82.

4.* Размеры для справок

					ВПА-40.1.01.03.000 СБ		
Изм.	Лист	№ Докум.	Подп.	Дата	Дверь Сборочный чертеж	Лит.	Масса 25,2 / Масштаб 1:5
Разраб.		Жарко				Лист 1	Листов: 2
Провер.		Лебедев				ММСС СССР НПО Промвентиляция ГПИ Проектпромвентиляция	
Т. контр.		Граевский					
Н. контр.		Лебедев					
Утв.		Осадчий					

Инв. № подл. | Подп. и дата | Взам. инв. № | Инв. № дубл. | Подпись и дата

ВПА-40.1.01.04.000 СБ

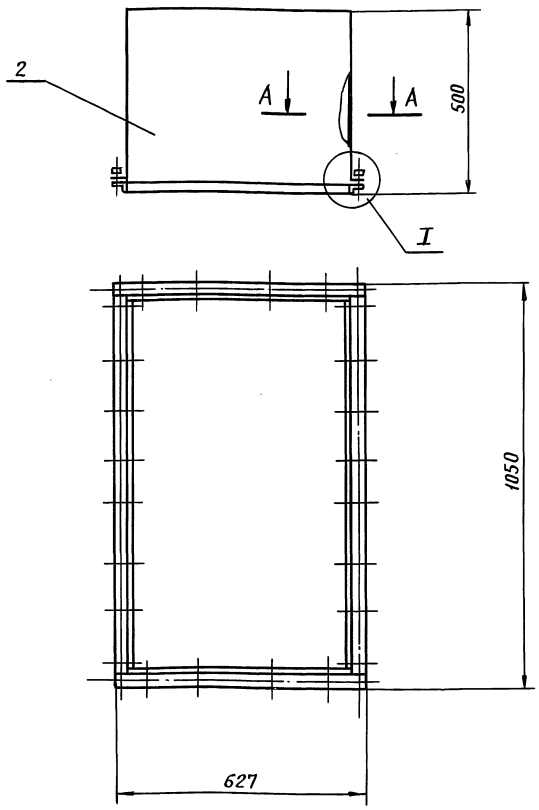

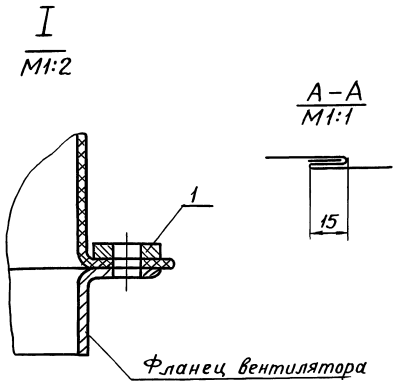

1. Деталь поз.2 сшить запошивочным швом нитью БСЗ-1.8×1×2 (400-752) ГОСТ 8325-78.
2. Допускается сшивка другим типом шва с соответствующим изменением величины припуска.
3. Размеры для справок

Изм	Лист	N докум.	Подп.	Дата	ВПА-40.1.01.04.000 СБ			
Разраб.		Жарко			Вставка гибкая Сборочный чертеж	Лит.	Масса 4.0	Маст. 1:10
Пров.		Лебедев				Лист	Листов 1	
Т.контр		Граевский				ММСС СССР НПО Промвентиляция ГПИ Проектпромвентиляция		
Н.контр.		Лебедев						
Утв.		Осадчий						

Формат А3

Инв. № подл. | Подп. и дата | Взам. инв. № | Инв. № дубл. | Подп. и дата

Серия 5.904-55, в.4

Формат	Зона	Поз.	Обозначение	Наименование	Кол.	Примечание
				Документация		
А4			ВПА-40.1.01.04.100 СБ	Сборочный чертеж		
				Детали		
Б4		1	ВПА-40.1.01.04.101	Связь		
				Полоса 32×4-В-2 ГОСТ 103-76 Ст3кп ГОСТ 535-88		
				ℓ=627 -JT14	2	0.65кг
Б4		2	ВПА-40.1.01.04.102	Связь		
				Полоса 32×4-В-2 ГОСТ 103-76 Ст3 кп ГОСТ 535-88		
				ℓ=965 -JT14	2	1.0кг

Изм	Лист	N докум.	Подп.	Дата	ВПА-40.1.01.04.100			
Разраб.		Жарко			Фланец Спецификация	Лит	Лист	Листов 1
Пров.		Лебедев				ММСС СССР Главпромвентиляция ГПИ Проектпромвентиляция		
Н.контр.		Лебедев						
Утв.		Граевский						

Формат А4

ВПА-40.1.01.04.100 СБ

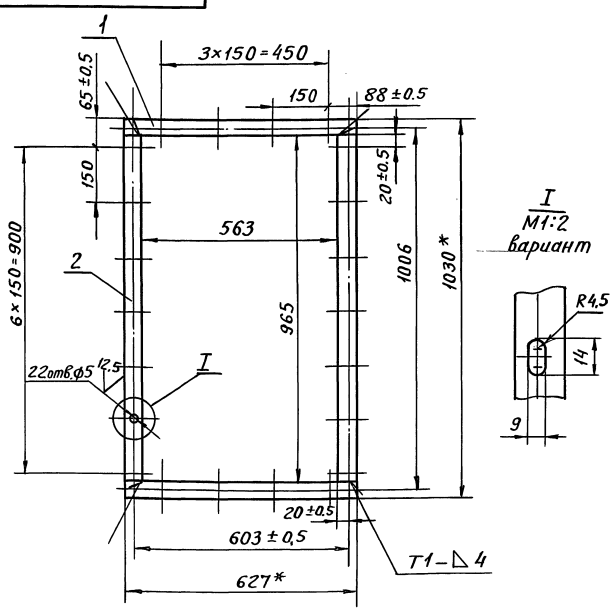

1. Сварные швы по ГОСТ 5264-80.
2. Предельные отклонения размеров отверстий+JT14; валов-JT14; остальных $\pm \frac{t_2}{2}$
3.* Размеры для справок.

Изм	Лист	N докум.	Подп.	Дата	ВПА-40.1.01.04.100 СБ			
Разраб.		Жарко			Фланец Сборочный чертеж	Лит.	Масса 3.3	Масшт. 1:10
Пров.		Лебедев				Лист	Листов 1	
Т.контр.		Граевский				ММСС СССР НПО Промвентиляция ГПИ Проектпромвентиляция		
Н.контр.		Лебедев						
Утв.		Осадчий						

Формат А4

Формат	Зона	Поз.	Обозначение	Наименование	Кол.	Примечание
				Документация		
А2			ВПА-40.1.01.05.000 СБ	Сборочный чертеж		
				Детали		
А4		1	ВПА-40.1.01.02.001	Связь	2	
А4		2	ВПА-40.1.01.02.003	Связь	2	
Б4		3	ВПА-40.1.01.05.001	Обшивка		
				Лист $\frac{1,0\ ГОСТ\ 19903-74}{ОК\ 360\ В\ ГОСТ\ 16523-89}$		
				(1914х724) -Т14	1	10.7кг
Б4		4	ВПА-40.1.01.05.002	Уплотнение		
				Пластина пористая		
				техническая II гр.-20		
				ТУ 38-105867-90		
				ℓ=5170 -Т14	1	0,87кг
				Стандартные изделия		
		5		Болт М8-6gх25.58		
				ГОСТ 7798-70	4	
		6		Гайка М8-6Н.5		
				ГОСТ 5915-70	4	

Инв.№ подл. | Подп. и дата | Взам. инв.№ | Инв.№ дубл. | Подп. и дата

Изм.	Лист	№ докум.	Подп.	Дата	ВПА-40.1.01.05.000		
Разраб.		Власова			Панель съемная	Лит	Лист 1	Листов 1
Пров.		Лебедев			Спецификация	ММСС СССР НПО Промвентиляция ГПИ Проектпромвентиляция	
Н.контр.		Лебедев					
Утв.		Гравевский					

Формат А4

Формат	Зона	Поз.	Обозначение	Наименование	Кол.	Примечание
				Документация		
А2			1282.01.000 СБ	Сборочный чертеж		
				Стандартные изделия		
		5		Болт М6-6gх16.58		
				ГОСТ 7798-70	29	
		6		Гайка М6-6Н.5		
				ГОСТ 5915-70	29	
		7		Шайба 6.04		
				ГОСТ 6958-78	29	
			Переменные данные	для исполнений		
				1282.01.000		
				Сборочные единицы		
А4		1	1282.01.100	Корпус	1	
А4		2	1282.01.200	Рама	1	
				Детали		
Б4		3		Уплотнение		
				Пластина пористая		
				техническая II гр.-5		
				ТУ38-105867-90; ℓ=1175	2	0,5кг

Инв.№ подл. | Подп. и дата | Взам. инв.№ | Инв.№ дубл. | Подп. и дата

Изм.	Лист	№ докум.	Подп.	Дата	1282.01.000		
Разраб.		Власова			Фильтр сухой	Лит.	Лист 1	Листов 3
Пров.		Лебедев			Спецификация	ММСС СССР НПО Промвентиляция ГПИ Проектпромвентиляция	
Н.контр.		Лебедев					
Утв.		Гравевский					

Формат А4

Серия 5.904-55, в4

Формат	Зона	Поз	Обозначение	Наименование	Кол.	Примечание
Б4		4	1282.01.002	Фильтр		
				Пленка винипластовая перфорированно-гофрированная		
				ГОСТ 15976-81		
				1070х1215	4	0.26кг
				1282.01.000-01		
				Сборочные единицы		
А4		1	1282.01.100-01	Корпус	1	
А4		2	1282.01.200-01	Рама	1	
				Детали		
Б4		3	1282.01.001-01	Уплотнение		
				Пластина пористая		
				техническая II гр.-5		
				ТУ 38-105867-90		
				ℓ=1420	2	0.6кг
Б4		4	1282.01.002-01	Фильтр		
				Пленка винипластовая перфорированно-гофрированная		
				ГОСТ 15976-81		
				1235х1460	4	0.36кг
				1282.01.000-02		
				Сборочные единицы		

Инв.№ подл. | Подп. и дата | Взам. инв.№ | Инв.№ дубл. | Подп. и дата

Изм.	Лист	№ докум.	Подп.	Дата	1282.01.000	Лист 2

Формат	Зона	Поз.	Обозначение	Наименование	Кол.	Примечание
А4		1	1282.01.100-01	Корпус	1	
А4		2	1282.01.200-01	Рама	1	
				Детали		
Б4		3	1282.01.001-02	Уплотнение		
				Пластина пористая		
				техническая II гр-5		
				ТУ 38 - 105867-90		
				ℓ=1806	2	0.7кг
Б4		4	1282.01.002-02	Фильтр		
				Пленка винипластовая		
				перфорированно -		
				гофрированная		
				ГОСТ 15976-81		
				920х1845	4	0.4кг

Инв.№ подл. | Подп. и дата | Взам. инв.№ | Инв.№ дубл. | Подп. и дата

Изм.	Лист	№ докум.	Подп.	Дата	1282.01.000	Лист 3

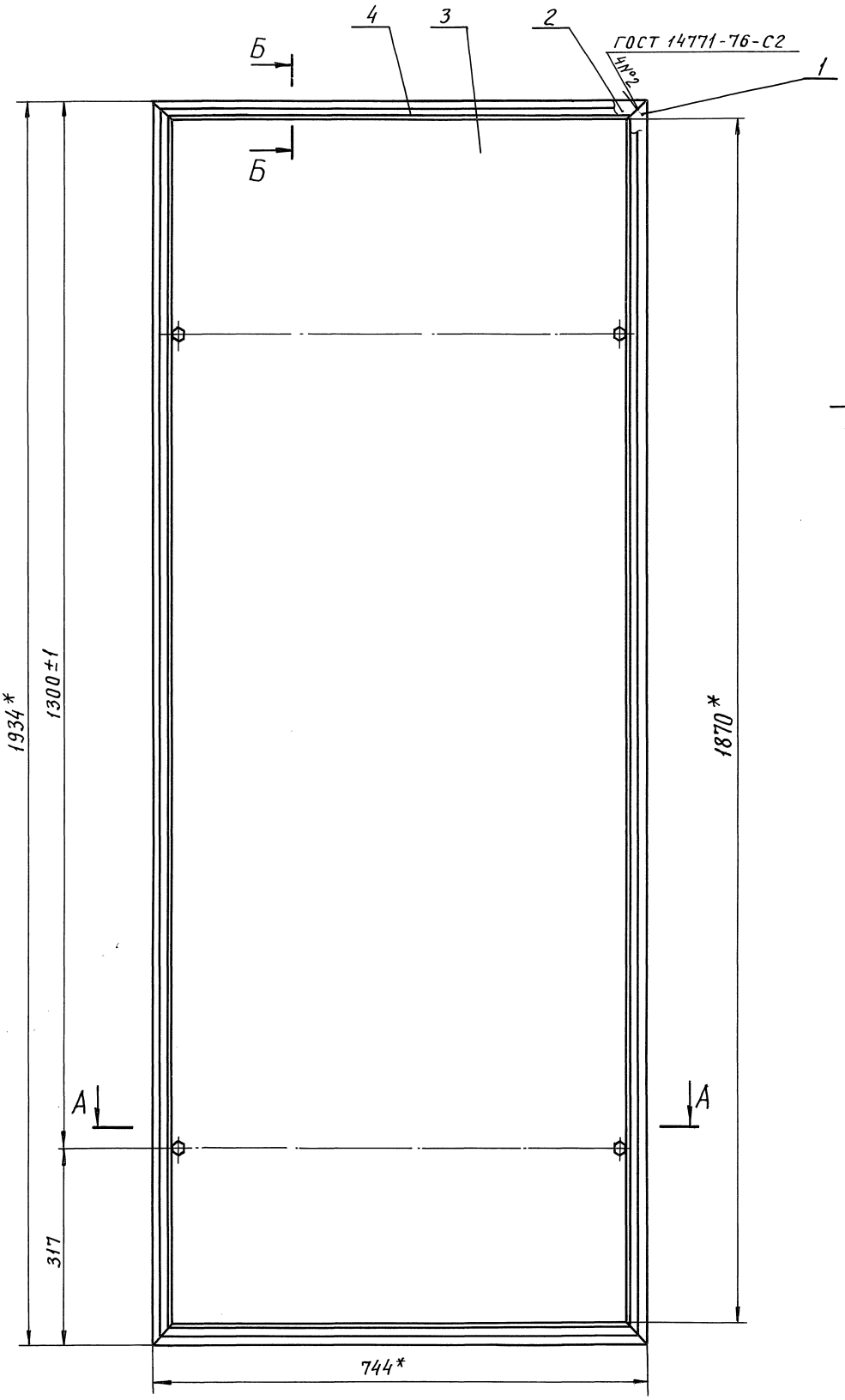

Б-Б
М1:1

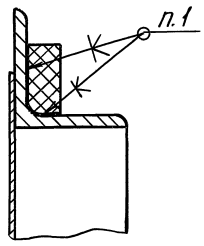

А–А
М1:1

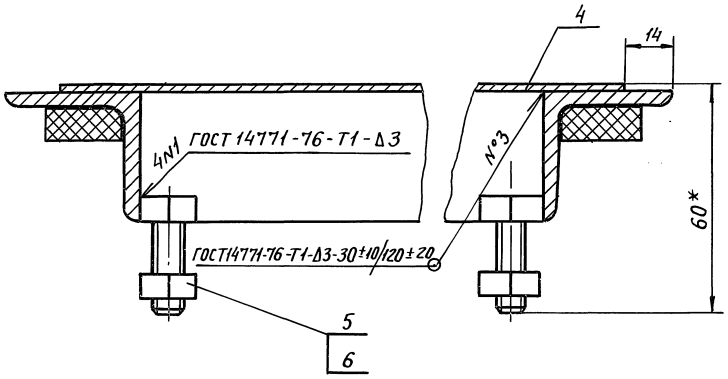

1. Уплотнение (поз. 4) клеить клеем №88СА ТУ 38-105 1760-87
2. $\pm t_2/2$.
3. Покрытие: грунтовка ГФ-021 ГОСТ 25129-82
4. *Размеры для справок.

Изм.	Лист	№докум.	Подп.	Дата
Разраб.		Власова		
Пров.		Лебедев		
Т.контр.		Граевский		
Н.контр.		Лебедев		
Утв.		Осадчий		

ВПА-40.1.01.05.000 СБ

Панель съемная
Сборочный чертеж

Лит.	Масса	Масшт.
	23.0	1:5

Лист 1 | Листов 1

ММСС СССР
НПО Промвентиляция
ГПИ Проектпромвентиляция

Серия 5.904-55, в.4

Инв. № подл. | Подп. и дата | Взам. инв. № | Инв. № дубл. | Подп. и дата

1282.01.000 СБ

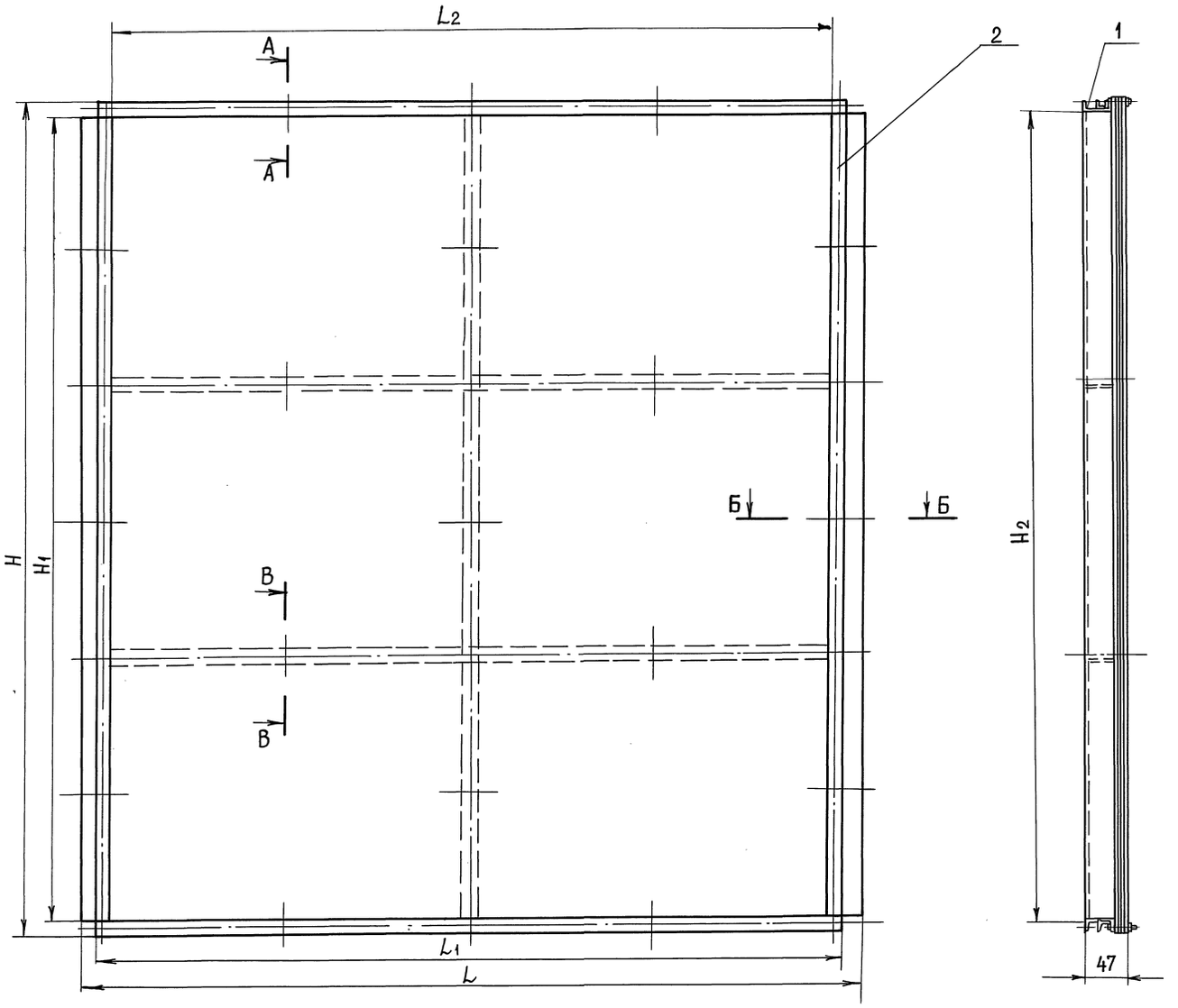

А – А
М1:1

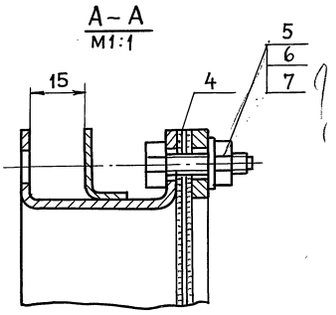

Б – Б
М1:1

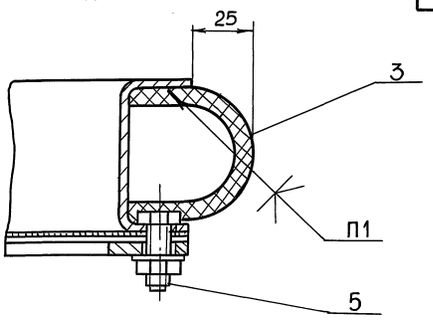

В – В
М1:1

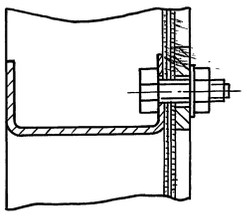

Размеры в мм

Обозначение	L	L1	L2	H	H1	H2	Масса, кг
1282.01.000	1120	1070	1030	1215	1175	1179	16,4
– 01	1285	1235	1195	1460	1420	1424	19,5
– 02	970	920	880	1846	1806	1810	20,94

1. Уплотнение (поз. 3) клеить клеем №88 СА ТУ 38 – 105 1760 – 87.
2. При сборке фильтра обеспечить взаимно перпендикулярное расположение гофр в слоях пленки (поз. 4)
3. * Размеры для справок.

Серия 5.904-55, в.4

Инв. № подл. | Подп. и дата | Взам. инв. № | Инв. № дубл. | Подп. и дата

Изм.	Лист	№ докум.	Подпись	Дата
Разраб.		Власова		
Провер.		Лебедев		
Т. контр.		Граевский		
Н. контр.		Лебедев		
Утв.		Осадчий		

1282.01.000 СБ

Фильтр сухой
Сборочный чертеж

Лит.	Масса	Масшт.
	См. Табл.	—

Лист | Листов 1

ММСС СССР
НПО Промвентиляция
ГПИ Проектпромвентиляция

Формат	Зона	Поз.	Обозначение	Наименование	Кол.	Примечание
				Документация		
А2			1282.01.100 СБ	Сборочный чертеж		
			Переменные данные для исполнений			
				1282.01.100.		
				Детали		
А4		1	1282.01.101	Рейка	2	
Б4		2	1282.01.102	Перекладина		
				Швеллер 40х20х2 В ГОСТ 8278-83 / Ст. 3 кп ГОСТ 11474-76		
				ℓ=1070 -ЭТ14	2	1.22 кг
Б4		3	1282.01.103	Стойка		
				Швеллер 40х20х2 В ГОСТ 8278-83 / Ст. 3 кп ГОСТ 11474-76		
				ℓ=1175 -ЭТ14	3	1.34 кг
Б4		4	1282.01.104	Связь		
				Швеллер 40х20х2 В ГОСТ 8278-83 / Ст 3 кп ГОСТ 11474-76		
				ℓ=505 -ЭТ14	4	0.56 кг
				1282.01.100-01		
				Детали		

1282.01.100

Изм.	Лист	№ докум.	Подп.	Дата
Разраб.	Власова			
Пров.	Лебедев			
Н. контр.	Лебедев			
Утв.	Граевский			

Корпус
Спецификация

Лит.	Лист	Листов
	1	2

ММСС СССР
НПО Промвентиляция
ГПИ Проектпромвентиляция

Формат А4

Инв. № подл. | Подп. и дата | Взам. инв. № | Инв. № дубл. | Подп. и дата

Формат	Зона	Поз.	Обозначение	Наименование	Кол.	Примечание
А4		1		Рейка	2	
А4		2	1282.01.102-01	Перекладина		
				Швеллер 40х20х2 В ГОСТ 8278-83 / Ст. 3 кп ГОСТ 11474-76		
				ℓ=1235 -ЭТ14	2	1.41 кг
А4		3	1282.01.103-01	Стойка		
				Швеллер 40х20х2 В ГОСТ 8278-83 / Ст. 3 кп ГОСТ 11474-76		
				ℓ=1420 -ЭТ14	3	1.62 кг
Б4		4	1282.01.104.01	Связь		
				Швеллер 40х20х2 В ГОСТ 8278-83 / Ст 3 кп ГОСТ 11474-76		
				ℓ=587.5-ЭТ14	4	0.67 кг
				1282.01.100-02		
				Детали		
Б4		1	1282.01.101-02	Рейка		
Б4		2	1282.01.102-02	Перекладина		
				Швеллер 40х20х2 В ГОСТ 8278-83 / Ст. 3 кп ГОСТ 11474-76		
				ℓ=920 -ЭТ14	2	1.05 кг
Б4		3	1282.01.103-02	Стойка		
				Швеллер 40х20х2 В ГОСТ 8278-83 / Ст 3 кп ГОСТ 11474-76		
				ℓ=1806 -ЭТ14	3	2.06 кг
Б4		4	1282.01.104-02	Связь		
				Швеллер 40х20х2 В ГОСТ 8278-83 / Ст. 3 кп ГОСТ 11474-76		
				ℓ=430 -ЭТ14	4	0.49 кг

1282.01.100

Лист 2

Формат А4

Инв. № подл. | Подп. и дата | Взам. инв. № | Инв. № дубл. | Подп. и дата

1282.01.101

50 (V)

Серия 5.904-55, в4

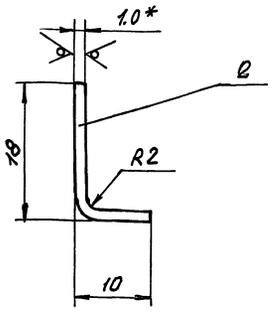

Обозначение	Шифр	ℓ, мм	Масса, кг
1282.01. 101	ВПА-10	1070	0.32
-01	ВПА-20	1235	0.37
-02	ВПА-40	920	0.27

1. $\pm t_2/2$

2.* Размер для справок.

1282.01.101

Изм.	Лист	№ докум.	Подп.	Дата
Разраб.	Власова			
Пров.	Лебедев			
Т. контр.	Граевский			
Н. контр.	Лебедев			
Утв.	Граевский			

Рейка
Деталь

Лист Г/к 1.0 ГОСТ 19903-74 / ОК 360 В ГОСТ 16523-89

Лит.	Масса	Масштаб
	см. табл.	–

Лист | Листов 1

ММСС СССР
НПО Промвентиляция
ГПИ Проектпромвентиляция

Инв. № подл. | Подп. и дата | Взам. инв. № | Инв. № дубл. | Подп. и дата

Формат	Зона	Поз.	Обозначение	Наименование	Кол.	Примечание
				Документация		
А2			1282.01.200. СБ	Сборочный чертеж		
			Переменные данные	для исполнений		
				1282.01.200		
				Детали		
Б4		1	1282.01.201	Перекладина		
				Полоса 4х20-В2 ГОСТ 103-76 / Ст 3 кп ГОСТ 535-88		
				ℓ=1070 -ЭТ14	2	0.67 кг
Б4		2	1282.01.202	Стойка		
				Полоса 4х20-В2 ГОСТ 103-76 / Ст 3 кп ГОСТ 535-88		
				ℓ=1175 -ЭТ14	3	0.74 кг
Б4		3	1288.01.203	Связь		
				Полоса 4х20-В2 ГОСТ 103-76 / Ст 3 кп ГОСТ 535-88		
				ℓ=505 -ЭТ14	4	0.32 кг
				1282.01.200-01		
				Детали		

1282.01.200

Изм.	Лист	№ докум.	Подп.	Дата
Разраб.	Жарко			
Пров.	Лебедев			
Н. контр.	Лебедев			
Утв.	Граевский			

Рама
Спецификация

Лит.	Лист	Листов
	1	2

ММСС СССР
НПО Промвентиляция
ГПИ Проектпромвентиляция

Инв. № подл. | Подп. и дата | Взам. инв. № | Инв. № дубл. | Подп. и дата

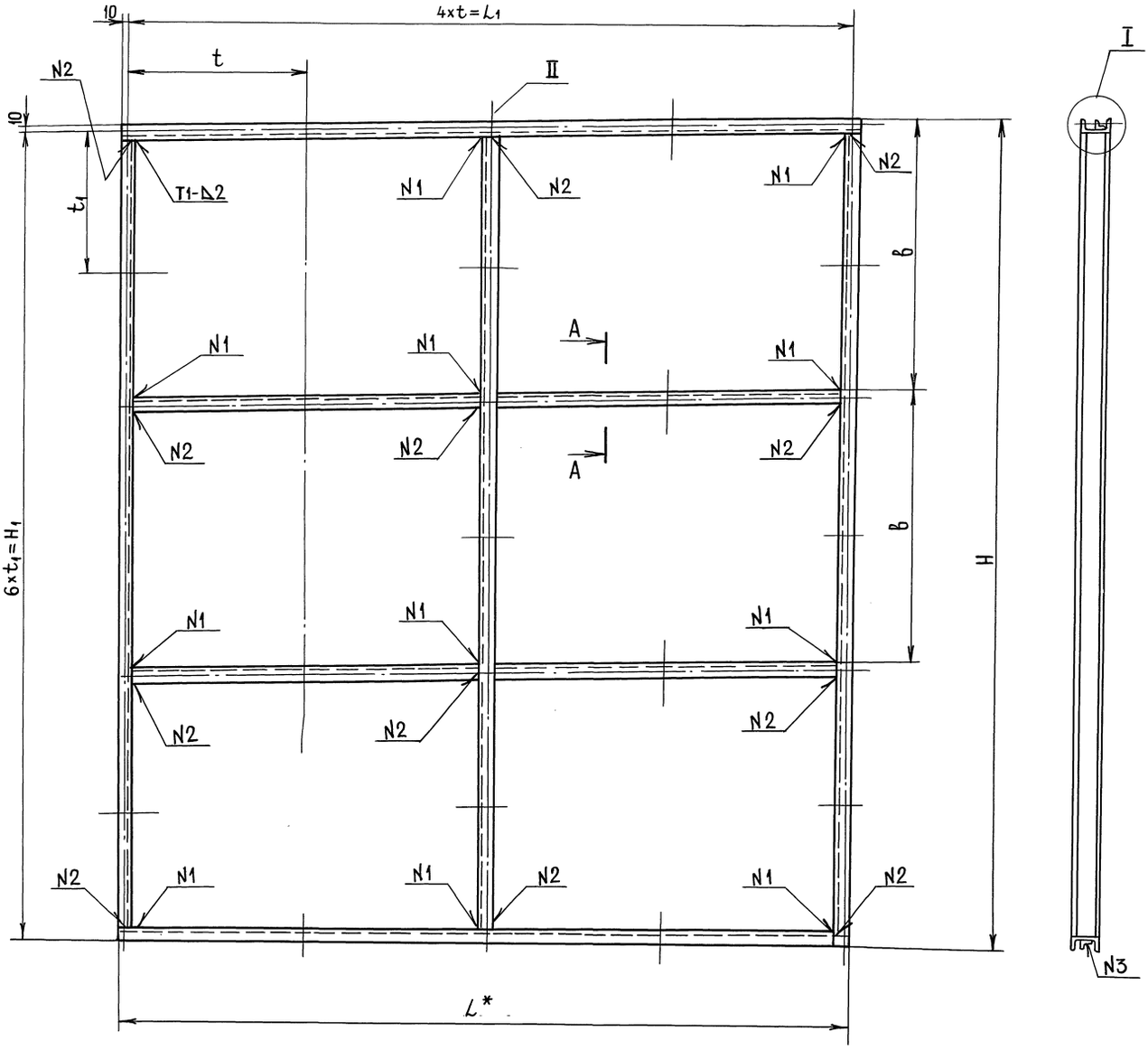

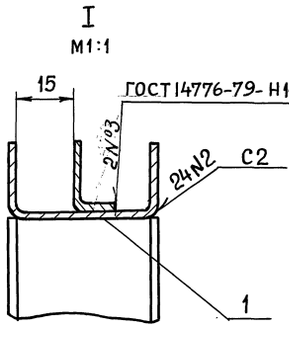

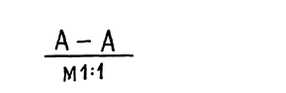

Размеры в мм

Обозначение	L	L_1	H	H_1	t	t_1	a	в	Масса кг
1282.01.100	1070	1050	1215	1194	262,5	199	525	398	934
01	1235	1214,8	1460	1440	303,7	240	607,5	480	11,1
02	920	900	1846	182 5,8	225	304,3	450	608,6	10,8

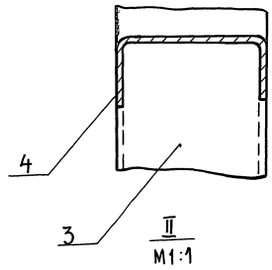

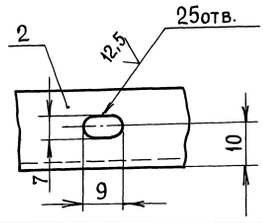

1. Покрытие грунтовка ГФ-021 ГОСТ 25129-82
2. $-\frac{JT14}{2}; \pm\frac{t_2}{2}$
3. Сварные швы по ГОСТ 5264-80, кроме мест, указанных особо
4. *Размеры для справок.

				1282.01.100 СБ	
Изм.	Лист	N докумен.	Подпись	Дата	
Разраб.		Власова			Корпус Сборочный чертеж
Провер.		Лебедев			
Т.контр.		Граевский			
Н.контр.		Лебедев			
Утв.		Осадчий			

Лит.	Масса	Масшт.
	см. табл.	—
Лист	Листов 1	

ММСС СССР
НПО Промвентиляция
ГПИ Проектпромвентиляция

Серия 5.904-55, в. 4

Инв.№ подл. | Подпись и дата | Взам. инв.№ | Инв.№ дубл. | Подпись и дата

Формат	Зона	Поз.	Обозначение	Наименование	Кол.	Примечание
Б4		1	1282.01.201-01	Перекладина		
				Полоса 4х20 В2 ГОСТ 103-76 / Ст3кп ГОСТ 535-88		
				ℓ=1235; -УТ14	2	0.78кг
Б4		2	1282.01.202-01	Стойка		
				Полоса 4х20-В2 ГОСТ 103-76 / Ст3кп ГОСТ 535-88		
				ℓ=1420; -УТ14	3	0.89кг
Б4		3	1282.01.203-01	Связь		
				Полоса 4х20-В2 ГОСТ 103-76 / Ст3кп ГОСТ 535-88		
				ℓ=587; -УТ14	4	0.37кг
				1282.01.200-02		
				Детали		
Б4		1	1282.01.201-02	Перекладина		
				Полоса 4х20-В2 ГОСТ 103-76 / Ст3кп ГОСТ 535-88		
				ℓ=320; -УТ14	2	0,58кг
Б4		2	1282.01.202-02	Стойка		
				Полоса 4х20-В-2 ГОСТ 103-76 / Ст3кп ГОСТ 535-88		
				ℓ=1806; -УТ14	3	1.13кг
Б4		3	1282.01.203-02	Связь		
				Полоса 4х20-В-2 ГОСТ 103-76 / Ст3кп ГОСТ 535-88		
				ℓ=430; -УТ14	4	0.27кг

Инв.№ подл. | Подп. и дата | Взам.инв.№ | Инв.№ дубл. | Подп. и дата

Изм.	Лист	№ докум.	Подп.	Дата	1282.01.200	Лист 2

Формат А4

Формат	Зона	Поз.	Обозначение	Наименование	Кол.	Примечание
				Документация		
А2			1282.02.000 СБ	Сборочный чертеж		
				Стандартные изделия		
		5		Болт М6-6g х16.58		
				ГОСТ 7798-70	20	
		6		Болт М6-6g х65.58		
				ГОСТ 7798-70	9	
		7		Гайка М6-6Н.5		
				ГОСТ 5915-70	29	
		8		Шайба 6.04		
				ГОСТ 6958-78	29	
				Переменные данные для исполнений		
				1282.02.000		
				Сборочные единицы		
А4		1	1282.01.100	Корпус	1	
А4		2	1282.01.200	Рама	1	
				Детали		
Б4		3	1282.02.001	Уплотнение		
				Пластина пористая		
				техническая II гр.-5		
				ТУ38-105867-90		
				ℓ=1175	2	0,5кг

Инв.№ подл. | Подп. и дата | Взам.инв.№ | Инв.№ дубл. | Подп. и дата

Изм.	Лист	№ докум.	Подп.	Дата	1282.02.000		
Разраб.		Жарко			Фильтр мокрый Спецификация	Лит	Лист 1 / Листов 3
Пров.		Лебедев					ММСС СССР НПО Промвентиляция ГПИ Проектпромвентиляция
Н.контр.		Лебедев					
Утв.		Граевский					

Формат А4

Серия 5.904-55,84

Формат	Зона	Поз.	Обозначение	Наименование	Кол.	Примечание
Б4		4	1282.02.002	Фильтр		
				Пленка винипластовая		
				перфорированно-		
				-гофрированная		
				ГОСТ 15976-81		
				1070х1215	3	0,26кг
				1282.02.001-01		
				Сборочные единицы		
А4		1	1282.01.100-01	Корпус	1	
А4		2	1282.01.200-01	Рама	1	
				Детали		
Б4		3	1282.02.001-01	Уплотнение		
				Пластина пористая		
				техническая II гр-5		
				ТУ38-105867-90		
				ℓ=1420	2	0,6кг
Б4		4	1282.02.002-01	Фильтр		
				Пленка винипластовая		
				перфорированно-		
				-гофрированная		
				ГОСТ 15976-81		
				1235х1460	3	0,36кг
				1282.02.001-02		
				Сборочные единицы		

Инв.№ подл. | Подп. и дата | Взам.инв.№ | Инв.№ дубл. | Подп. и дата

Изм.	Лист	№ докум.	Подп.	Дата	1282.02.000	Лист 2

Формат	Зона	Поз.	Обозначение	Наименование	Кол.	Примечание
А4		1	1282.01.100-02	Корпус	1	
А4		2	1282.01.200-02	Рама	1	
				Детали		
Б4		3	1282.02.001-02	Уплотнение		
				Пластина пористая		
				техническая II гр-5		
				ТУ38-105867-90		
				ℓ=1806	2	0,76кг
Б4		4	1282.02.002-02	Фильтр		
				Пленка винипласто-		
				вая перфорированно-		
				-гофрированная		
				ГОСТ 15976-81		
				920х1845	3	0,34кг

Инв.№ подл. | Подп. и дата | Взам.инв.№ | Инв.№ дубл. | Подп. и дата

Изм.	Лист	№ докум.	Подп.	Дата	1282.02.000	Лист 3

1282.01.200 СБ

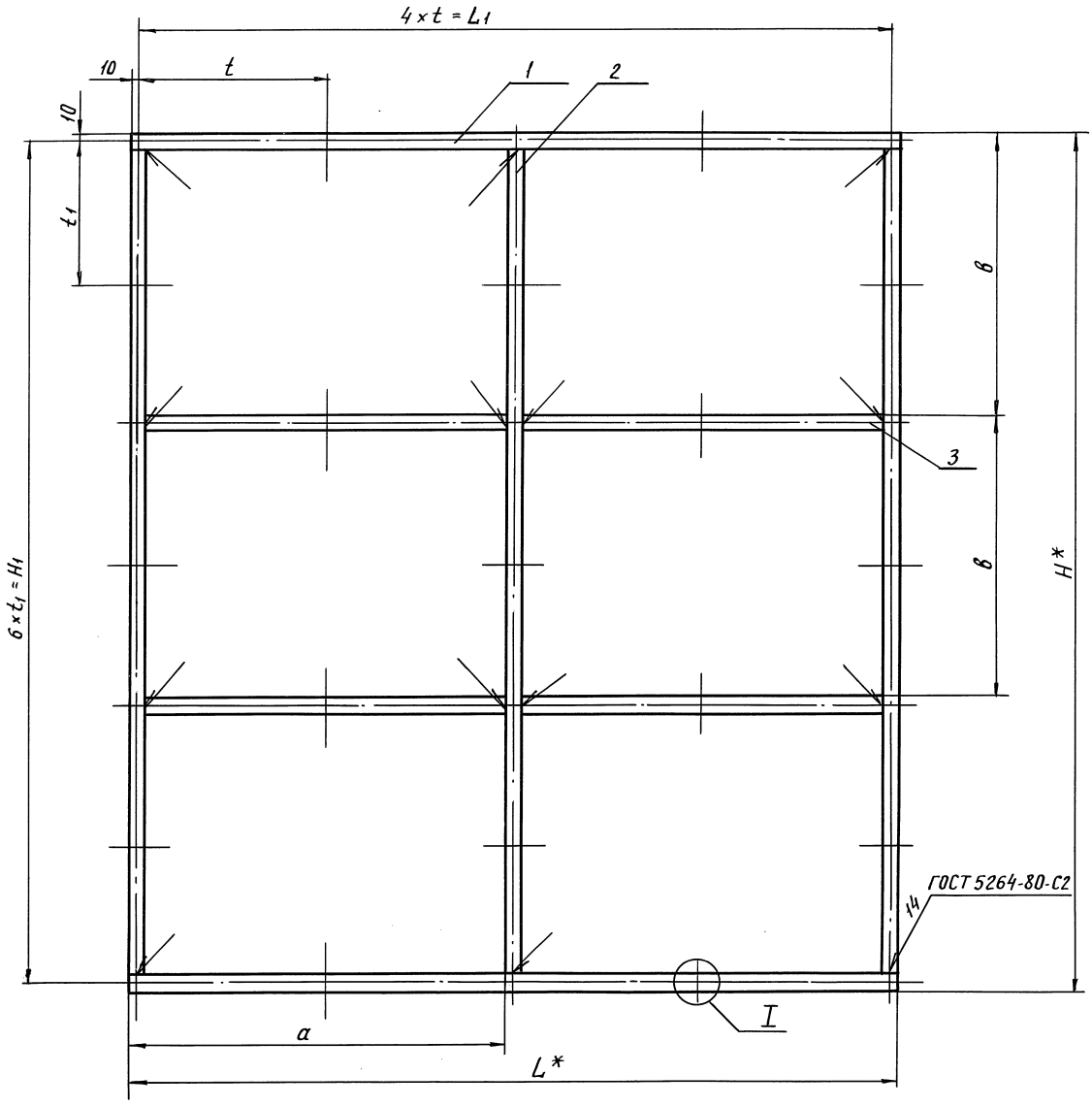

Размеры в мм

Обозначение	L	L1	H	H1	t	t1	a	в	Масса, кг
1282.01.200	1070	1050	1215	1194	262.6	199	525	398	4,84
–01	1235	1214,8	1460	1440	303.7	240	607.5	480	5,71
–02	920	900	1846	1825,8	225	304.3	450	608.6	5,63

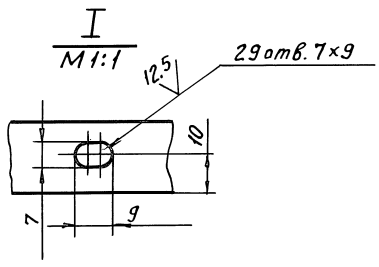

1. Покрытие грунтовка ГФ-021 ГОСТ 25129-82
2. -JT14; $\pm \frac{t_2}{2}$
3.* Размеры для справок.

					1282.01.200 СБ	
Изм.	Лист	№ докум.	Подп.	Дата		
Разраб.		Жарко			Рама Сборочный чертеж	Лит. / Масса / Масш. см. табл. / —
Пров.		Лебедев				Лист / Листов 1
Т.Контр.		Граевский				МИСС СССР НПО Промвентиляция ГПИ Проектпромвентиляция
Н.контр.		Лебедев				
Утв.		Осадчий				

Серия 5.904-55, в.4

Инв.№подл. | Подп. и дата | Взам.инв.№ | Инв.№дубл. | Подп. и дата

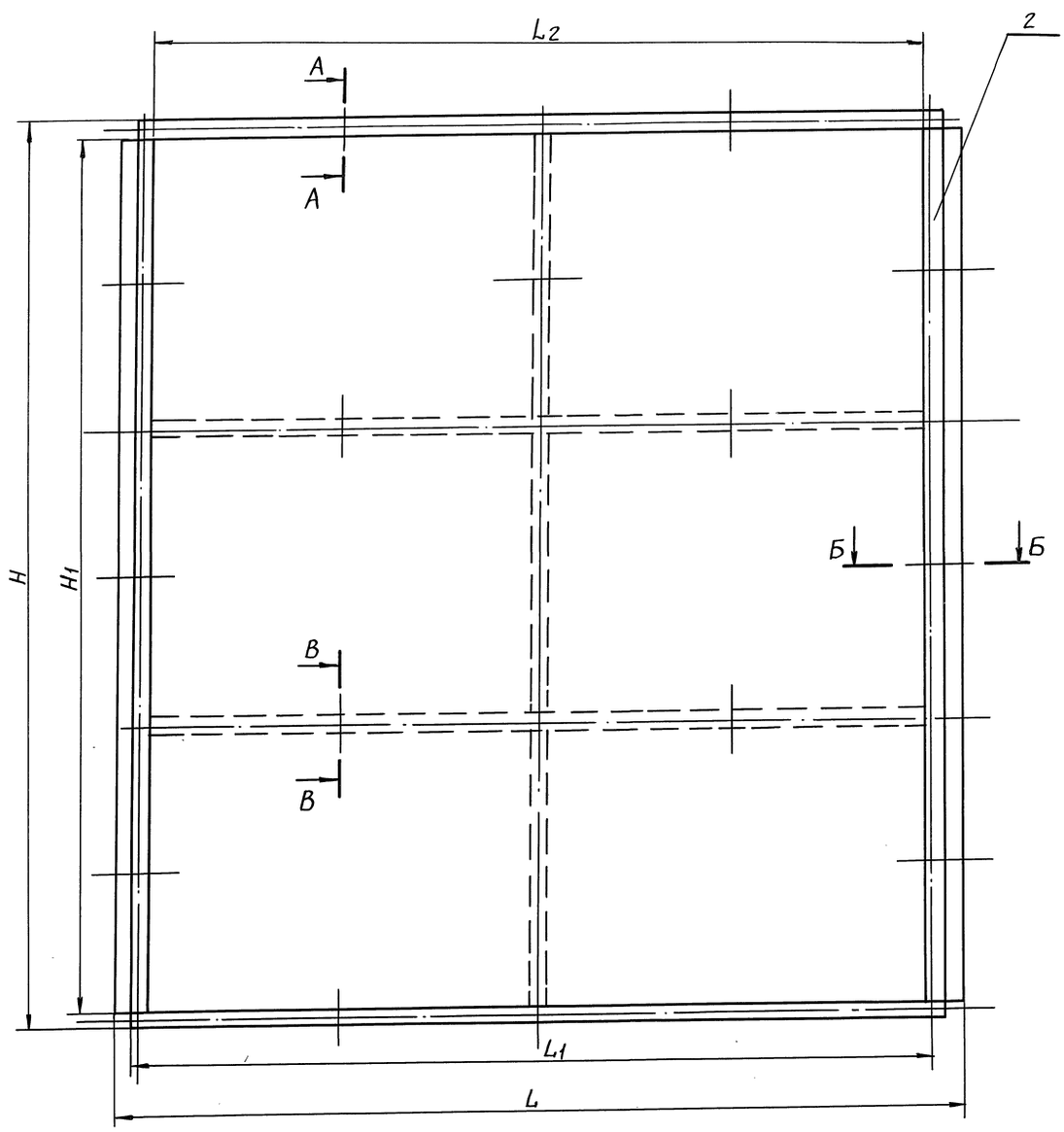

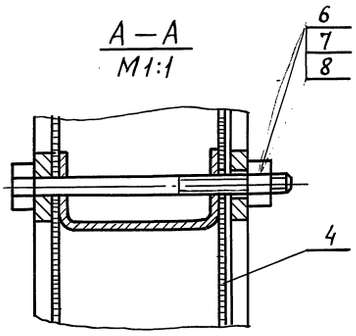

Размеры в мм

Обозначение	L	L_1	L_2	H	H_1	H_2	Масса, кг
1282.02.000	1120	1070	1030	1215	1175	1179	18.4
–01	1285	1235	1185	1460	1420	1424	19.5
–02	970	920	880	1846	1806	1810	20.94

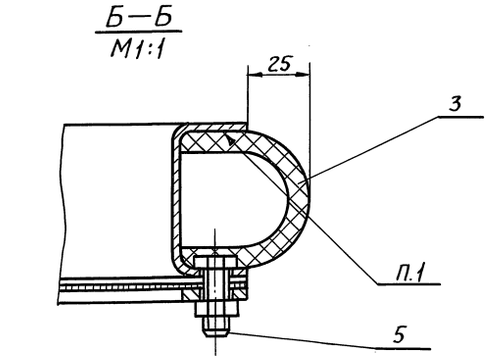

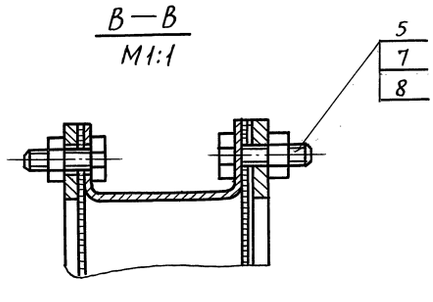

1. Уплотнение (поз. 3) клеить клеем N88СА ТУ38-105 1760-87.
2. При сборке фильтра обеспечить взаимно перпендикулярное расположение 20ФР в слоях пленки (поз. 4).
3. $\pm \frac{t_2}{2}$
4. Размеры для справок.

Изм.	Лист	№ докум.	Подп.	Дата	1282.02.000 СБ			
Разраб.		Жарко			Фильтр мокрый Сборочный чертеж	Лит.	Масса	Масшт.
Пров.		Лебедев					см. табл.	—
Т.контр.		Граевский				Лист	Листов 1	
Н.контр.		Лебедев				ММСС СССР НПОПромвентиляция ГПИПроектпромвентиляция		
Утв.		Осадчий						

Серия 5.904-55, в.4
Инв.№подл. | Подп. и дата | Взам.инв.№ | Инв.№дубл. | Подпись и дата

Формат	Зона	Поз.	Обозначение	Наименование	Кол.	Примечание
				Документация		
А2			1282.03.000 СБ	Сборочный чертеж		
				Детали		
А4		1	1282.03.001	Ось	1	
А4		2	1282.03.002	Штуцер	1	
А4		3	1282.03.003	Лопатка	2	
А4		4	1282.03.004	Скоба	4	
А4		5	1282.03.005	Хомут	2	
				Стандартные изделия		
		7		Болт М6-6g×1258		
				ГОСТ 7798-70	10	
		8		Гайка М6-6Н.5		
				ГОСТ 5915-70	10	
		9		Гайка М16-6Н.5		
				ГОСТ 5915-70	1	
		10		Кольцо		
				020-025-30-2-4		
				ГОСТ 9833-73	1	
		11		Шайба 20.04		
				ГОСТ 10450-78	1	

Изм.	Лист	№ докум.	Подп.	Дата	1282.03.000		
Разраб.	Жарко				Распылитель	Лит.	Лист 1	Листов 2
Пров.	Лебедев				Спецификация	ММСС СССР НПО Промвентиляция ГПИ Проектпромвентиляция	
Н.контр.	Лебедев						
Утв.	Граевский						

Формат А4

Формат	Зона	Поз.	Обозначение	Наименование	Кол.	Примечание
				Прочие изделия		
		12		Форсунка тангенциальная		Домодедовский з-д кондиционеров
				КТ Ф2	2	
				Переменные данные для исполнений		
				1282.03.000		
				Сборочные единицы		
А4		13	1282.03.100	Вертушка	1	
				1282.03.000-01		
				Сборочные единицы		
А4		13	1282.03.100-01	Вертушка	1	

Изм.	Лист	№ докум.	Подп.	Дата	1282.03.000	Лист 2

Формат А4

Серия 5.904, в. 4

1282.03.001

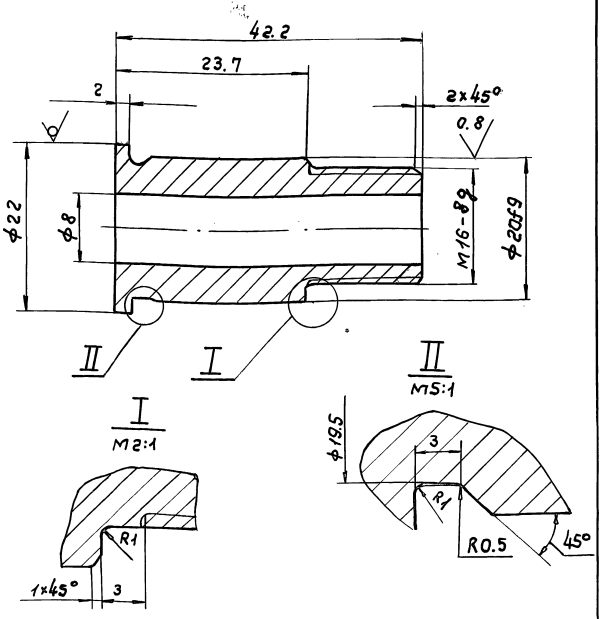

Неуказанные предельные отклонения размеров: $+IT14; -IT14; \pm \frac{t2}{2}$

Изм.	Лист	№ докум.	Подп.	Дата	1282.03.001			
Разраб.	Жарко				Ось	Лит.	Масса 0.07	Масштаб 2:1
Пров.	Лебедев				Деталь	Лист	Листов 1	
Т.контр.	Граевский				Пруток АКРНТ22 НА.Л63 ГОСТ 2060-90	ММСС СССР НПО Промвентиляция ГПИ Проектпромвентиляция		
Н.контр.	Лебедев							
Утв.	Граевский							

1282.03.002

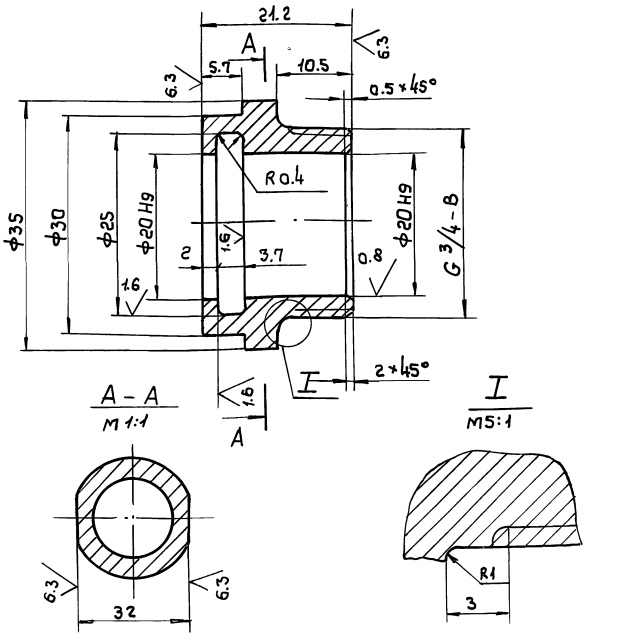

Неуказанные предельные отклонения размеров $+IT14; -IT14; \pm \frac{t2}{2}$

Изм.	Лист	№ докум.	Подп.	Дата	1282.03.002			
Разраб.	Жарко				Штуцер	Лит.	Масса 0.05	Масштаб 2:1
Пров.	Лебедев				Деталь	Лист	Листов 1	
Т.контр.	Граевский				СЦ15 ГОСТ 1412-85	ММСС СССР НПО Промвентиляция ГПИ Проектпромвентиляция		
Н.контр.	Лебедев							
Утв.	Граевский							

1282.03.000 СБ

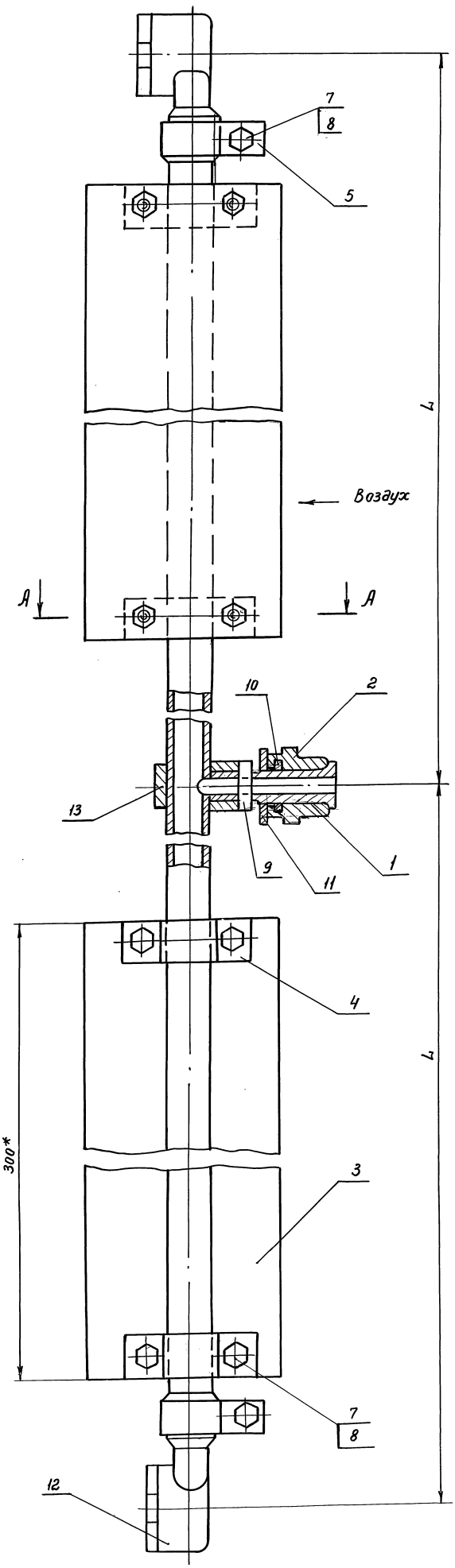

А - А

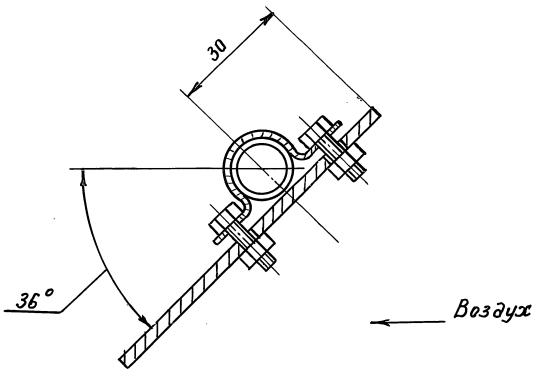

Обозначение	L1, мм	Масса, кг
1283.03.000	400	1,12
-01	800	1,63

1. Размеры для справок.
2. При сборке обеспечить легкое вращение от руки корпуса относительно оси
3. Покрытие грунтовка ГФ-0118 ГОСТ 23346-78, кроме резьбовых и трущихся поверхностей.

Серия 5.904-55, в.4

Инв.№ подл. | Подп. и дата | Взам. инв.№ | Инв.№ дубл. | Подп. и дата

Изм.	Лист	№ докум.	Подп.	Дата
Разраб.		Жарко		
Пров.		Лебедев		
Т. контр.		Гриевский		
Н. контр.		Лебедев		
Утв.		Осадчий		

1282.03.000 СБ

Распылитель. Сборочный чертеж

Лит.	Масса	Масш.
	см. табл.	1:1

Лист | Листов 1

ММСС СССР
НПО Промвентиляция
ГПИПроектпромвентиляция

24667-03 45 Формат А2

1282.03.003

12.5

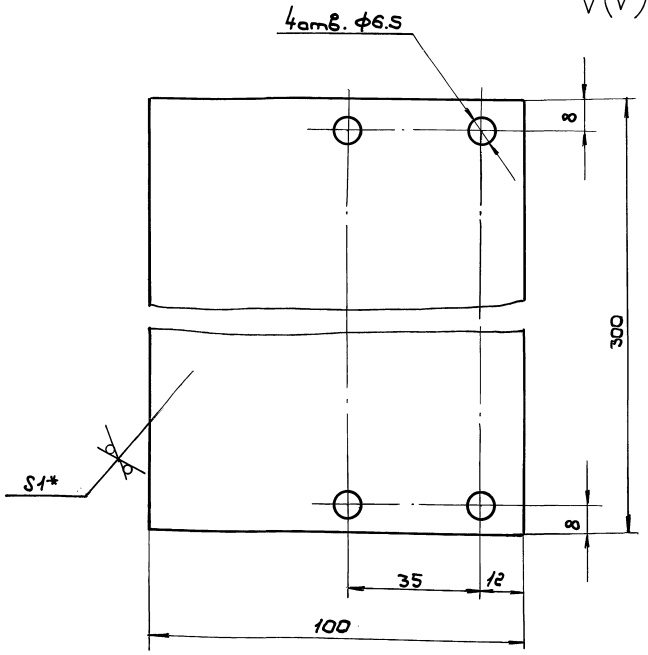

1. +JT14; −JT14; $\pm\frac{t2}{2}$

2.* Размер для справок.

Изм.	Лист	№ докум.	Подп.	Дата
Разраб.		Жарко		
Пров.		Лебедев		
Т.контр.		Граевский		
Н.контр.		Лебедев		
Утв.		Граевский		

1282.03.003

Лопатка
Деталь

Лит.	Масса	Масштаб
	0.2	1:1

Лист | Листов 1

Лист Г/К ОК360В ГОСТ16523-89 — 1,0 ГОСТ19903-74

ММСС СССР
НПО Промвентиляция
ГПИ Проектпромвентиляция

Формат А4

Инв. № подл. | Подп. и дата | Взам. инв. № | Инв. № дубл. | Подп. и дата

1282.03.004

12.5

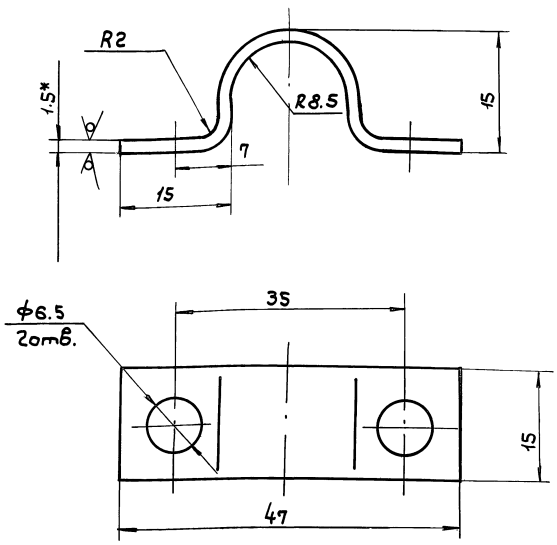

1. +JT14; −JT14; $\pm\frac{t2}{2}$

2. Длина развернутой детали 65мм.

3.* Размер для справок.

Изм.	Лист	№ докум.	Подп.	Дата
Разраб.		Жарко		
Пров.		Лебедев		
Т.контр.		Граевский		
Н.контр.		Лебедев		
Утв.		Граевский		

1282.03.004

Скоба
Деталь

Лит.	Масса	Масштаб
	0,012	2:1

Лист | Листов 1

Лист Г/К ОК360В ГОСТ16523-89 — 1.5 ГОСТ19903-74

ММСС СССР
НПО Промвентиляция
ГПИ Проектпромвентиляция

Формат А4

Инв. № подл. | Подп. и дата | Взам. инв. № | Инв. № дубл. | Подп. и дата

1282.03.005

12.5

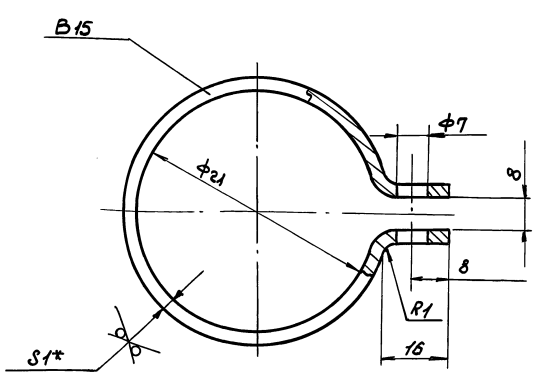

1. Длина развернутой детали 93мм

2. +JT14; −JT14; $\pm\frac{t2}{2}$

3.* Размер для справок.

Изм.	Лист	№ докум.	Подп.	Дата
Разраб.		Жарко		
Пров.		Лебедев		
Т.контр.		Граевский		
Н.контр.		Лебедев		
Утв.		Граевский		

1282.03.005

Хомут
Деталь

Лит.	Масса	Масштаб
	0,011	2:1

Лист | Листов 1

Лист Г/К ОК360В ГОСТ16523-89 — 1.0 ГОСТ19903-74

ММСС СССР
НПО Промвентиляция
ГПИ Проектпромвентиляция

Серия 5.904-55, в.4

Инв. № подл. | Подп. и дата | Взам. инв. № | Инв. № дубл. | Подп. и дата

Формат	Зона	Поз.	Обозначение	Наименование	Кол.	Примеч.
				Документация		
А3			1282.03.100 СБ	Сборочный чертеж		
				Детали		
А4		1	1282.03.101	Корпус	1	
				Переменные данные для исполнений		
				1282.03.100		
				Детали		
А4		2	1282.03.102	Труба	1	
				1282.03.100-01		
				Детали		
А4		2	1282.03.102-01	Труба	1	

Изм.	Лист	№ докум.	Подп.	Дата
Разраб.		Жарко		
Пров.		Лебедев		
Н.контр.		Лебедев		
Утв.		Граевский		

1282.03.100

Вертушка
Спецификация

Лит.	Лист	Листов
		1

ММСС СССР
НПО Промвентиляция
ГПИ Проектпромвентиляция

Инв. № подл. | Подп. и дата | Взам. инв. № | Инв. № дубл. | Подп. и дата

1282.03.100 СБ

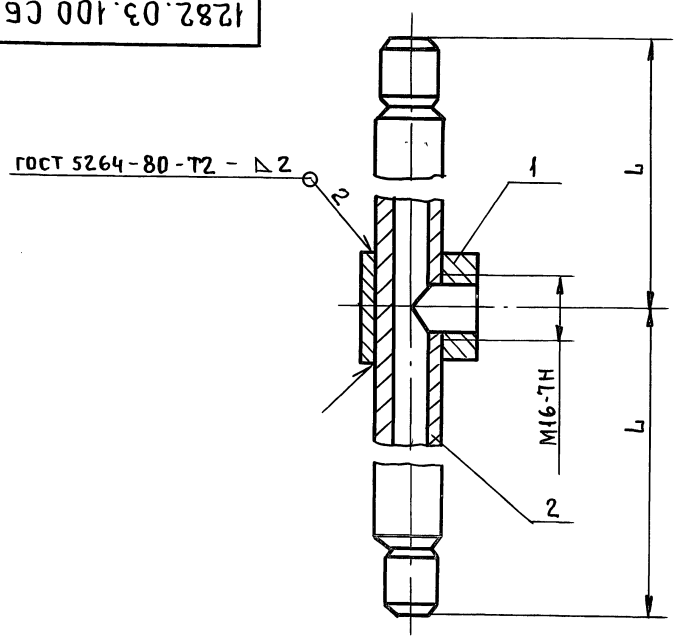

Обозначение	L_1 мм	Масса, кг
1282.03.100	380	0.56
-01	780	1.06

1. $\pm \frac{t_2}{2}$.
2. * Размеры для справок.

Изм.	Лист	№ докум.	Подп.	Дата	1282.03.100 СБ			
Разраб.		Жарко	"		Вертушка	Лит.	Масса	Масшт.
Пров.		Лебедев	"				см. табл.	1:1
Т.контр.		Граевский	"		Сборочный чертеж	Лист	Листов 1	
			"			ММСС СССР		
Н.контр.		Лебедев	"			НПО Промвентиляция		
Утв.		Граевский	"			ГПИпроектпромвентиляция		

1282.03.101

12.5 V (V)

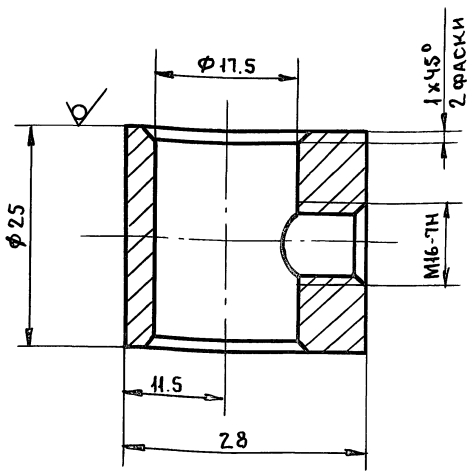

Неуказанные предельные отклонения размеров: +JT14; -JT14; $\pm \frac{t_2}{2}$.

Изм.	Лист	№ докум.	Подп.	Дата	1282.03.101			
Разраб.		Жарко	подп.		Корпус	Лит.	Масса	Масшт.
Пров.		Лебедев	"				0.05	2:1
Т.контр.		Граевский	"		Деталь	Лист	Листов 1	
						ММСС СССР		
Н.контр.		Лебедев	"		Круг 30-В ГОСТ2590-88	НПО Промвентиляция		
Утв.		Граевский	"		Ст3кп-II ГОСТ535-88	ГПИпроектпромвентиляц		

1282.03.102

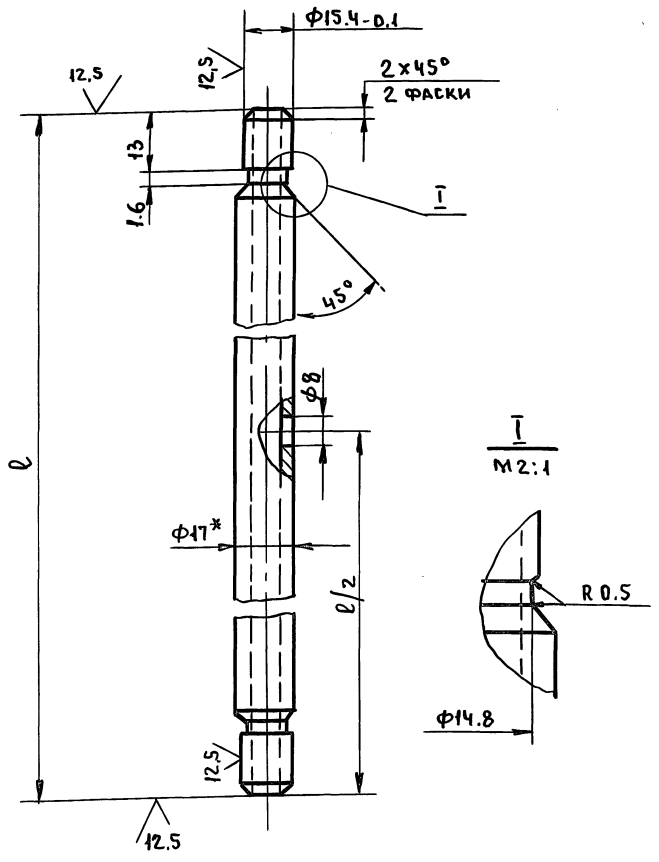

Обозначение	l, мм	Масса, кг
1282.03.102	760	0.5
-01	1560	1.01

1. -JT14; $\pm \frac{t_2}{2}$.
2* Размер для справок.

Изм.	Лист	N докум.	Подп.	Дата	1282.03.102			
Разраб.		Жарко	подп.		Труба.	Лит.	Масса	Масшт.
Пров.		Лебедев	"				См. табл.	1:1
Т.контр.		Граевский	"		Деталь	Лист	Листов 1	
			"			ММСС СССР		
Н.контр.		Лебедев	"		Труба Ц-10×2,2 ГОСТ3262-75	НПО Промвентиляция		
Утв.		Граевский	"			ГПИпроектпромвентиляция		

Серия 5.904-55, в.4

Инв.№ подл. | Подп. и дата | Взам.инв.№ | Инв.№ дубл. | Подп. и дата

gost.e-ecolog.ru