ТИПОВЫЕ СТРОИТЕЛЬНЫЕ КОНСТРУКЦИИ, ИЗДЕЛИЯ И УЗЛЫ

СЕРИЯ 5.904-55

АГРЕГАТЫ ПРИТОЧНЫХ ВЕНТИЛЯЦИОННЫХ КАМЕР В КОМПЛЕКТНО-БЛОЧНОМ ИСПОЛНЕНИИ

ВЫПУСК 3

АГРЕГАТЫ ВПА-20

РАБОЧИЕ ЧЕРТЕЖИ

gost.e-ecolog.ru

ЦЕНА

ТИПОВЫЕ СТРОИТЕЛЬНЫЕ КОНСТРУКЦИИ, ИЗДЕЛИЯ И УЗЛЫ

СЕРИЯ 5.904-55

АГРЕГАТЫ ПРИТОЧНЫХ ВЕНТИЛЯЦИОННЫХ КАМЕР В КОМПЛЕКТНО-БЛОЧНОМ ИСПОЛНЕНИИ

ВЫПУСК 3

АГРЕГАТЫ ВПА-20

РАБОЧИЕ ЧЕРТЕЖИ

Разработаны

ЦНИИПромзданий

Директор института С.Н. Булгаков

Главный инженер проекта Е.А. Высоцкая

ГПИ Проектпромвентиляция

Главный инженер института П.А. Овчинников

Главный инженер проекта М.Л. Граевский

Утверждены

НПО Промвентиляция

Минмонтажспецстроя СССР

письмо N° 5-3 от 05.06.1989

введены в действие

ЦНИИПромзданий

с 30.04.1991 г. приказ N° 119

от 25.10 1990 г.

срок действия 1996 г.

Содержание

Обозначение	Наименование	Стр.
	Титульный лист	1
	Содержание	2,3
ВПА-20.1.00.00.000	Агрегат вентиляционно-приточный ВПА-20.1	4
	Спецификация	
ВПА-20.1.00.00.000ВП	Агрегат вентиляционно-приточный ВПА-20.1	
	Ведомость покупных изделий	
ВПА-20.1.00.00.000ВП	Агрегат вентиляционно-приточный ВПА-20.1	5
	Ведомость покупных изделий	
ВПА-20.1.00.00.000 СБ	Агрегат вентиляционно-приточный ВПА-20.1	6,7
	Сборочный чертеж	
ВПА-20.1.01.00.000	Агрегат. Спецификация	8
ВПА-20.1.01.00.005	Гайка. Деталь	
ВПА-20.1.01.00.000СБ	Агрегат. Сборочный чертеж	9,10
ВПА-20.1.01.01.000	Каркас. Спецификация	11
ВПА-20.1.01.01.000СБ	Каркас. Сборочный чертеж	12,13
ВПА-20.1.01.01.100	Поддон. Спецификация	14
ВПА-20.1.01.01.102	Стенка. Деталь.	
ВПА-20.1.01.01.000СБ	Поддон. Сборочный чертеж	
ВПА-20.1.01.01.101	Днище. Деталь.	15
ВПА-20.1.01.01.103	Стенка. Деталь.	
ВПА-20.1.01.01.104	Перемычка. Деталь.	
ВПА-20.1.01.01.105	Труба переливная. Деталь.	
ВПА-20.1.01.01.107	Отражатель. Деталь.	16
ВПА-20.1.01.01.106	Труба сливная. Деталь.	
ВПА-20.1.01.01.200	Стойка съемная. Спецификация	
ВПА-20.1.01.01.200СБ	Стойка съемная	17
	Сборочный чертеж	
ВПА-20.1.01.01.201	Уголок. Деталь.	
ВПА-20.1.01.01.300	Панель верхняя. Спецификация	
ВПА-20.1.01.01.301	Связь. Деталь.	18
ВПА-20.1.01.01.400	Панель боковая. Спецификация	
ВПА-20.1.01.01.300СБ	Панель верхняя. Сборочный чертеж	
ВПА-20.1.01.01.400СБ	Панель боковая. Сборочный чертеж	19
ВПА-20.1.01.01.401	Связь. Деталь.	
ВПА-20.1.01.01.402	Обшивка. Деталь.	
ВПА-20.1.01.01.403	Обшивка. Деталь.	20
ВПА-20.1.01.01.404	Отражатель. Деталь.	
ВПА-20.1.01.01.500	Фланец. Спецификация	
ВПА-20.1.01.00.001	Направляющая. Деталь.	
ВПА-20.1.01.01.500СБ	Фланец. Сборочный чертеж.	21
ВПА-20.1.01.01.002	Направляющая. Деталь.	22
ВПА-20.1.01.01.003	Крюк. Деталь.	
ВПА-20.1.01.01.004	Стойка. Деталь.	
ВПА-20.1.01.01.005	Направляющая. Деталь.	

Обозначение	Наименование	Стр.
ВПА-20.1.01.01.006	Направляющая. Деталь	23
ВПА-20.1.01.01.007	Направляющая. Деталь	
ВПА-20.1.01.01.008	Направляющая. Деталь	
ВПА-20.1.01.01.009	Стойка. Деталь	
ВПА-20.1.01.01.010	Стойка. Деталь	24
ВПА-20.1.01.01.016	Настил. Деталь	
ВПА-20.1.01.01.017	Настил. Деталь	
ВПА-20.1.01.01.021	Ограждение. Деталь	
ВПА-20.1.01.01.027	Подвадка. Деталь	25
ВПА-20.1.01.02.000	Дверь. Спецификация	
ВПА-20.1.01.02.001	Стойка. Деталь	
ВПА-20.1.01.02.002	Перекладина. Деталь.	
ВПА-20.1.01.02.003	Стойка. Деталь.	26
ВПА-20.1.01.03.000	Дверь утепленная. Спецификация	
ВПА-20.1.01.03.001	Козырек. Деталь	
ВПА-20.1.01.03.002	Отражатель. Деталь.	
ВПА-20.1.01.02.000СБ	Дверь. Сборочный чертеж	27
ВПА-20.1.01.03.000СБ	Дверь утепленная.	28
	Сборочный чертеж	
1282.01.000	Фильтр сухой. Спецификация	29
1281.01.101	Рейка. Деталь.	
1282.01.100	Корпус. Спецификация	30
1282.01.200	Рама. Спецификация	
1282.01.000СБ	Фильтр сухой. Сборочный чертеж.	31
1282.01.100 СБ	Корпус. Сборочный чертеж.	32
1282.01.200СБ	Рама. Сборочный чертеж.	33
1282.02.000СБ	Фильтр мокрый	34
	Сборочный чертеж	
1282.02.000	Фильтр мокрый. Спецификация	35
ВПА-20.1.01.04.000	Вставка гибкая. Спецификация	
ВПА-20.1.01.04.000СБ	Вставка гибкая. Сборочный чертеж	36
ВПА-20.1.01.04.100	Фланец. Спецификация.	
ВПА-20.1.01.04.101	Планка. Деталь.	
ВПА-20.1.01.04.100СБ	Фланец. Сборочный чертеж	37
ВПА-20.1.01.05.000	Рама вентилятора. Спецификация	
ВПА-20.1.01.05.001	Связь. Деталь.	
ВПА-20.1.01.05.000СБ	Рама вентилятора.	38
	Сборочный чертеж.	
ВПА-20.1.01.05.002	Связь. Деталь.	
ВПА-20.1.01.06.000	Рама выкатная. Спецификация	
ВПА-20.1.01.06.000СБ	Рама выкатная.	39
	Сборочный чертеж	
ВПА-20.1.01.06.001	Связь. Деталь.	
ВПА-20.1.01.06.002	Ось. Деталь.	

Серия 5.904-55,83

Содержание

Обозначение	Наименование	Стр.
ВПА-20.1.01.06.003	Ролик. Деталь	40
ВПА-20.1.01.07.000	Калач. Спецификация	
ВПА-20.1.01.07.001	Патрубок. Деталь	
ВПА-20.1.01.07.002	Патрубок. Деталь	
1282.03.000	Распылитель. Спецификация	41
1282.03.001	Ось. Деталь	
1282.03.002	Штуцер. Деталь.	
1282.03.003	Лопатка. Деталь.	42
1282.03.004	Скоба. Деталь.	
1282.03.005	Хомут. Деталь.	
1282.03.100	Вертушка. Спецификация	
1282.03.000СБ	Распылитель	43
	Сборочный чертеж	
1282.03.100СБ	Вертушка. Сборочный чертеж	44
1282.03.101	Корпус. Деталь	
1282.03.102	Труба. Деталь	
ВПА-20.1.01.08.000СБ	Коллектор вихревой	45
	Спецификация	
ВПА-20.1.01.08.001	Фланец. Деталь	
ВПА-20.1.01.08.002	Обечайка. Деталь	
ВПА-20.1.01.08.003	Диск. Деталь	
ВПА-20.1.01.08.000СБ	Коллектор вихревой	46
	Сборочный чертеж	
ВПА-20.1.01.00.001	Пластина потребительской	47
	маркировки. Деталь	
ВПА-20.1.01.00.002	Упор. Деталь.	
ВПА-20.1.01.00.003	Шайба. Деталь.	
ВПА-20.1.02.00.000	Секция рециркуляции	48
	Спецификация	
ВПА-20.1.02.02.000	Панель. Спецификация	
ВПА-20.1.02.01.000	Панель. Спецификация	
ВПА-20.1.02.01.001	Связь. Деталь	
ВПА-20.1.02.00.000СБ	Секция рециркуляции	49
	Сборочный чертеж	
ВПА-20.1.02.02.000СБ	Панель. Сборочный чертеж	50
ВПА-20.1.02.01.000СБ	Панель. Сборочный чертеж	
ВПА-20.1.02.00.001	Связь. Деталь	51
ВПА-20.1.02.00.002	Стойка. Деталь	
ВПА-20.1.02.00.003	Связь. Деталь	
ВПА-20.1.02.00.004	Связь. Деталь	
ВПА-20.2.00.00.000	Агрегат вентиляционно-при-	52
	точный ВПА-20.2.	
	Спецификация	
ВПА-20.2.00.00.000ВП	Агрегат вентиляционно-при-	
	точный ВПА-20.2.	
	Ведомость покупных изделий	
ВПА-20.2.00.00.000ВП	Агрегат вентиляционно-про-	53
	точный ВПА-20.2	
	Ведомость покупных изделий	
ВПА-20.2.00.00.000СБ	Агрегат вентиляционно-при-	54,55
	точный ВПА-20.2	
	Сборочный чертеж	
ВПА-20.2.01.00.000	Агрегат. Спецификация	56
ВПА-20.2.01.00.001	Пластина потребительской	
	маркировки. Деталь.	
ВПА-20.2.01.000.000СБ	Агрегат. Сборочный чертеж	57,58
ВПА-20.2.01.01.000	Каркас. Спецификация	59
ВПА-20.2.01.01.000СБ	Каркас. Сборочный чертеж	60,61
ВПА-20.2.01.01.100	Панель боковая. Спецификация	62
ВПА-20.2.01.01.006	Настил. Деталь	
ВПА-20.2.01.01.100СБ	Панель боковая. Сборочный чертеж	
ВПА-20.3.00.00.000	Агрегат вентиляционно-при-	63
	точный ВПА-20.3.	
	Спецификация	
ВПА-20.3.00.00.000ВП	Агрегат вентиляционно-при-	
	точный ВПА-20.3.	
	Ведомость покупных изделий	
ВПА-20.3.00.00.000ВП	Агрегат вентиляционно-при-	64
	точный ВПА-20.3.	
	Ведомость покупных изделий	
ВПА-20.3.00.00.000СБ	Агрегат вентиляционно-приточ-	65,66
	ный ВПА-20.3	
	Сборочный чертеж	
ВПА-20.4.00.00.000	Агрегат вентиляционно-при-	67
	точный. ВПА-20.4	
	Спецификация	
ВПА-20.4.00.00.000ВП	Агрегат вентиляционно-при-	67,68
	точный ВПА-20.4	
	Ведомость покупных изделий	
ВПА-20.4.00.00.000СБ	Агрегат вентиляционно-	69,70
	-приточный ВПА-20.4.	
	Сборочный чертеж	
ВПА-20.1.02.00.005	Связь. Деталь	71

Серия 5.904-55, в.2

Формат	Зона	Поз.	Обозначение	Наименование	Кол.	Примечание
				Документация		
А2			ВПА-20.1.00.00.000СБ	Сборочный чертеж		
А3			ВПА-20.1.00.00.000ВП	Ведомость покупных		
				изделий		
А4			ТУ 36.19.28-012-86	Агрегат вентиляционно-приточный ВПА-20УЗ		
			5.904-55,0-1-эм	Силовое электрооборудо-		
			лист 22.1	вание и автоматизация. План.		
				Сборочные единицы		
А4		1	ВПА-20.1.01.00.000	Агрегат	1	
А4		2	ВПА-20.1.02.00.000	Секция рециркуляции	1	
				Стандартные изделия		
		4		Болт М8-6g×25.58		
				ГОСТ 7798-70	110	
		5		Гайка М8-6Н.5		
				ГОСТ 5915-70	110	

Инв.№подл. | Подп. и дата | Взам.инв.№ | Инв.№дубл. | Подп. и дата

Изм.	Лист	№ докум.	Подп.	Дата	ВПА-20.1.00.00.000		
Разраб.		Сельдякова			Агрегат вентиляционно-приточный ВПА-20.1. Спецификация.	Лит.	Лист 1 / Листов 2
Пров.		Грабевский				ММСС СССР Главпромвентиляция ГПИПроектпромвентиляция	
Н.контр.		Лебедев					
Утв.		Грабевский					

Формат А4

Формат	Зона	Поз.	Обозначение	Наименование	Кол.	Примечание
				Прочие изделия		
		7		Клапан воздушный		
				утепленный		
				КВУ 1600×1000 А.УЗ		
				МЭО 4/63-063		
				ТУ22-4433-79	1	118,8кг
		8		Заслонка воздуш-		
				ная утепленная		
				с электроприводом		
				без электроподогрева		
				п 1000×6003		
				электропривод		
				МЭО-0.63/25-0.25П		
				ТУ 204 Каз.ССР062-78		40кг
				Материалы		
		9		Пластина		
				1ф-1-ТМКЩ-С-3		
				ГОСТ 7338-90		3.0кг

Инв.№подл. | Подп. и дата | Взам.инв.№ | Инв.№дубл. | Подп. и дата

Изм.	Лист	№ докум.	Подп.	Дата	ВПА-20.1.00.00.000	Лист 2

Формат А4

Серия 5.904-55, в.2

№ строки	Наименование	Код окп	Обозначение документа на поставку	Поставщик	Куда входит (обозначение)	Количество: На изделие	В комплекты	На регулир.	Всего	Примечание
1	Вентилятор ради-		ТУ 22-5436-83	Московский						
2	альный В-Ц14-46-6.3			вентиляторный						
3	положение корпуса ПО°			завод						
4	ГОСТ 5976-90, с двига-									
5	телем 4А 160М8									
6	№11кВт, n=725 об/мин								1шт.	
7										
8	Клапан воздушный									
9	утепленный			Вентспилский						
10	КВУ 1600×1000А, УЗ			вентиляторный						
11	МЭО 4/63-0.63		ТУ 22-4433-79	завод					1шт.	
12										
13	Калорифер									
14	КСК-4-10-02хЛ3		ТУ 22-5757-84	Костромской калори-					2шт.	
15				фирный завод						
16	Виброизолятор			Механический з-д						
17	Д043		ТУ 36-1832-75	№3 г. Москва					4шт.	
18										
19	Заслонка воздушная									
20	утепленная с электро-			Талды-Курганский						
21	приводом без электро-			эксперементальный						
22	подогрева			з-д коммунального						
23	п 1000×6003			оборудования						
24	электропривод									
25	МЭО-0.63/25-025П		ТУ 204 Каз.ССР062-78						1шт.	

Инв.№подл. | Подп. и дата | Взам.инв.№ | Инв.№дубл. | Подп. и дата

Изм.	Лист	№ докум.	Подп.	Дата	ВПА-20.1.00.00.000ВП		
Разраб.		Сельдякова			Агрегат вентиляционно-приточный ВПА-20.1 Ведомость покупных изделий	Лит	Лист 1 / Листов 3
Пров.		Грабевский				ММСС СССР НПОПромвентиляция ГПИПроектпромвентиляция	
Н.контр.		Лебедев					
Утв.		Грабевский					

№ строки	Наименование	Код ОКП	Обозначение документа на поставку	Поставщик	Куда входит (обозначение)	Количество: На изделие	Количество: В комплекты	Количество: На регулир.	Количество: Всего	Примечание
1	Кольца 020-025-30-2-4		ГОСТ 9833-73						1шт.	
2										
3	Форсунка тангенци-			Домодедовский з-д						
4	альная Кт ф3мм			кондиционеров					2шт.	
5										
6	Фитинги									
7	Колпак 20		ГОСТ 8962-75						1шт.	
8	Контргайка 20		ГОСТ 8961-75						1шт	
9	Угольник 20		ГОСТ 8946-75						1шт.	
10										
11	Материалы									
12	Пленка винипласто-									
13	вая перфорирован-									
14	но-гофрированная		ГОСТ 15976-81						3кг	15м²
15										
16	Мат строительный									
17	МС-50-1500-900-40		ГОСТ 10499-78						6кг	
18	Мат строительный									
19	МС-50-1500-900-30		ГОСТ 10499-78						2кг	
20										
21	Покрытие защитное марки ЕПП		ТУ6-11-400-83						0.8м²	
22										
23	Пластина пористая									
24	техническая III гр.-5		ТУ38-105867-90						0.4кг	
25	(или лента 5×100мм)									
26										
27	Пластина пористая									
28	техническая II гр-10		ТУ38-105867-90						2.5кг	
29	(или шнур 12×18мм импорт)									
30										
31	Картон А 1.5		ГОСТ 9347-74						0,31м²	

Инв.№ подл. | Подп. и дата | Взам. инв.№ | Инв.№ дубл. | Подп. и дата

Изм. Лист №докум. Подп. Дата

ВПА-20.1.00.00.000ВП

Лист 2

Формат А3

Серия 5.904-55.8.3

№ строки	Наименование	Код ОКП	Обозначение документа на поставку	Поставщик	Куда входит (обозначение)	Количество: На изделие	Количество: В комплекты	Количество: На регулир.	Количество: Всего	Примечание
1	Пластина									
2	1Ф-1-ТМКЦ-С-3		ГОСТ 7338-90						3кг	Ширина 40 мм
3										
4	Крепежные изделия									
5	Болт М6-6g×12.58		ГОСТ 7798-70						10шт.	
6	М6-6g×16.58								92шт.	
7	М8-6g×25.58								116шт.	
8	М10-6g×25.58								34шт.	
9	М10-6g×45.58								8шт.	
10	М16-6g×45.58								4шт.	
11										
12	Шпилька									
13	М12-6g×200.58		ГОСТ 22042-76						4шт.	
14										
15	Гайка М6-6Н.5		ГОСТ 5915-70						112шт.	
16	М8-6Н.5								110шт.	
17	М10-6Н.5								58шт.	
18	М12-6Н.5								24шт.	
19	М16-6Н.5								9шт.	
20	Гайка М16-6Н.05		ГОСТ 5916-70						1шт.	
21										
22	Заклепка 3×6 01.10		ГОСТ 10299-80						4шт.	
23	12×70.01.10								6шт.	
24										
25	Шайба 12.04		ГОСТ 11371-78						8шт.	
26	Шайба 6.04		ГОСТ 6958-78						2шт.	
27	Шайба 20.04		ГОСТ 10450-78						1шт.	
28										
29										
30										
31										

Инв.№ подл. | Подп. и дата | Взам. инв.№ | Инв.№ дубл. | Подп. и дата

Изм. Лист №докум. Подп. Дата

ВПА-20.1.00.00.000ВП

Лист 3

ВПА-20.1.00.00.000СБ

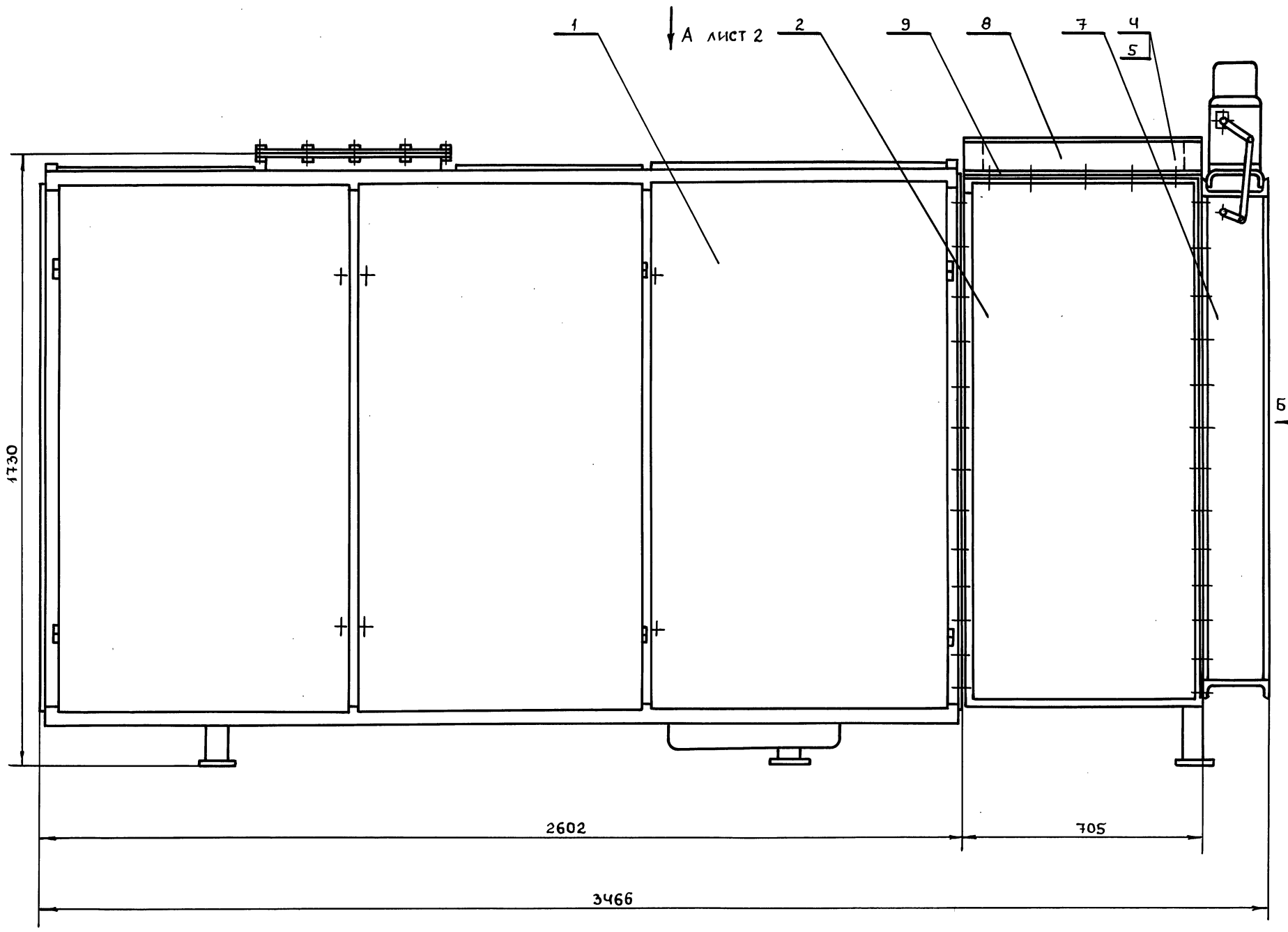

Серия 5.904-55, 83

1. Перед транспортированием агрегата разгрузить пружины виброизоляторов установкой в углах рамы вентилятора деревянных подкладок (из отходов пиломатериалов) высотой 120мм и стяжных шпилек. После установки агрегата на месте эксплуатации подкладки и шпильки удалить.
2. Размеры для справок.

Изм	Лист	№докум.	Подп.	Дата
Разраб.		Сельдякова		
Пров.		Граевский		
Т.контр.		Лебедев		
Нач.отд		Осадчий		
Н.контр.		Граевский		
Утв.		Овчинников		

ВПА-20.1.00.00.000СБ

Агрегат вентиляционно-приточный ВПА-20.1 Сборочный чертеж

Лит	Масса	Масштаб
	1280	1:10

Лист 1 Листов 2

ММСС СССР
НПО Промвентиляция
ГПИ Проектпромвентиляция

Инв.№подл.	Подп. и дата	Взам.инв.№	Инв.№дубл.	Подп. и дата

ВПА-20.1.00.00.000СБ

Вид А лист 1

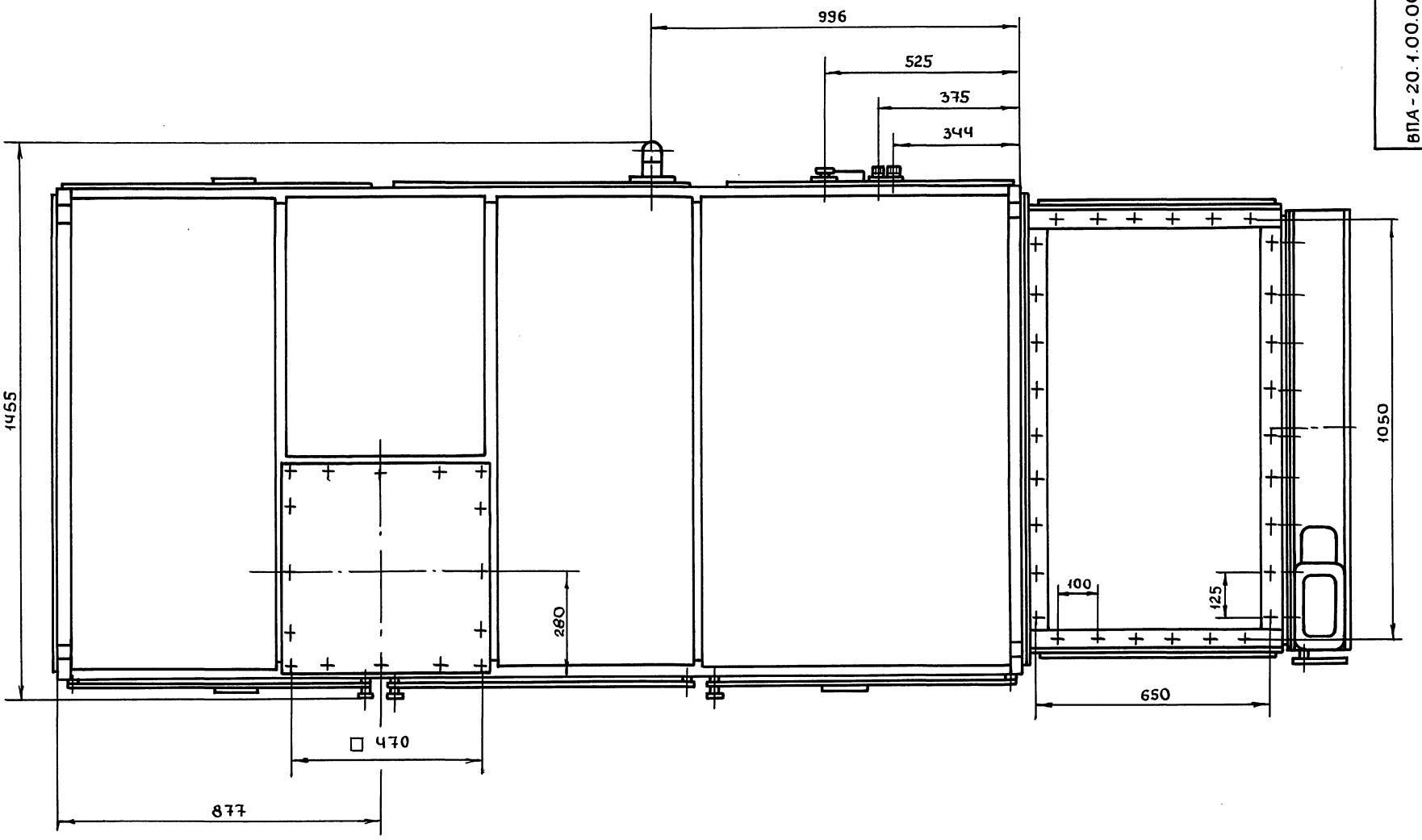

Вид Б лист 1

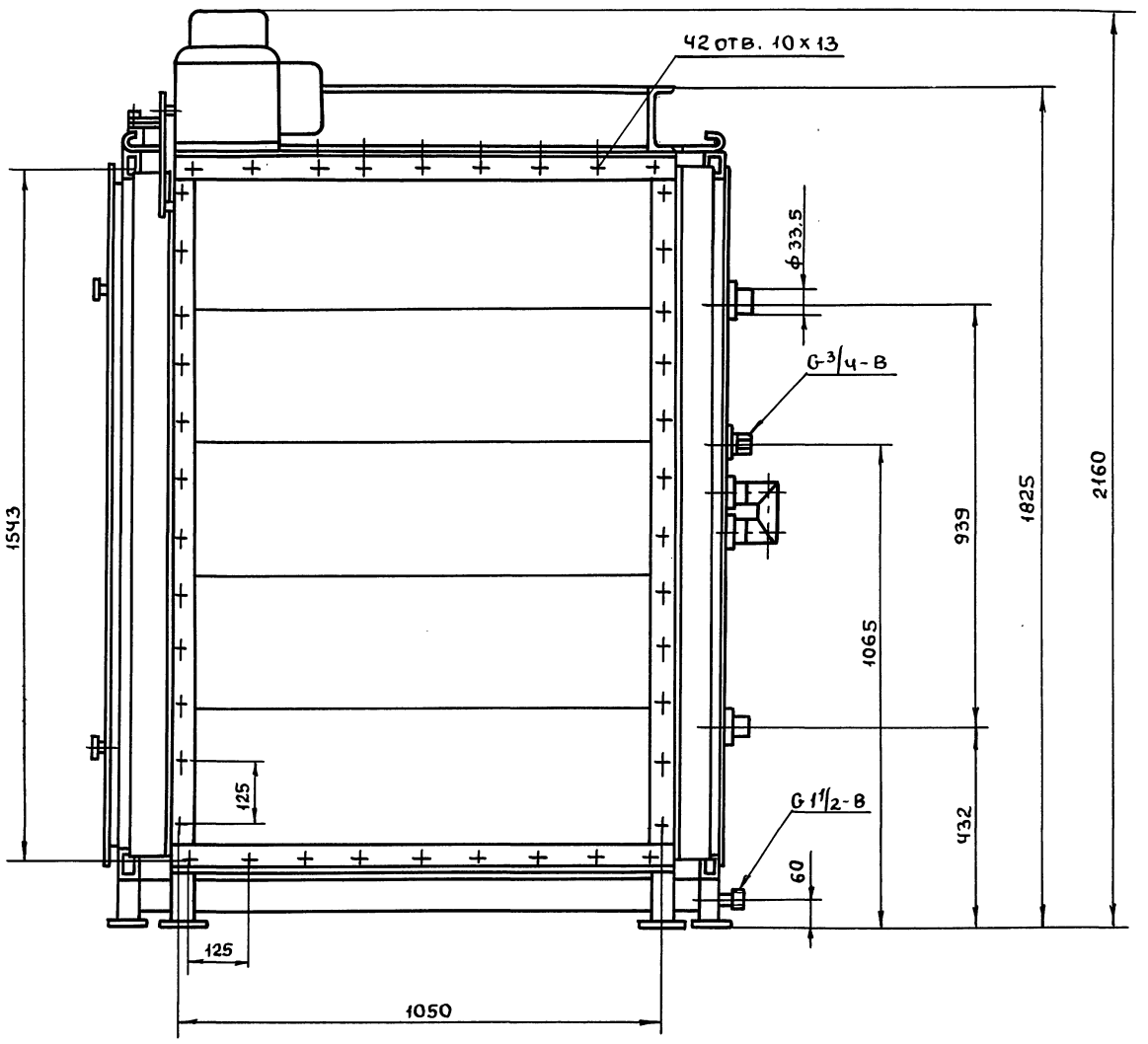

Серия 5.904-55.83

Инв.№подл.	Подп. и дата	Взам.инв.№	Инв.№дубл.	Подп. и дата

Изм	Лист	№докум	Подп.	Дата	ВПА-20.1.00.00.000СБ	Лист 2

Формат	Зона	Поз.	Обозначение	Наименование	Кол.	Примечание
				Документация		
А2			ВПА-20.1.01.00.000СБ	Сборочный чертеж		
				Сборочные единицы		
А4		1	ВПА-20.1.01.01.000	Каркас	1	
А4		2	ВПА-20.1.01.02.000	Дверь	2	
А4		3	ВПА-20.1.01.03.000	Дверь утепленная	1	
А4		4	1282.01.000-01	Фильтр сухой	1	
А4		5	1282.02.000-01	Фильтр мокрый	1	
А4		6	ВПА-20.1 01.04.000	Вставка гибкая	1	
А4		7	ВПА-20.1 01.05.000	Рама вентилятора	1	
А4		8	ВПА-20.1 01.06.000	Рама выкатная	1	
А4		9	ВПА-20.1 01.07.000	Калач	1	
А4		10	1282.03.00	Распылитель	1	
А4		11	ВПА-20.1 01.08.000	Коллектор вихревой	1	
				Детали		
А4		16	ВПА-20.1.01.00.001	Пластина потребительской маркировки	1	
А4		17	ВПА-20.1.01.00.002	Упор	4	
А4		18	ВПА-20.1.01.00.003	Шайба	1	
А4		19	ВПА-20.1.01.00.004	Шайба	4	
А4		20	ВПА-20.1.01.00.005	Гайка	6	
Б4		21	ВПА-20.1.01.00.006	Патрубок		
				Труба 25×3.2 ГОСТ 3262-75		
				L =50-9Т14	4	0,2 кг
Б4		22	ВПА-20.1.01.00.007	Заглушка		
				Картон А 1.5		
				ГОСТ 9347-74		
				550×550	1	0,25 кг
				Стандартные изделия		
				Болты ГОСТ 7798-70		
		26		М6 – 6g×16.58	52	
		27		М10 – 6g×25.58	32	
		28		М10 – 6g×25.58	8	
		29		М16 – 6g×45.58	4	
		30		Шпильки М12-6g×200.58		
				ГОСТ 22042-76	4	
				Гайки ГОСТ 5915-70		
		34		М6-6Н.5	52	
		35		М10-6Н.5	56	
		36		М12-6Н.5	16	
		37		М16-6Н.5	8	

Изм. Лист № докум. Подпись Дата — ВПА-20.1.01.00.000 — Лист 2

Формат А4

Изм. Лист № докум. Подп. Дата — ВПА-20.1.01.00.000

Разраб. Сельвякова; Пров. Лебедев; Н.контр. Лебедев; Утв. Гриевский

Агрегат. Спецификация.

Лит. | Лист 1 | Листов 3

ММСС СССР НПО Промвентиляция ГПИ Проектпромвентиляция

Формат А4

Серия 5.904-55.82

Формат	Зона	Поз.	Обозначение	Наименование	Кол.	Примечание
				Заклепки ГОСТ 10299-80		
		41		3×6.01.10	4	
		42		12×70.01.10	6	
		44		Колпак 20		
				ГОСТ 8962-75	1	
				Прочие изделия		
		48		Вентилятор радиальный В-Ц14-46-6.3		
				Положение корпуса		
				ПрО° ГОСТ 5976-90		
				с двигателем		
				4А 160М8		
				N=11 кВт, n=725об/мин	1	
		49		Калорифер		
				КСК4-10-02×Л3		
				ТУ 22-5757-84	2	
		50		Вибровозлятор		
				Д043		
				ТУ 36-1832-75	4	

Изм. Лист № докум. Подпись Дата — ВПА – 20.1.01.00.000 — Лист 3

Формат А4

ВПА-20.1.01.00.005

12.5

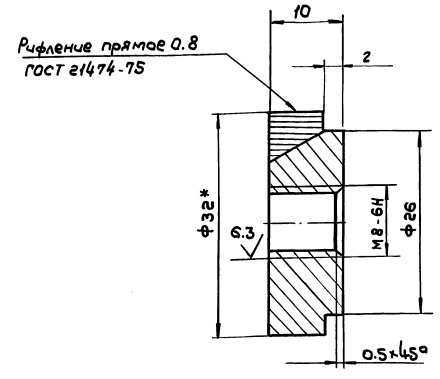

1. -9Т14; $\pm\frac{t2}{2}$

2. * Размер для справок.

Изм. Лист № докум. Подп. Дата — ВПА – 20.1.01.00.005

Разраб. Сельвякова; Пров. Лебедев; Т.контр. Гриевский; Н.контр. Лебедев; Утв. Гриевский

Гайка. Деталь.

Лит. | Масса 0.06 | Масштаб 2:1

Лист | Листов 1

Круг 32-В ГОСТ 2590-88 / Ст.3кп-II ГОСТ 535-88

ММСС СССР НПО Промвентиляция ГПИ Проектпромвентиляция

Формат А4

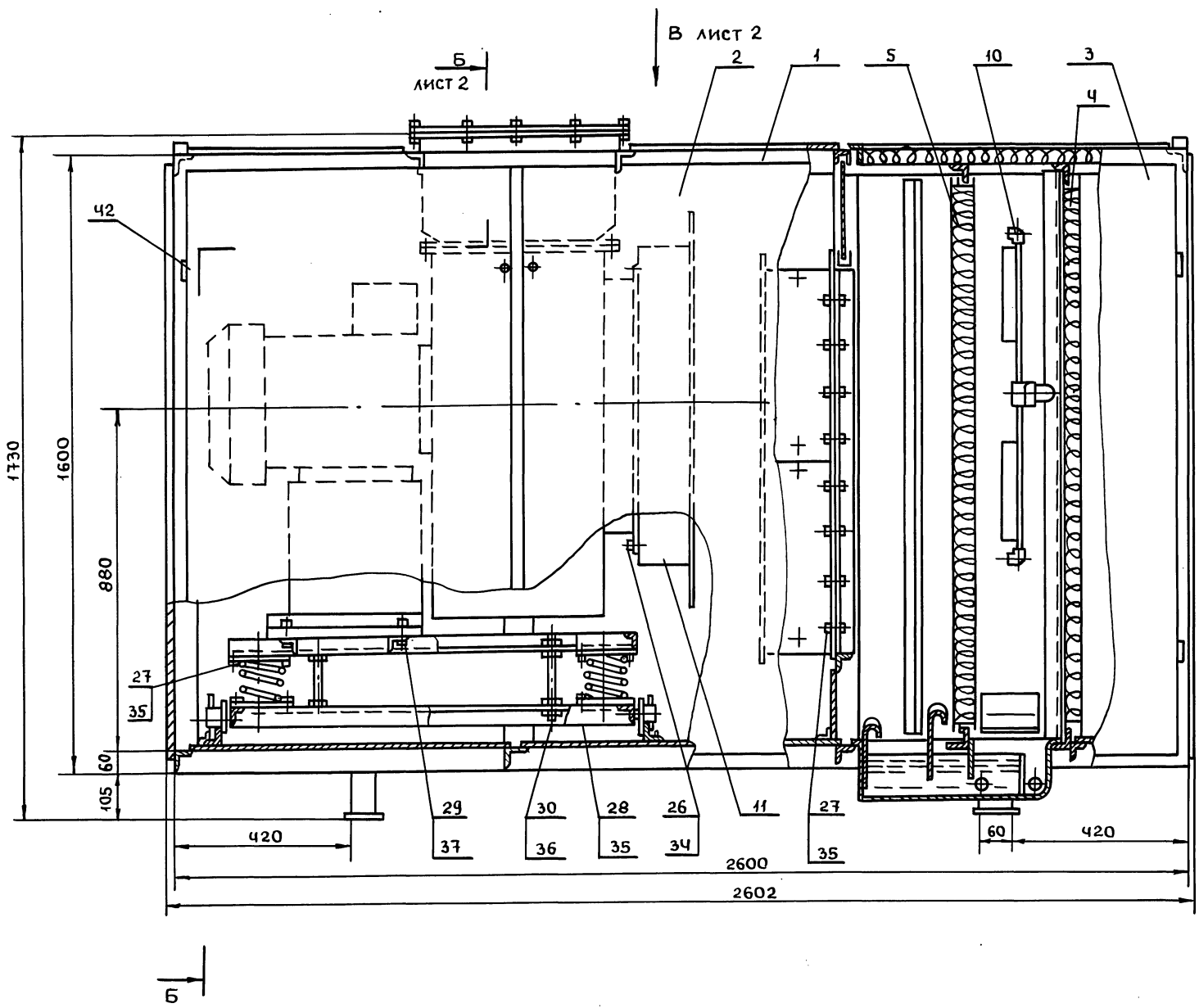

1. Перед установкой калориферов удлинить их штуцера приваркой патрубков поз. 21
2. Размеры для справок

					ВПА-20.1.01.00.000СБ		
Изм	Лист	№ докум.	Подп.	Дата			
Разраб.		Сельдякова			Агрегат сборочный чертеж	Лит.	Масса 1011 / Масштаб 1:10
Пров.		Граевский				Лист 1	Листов 2
Т.контр.		Лебедев					
Н.контр.		Граевский				ММСС СССР НПО Промвентиляция ГПИ Проектпромвентиляция	
Утв.		Осадчий					

Серия 5.904-55.83

Инв.№подл. | Подп. и дата | Взам.инв.№ | Инв.№дубл. | Подп. и дата

ВПА-20.1.01.00.000СБ

Серия 5.904-55.83

Б - Б лист 1

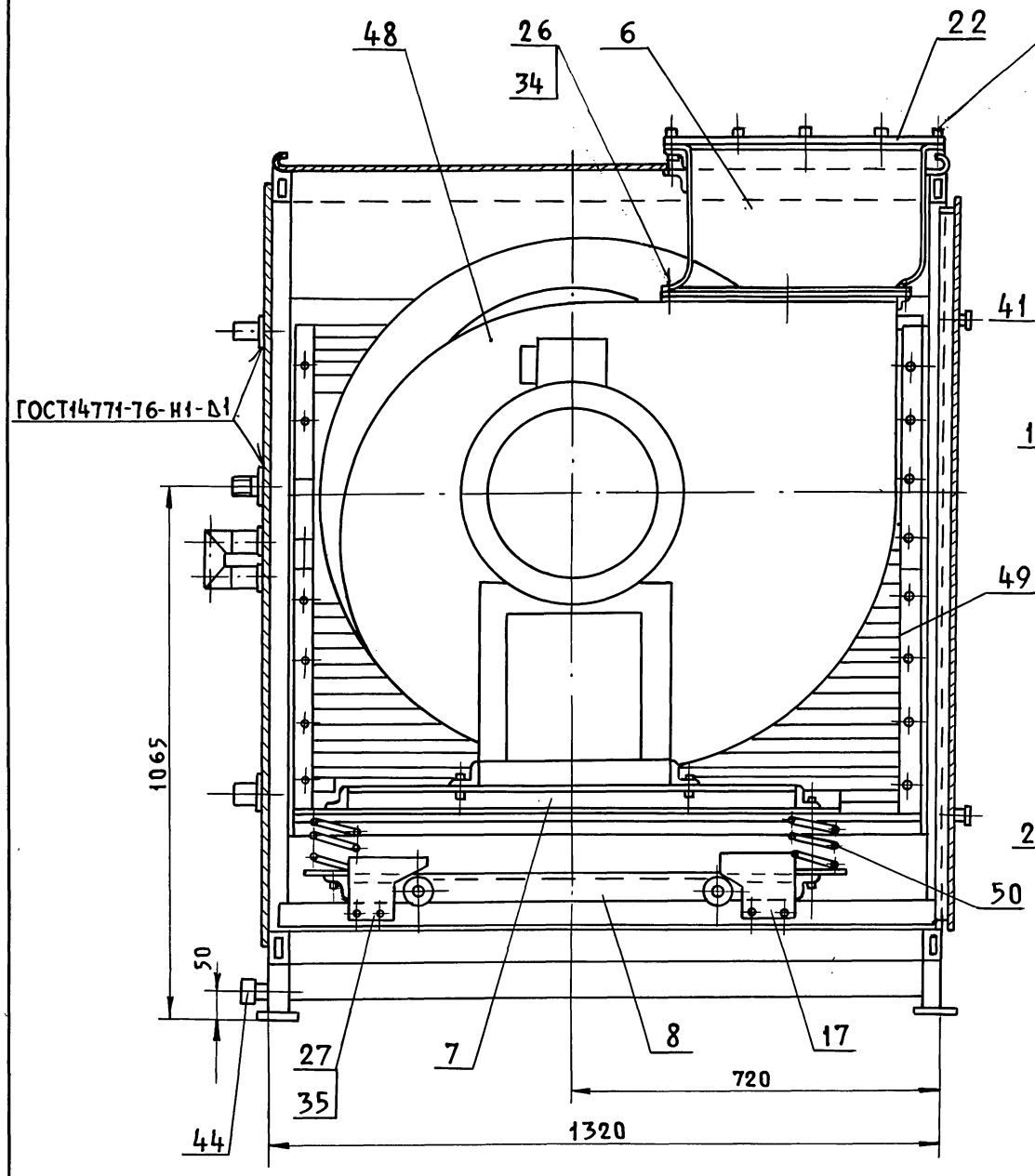

Вид А лист 1

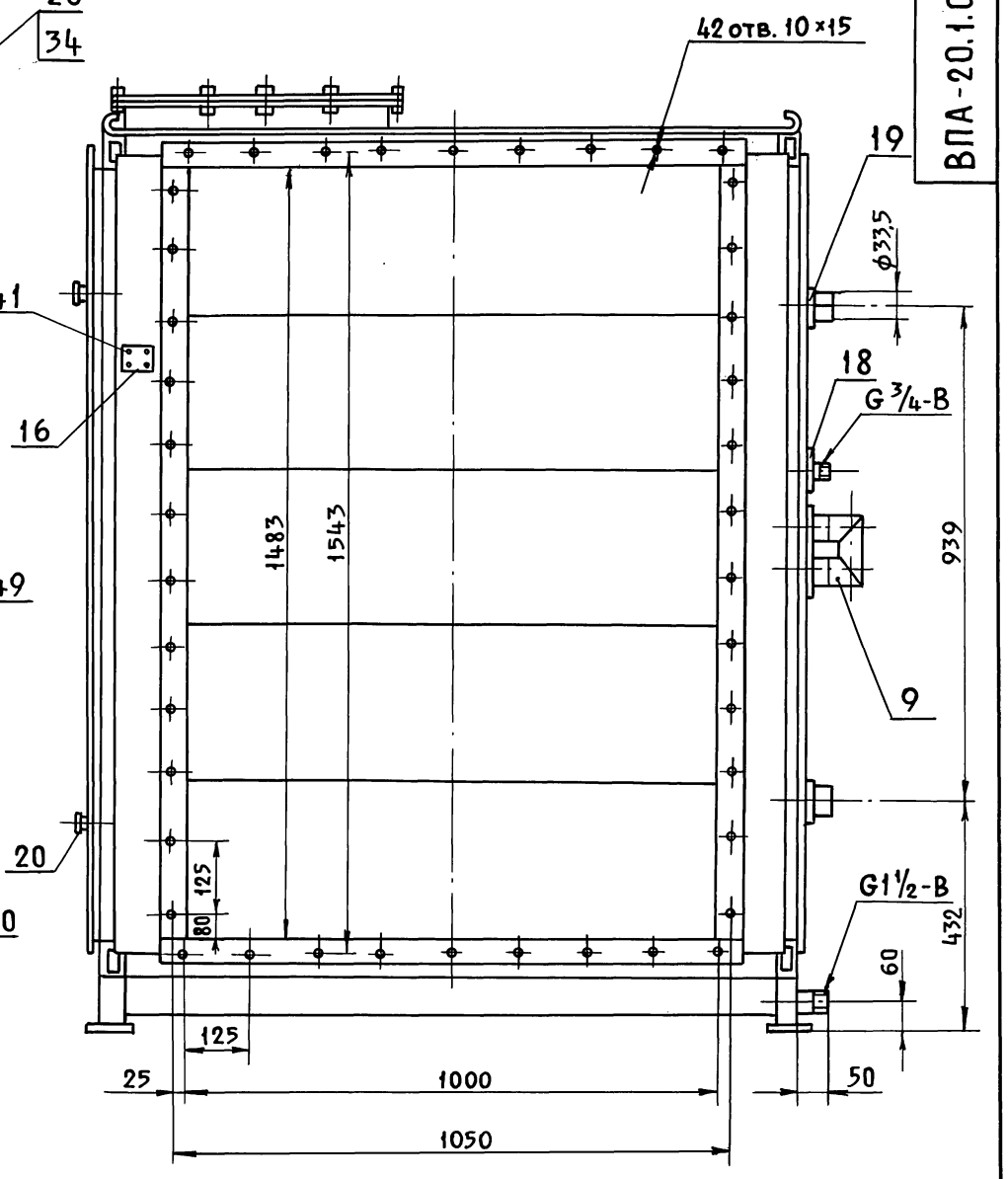

Вид В лист 1

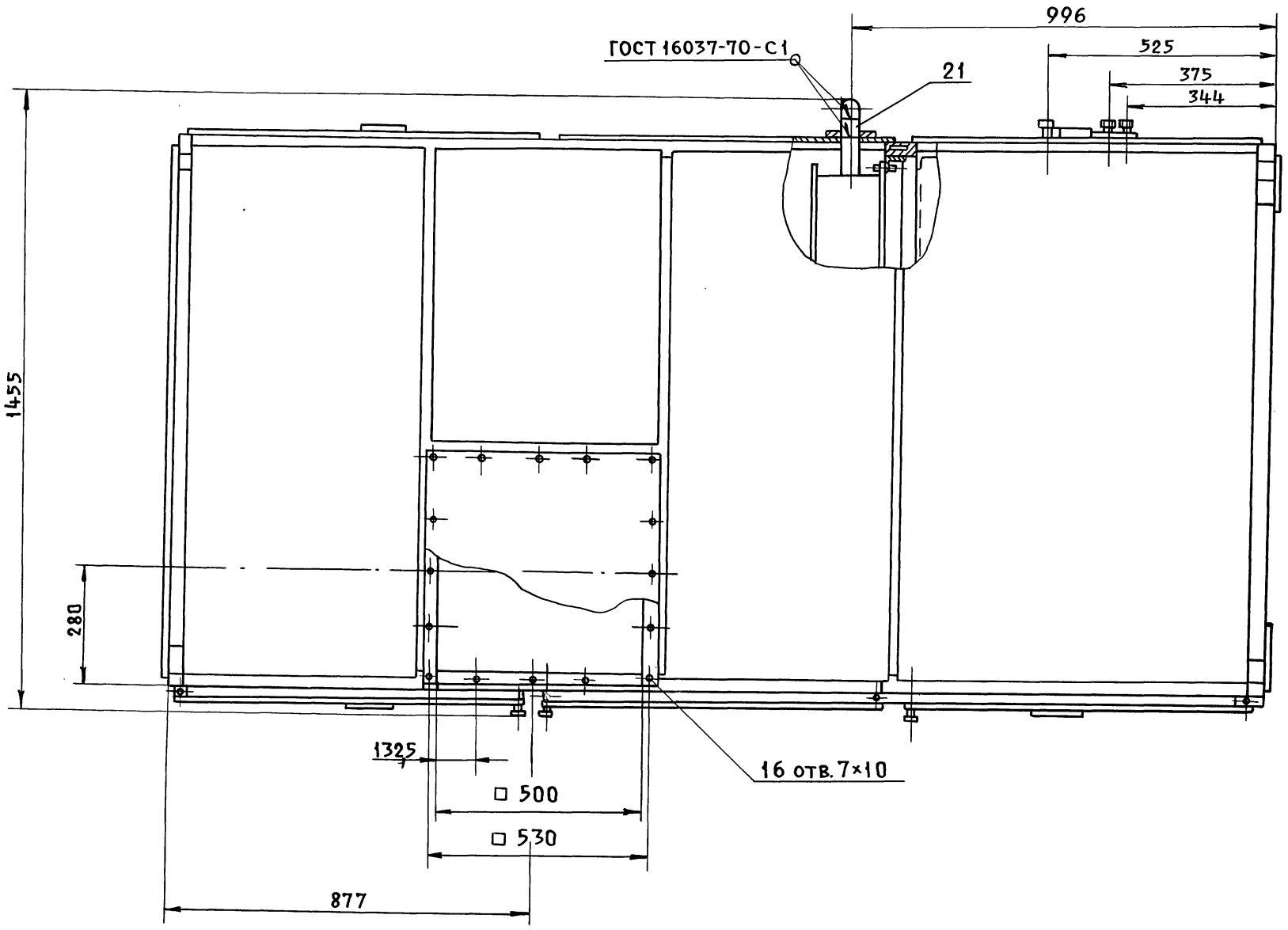

Изм.	Лист	№ докум.	Подп.	Дата	ВПА-20.1.01.00.000СБ	Лист 2

Инв.№ подл. | Подп. и дата | Взам. инв.№ | Инв.№ дубл. | Подп. и дата

Формат	Зона	Поз.	Обозначение	Наименование	Кол.	Примечание
				Документация		
А2			ВПА-20.1.01.01.000СБ	Сборочный чертеж		
				Сборочные единицы		
А4		1	ВПА-20.1.01.01.100	Подвал	1	
А4		2	ВПА-20.1.01.01.020	Стойка съемная	1	
А4		3	ВПА-20.1.01.01.300	Панель верхняя	1	
А4		4	ВПА-20.1.01.01.400	Панель боковая	1	
А4		5	ВПА-20.1.01.01.500	Фланец	1	
				Детали		
А4		6	ВПА-20.1.01.01.001	Направляющая	1	
А4		7	ВПА-20.1.01.01.002	Направляющая	1	
А4		8	ВПА-20.1.01.01.003	Крюк	4	
А4		9	ВПА-20.1.01.01.004	Стойка	1	
А4		10	ВПА-20.1.01.01.005	Направляющая	1	
А4		11	ВПА-20.1.01.01.006	Направляющая	2	
А4		12	ВПА-20.1.01.01.007	Направляющая	1	
А4		13	ВПА-20.1.01.01.008	Направляющая	1	
А4		14	ВПА-20.1.01.01.009	Стойка	2	
А4		15	ВПА-20.1.01.01.010	Стойка	2	
Б4		16	ВПА-20.1.01.01.011	Заслонка		
				Лист Г/К — 1.0 ГОСТ 19903-74 / ОК 3608 ГОСТ 16523-89		
				(265×640) – УТ14	2	1.33кг
Б4		17	ВПА-20.1.01.01.012	Втулка		
				Труба 10×2.2 ГОСТ 3262-75 / L = 35 – УТ14	6	0.03кг

Изм. Лист N докум. Подп. Дата

ВПА-20.1.01.01.000

Разраб. Сельвякова
Пров. Граевский
Н.контр. Лебедев
Утв. Граевский

Каркас.
Спецификация.

Лит. | Лист 1 | Листов 4

ММСС СССР
НПО Промвентиляция
ГПИ Промтрансвентиляция

Инв.№ подл. | Подп. и дата | Инв.№ дубл. | Взам. инв.№ | Подп. и дата

Формат А4

Формат	Зона	Поз.	Обозначение	Наименование	Кол.	Примечание
Б4		18	ВПА-20.1.01.01.013	Поперечина		
				Уголок 25×25×4-В ГОСТ 8509-86 / Ст3кп-II ГОСТ 535-88		
				L = 1260 – УТ14	2	2.2кг
Б4		19	ВПА-20.1.01.01.014	Поперечина		
				Уголок 50×50×5-В ГОСТ 8509-86 / Ст3кп-II ГОСТ 535-88		
				L = 1260 – УТ14	10	5.7кг
Б4		20	ВПА-20.1.01.01.015	Поперечина		
				Уголок 50×50×5-В ГОСТ 8509-86 / Ст3кп-II ГОСТ 535-88		
				L = 500 – УТ14	1	1.9кг
А4		21	ВПА-20.1.01.01.201	Уголок	2	0.13кг
А4		22	ВПА-20.1.01.01.016	Настил	2	
А4		23	ВПА-20.1.01.01.017	Настил	1	
Б4		24	ВПА-20.1.01.01.018	Ограждение		
				Лист Г/К — 1.0 ГОСТ 19903-74 / ОК 3608 ГОСТ 16523-89		
				(557×1290) – УТ14	2	5,6кг
Б4		25	ВПА-20.1.01.01.019	Ограждение		
				Лист Г/К — 1.0 ГОСТ 19903-74 / ОК 3608 ГОСТ 16523-89		
				(1290×1520) – УТ14	1	15,4кг
Б4		26	ВПА-20.1.01.01.020	Ограждение		
				Лист Г/К — 1.0 ГОСТ 19903-74 / ОК 3608 ГОСТ 16523-89		
				(817×1520) – УТ14	1	9.9кг
А4		27	ВПА-20.1.01.01.021	Ограждение	1	

Изм. Лист N докум. Подп. Дата

ВПА-20.1.01.01.000

Лист 2

Инв.№ подл. | Подп. и дата | Взам. инв.№ | Инв.№ дубл. | Подп. и дата

Формат А4

Серия 5.904-55, 8.3

Формат	Зона	Поз.	Обозначение	Наименование	Кол.	Примечание
Б4		28	ВПА-20.1.01.01.022	Ограждение		
				Лист Г/К — 1.0 ГОСТ 19903-74 / ОК 3608 ГОСТ 16523-89		
				(1120×1520) – УТ14	2	1.31кг
Б4		29	ВПА-20.1.01.01.023	Стенка		
				Лист Г/К — 1.0 ГОСТ 19903-74 / ОК 3608 ГОСТ 16523-89		
				(190×1290) – УТ14	1	2кг
Б4		30	ВПА-20.1.01.01.024	Стойка		
				Труба 60×30×3 ГОСТ 8645-68 / В10 ГОСТ 3663-68		
				L = 100 – УТ14	4	0,41кг
Б4		31	ВПА-20.1.01.01.025	Пята		
				Лист Б-ПУ-0-5 ГОСТ 19903-74 / Ст3кп3 ГОСТ 14637-89		
				(70×100) – УТ14	4	0,23кг
Б4		32	ВПА-20.1.01.01.026	Стойка		
				Труба 60×30×3 ГОСТ 8645-68 / В10 ГОСТ 13663-86		
				L = 1480 – УТ14	7	6,11кг
А4		33	ВПА-20.1.01.01.027	Подвадка		
Б4		34	ВПА-20.1.01.01.028	Балка		
				Труба 60×30×3 ГОСТ 8645-68 / В10 ГОСТ 13663-86		
				L = 2600 – УТ14	4	10,8кг
Б4		35	ВПА-20.1.01.01.029	Обшивка		
				Лист Г/К — 1.0 ГОСТ 19903-74 / ОК 3608 ГОСТ 16523-89		
				(740×530) – УТ14	1	3,06кг

Изм. Лист N докум. Подп. Дата

ВПА-20.1.01.01.000

Лист 3

Инв.№ подл. | Подп. и дата | Инв.№ дубл. | Взам. инв.№ | Подп. и дата

Формат	Зона	Поз.	Обозначение	Наименование	Кол.	Примечание
				Стандартные изделия		
				Болты ГОСТ 7798-70		
		36		М8-6g×25.58	6	
		37		М10-6g×25.58	2	
		38		Гайка М10-6Н.5 ГОСТ 5915-70	2	
		41		Контргайка 20 ГОСТ 8961-75	1	
		42		Угольник 20 ГОСТ 8946-75	1	

Изм. Лист N докум. Подп. Дата

ВПА-20.1.01.01.000

Лист 4

Инв.№ подл. | Подп. и дата | Взам. инв.№ | Инв.№ дубл. | Подп. и дата

ВПА-20.1.01.01.000СБ

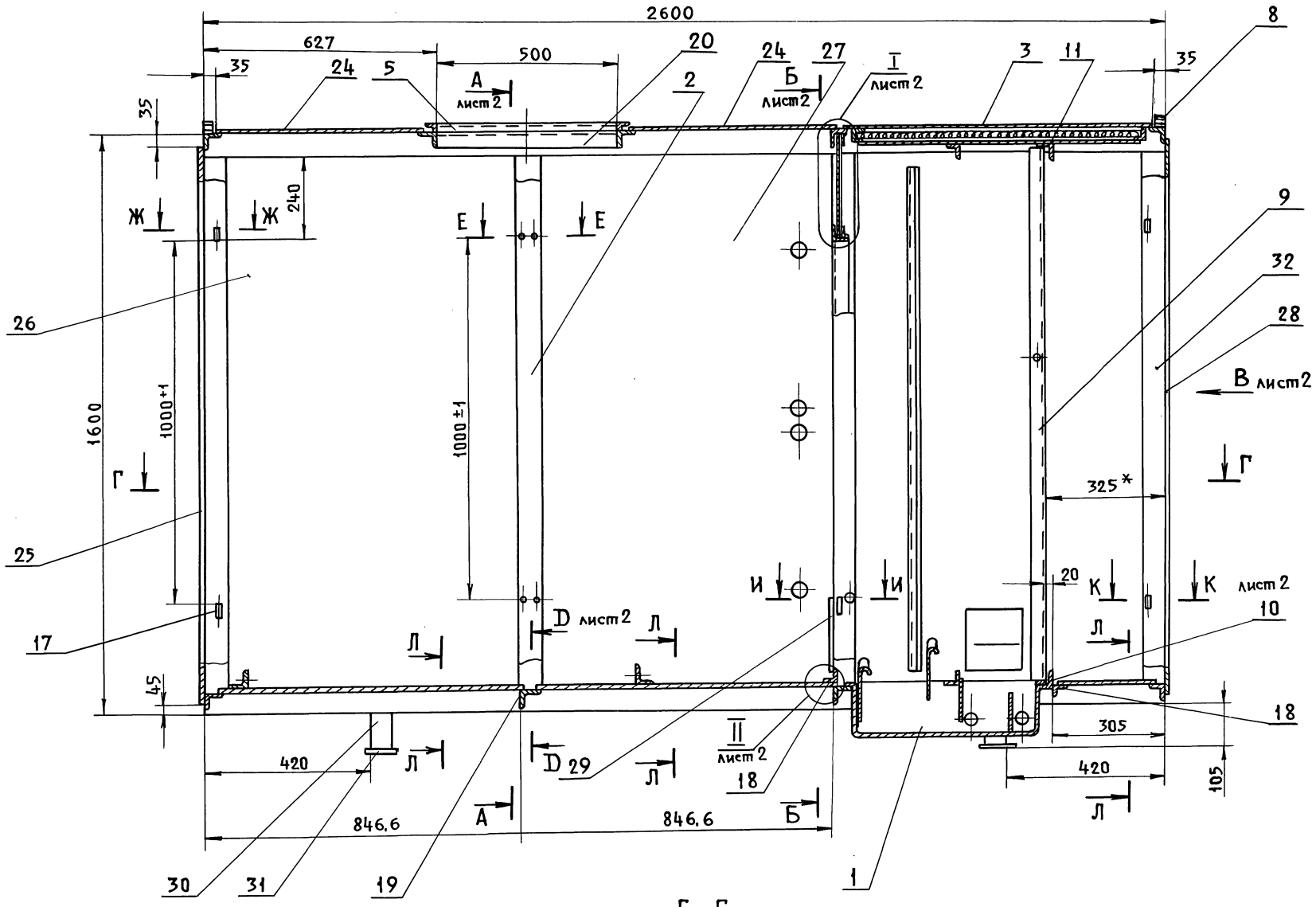

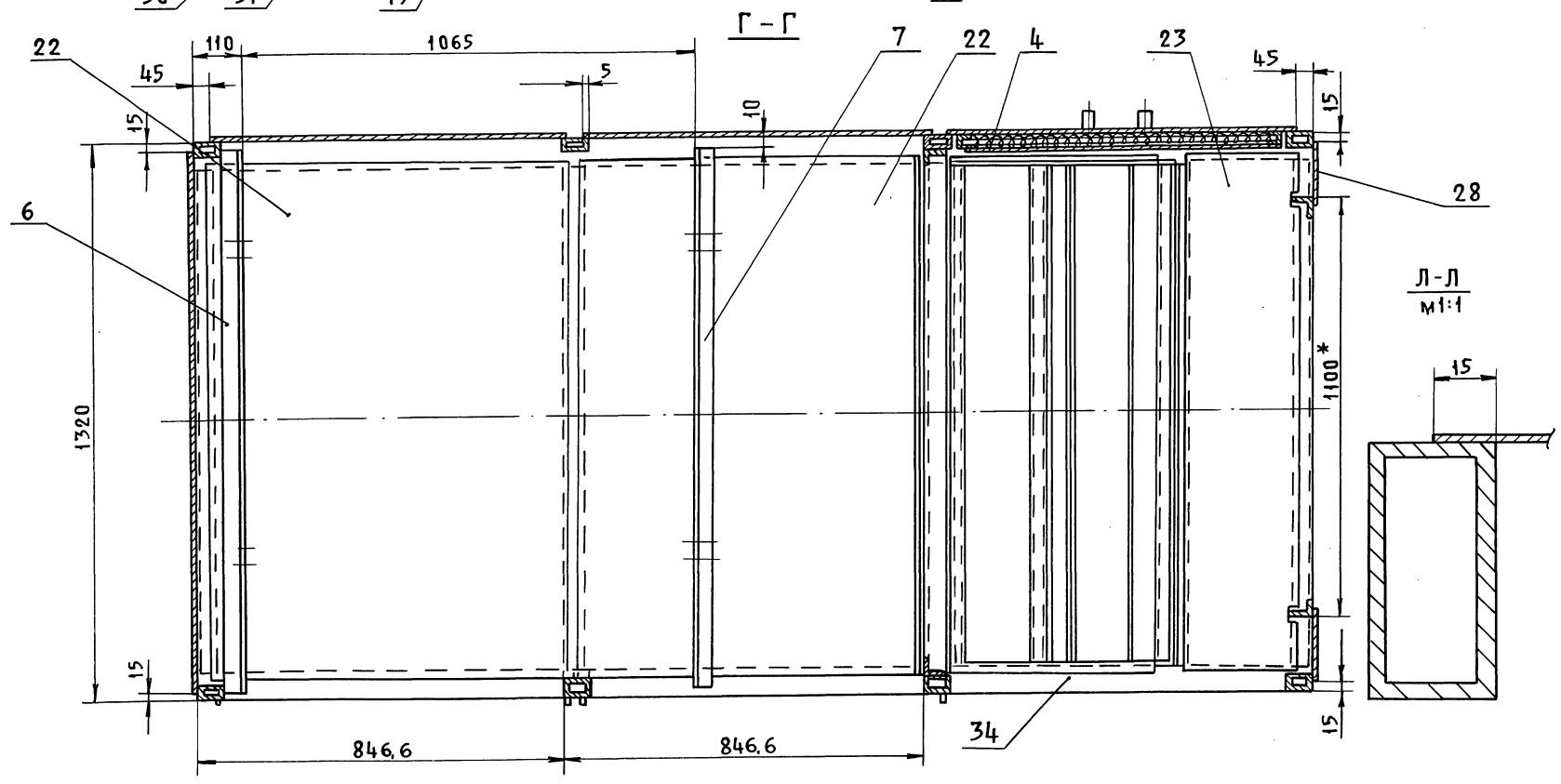

Л - Л
м1:1

Ж - Ж
м1:1

Е - Е
м1:1

И - И
м1:1

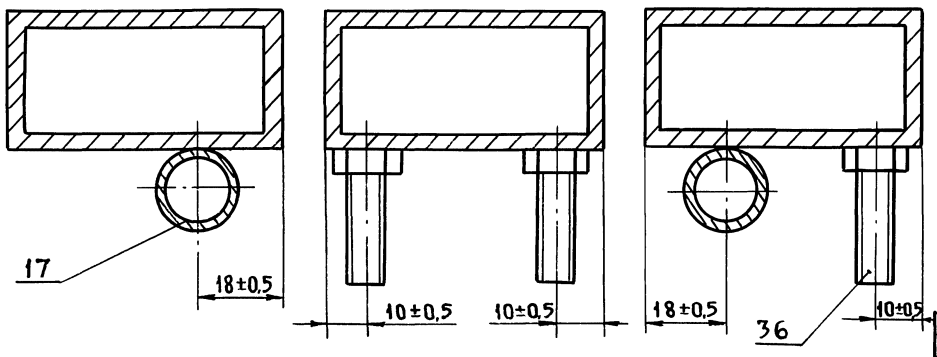

1. Сварку деталей из профильного проката (труба, швеллер, уголок) производить по ГОСТ5264-80 сплошным швом по контуру сварного соединения, катетом шва по наименьшей толщине свариваемых деталей. Приварку листовой обшивки каркаса, панелей и поддона – швом по ГОСТ14771-76-Н1-Д1-$^{50}/_{100}$.
2. $+УТ14$, $-УТ14$, $\pm\frac{t_2}{2}$
3. *Размеры для справок.
4. Покрытие: грунтовка ГФ-021 ГОСТ 25129-82.
5. Резьбовые поверхности покрыть маслом консервационным К-17 ГОСТ 10877-76.
6. Щели между поддоном и основанием каркаса, а также между задней панелью и каркасом, промазать мастикой битумно-резиновой МРБ-65 ГОСТ 15836-79.

Изм.	Лист	№ докум.	Подп.	Дата
Разраб.		Сельдякова		
Пров.		Граевский		
Т. контр		Лебедев		
Н. контр.		Граевский		
Утв.		Юсадчий		

ВПА-20.1.01.01.000СБ

Каркас
Сборочный чертеж

Лит.	Масса	Масшт.
	350	1:10
Лист 1	Листов 2	

ММСС СССР
НПО Промвентиляция
ГПИ Проектпромвентиляция

Серия 5.904-55 в.3

Инв.№ подл. | Подп. и дата | Взам. инв.№ | Инв.№ дубл. | Подп. и дата

А-А лист 1

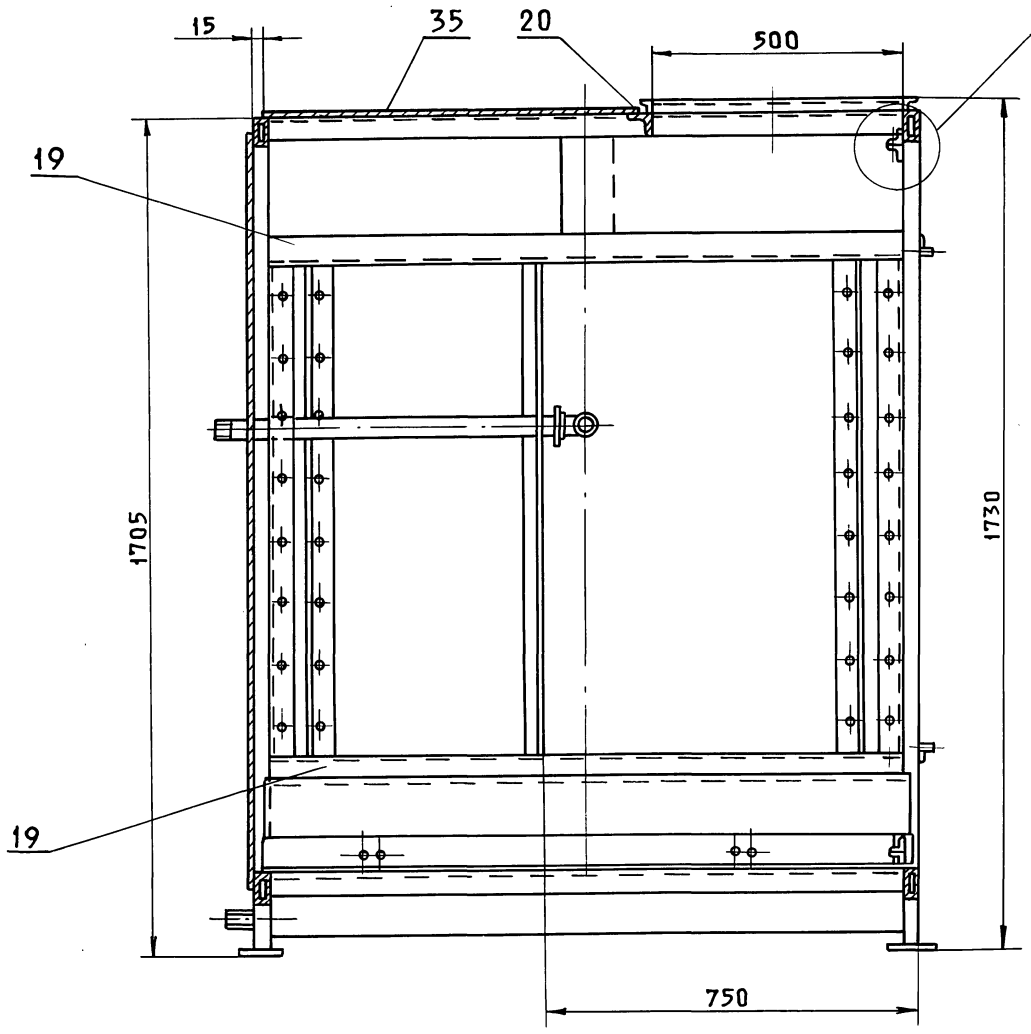

Б-Б лист 1

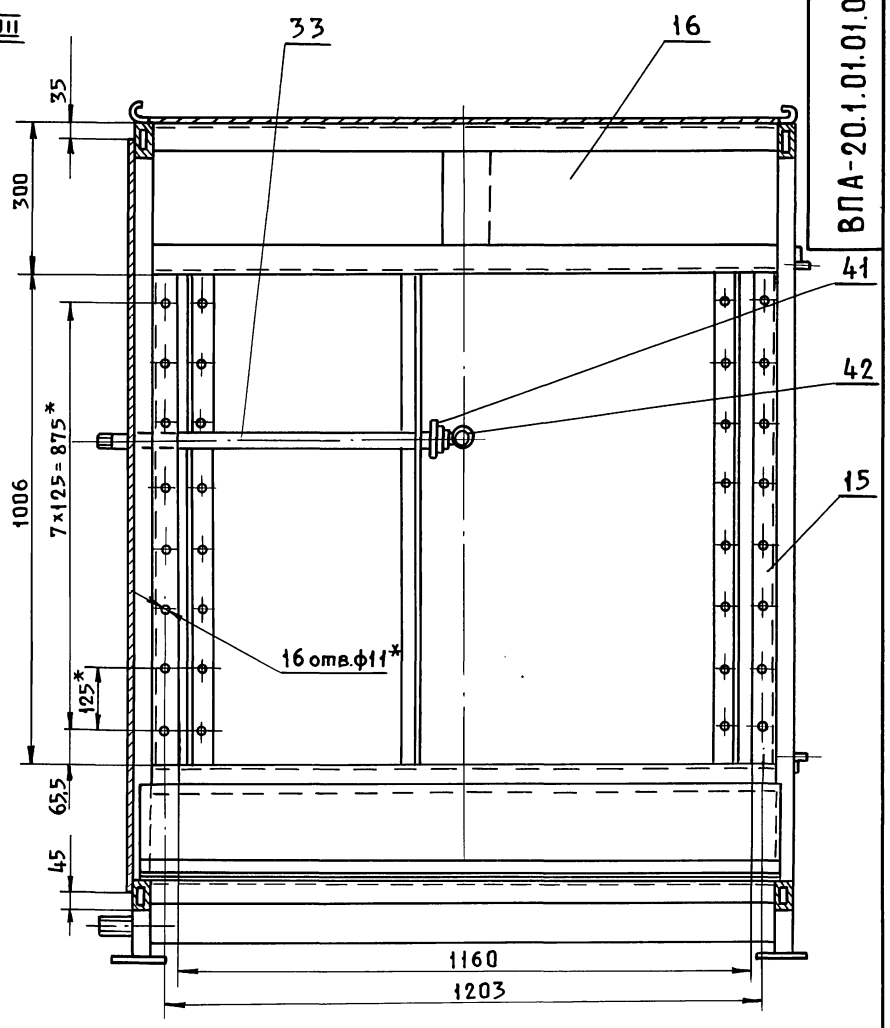

Д-Д / м1:1 лист 1

III / м1:1

Вид В лист 1

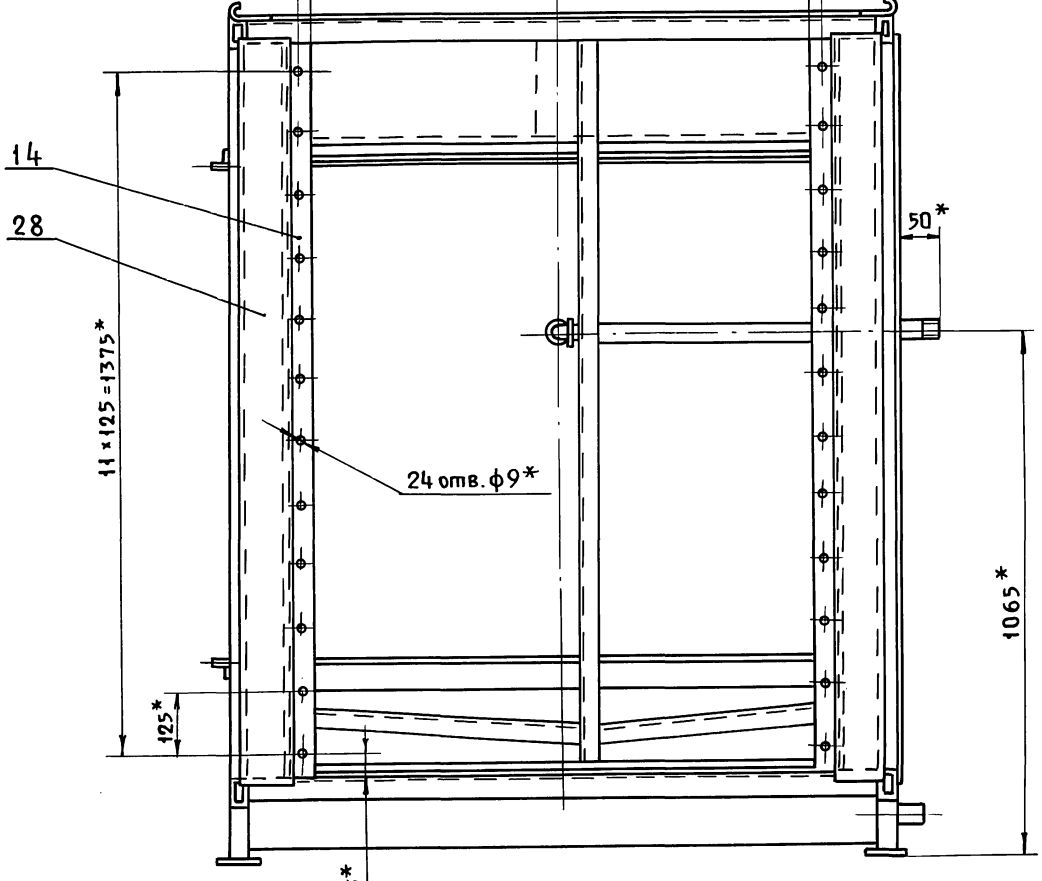

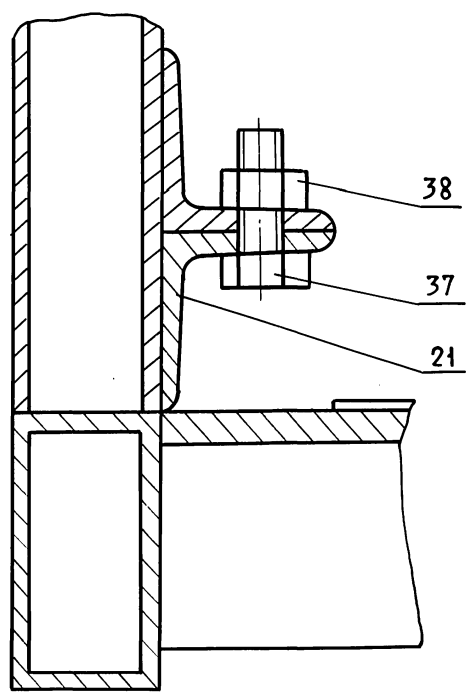

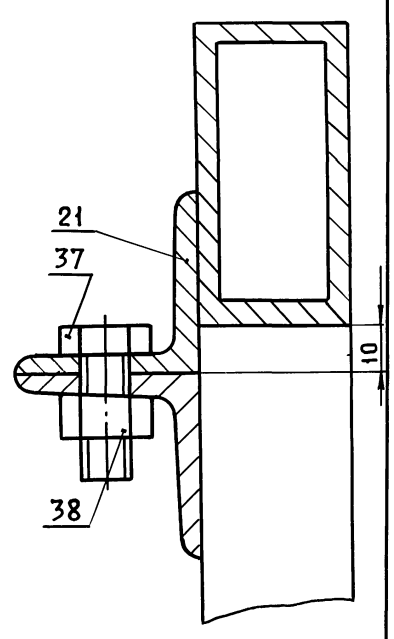

I / м1:1 лист 1

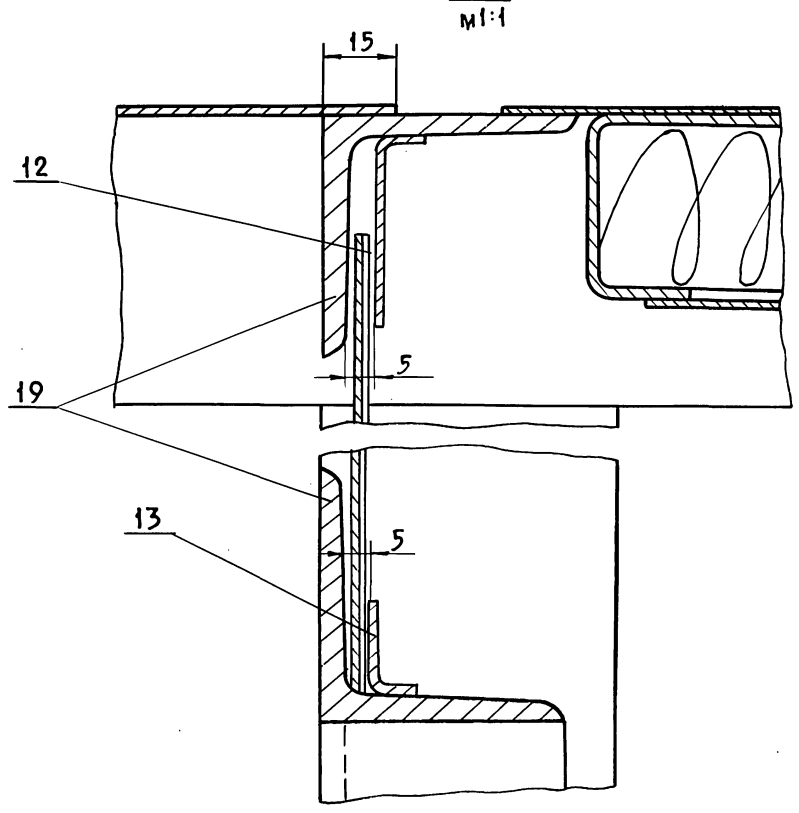

II / м1:1 лист 1

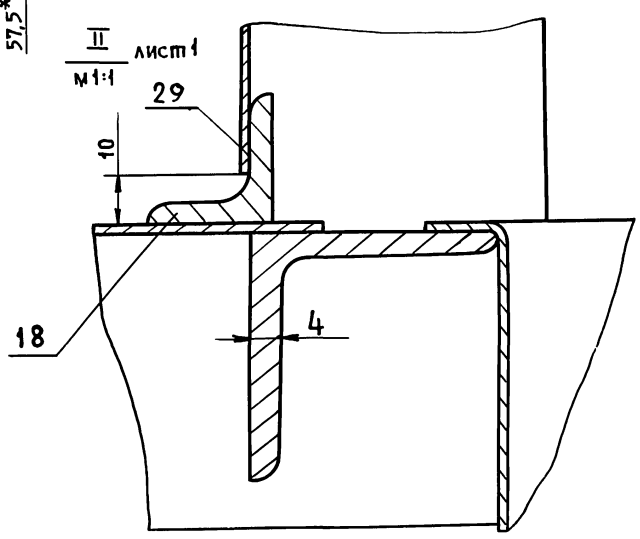

К-К / м1:1 лист 1

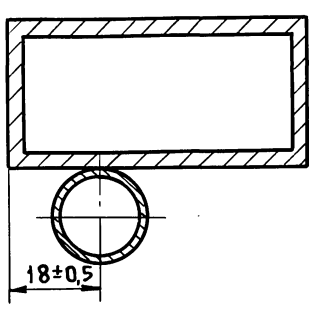

Изм	Лист	№ докум.	Подп.	Дата	ВПА-20.1.01.01.000СБ	Лист 2

Серия 5.904-55.83

Инв.№ подл. | Подп. и дата | Взам.инв.№ | Инв.№ дубл. | Подп. и дата

Формат	Зона	Поз.	Обозначение	Наименование	Кол.	Примечание
				Документация		
А3			ВПА-20.1.01.01.100 СБ	Сборочный чертеж		
				Детали		
А4		1	ВПА-20.1.01.01.101	Днище	1	
А4		2	ВПА-20.1.01.01.102	Стенка	1	
А4		3	ВПА-20.1.01.01.103	Стенка	1	
А4		4	ВПА-20.1.01.01.104	Перемычка	2	
А4		5	ВПА-20.1.01.01.105	Труба переливная	1	
А4		6	ВПА-20.1.01.01.106	Труба сливная	1	
А3		7	ВПА-20.1.01.01.107	Отражатель	2	
Б4		8	ВПА-20.1.01.01.108	Связь		
				Уголок 35×35×4-В ГОСТ 8509-86 / Ст3кп-II ГОСТ 535-88		
				L=1247 - УТ14	1	
Б4		9	ВПА-20.1.01.01.109	Подкладка		
				Уголок 25×25×3-В ГОСТ 8509-86 / Ст3кп-II ГОСТ 535-88		
				L=110 - УТ14	6	0,12 кг

Подп. и дата | Инв. № дубл. | Взам. инв. № | Подп. и дата | Инв. № подл.

Изм	Лист	№ докум.	Подпись	Дата
Разраб.		Сельдякова		
Пров.		Граевский		
Н. контр.		Лебедев		
Утв.		Граевский		

ВПА-20.1.01.01.100

Поддон.
Спецификация.

Лит.	Лист	Листов
		1

ММСС СССР
НПО Промвентиляция
ГПИ Проектпромвентиляция

Формат А4

ВПА-20.1.01.01.102

25 √(√)

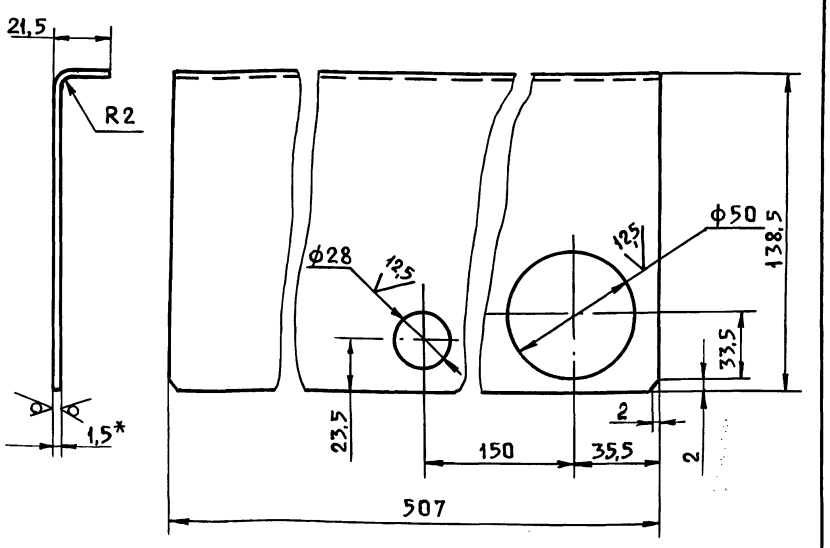

1. + УТ14, − УТ14, $\pm \frac{t_2}{2}$

2. * Размер для справок.

Подп. и дата | Инв. № дубл. | Взам. инв. № | Подп. и дата | Инв. № подл.

Изм	Лист	№ докум.	Подп.	Дата
Разраб.		Сельдякова		
Пров.		Лебедев		
Т. контр.		Граевский		
Н. контр.		Лебедев		
Утв.		Граевский		

ВПА-20.1.01.01.102

Стенка.
Деталь.

Лит	Масса	Масшт.
	0,91	1:2
Лист	Листов 1	

Лист Г / К 1,5 ГОСТ 19903-74 / ОК3608 ГОСТ 16523-89

ММСС СССР
НПО Промвентиляция
ГПИ Проектпромвентиляция

Формат А4

Серия 5.904-55 в.3

ВПА-20.1.01.01.100СБ

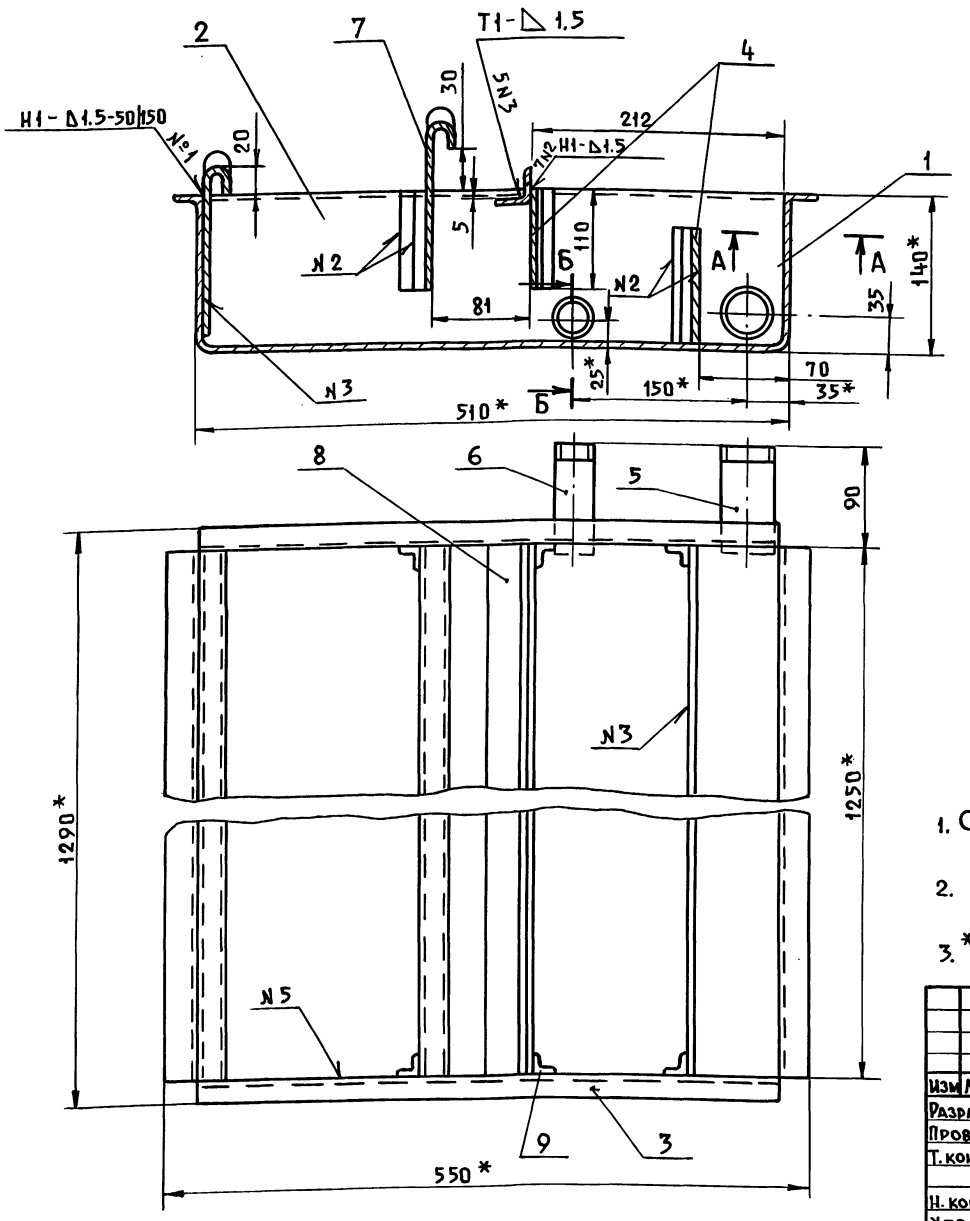

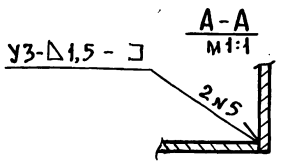

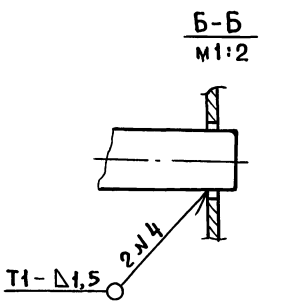

1. Сварные швы по ГОСТ 14771-76.

2. − УТ14, $\pm \frac{t_2}{2}$

3. * Размеры для справок.

Подп. и дата | Инв. № дубл. | Взам. инв. № | Подп. и дата | Инв. № подл.

Изм	Лист	№ докум.	Подп.	Дата
Разраб.		Сельдякова		
Пров.		Граевский		
Т. контр.		Лебедев		
Н. контр.		Граевский		
Утв.		Осадчий		

ВПА-20.1.01.01.100СБ

Поддон
Сборочный чертеж

Лит.	Масса	Масшт.
	24,67	1:4
Лист	Листов 1	

ММСС СССР
НПО Промвентиляция
ГПИ Проектпромвентиляция

Формат А3

ВПА-20.1.01.01.101

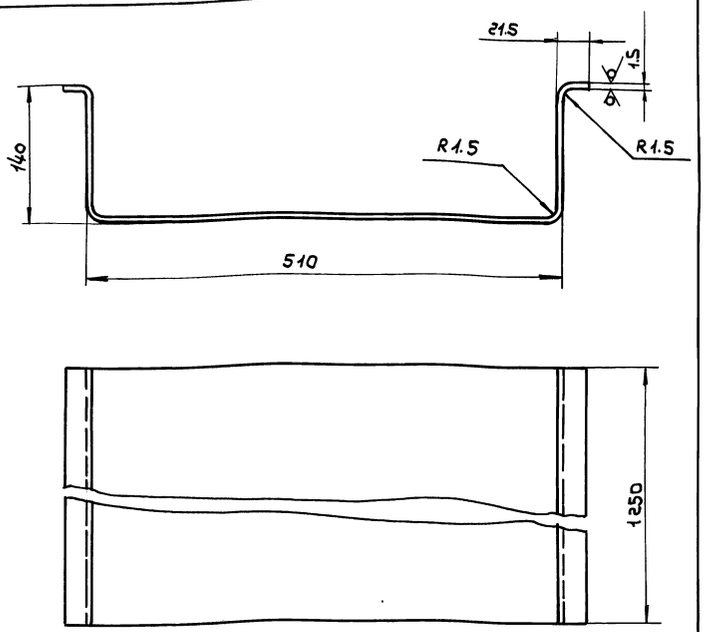

1. – JT14, $\pm\frac{t2}{2}$

2. *Размер для справок.

Изм.	Лист	№ докум.	Подп.	Дата
Разраб.		Сельвякова		
Пров.		Лебедев		
Т.контр.		Грачевский		
Н.контр.		Лебедев		
Утв.		Грачевский		

ВПА-20.1.01.01.101

Днище
Деталь.

Лит.	Масса	Масштаб
	12.1	1:4
Лист	Листов 1	

Лист г/к 1.5 ГОСТ 19903-74 / ОК360В ГОСТ 16523-89

ММСС СССР
НПО Промвентиляция
ГПИ Проектпромвентиляция

Формат: А4

ВПА-20.1.01.01.103

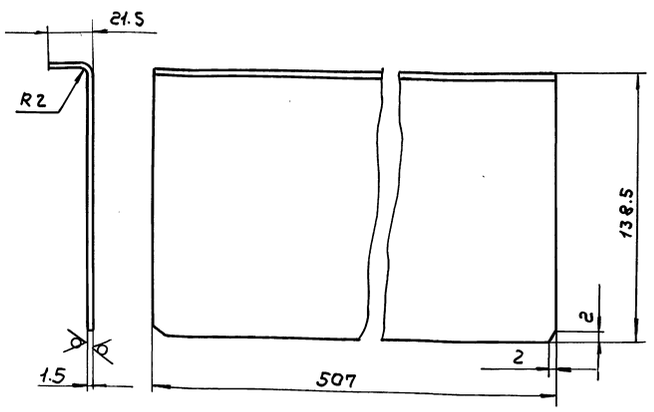

1. – JT14, $\pm\frac{t2}{2}$

2.* Размер для справок.

Изм.	Лист	№ докум.	Подп.	Дата
Разраб.		Сельвякова		
Пров.		Лебедев		
Т.контр.		Грачевский		
Н.контр.		Лебедев		
Утв.		Грачевский		

ВПА-20.1.01.01.103

Стенка.
Деталь.

Лит.	Масса	Масштаб
	0,94	1:2
Лист	Листов 1	

Лист г/к 1,5 ГОСТ 19903-74 / ОК360В ГОСТ 16523-89

ММСС СССР
НПО Промвентиляция
ГПИ Проектпромвентиляция

Формат: А4

ВПА-20.1.01.01.104

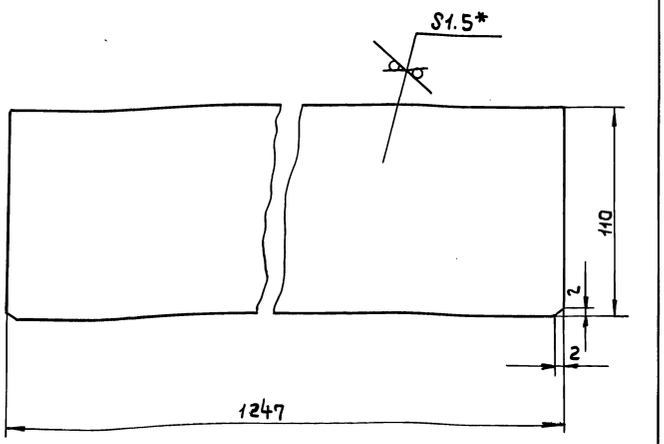

1. – JT14, $\pm\frac{t2}{2}$

2.*Размер для справок

Изм.	Лист	№ докум.	Подп.	Дата
Разраб.		Сельвякова		
Пров.		Лебедев		
Т.контр.		Грачевский		
Н.контр.		Лебедев		
Утв.		Грачевский		

ВПА-20.1.01.01.104

Перемычка
Деталь

Лит.	Масса	Масштаб
	1.62	1:2
Лист	Листов 1	

Лист г/к 1.5 ГОСТ 19903-74 / ОК360В ГОСТ 16523-89

ММСС СССР
НПО Промвентиляция
ГПИ Проектпромвентиляция

ВПА-20.1.01.01.105

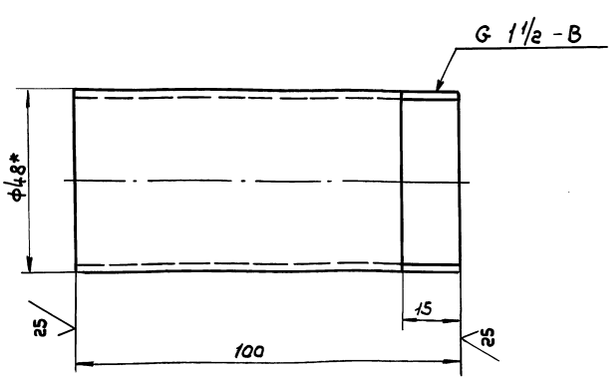

1. – JT14, $\pm\frac{t2}{2}$

2.* Размер для справок.

Изм.	Лист	№ докум.	Подп.	Дата
Разраб.		Сельвякова		
Пров.		Лебедев		
Т.контр.		Грачевский		
Н.контр.		Лебедев		
Утв.		Грачевский		

ВПА-20.1.01.01.105

Труба
переливная. Деталь.

Лит.	Масса	Масштаб
	0.38	1:1
Лист	Листов 1	

Труба 40×3,5 ГОСТ 3262-75

ММСС СССР
НПО Промвентиляция
ГПИ Проектпромвентиляция

Серия 5.904-55,83

Инв.N подл. | Подп. и дата | Взам.инв.N | Инв.N дубл. | Подп. и дата

ВПА-20.1.01.01.107

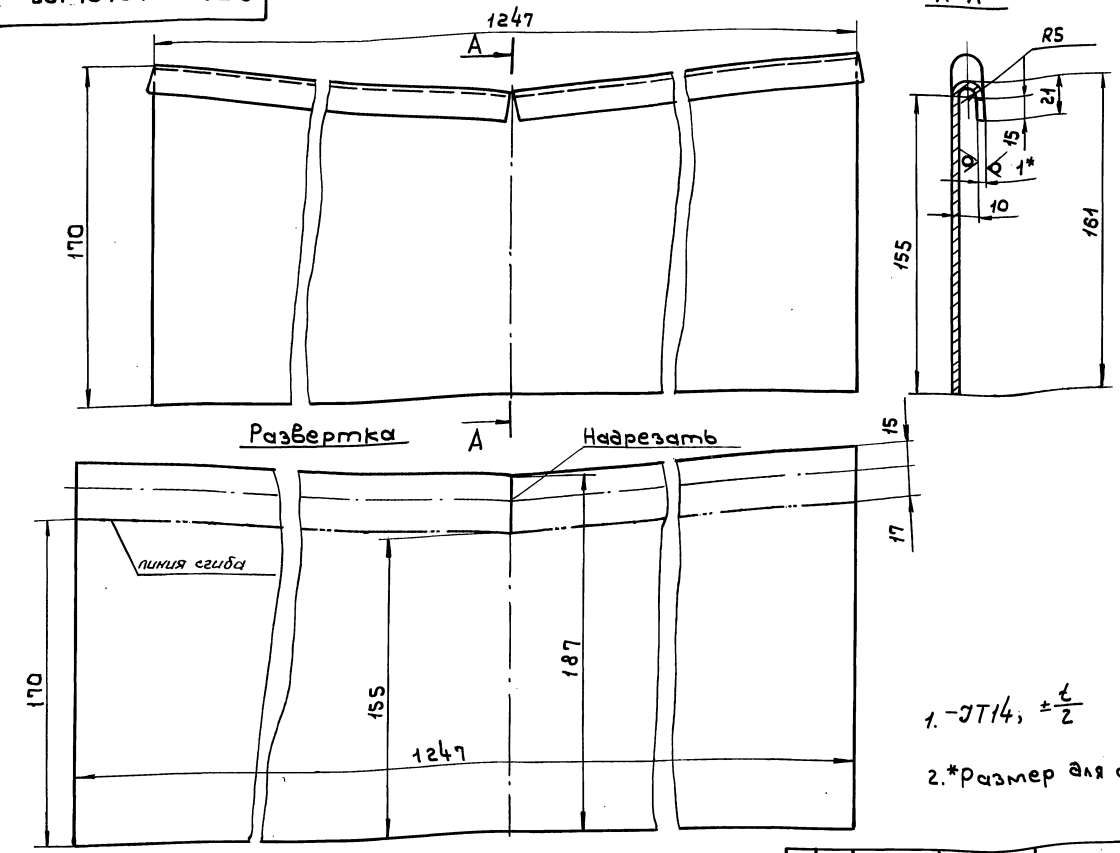

1. -JT14, $\pm\frac{t}{2}$

2. *Размер для справок.

Изм.	Лист	№ докум.	Подп.	Дата
Разраб.		Сельдякова		
Пров.		Лебедев		
Т.контр.		Граевский		
Н.контр.		Лебедев		
Утв.		Граевский		

ВПА-20.1.01.01.107

Отражатель. Деталь.

Лист г/к 1.0 ГОСТ19903-74 / ок 360ВГОСТ16523-89

Лит.	Масса	Масштаб
	1.76	1:2

Лист | Листов 1

ММСС СССР НПО Промвентиляция ГПИ Проектпромвентиляция

Формат: А3

Инв. N подл. | Подп. и дата | Взам. инв. N | Инв. N дубл. | Подп. и дата

ВПА-20.1.01.01.106

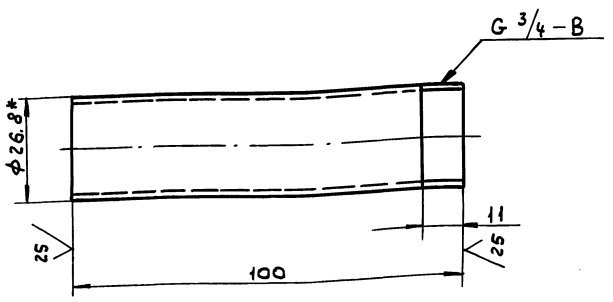

1. -JT14, $\pm\frac{t2}{2}$

2. *Размер для справок.

Изм.	Лист	№ докум.	Подп.	Дата
Разраб.		Сельдякова		
Пров.		Лебедев		
Т.контр.		Граевский		
Н.контр.		Лебедев		
Утв.		Граевский		

ВПА-20.1.01.01.106

Труба сливная. Деталь.

Лит.	Масса	Масштаб
	0,17	1:1

Лист | Листов 1

ММСС СССР НПО Промвентиляция ГПИ Проектпромвентиляция

Труба 20×2.8 ГОСТ3262-75

Серия 5.904-55,в.3

Формат	Зона	Поз.	Обозначение	Наименование	Кол.	Примечание
				Документация		
А3			ВПА-20.1.01.01.200СБ	Сборочный чертеж		
				Детали		
А4		1	ВПА-20.1.01.01.201	Уголок	2	
Б4		2	ВПА-20.1.01.01.202	Стойка		
				Труба 60×30×3 ГОСТ8645-68 / В10 ГОСТ13663-86		
				L = 1480-JT14	1	6.11кг

Изм.	Лист	№ докум.	Подп.	Дата
Разраб.		Сельдякова		
Пров.		Граевский		
Н.контр.		Лебедев		
Утв.		Граевский		

ВПА-20.1.01.01.200

Стойка съемная. Спецификация

Лит.	Лист	Листов
		1

ММСС СССР НПО Промвентиляция ГПИ Проектпромвентиляция

ВПА-20.1.01.01.200СБ

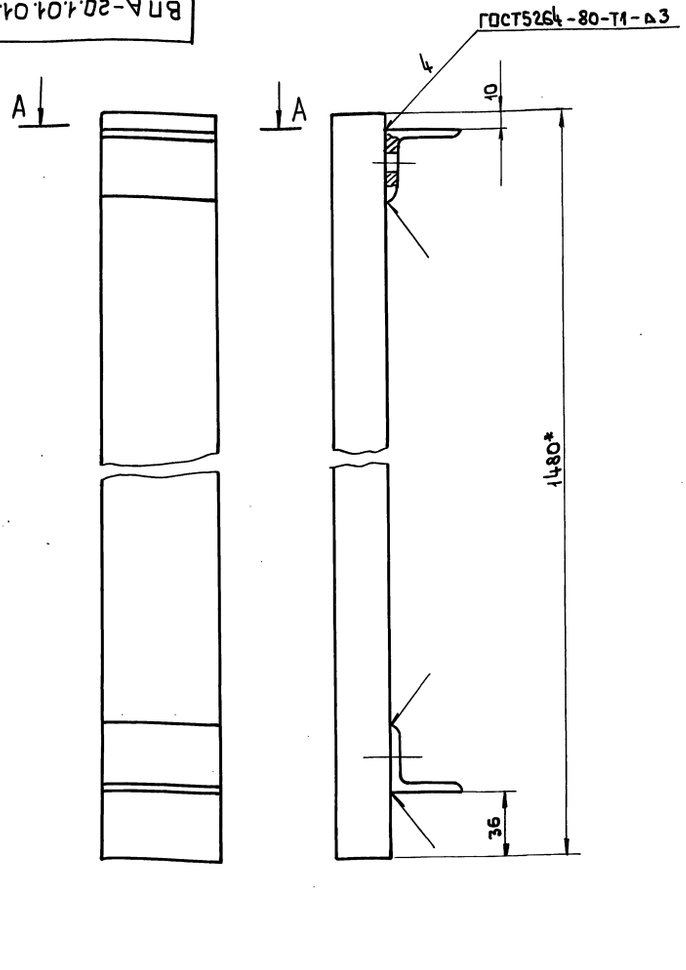

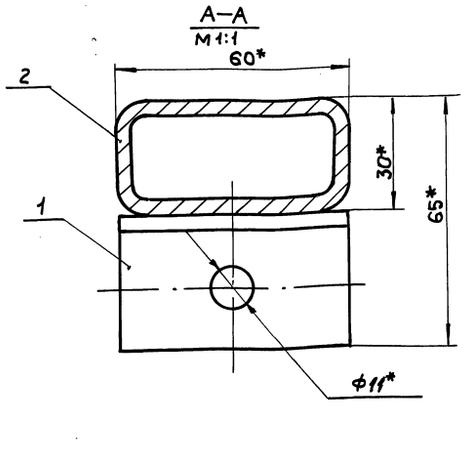

1. – JT14, $\pm\frac{t2}{2}$

2. *Размеры для справок

3. Покрытие: грунтовка ГФ-021 ГОСТ 25129-82

Изм.	Лист	№ докум.	Подп.	Дата
Разраб.		Сельдякова		
Пров.		Лебедев		
Т. контр.		Грабевский		
Н. контр.		Лебедев		
Утв.		Грабевский		

ВПА-20.1.01.01.200СБ

Стойка съемная

Сборочный чертеж

Лит.	Масса	Масштаб
	6,4	1:2
Лист	Листов 1	

ММСС СССР
НПО Промвентиляция
ГПИ Проектпромвентиляция

Формат А3

Инв.№ подл. | Подп. и дата | Взам. инв.№ | Инв.№ дубл. | Подп. и дата

ВПА-20.1.01.01.201

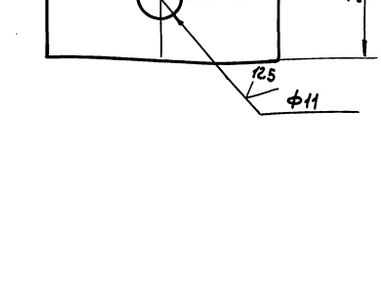

1. + JT14, – JT14, $\pm\frac{t2}{2}$

2.* Размер для справок

Изм.	Лист	№ докум.	Подп.	Дата
Разраб.		Сельдякова		
Пров.		Лебедев		
Т. контр.		Грабевский		
Н. контр.		Лебедев		
Утв.		Грабевский		

ВПА-20.1.01.01.201

Уголок

Деталь

Лит.	Масса	Масштаб
	0,13	1:1
Лист	Листов 1	

Уголок 35×35×4-В ГОСТ 8509-86
Ст.3кп-II ГОСТ 535-88

ММСС СССР
НПО Промвентиляция
ГПИ Проектпромвентиляция

Серия 5.904-55.83

Инв.№ подл. | Подп. и дата | Взам. инв.№ | Инв.№ дубл. | Подп. и дата

Формат	Зона	Поз.	Обозначение	Наименование	Кол.	Примечание
				Документация		
А3			ВПА-20.1.01.01.300СБ	Сборочный чертеж		
				Детали		
А4		1	ВПА-20.1.01.01.301	Связь	2	
Б4		2	ВПА-20.1.01.01.302	Связь		
				Швеллер $\frac{40\times20\times2\ \text{В ГОСТ 8278-83}}{\text{Ст3кп ГОСТ 14974-76}}$		
				L = 1255 – JT14	2	1,4кг
Б4		3	ВПА-20.1.01.01.303	Обшивка		
				Лист Г/К $\frac{1,0\ \text{ГОСТ 19903-74}}{\text{ОК 360В ГОСТ 16523-89}}$		
				(830×1285) – JT14	1	8,8кг
Б4		4		Обшивка		
				Лист Г/К $\frac{1,0\ \text{ГОСТ 19903-74}}{\text{ОК 360В ГОСТ 16523-89}}$		
				(780×1235) – JT14	1	7,81кг
				Материалы		
		5		Мат. строительный		
				МС-50-1500-900-40		
				ГОСТ 10499-78		2кг

Изм.	Лист	№ докум.	Подп.	Дата
Разраб.		Сельдякова		
Пров.		Грабевский		
Н. контр.		Лебедев		
Утв.		Грабевский		

ВПА-20.1.01.01.300

Панель Верхняя

Спецификация

Лит.	Лист	Листов
		1

ММСС СССР
НПО Промвентиляция
ГПИ Проектпромвентиляция

ВПА-20.1.01.01.301

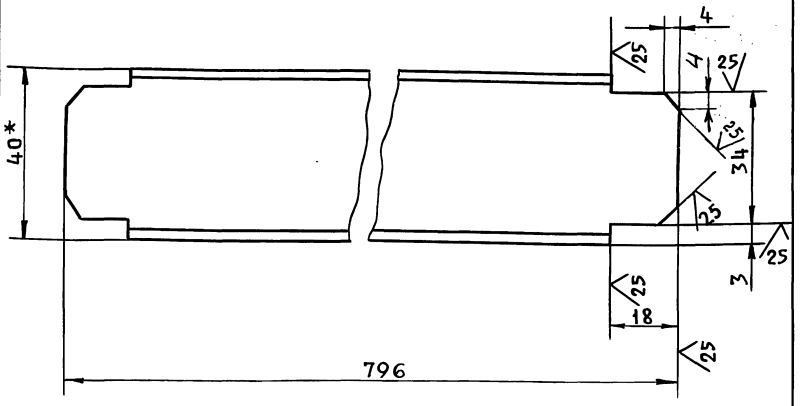

1. -УТ14, $\pm \frac{t_2}{2}$

2.* Размер для справок.

Изм	Лист	№ докум.	Подп.	Дата
Разраб.		Сельдякова		
Пров.		Лебедев		
Т.контр.		Граевский		
Н.контр.		Лебедев		
Утв.		Граевский		

ВПА-20.1.01.01.301

Связь
Деталь

Лит.	Масса	Масшт.
	0,9	1:1
Лист	Листов 1	

Швеллер 40×20×2,8 ГОСТ 8278-83 / Ст3кп ГОСТ 11474-76

ММСС СССР
НПО Промвентиляция
ГПИ Проектпромвентиляция

Формат А4

Формат	Зона	Поз.	Обозначение	Наименование	Кол.	Примечание
				Документация		
А3			ВПА-20.1.01.01.400СБ	Сборочный чертеж		
				Детали		
А4		1	ВПА-20.1.01.01.401	Связь	2	
А4		2	ВПА-20.1.01.01.402	Обшивка	1	
А4		3	ВПА-20.1.01.01.403	Обшивка	1	
А4		4	ВПА-20.1.01.01.404	Отражатель	1	
А4		5	ВПА-20.1.01.03.001	Козырек	1	
БЧ		6	ВПА-20.1.01.01.405	Связь		
				Швеллер 40×20×2,8 ГОСТ 8278-83 / Ст3кп ГОСТ 11474-76		
				L = 1475 - УТ14	2	1,68кг
				Материалы		
		7		Мат строительный		
				МС-50-1500.900-40		
				ГОСТ 10499-78		
				780×1475	1	2,3кг

ВПА-20.1.01.01.400

Панель боковая
Спецификация

Изм	Лист	№ докум.	Подп.	Дата
Разраб.		Сельдякова		
Пров.		Граевский		
Н.контр.		Лебедев		
Утв.		Граевский		

Лит.	Масса	Масшт.
		1

ММСС СССР
НПО Промвентиляция
ГПИ Проектпромвентиляция

Формат А4

Серия 5.904-55.83

ВПА-20.1.01.01.300СБ

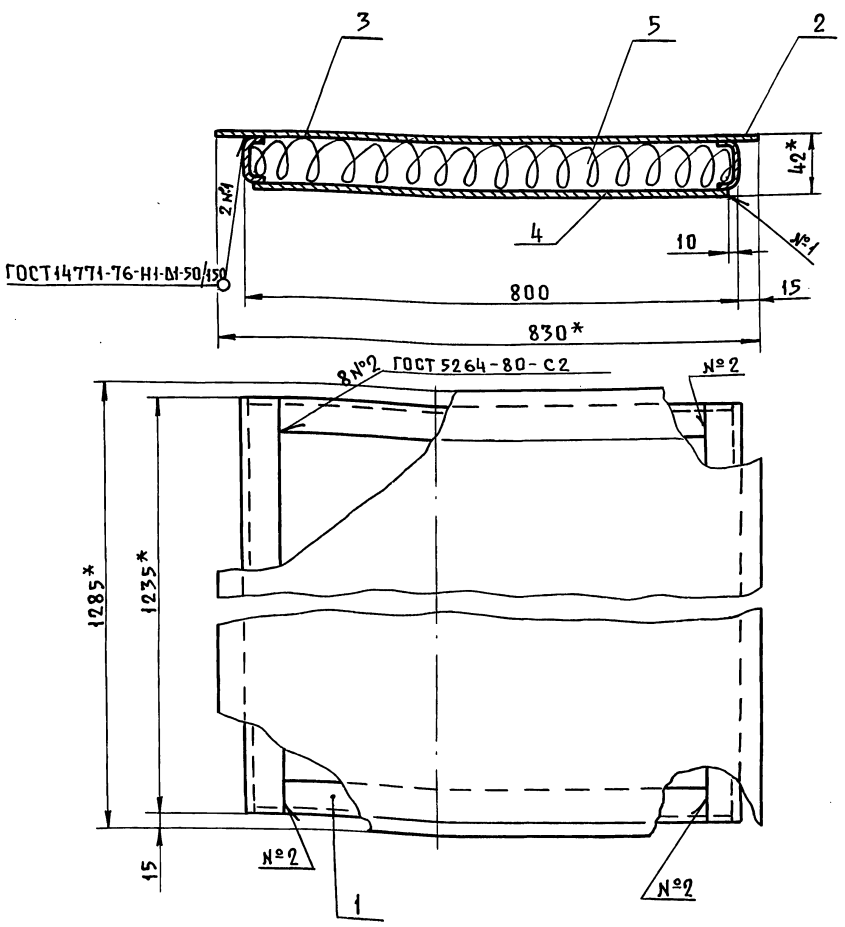

1. -УТ14, $\pm \frac{t_2}{2}$

2.* Размеры для справок.

Изм	Лист	№ докум.	Подп.	Дата
Разраб.		Сельдякова		
Пров.		Лебедев		
Т.контр.		Граевский		
Н.контр.		Граевский		
Утв.		Осадчий		

ВПА-20.1.01.01.300СБ

Панель верхняя
Сборочный чертеж

Лит.	Масса	Масшт.
	24	1:4
Лист	Листов 1	

ММСС СССР
НПО Промвентиляция
ГПИ Проектпромвентиляция

ВПА-20.1.01.01.400СБ

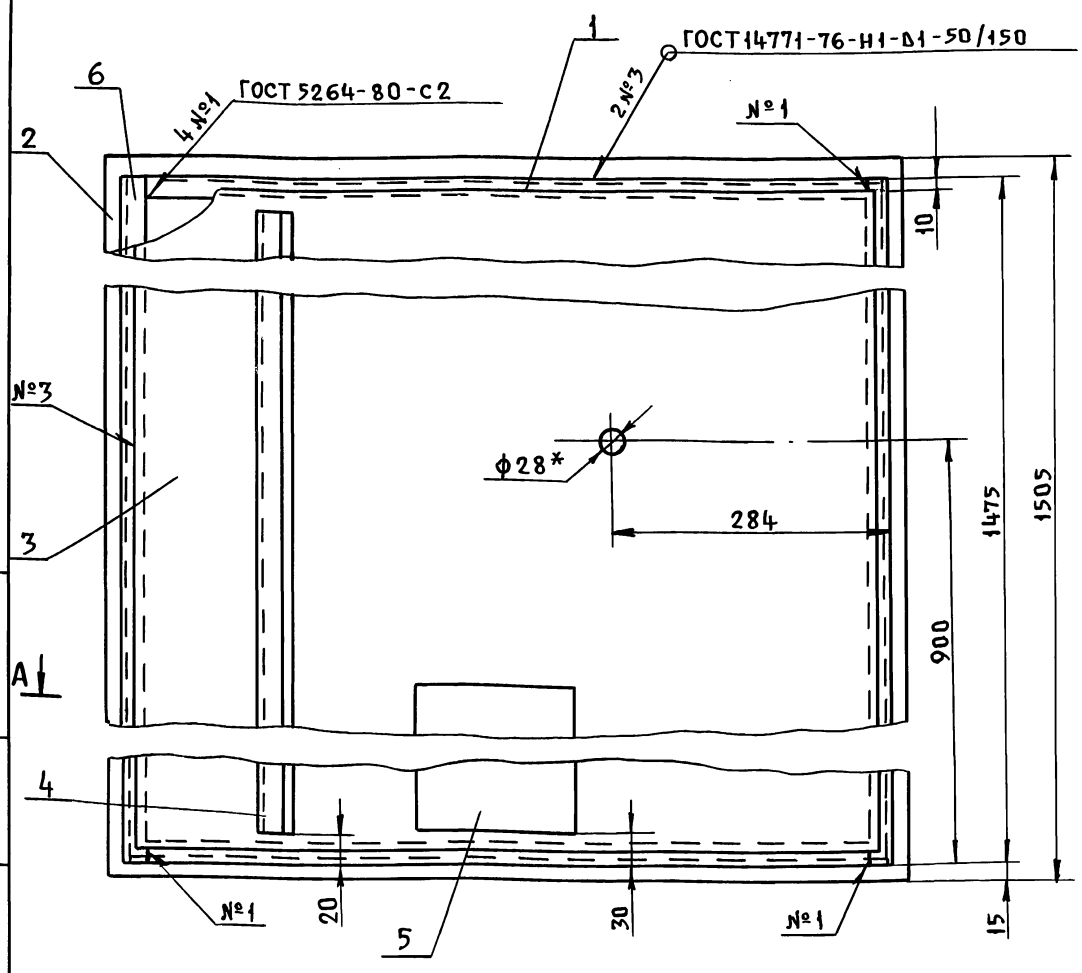

А-А

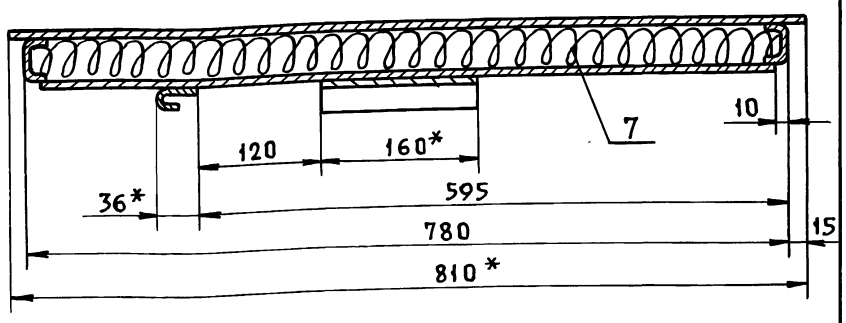

1. -УТ14; $\pm \frac{t_2}{2}$

2. * Размер для справок.

Изм	Лист	№ докум.	Подп.	Дата
Разраб.		Сельдякова		
Пров.		Лебедев		
Т. контр.		Граевский		
Н. контр		Лебедев		
Утв.		Граевский		

ВПА-20.1.01.01.400СБ

Панель боковая

Сборочный чертеж

Лит.	Масса	Масшт.
	26,2	1:5
Лист	Листов 1	

ММСС СССР
НПО Промвентиляция
ГПИ Проектпромвентиляция

Формат А3

Инв. N подл. | Подп. и дата | Взам. инв. N | Инв. N дубл. | Подп. и дата

Серия 5.904-55 в.3

ВПА-20.1.01.01.401

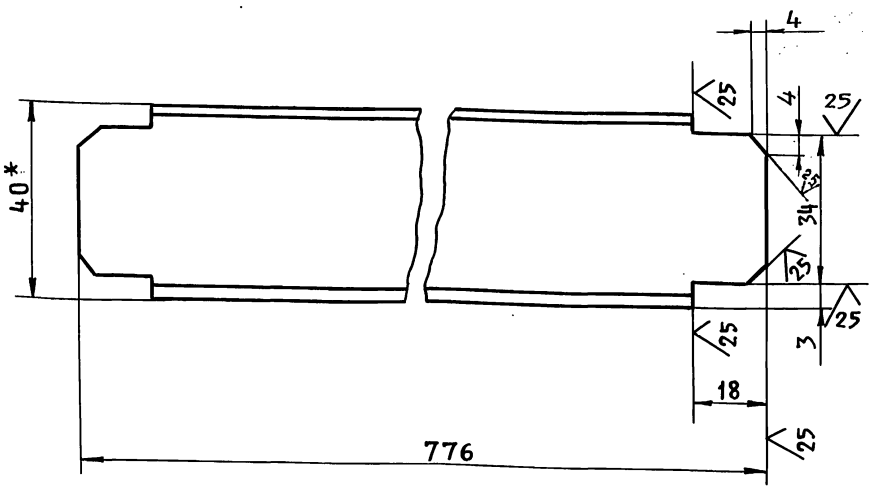

1. -УТ14, $\pm \frac{t_2}{2}$

2. * Размер для справок

Изм	Лист	№ докум.	Подп.	Дата
Разраб.		Сельдякова		
Пров.		Лебедев		
Т. контр		Граевский		
Н. контр		Лебедев		
Утв.		Граевский		

ВПА-20.1.01.01.401

Связь

Деталь

Лит.	Масса	Масшт.
	0,88	1:1
Лист	Листов 1	

Швеллер 40×20×2,8 ГОСТ 8278-83 / Ст 3кп ГОСТ 11474-76

ММСС СССР
НПО Промвентиляция
ГПИ Проектпромвентиляция

Формат А4

Инв. N подл. | Подп. и дата | Взам. инв. N | Инв. N дубл. | Подп. и дата

ВПА-20.1.01.01.402

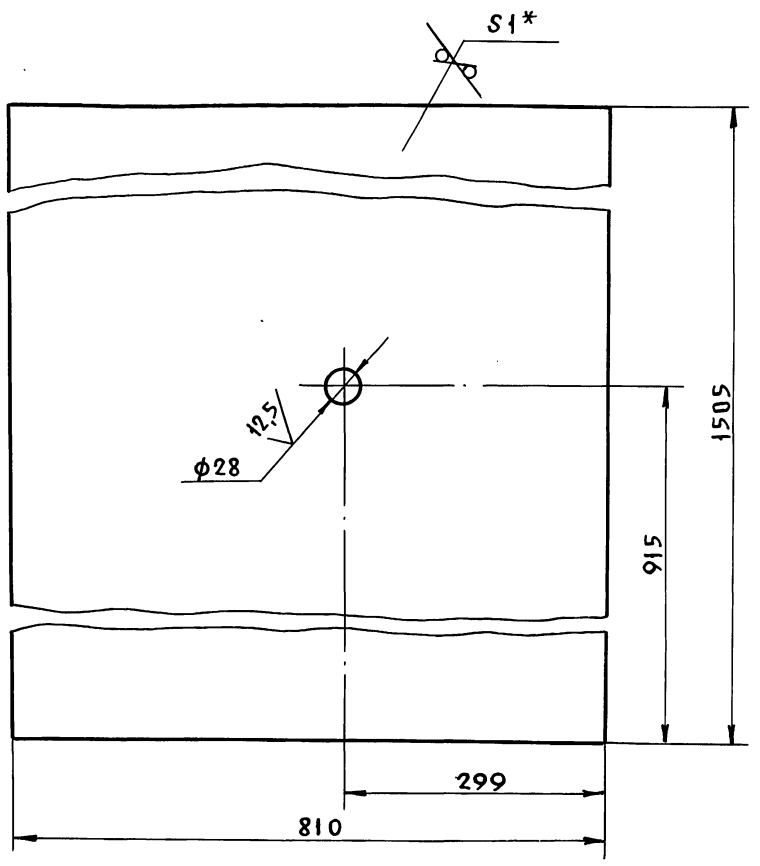

1. +УТ14, -УТ14, $\pm \frac{t_2}{2}$

2. * Размер для справок

Изм	Лист	№ докум.	Подп.	Дата
Разраб.		Сельдякова		
Пров.		Лебедев		
Т. контр.		Граевский		
Н. контр		Лебедев		
Утв.		Граевский		

ВПА-20.1.01.01.402

Обшивка

Деталь

Лит.	Масса	Масшт.
	9,6	1:5
Лист	Листов 1	

Лист Г/К — 1,0 ГОСТ 19903-74 / ОК 3608 ГОСТ 16523-89

ММСС СССР
НПО Промвентиляция
ГПИ Проектпромвентиляция

24663-06 30 Формат А4

ВПА-20.1.01.01.Ч03

25 √(√)

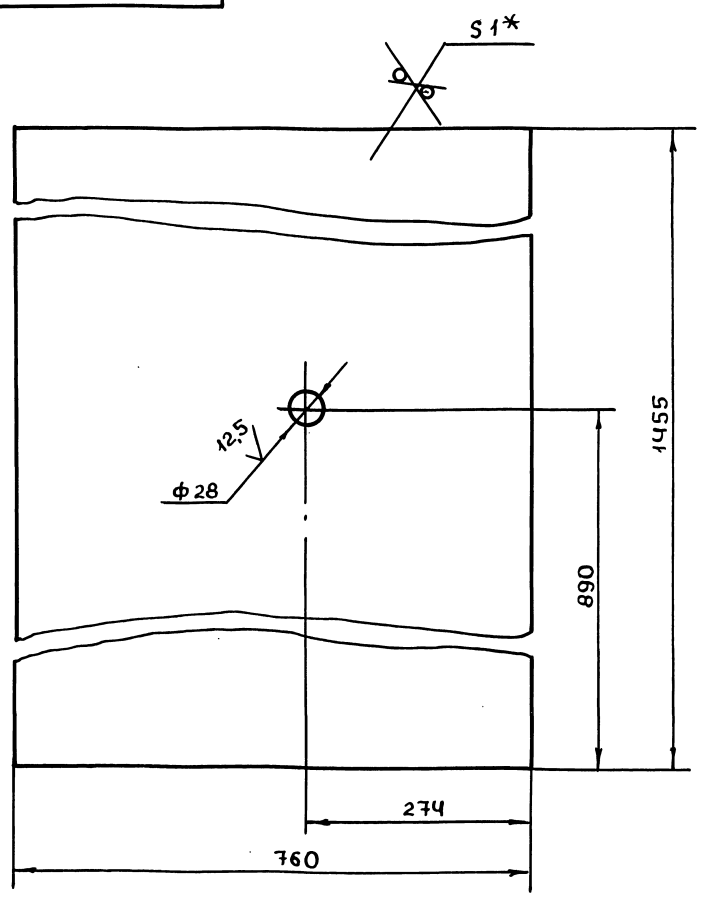

1. +УТ14ч, −УТ14ч, $\pm\frac{t_2}{2}$

2. * Размер для справок.

Изм	Лист	№ докум.	Подп.	Дата	ВПА-20.1.01.01.Ч03		
Разраб.	Сельдякова				Обшивка Деталь	Лит	Масса 8,5	Масштаб 1:5
Пров.	Лебедев					Лист	Листов 1
Т.контр.	Граевский				Лист Г/К 1,0 ГОСТ 19903-74 ОК360В ГОСТ 16523-89	ММСС СССР НПО Промвентиляция ГПИ Проектпромвентиляция	
Н.контр.	Лебедев						
Утв.	Граевский						

Инв.№подл. | Подп. и дата | Взам.инв.№ | Инв.№дубл. | Подп. и дата

Формат А4

ВПА-20.1.01.01.Ч04

25 √(√)

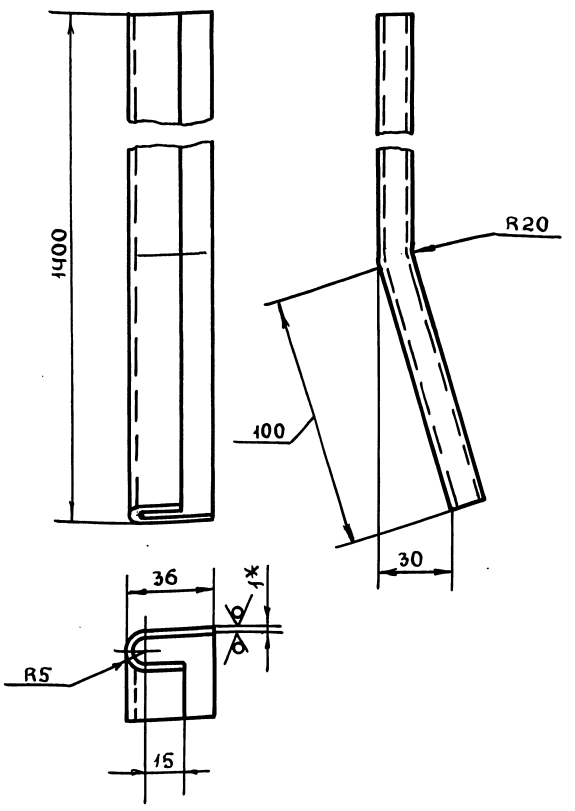

1. −УТ14ч, $\pm\frac{t_2}{2}$

2. * Размер для справок

Изм	Лист	№ докум.	Подп.	Дата	ВПА-20.1.01.01.Ч04		
Разраб.	Сельдякова				Отражатель Деталь	Лит	Масса 0,68	Масшт. 1:2
Пров.	Лебедев					Лист	Листов 1
Т.контр.	Граевский				Лист Г/К 1,0 ГОСТ 19903-74 ОК360В ГОСТ 16523-89	ММСС СССР НПО Промвентиляция ГПИ Проектпромвентиляция	
Н.контр.	Лебедев						
Утв.	Граевский						

Инв.№подл. | Подп. и дата | Взам.инв.№ | Инв.№дубл. | Подп. и дата

Формат А4

Серия 5.904-55.83

Формат	Зона	Поз.	Обозначение	Наименование	Кол.	Примечание
				Документация		
А2			ВПА-20.1.01.01.500СБ	Сборочный чертеж		
				Детали		
Бч		1	ВПА-20.1.01.01.501	Боковина		
				Уголок 25×25×3-В ГОСТ8509-86 / Ст.3кп-II ГОСТ535-88		
				L=550 - УТ1Ч	2	0,616кг
Бч		2	ВПА-20.1.01.01.502	Связь		
				Уголок 25×25×3-В ГОСТ8509-86 / Ст.3кп-II ГОСТ535-88		
				L=500 - УТ1Ч	2	0,5 кг

Изм	Лист	N докум.	Подп.	Дата	ВПА-20.1.01.01.500		
Разраб.	Сельдякова				Фланец Спецификация	Лит	Лист	Листов 1
Пров.	Граевский					ММСС СССР К.П.О Промвентиляция ГПИ Проектпромвентиляция	
Н.контр.	Лебедев						
Утв.	Граевский						

Инв.№подл. | Подп. и дата | Взам.инв.№ | Инв.№дубл. | Подп. и дата

ВПА-20.1.01.01.001

25 √(√)

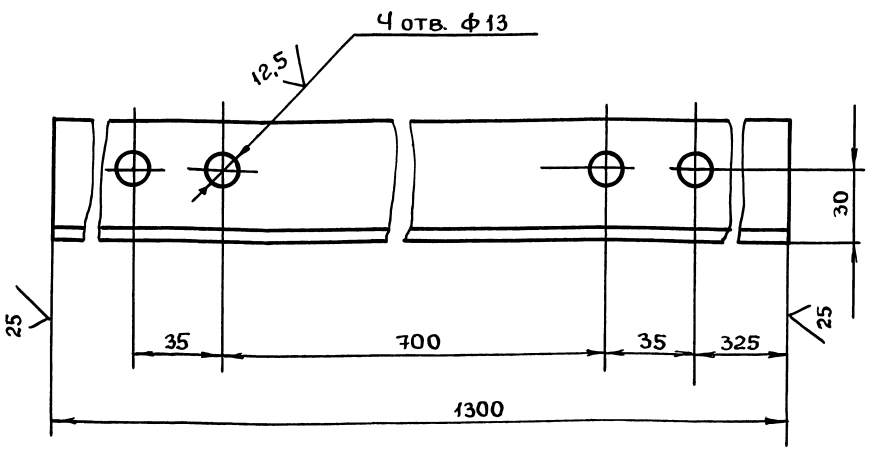

+УТ1Ч, −УТ1Ч, $\pm\frac{t_2}{2}$

Изм	Лист	№ докум.	Подп.	Дата	ВПА-20.1.01.01.001		
Разраб.	Сельдякова				Направляющая Деталь	Лит	Масса 4,8	Масшт. 1:2
Пров.	Лебедев					Лист	Листов 1
Т.контр.	Граевский				Уголок 50×50×5-В ГОСТ8509-86 / Ст3кп-II ГОСТ535-88	ММСС СССР НПО Промвентиляция ГПИ Проектпромвентиляция	
Н.контр.	Лебедев						
Утв.	Граевский						

Инв.№подл. | Подп. и дата | Взам.инв.№ | Инв.№дубл. | Подп. и дата

ВПА - 20.1.01.01.500СБ

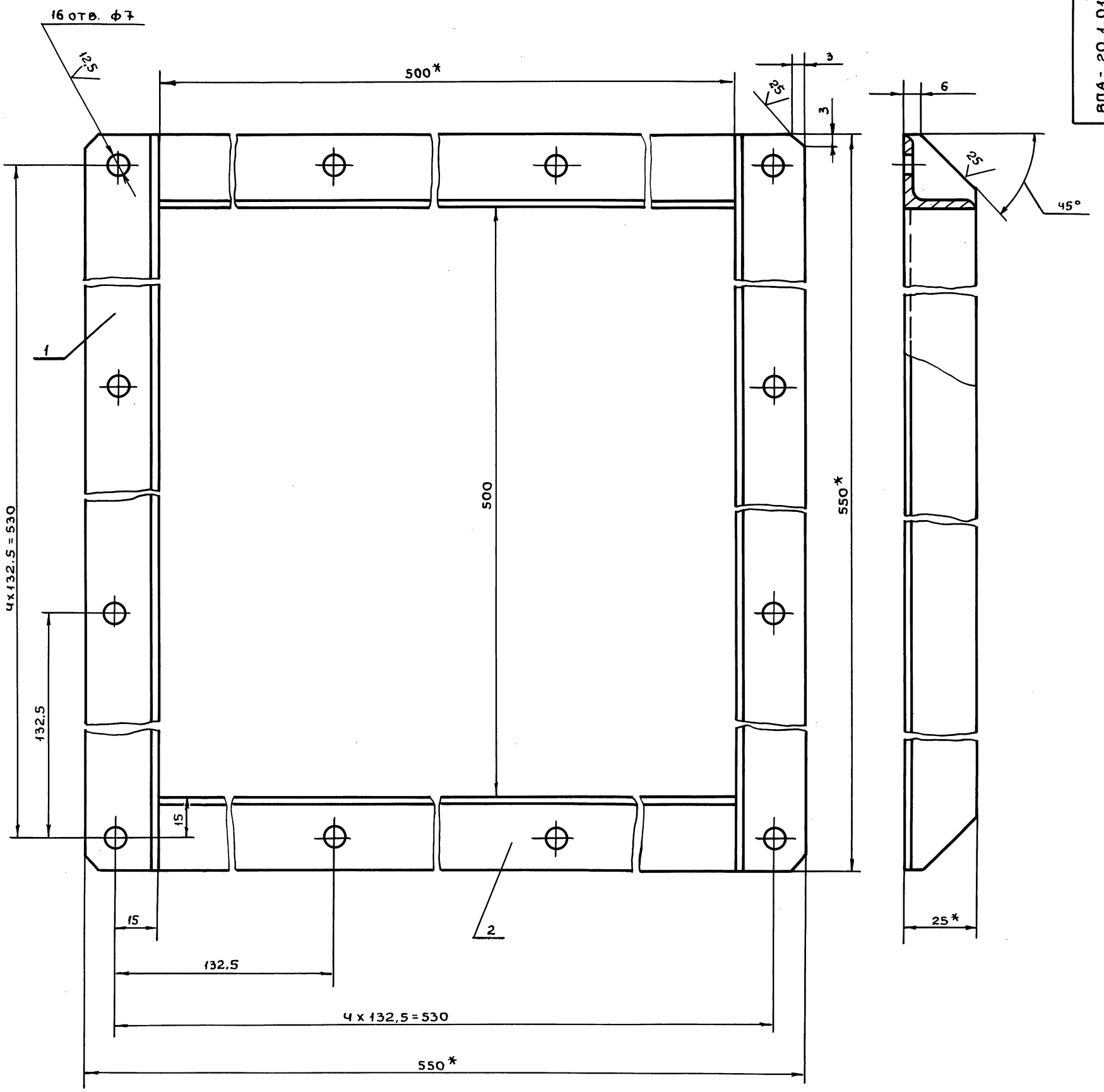

1. + JT14, $\pm \frac{t_2}{2}$

2. * Размеры для справок.

					ВПА-20.1.01.01. 500СБ		
Изм	Лист	№докум.	Подп.	Дата			
Разраб.		Сельдякова			Фланец	Лит	Масса 2,32 / Масштаб 1:1
Пров.		Граевский				Лист	Листов 1
Т.контр.		Лебедев			Сборочный чертеж	ММСС СССР НПО Промвентиляция ГПИ Проектпромвентиляция	
Н.контр.		Граевский					
Утв.		Осадчий					

Серия 5.904-55.83

24663-06 22 Формат А3

Инв.№подл. | Подп. и дата | Взам.инв.№ | Инв.№дубл. | Подп. и дата

ВПА-20.1.01.01.002

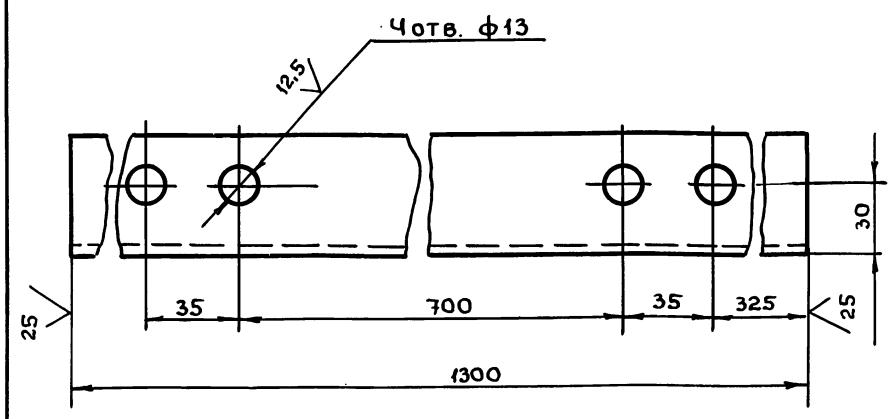

Неуказанные предельные отклонения размеров:
+ЗТ14, -ЗТ14, $\pm \frac{t_2}{2}$

Изм	Лист	№ докум.	Подп.	Дата
Разраб.		Сельдякова		
Пров.		Лебедев		
Т.контр.		Граевский		
Н.контр.		Лебедев		
Утв.		Граевский		

ВПА-20.1.01.01.002

Направляющая
Деталь

Лит	Масса	Масштаб
	4,8	1:2
Лист	Листов 1	

Уголок 50х50х5-В ГОСТ8509-86 / Ст 3кп-II ГОСТ535-88

ММСС СССР
НПО Промвентиляция
ГПИ Проектпромвентиляция

Формат А4

ВПА-20.1.01.01.003

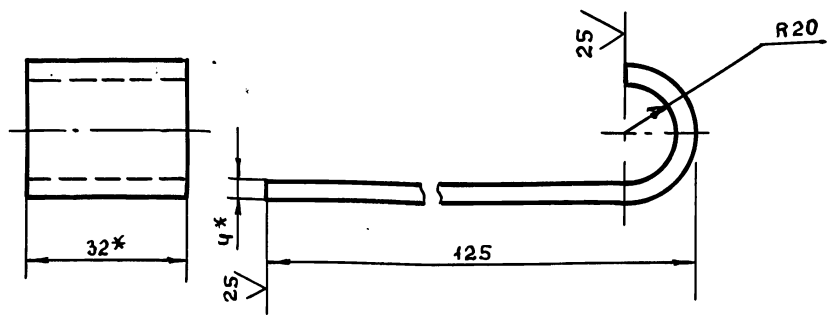

1. -ЗТ14, $\pm \frac{t_2}{2}$

2. *Размер для справок

Изм	Лист	№ докум.	Подп.	Дата
Разраб.		Сельдякова		
Пров.		Лебедев		
Т.контр.		Граевский		
Н.контр.		Лебедев		
Утв.		Граевский		

ВПА-20.1.01.01.003

Крюк
Деталь

Лит.	Масса	Масштаб
	0,17	1:1
Лист	Листов 1	

Полоса 4х32-В-2 ГОСТ 103-76 / Ст 3 кп ГОСТ 535-88

ММСС СССР
НПО Промвентиляция
ГПИ Проектпромвентиляция

Формат А4

Серия 5.904-55.83

ВПА-20.1.01.01.004

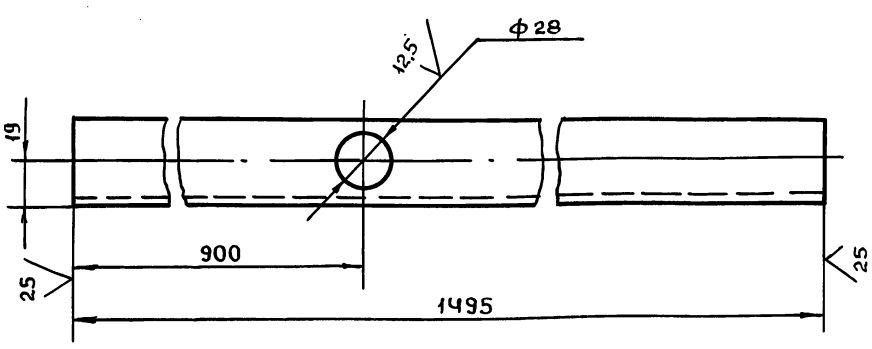

Неуказанные предельные отклонения размеров:
+ЗТ14, -ЗТ14, $\pm \frac{t_2}{2}$

Изм	Лист	№ докум.	Подп.	Дата
Разраб.		Сельдякова		
Пров.		Лебедев		
Т.контр.		Граевский		
Н.контр.		Лебедев		
Утв.		Граевский		

ВПА-20.1.01.01.004

Стойка
Деталь

Лит.	Масса	Масштаб
	3,23	1:2
Лист	Листов 1	

Уголок 35х35х4-В ГОСТ8509-86 / Ст 3кп-II ГОСТ 535-88

ММСС СССР
НПО Промвентиляция
ГПИ Проектпромвентиляция

ВПА-20.1.01.01.005

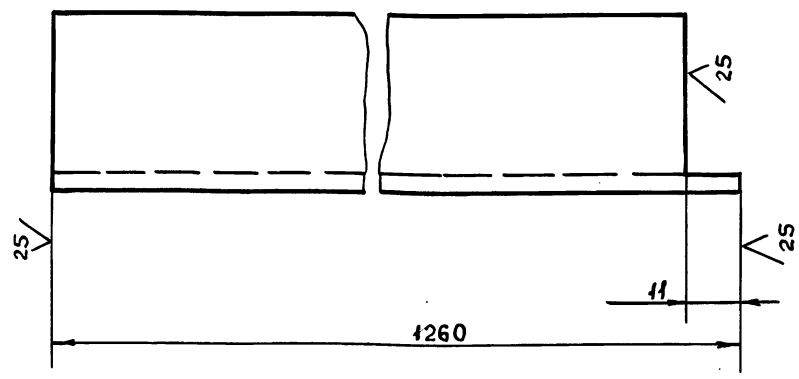

Неуказанные предельные отклонения размеров:
-ЗТ14, $\pm \frac{t_2}{2}$

Изм	Лист	№ докум.	Подп.	Дата
Разраб.		Сельдякова		
Пров.		Лебедев		
Т.контр.		Граевский		
Н.контр.		Лебедев		
Утв.		Граевский		

ВПА-20.1.01.01.005

Направляющая
Деталь

Лит	Масса	Масштаб
	2,72	1:1
Лист	Листов 1	

Уголок 35х35х4-В ГОСТ8509-86 / Ст 3кп-II ГОСТ 535-88

ММСС СССР
НПО Промвентиляция
ГПИ Проектпромвентиляция

ВПА-20.1.01.01.006

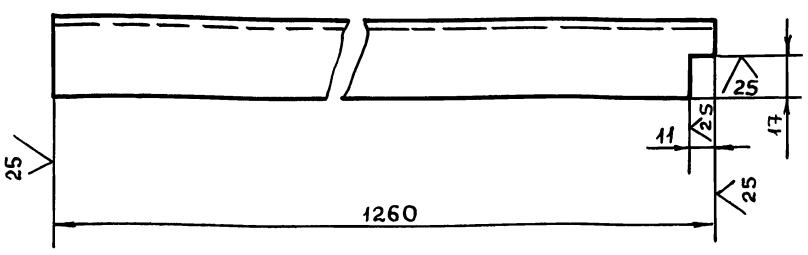

Неуказанные предельные отклонения размеров:
-JT14, $\pm\frac{t_2}{2}$

Изм	Лист	№ докум.	Подп.	Дата
Разраб.		Сельдякова		
Пров.		Лебедев		
Т.контр.		Граевский		
Н.контр.		Лебедев		
Утв.		Граевский		

ВПА-20.1.01.01.006

Лит	Масса	Масштаб
	2,72	1:2
Лист	Листов 1	

Направляющая
Деталь

Уголок 35×35×4-В ГОСТ8509-86 / Ст 3кп-II ГОСТ535-88

ММСС СССР
НПО Промвентиляция
ГПИ Проектпромвентиляция

Формат А4

ВПА-20.1.01.01.007

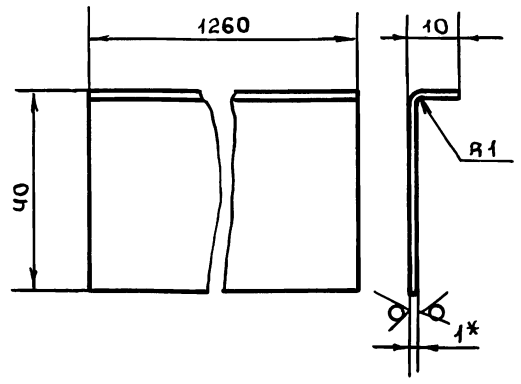

Неуказанные предельные отклонения размеров:
-JT14, $\pm\frac{t_2}{2}$

Изм	Лист	№ докум.	Подп.	Дата
Разраб.		Сельдякова		
Пров.		Лебедев		
Т.контр.		Граевский		
Н.контр.		Лебедев		
Утв.		Граевский		

ВПА-20.1.01.01.007

Лит	Масса	Масштаб
	0,48	1:1
Лист	Листов 1	

Направляющая
Деталь

Лист Г/К 1,0 ГОСТ 19903-74 / ОК360В ГОСТ 16523-89

ММСС СССР
НПО Промвентиляция
ГПИ Проектпромвентиляция

Формат А4

ВПА-20.1.01.01.008

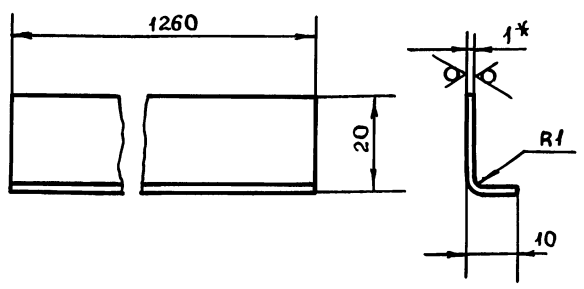

Неуказанные предельные отклонения размеров:
-JT14, $\pm\frac{t_2}{2}$

Изм	Лист	№ докум.	Подп.	Дата
Разраб.		Сельдякова		
Пров.		Лебедев		
Т.контр.		Граевский		
Н.контр.		Лебедев		
Утв.		Граевский		

ВПА-20.1.01.01.008

Лит	Масса	Масштаб
	0,28	1:1
Лист	Листов 1	

Направляющая
Деталь

Лист Г/К 1,0 ГОСТ 19903-74 / ОК360В ГОСТ 16523-89

ММСС СССР
НПО Промвентиляция
ГПИ Проектпромвентиляция

ВПА-20.1.01.01.009

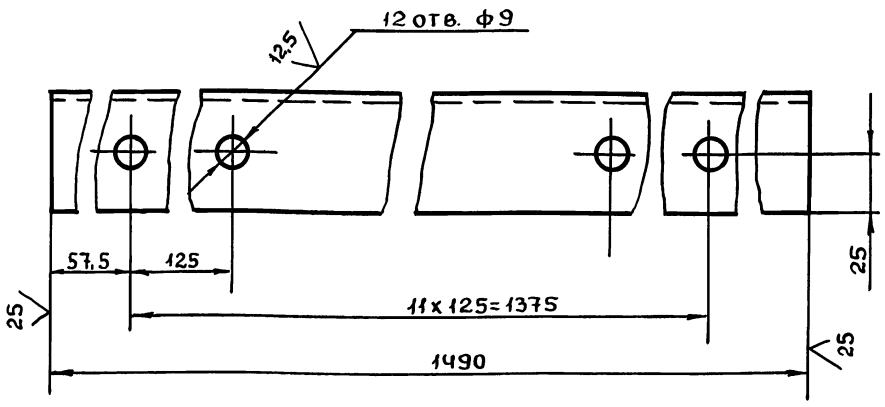

Неуказанные предельные отклонения размеров:
+JT14, -JT14, $\pm\frac{t_2}{2}$

Изм	Лист	№ докум.	Подп.	Дата
Разраб.		Сельдякова		
Пров.		Лебедев		
Т.контр.		Граевский		
Н.контр.		Лебедев		
Утв.		Граевский		

ВПА-20.1.01.01.009

Лит	Масса	Масштаб
	5,6	1:2
Лист	Листов 1	

Стойка
Деталь

Уголок 50×50×5-В ГОСТ8509-86 / Ст 3кп-II ГОСТ 535-88

ММСС СССР
НПО Промвентиляция
ГПИ Проектпромвентиляция

Серия 5.904-55 в.3

Подп. и дата | Инв. N дубл. | Взам. инв. N | Подп. и дата | Инв. N подл.

ВПА-20.1.01.01.010

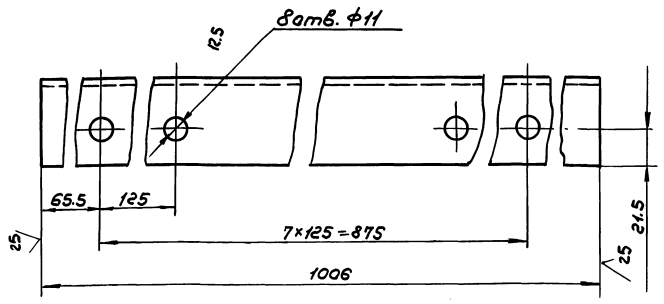

Неуказанные предельные отклонения размеров:
$+JT14, -JT14, \pm\frac{t2}{2}$

Изм.	Лист	№ докум.	Подп.	Дата
Разраб.		Сельвякова		
Пров.		Лебедев		
Т.контр.		Грачевский		
Н.контр.		Лебедев		
Утв.		Грачевский		

ВПА-20.1.01.01.010

Стойка
Деталь

Лит.	Масса	Масштаб
	3.16	1:2
Лист	Листов 1	

Уголок $\frac{50\times50\times5\text{-В ГОСТ 8509-86}}{\text{Ст.3кп-II ГОСТ 535-88}}$

ММСС СССР НПО Промвентиляция ГПИ Проектпромвентиляция

Формат А4

ВПА-20.1.01.01.016

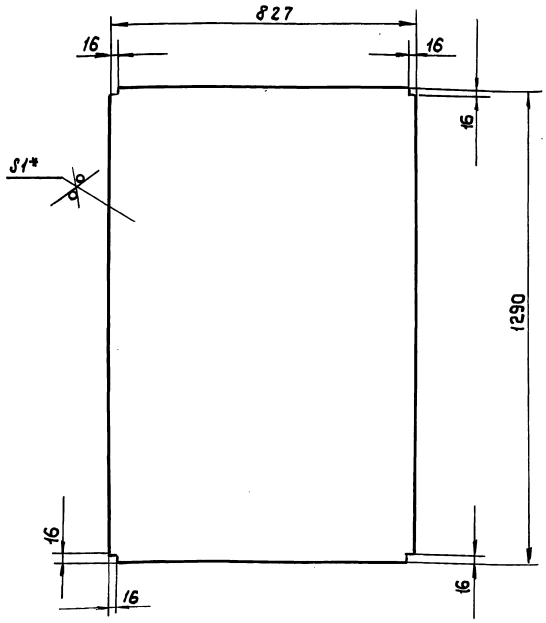

1. $-JT14, \pm\frac{t2}{2}$
2. *Размер для справок

Изм.	Лист	№ докум.	Подп.	Дата
Разраб.		Сельвякова		
Пров.		Лебедев		
Т.контр.		Грачевский		
Н.контр.		Лебедев		
Утв.		Грачевский		

ВПА-20.1.01.01.016

Настил
Деталь

Лит.	Масса	Масштаб
	8.4	1:10
Лист	Листов 1	

Лист $\frac{\text{1.0 ГОСТ 19903-74}}{\text{К ОК 360В ГОСТ 16523-89}}$

ММСС СССР НПО Промвентиляция ГПИ Проектпромвентиляция

Формат А4

Серия 5.904-55.83

ВПА-20.1.01.01.017

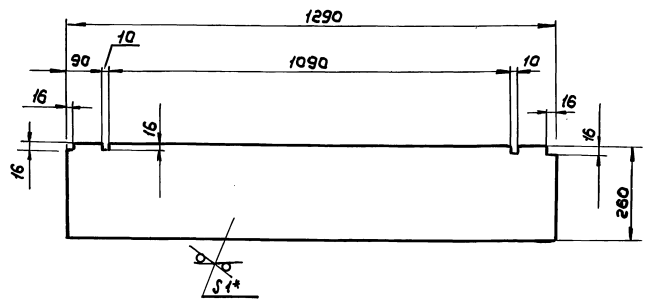

1. $+JT14, -JT14, \pm\frac{t2}{2}$
2. *Размер для справок

Изм.	Лист	№ докум.	Подп.	Дата
Разраб.		Сельвякова		
Пров.		Лебедев		
Т.контр.		Грачевский		
Н.контр.		Лебедев		
Утв.		Грачевский		

ВПА-20.1.01.01.017

Настил
Деталь

Лит	Масса	Масштаб
	2.6	1:10
Лист	Листов 1	

Лист $\frac{\text{1.0 ГОСТ 19903-74}}{\text{К ОК 360В ГОСТ 16523-89}}$

ММСС СССР НПО Промвентиляция ГПИ Проектпромвентиляция

ВПА-20.1.01.01.027

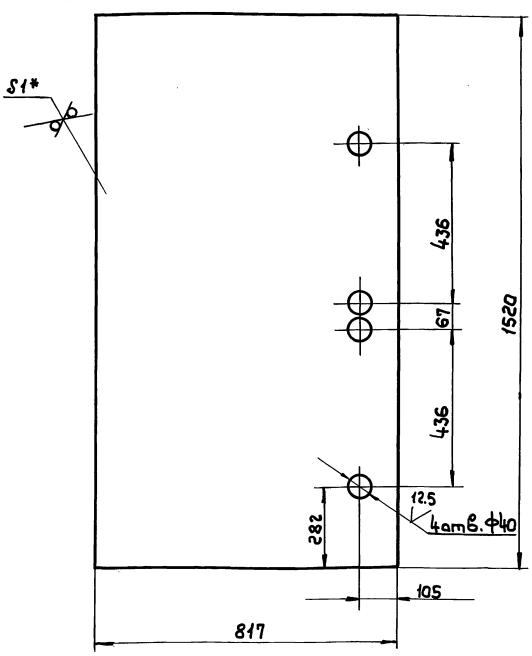

1. $+JT14, -JT14, \pm\frac{t2}{2}$
2. *Размер для справок

Изм.	Лист	№ докум.	Подп.	Дата
Разраб.		Сельвякова		
Пров.		Лебедев		
Т.контр.		Грачевский		
Н.контр.		Лебедев		
Утв.		Грачевский		

ВПА-20.1.01.01.021

Ограждение
Деталь

Лит.	Масса	Масштаб
	9.8	1:10
Лист	Листов 1	

Лист $\frac{\text{1.0 ГОСТ 19903-74}}{\text{К ОК 360В ГОСТ 16523-89}}$

ММСС СССР НПО Промвентиляция ГПИ Проектпромвентиляция

ВПА-20.1.01.01.027

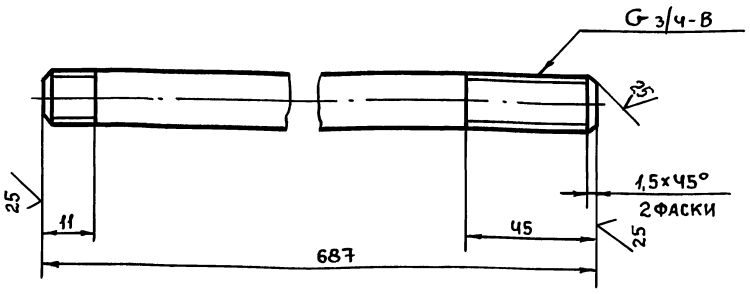

Неуказанные предельные отклонения размеров:
-JT14, $\pm\frac{t_2}{2}$

Изм	Лист	№ докум.	Подп.	Дата
Разраб.		Сельдякова		
Пров.		Лебедев		
Т.контр.		Граевский		
Н.контр.		Лебедев		
Утв.		Граевский		

ВПА-20.1.01.01.027

Подводка
Деталь

Лит	Масса	Масштаб
	1,14	1:2
Лист	Листов 1	

Труба 20×2,8 ГОСТ3262-75

ММСС СССР
НПО Промвентиляция
ГПИ Проектпромвентиляция

Формат А4

Формат	Зона	Поз.	Обозначение	Наименование	Кол.	Примечание
				Документация		
А2			ВПА-20.1.01.02.000СБ	Сборочный чертеж		
				Детали		
А4		1	ВПА-20.1.01.02.001	Стойка	1	
А4		2	ВПА-20.1.01.02.002	Перекладина	2	
А4		3	ВПА-20.1.01.02.003	Стойка	1	
БЧ		Ч	ВПА-20.1.01.02.004	Стенка		
				Лист г/к 1,0 ГОСТ 19903-74 / ОК360В ГОСТ 16523-89		
				(1487×792)-JT14	1	9,2кг
БЧ		5	ВПА-20.1.01.02.005	Втулка		
				Труба 10×2,2		
				ГОСТ 3262-75		
				L=35-JT14	2	0,03кг
БЧ		6	ВПА-20.1.01.02.006	Уплотнение		
				Пластина пористая		
				техническая II гр.-10		
				ТУ38-105867-90		
				10×20; L=4560	1	0,83кг

Изм	Лист	N докум.	Подп.	Дата
Разраб.		Сельдякова		
Пров.		Граевский		
Н.контр.		Лебедев		
Утв.		Граевский		

ВПА-20.1.01.02.000

Дверь
Спецификация

Лит	Лист	Листов
		1

ММСС СССР
НПО Промвентиляция
ГПИ Проектпромвентиляция

Формат А4

ВПА-20.1.01.02.001

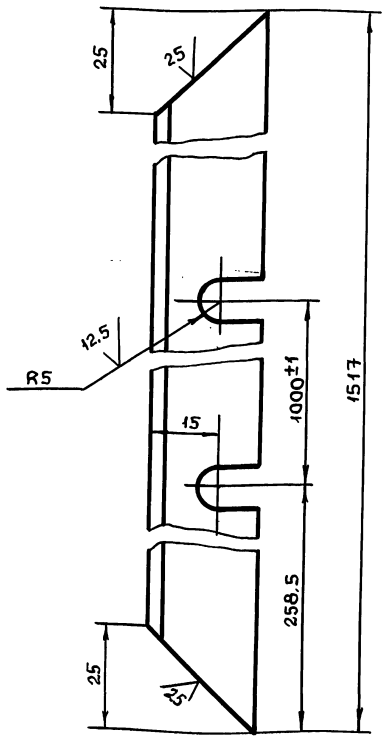

Неуказанные предельные отклонения размеров:
-JT14, $\pm\frac{t_2}{2}$

Изм	Лист	№ докум.	Подп.	Дата
Разраб.		Сельдякова		
Пров.		Лебедев		
Т.контр.		Граевский		
Н.контр.		Лебедев		
Утв.		Граевский		

ВПА-20.1.01.02.001

Стойка
Деталь

Лит	Масса	Масштаб
	2,1	1:1
Лист	Листов 1	

Уголок 25×25×Ч-В ГОСТ8509-86 / Ст 3кп-II ГОСТ 535-88

ММСС СССР
НПО Промвентиляция
ГПИ Проектпромвентиляция

Формат А4

ВПА-20.1.01.02.002

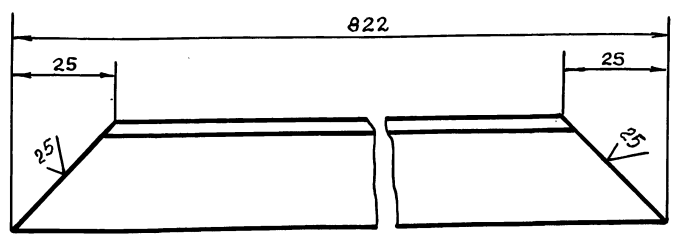

Неуказанные предельные отклонения размеров:
-JT14, $\pm\frac{t_2}{2}$

Изм	Лист	№ докум.	Подп.	Дата
Разраб.		Сельдякова		
Пров.		Лебедев		
Т.контр.		Граевский		
Н.контр.		Лебедев		
Утв.		Граевский		

ВПА-20.1.01.02.002

Перекладина
Деталь

Лит	Масса	Масштаб
	1,2	1:1
Лист	Листов 1	

Уголок 25×25×Ч-В ГОСТ8509-86 / Ст 3кп-II ГОСТ 535-88

ММСС СССР
НПО Промвентиляция
ГПИ Проектпромвентиляция

Формат А4

Серия 5.904-55, в.3

Подп. и дата | Инв. N дубл. | Взам. инв. N | Подп. и дата | Инв. N подл.

ВПА-20.1.01.02.003

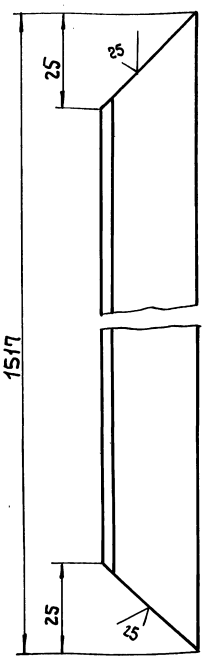

Неуказанные предельные отклонения размеров -JT14, $\pm \frac{t2}{2}$

Изм.	Лист	№ докум.	Подп.	Дата
Разраб.		Сельвякова		
Пров.		Лебедев		
Т.контр.		Граевский		
Н.контр.		Лебедев		
Утв.		Граевский		

ВПА-20.1.01.02.003

Стойка
Деталь

Лит.	Масса	Масштаб
	2.2	1:1
Лист	Листов 1	

Уголок $\frac{25\times25\times4\text{-В ГОСТ 8509-86}}{\text{Ст.3 кп-II ГОСТ 535-88}}$

ММСС СССР НПО Промвентиляция ГПИ Проектпромвентиляция

Формат А4

Инв.№ подл. | Подп. и дата | Взам. инв.№ | Инв.№ дубл. | Подп. и дата

Формат	Зона	Поз.	Обозначение	Наименование	Кол.	Примечание
				Документация		
А2			ВПА-20.1.01.03.000СБ	Сборочный чертеж		
				Сборочные единицы		
А4		1	ВПА-20.1.01.02.000	Дверь		
				Детали		
А4		2	ВПА-20.1.01.03.001	Козырек	1	
А4		3	ВПА-20.1.01.03.002	Отражатель	1	
Б4		4	ВПА-20.1.01.03.003	Обшивка		
				Лист $\frac{\Gamma}{K}$ / 1.0 ГОСТ 19903-74 / АК360В ГОСТ 16523-89		
				(1435×740)-JT4	1	8.3
Б4		5	ВПА-20.1.01.03.004	Обвязка		
				Полоса $\frac{4\times25\text{-В-2 ГОСТ 103-76}}{\text{Ст.3 ГОСТ 535-88}}$		
				L=1465-JT14	2	1.15кг
Б4		6	ВПА-20.1.01.03.005	Обвязка		
				Полоса $\frac{4\times25\text{-В-2 ГОСТ 103-76}}{\text{Ст.3 ГОСТ 535-88}}$		
				L=720-JT14	2	0.56кг
				Материалы		
		7		Мат строительный		
				МС-50-1500-900-30		
				ГОСТ 10499-78		2кг

Изм.	Лист	№ докум.	Подп.	Дата
Разраб.		Сельвякова		
Пров.		Граевский		
Н.контр.		Лебедев		
Утв.		Граевский		

ВПА-20.1.01.03.000

Дверь утепленная
Спецификация

Лит.	Лист	Листов
		1

ММСС СССР НПО Промвентиляция ГПИ Проектпромвентиляция

Формат А4

ВПА-20.1.01.03.002

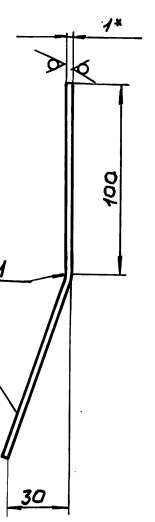

1. -JT14, $\pm \frac{t2}{2}$

2.* Размер для справок

Изм.	Лист	№ докум.	Подп.	Дата
Разраб.		Сельвякова		
Пров.		Лебедев		
Т.контр.		Граевский		
Н.контр.		Лебедев		
Утв.		Граевский		

ВПА-20.1.01.03.001

Козырек
Деталь

Лит	Масса	Масштаб
	0.25	1:2
Лист	Листов 1	

Лист $\frac{\Gamma}{K}$ / 1.0 ГОСТ 19903-74 / АК360В ГОСТ 16523-89

ММСС СССР НПО Промвентиляция ГПИ Проектпромвентиляция

Серия 5.904-55, в 3

Инв.№ подл. | Подп. и дата | Взам. инв.№ | Инв.№ дубл. | Подп. и дата

ВПА-20.1.01.03.002

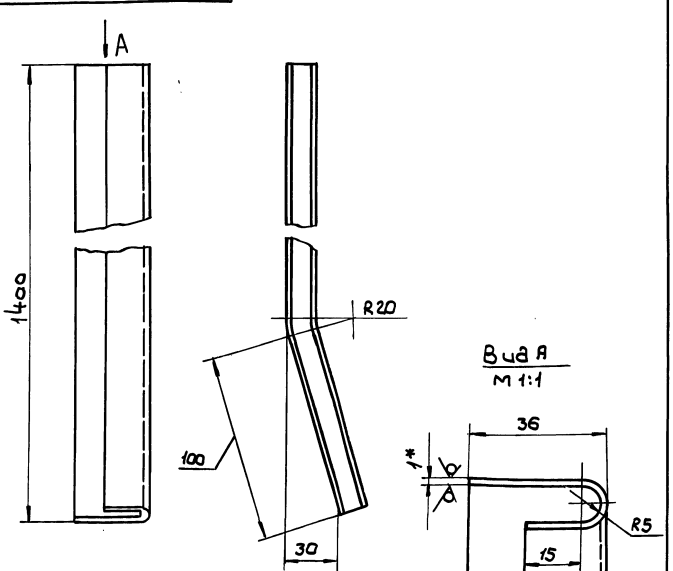

1. -JT14, $\pm \frac{t2}{2}$

2.* Размер для справок

Изм.	Лист	№ докум.	Подп.	Дата
Разраб.		Сельвякова		
Пров.		Лебедев		
Т.контр.		Граевский		
Н.контр.		Лебедев		
Утв.		Граевский		

ВПА-20.1.01.03.002

Отражатель
Деталь

Лит.	Масса	Масштаб
	0.68	1:2
Лист	Листов 1	

Лист $\frac{\Gamma}{K}$ / 1.0 ГОСТ 19903-74 / АК360В ГОСТ 16523-89

ММСС СССР НПО Промвентиляция ГПИ Проектпромвентиляция

Инв.№ подл. | Подп. и дата | Взам. инв.№ | Инв.№ дубл. | Подп. и дата

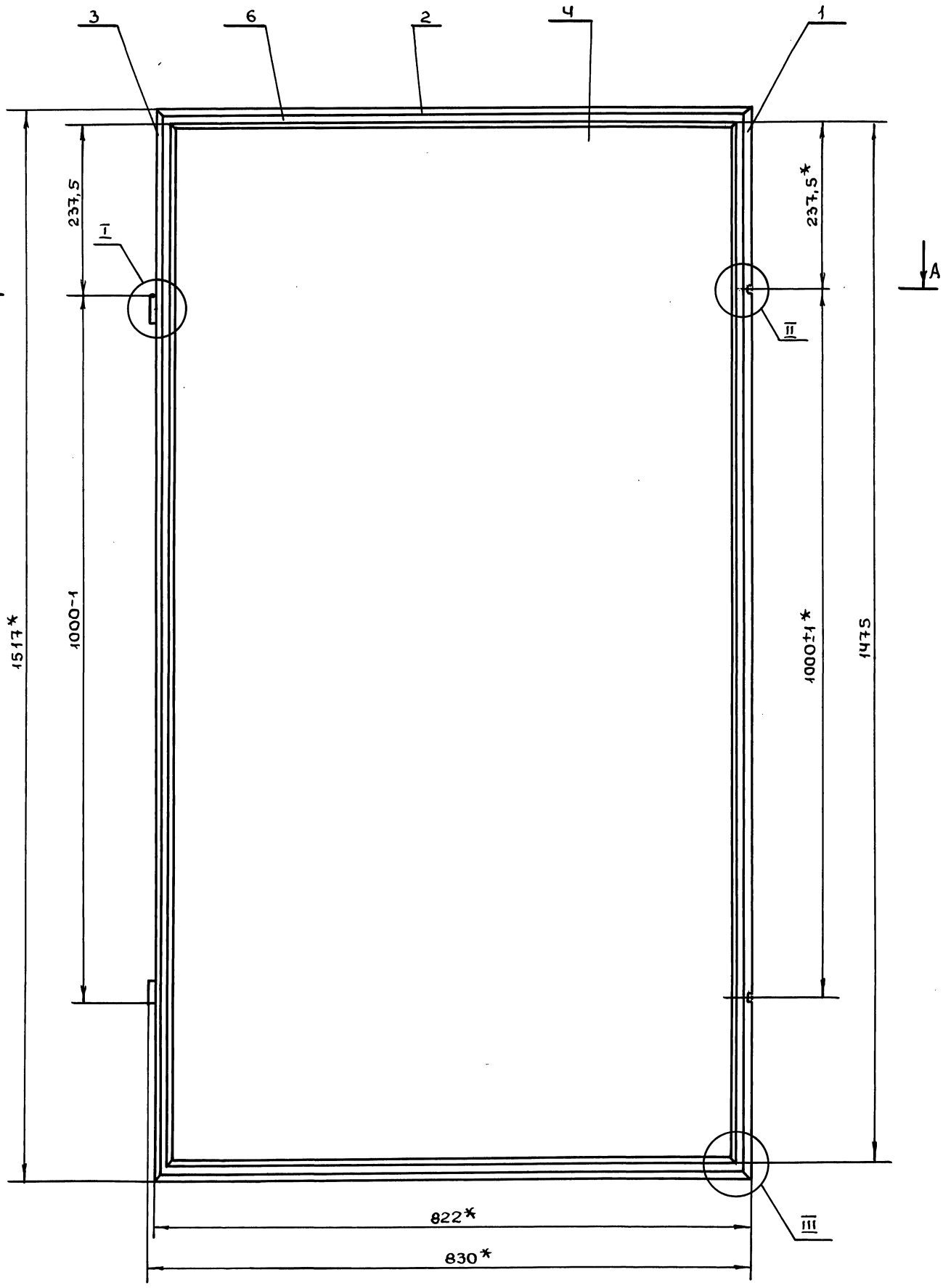

I
м 1:1

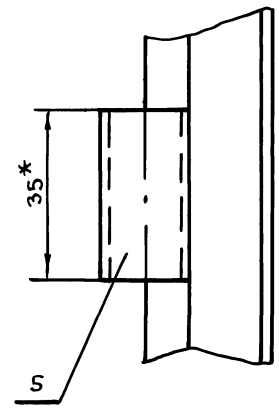

II
м 1:1

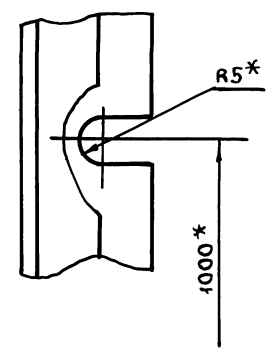

III
м 1:1

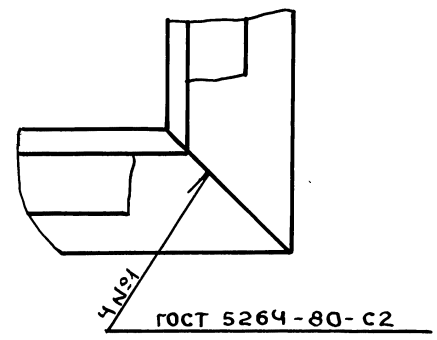

А-А
м 1:1

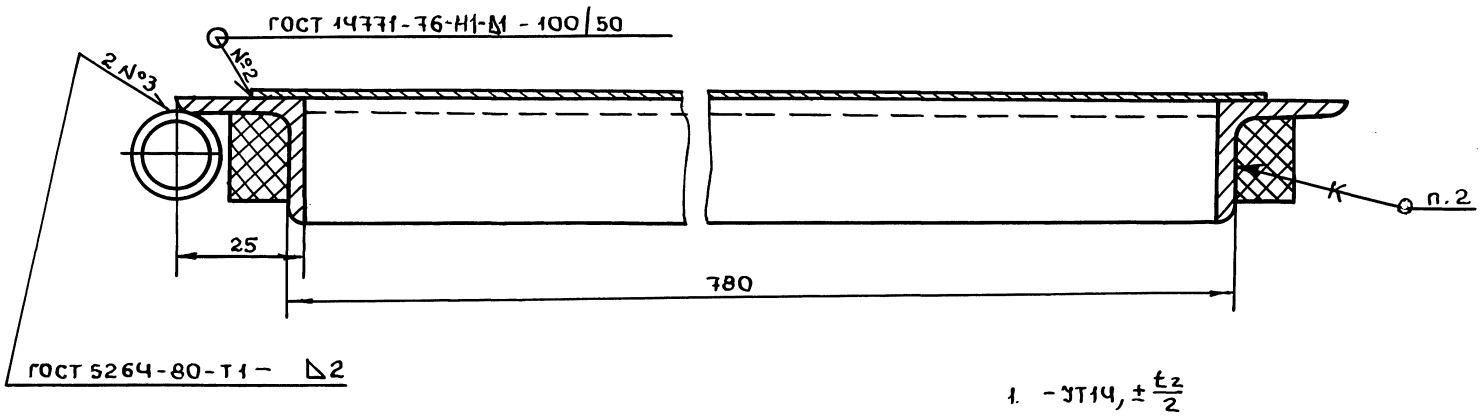

1. -УТ14, $\pm \frac{t_2}{2}$
2. Уплотнение поз.6, клеить клеем 88ГАТУ38-105 1760-87 после сварки.
3. Покрытие: грунтовка ГФ-021 ГОСТ 25129-82.

4. * Размеры для справок.

Изм	Лист	№докум.	Подп.	Дата	ВПА-20.1.01.02.000СБ			
Разраб.		Сельдякова			Дверь	Лит	Масса	Масштаб
Пров.		Лебедев					16,8	1:5
Т.контр.		Граевский			Сборочный чертеж	Лист	Листов 1	
Н.контр.		Граевский				ММСС СССР НПО Промвентиляция ГПИ Проектпромвентиляция		
Утв.		Осадчий						

Серия 5.904-55.83

Инв.№подл. | Подп. и дата | Взам.инв.№ | Инв.№дубл. | Подп. и дата

ВПА-201.01.03.000СБ

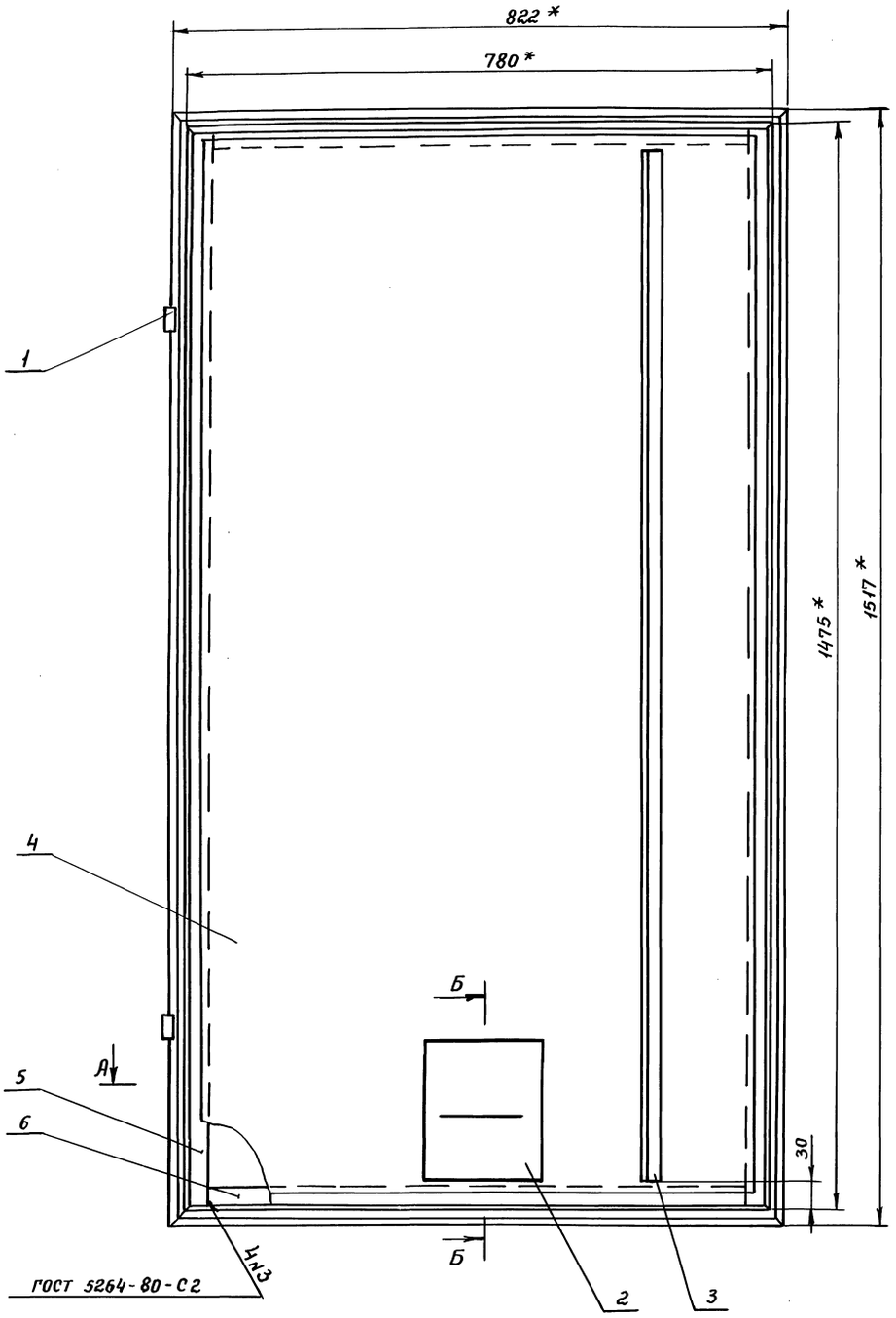

Б-Б
м 1:5

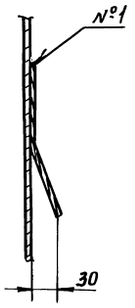

А-А
м 1:1

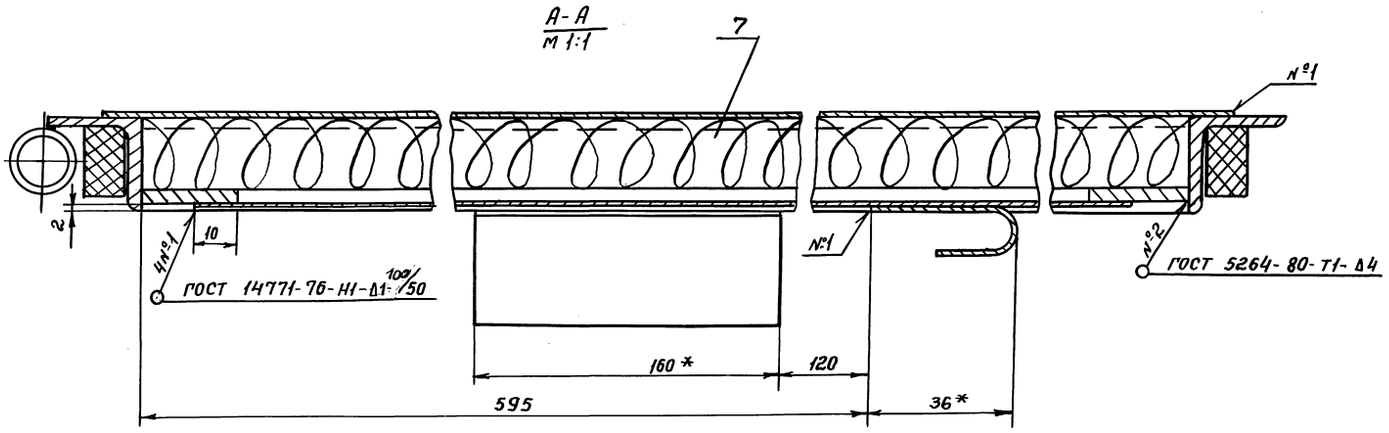

1. $\pm \frac{t_2}{2}$

2. * Размеры для справок

					ВПА-20.1.01.03.000 СБ		
Изм	Лист	N докум.	Подп.	Дата			
Разраб.		Сельдякова			Дверь утепленная Сборочный чертеж	Лит	Масса 31	Масшт. 1:5
Пров.		Граевский				Лист	Листов 1	
Т.контр.		Лебедев				ММСС СССР НПО Промвентиляция ГПИ Проектпромвентиляция		
Н.контр.		Граевский						
Утв.		Осадчий						

Серия 5.904-55, в.3

Инв.№ подл. | Подп. и дата | Взам.Инв.№ | Инв.№ дубл. | Подп. и дата

Формат	Зона	Поз.	Обозначение	Наименование	Кол.	Примечание
				Документация		
А2			1282.01.000 СБ	Сборочный чертеж		
				Стандартные изделия		
		5		Болт М6-6g×16.58		
				ГОСТ 7798-70	29	
		6		Гайка М6-6Н.5		
				ГОСТ 5915-70	29	
		7		Шайба 6.04		
				ГОСТ 6958-78	29	
			Переменные данные для исполнений			
				1282.01.000		
				Сборочные единицы		
А4		1	1282.01.100	Корпус	1	
А4		2	1282.01.200	Рама	1	
				Детали		
Б4		3	1282.01.001	Уплотнение		
				Пластина пористая		
				техническая II гр.-5		
				ТУ-38-105867-90		
				5×100; L=1175	2	0.5кг

Подп. и дата | Инв.№дубл. | Взам.инв.№ | Подп. и дата | Инв.№подл.

Изм.	Лист	№ док.	Подп.	Дата
Разраб.		Сельдякова		
Пров.		Граевский		
Н.контр.		Лебедев		
Утв.		Граевский		

1282.01.000

Фильтр сухой
Спецификация

Лит.	Лист	Листов
	1	3

ММСС СССР
НПО Промвентиляция
ГПИ Проектпромвентиляция

Формат А4

Формат	Зона	Поз.	Обозначение	Наименование	Кол.	Примечание
Б4		4	1282.01.002	Фильтр пленка винипластовая перфорированно-гофрированная		
				ГОСТ 15976-81		
				1070×1215	4	0.26кг
				1282.01.000-01		
				Сборочные единицы		
А4		1	1282.01.100-01	Корпус	1	
А4		2	1282.01.200-01	Рама	1	
				Детали		
Б4		3	1282.01.001-01	Уплотнение		
				Пластина пористая		
				техническая II гр.-5		
				ТУ38-105867-90		
				5×100; L=1420	2	0.6кг
Б4		4	1282.01.01.002-01	Фильтр		
				Пленка винипластовая перфорированно-гофрированная		
				ГОСТ15976-81		
				1235×1460	4	0.36кг
				1282.01.000-02		
				Сборочные единицы		
А4		1	1282.01.100-01	Корпус	1	
А4		2	1282.01.200-01	Рама	1	

Подп. и дата | Инв.№дубл. | Взам.инв.№ | Подп. и дата | Инв.№подл.

Изм.	Лист	№ докум.	Подп.	Дата

1282.01.000

Лист 2

Формат А4

Формат	Зона	Поз.	Обозначение	Наименование	Кол.	Примечание
				Детали		
Б4		3	1282.01.001-02	Уплотнение		
				Пластина пористая		
				техническая II гр.-5		
				ТУ 38-105867-90		
				5×100; L=1821	2	0,78кг
Б4		4	1282.01.002-02	Фильтр		
				Пленка винипластовая перфорированно-гофрированная		
				ГОСТ 15976-81		
				920×1860	4	0,38кг

Подп. и дата | Инв.№дубл. | Взам.инв.№ | Подп. и дата | Инв.№подл.

Изм.	Лист	№ докум.	Подп.	Дата

1282.01.000

Лист 3

Формат А4

1281.01.101

25 √ (√)

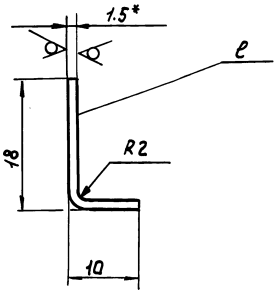

Обозначение	Шифр	l, мм	Масса, кг
1281.01.101	ВПА-10	1070	0,32
-01	ВПА-20	1235	0.37
-02	ВПА-40	920	0,27

1. -JT14, $\pm\frac{t2}{2}$

2.* Размер для справок.

Подп. и дата | Инв.№дубл. | Взам.инв.№ | Подп. и дата | Инв.№подл.

Изм.	Лист	№ докум.	Подп.	Дата
Разраб.		Сельдякова		
Пров.		Лебедев		
Т.контр.		Граевский		
Н.контр.		Лебедев		
Утв.		Граевский		

1281.01.101

Рейка
Деталь

Лит.	Масса	Масштаб
	См. табл.	2:1

Лист | Листов 1

Лист Г/К 1.5 ГОСТ 19903-74 / ОК 3608 ГОСТ 16523-89

ММСС СССР
НПО Промвентиляция
ГПИ Проектпромвентиляция

Формат	Зона	Поз.	Обозначение	Наименование	Кол.	Примечание
				Документация		
А2			1282.01.100 СБ	Сборочный чертеж		
			Переменные данные для исполнений			
				1282.01.100		
				Детали		
Б4		1	1282.01.101	Рейка	2	
Б4		2	1282.01.102	Перекладина		
				Швеллер $\frac{40\times20\times2\text{ВГОСТ}8278\text{-}83}{\text{Ст}3\text{КпГОСТ}11474\text{-}76}$		
				L=1070-УТ14	2	1,22кг
Б4		3	1282.01.103	Стойка		
				Швеллер $\frac{40\times20\times2\text{ГОСТ}8278\text{-}83}{\text{Ст}3\text{КпГОСТ}11474\text{-}76}$		
				L=1175-УТ14	3	1.34кг
Б4		4	1282.01.104	Связь		
				Швеллер $\frac{40\times20\times2\text{ВГОСТ}8278\text{-}83}{\text{Ст}3\text{КпГОСТ}11474\text{-}76}$		
				L=505-УТ14	4	0.56кг
				1282.01.100-01		
				Детали		
Б4		1	1282.01.101-01	Рейка	2	
Б4		2	1282.01.102-01	Перекладина		
				Швеллер $\frac{40\times20\times2\text{ВГОСТ}8278\text{-}83}{\text{Ст}3\text{КпГОСТ}11474\text{-}76}$		
				L=1235-УТ14	2	1,41кг

Подп. и дата | Инв. № дубл. | Взам. инв. № | Подп. и дата | Инв. № подл.

1282.01.100

Изм.	Лист	№ докум.	Подп.	Дата
Разраб.	Сельдякова			
Пров.	Граевский			
Н.контр.	Лебедев			
Утв.	Граевский			

Корпус
Спецификация

Лит	Лист	Листов
	1	2

ММСС СССР
Главпромвентиляция
ГПИ Проектпромвентиляция

Формат А4

Формат	Зона	Поз.	Обозначение	Наименование	Кол.	Примечание
Б4		3	1282.01.103-01	Стойка		
				Швеллер $\frac{40\times20\times2\text{ГОСТ}8278\text{-}83}{\text{Ст}3\text{КпГОСТ}11474\text{-}76}$		
				L=1420-УТ14	3	1.62кг
Б4		4	1282.01.104-01	Связь		
				Швеллер $\frac{40\times20\times2\text{ВГОСТ}8278\text{-}83}{\text{Ст}3\text{КпГОСТ}11474\text{-}76}$		
				L=587,5-УТ14	4	0.67кг
				1282.01.100-02		
				Детали		
А4		1	1282.01.101-02	Рейка	2	
Б4		2	1282.01.102-02	Перекладина		
				Швеллер $\frac{40\times20\times2\text{ВГОСТ}8278\text{-}83}{\text{Ст}3\text{КпГОСТ}11474\text{-}76}$		
				L=920-УТ14	2	1.05кг
Б4		3	1282.01.103-02	Стойка		
				Швеллер $\frac{40\times20\times2\text{ВГОСТ}8278\text{-}83}{\text{Ст}3\text{КпГОСТ}11474\text{-}76}$		
				L=1806-УТ14	3	2.06кг
Б4		4	1282.01.104-02	Связь		
				Швеллер $\frac{40\times20\times2\text{ВГОСТ}8278\text{-}83}{\text{Ст}3\text{КпГОСТ}11474\text{-}76}$		
				L=430-УТ14	4	0.49кг

Подп. и дата | Инв. № дубл. | Взам. инв. № | Подп. и дата | Инв. № подл.

1282.01.100

Изм.	Лист	№ докум.	Подп.	Дата

Лист 2

Формат А4

Серия 5.904-55,в3

Формат	Зона	Поз.	Обозначение	Наименование	Кол.	Примечание
				Документация		
А2			1282.01.200	Сборочный чертеж		
			Переменные данные для исполнений			
				1.882.01.200		
				Детали		
Б4		1	1282.01.201	перекладина		
				Полоса $\frac{4\times20\text{-В-}2\text{ГОСТ}103\text{-}76}{\text{Ст}3\text{КпГОСТ}535\text{-}88}$		
				L=1070-УТ14	2	0,67кг
Б4		2	1282.01.202	Стойка		
				Полоса $\frac{4\times20\text{-В-}2\text{ГОСТ}103\text{-}76}{\text{Ст}3\text{КпГОСТ}535\text{-}88}$		
				L=1175-УТ14	3	0.74кг
			1282.01.203	Связь		
				Полоса $\frac{4\times20\text{-В-}2\text{ГОСТ}103\text{-}76}{\text{Ст}3\text{КпГОСТ}535\text{-}88}$		
				L=505-УТ14	4	0.32кг
				1282.01.200-01		
				Детали		
Б4		1	1282.01.201.01	Перекладина		
				Полоса $\frac{4\times20\text{-В-}2\text{ГОСТ}103\text{-}76}{\text{Ст}3\text{КпГОСТ}535\text{-}88}$		
				L=1235-УТ14	2	0,78кг
Б4		2	1282.01.202.01	Стойка		
				Полоса $\frac{4\times20\text{-В-}2\text{ГОСТ}103\text{-}76}{\text{Ст}3\text{КпГОСТ}535\text{-}88}$		
				L=1420-УТ14	3	0,9кг

Подп. и дата | Инв. № дубл. | Взам. инв. № | Подп. и дата | Инв. № подл.

1282.01.200

Изм.	Лист	№ докум.	Подп.	Дата
Разраб.	Сельдякова			
Пров.	Граевский			
Н.контр.	Лебедев			
Утв.	Граевский			

Рама
Спецификация

Лит	Лист	Листов
	1	2

ММСС СССР
Главпромвентиляция
ГПИ Проектпромвентиляция

Формат А4

Формат	Зона	Поз.	Обозначение	Наименование	Кол.	Примечание
Б4		3	1282.01.203-01	Связь		
				Полоса $\frac{4\times20\text{-В-}2\text{ГОСТ}103\text{-}76}{\text{Ст}3\text{КпГОСТ}535\text{-}88}$		
				L=587.5-УТ14	4	0.37кг
				1282.01.200-02		
				Детали		
Б4		1	1282.01.201-02	Перекладина		
				Полоса $\frac{4\times20\text{-В-}2\text{ГОСТ}103\text{-}76}{\text{Ст}3\text{КпГОСТ}535\text{-}88}$		
				L=920-УТ14	2	0.98кг
Б4		2	1282.01.202-02	Стойка		
				Полоса $\frac{4\times20\text{-В-}2\text{ГОСТ}103\text{-}76}{\text{Ст}3\text{КпГОСТ}535\text{-}88}$		
				L=1806-УТ14	3	1.38кг
Б4		3	1282.01.203-02	Связь		
				Полоса $\frac{4\times20\text{-В-}2\text{ГОСТ}103\text{-}76}{\text{Ст}3\text{КпГОСТ}535\text{-}88}$		
				L=430-УТ14	4	0,27кг

Подп. и дата | Инв. № дубл. | Взам. инв. № | Подп. и дата | Инв. № подл.

1282.01.200

Изм.	Лист	№ докум.	Подп.	Дата

Лист 2

1282.01.000 СБ

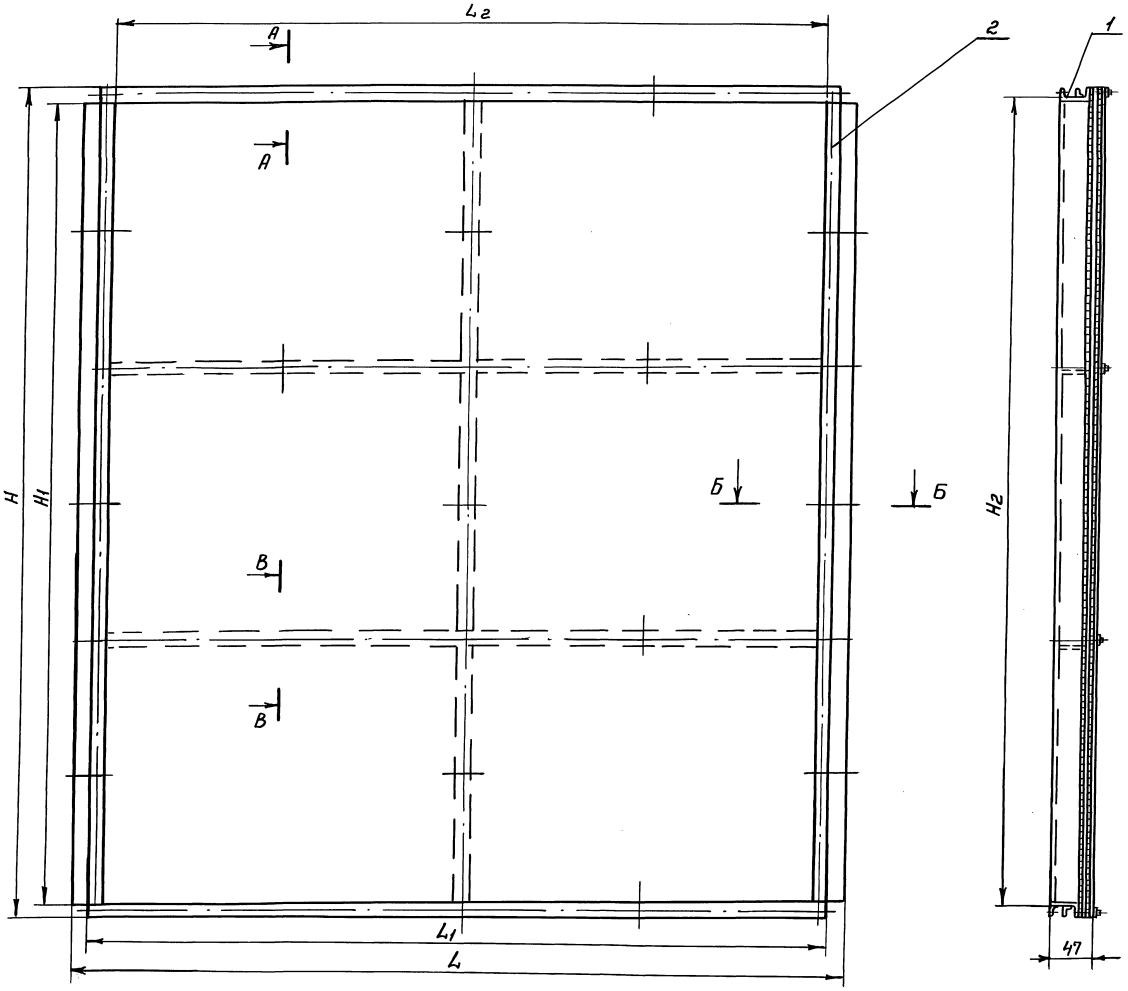

А-А
м1:1

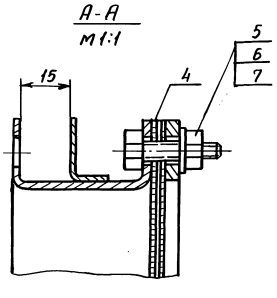

Б-Б
м1:1

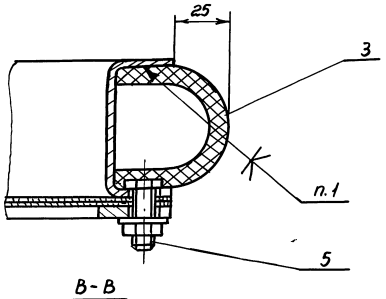

В-В
м1:1

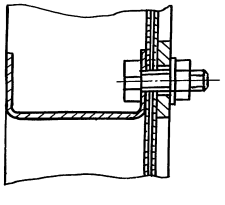

Размеры в мм

Тип агрегата	Обозначение	L	L1	L2	H	H1	H2	Масса, кг
ВПА-10	1282.01.000	1120	1070	1030	1215	1175	1179	16.4
ВПА-20	-01	1285	1235	1195	1460	1420	1424	19.5
ВПА-40	-02	970	920	880	1346	1806	1810	20.94

1. Уплотнение (поз 3) клеить клеем №88СА ТУ 38-105 1760-87
2. При сборке фильтра обеспечить взаимно перпендикулярное расположение гофр в слоях пленки (поз 4).
3. Размеры для справок.

				1282.01.000 СБ		
Изм.	Лист	N докум.	Подп.	Дата		
Разраб.		Сельдякова			Фильтр сухой	Лит. / Масса / Масшт.
Пров.		Лебедев				см табл. / —
Т.контр.		Граевский			Сборочный чертеж	Лист / Листов 1
Н.контр.		Лебедев				Минсс СССР НПО Промвентиляция ГПИ Проектпромвентиляция
Утв.		Граевский				

Серия 5.904-55.83

Инв.№ подл. | Подп. и дата | Взам.инв.№ | Инв.№ дубл. | Подп. и дата

24663-06 32 Формат А3

1282. 01. 100 СБ

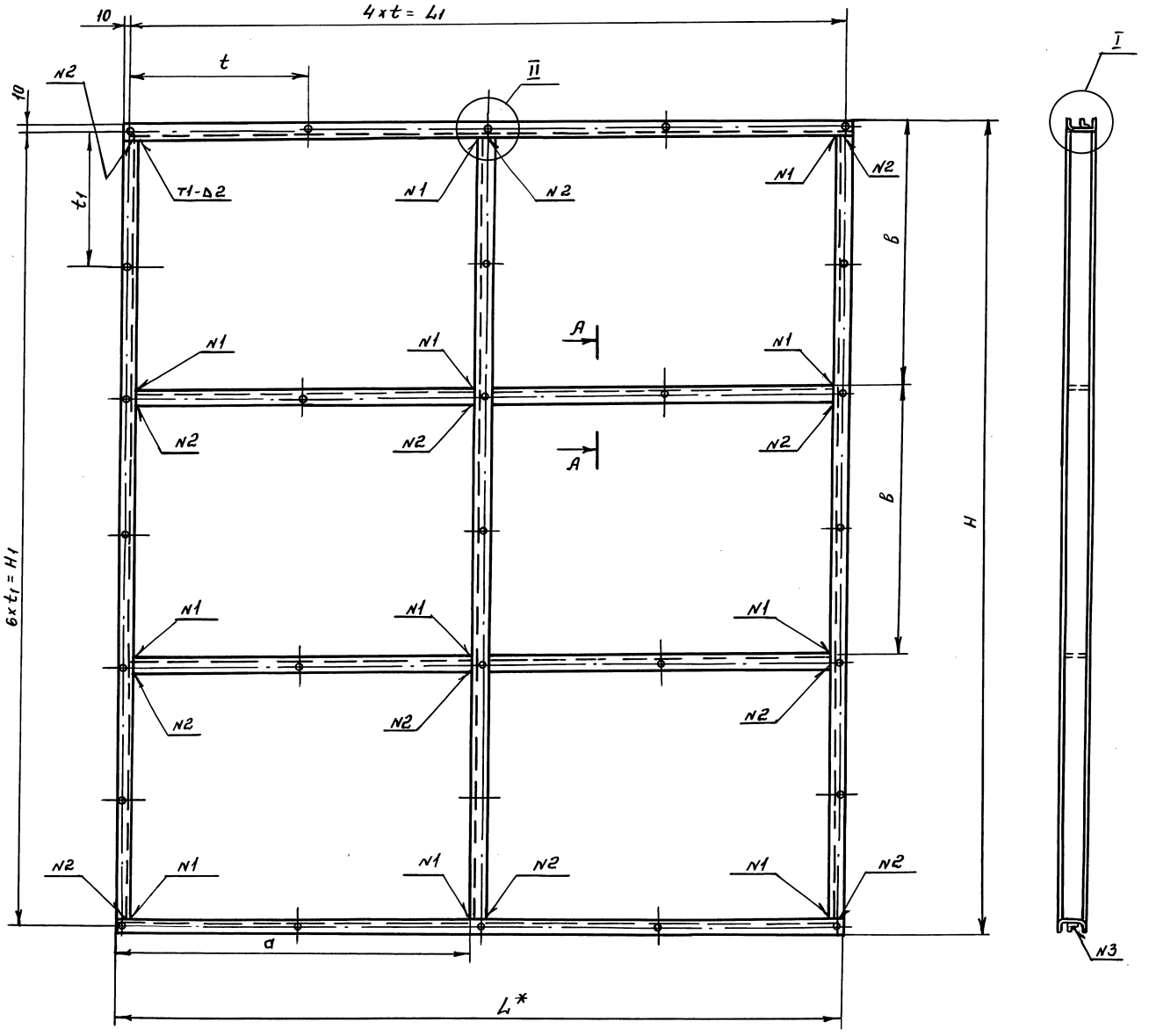

I
M1:1

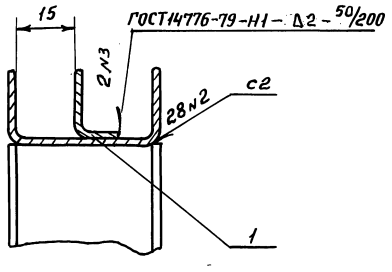

A-A
M1:1

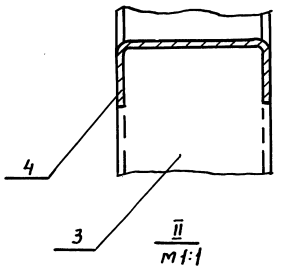

II
M1:1

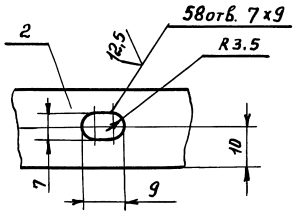

Размеры в мм

Тип агрегата	Обозначение	L	L_1	H	H_1	t	t_1	a	B	Масса, кг
ВПА-10	1282. 01. 100	1070	1050	1215	1194	262,5	199	525	398,3	9,34
ВПА-20	-01	1235	1214,8	1460	1440	303,7	240	607,5	480	11,1
ВПА-40	-02	920	900	1846	1825,8	225	304,3	450	608,8	10,8

1. $+ JT14, \pm \frac{t_2}{2}$
2. Сварные швы по ГОСТ5264-80, кроме мест указанных особо.
3. *Размеры для справок
4. Покрытие: грунтовка ГФ-021 ГОСТ25129-82

Изм.	Лист	№докум.	Подп.	Дата	1282. 01. 100СБ			
Разраб.		Сельдякова			Корпус Сборочный чертеж	Лит.	Масса	Масштаб
Пров.		Грабевский					см. табл.	—
Т.контр.		Лебедев				Лист	Листов 1	
Н.контр.		Грабевский				ММСС СССР НПО Промвентиляция ГПИПроектпромвентиляция		
Утв.		Осадчий						

Серия 5.904-55, в. 3

Инв. № подл. | Подп. и дата | Взам. Инв. № | Инв. № дубл. | Подп. и дата

1282.01.200 СБ

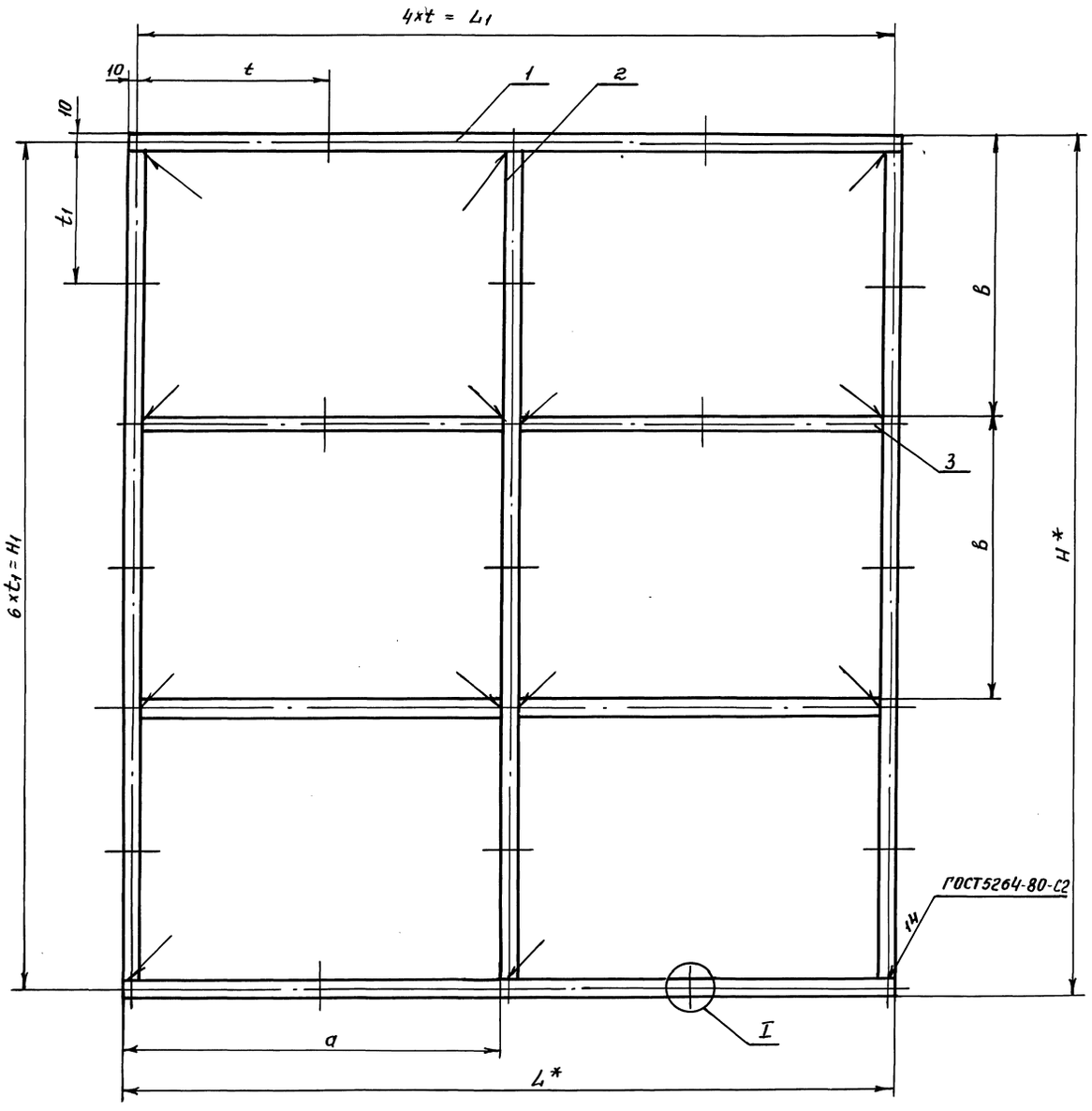

Серия 5.904-55.83

Размеры в мм

Тип агрегата	Обозначение	L	L1	H	H1	t	t1	a	B	Масса, кг
ВПА-10	1282.01.200	1070	1050	1215	1194	262.5	199	525	398.3	4.84
ВПА-20	-01	1235	1214.8	1460	1440	303.7	240	607.5	480	5.74
ВПА-40	-02	920	900	1845	1825.8	225	304.3	450	608.6	7.18

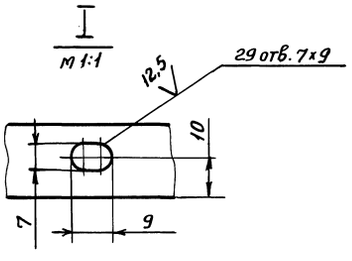

1. $+\gamma T14$, $\pm \frac{t_2}{2}$

2. * Размер для справок.

3. Покрытие: грунтовка ГФ-021 ГОСТ 25129-82

Изм	Лист	N докум	Подп.	Дата
Разраб.		Сельдякова		
Пров.		Граевский		
Т.контр.		Лебедев		
Н.контр.		Граевский		
Утв.		Осадчий		

1282.01.200 СБ

Рама

Сборочный чертеж

Лит	Масса	Масшт.
	см. табл.	—
Лист	Листов 1	

ММСС СССР НПО Промвентиляция ГПИПроектпромвентиляция

Инв.№ подл. | Подп. и дата | Взам. Инв№ | Инв.№ дубл. | Подп. и дата

1282.02.000 СБ

Серия 5.904-55.83

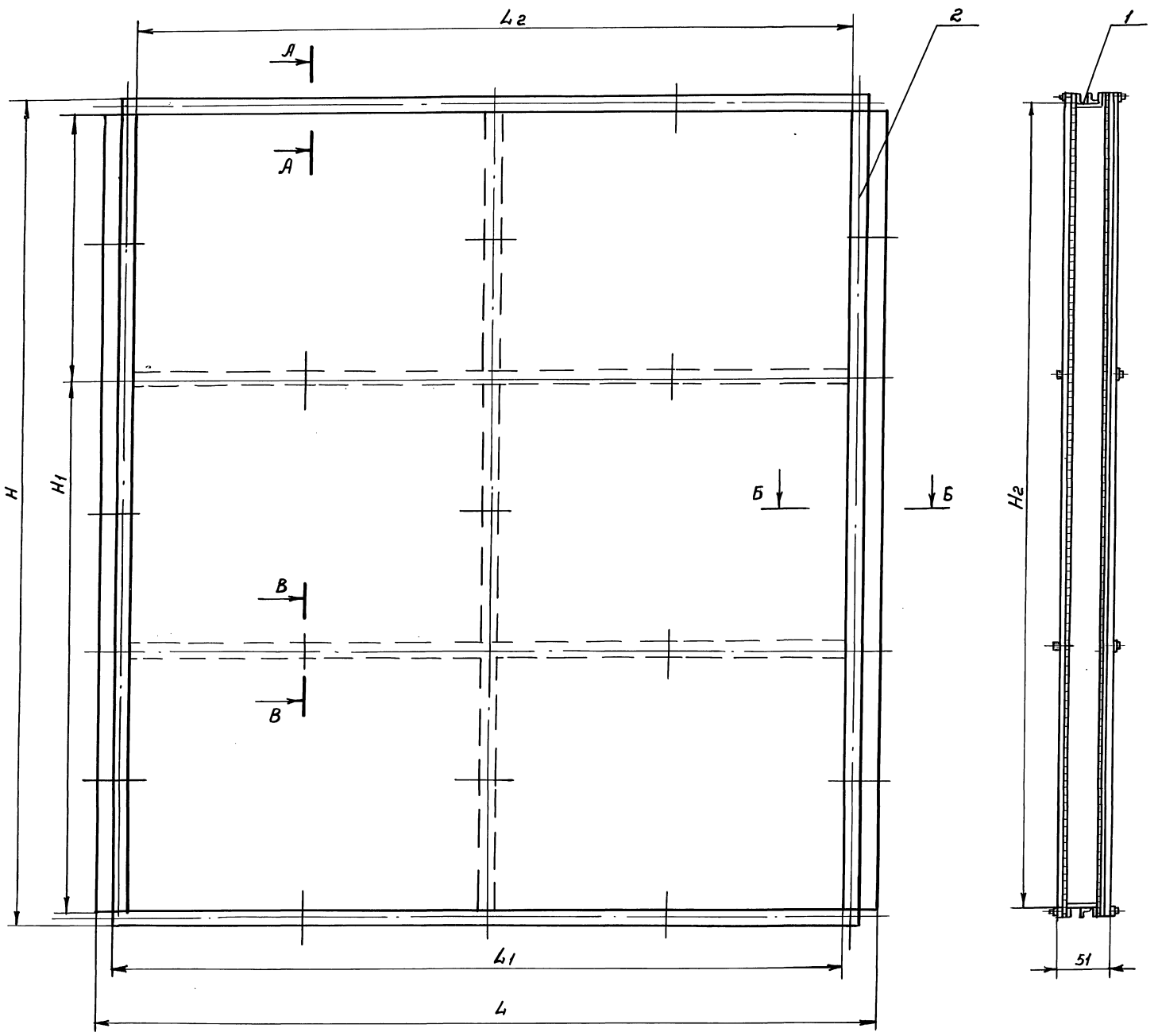

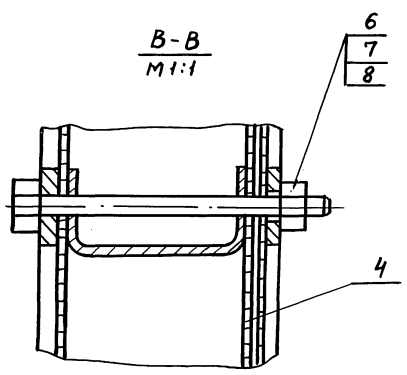

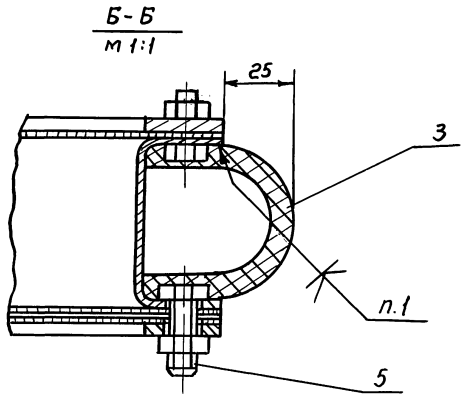

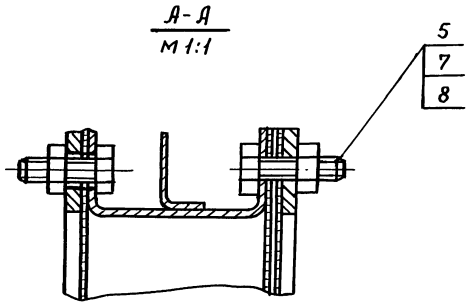

Размеры в мм

Тип агрегата	Обозначение	L	L1	L2	H	H1	H2	Масса, кг
ВПА-10	1282.02.000	1120	1070	1030	1215	1175	1179	21.2
ВПА-20	-01	1285	1235	1195	1460	1420	1424	28.0
ВПА-40	-02	970	920	880	1846	1806	1810	31.0

1. Уплотнение (поз. 3) клеить клеем № 88СА ТУ38-105 1760-87
2. При сборке фильтра обеспечить взаимно перпендикулярное расположение гофр в слоях пленки (поз. 4).
3. Размеры для справок.

Изм	Лист	№докум.	Подп.	Дата	1282.02.000 СБ			
Разраб.		Сельдякова			Фильтр макрый	Лит	Масса	Масшт.
Пров.		Граевский					см табл.	—
Т.контр.		Лебедев			Сборочный чертеж	Лист	Листов 1	
Н.контр.		Граевский				ММСС СССР НПО Промвентиляция ТИ Проектпромвентиляция		
Утв.		Осадчий						

Инв.№ подл. | Подп. и дата | Взам. инв.№ | Инв.№ дубл. | Подп. и дата

Формат	Зона	Поз.	Обозначение	Наименование	Кол.	Примечание
				Документация		
А2			1282.02.000 СБ	Сборочный чертеж		
				Стандартные изделия		
		5		Болт М6-6g×16.58		
				ГОСТ 7798-70	40	
		6		Болт М6-6g×65.58		
				ГОСТ 7798-70	9	
		7		Гайка М6-6Н.5		
				ГОСТ 5915-70	49	
		8		Шайба 6.04		
				ГОСТ 6958-78	49	
			Переменные данные для исполнений			
				1282.02.000		
				Сборочные единицы		
А4		1	1282.01.100	Корпус	1	
А4		2	1282.01.200	Рама	2	
				Детали		
Б4		3	1282.02.001	Уплотнение		
				Пластина пористая		
				техническая II гр.-5		
				ТУ38-105867-90		
				5×100; L=1175	2	0,5кг

Инв.№ подл. | Подп. и дата | Взам. инв.№ | Инв.№ дубл. | Подп. и дата

Изм.	Лист	№ докум.	Подп.	Дата
Разраб.		Сельвякова		
Пров.		Граевский		
Н. контр.		Лебедев		
Утв.		Граевский		

1282.02.000

Фильтр мокрый
Спецификация

Лит.	Лист	Листов
	1	3

ммсс СССР
НПО Промвентиляция
ГПИ Проектпромвентиляция

Формат А4

Формат	Зона	Поз.	Обозначение	Наименование	Кол.	Примечание
Б4		4	1282.02.002	Фильтр		
				Пленка винипластовая перфорированно-гофрированная		
				ГОСТ 15976-81		
				1070×1215	4	0,26кг
				1282.02.000-01		
				Сборные единицы		
А4		1	1282.01.100-01	Корпус	1	
А4		2	1282.01.200-01	Рама	2	
				Детали		
Б4		3	1282.02.001-01	Уплотнение		
				Пластина пористая		
				техническая II гр.-5		
				ТУ38-105867-90		
				5×100; L=1420	2	0,6кг
Б4		4	1282.02.002-01	Фильтр		
				Пленка винипластовая перфорированно-гофрированная		
				ГОСТ 15976-81		
				1235×1460	4	0,36кг
				1282.02.000-02		
				Сборные единицы		

Инв.№ подл. | Подп. и дата | Взам. инв.№ | Инв.№ дубл. | Подп. и дата

Изм.	Лист	№ докум.	Подп.	Дата

1282.02.000

Лист 2

Формат А4

Серия 5.904-55, в.3

Формат	Зона	Поз.	Обозначение	Наименование	Кол.	Примечание
А4		1	1282.01.100-02	Корпус	1	
А4		2	1282.01.200-02	Рама	2	
				Детали		
Б4		3	1282.02.001-02	Уплотнение		
				Пластина пористая		
				техническая II гр.-5		
				ТУ38-105867-90		
				5×100; L=1806	2	0,76кг
Б4		4	1282.02.002-02	Фильтр		
				Пленка винипластовая перфорированная гофрированная ПГП		
				ГОСТ 15976-81		
				920×1846	4	0,34кг

Инв.№ подл. | Подп. и дата | Взам. инв.№ | Инв.№ дубл. | Подп. и дата

Изм.	Лист	№ докум.	Подп.	Дата

1282.02.000

Лист 3

Формат А4

Формат	Зона	Поз.	Обозначение	Наименование	Кол.	Примечание
				Документация		
А3			ВПА-20.1.01.04.000СБ	Сборочный чертеж		
				Сборочные единицы		
А4		1	ВПА-20.1.01.04.100	Фланец	1	
				Материалы		
		2		Покрытие защитное марки СПЛ		
				ТУ6-11-400-83	0,19м²	0,36кг

Инв.№ подл. | Подп. и дата | Взам. инв.№ | Инв.№ дубл. | Подп. и дата

Изм.	Лист	№ докум.	Подп.	Дата
Разраб.		Сельвякова		
Пров.		Граевский		
Н. контр.		Лебедев		
Утв.		Граевский		

ВПА-20.1.01.04.000

Вставка гибкая
Спецификация

Лит.	Лист	Листов
	1	

ммсс СССР
НПО Промвентиляция
ГПИ Проектпромвентиляция

Формат А4

ВПА-20.1.01.04.000СБ

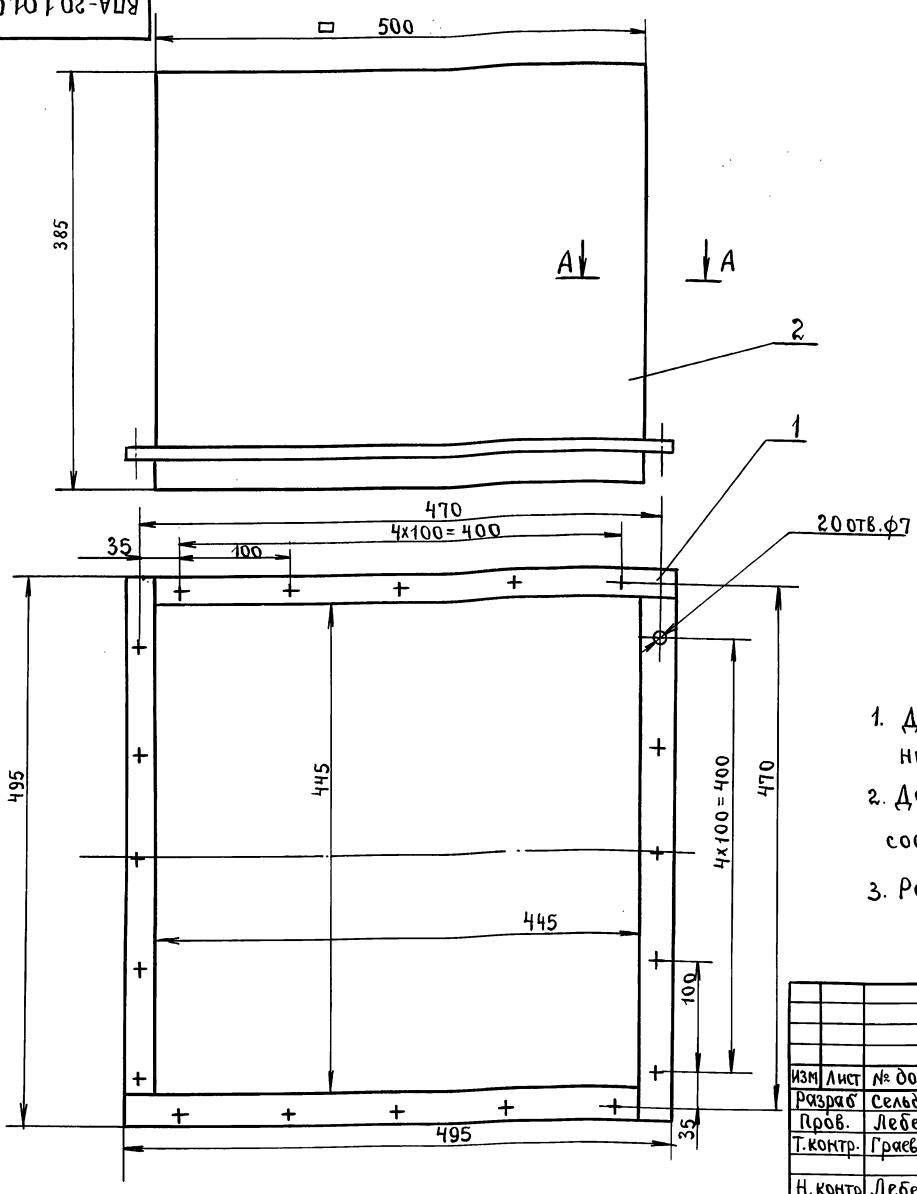

А-А
М1:1

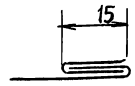

1. Деталь (поз.2) сшить запошивочным швом нитью БСЗ-1.8×1×2 (200-752) ГОСТ 8325-78
2. Допускается сшивка другим типом шва с соответствующим изменением величины припуска.
3. Размеры для справок.

Изм	Лист	№ докум.	Подп.	Дата	ВПА-20.1.01.04.000 СБ			
Разраб		Сельдякова			Вставка гибкая. Сборочный чертеж	Лит.	Масса	Масштаб
Пров.		Лебедев					1.87	1:4
Т.контр.		Граевский				Лист	Листов 1	
Н.контр		Лебедев				МПСС СССР НПО ПРОМВЕНТИЛЯЦИЯ ГПИПРОЕКТПРОМВЕНТИЛЯЦИЯ		
Утв.		Граевский						

Формат А3

Инв.№подл. | Подп. и дата | Взам.инв.№ | Инв.№дубл. | Подп. и дата

Серия 5.904-55, 0.3

Формат	Зона	Поз.	Обозначение	Наименование	Кол.	Примечание
				Документация		
А3			ВПА-20.1.01.04.100	Сборочный чертеж		
				Детали		
А4		1	ВПА-20.1.01.04.101	Планка	4	

Изм	Лист	N докум.	Подп.	Дата	ВПА-20.1.01.04.100			
Разраб.		Сельдякова			Фланец. Спецификация	Лит.	Лист	Листов 1
Пров.		Граевский				МПСС СССР НПО ПРОМВЕНТИЛЯЦИЯ ГПИПРОЕКТПРОМВЕНТИЛЯЦИЯ		
Н.контр.		Лебедев						
Утв.		Граевский						

ВПА-20.1.01.04.101

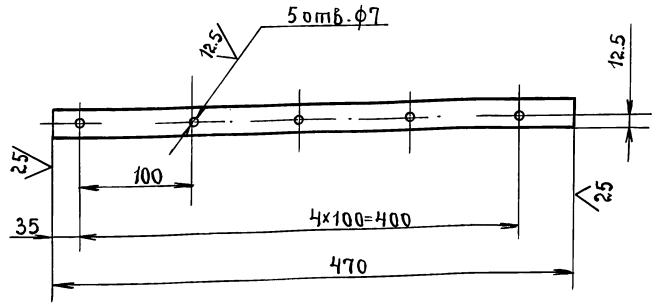

Неуказанные предельные отклонения размеров: $+IT14$, $-IT14$, $\pm \frac{t_2}{2}$

Изм	Лист	№ докум.	Подп.	Дата	ВПА-20.1.01.04.101			
Разраб.		Сельдякова			Планка. Деталь	Лит.	Масса	Масштаб
Пров.		Лебедев					0.36	1:4
Т.контр.		Граевский				Лист	Листов 1	
Н.контр		Лебедев			Полоса 4×25-В-2 ГОСТ 103-76 Ст 3кп ГОСТ 535-88	МПСС СССР НПО ПРОМВЕНТИЛЯЦИЯ ГПИПРОЕКТПРОМВЕНТИЛЯЦИЯ		
Утв.		Граевский						

Инв.№подл. | Подп. и дата | Взам.инв.№ | Инв.№дубл. | Подп. и дата

ВПА-20.1.01.04.100СБ

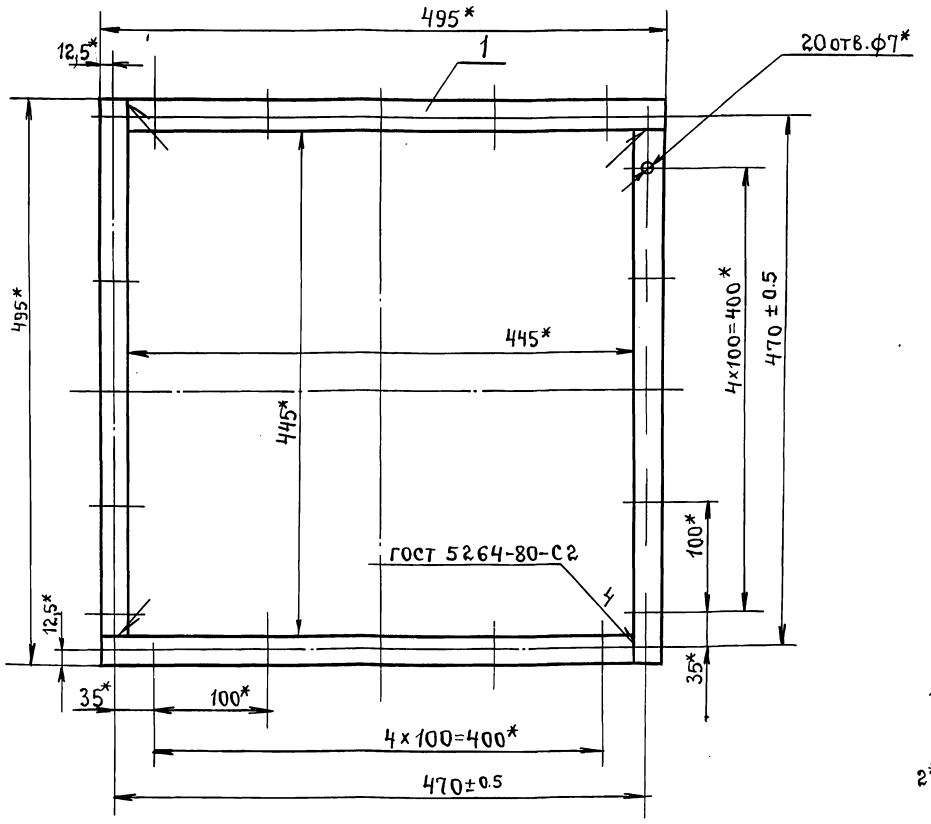

1. Покрытие: грунтовка ГФ-021 ГОСТ 25129-82

2* Размеры для справок

					ВПА-20.1.01.04.100 СБ			
Изм.	Лист	№ докум.	Подп.	Дата		Лит.	Масса	Масштаб
Разраб.		Сельдякова			Фланец		1.5	1:4
Пров.		Лебедев			Сборочный чертеж.	Лист	Листов 1	
Т.контр		Граевский				ММСС СССР НПО ПРОМВЕНТИЛЯЦИЯ ГИПРОЕКТПРОМВЕНТИЛЯЦИЯ		
Н.контр		Лебедев						
Утв.		Граевский						

Формат А3

Инв. № подл. | Подп. и дата | Взам. инв. № | Инв. № дубл. | Подп. и дата

Серия 5.904-55, в.3

Формат	Зона	Поз.	Обозначение.	Наименование.	Кол.	Примечание.
				Документация.		
А3			ВПА-20.1.01.05.000 СБ	Сборочный чертеж.		
				Детали.		
А4		1	ВПА-20.1.01.05.001	Связь	2	
А4		2	ВПА-20.1.01.05.002	Связь	2	
Б4		3	ВПА-20.1.01.05.003	Связь		
				Уголок 50×50×5-В ГОСТ 8509-86 / Ст3кп-II ГОСТ 535-88		
				L = 900 – JT14	1	3,38кг

					ВПА-20.1.01.05.000			
Изм.	Лист	N докум.	Подп.	Дата		Лит.	Лист	Листов
Разраб.		Сельдякова			Рама вентилятора			1
Пров.		Граевский			Спецификация	ММСС СССР НПО ПРОМВЕНТИЛЯЦИЯ ГИПРОЕКТПРОМВЕНТИЛЯЦИЯ		
Н. контр.		Лебедев						
Утв.		Граевский						

Инв. N подл. | Подп. и дата | Взам. инв. N | Инв. № дубл. | Подп. и дата

ВПА-20.1.01.05.001

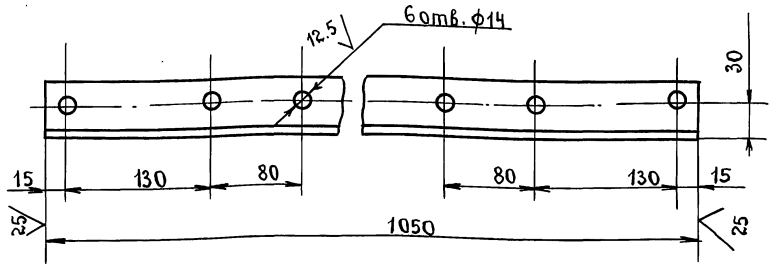

Неуказанные предельные отклонения размеров: $+JT14, -JT14, \pm\frac{t_2}{2}$

					ВПА-20.1.01.05.001			
Изм.	Лист	№ докум.	Подп.	Дата		Лит.	Масса	Масштаб
Разраб.		Сельдякова			Связь		3,92	1:4
Пров.		Лебедев			Деталь	Лист	Листов 1	
Т.контр.		Граевский				ММСС СССР НПО ПРОМВЕНТИЛЯЦИЯ ГИПРОЕКТПРОМВЕНТИЛЯЦИЯ		
Н.контр.		Лебедев			Уголок 50×50×5-В ГОСТ 8509-86 / Ст3кп-II ГОСТ 535-88			
Утв.		Граевский						

Инв. N подл. | Подп. и дата | Взам. инв. № | Инв. № дубл. | Подп. и дата

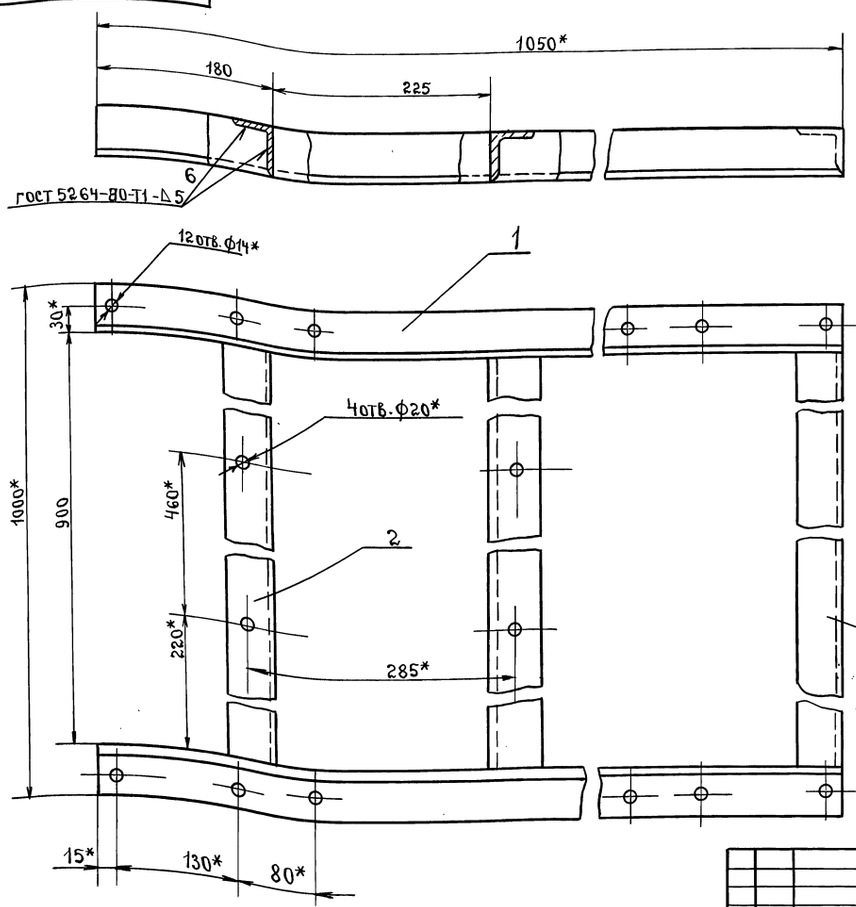

1. + JT14; $\pm\frac{t_2}{2}$
2. Покрытие: грунтовка ГФ-021 ГОСТ 25129-82.
3. * Размеры для справок.

					ВПА-20.1.01.05.000СБ	
Изм.	Лист	№ докум.	Подп.	Дата		
Разраб.		Сельдякова			Рама вентилятора сборочный чертеж.	Лит. / Масса / Масштаб: 18 / 1:4
Пров.		Граевский				Лист / Листов: 1
Т.контр.		Лебедев				ММСС СССР НПО ПРОМВЕНТИЛЯЦИЯ ГПИПРОЕКТПРОМВЕНТИЛЯЦИЯ
Н.контр.		Граевский				
Утв.		Осадчий				

Инв.№ подл. | Подп. и дата | Взам.инв.№ | Инв.№ дубл. | Подп. и дата

Формат А3

∀(∨)

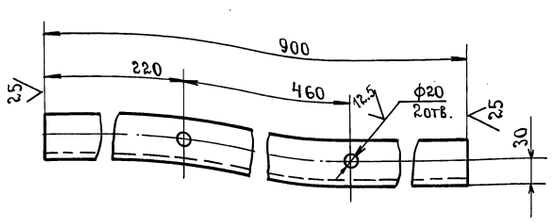

Серия 5.904-55,83

Неуказанные предельные отклонения размеров: +JT14, −JT14, $\pm\frac{t_2}{2}$

					ВПА-20.1.01.05.002	
Изм.	Лист	№ докум.	Подп.	Дата		
Разраб.		Сельдякова			Св.36 Деталь	Лит. / Масса / Масштаб: 3.36 / 1:4
Пров.		Лебедев				Лист / Листов
Т.контр.		Граевский				ММСС СССР НПОПРОМВЕНТИЛЯЦИЯ ГПИПРОЕКТПРОМВЕНТИЛЯЦИЯ
Н.контр.		Лебедев			Уголок 50×50×5-В ГОСТ 8509-86 Ст 3кп-II ГОСТ 535-88	
Утв.		Граевский				

Инв.№ подл. | Подп. и дата | Взам.инв.№ | Инв.№ дубл. | Подп. и дата

Формат	Зона	Поз.	Обозначение.	Наименование.	Кол.	Примечание.
				Документация		
А3			ВПА-20.1.01.06.000СБ	Сборочный чертеж		
				Детали		
А4		1	ВПА-20.1.01.05.001	Связь	2	
А4		2	ВПА-20.1.01.06.001	Связь	2	
А4		3	ВПА-20.1.01.06.002	Ось	4	
А4		4	ВПА-20.1.01.06.003	Ролик	4	
				Стандартные изделия		
		5		Гайка М12-6Н.5 ГОСТ 5915-70	8	
		6		Шайба 12.04 ГОСТ 11371-78	8	

					ВПА-20.1.01.06.000	
Изм.	Лист	№ докум.	Подп.	Дата		
Разраб.		Сельдякова			Рама выкатная. Спецификация	Лит. / Лист / Листов: 1 / 1
Пров.		Граевский				ММСС СССР НПО ПРОМВЕНТИЛЯЦИЯ ГПИПРОЕКТПРОМВЕНТИЛЯЦИЯ
Н.контр.		Лебедев				
Утв.		Граевский				

Инв.№ подл. | Подп. и дата | Взам.инв.№ | Инв.№ дубл. | Подп. и дата

ВПА-20.1.01.06.000 СБ

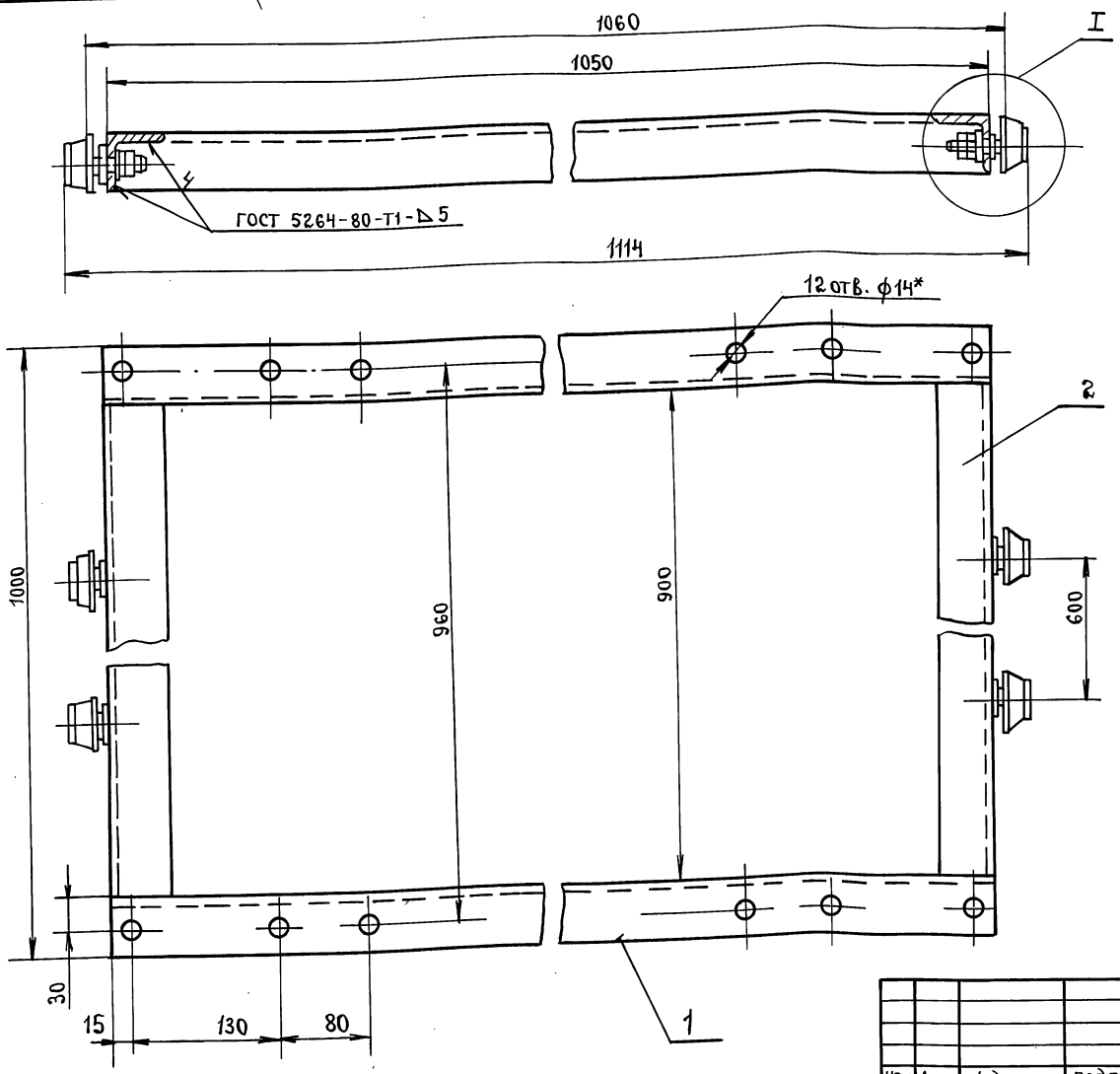

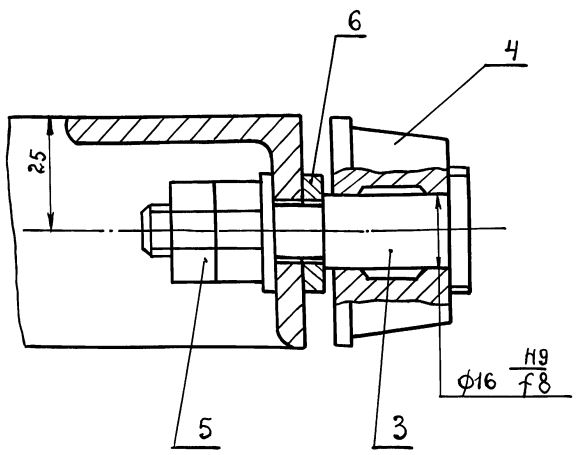

1. Размеры для справок.
2. Покрытие: грунтовка ГФ-021 ГОСТ 25129-82, кроме резьбовых и трущихся поверхностей.

Изм.	Лист	№ докум.	Подп.	Дата	ВПА-20.1.01.06.000 СБ			
Разраб.		Селядякова			Рама выкатная. Сборочный чертеж	Лит.	Масса	Масштаб
Пров.		Граевский					15	1:4
Т.контр.		Лебедев				Лист	Листов 1	
Н.контр.		Граевский				ММСС СССР НПО ПРОМВЕНТИЛЯЦИЯ ГПИПРОЕКТПРОМВЕНТИЛЯЦИЯ		
Утв.		Осадчий						

Формат А3

ВПА-20.1.01.06.001

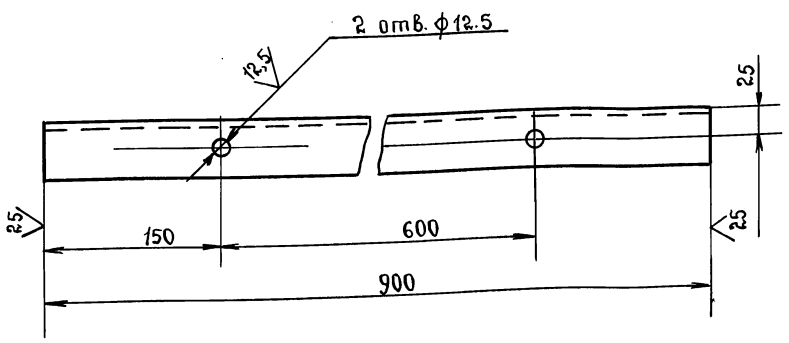

Неуказанные предельные отклонения размеров: $+IT14$, $-IT14$, $\pm\frac{t_2}{2}$

Изм.	Лист	№ докум.	Подп.	Дата	ВПА-20.1.01.06.001			
Разраб.		Селядякова			Связь. Деталь	Лит.	Масса	Масштаб
Пров.		Граевский					3.37	1:4
Т.контр.		Лебедев				Лист	Листов 1	
Н.контр.		Лебедев			Уголок 50×50×5-В ГОСТ 8509-86 / Ст.3кп-II ГОСТ 535-88	ММСС СССР НПО ПРОМВЕНТИЛЯЦИЯ ГПИПРОЕКТПРОМВЕНТИЛЯЦИЯ		
Утв.		Граевский						

ВПА-20.1.01.06.002

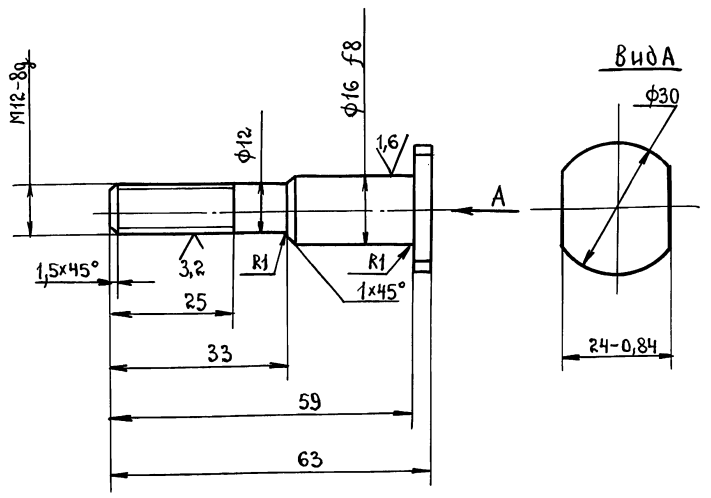

Неуказанные предельные отклонения размеров: $-IT14$, $\pm\frac{t_2}{2}$

Изм.	Лист	№ докум.	Подп.	Дата	ВПА-20.1.01.06.002			
Разраб.		Сельдякова			Ось. Деталь	Лит.	Масса	Масштаб
Пров.		Граевский					0.08	1:1
Т.контр.		Лебедев				Лист	Листов 1	
Н.контр.		Лебедев			Сталь 20 ГОСТ 1050-88	ММСС СССР НПО ПРОМВЕНТИЛЯЦИЯ ГПИПРОЕКТПРОМВЕНТИЛЯЦИЯ		
Утв.		Граевский						

Серия 5904-55, в.3

Инв. № подл. | Подп. и дата | Взам. инв. № | Инв. № дубл. | Подп. и дата

ВПА-20.1.01.07.000

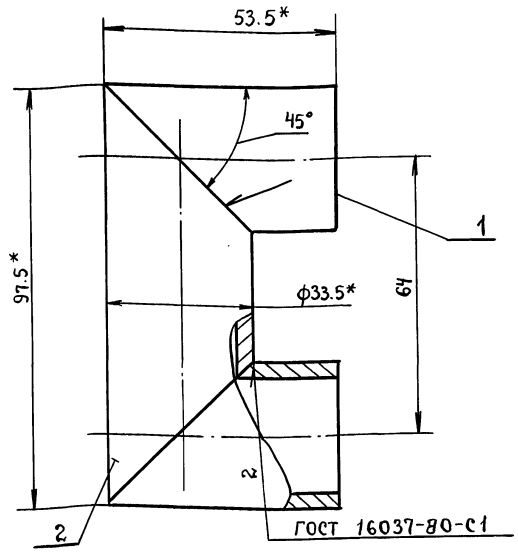

1. $\pm \frac{JT14}{2}$
2.* Размеры для справок

Формат	Зона	Поз.	Обозначение	Наименование	Кол.	Примечание
				Детали		
А4		1	ВПА-20.1.01.07.001	Патрубок	2	
А4		2	ВПА-20.1.01.07.002	Патрубок	1	

Изм.	Лист	№ докум.	Подпись	Дата	ВПА-20.1.01.07.000		
Разраб.		Сельдякова			Калач Спецификация	Лит.	Лист 1	Листов 1
Пров.		Граевский				ММСС СССР НПО Промвентиляция ГПИпроектпромвентиляция	
Н.контр.		Лебедев					
Утв.		Граевский					

Формат А4

ВПА-20.1.01.06.003

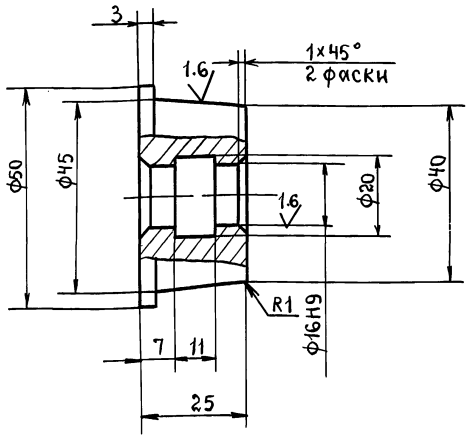

Неуказанные предельные отклонения размеров: $+JT14, -JT14, \pm \frac{t_2}{2}$.

Изм.	Лист	№ докум.	Подп.	Дата	ВПА-20.1.01.06.003			
Разраб.		Сельдякова			Ролик Деталь	Лит.	Масса 0.24	Масштаб 1:1
Пров.		Лебедев				Лист	Листов 1	
Т.контр.		Граевский				ММСС СССР НПО Промвентиляция ГПИпроектпромвентиляция		
Н.контр.		Лебедев						
Утв.		Граевский						

Сталь 20 ГОСТ 1050-88

Формат А4

ВПА-20.1.01.07.002

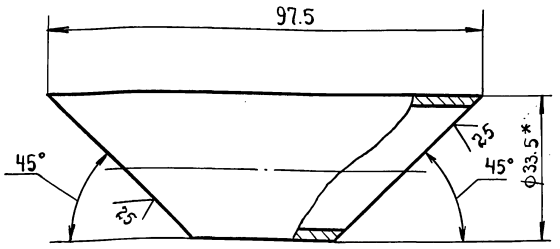

1. $-JT14, \pm \frac{t_2}{2}$
2.* Размер для справок.

Изм.	Лист	№ докум.	Подп.	Дата	ВПА-20.1.01.07.002			
Разраб.		Сельдякова			Патрубок. Деталь	Лит.	Масса 0.15	Масштаб 1:1
Пров.		Лебедев				Лист	Листов 1	
Т.контр.		Граевский				ММСС СССР НПО Промвентиляция ГПИпроектпромвентиляция		
Н.контр.		Лебедев						
Утв.		Граевский						

Труба 25×3.2 ГОСТ 3262-75

Формат А4

ВПА-20.1.01.07.001

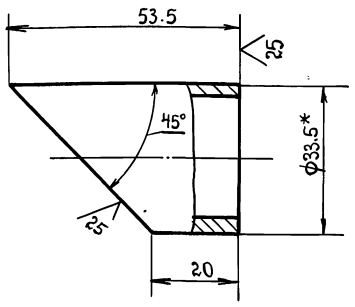

1. $-JT14, \pm \frac{t_2}{2}$
2.* размер для справок.

Изм.	Лист	№ докум.	Подп.	Дата	ВПА-20.1.01.07.001			
Разраб.		Сельдякова			Патрубок. Деталь	Лит.	Масса 0.1	Масштаб 1:1
Пров.		Лебедев				Лист	Листов 1	
Т.контр.		Граевский				ММСС СССР НПО Промвентиляция ГПИпроектпромвентиляция		
Н.контр.		Лебедев						
Утв.		Граевский						

Труба 25×3.2 ГОСТ 3262-75

Формат А4

Серия 5.904-55 в.3

Инв.№ подл. | Подп. и дата | Взам. инв.№ | Инв.№ дубл. | Подп. и дата

Формат	Зона	Поз.	Обозначение	Наименование	Кол.	Примечание
				Документация		
А2			1282.03.000 СБ	Сборочный чертеж		
				Детали		
А4		1	1282.03.001	Ось	1	
А4		2	1282.03.002	Штуцер	1	
А4		3	1282.03.003	Лопатка	2	
А4		4	1282.03.004	Скоба	4	
А4		5	1282.03.005	Хомут	2	
				Стандартные изделия		
		7		Болт М6-6g×12.58		
				ГОСТ 7798-70	10	
		8		Гайка М6-6Н.5		
				ГОСТ 5915-70	10	
		9		Гайка М16-6Н.05		
				ГОСТ 5916-70	1	
		10		Кольцо 020-025-30-2-4		
				ГОСТ 9833-73	1	
		11		Шайба 20.04		
				ГОСТ 10450-78	1	
				Прочие изделия		
		12		Форсунка тангенциальная МТ Ф2	2	Для тех девяти з-в калибиновров.
				Переменные данные для исполнений		
				1282.03.000		
				Сборочные единицы		
А4		13	1282.03.100	Вертушка	1	
				1282.03.000-01		
				Сборочные единицы		
А4		13	1282.03.100-01	Вертушка	1	

Изм. Лист № докум. Подп. Дата — 1282.03.000 — Лист 2

Формат А4

Изм. Лист № докум. Подп. Дата — 1282.03.000

Распылитель
Спецификация

Лит. | Лист 1 | Листов 2

ММСС СССР
НПО Промвентиляция
ГПИ Проектпромвентиляция

Формат А4

Серия 5.904-55, 8.3

1282.03.001

12.5

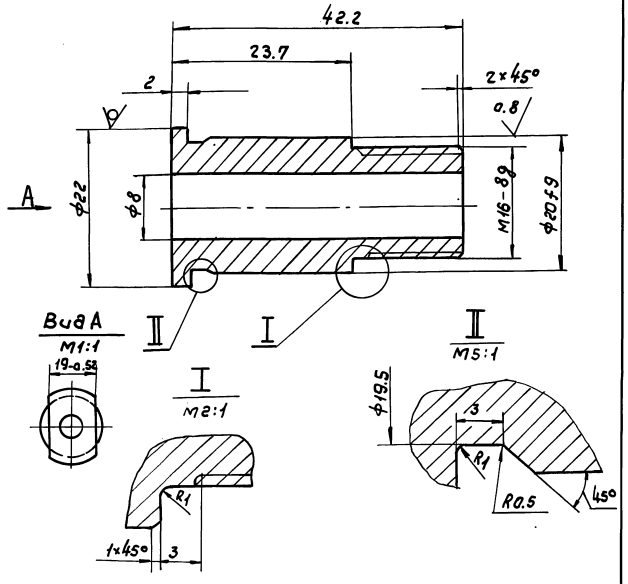

Неуказанные предельные отклонения размеров: $\pm \frac{JT14}{2}$, $-JT14$, $\pm \frac{t2}{2}$

Изм.	Лист	№ докум.	Подп.	Дата
Разраб.		Сельякова		
Пров.		Лебедев		
Т.контр.		Грачевский		
Н.контр.		Лебедев		
Утв.		Осадчий		

Ось
Деталь
Пруток ДКРНТ22 НД
Л63 ГОСТ 2060-90

Лит. | Масса 0.07 | Масштаб 2:1
Лист | Листов 1

ММСС СССР
НПО Промвентиляция
ГПИ Проектпромвентиляция

1282.03.002

12.5

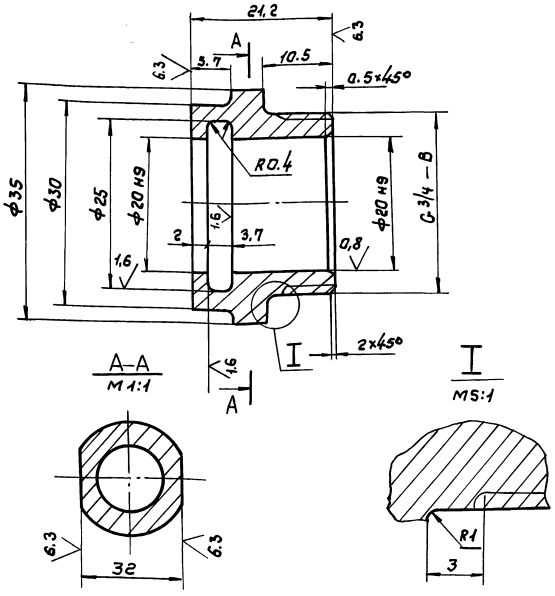

Неуказанные предельные отклонения размеров: $\pm \frac{JT14}{2}$, $-JT14$, $\pm \frac{t2}{2}$

Изм.	Лист	№ докум.	Подп.	Дата
Разраб.		Сельякова		
Пров.		Лебедев		
Т.контр.		Грачевский		
Н.контр.		Лебедев		
Утв.		Грачевский		

Шутцер
Деталь
Ст15 ГОСТ 1412-85

Лит. | Масса 0.05 | Масштаб 2:1
Лист | Листов 1

ММСС СССР
НПО Промвентиляция
ГПИ Проектпромвентиляция

Инв. № подл. | Подп. и дата | Взам. инв. № | Инв. № дубл. | Подп. и дата

1282.03.003

12.5

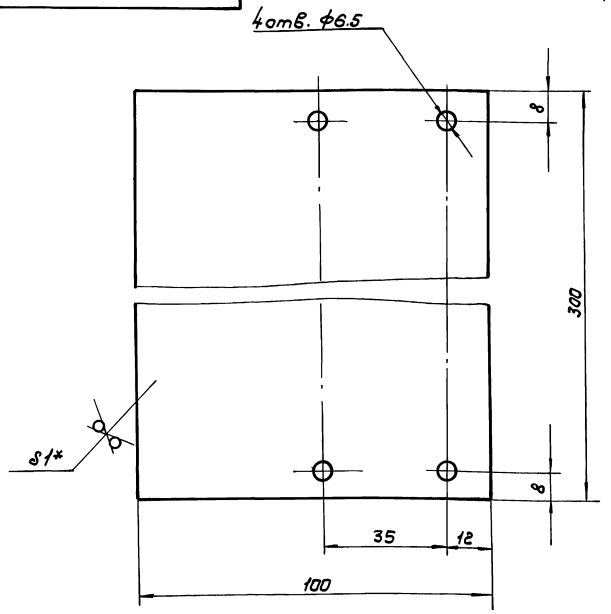

1. + JT14, − JT14, $\pm\frac{t2}{2}$

2.* Размер для справок.

Изм.	Лист	№ докум.	Подп.	Дата
Разраб.		Сельвякова		
Пров.		Лебедев		
Т.контр.		Грачевский		
Н.контр.		Лебедев		
Утв.		Грачевский		

1282.03.003

Лопатка
Деталь

Лит.	Масса	Масштаб
	0,2	1:1
Лист	Листов 1	

Лист г/к 1.0 ГОСТ 19903-74 / ОК360В ГОСТ 16523-89

ммсс СССР
НПО Промвентиляция
ГПИ Проектпромвентиляция

Формат А4

1282.03.004

12.5

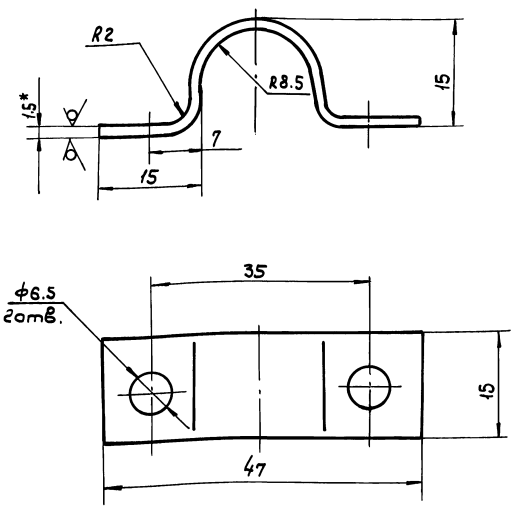

1. + JT14, − JT14, $\pm\frac{t2}{2}$

2.* Размер для справок

Изм.	Лист	№ докум.	Подп.	Дата
Разраб.		Сельвякова		
Пров.		Лебедев		
Т.контр.		Грачевский		
Н.контр.		Лебедев		
Утв.		Грачевский		

1282.03.004

Скоба
Деталь

Лит.	Масса	Масштаб
	0,012	2:1
Лист	Листов 1	

Лист г/к 1.5 ГОСТ 19903-74 / ОК360В ГОСТ 16523-89

ммсс СССР
НПО Промвентиляция
ГПИ Проектпромвентиляция

Формат А4

1282.03.005

12.5

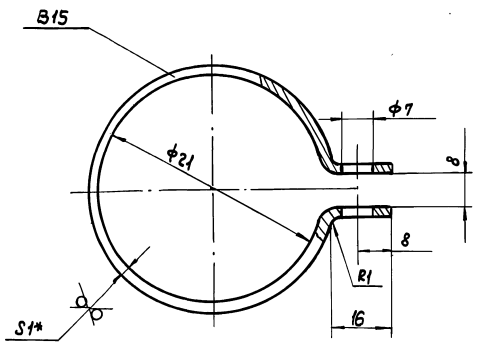

1. + JT14, − JT14, $\pm\frac{t2}{2}$

2.* Размер для справок

Изм.	Лист	№ докум.	Подп.	Дата
Разраб.		Сельвякова		
Пров.		Лебедев		
Т.контр.		Грачевский		
Н.контр.		Лебедев		
Утв.		Грачевский		

1282.03.005

Хомут
Деталь

Лит.	Масса	Масштаб
	0,011	2:1
Лист	Листов 1	

Лист г/к 1,0 ГОСТ 19903-74 / ОК360В ГОСТ 16523-89

ммсс СССР
НПО Промвентиляция
ГПИ Проектпромвентиляция

Серия 5.904-55.83

Формат	Зона	Поз.	Обозначение	Наименование	Кол.	Примечание
				Документация		
А3			1282.03.100СБ	Сборочный чертеж		
				Детали		
А4		1	1282.03.101	Корпус	1	
				Переменные данные для исполнений		
				1282.03.100		
				Детали		
А4		2	1282.03.102	Труба	1	
				1282.03.100.01		
				Детали		
А4		2	1282.03.102-01	Труба	1	

Изм.	Лист	№ докум.	Подп.	Дата
Разраб.		Сельвякова		
Пров.		Грачевский		
Н.контр.		Лебедев		
Утв.		Грачевский		

1282.03.100

Вертушка.
Спецификация

Лит.	Лист	Листов
	1	

ммсс СССР
Главпромвентиляция
ГПИ Проектпромвентиляция

Инв.№подл. | Подп. и дата | Взам.инв.№ | Инв.№дубл. | Подп. и дата

1282. 03. 000 СБ

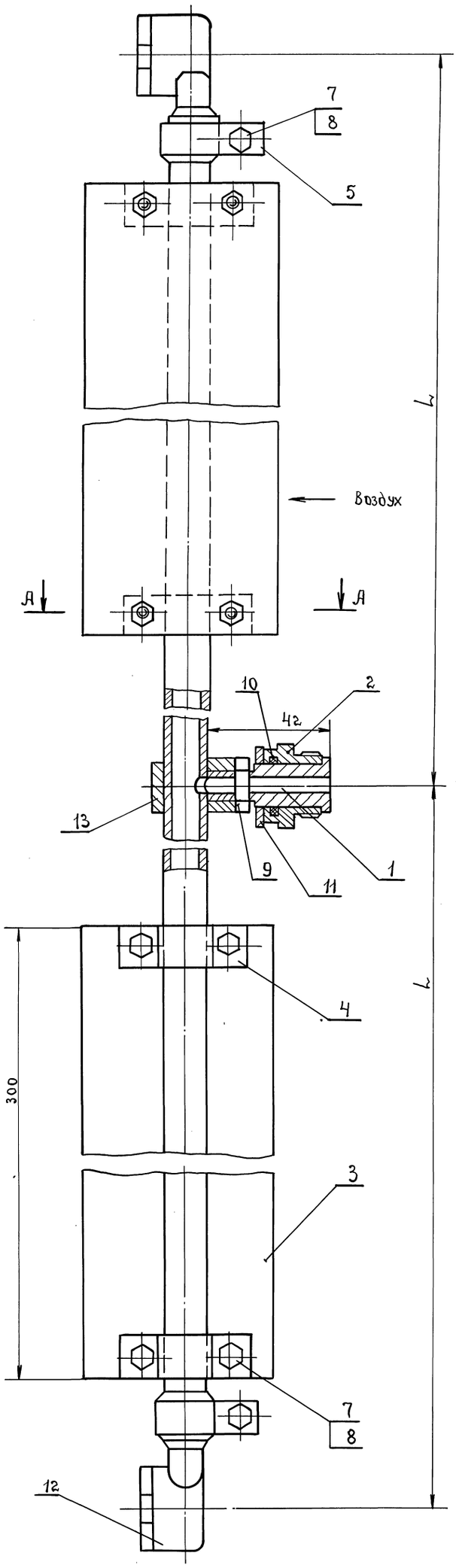

А-А

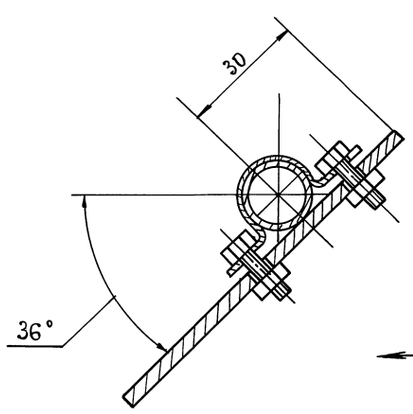

Тип агрегата	Обозначение	L_1, мм	Масса, кг
ВПА-10 ВПА-20	1283. 03. 000	400	1.12
ВПА-40	– 01	800	1.63

1. Размеры для справок
2. При сборке обеспечить легкое вращение от руки корпуса относительно оси.
3. Покрытие: грунтовка ГФ – 0119 ГОСТ 23346-78, кроме резьбовых и трущихся поверхностей.

Серия 5.904-55.83

Инв. N подл. | Подп. и дата | Взам. инв. N | Инв. N дубл. | Подп. и дата

Изм.	Лист	N докум.	Подп.	Дата
Разраб.		Сельякова		
Пров.		Граевский		
Т. контр.		Лебедев		
Н. контр.		Граевский		
Утв.		Осадчий		

1282. 03. 000 СБ

Распылитель
Сборочный чертеж

Лит.	Масса	Масшт.
	См. Табл.	1:1
Лист	Листов 1	

ММСС СССР
Главпромвентиляция
ГПИпроектпромвентиляция

1282.03.100СБ

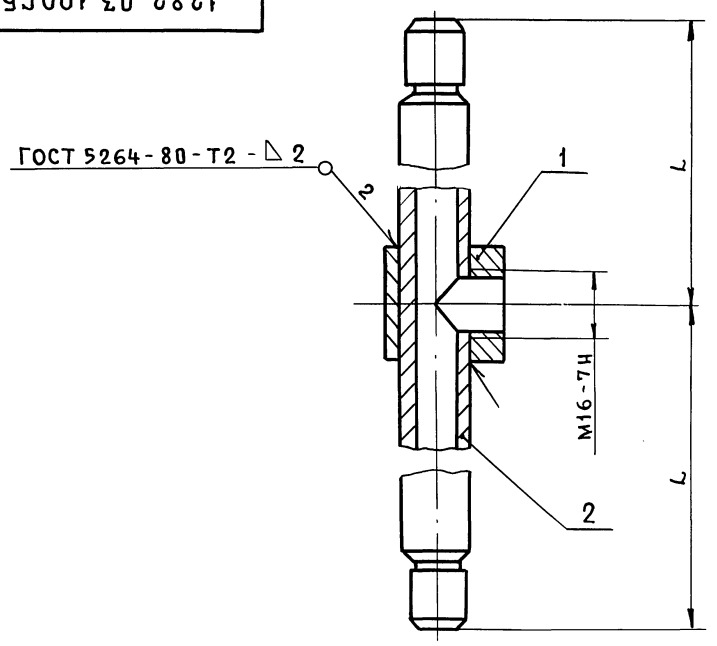

Тип агрегата	Обозначение	L, мм	Масса, кг
ВПА-10 ВПА-20	1282.03.100	380	0,56
ВПА-40	-01	780	1,06

Размеры для справок

Изм	Лист	№ докум.	Подп.	Дата
Разраб.		Сельдякова		
Пров.		Лебедева		
Т.контр.		Грачевский		
Н.контр.		Лебедев		
Утв.		Грачевский		

1282.03.100СБ

Вертушка

Сборочный чертеж

Лит.	Масса	Масшт.
	см. табл.	1:1
Лист	Листов 1	

ММСС СССР
НПО Промвентиляция
ГПИ Проектпромвентиляция

Формат А4

1282.03.101

12,5 (V)

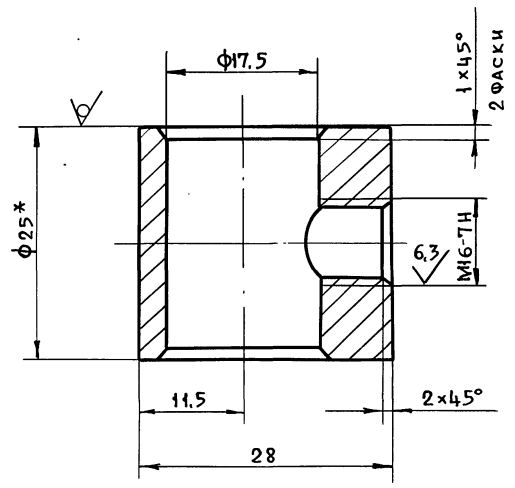

1. $+УТ14, -УТ14, \frac{t_2}{2}$

2.* Размер для справок

Изм	Лист	№ докум.	Подп.	Дата
Разраб.		Сельдякова		
Пров.		Лебедев		
Т.контр.		Грачевский		
Н.контр.		Лебедев		
Утв.		Грачевский		

1282.03.101

Корпус

Деталь

Круг 25-В ГОСТ2590-88
Ст.3 ГОСТ 535-88

Лит.	Масса	Масшт.
	0,05	2:1
Лист	Листов 1	

ММСС СССР
НПО Промвентиляция
ГПИ Проектпромвентиляция

Формат А4

1282.03.102

12,5 (V)

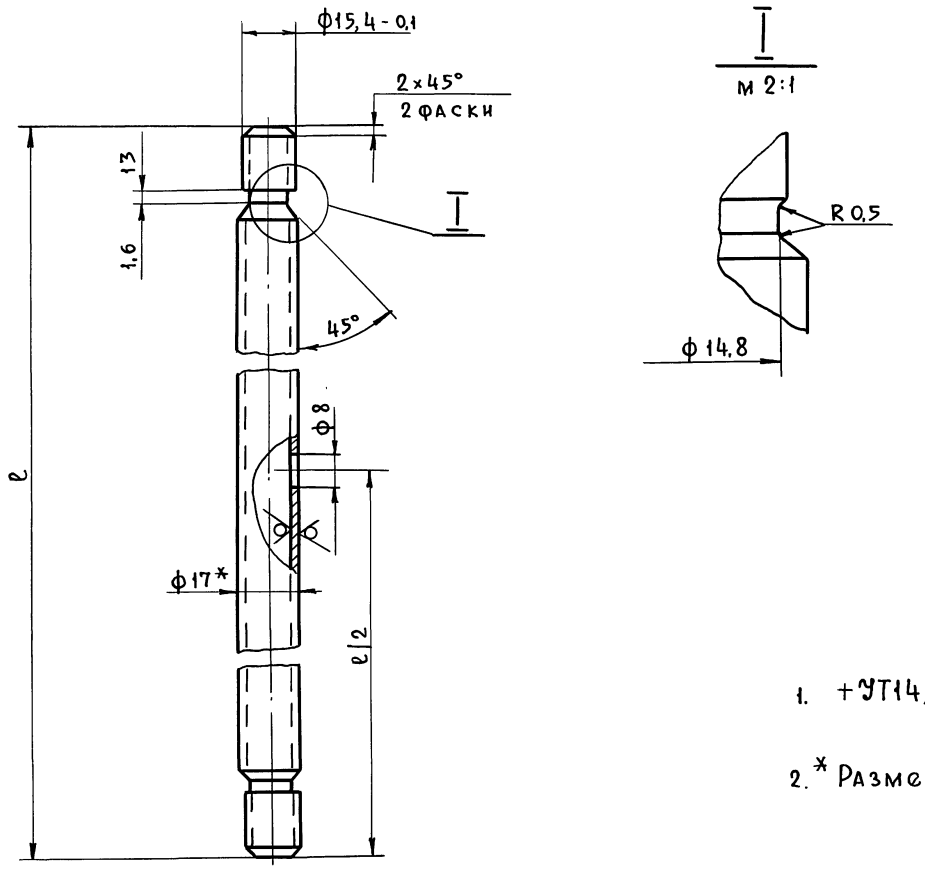

Тип агрегата	Обозначение	ℓ, мм	Масса, кг
ВПА-10 ВПА-20	1282.03. 102	760	0,5
ВПА-40	- 01	1560	1,01

1. $+УТ14, -УТ14, \pm \frac{t_2}{2}$

2.* Размер для справок.

Серия 5.904-55.83

Изм	Лист	№ докум.	Подп.	Дата
Разраб.		Сельдякова		
Пров.		Лебедев		
Т.контр.		Грачевский		
Н.контр.		Лебедев		
Утв.		Грачевский		

1282.03.102

Труба

Деталь

Труба Ц-10×2,2 ГОСТ3262-75

Лит.	Масса	Масшт.
	см. табл.	1:1
Лист	Листов 1	

ММСС СССР
НПО Промвентиляция
ГПИ Проектпромвентиляция

24667-06 45 Формат А3

Инв.№ подл. | Подп. и дата | Взам.инв.№ | Инв.№ дубл. | Подп. и дата

Формат	Зона	Поз.	Обозначение	Наименование	Кол.	Примечание
				Документация		
А2			ВПА-20.1.01.08.000СБ	Сборочный чертеж		
				Детали		
А4		1	ВПА-20.1.01.08.001	Фланец	1	1.9
А4		2	ВПА-20.1.01.08.002	Обечайка	1	3.05
А4		3	ВПА-20.1.01.08.003	Диск	1	2,98
Б4		4	ВПА-20.1.01.08.004	Стержень		
				Проволока		
				2.5-а-с ГОСТ 3282-74		
				l = 870	8	0,033кг

Инв.№подл. | Подп. и дата | Взам.инв.№ | Инв.№дубл. | Подп. и дата

Изм.	Лист	№ докум.	Подп.	Дата
Разраб.		Сельдякова		
Пров.		Грачевский		
Н.контр.		Лебедев		
Утв.		Грачевский		

ВПА-20.1.01.08.000СБ

Коллектор вихревой
Спецификация

Лит.	Лист	Листов
		1

ММСС СССР
НПО Промвентиляция
ГПИ Проектпромвентиляция

Формат А4

ВПА-20.1.01.08.001

12.5 $\sqrt{(\sqrt{})}$

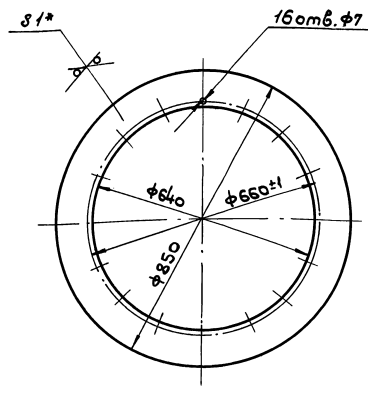

1. + JT14, - JT14

2.* Размер для справок

Изм.	Лист	№ докум.	Подп.	Дата
Разраб.		Сельдякова		
Пров.		Лебедев		
Т.контр.		Грачевский		
Н.контр.		Лебедев		
Утв.		Грачевский		

ВПА-20.1.01.08.001

Фланец
Деталь

Лит.	Масса	Масштаб
	1,9	1:10
Лист	Листов	

Лист Г / 1.0 ГОСТ 19903-74 / К ОК360В ГОСТ 16523-89

ММСС СССР
НПО Промвентиляция
ГПИ Проектпромвентиляция

Формат А4

ВПА-20.1.01.08.002

25 $\sqrt{(\sqrt{})}$

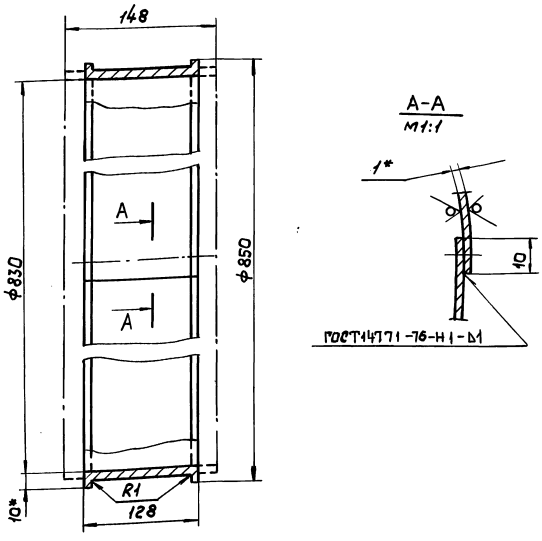

1. Длина развернутой детали - 2620мм
2. + JT14, - JT14, $\pm \frac{t2}{2}$
3.* Размер для справок.

Изм.	Лист	№ докум.	Подп.	Дата
Разраб.		Сельдякова		
Пров.		Лебедев		
Т.контр.		Грачевский		
Н.контр.		Лебедев		
Утв.		Грачевский		

ВПА-20.1.01.08.002

Обечайка
Деталь

Лит.	Масса	Масштаб
	3.05	1:4
Лист	Листов 1	

Лист Г / 1.0 ГОСТ 19903-74 / К ОК360В ГОСТ 16523-89

ММСС СССР
НПО Промвентиляция
ГПИ Проектпромвентиляция

Формат А4

ВПА-20.1.01.08.003

25 $\sqrt{(\sqrt{})}$

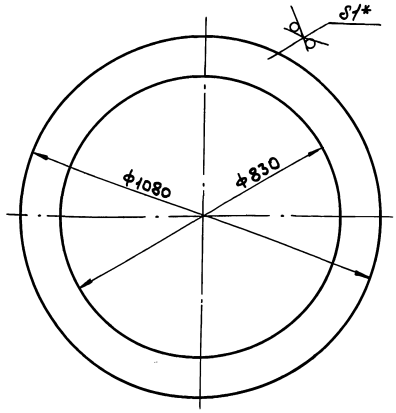

1. + JT14, - JT14

2.* Размер для справок.

Изм.	Лист	№ докум.	Подп.	Дата
Разраб.		Сельдякова		
Провер.		Лебедев		
Т.контр.		Грачевский		
Н.контр.		Лебедев		
Утв.		Грачевский		

ВПА-20.1.01.08.003

Диск
Деталь

Лит.	Масса	Масштаб
	2.98	1:10
Лист	Листов 1	

Лист Г / 1.0 ГОСТ 19903-74 / К ОК360В ГОСТ 16523-89

ММСС СССР
НПО Промвентиляция
ГПИ Проектпромвентиляция

Серия 5.904-55.83

Инв.№подл. | Подп. и дата | Взам.инв.№ | Инв.№дубл. | Подп. и дата

ВПА-20.1.01.08.000СБ

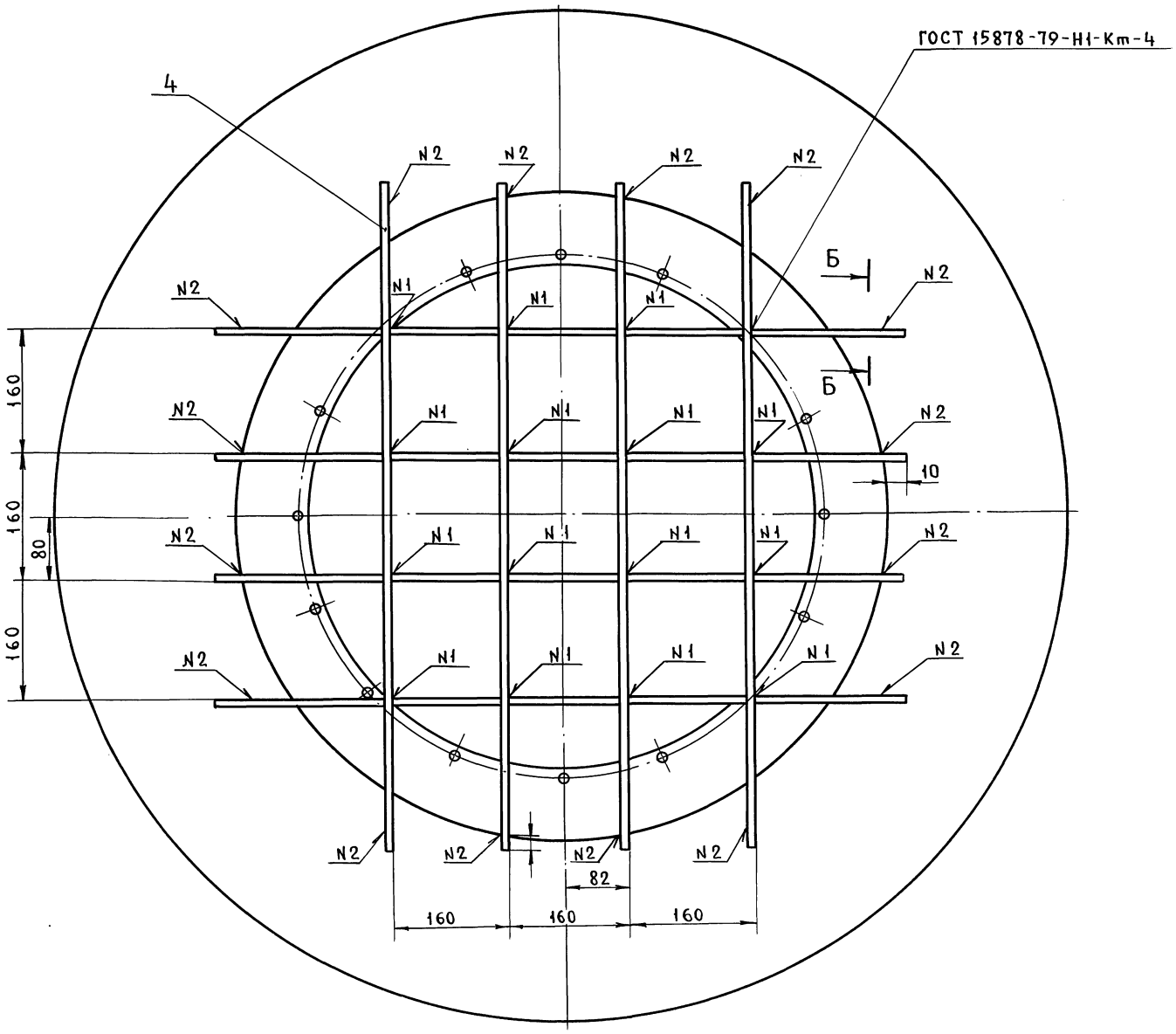

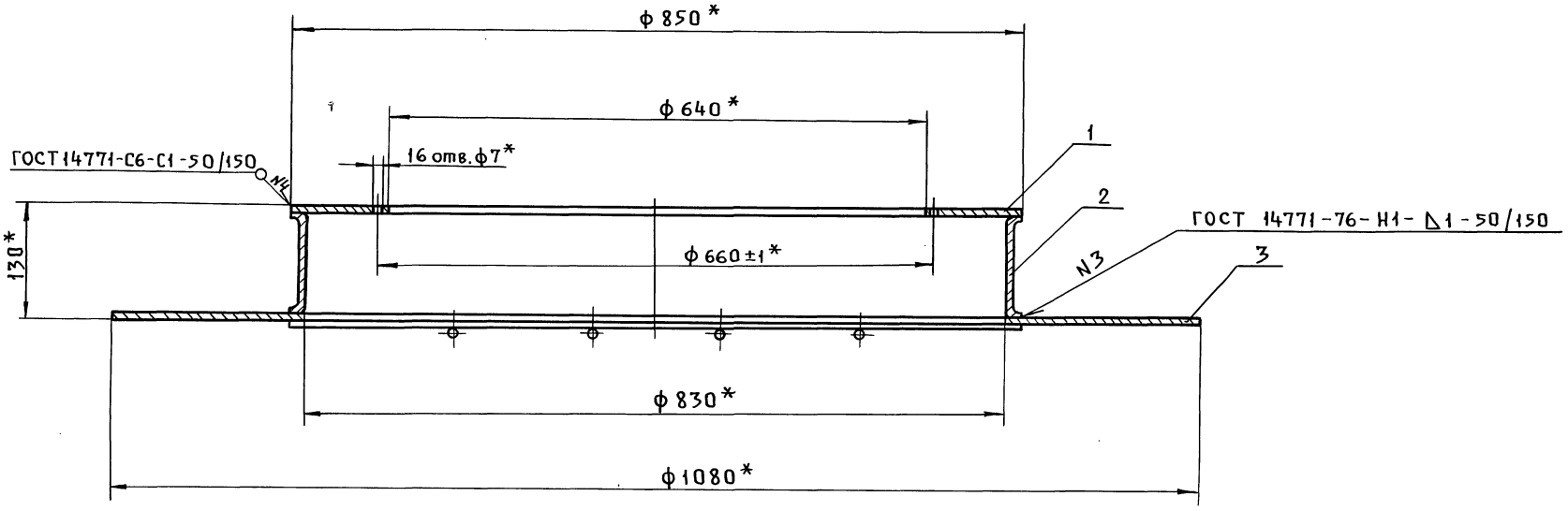

Б - Б
м 2:1

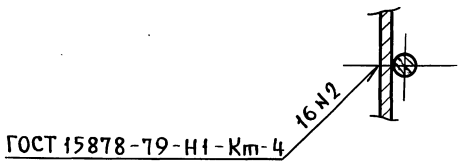

1. $\pm \frac{t_2}{2}$

2. Покрытие: грунтовка ГФ-0119 ГОСТ 23343-78.

3.* Размеры для справок.

					ВПА-20.1.01.08.000СБ		
Изм	Лист	№ докум.	Подп.	Дата	Коллектор вихревой	Лит.	Масса 8.2 / Масшт. 1:5
Разраб.		Сельдякова					
Пров.		Градевский			Сборочный чертеж	Лист	Листов 1
Т.контр.		Лебедев				МИСС СССР НПО Промвентиляция ГПИ Проектпромвентиляция	
Н.контр.		Градевский					
Утв.		Осадчий					

Серия 5.904-55, в.3

Инв. № подл. | Подп. и дата | Взам. инв. № | Инв. № дубл. | Подп. и дата

ВПА-20.1.01.00.001

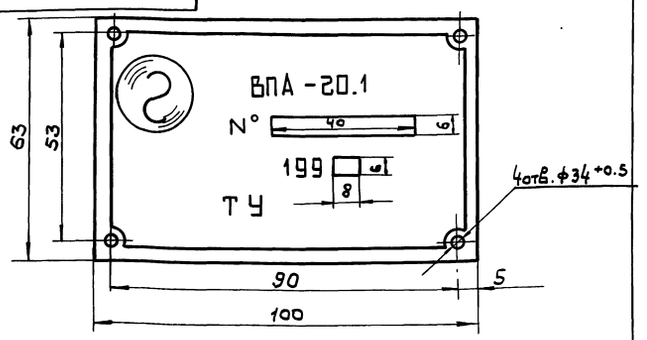

1. Шрифт ЖРS кегель 12 по ГОСТ 3489.2-71.
2. Надписи и изображения выполняются методом фотографирования или фотохимгравирования. Недостающие цифры и знаки - набивкой.
3. Забоин, царапин, ржавчины как на буквах, так и на фоне поверхность пластины не должна иметь.
4. $-JT14, \pm \frac{t2}{2}$

Изм.	Лист	№ докум.	Подп.	Дата	ВПА-20.1.01.00.001			
Разраб.		Сельвякова			Пластина потребительской маркировки	Лит.	Масса	Масштаб
Провер.		Лебедев			деталь		0.012	1:1
Т. контр.		Граевский				Лист	Листов 1	
Н. контр.		Лебедев			Лист Г/К ОК 360В ГОСТ 16523-89	ММСС СССР НПО Промвентиляция ГПИ Проектпромвентиляция		
Утв.		Граевский						

Формат: А4

Взам. инв. № | Инв. № дубл. | Подп. и дата | Инв. № подл.

ВПА-20.1.01.00.002

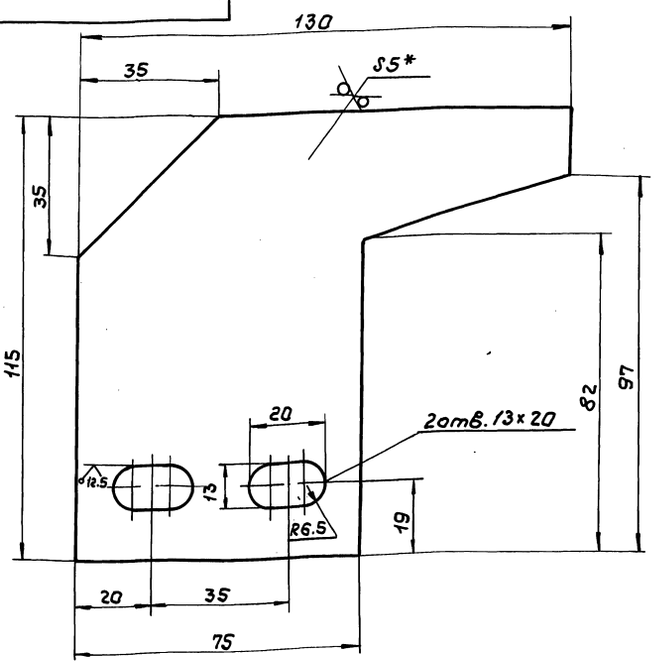

1. $+JT14, -JT14, \pm \frac{t2}{2}$
2.* Размер для справок.

Изм.	Лист	№ докум.	Подп.	Дата	ВПА-20.1.01.00.002			
Разраб.		Сельвякова			Упор	Лит.	Масса	Масштаб
Пров.		Лебедев			деталь		0.33	1:1
Т. контр.		Граевский				Лист	Листов 1	
Н. контр.		Лебедев			Лист Б-ПУ-0-5 ГОСТ 19903-74 Ст3кп3 ГОСТ 14637-89	ММСС СССР НПО Промвентиляция ГПИ Проектпромвентиляция		
Утв.		Граевский						

Формат: А4

Взам. инв. № | Инв. № дубл. | Подп. и дата | Инв. № подл.

Серия 5.904-55.83

ВПА-20.1.01.00.003

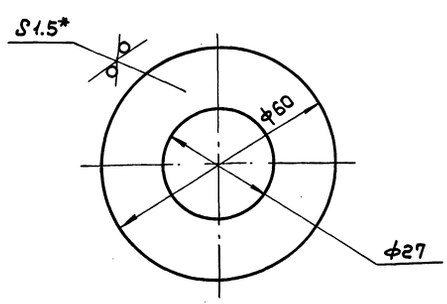

1. $+JT14, -JT14$
2.* Размер для справок.

Изм.	Лист	№ докум.	Подп.	Дата	ВПА-20.1.01.00.003			
Разраб.		Сельвякова			Шайба	Лит.	Масса	Масштаб
Пров.		Лебедев			деталь		0.023	1:1
Т. контр.		Граевский				Лист	Листов 1	
Н. контр.		Лебедев			Лист Г/К 1.5 ГОСТ 19903-74 ОК 360В ГОСТ 16523-89	ММСС СССР НПО Промвентиляция ГПИ Проектпромвентиляция		
Утв.		Граевский						

Формат: А4

Взам. инв. № | Инв. № дубл. | Подп. и дата | Инв. № подл.

ВПА-20.1.01.00.004

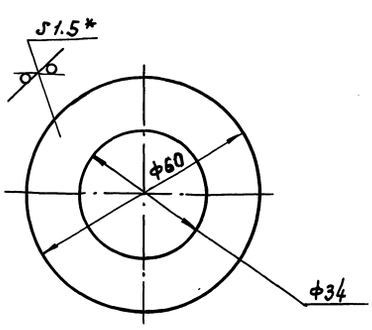

1. $+JT14, -JT14$
2.* Размер для справок.

Изм.	Лист	№ докум.	Подп.	Дата	ВПА-20.1.01.00.004			
Разраб.		Сельвякова			Шайба	Лит.	Масса	Масштаб
Пров.		Лебедев			деталь		0.02	1:1
Т. контр.		Граевский				Лист	Листов 1	
Н. контр.		Лебедев			Лист Г/К 1.5 ГОСТ 19903-74 ОК 360В ГОСТ 16523-89	ММСС СССР НПО Промвентиляция ГПИ Проектпромвентиляция		
Утв.		Граевский						

Формат: А4

Взам. инв. № | Инв. № дубл. | Подп. и дата | Инв. № подл.

Формат	Зона	Поз.	Обозначение	Наименование	Кол.	Примечание
				Документация		
А2			ВПА-20.1.02.00.000СБ	Сборочный чертеж		
А4			ТУ36.19.28-018-87	Технические условия		
				Сборочные единицы		
А4		1	ВПА-20.1.02.01.000	Панель	1	
А4		2	ВПА-20.1.02.02.000	Панель	2	
				Детали		
А4		4	ВПА-20.1.02.00.001	Связь	2	
А4		5	ВПА-20.1.02.00.002	Стойка	4	
А4		6	ВПА-20.1.02.00.003	Связь	2	
А4		7	ВПА-20.1.02.00.004	Связь	2	
А4		8	ВПА-20.1.02.00.005	Связь	2	
Б4		9	ВПА-20.1.02.00.006	Стойка		
				Уголок 50×50×5-В ГОСТ 8509-86 / Ст3кп-II ГОСТ 535-88		
				L = 1105 - JT14	2	0.42кг
Б4		10	ВПА-20.1.02.00.007	Платик		
				Лист Г/К ОК360В ГОСТ 16523-89 3.0 ГОСТ 19903-74		
				(60×60) - JT14	2	0.09кг

Инв.№подл. | Подп. и дата | Взам.инв.№ | Инв.№дубл. | Подп. и дата

Изм.	Лист	N докум.	Подп.	Дата
Разраб.		Сельдякова		
Пров.		Граевский		
Н.контр.		Лебедев		
Утв.		Граевский		

ВПА-20.1.02.00.000

Секция рециркуляции
Спецификация

Лит.	Лист	Листов

ммсс СССР
НПО Промвентиляция
ГПИ Проектпромвентиляция

Формат А4

Формат	Зона	Поз.	Обозначение	Наименование	Кол.	Примечание
				Документация		
А3			ВПА-20.1.02.02.000СБ	Сборочный чертеж		
				Детали		
А4		1	ВПА-20.1.02.01.001	Связь	2	
Б4		2	ВПА-20.1.02.02.001	Связь		
				Швеллер 40×20×2 В ГОСТ 8278-83 / Ст3кп ГОСТ 14474-76		
				L = 1473 - JT14	2	1.7кг
Б4		3	ВПА-20.1.02.02.002	Обшивка		
				Лист Г/К 1.0 ГОСТ 19903-74 / ОК360В ГОСТ 16523-89		
				(675×1553) - JT14	1	8.2кг
Б4		4	ВПА-20.1.02.02.003	Обшивка		
				Лист Г/К 1.0 ГОСТ 19903-74 / ОК360В ГОСТ 16523-89		
				(575×1453) - JT14	1	6.5кг
				Материалы		
		5		Мат. строительный		
				мс-50-2000-1000-40		
				ГОСТ 10499-78		1.8кг

Инв.№подл. | Подп. и дата | Взам.инв.№ | Инв.№дубл. | Подп. и дата

Изм.	Лист	N докум.	Подп.	Дата
Разраб.		Сельдякова		
Пров.		Граевский		
Н.контр.		Лебедев		
Утв.		Граевский		

ВПА-20.1.02.02.000

Панель
Спецификация

Лит.	Лист	Листов
		1

ммсс СССР
НПО Промвентиляция
ГПИ Проектпромвентиляция

Формат А4

Серия 5.904-55, в.3

Формат	Зона	Поз.	Обозначение	Наименование	Кол.	Примечание
				Документация		
А3			ВПА-20.1.02.01.000СБ	Сборочный чертеж		
				Детали		
А4		1	ВПА-20.1.02.01.001	Связь	2	
Б4		2	ВПА-20.1.02.01.002	Связь		
				Швеллер 40×20×2 В ГОСТ 8278-83 / Ст3кп ГОСТ 14474-76		
				L = 990 - JT14	2	1.1кг
Б4		3	ВПА-20.1.02.01.003	Обшивка		
				Лист Г/К 1.0 ГОСТ 19903-74 / ОК360В ГОСТ 16523-89		
				(675×1070) - JT14	1	5.6кг
Б4		4	ВПА-20.1.02.01.004	Обшивка		
				Лист Г/К 1.0 ГОСТ 19903-74 / ОК360В ГОСТ 16523-89		
				(575×970) - JT14	1	4.2кг
				Материалы		
		5		Мат. строительный		
				мс-50-2000-1000-40		
				ГОСТ 10499-78		1.2кг

Инв.№подл. | Подп. и дата | Взам.инв.№ | Инв.№дубл. | Подп. и дата

Изм.	Лист	N докум.	Подп.	Дата
Разраб.		Сельдякова		
Пров.		Лебедев		
Т.контр.		Граевский		
Н.контр.		Лебедев		
Утв.		Граевский		

ВПА-20.1.02.01.001

Связь
Деталь

Лит.	Масса	Масштаб
	0.65	1:1
Лист		Листов 1

Швеллер 40×20×2 В ГОСТ 8278-85 / Ст3кп ГОСТ 14474-76

ммсс СССР
НПО Промвентиляция
ГПИ Проектпромвентиляция

ВПА-20.1.02.01.001

12.5

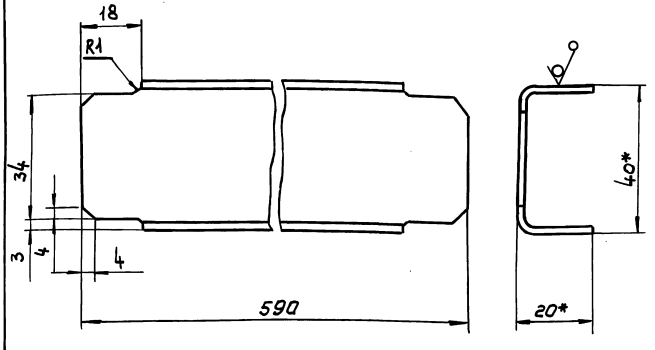

1. - JT14, $\pm \frac{t2}{2}$

2.* Размеры для справок

ВПА-20.1.02.00.000СБ

Серия 5.904-55 в.3

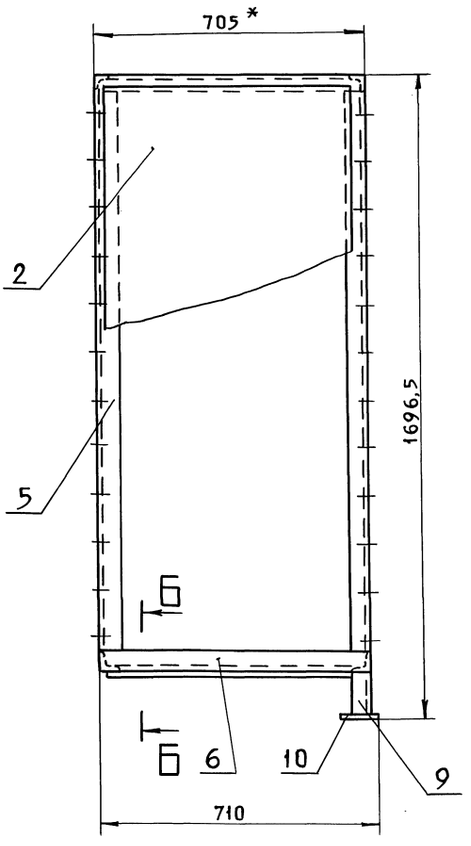

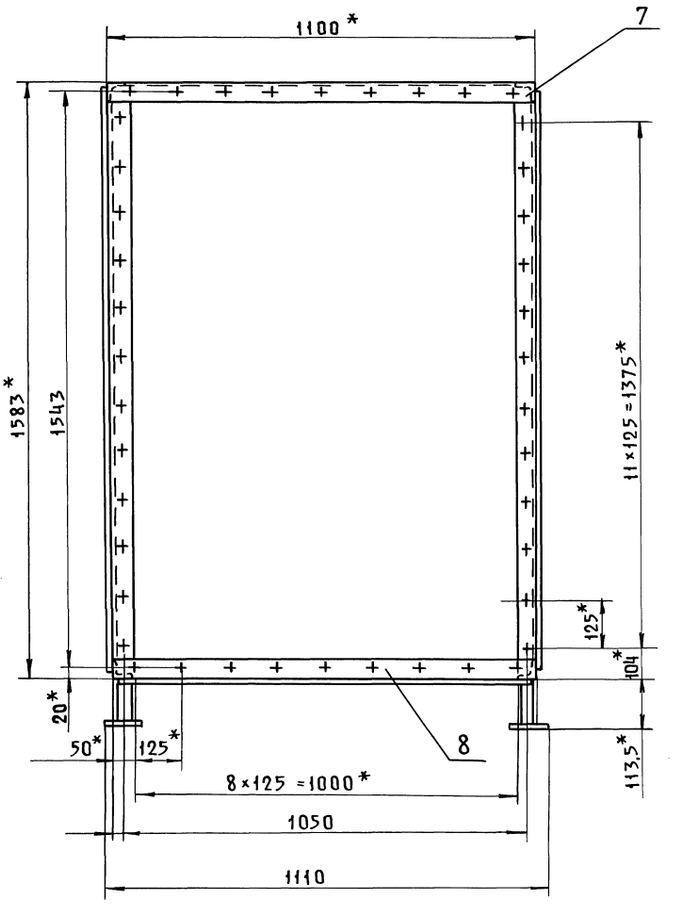

Б-Б
м1:2

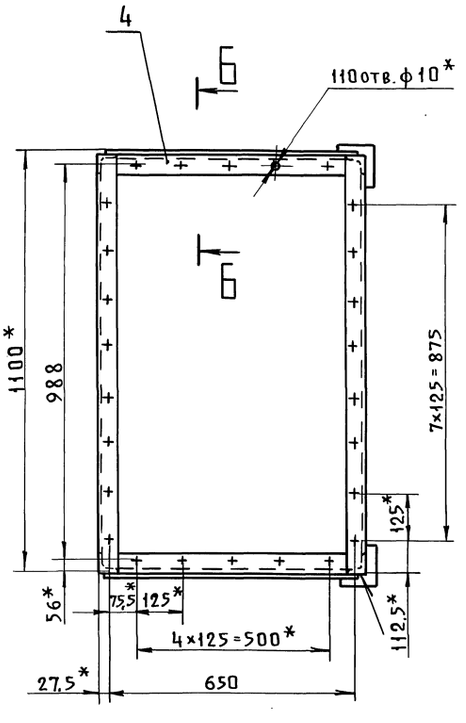

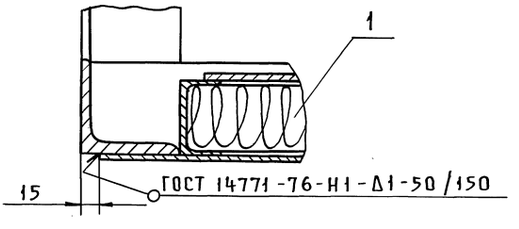

В-В повернуто
м1:2

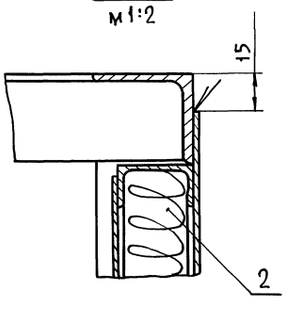

1. Сварные швы по ГОСТ 5264-80 по контуру прилегания деталей катетом равным наименьшей толщине свариваемых деталей кроме швов указанных особо.
2. -УТ14, $\pm\frac{t_2}{2}$
3. * Размеры для справок.
4. Покрытие: грунтовка ГФ-0119 ГОСТ 23343-78

Изм	Лист	N докум.		ВПА-20.1.02.00.000 СБ			
Разраб.		Сельдякова		Секция рециркуляции	Лит.	Масса	Масшт.
Пров.		Лебедев		Сборочный чертеж		108	1:10
Т.контр.		Граевский			Лист	Листов 1	
Н.контр.		Граевский			ММСС СССР		
Утв.		Осадчий			НПОПромвентиляция ТПИПроектпромвентиляция		

Инв.N подл. | Подп. и дата | Взам.инв.N | Инв.N дубл. | Подп. и дата

24667-06 50 Формат А2

ВПА-20.1.02.02.000СБ

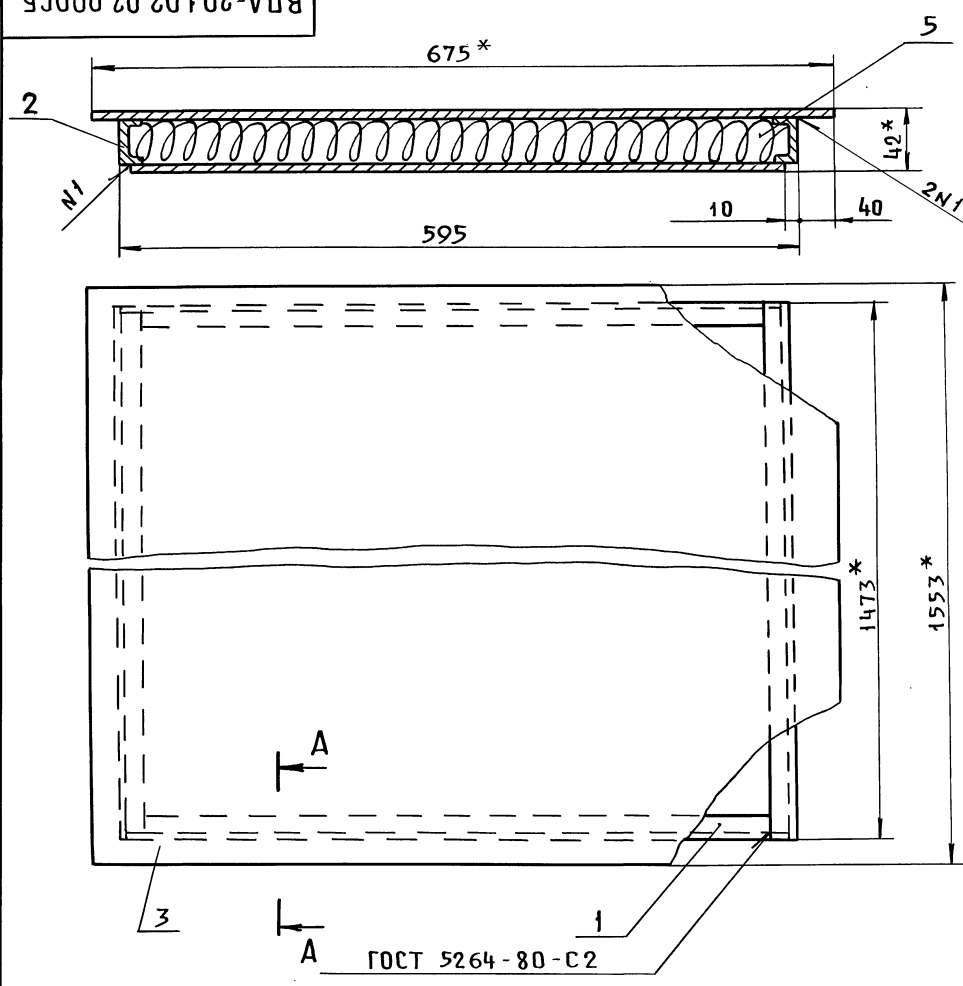

А - А
М1:2 повернуто

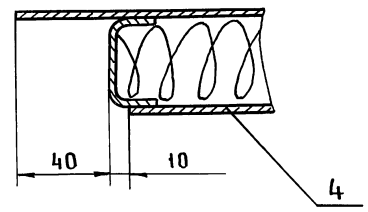

1. -УТ14, $\pm \frac{t_2}{2}$

2.* Размеры для справок.

Изм	Лист	№ докум.	Подп.	Дата	ВПА-20.1.02.02.000СБ			
Разраб.		Сельдякова			Панель	Лит.	Масса	Масшт.
Пров.		Лебедев					21,2	1:4
Т.контр.		Граевский			Сборочный чертеж	Лист	Листов 1	
Н.контр.		Граевский				ММСС СССР НПО Промвентиляция ГПИПроектпромвентиляция		
Утв.		Осадчий						

Формат А3

ВПА-20.1.02.01.000СБ

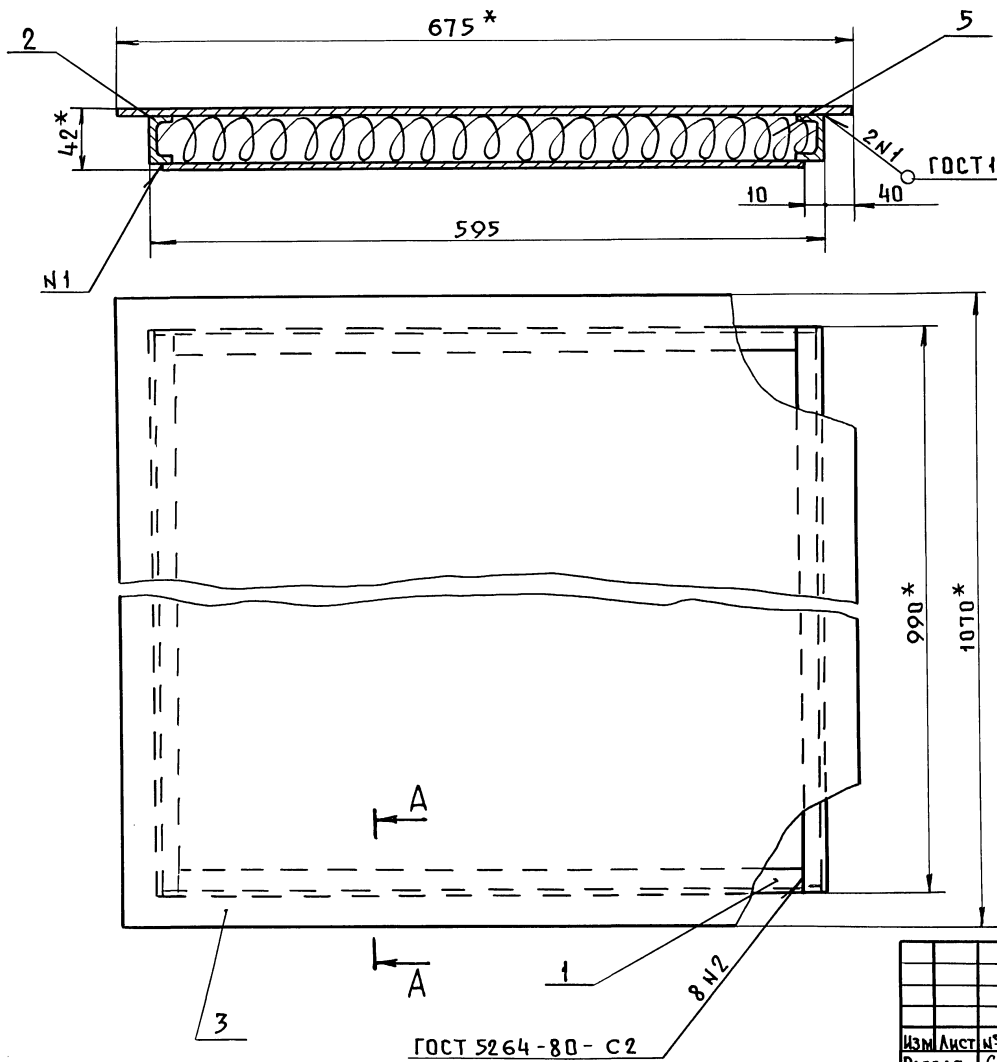

А - А
М1:2 повернуто

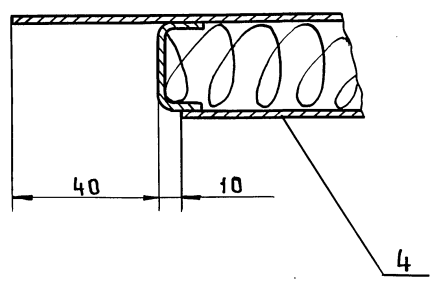

1. -УТ14, $\pm \frac{t_2}{2}$

2.* Размеры для справок.

Изм	Лист	№ докум.	Подп.	Дата	ВПА-20.1.02.01.000СБ			
Разраб.		Сельдякова			Панель	Лит.	Масса	Масшт.
Пров.		Лебедев					14,5	1:4
Т.контр.		Граевский			Сборочный чертеж	Лист	Листов 1	
Н.контр.		Граевский				ММСС СССР НПО Промвентиляция ГПИПроектпромвентиляция		
Утв.		Осадчий						

Серия 5.904-55,83

24667-06 51 Формат А3

Инв.№ подл. | Подп. и дата | Взам.инв.№ | Инв.№ дубл. | Подп. и дата

ВПА-20.1.02.00.001

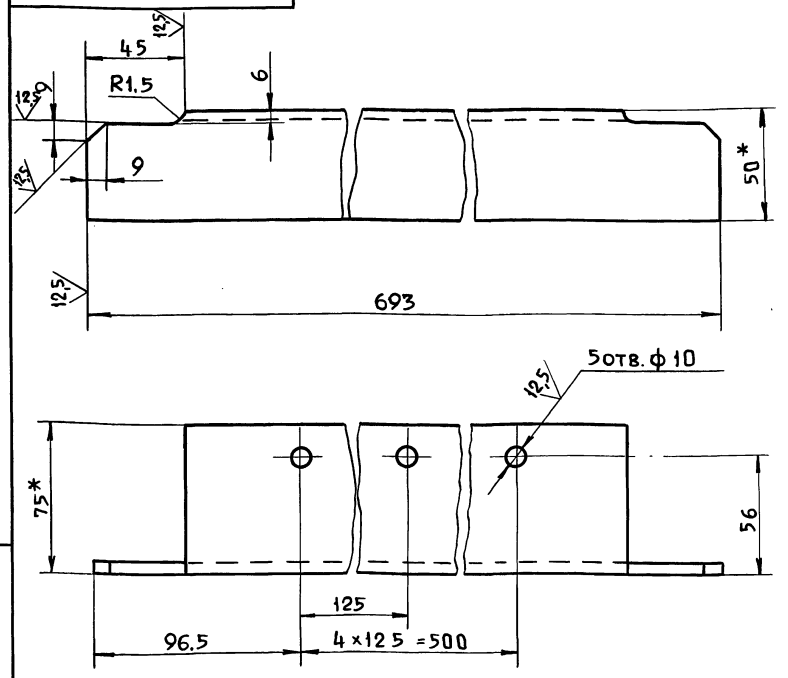

1. +УТ14, -УТ14, $\pm \frac{t_2}{2}$

2. * Размеры для справок

Изм.	Лист	№ докум.	Подп.	Дата	ВПА-20.1.02.00.001		
Разраб.		Сельдякова			Связь	Лит.	Масса	Масшт.
Пров.		Лебедев			Деталь		3,3	1:2
Т.контр.		Граевский				Лист	Листов 1
Н.контр.		Лебедев			Уголок 75×50×5-В ГОСТ8509-86 / Ст 3кп-II ГОСТ535-88	ММСС СССР НПО Промвентиляция ГПИпроектпромвентиляция	
Утв.		Граевский					

Формат А4

ВПА-20.1.02.00.002

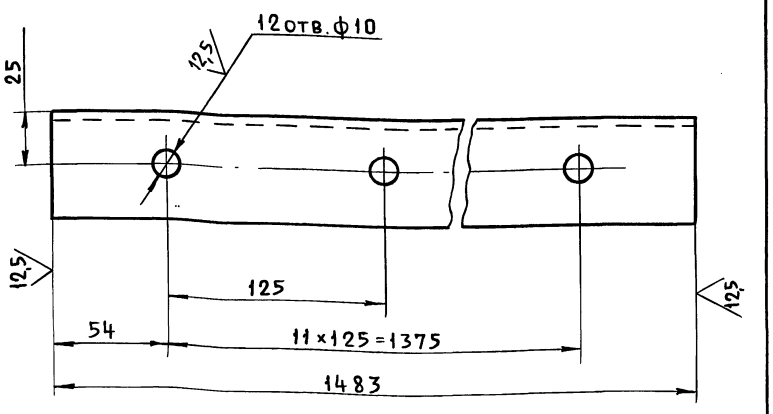

Неуказанные предельные отклонения размеров:
+УТ14, -УТ14, $\pm \frac{t_2}{2}$

Изм.	Лист	№ докум.	Подп.	Дата	ВПА-20.1.02.00.002		
Разраб.		Сельдякова			Стойка	Лит.	Масса	Масшт.
Пров.		Лебедев			Деталь		5,6	1:2
Т.контр.		Граевский				Лист	Листов 1
Н.контр.		Лебедев			Уголок 50×50×5-В ГОСТ8509-86 / Ст 3кп-II ГОСТ535-88	ММСС СССР НПО Промвентиляция ГПИпроектпромвентиляция	
Утв.		Граевский					

Формат А4

Серия 5.904-55.83

ВПА-20.1.02.00.003

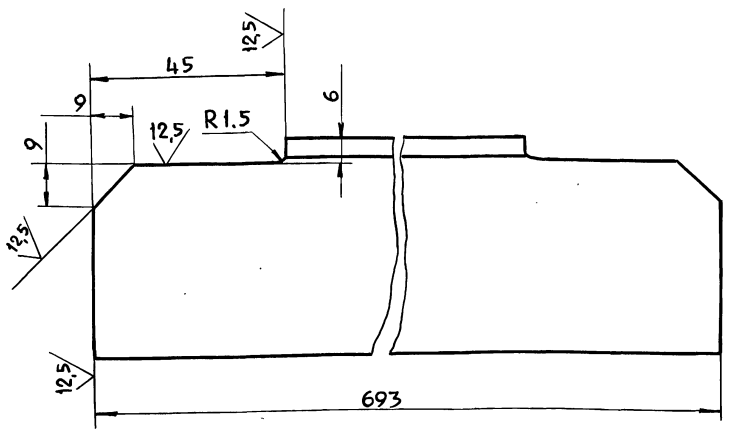

Неуказанные предельные отклонения размеров:
-УТ14, $\pm \frac{t_2}{2}$

Изм.	Лист	№ докум.	Подп.	Дата	ВПА-20.1.02.00.003		
Разраб.		Сельдякова			Связь	Лит.	Масса	Масшт.
Пров.		Лебедев			Деталь		2,6	1:2
Т.контр.		Граевский				Лист	Листов 1
Н.контр.		Лебедев			Уголок 50×50×5-В ГОСТ8509-86 / Ст.3кп-II ГОСТ535-88	ММСС СССР НПО Промвентиляция ГПИпроектпромвентиляция	
Утв.		Граевский					

Формат А4

ВПА-20.1.02.00.004

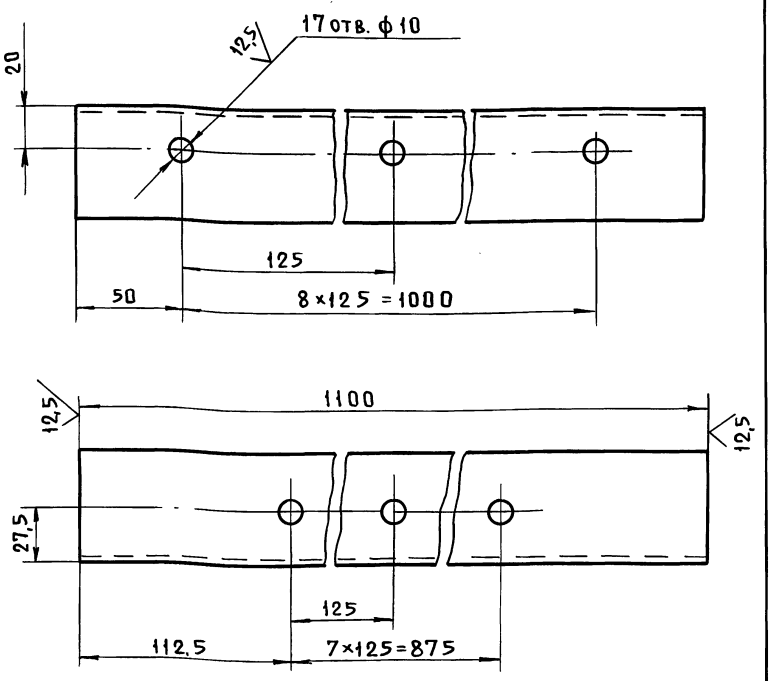

Неуказанные предельные отклонения размеров:
+УТ14, -УТ14, $\pm \frac{t_2}{2}$

Изм.	Лист	№ докум.	Подп.	Дата	ВПА-20.1.02.00.004		
Разраб.		Сельдякова			Связь	Лит.	Масса	Масшт.
Пров.		Лебедев			Деталь		4,1	1:2
Т.контр.		Граевский				Лист	Листов 1
Н.контр.		Лебедев			Уголок 50×50×5-В ГОСТ8509-86 / Ст.3кп-II ГОСТ535-88	ММСС СССР НПО Промвентиляция ГПИпроектпромвентиляция	
Утв.		Граевский					

Формат	Зона	Поз.	Обозначение	Наименование	Кол.	Примечание
				Документация		
А2			ВПА-20.2.00.00.000СБ	Сборочный чертеж		
А3			ВПА-20.2.00.00.000ВП	Ведомость покупных изделий		
А4			ТУ 36.19.28-012-86	Агрегат вентиляционно-приточный ВПА-20.У3		
			5.904-55.0-1-ЭМ лист 22.1	Силовое электрооборудование и автоматизация. План		
				Сборочные единицы		
		1	ВПА-20.2.01.00.000	Агрегат	1	
		2	ВПА-20.1.02.00.000	Секция рециркуляции	1	
				Стандартные изделия		
		4		Болт М8-6g×25.58		
				ГОСТ 7798-70	110	
		5		Гайка М8-6Н.5		
				ГОСТ 5915-70	110	
				Прочие изделия		
		7		Клапан воздушный утепленный КВУ 1600×1000 Р.У3 МЭО 4/63-063 ТУ22-4433-79		118.8кг

Инв.№подл. | Подп. и дата | Взам.инв.№ | Инв.№дубл. | Подп. и дата

Изм.	Лист	№ докум.	Подп.	Дата
Разраб.		Сельдякова		
Пров.		Грабевский		
Н.контр.		Лебедев		
Утв.		Грабевский		

ВПА-20.2.00.00.000

Агрегат вентиляционно-приточный ВПА-20.2 Спецификация

Лит.	Лист	Листов
	1	2

ммсс СССР Главпромвентиляция ГПИПроектпромвентиляция

Формат А4

Формат	Зона	Поз.	Обозначение	Наименование	Кол.	Примечание
		8		Заслонка воздушная утепленная с электроприводом без электроподогрева П 1000×600Э электропривод МЭО-0.63/25-0.25П ТУ 204 Каз. ССР 062-78		40кг
				Материалы		
		9		Пластина 1Ф-1-ТМКЩ-С-3 ГОСТ 7338-90		3кг

Инв.№подл. | Подп. и дата | Взам.инв.№ | Инв.№дубл. | Подп. и дата

Изм.	Лист	№ докум.	Подп.	Дата

ВПА-20.2.00.00.000

Лист
2

Формат А4

Серия 5.904-55.83

№ строки	Наименование	Код ОКП	Обозначение документа на поставку	Поставщик	Куда входит (обозначение)	Количество: Нач. изделие	Вкомплекты	На регулир.	Всего	Примечание
1	Вентилятор радиаль-									
2	ный В-Ц14-46-6.3			Московский Венти-						
3	положение корпуса Пр0°			ляторный завод						
4	ГОСТ 5976-90 с двига-									
5	телем 4А 160 М8									
6	N=11 кВт, n=725 об/мин.		ТУ22-5436-83						1шт.	
7										
8	Клапан воздушный									
9	утепленный			Вентспилский						
10	КВУ 1600×1000 Р, У3			Вентиляторный						
11	МЭО 4/63-0.63		ТУ22-4433-79	завод					1шт.	
12										
13	Калорифер									
14	КСК-4-10-02ХЛ3		ТУ22-5757-84	Костромской кало-					2шт.	
15				риферный завод						
16										
17	Виброизолятор Д043		ТУ36-1832-75	Механический з-д №3 г. Москва					4шт.	
18										
19	Заслонка воздушная									
20	утепленная с электро-			Талды-Курганский						
21	приводом без электро-			экспериментальный						
22	подогрева П1000×600Э			з-д коммунального						
23	Электропривод			оборудования						
24	МЭО-0.63/25-025П		ТУ204 Каз. ССР 062-78						1шт.	
25										

Инв.№подл. | Подп. и дата | Взам.инв.№ | Инв.№дубл. | Подп. и дата

Изм.	Лист	№ докум.	Подп.	Дата
Разраб.		Сельдякова		
Пров.		Грабевский		
Н.контр.		Лебедев		
Утв.		Грабевский		

ВПА-20.2.00.00.000ВП

Агрегат вентиляционно-приточный ВПА-20.2 Ведомость покупных изделий

Лит.	Лист	Листов
	1	3

ммсс СССР НПО Промвентиляция ГПИ Проектпромвентиляция

№ строки	Наименование	Код ОКП	Обозначение документа на поставку	Поставщик	Куда входит (обозначение)	Количество: На изделие	Количество: В комплекты	Количество: На регулир.	Количество: Всего	Примечание
1	Материалы Мат строительный									
2	МС-50-1500-900-30		ГОСТ 10499-78						2 кг	
3										
4	Покрытие защитное марки СПЛ		ТУ 6-11-400-83						0.8 м²	
5										
6	Пластина пористая									
7	техническая II гр.-5		ТУ 38-105867-90						0.4 м²	
8	(или лента 5×100 мм)									
9										
10	Пластина пористая									
11	техническая II гр.-5		ТУ 38-105867-90						2.5 кг	
12	(или шнур 12×18 мм импорт.									
13										
14	Мат строительный									
15	МС-50-1500-900-40		ГОСТ 10499-78						6 кг	
16										
17	Пленка винипластовая									
18	перфорированно-									
19	гофрированная		ГОСТ 15976-81						3 кг	15 м²
20										
21	Пластина									
22	1ф-1-ТМКЩ-С-3		ГОСТ 7338-90						3 кг	
23										
24										
25	Картон А 1.5		ГОСТ 9347-74						0.31 м²	
26										
27	Крепежные изделия									
28										
29	Болт М6-6g×16.58		ГОСТ 7798-70						92 шт.	
30	М8-6g×25.58								116 шт.	
31	М10-6g×25.58								34 шт.	

Инв.№ подл. | Подп. и дата | Взам. инв.№ | Инв.№ дубл. | Подп. и дата

Изм. | Лист | № докум. | Подп. | Дата

ВПА-20.2.00.00.000 ВП

Лист 2

Формат А3

Серия 5.904-55, в.3

№ строки	Наименование	Код ОКП	Обозначение документа на поставку	Поставщик	Куда входит (обозначение)	Количество: На изделие	Количество: В комплекты	Количество: На регулир.	Количество: Всего	Примечание
1	Болт М10-6g×45.58		ГОСТ 7798-70						8 шт.	
2	М16-6g×45.58								4 шт.	
3										
4										
5	Шпилька М12-6g×200.58		ГОСТ 22042-76						4 шт.	
6										
7	Гайка М6-6Н.5		ГОСТ 5915-70						112 шт.	
8	М8-6Н.5								110 шт.	
9	М10-6Н.5								58 шт.	
10	М12-6Н.5								24 шт.	
11	М16-6Н.5								9 шт.	
12	Гайка М16-6Н.05		ГОСТ 5916-70						1 шт.	
13										
14	Заклепка 3×6.01.10		ГОСТ 10299-80						4 шт.	
15	12×70.01.10								6 шт.	
16										
17	Шайба 12.04		ГОСТ 11371-78						8 шт.	
18	Шайба 6.04		ГОСТ 6958-78							
19	Шайба 20.04		ГОСТ 10450-78						1 шт.	
20										
21										
22										
23										
24										
25										
26										
27										
28										
29										
30										
31										

Инв.№ подл. | Подп. и дата | Взам. инв.№ | Инв.№ дубл. | Подп. и дата

Изм. | Лист | № докум. | Подп. | Дата

ВПА-20.2.00.00.000 ВП

Лист 3

ВПА-20.2.00.00.000СБ

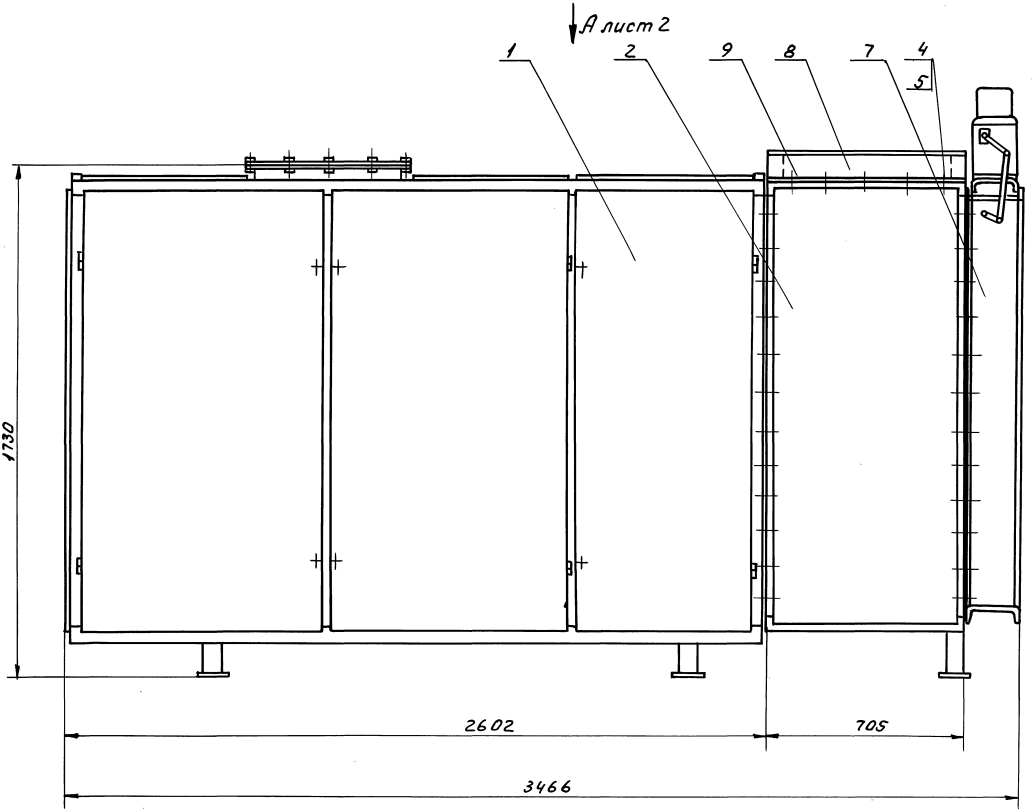

Серия 5.904-55, б.3

1. Перед транспортированием агрегата разгрузить пружины виброизоляторов установкой в углах рамы вентилятора деревянных подкладок (из отходов пиломатериалов) высотой 120мм и стяжных шпилек. После установки агрегата на месте эксплуатации подкладки и шпильки удалить.
2. Размеры для справок.

					ВПА-20.2.00.00.000СБ		
Изм.	Лист	№ докум.	Подп.	Дата			
Разраб.		Сельдяков			Агрегат вентиляционно-приточный ВПА-20.2	Лит.	Масса	Масшт.
Провер.		Граевский					1268	1:10
Т.контр.		Лебедев			Сборочный чертеж.	Лист 1	Листов 2	
Нач.отд.		Осадчий				ММСС СССР НПОПромВентиляция ГПИПроектпромвентиляция		
Н.контр.		Граевский						
Утв.		Овчинников						

Инв.№ подл. | Подп. и дата | Взам. инв.№ | Инв.№ дубл. | Подп. и дата

ВПА-20.2.00.00.000СБ

Вид А лист 1

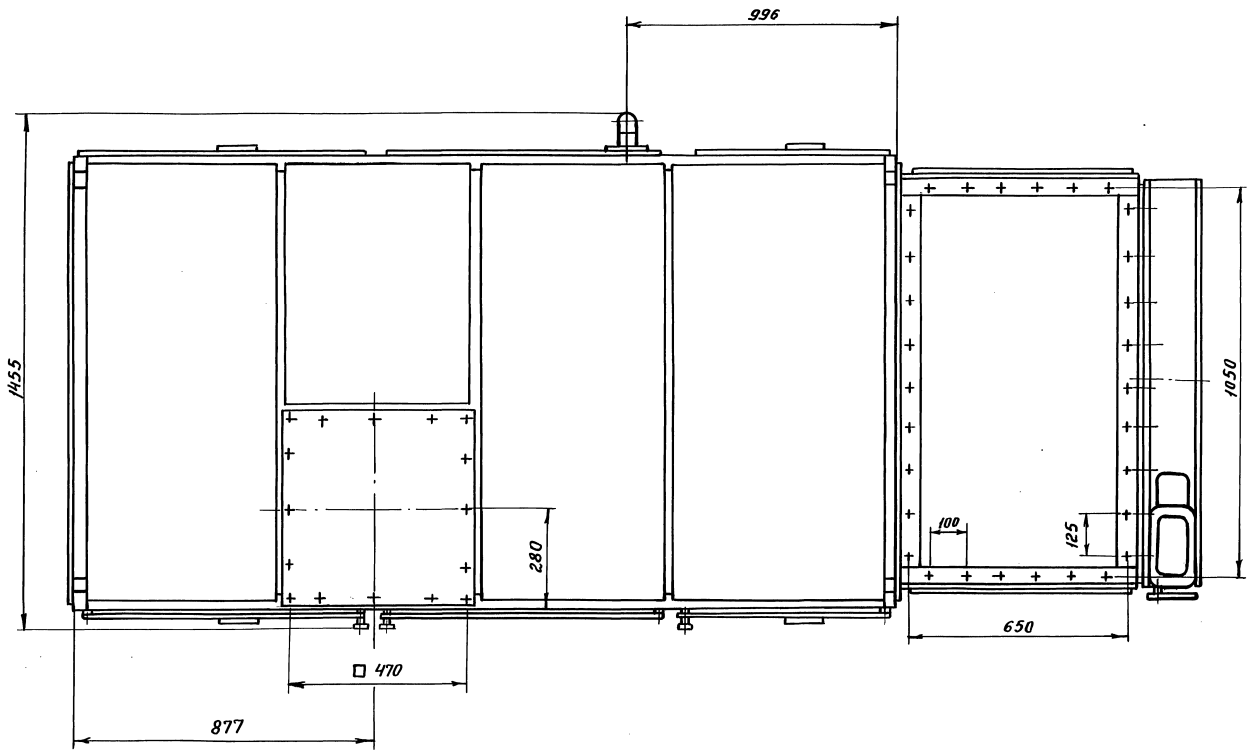

Вид Б лист 1

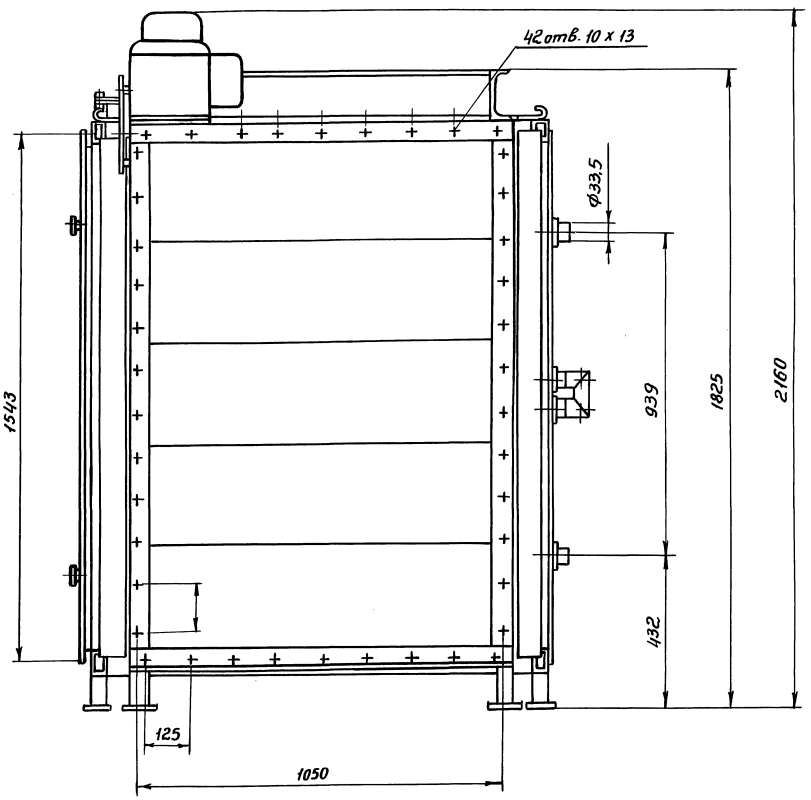

Серия 5.904-55.83

Инв. № подл.	Подп. и дата	Взам. инв. №	Инв. № дубл.	Подп. и дата

Изм	Лист	№ докум.	Подп.	Дата	ВПА-20.2.00.00.000 СБ	Лист 2

Формат	Зона	Поз.	Обозначение	Наименование	Кол.	Примечание
				Документация		
А2			ВПА-20.2.01.00.000СБ	Сборочный чертеж		
				Сборочные единицы		
А4		1	ВПА-20.2.01.01.000	Каркас	1	
А4		2	ВПА-20.1.01.02.000	Дверь	2	
А4		3	ВПА-20.1.01.03.000	Дверь утепленная	1	
А4		4	1282.01.000-01	Фильтр сухой	1	
А4		5	ВПА-20.1.01.04.000	Вставка гибкая	1	
А4		6	ВПА-20.1.01.05.000	Рама вентилятора	1	
А4		7	ВПА-20.1.01.06.000	Рама выкатная	1	
А4		8	ВПА-20.1.01.07.000	Калач	1	
А4		9	ВПА-20.1.01.08.000	Коллектор вихревой	1	
				Детали		
А4		12	ВПА-20.2.01.00.001	Пластина потребительской маркировки	1	
А4		13	ВПА-20.1.01.00.002	Упор	4	
А4		14	ВПА-20.1.01.00.004	Шайба	4	
А4		15	ВПА-20.1.01.00.0	Гайка	6	

Инв.№ подл. | Подп. и дата | Взам. инв.№ | Инв.№ дубл. | Подп. и дата

Изм.	Лист	№ докум.	Подп.	Дата
Разраб.		Сельдякова		
Пров.		Грачевский		
Н. контр.		Лебедев		
Утв.		Грачевский		

ВПА-20.2.01.00.000

Агрегат
Спецификация

Лит.	Лист	Листов
	1	3

ММСС СССР
НПО Промвентиляция
ГПИ Проектпромвентиляция

Формат А4

Формат	Зона	Поз.	Обозначение	Наименование	Кол.	Примечание
Б4		16	ВПА-20.2.01.00.002	Патрубок		
				Труба 25×3,2 ГОСТ 3262-75		
				L=50-ЗТ14	4	0,2кг
Б4		17	ВПА-20.2.01.00.003	Заглушка		
				Картон А1.5		
				ГОСТ 9347-74		
				550×550	1	0,25кг
				Стандартные изделия		
				Болты ГОСТ 7798-70		
		20		М6-6g×16.58	52	
		21		М10-6g×25.58	32	
		22		М10-6g×45.58	8	
		23		М16-6g×45.58	4	
		25		Шпилька М12-6g×200.58		
				ГОСТ 22042-76	4	
				Гайки ГОСТ 5915-70		
		26		М6-6Н.5	52	
		27		М10-6Н.5	56	
		28		М12-6Н.5	16	
		29		М16-6Н.5	8	
				Заклепки ГОСТ 10299-80		
		30		3×6.01.10	4	
		31		12×70.01.10	6	

Инв.№ подл. | Подп. и дата | Взам. инв.№ | Инв.№ дубл. | Подп. и дата

Изм.	Лист	№ докум.	Подп.	Дата

ВПА-20.2.01.00.000

Лист 2

Формат А4

Серия 5.904-55, 83

Формат	Зона	Поз.	Обозначение	Наименование	Кол.	Примечание
				Прочие изделия		
		34		Вентилятор радиальный В-Ц14-46-6.3		
				Положение корпуса Пр0°		
				ГОСТ 5976-90		
				с двигателем		
				4А160М8		
				N=11кВт. n=725 об/мин	1	
		35		Калорифер		
				КСК4-10-02×Л3		
				ТУ22-5757-84	2	
		36		Виброизолятор		
				Д043		
				ТУ36-1832-75	4	

Инв.№ подл. | Подп. и дата | Взам. инв.№ | Инв.№ дубл. | Подп. и дата

Изм.	Лист	№ докум.	Подп.	Дата

ВПА-20.2.01.00.000

Лист 3

Формат А4

ВПА-20.2.01.00.001

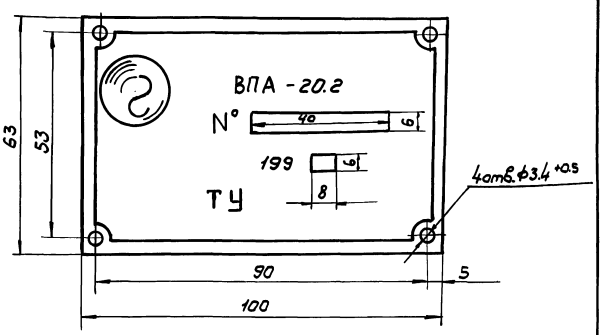

1. Шрифт ЖРБ кегель 12 по ГОСТ 3489.2-71.
2. Надписи и изображения выполняются методом фотоэлектрохимгравирования или фотохимгравирования. Недостающие цифры и знаки - набивкой
3. Поверхность пластины не должна иметь забоин, царапин, рисок как на буквах, так и на фоне.

4. - ЗТ14, $\pm \frac{t2}{2}$

Изм.	Лист	№ докум.	Подп.	Дата
Разраб.		Сельдякова		
Пров.		Лебедев		
Т. контр.		Грачевский		
Н. контр.		Лебедев		
Утв.		Грачевский		

ВПА-20.2.01.00.001

Пластина потребительской маркировки
Деталь

Лит.	Масса	Масштаб
	0,012	1:1

Лист | Листов 1

Лист г/к ОК360В ГОСТ 16523-89 / 0,5 ГОСТ 19903-74

ММСС СССР
НПО Промвентиляция
ГПИ Проектпромвентиляция

Инв.№ подл. | Подп. и дата | Взам. инв.№ | Инв.№ дубл. | Подп. и дата

Формат А4

ВПА-20.2.01.00.000 СБ

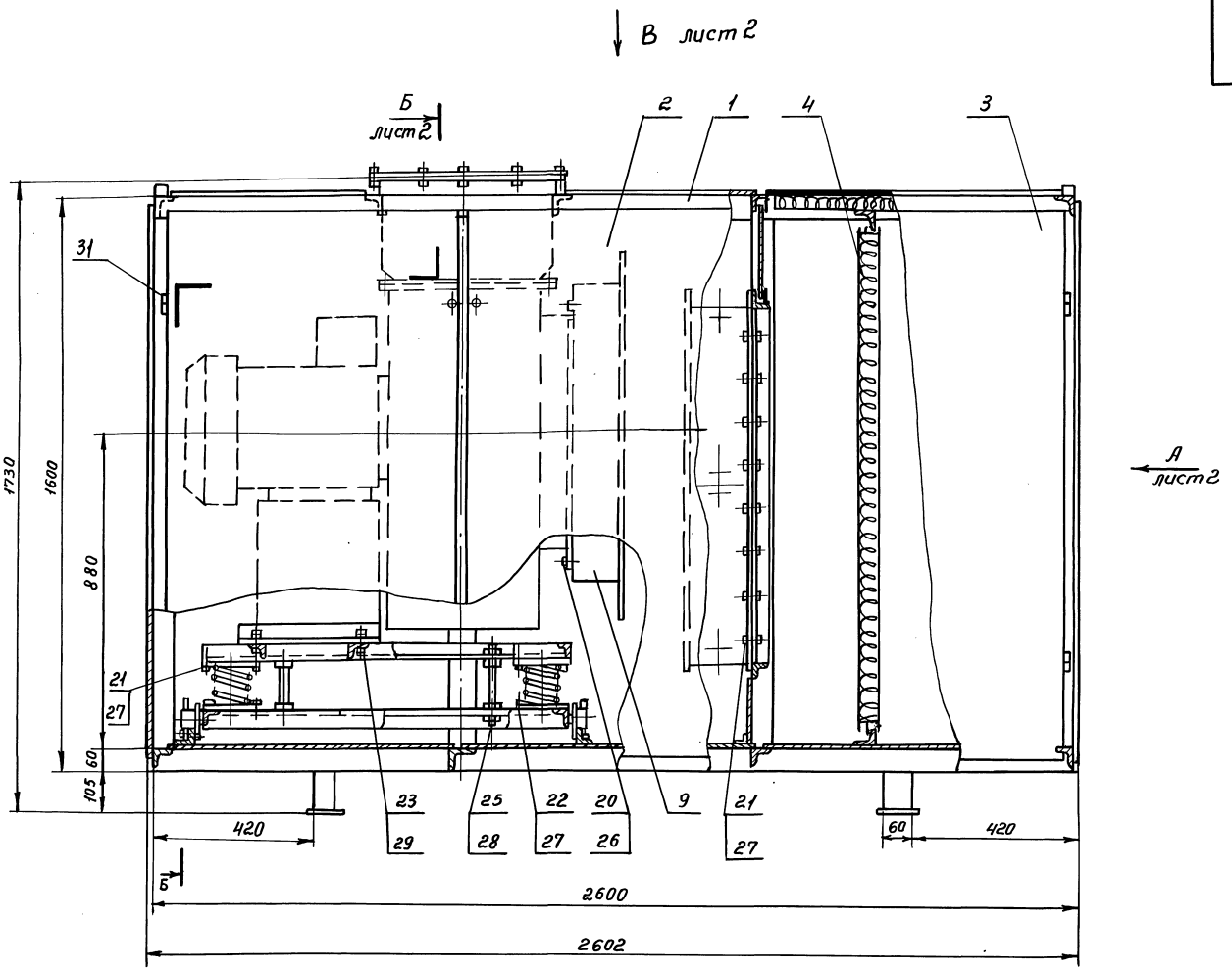

1. Перед установкой калориферов удлинить их штуцера приваркой патрубков (поз. 16)
2. Размеры для справок

					ВПА-20.2.01.00.000 СБ		
Изм.	Лист	№ докум.	Подп.	Дата			
Разраб.		Сельдякова			Агрегат	Лит.	Масса	Масшт.
Пров.		Грачевский					957	1:10
Т. контр.		Лебедев			Сборочный чертеж	Лист 1	Листов 2	
Н. контр.		Граевский				ММСС СССР НПО Промвентиляция ГПИ Проектпромвентиляция		
Утв.		Осадчий						

Серия 5.904-55, в3

Инв. № подл. | Подп. и дата | Взам. инв. № | Инв. № дубл. | Подп. и дата

Б–Б лист 1

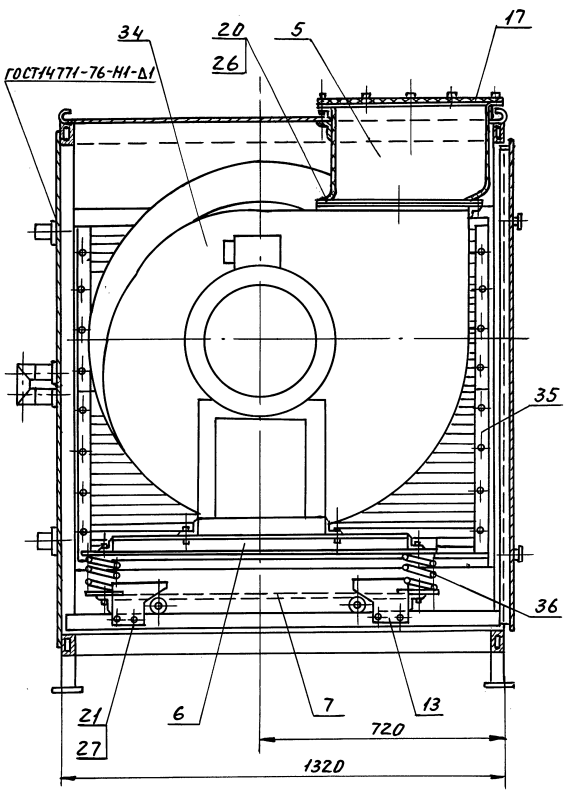

Вид А лист 1

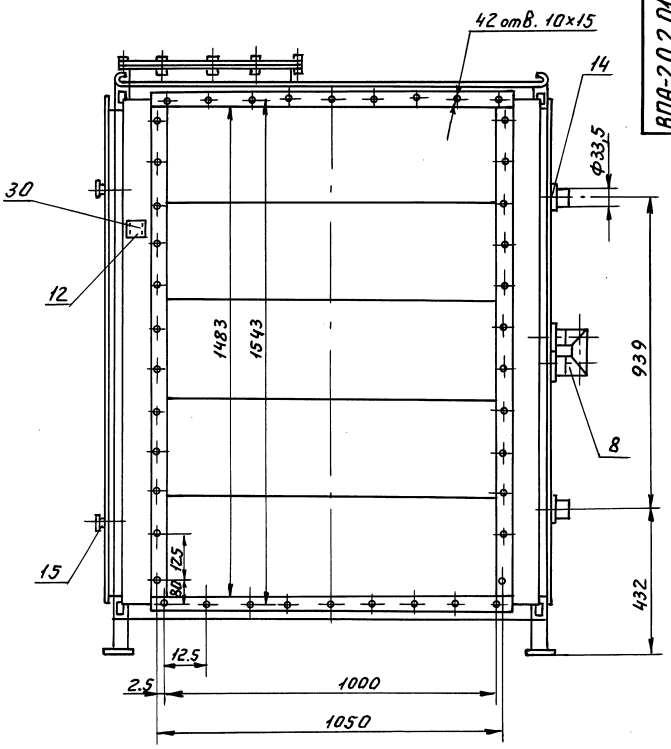

Вид В лист 1

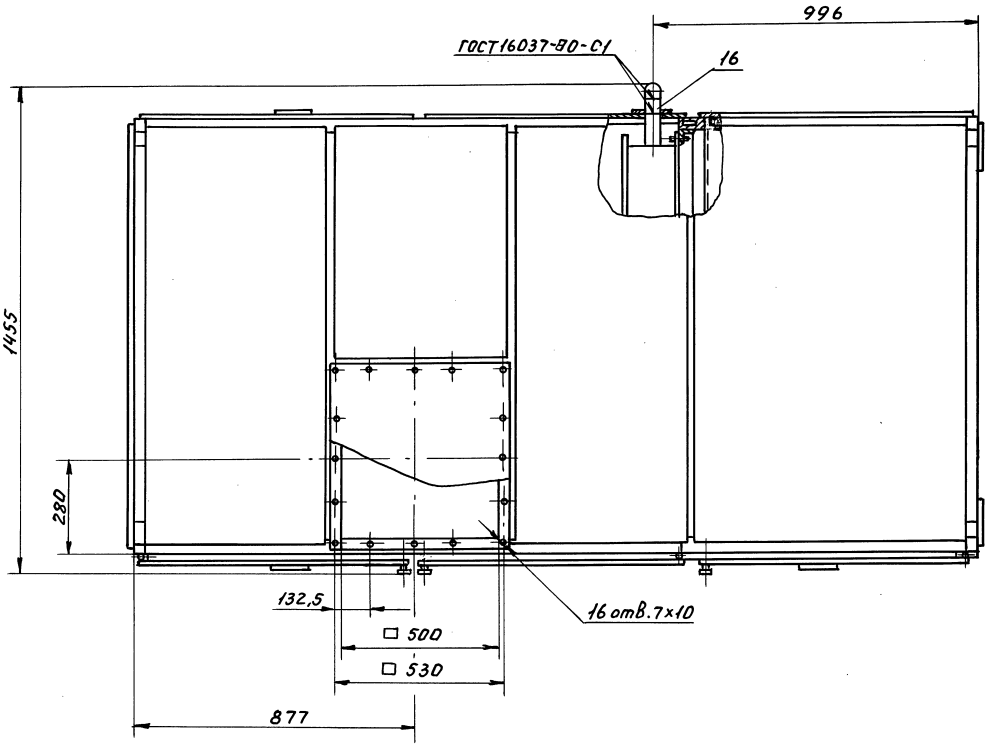

Серия 5.904-55 в3

Инв. № подл. | Подп. и дата | Взам. инв. № | Инв. № дубл. | Подп. и дата

Формат	Зона	Поз.	Обозначение	Наименование	Кол.	Примечание
				Документация		
А2			ВПА-20.2.01.01.000СБ	Сборочный чертеж		
				Сборочные единицы		
А4		1	ВПА-20.1.01.01.200	Стойка съемная	1	
А4		2	ВПА-20.1.01.01.300	Панель верхняя	1	
А4		3	ВПА-20.2.01.01.100	Панель боковая	1	
А4		4	ВПА-20.1.01.01.500	Фланец	1	
				Детали		
А4		6	ВПА-20.1.01.01.001	Направляющая	1	
А4		7	ВПА-20.1.01.01.002	Направляющая	1	
А4		8	ВПА-20.1.01.01.003	Крюк	4	
А4		9	ВПА-20.1.01.01.005	Направляющая	1	
А4		10	ВПА-20.1.01.01.006	Направляющая	1	
А4		11	ВПА-20.1.01.01.007	Направляющая	1	
А4		12	ВПА-20.1.01.01.008	Направляющая	1	
А4		13	ВПА-20.1.01.01.009	Стойка	2	
А4		14	ВПА-20.1.01.01.010	Стойка	2	
Б4		15	ВПА-20.2.01.01.001	Заслонка		
				Лист $\frac{\text{С}}{\text{К}}$ 1,0 ГОСТ 19903-74 ОК 3608 ГОСТ 16523-89		
				(865×640)-УТ14	2	1.33кг

Инв.№ подл. | Подп. и дата | Взам. инв.№ | Инв.№ дубл. | Подп. и дата

Изм.	Лист	№ докум.	Подп.	Дата	ВПА-20.2.01.01.000		
Разраб.		Сельвякова			Каркас Спецификация	Лит.	Лист 1 / Листов 4
Пров.		Грачевский				ММСС СССР НПО Промвентиляция ГПИ Проектпромвентиляция	
Н. контр.		Лебедев					
Утв.		Грачевский					

Формат А4

Формат	Зона	Поз.	Обозначение	Наименование	Кол.	Примечание
Б4		16	ВПА-20.2.01.01.002	Втулка		
				Труба 10×2,2 ГОСТ 3262-75		
				L = 35 - УТ14	6	0,03кг
Б4		17	ВПА-20.2.01.01.003	Поперечина		
				Уголок $\frac{25\times25\times4\text{-В ГОСТ 8509-86}}{\text{Ст 3кп-II ГОСТ 535-88}}$		
				L = 1260 - УТ14	1	2.2кг
Б4		18	ВПА-20.2.01.01.004	Поперечина		
				Уголок $\frac{50\times50\times5\text{-В ГОСТ 8509-86}}{\text{Ст 3кп-II ГОСТ 535-88}}$		
				L = 1260 - УТ14	10	5,7кг
Б4		19	ВПА-20.2.01.01.005	Поперечина		
				Уголок $\frac{50\times50\times5\text{-В ГОСТ 8509-86}}{\text{Ст 3кп-II ГОСТ 535-88}}$		
				L = 500 - УТ14	1	1,9кг
А4		20	ВПА-20.1.01.01.201	Уголок	2	
А4		21	ВПА-20.1.01.01.016	Настил	2	
А4		22	ВПА-20.2.01.01.006	Настил	1	
Б4		23	ВПА-20.2.01.01.007	Ограждение		
				Лист $\frac{\text{С}}{\text{К}}$ 1,0 ГОСТ 19903-74 ОК 3608 ГОСТ 16523-89		
				(557×1290)-УТ14	2	5,6кг
Б4		24	ВПА-20.2.01.01.008	Ограждение		
				Лист $\frac{\text{С}}{\text{К}}$ 1,0 ГОСТ 19903-74 ОК 3608 ГОСТ 16523-89		
				(1290×1520)-УТ14	1	15,4кг
Б4		25	ВПА-20.2.01.01.009	Ограждение		
				Лист $\frac{\text{С}}{\text{К}}$ 1,0 ГОСТ 19903-74 ОК 3608 ГОСТ 16523-89		
				(817×1520)-УТ14	1	9,9кг
А4		26	ВПА-20.1.01.01.021	Ограждение	1	

Инв.№ подл. | Подп. и дата | Взам. инв.№ | Инв.№ дубл. | Подп. и дата

Изм.	Лист	№ докум.	Подп.	Дата	ВПА-20.2.01.01.000	Лист 2

Формат А4

Серия 5.904-55, 8.3

Формат	Зона	Поз.	Обозначение	Наименование	Кол.	Примечание
Б4		27	ВПА-20.2.01.01.010	Ограждение		
				Лист $\frac{\text{С}}{\text{К}}$ 1,0 ГОСТ 19903-74 ОК 3608 ГОСТ 16523-89		
				(110×1520)-УТ14	2	1,31кг
Б4		28	ВПА-20.2.01.01.011	Стенка		
				Лист $\frac{\text{С}}{\text{К}}$ 1,0 ГОСТ 19903-74 ОК 3608 ГОСТ 16523-89		
				(190×1290)-УТ14	1	2кг
Б4		29	ВПА-20.2.01.01.012	Стойка		
				Труба $\frac{60\times30\times3\text{ ГОСТ 8645-68}}{\text{В10 ГОСТ 13663-86}}$		
				L = 100 - УТ14	4	0,41кг
Б4		30	ВПА-20.2.01.01.013	Пята		
				Лист $\frac{\text{Б-ПУ-0-5 ГОСТ 19903-74}}{\text{Ст 3кп 3 ГОСТ 14637-89}}$		
				(70×100)-УТ14	4	0,3кг
Б4		31	ВПА-20.2.01.01.014	Стойка		
				Труба $\frac{60\times30\times3\text{ ГОСТ 8645-68}}{\text{В10 ГОСТ 13663-86}}$		
				L = 1480 - УТ14	7	6,11кг
Б4		32	ВПА-20.2.01.01.01СБ	Балка		
				Труба $\frac{60\times30\times3\text{ ГОСТ 8645-68}}{\text{В10 ГОСТ 13663-86}}$		
				L = 2600 - УТ14	4	10,8кг
Б4		33	ВПА-20.2.01.01.016	Обшивка		
				Лист $\frac{\text{С}}{\text{К}}$ 1,0 ГОСТ 19903-74 ОК 3608 ГОСТ 16523-89		
				(740×530)-УТ14	1	3,06кг

Инв.№ подл. | Подп. и дата | Взам. инв.№ | Инв.№ дубл. | Подп. и дата

Изм.	Лист	№ докум.	Подп.	Дата	ВПА-20.2.01.01.000	Лист 3

Формат	Зона	Поз.	Обозначение	Наименование	Кол.	Примечание
				Стандартные изделия		
				Болты ГОСТ 7798-70		
		36		М8-6g×25.58	6	
		37		М10-6g×25.58	2	
		38		Гайка М10-6Н.5 ГОСТ 5915-70	2	

Инв.№ подл. | Подп. и дата | Взам. инв.№ | Инв.№ дубл. | Подп. и дата

Изм.	Лист	№ докум.	Подп.	Дата	ВПА-20.2.01.01.000	Лист 4

ВПА-20.2.01.01.000 СБ

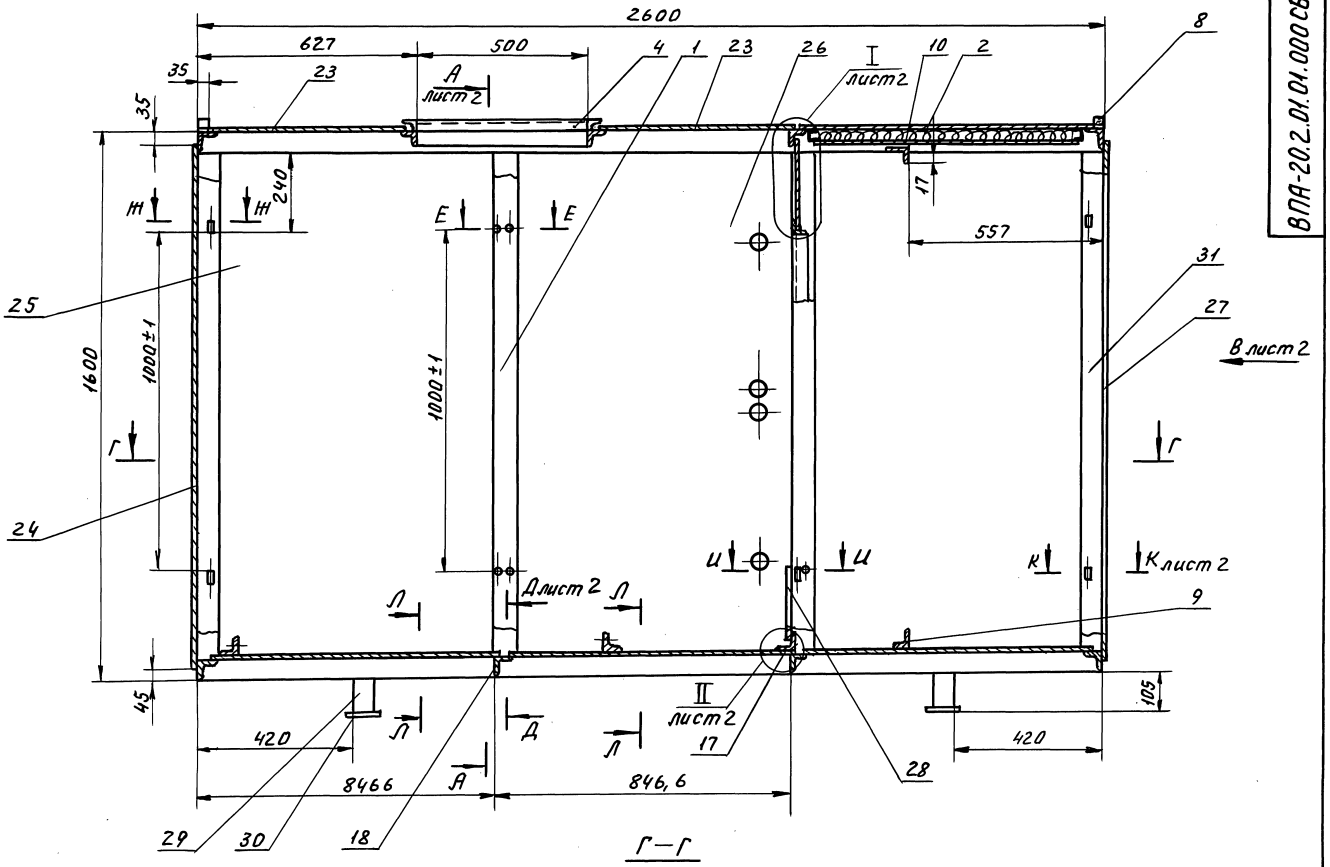

Г—Г

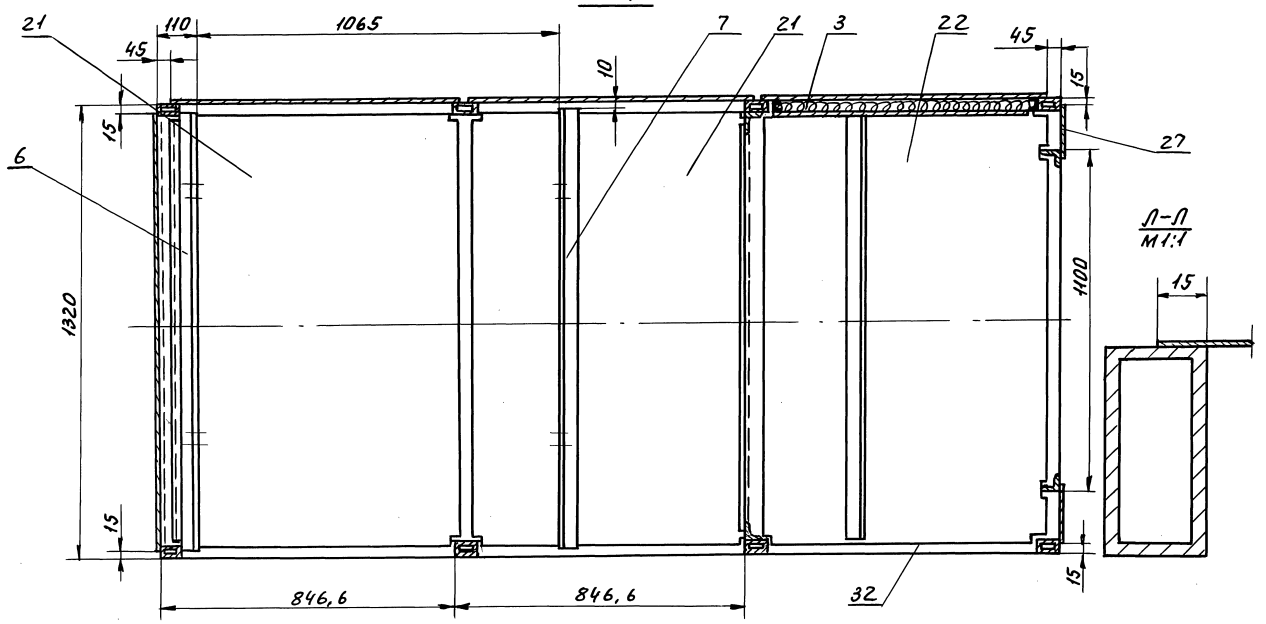

Ж—Ж
М1:1

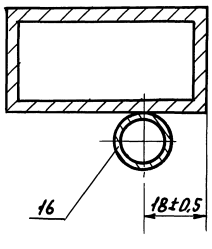

Е—Е
М1:1

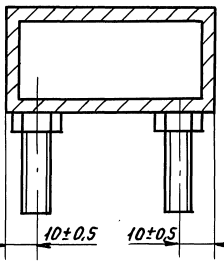

И—И
М1:1

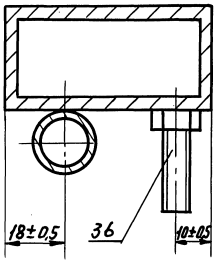

1. Сварку деталей из профильного проката (труба, швеллер, уголок) производить по ГОСТ 5264-80 сплошным швом по контуру сварного соединения, катетом шва по наименьшей толщине свариваемых деталей. Приварку листовой обшивки и каркаса и панелей швом по ГОСТ 14771-76 -Н1-Δ1- $\frac{50}{100}$
2. $+JT14; -JT14; \pm\frac{tz}{2}$
3. *Размеры для справок
4. Покрытие: грунтовка ГФ-021 ГОСТ 25129-82
5. Резьбовые поверхности покрыть маслом консервационным К-17 ГОСТ 10877-76.

Изм.	Лист	№ докум.	Подп.	Дата
Разраб.		Ельдякова		
Пров.		Граевский		
Т. контр.		Ледедев		
Н. контр.		Граевский		
Утв.		Осадчий		

ВПА-20.2.01.01.000 СБ

Каркас
Сборочный чертеж

Лит	Масса	Масшт
	325,3	1:1

Лист 1 Листов 2

МИСС СССР
НПОПромвентиляция
ТИПроектпромвентиляция

Серия 5.904-55.83

Инв. № подл. | Подп. и дата | Взам. инв. № | Инв. № дубл. | Подп. и дата

ВПА-20.2.01.01.000СБ

А–А лист 1

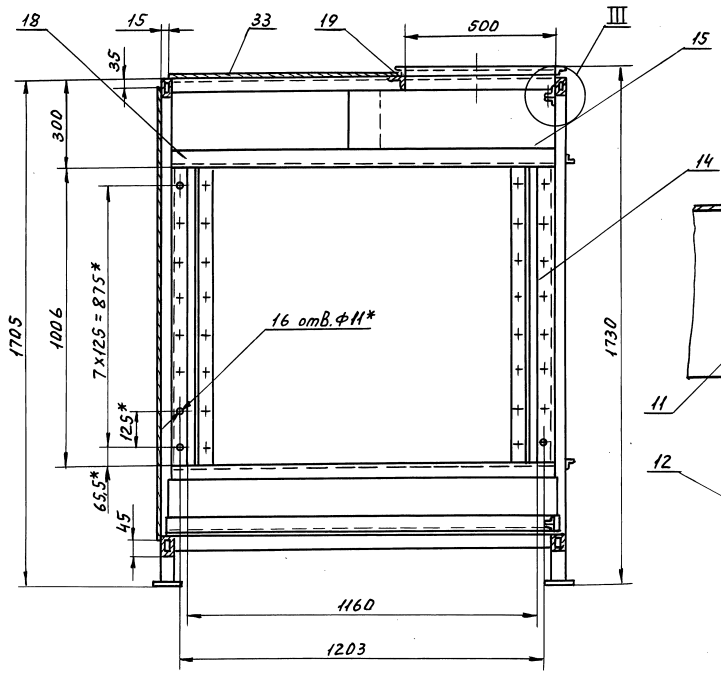

I лист 1
М1:1

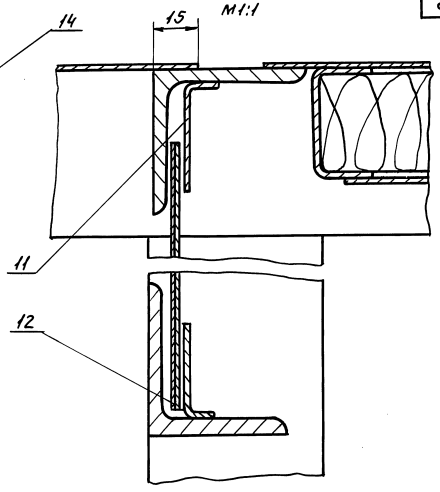

Вид В лист 1

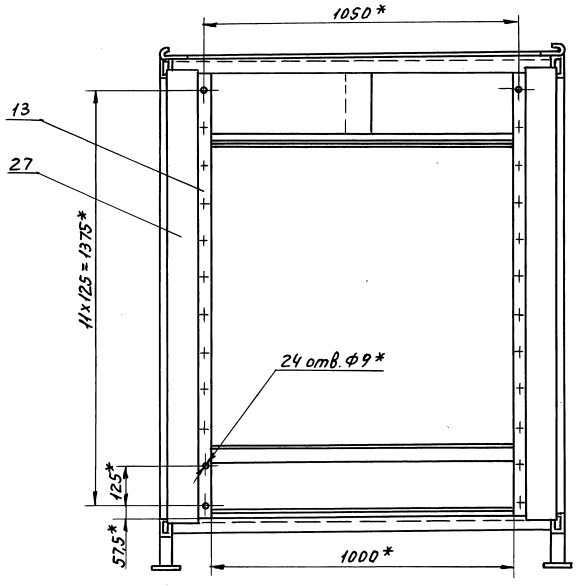

Д–Д лист 1
М1:1

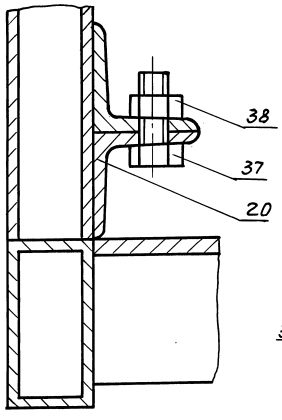

III
М1:1

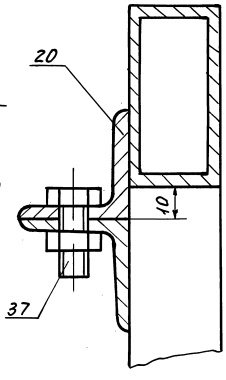

II лист 1
М1:1

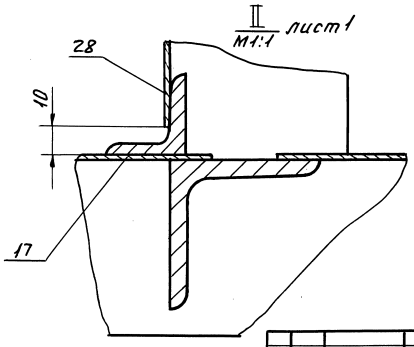

К–К
М1:1

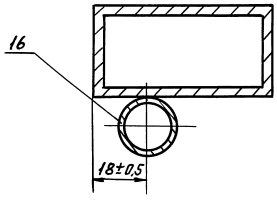

Серия 5.904-55 в 3

Инв. № подл. | Подп. и дата | Взам. инв. № | Инв. № дубл. | Подп. и дата

Изм.	Лист	№ докум.	Подп.	Дата	ВПА-20.2.01.01.000СБ	Лист 2

Формат	Зона	Поз.	Обозначение	Наименование	Кол.	Примечание
				Документация		
А2			ВПА-20.2.01.01.100СБ	Сборочный чертеж		
				Детали		
А4		1	ВПА-20.1.01.01.401	Связь	2	
Б4		2	ВПА-20.2.01.01.101	Связь		
				Швеллер 40×20×2В ГОСТ 8278-83 / Ст3кп ГОСТ 11474-76		
				L = 1475 − УТ14	2	1,68 кг
Б4		3	ВПА-20.2.01.01.102	Обшивка		
				Лист г/к 1.0 ГОСТ 19903-74 / ОК360В ГОСТ 16523-89		
				(760×1455) − УТ14	1	8,6 кг
Б4		4	ВПА-20.2.01.01.103	Обшивка		
				Лист г/к 1,0 ГОСТ 19903-74 / ОК360В ГОСТ 16523-89		
				(810×1505) − УТ14	1	9,4 кг
				Материалы		
		5		Мат строительный		
				МС-50-1500-900-40		
				ГОСТ 10499-78		
				780×1475		2,3 кг

Изм.	Лист	№ докум.	Подп.	Дата
Разраб.		Сельдякова		
Пров.		Лебедев		
Н. контр.		Граевский		
Утв.		Осадчий		

ВПА-20.2.01.01.100

Панель боковая
Спецификация

Лит.	Лист	Листов
		1

ММСС СССР
ГПИ Проектпромвентиляция

Формат А4

Инв. № подл. | Подп. и дата | Взам. инв. № | Инв. № дубл. | Подп. и дата

ВПА-20.2.01.01.006

25 √(√)

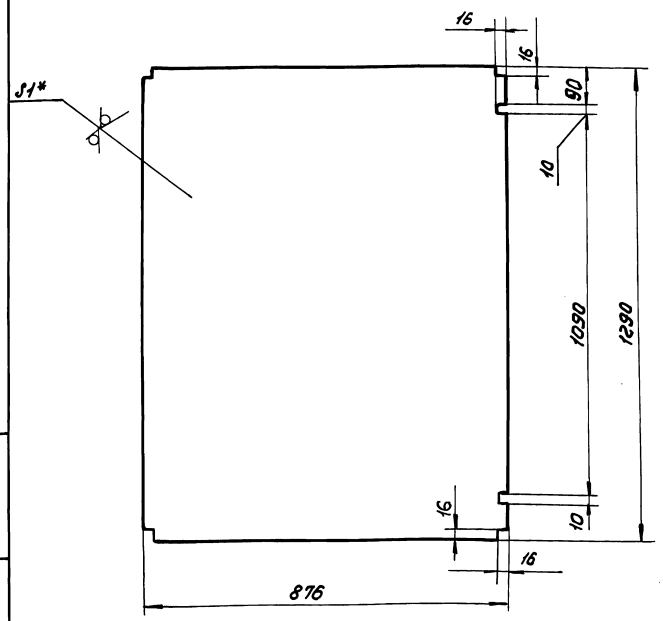

1. + УТ14, − УТ14, $\pm \frac{t2}{2}$

2.* Размеры для справок.

Изм.	Лист	№ докум.	Подп.	Дата
Разраб.		Сельдякова		
Пров.		Лебедев		
Т. контр.		Граевский		
Н. контр.		Лебедев		
Утв.		Граевский		

ВПА-20.2.01.01.006

Настил
Деталь

Лист г/к 1,0 ГОСТ 19903-74 / ОК360В ГОСТ 16523-89

Лит.	Масса	Масштаб
	8,8	1:10

Лист | Листов 1

ММСС СССР
НПО Промвентиляция
ГПИ Проектпромвентиляция

Формат А4

Серия 5.904-55, в.3

ВПА-20.2.01.01.100СБ

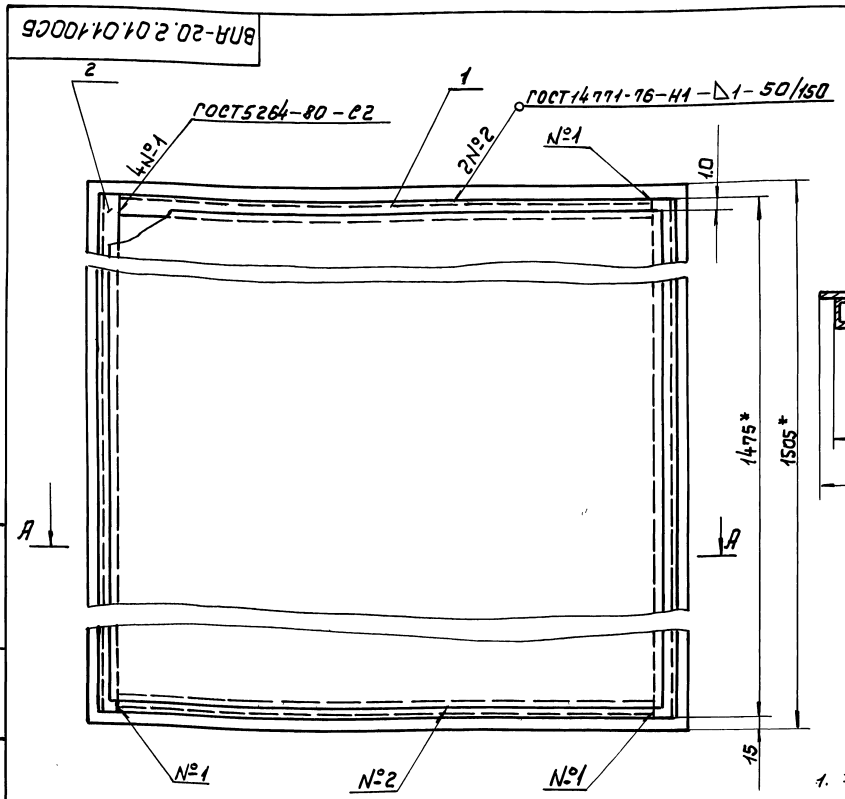

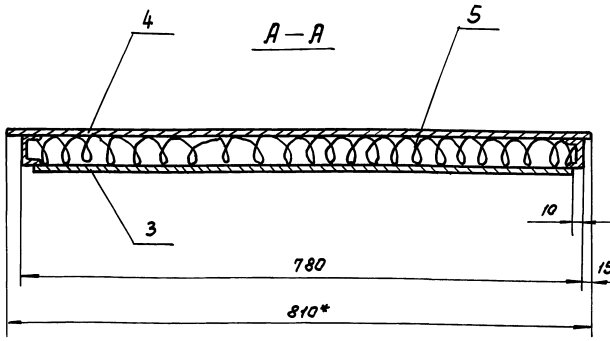

1. $\pm \frac{t2}{2}$

2.* Размер для справок.

Изм.	Лист	№ докум.	Подп.	Дата
Разраб.		Сельдякова		
Пров.		Граевский		
Т. контр.		Лебедев		
Н. контр.		Граевский		
Утв.		Осадчий		

ВПА-20.2.01.01.100СБ

Панель боковая
Сборочный чертеж

Лит.	Масса	Масштаб
	25,3	1:5

Лист | Листов 1

ММСС СССР
НПО Промвентиляция
ГПИ Проектпромвентиляция

Инв. № подл. | Подп. и дата | Взам. инв. № | Инв. № дубл. | Подп. и дата

Формат	Зона	Поз.	Обозначение	Наименование	Кол.	Примечание
				Документация		
А2			ВПА-20.3.00.00.000СБ	Сборочный чертеж		
А3			ВПА-20.3.00.00.000ВП	Ведомость покупных изделий		
А4			ТУ36.19.28-012-86	Агрегат вентиляционно-приточный ВПА-20.УЗ		
			5.904-55.0-1-ЭМ лист 23.1	Силовое электрооборудование и автоматизация. План		
				Сборочные единицы		
А4		1	ВПА-20.1.01.00.000	Агрегат	1	
				Стандартные изделия		
		4		Болт М8-6g×25.58 ГОСТ7798-70	24	
		5		Гайка М8-6Н.5 ГОСТ5915-70	24	
				Прочие изделия		
		6		Клапан воздушный утепленный КВУ 1600×1000Я, УЗ М30 4/63-063 ТУ22-4433-79	1	118,8кг

Инв.№подл. | Подп. и дата | Взам. инв.№ | Инв.№дубл. | Подп. и дата

Изм.	Лист	№докум.	Подп.	Дата
Разраб.		Сельдякова		
Пров.		Грачевский		
Н.контр.		Лебедев		
Утв.		Грачевский		

ВПА-20.3.00.00.000

Агрегат вентиляционно-приточный ВПА-20.3 Спецификация

Лит. | Лист 1 | Листов 2

ммсс СССР НПО Промвентиляция ГПИ Проектпромвентиляция

Формат А4

Формат	Зона	Поз.	Обозначение	Наименование	Кол.	Примечание
				Материалы		
		7		Пластина 1Ф-1-тмкщ-с-3 ГОСТ 7338-90		1,2кг

Инв.№подл. | Подп. и дата | Взам. инв.№ | Инв.№дубл. | Подп. и дата

Изм.	Лист	№докум.	Подп.	Дата

ВПА-20.3.00.00.000

Лист 2

Формат А4

Серия 5.904-55.8.3

№строки	Наименование	Код ОКП	Обозначение документа на поставку	Поставщик	Куда входит (обозначение)	Количество: на изделие	в комплекты	на регулир.	Всего	Примечание
1	Вентилятор ради-									
2	альный В-Ц14-46-6,3,			Московский						
3	положение корпуса ПО			вентиляторный						
4	ГОСТ5976-90, с двига-			завод						
5	телем 4А 160М8									
6	№11 кВт, n=725 об/мин.		ТУ22-5436-83						1шт.	
7										
8	Клапан воздушный,									
9	утепленный			Вентспецский						
10	КВУ 1600×1000Я, УЗ			вентиляторный						
11	М30 4/63-0,63		ТУ22-4433-79	завод					1шт.	
12										
13	Калорифер			Костромской калори-						
14	КСК-4-10-02ХЛ3		ТУ22-5757-84	ферный завод					2шт.	
15										
16	Виброизолятор			Механический з-д						
17	Д043		ТУ36-1832-75	№3 г. Москва					4шт.	
18										
19	Кольцо 020-025-30-2-4		ГОСТ9833-73						1шт.	
20										
21	Форсунка тангенци-			Домодедовский з-д						
22	альная Кт ф3мм			кондиционеров					2шт.	
23										
24										
25										

Инв.№подл. | Подп. и дата | Взам. инв.№ | Инв.№дубл. | Подп. и дата

Изм.	Лист	№докум.	Подп.	Дата
Разраб.		Сельдякова		
Пров.		Грачевский		
Н.контр.		Лебедев		
Утв.		Грачевский		

ВПА-20.3.00.00.000ВП

Агрегат вентиляционно-приточный ВПА-20.3 Ведомость покупных изделий

Лит. | Лист 1 | Листов 3

ммсс СССР НПО Промвентиляция ГПИ Проектпромвентиляция

№строки	Наименование	Код ОКП	Обозначение документа на поставку	Поставщик	Куда входит (обозначение)	Количество: на изделие	Количество: в комплекты	Количество: на регулир.	Количество: Всего	Примечание
1	Фитинги									
2										
3	Колпак 20		ГОСТ 8962 – 75						1шт.	
4	Контргайка 20		ГОСТ 8961 – 75						1шт.	
5	Угольник 20		ГОСТ 8946 – 75						1шт.	
6										
7	Материалы									
8										
9	Пленка винипласто-									
10	вая перфорирован-									
11	но-гофрированная		ГОСТ 15976-81						3кг	15м²
12										
13	Мат строительный									
14	МС-50-1500-900-40		ГОСТ 10499-78						6кг	
15										
16	Мат строительный									
17	МС-50-1500-900-30		ГОСТ 10499-78						2кг	
18										
19	Покрытие защитное марки СПЛ		ТУ6-11-400-83						0,8м²	
20										
21	Пластина пористая									
22	техническая II гр. -5		ТУ38-105867-90						0.4кг	
23	(или лента 5×100мм)									
24										
25	Пластина пористая									
26	механическая II гр. -10		ТУ38-105867-90						2.5кг	
27	(или шнур 12×18мм импор.)									
28										
29	Пластина									
30	1ф-1-ТМКЩ-С-3		ГОСТ 7338-90						1,2кг	
31										

Инв.№подл. | Подп. и дата | Взам.инв.№ | Инв.№дубл. | Подп. и дата

Изм. Лист №докум. Подп. Дата

ВПА-20.3.00.00.000ВП

Лист 2

Формат А3

Серия 5.904-55, в.3

№строки	Наименование	Код ОКП	Обозначение документа на поставку	Поставщик	Куда входит (обозначение)	Количество: на изделие	Количество: в комплекты	Количество: на регулир.	Количество: Всего	Примечание
1										
2	Картон А1.5		ГОСТ 9347-74						0,31м²	
3										
4	Крепежные изделия									
5	Болт М6-6g×12.58		ГОСТ 7798-70						10шт.	
6	М6-6g×16.58								92шт.	
7	М8-6g×25.58								66шт.	
8	М10-6g×25.58								34шт.	
9	М10-6g×45.58								8шт.	
10	М16-6g×45.58								4шт.	
11										
12	Шпилька									
13	М12-6g×200.58		ГОСТ 22042-76						4шт.	
14										
15	Гайка М6-6Н.5		ГОСТ 5915-70						112шт.	
16	М8-6Н.5								60шт.	
17	М10-6Н.5								58шт.	
18	М12-6Н.5								24шт.	
19	М16-6Н.5								9шт.	
20	Гайка М16-6Н.05		ГОСТ 5916-70						1шт.	
21										
22	Заклепка 3×6.01.10		ГОСТ 10299-80						4шт.	
23	12×70.01.10								6шт.	
24										
25	Шайба 12.04		ГОСТ 11371-78						8шт.	
26	Шайба 6.04		ГОСТ 6958-78						2шт.	
27	Шайба 20.4		ГОСТ 10450-78						1шт.	
28										
29										
30										
31										

Инв.№подл. | Подп. и дата | Взам.инв.№ | Инв.№дубл. | Подп. и дата

Изм. Лист № докум. Подп. Дата

ВПА-20.3.00.00.000ВП

Лист 3

ВПА-20.3.00.00.000СБ

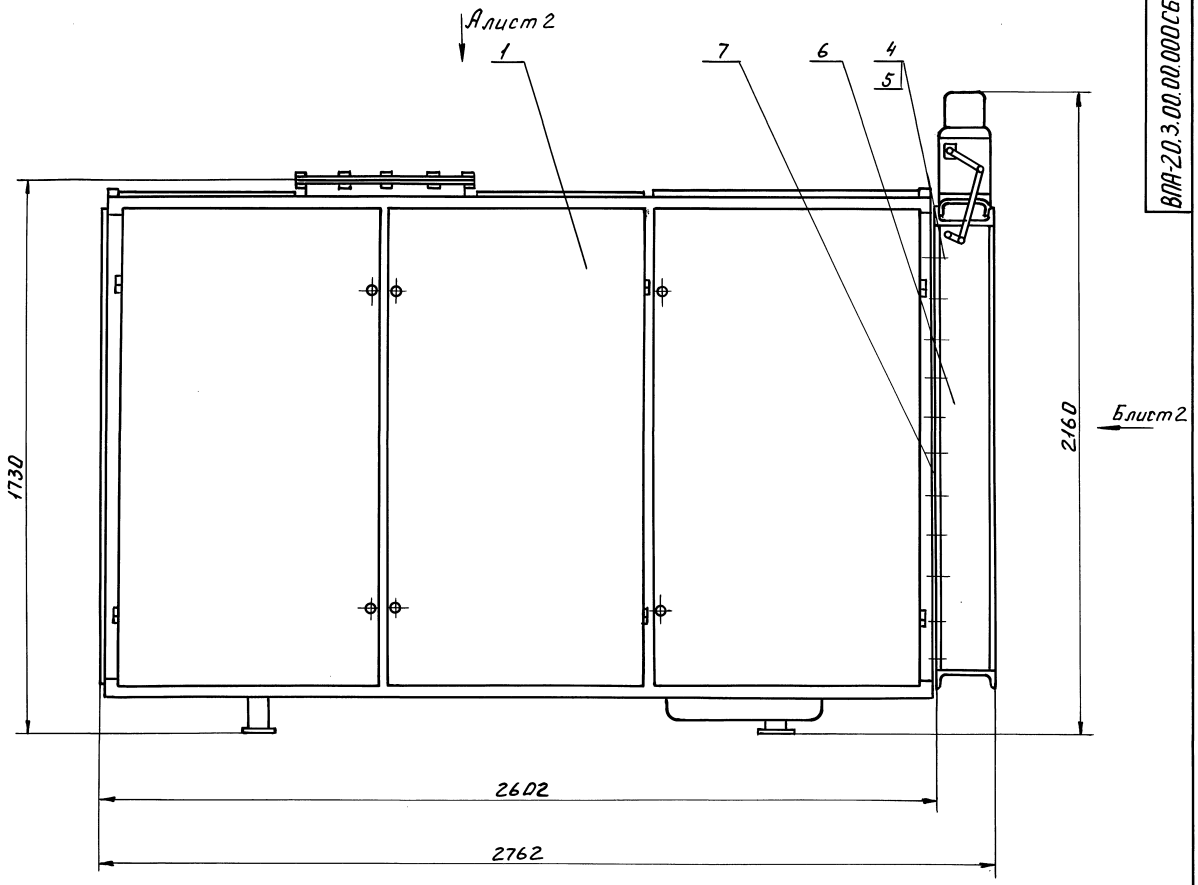

1. Перед транспортированием агрегата разгрузить пружины виброизоляторов установкой в углах рамы вентилятора деревянных подкладок (из отходов пиломатериалов) высотой 120мм и стяжных шпилек. После установки агрегата на месте эксплуатации подкладки и шпильки удалить.
2. Размеры для справок.

Серия 5.904-55.в.3

Инв.№ подл. | Подп. и дата | Взам. инв.№ | Инв.№ дубл. | Подп. и дата

Изм.	Лист	№ докум.	Подп.	Дата
Разраб.		Сельдякова		
Пров.		Горевский		
Т. контр.		Лебедев		
Нач. отд.		Осадчий		
Н. контр.		Горевский		
Утв.		Овчинников		

ВПА-20.3.00.00.000 СБ

Агрегат вентиляционно-приточный ВПА-20.3 Сборочный чертеж

Лит.	Масса	Масшт.
	1130	1:10

Лист 1 Листов 2

ММСС СССР НПОПромВентиляция ПИПроектПромВентиляция

Вид А лист 1

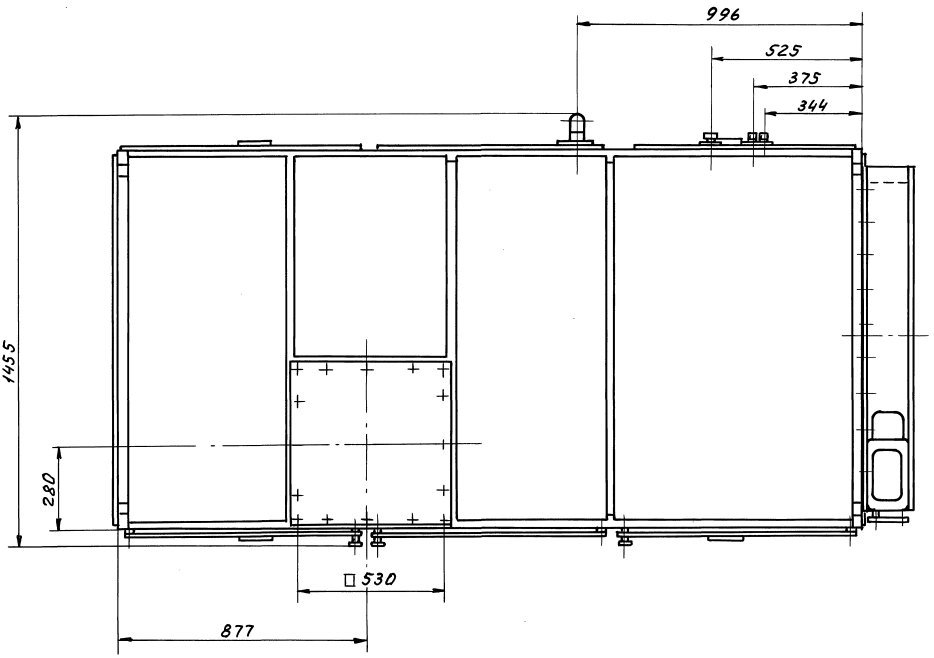

Вид Б лист 1

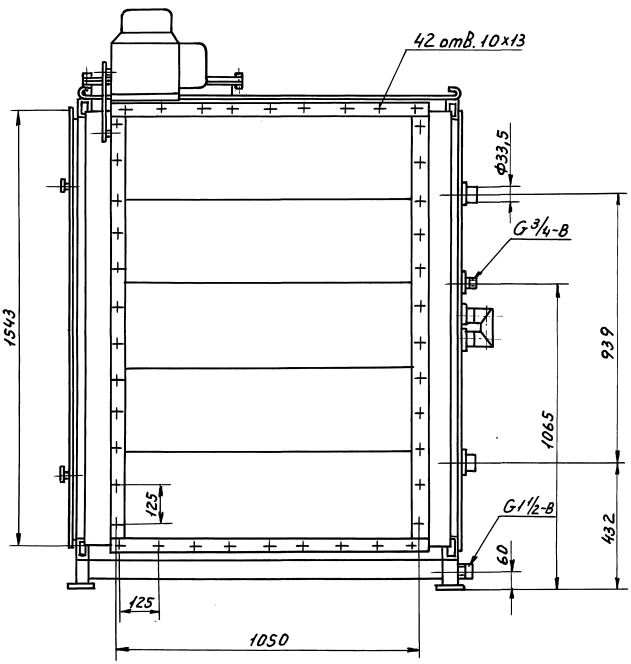

Серия 5.904-55.83

Инв. № подл. | Подп. и дата | Взам. инв. № | Инв. № дубл. | Подп. и дата

Формат	Зона	Поз.	Обозначение	Наименование	Кол.	Примечание
				Документация		
А2			ВПА-20.4.00.00.000СБ	Сборочный чертеж		
А3			ВПА-20.4.00.00.000ВП	Ведомость покупных изделий		
А4			ТУ36.19.28-012-86	Агрегат вентиляционно-приточный ВПА-20.4		
			5.904-55.0-1-ЭМ лист 23.1	Силовое электрооборудование и автоматизация. План		
				Сборочные единицы		
А4		1	ВПА-20.2.01.00.000	Агрегат	1	
				Стандартные изделия		
		4		Болт М8-6g×25.58 ГОСТ 7798-70	24	
		5		Гайка М8-6Н.5 ГОСТ 5915-70	24	
				Прочие изделия		
		6		Клапан воздушный утепленный КВУ 1600×1000 Я, У3 МЭО 4/63-0,63 ТУ22-4433-79	1	118,8кг

Инв.№подл. | Подп. и дата | Взам.инв.№ | Инв.№дубл. | Подп. и дата

Изм.	Лист	№ докум.	Подп.	Дата
Разраб.		Сельдякова		
Пров.		Гриевский		
Н.контр.		Лебедев		
Утв.		Гриевский		

ВПА-20.4.00.00.000

Агрегат вентиляционно-приточный ВПА-20.4 Спецификация

Лит.	Лист	Листов
	1	2

ММСС СССР НПО Промвентиляция ГПИ Проектпромвентиляция

Формат А4

Формат	Зона	Поз.	Обозначение	Наименование	Кол.	Примечание
				Материалы		
				Пластина 1ф-1-тмкщ-С-3 ГОСТ 7338-90		1,2кг

Инв.№подл. | Подп. и дата | Взам.инв.№ | Инв.№дубл. | Подп. и дата

Изм.	Лист	№ докум.	Подп.	Дата

ВПА-20.4.00.00.000

Лист
2

Формат А4

Серия 5.904-55, 83

№ строки	Наименование	Код ОКП	Обозначение документа на поставку	Поставщик	Куда входит (обозначение)	Количество: на изделие	в комплекты	на регулир.	Всего	Примечание
1	Вентилятор радиаль-									
2	ный В-Ц14-46-6.3			Московский						
3	положение корпуса ПрО°			Вентиляторный						
4	ГОСТ 5976-90 с двига-			завод					1шт.	
5	телем 4А 160 М8									
6	№ 11кВт, n=725 об/мин		ТУ22-5436-83							
7										
8	Клапан воздушный									
9	утепленный			Вентспилский						
10	КВУ 1600×1000 Я, У3			вентиляторный						
11	МЭО 4/63-0,63		ТУ22-4433-79	завод					1шт.	
12										
13	Калорифер			Костромской кало-						
14	КЕК-4-10-02 ХЛ3		ТУ22-5757-84	риферный завод					2шт.	
15										
16	Виброизолятор			Механический						
17	Д043		ТУ36-1832-75	завод №3 г. Москва					4шт.	
18										
19	Материалы									
20										
21	Пленка винипласто-									
22	вая перфорированно-									
23	- гофрированная									
24			ГОСТ 15976-81						3кг	15м²
25										

Инв.№подл. | Подп. и дата | Взам.инв.№ | Инв.№дубл. | Подп. и дата

Изм.	Лист	№ докум.	Подп.	Дата
Разраб.		Сельдякова		
Пров.		Гриевский		
Н.контр.		Лебедев		
Утв.		Гриевский		

ВПА-20.4.00.00.000ВП

Агрегат вентиляционно-приточный ВПА-20.4 Ведомость покупных изделий

Лит.	Лист	Листов
	1	3

ММСС СССР НПО Промвентиляция ГПИ Проектпромвентиляция

№ строки	Наименование	Код ОКП	Обозначение документа на поставку	Поставщик	Куда входит (обозначение)	Количество: на изделие	Количество: в комплекты	Количество: на регулир.	Количество: Всего	Примечание
1	Мат строительный									
2	МС-50-1500-900-40		ГОСТ 10499-78						6 кг	
3										
4	Мат строительный									
5	МС-50-1500-900-30		ГОСТ 10499-78						2кг	
6										
7	Покрытие защитное марки СПЛ		ТУ6-11-400-83						0.8м²	
8										
9	Пластина пористая									
10	техническая II гр.-5		ТУ38-105867-90						0,4кг	
11	(или лента 5×100мм)									
12										
13	Пластина пористая									
14	техническая II гр.-10		ТУ38-105867-90						2.5кг	
15	(или шнур 12×18мм импорт)									
16										
17										
18	Картон А1.5		ГОСТ 9347-74						0.31м²	
19										
20	Пластина									
21	1ф-1-ТМКЩ-С-3		ГОСТ 7338-90						1.2кг	Ширина 40 мм
22										
23	Крепежные изделия									
24										
25	Болт М6-6g×12.58		ГОСТ 7798-70						10шт.	
26	М6-6g×15.58								92шт.	
27	М8-6g×25.58								66шт.	
28	М10-6g×25.58								34шт.	
29	М10-6g×25.58								8шт.	
30	М16-6g×25.58								4шт.	
31										

Инв.№ подл. | Подп. и дата | Взам. инв.№ | Инв.№ дубл. | Подп. и дата

Изм. | Лист | № докум. | Подп. | Дата

ВПА-20.4.00.00.000ВП

Лист 2

Формат А3

Серия 5.904-55, в.3

№ строки	Наименование	Код ОКП	Обозначение документа на поставку	Поставщик	Куда входит (обозначение)	Количество: на изделие	Количество: в комплекты	Количество: на регулир.	Количество: Всего	Примечание
1	Шпилька									
2	М12-6g×200.58		ГОСТ 22042-76						4шт.	
3										
4										
5	Гайка М6.5								112шт.	
6	М8.5								60шт.	
7	М10.5								58шт.	
8	М12.5								24шт.	
9	М16.5								9шт.	
10	Гайка М16-6Н.05		ГОСТ 5916-70						1шт.	
11										
12	Заклепка 3×6.01.10		ГОСТ 10299-80						4шт.	
13	12×70.01.10								6шт.	
14										
15	Шайба 12.04		ГОСТ 11371-78						8шт.	
16	Шайба 6.04		ГОСТ 6958-78						2шт.	
17	Шайба 20.04		ГОСТ 10450-78						1шт.	
18										
19										
20										
21										
22										
23										
24										
25										
26										
27										
28										
29										
30										
31										

Инв.№ подл. | Подп. и дата | Взам. инв.№ | Инв.№ дубл. | Подп. и дата

Изм. | Лист | № докум. | Подп. | Дата

ВПА-20.4.00.00.000ВП

Лист 3

ВПА-20.4.00.00.000СБ

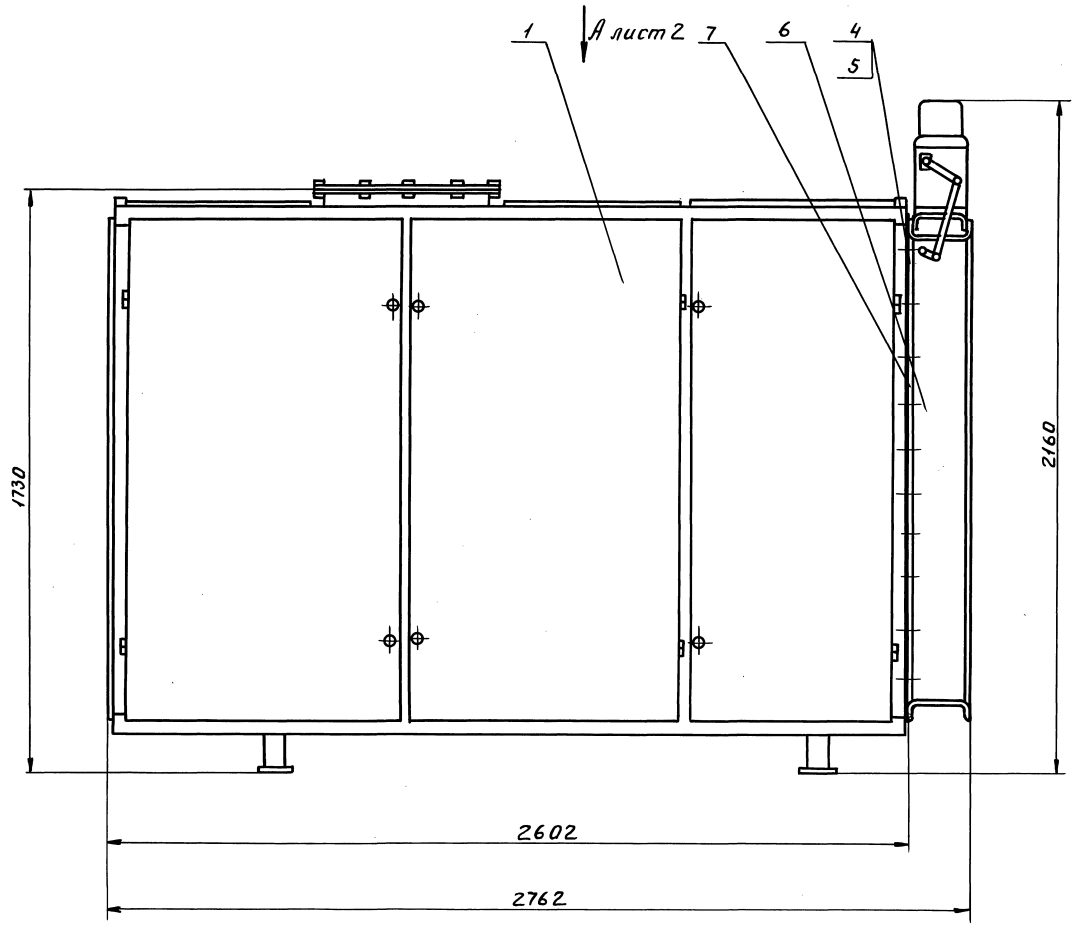

1. Перед транспортированием агрегата разгрузить пружины виброизоляторов установкой в углах рамы вентилятора деревянных подкладок (из отходов пиломатериалов) высотой 120мм и стяжных шпилек. После установки агрегата на месте эксплуатации подкладки и шпильки удалить
2. Размеры для справок.

Серия 5.904-55.83

Изм.	Лист	№ докум.	Подп.	Дата
Разраб.		Сельдяков		
Пров.		Гриевский		
Т.контр.		Лебедев		
Нач.отд.		Осадчий		
Н.контр.		Гриевский		
Утв.		Овчинников		

ВПА-20.4.00.00.000СБ

Агрегат вентиляционно-приточный ВПА-20,4. Сборочный чертеж

Лит.	Масса	Масшт.
	1108	1:10

Лист 1 Листов 2

ММСС СССР НПОПромВентиляция ГПИПроектпромвентиляция

Инв.№подл. | Подп. и дата | Взам. инв.№ | Инв.№дубл. | Подп. и дата

ВПА-20.4.00.00.000СБ

Серия 5.904-55, в.3

Вид А лист 1

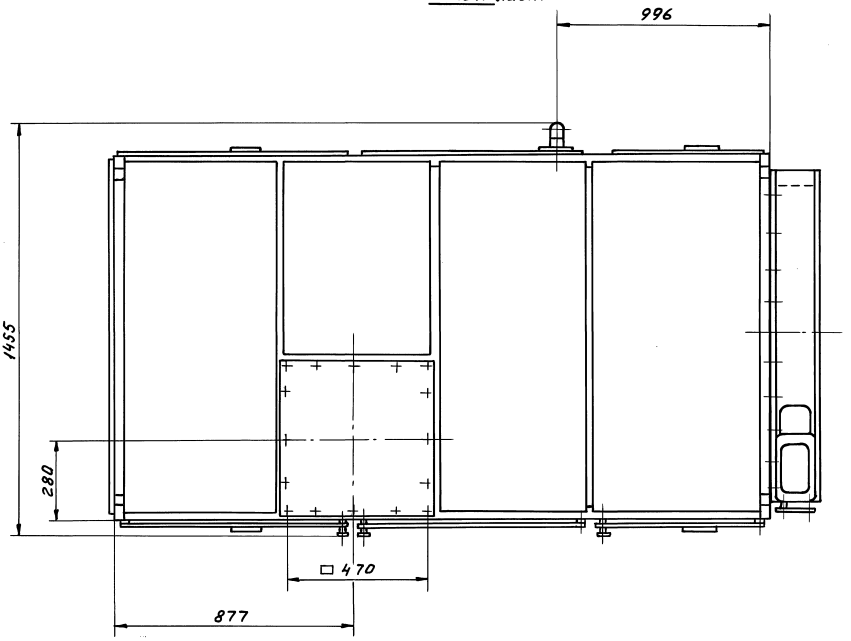

Вид Б лист 1

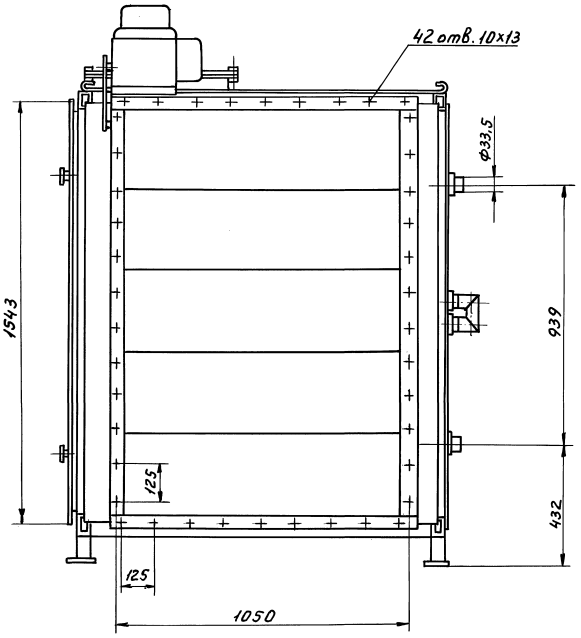

Изм	Лист	№ докум.	Подп.	Дата	ВПА-20.4.00.00.000СБ	Лист 2

Инв. № подл. | Подп. и дата | Взам. инв. № | Инв. № дубл. | Подп. и дата

ВПА-20.1.02.00.005

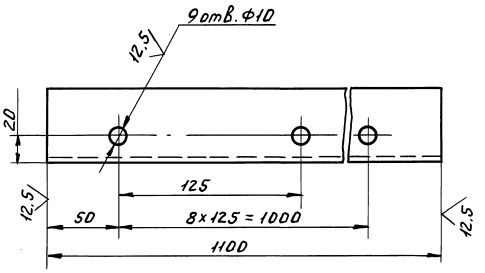

Неуказанные предельные отклонения размеров: $+JT14; -JT14; \pm\frac{t2}{2}$.

					ВПА-20.1.02.00.005		
Изм.	Лист	№ докум.	Подп.	Дата			
Разраб.		Гельфяков			Связь	Лит.	Масса	Масшт.
Пров.		Лебедев					4,1	1:2
Т.контр.		Граевский			Деталь	Лист	Листов 1
Н.контр.		Лебедев			Уголок 50×50×5-В-ГОСТ 8509-86 / Ст3кп-II-ГОСТ 535-88	МИСС СССР НПО Промвентиляция ГПИ Проектпромвентиляция	
Утв.		Граевский					

Формат А4

Серия 5.904-55, в.3

Инв. № подл. | Подп. и дата | Взам. инв. № | Инв. № дубл. | Подп. и дата

gost.e-ecolog.ru