ТИПОВЫЕ СТРОИТЕЛЬНЫЕ КОНСТРУКЦИИ, ИЗДЕЛИЯ И УЗЛЫ

СЕРИЯ 5.904-55

АГРЕГАТЫ ПРИТОЧНЫХ ВЕНТИЛЯЦИОННЫХ КАМЕР В КОМПЛЕКТНО-БЛОЧНОМ ИСПОЛНЕНИИ

ВЫПУСК 2

АГРЕГАТЫ ВПА-10

РАБОЧИЕ ЧЕРТЕЖИ

gost.e-ecolog.ru

ЦЕНА

ТИПОВЫЕ СТРОИТЕЛЬНЫЕ КОНСТРУКЦИИ, ИЗДЕЛИЯ И УЗЛЫ

СЕРИЯ 5.904-55

АГРЕГАТЫ ПРИТОЧНЫХ ВЕНТИЛЯЦИОННЫХ КАМЕР В КОМПЛЕКТНО-БЛОЧНОМ ИСПОЛНЕНИИ

ВЫПУСК 2

АГРЕГАТЫ ВПА-10

РАБОЧИЕ ЧЕРТЕЖИ

Разработаны

ЦНИИПромзданий

Директор института С.Н.Булгаков

Главный инженер проекта Е.А.Высоцкая

ГПИ Проектпромвентиляция

Главный инженер института П.А.Овчинников

Главный инженер проекта М.Л.Граевский

Утверждены

НПО Промвентиляция

Минмонтажспецстроя СССР

письмо N 5-3 от 05.06.1989г.

введены в действие

ЦНИИПромзданий

с 30.04.1991г. приказ N°119

от 25.10. 1990г.

срок действия 1996г.

Содержание

Обозначение	Наименование	Стр.
	Титульный лист	1
	Содержание	2,3
ВПА-10.1.00.00.000	Агрегат вентиляционно-приточный ВПА-10.1	4
	Спецификация	
ВПА-10.1.00.00.000ВП	Агрегат вентиляционно-приточный ВПА-10.1	4,5
	Ведомость покупных изделий	
ВПА-10.1.00.00.000СБ	Агрегат вентиляционно-приточный ВПА-10.1	6,7
	Сборочный чертеж	
ВПА-10.1.01.00.000	Агрегат. Спецификация	8
ВПА-10.1.01.01.500	Фланец. Спецификация	
ВПА-10.1.01.00.000СБ	Агрегат. Сборочный чертеж	9,10
ВПА-10.1.01.01.000	Каркас. Спецификация	11
ВПА-10.1.01.01.000СБ	Каркас. Сборочный чертеж	12,13
ВПА-10.1.01.01.100	Поддон. Спецификация	14
ВПА-10.1.01.01.100СБ	Поддон. Сборочный чертеж	
ВПА-10.1.01.01.101	Днище. Деталь	15
ВПА-10.1.01.01.104	Стенка. Деталь	
ВПА-10.1.01.01.105	Стенка. Деталь	
ВПА-10.1.01.01.106	Труба переливная. Деталь	
ВПА-10.1.01.01.107	Труба сливная. Деталь	
ВПА-10.1.01.01.103	Отражатель. Деталь	16
ВПА-10.1.01.01.102	Перемычка. Деталь	
ВПА-10.1.01.01.200	Стойка съемная. Спецификация	
ВПА-10.1.01.01.200СБ	Стойка съемная. Сборочный чертеж	17
ВПА-10.1.01.01.300	Панель. Спецификация	
ВПА-10.1.01.01.300СБ	Панель. Сборочный чертеж	18
ВПА-10.1.01.01.302	Связь. Деталь	
ВПА-10.1.01.01.400	Панель боковая. Спецификация	
ВПА-10.1.01.01.400СБ	Панель боковая. Сборочный чертеж	19
ВПА-10.1.01.01.401	Связь. Деталь	
ВПА-10.1.01.01.402	Обшивка. Деталь	
ВПА-10.1.01.01.403	Обшивка. Деталь	20
ВПА-10.1.01.01.404	Отражатель. Деталь	
ВПА-10.1.01.01.001	Направляющая. Деталь	
ВПА-10.1.01.01.002	Направляющая. Деталь	
ВПА-10.1.01.01.003	Стойка. Деталь	21
ВПА-10.1.01.01.004	Направляющая. Деталь	
ВПА-10.1.01.01.005	Направляющая. Деталь	
ВПА-10.1.01.01.006	Направляющая. Деталь	
ВПА-10.1.01.01.007	Направляющая. Деталь	22
ВПА-10.1.01.01.008	Стойка. Деталь	
ВПА-10.1.01.01.009	Стойка. Деталь	
ВПА-10.1.01.01.010	Настил. Деталь	
ВПА-10.1.01.01.011	Настил. Деталь	23
ВПА-10.1.01.01.012	Ограждение. Деталь	
ВПА-10.1.01.01.013	Подводка. Деталь	
ВПА-10.1.01.01.027	Стойка. Деталь	
ВПА-10.1.01.01.500СБ	Фланец. Сборочный чертеж	24

Обозначение	Наименование	Стр.
ВПА-10.1.01.01.028	Поперечина. Деталь	25
ВПА-10.1.01.02.000	Дверь. Спецификация	
ВПА-10.1.01.02.001	Стойка. Деталь	
ВПА-10.1.01.02.002	Перекладина. Деталь	
ВПА-10.1.01.02.000СБ	Дверь. Сборочный чертеж	26
ВПА-10.1.01.03.000СБ	Двер утепленная. Сборочный чертеж	27
ВПА-10.1.01.02.003	Стойка. Деталь	28
ВПА-10.1.01.03.000	Дверь утепленная. Спецификация.	
1282.01.000	Фильтр сухой. Спецификация.	
1282.01.000	Фильтр сухой. Спецификация.	29
ВПА-10.1.01.03.001	Отражатель. Деталь	
1282.01.100	Корпус. Спецификация	
1282.01.000СБ	Фильтр сухой. Сборочный чертеж	30
1282.01.100СБ	Корпус. Сборочный чертеж	31
1282.01.200СБ	Рама. Сборочный чертеж	32
1282.01.200	Рама. Спецификация	33
1282.01.101	Рейка. Деталь.	
1282.02.000	Фильтр мокрый. Спецификация	
1282.02.000	Фильтр мокрый. Спецификация	34
1282.03.000	Распылитель. Спецификация	
1282.02.000СБ	Фильтр мокрый. Сборочный чертеж	35
1282.03.000СБ	Распылитель. Сборочный чертеж	36
1282.03.100СБ	Вертушка. Сборочный чертеж	37
1282.03.102	Труба. Деталь	
1282.03.100	Вертушка. Спецификация	38
1282.03.101	Корпус. Деталь	
1282.03.101	Ось. Деталь	
1282.03.002	Штуцер. Деталь	
1282.03.003	Лопатка. Деталь	39
1282.03.004	Скоба. Деталь	
1282.03.005	Хомут. Деталь	
ВПА-10.1.01.04.101	Планка. Деталь	
ВПА-10.1.01.04.000	Вставка гибкая. Спецификация	40
ВПА-10.1.01.04.100	Фланец. Спецификация	
ВПА-10.1.01.04.000СБ	Вставка гибкая. Сборочный чертеж	
ВПА-10.1.01.04.100СБ	Фланец. Сборочный чертеж	41
ВПА-10.1.01.05.000	Рама вентилятора. Спецификация	
ВПА-10.1.01.05.001	Связь. Деталь	
ВПА-10.1.01.05.002	Связь. Деталь	42
ВПА-10.1.01.06.000	Рама выкатная. Спецификация	
ВПА-10.1.01.05.000СБ	Рама вентилятора. Сборочный чертеж	
ВПА-10.1.01.06.000СБ	Рама выкатная. Сборочный чертеж	43
ВПА-10.1.01.06.001	Связь. Деталь.	
ВПА-10.1.01.06.002	Ось. Деталь	
ВПА-10.1.01.06.003	Ролик. Деталь	44
ВПА-10.1.01.07.000	Калач. Спецификация	
ВПА-10.1.01.07.000СБ	Калач. Сборочный чертеж	
ВПА-10.1.01.07.001	Патрубок. Деталь	
ВПА-10.1.01.07.002	Патрубок. Деталь	45
ВПА-10.1.01.08.000	Коллектор вихревой. Спецификация	
ВПА-10.1.01.08.001	Фланец. Деталь	
ВПА-10.1.01.08.002	Обечайка. Деталь	

Содержание

Обозначение	Наименование	Стр.
ВПА-10.1.01.08.000СБ	Коллектор вихревой	46
	Сборочный чертеж	
ВПА-10.1.01.08.003	Диск. Деталь	47
ВПА-10.1.01.00.001	Пластина потребительской	
	маркировки. Деталь	
ВПА-10.1.01.00.002	Упор. Деталь	
ВПА-10.1.01.00.003	Шайба. Деталь	
ВПА-10.1.01.000.004	Шайба. Деталь	48
ВПА-10.1.01.000.005	Гайка. Деталь	
ВПА-10.1.01.03.005	Козырек. Деталь	
ВПА-10.2.01.01.002	Крюк. Деталь	
ВПА-10.1.02.00.000	Секция рециркуляции	49
	Спецификация	
ВПА-10.1.02.01.000	Панель. Спецификация	
ВПА-10.1.02.00.000СБ	Секция рециркуляции	50,51
	Сборочный чертеж	
ВПА-10.1.02.01.000СБ	Панель. Сборочный чертеж	52
ВПА-10.1.02.01.004	Связь. Деталь	
ВПА-10.1.02.01.002	Связь. Деталь	
ВПА-10.1.02.00.001	Связь. Деталь	53
ВПА-10.1.02.00.002	Связь. Деталь	
ВПА-10.1.02.00.003	Стойка. Деталь	
ВПА-10.2.00.00.000	Агрегат вентиляционно-при-	54,55
	точный ВПА-10.2	
	Спецификация	
ВПА-10.2.00.00.000ВП	Агрегат вентиляционно-при-	
	точный ВПА-10.2	
	Ведомость покупных изделий	
ВПА-10.2.00.00.000СБ	Агрегат вентиляционно-приточ-	56,57
	ный ВПА-10.2	
	Сборочный чертеж	
ВПА-10.2.01.00.000	Агрегат. Спецификация	58
ВПА-10.2.01.00.001	Пластина потребительской	
	маркировки. Деталь	
ВПА-10.2.01.00.000СБ	Агрегат. Сборочный чертеж	59,60
ВПА-10.2.01.01.000	Каркас. Спецификация	61
ВПА-10.2.01.01.000СБ	Каркас. Сборочный чертеж	62,63
ВПА-10.2.01.01.100	Панель боковая. Спецификация	64
ВПА-10.2.01.01.100СБ	Панель боковая. Сборочный чертеж	
ВПА-10.2.01.01.001	Настил. Деталь	
ВПА-10.3.00.00.000	Агрегат вентиляционно-при-	65
	точный ВПА-10.3	
	Спецификация	
ВПА-10.3.00.00.000ВП	Агрегат вентиляционно-при-	
	точный ВПА-10.3	
	Ведомость покупных изделий	

Обозначение	Наименование	Стр.
ВПА-10.3.00.00.000ВП	Агрегат вентиляционно-при-	66
	точный ВПА-10.3	
	Ведомость покупных изделий	
ВПА-10.3.00.00.000СБ	Агрегат вентиляционно-при-	67,68
	точный ВПА-10.3	
	Сборочный чертеж	
ВПА-10.4.00.00.000	Агрегат вентиляционно-	69
	-приточный ВПА-10.4	
	Спецификация	
ВПА-10.4.00.00.000ВП	Агрегат вентиляционно-при-	
	точный ВПА-10.4	
	Ведомость покупных изделий	
ВПА-10.4.00.00.000ВП	Агрегат вентиляционно-при-	70
	точный ВПА-10.4	
	Ведомость покупных изделий	
ВПА-10.4.00.00.000СБ	Агрегат вентиляционно-при-	71,72
	точный ВПА-10.4	
	Сборочный чертеж	
ВПА-10.2.01.01.003	Уголок. Деталь	73

Формат	Зона	Поз.	Обозначение	Наименование	Кол.	Примечание
				Документация		
А2			ВПА-10.1.00.00.000 СБ	Сборочный чертеж		
А3			ВПА-10.1.00.00.000 ВП	Ведомость покупных изделий		
			5.904-55.0-1-ЭМ лист 20.1	Силовое электрооборудование и автоматизация. План		
А4			ТУ 36.19.28-011-86	Агрегат вентиляционно-приточный ВПА10.У3		
				Сборочные единицы		
А4		1	ВПА-10.1.01.00.000	Агрегат	1	
А4		2	ВПА-10.1.02.00.000	Секция рециркуляции	1	
				Стандартные изделия		
		3		Болт М8-6g×25.58		
				ГОСТ 7798-70	86	
		4		Гайка М8-6Н.5		
				ГОСТ 5915-70	86	
				Прочие изделия		
		5		Клапан воздушный утепленный КВУ600×1000А.У3 М30 1.6/25-0,25П		
				ТУ 22-4433-79	1	53,7кг

Изм.	Лист	№докум.	Подп.	Дата
Разраб.		Сельдякова		
Пров.		Грачевский		
Н.контр.		Лебедев		
Утв.		Грачевский		11.91

ВПА-10.1.00.00.000

Агрегат вентиляционно-приточный ВПА-10.1
Спецификация.

Лит.	Лист	Листов
	1	2

ММСС СССР НПО Промвентиляция ГПИ Проектпромвентиляция

Формат: А4

Формат	Зона	Поз.	Обозначение	Наименование	Кол.	Примечание
		6		Заслонка воздушная утепленная с электроприводом без электроподогрева тип П h 1000×600 Э электропривод М30-0,63/25-0,25П ТУ 204 Каз.ССР 062-78		40кг
				Материалы		
		7		Пластина 1ф-1-тмкщ-с-3 ГОСТ 7338-90		3кг

ВПА-10.1.00.00.000

Лист 2

Формат: А4

Серия 5.904-55.82

№ строки	Наименование	Код ОКП	Обозначение документа на поставку	Поставщик	Куда входит (обозначение)	Количество: На изделие	В комплекты	На регулир.	Всего	Примечание
1	Вентилятор радиаль-									
2	ный В-Ц14-46-5,			Московский вентиля-						
3	положение корпуса			торный завод						
4	Пр 0° ГОСТ 5976-90									
5	с двигателем									
6	4А 13256									
7	N=5.5 кВт, n=960 об/мин		ТУ 22-5436-83						1шт.	
8										
9	Клапан воздушный									
10	утепленный			Вентспилский						
11	КВУ 600×1000А.			вентиляторный						
12	У3 М30 1.6/25-0,25П		ТУ 22-4433-79	завод					1шт.	
13										
14	Заслонка воздушная									
15	утепленная с электро-			Талды-Курганский						
16	приводом без электро-			экспериментальный						
17	подогрева тип "П"			завод коммунально-						
18	h 1000×600 Э			го оборудования						
19	Электропривод									
20	М30-0.63/25-0,25П		ТУ 204. Каз. ССР 0,62-78						1шт.	
21										
22	Калорифер			Костромской кало-						
23	КСК 3-9-02ХЛ3		ТУ 22-5757-84	ферный завод					2шт.	
24										
25										

Изм.	Лист	№докум.	Подп.	Дата
Разраб.		Сельдякова		
Пров.		Грачевский		
Н.контр.		Лебедев		
Утв.		Грачевский		11.91

ВПА-10.1.00.00.000 ВП

Агрегат вентиляционно-приточный ВПА-10.1
Ведомость покупных изделий

Лит.	Лист	Листов
	1	3

ММСС СССР НПО Промвентиляция ГПИ Проектпромвентиляция

Инв.№ подл. | Подпись и дата | Инв.№ дубл. | Взам. инв.№ | Подпись и дата

№ строки	Наименование	Код ОКП	Обозначение документа на поставку	Поставщик	Куда входит (обозначение)	Количество: На изделие	Количество: В комплекты	Количество: На регулир.	Количество: Всего	Примечание
1	Виброизолятор			Механический						
2	ДО42		ТУ36-1832-75	завод №3 г. Москва					4шт.	
3										
4	Кольцо 020-025-30-2-4		ГОСТ 9833-73						1шт.	
5										
6	Форсунка тангенци-			Домодедовский						
7	альная КТ ф3 мм			з-д кондиционеров					2шт.	
8										
9	Фитинги									
10	Колпак 20		ГОСТ 8962-75						1шт.	
11	Контргайка 20		ГОСТ 8961-75						1шт.	
12	Угольник 20		ГОСТ 8946-75						1шт.	
13										
14	Материалы									
15	Пленка винипласто-									
16	вая перфорированно-									
17	гофрированная		ГОСТ 15976-81						2.2кг	11 м²
18										
19	Мат строительный									
20	МС-50-1500-900-40		ГОСТ 10499-78						5.1кг	
21	Мат строительный									
22	МС-50-1500-900-30		ГОСТ 10499-78						1.5кг	
23										
24	Покрытие защитное марки СЛ		ТУ6-11-400-83						0.6м²	0.26кг
25										
26	Пластина пористая									
27	техническая II гр-5		ТУ38-105867-90						0.5кг	
28	(или лента 5×100мм)									
29	Пластина пористая									
30	техническая II гр-10		ТУ38-105867-90						2кг	
31	(или шнур 12×18мм импор)									

Инв. № подл. | Подпись и дата | Взам. инв. № | Инв. № дубл. | Подпись и дата

Изм. | Лист | № докум. | Подп. | Дата

ВПА-10.1.00.00.000 ВП

Лист 2

Формат А3

Серия 5.904-55.82

№ строки	Наименование	Код ОКП	Обозначение документа на поставку	Поставщик	Куда входит (обозначение)	Количество: На изделие	Количество: В комплекты	Количество: На регулир.	Количество: Всего	Примечание
1										
2	Пластина 1ф-1-тмкщ-с-3		ГОСТ 7338-90						3кг	
3										
4	Картон А1.5		ГОСТ 9347-74						0.21кг	
5										
6										
7	Крепежные изделия									
8										
9	Болт М6-6g×12.58		ГОСТ 7798-70						10шт.	
10	М6-6g×16.58								93шт.	
11	М6-6g×65.58								9шт.	
12	М8-6g×25.58								92шт.	
13	М10-6g×25.58								34шт.	
14	М10-6g×45.58								8шт.	
15	М16-6g×45.58								4шт.	
16	Шпилька М12-6g×170.58		ГОСТ 22042-76							
17										
18	Гайка М6-6Н.5		ГОСТ 5915-70						112шт.	
19	М8-6Н.5								86шт.	
20	М10-6Н.5								34шт.	
21	М16-6Н.5								8шт.	
22	Гайка М16-6Н.05		ГОСТ 5916-70						1шт.	
23										
24	Заклепка 3×6.02.10		ГОСТ 10299-80						4шт.	
25	12×70.01.10								6шт.	
26										
27	Шайба 12.04		ГОСТ 11371-78						8шт.	
28	Шайба 6.04		ГОСТ 6958-78						58шт.	
29	Шайба 20.04		ГОСТ 10450-78						1шт.	
30										
31										

Инв. № подл. | Подпись и дата | Взам. инв. № | Инв. № дубл. | Подпись и дата

Изм. | Лист | № докум. | Подп. | Дата

ВПА-10.1.00.00.000 ВП

Лист 3

Формат А3

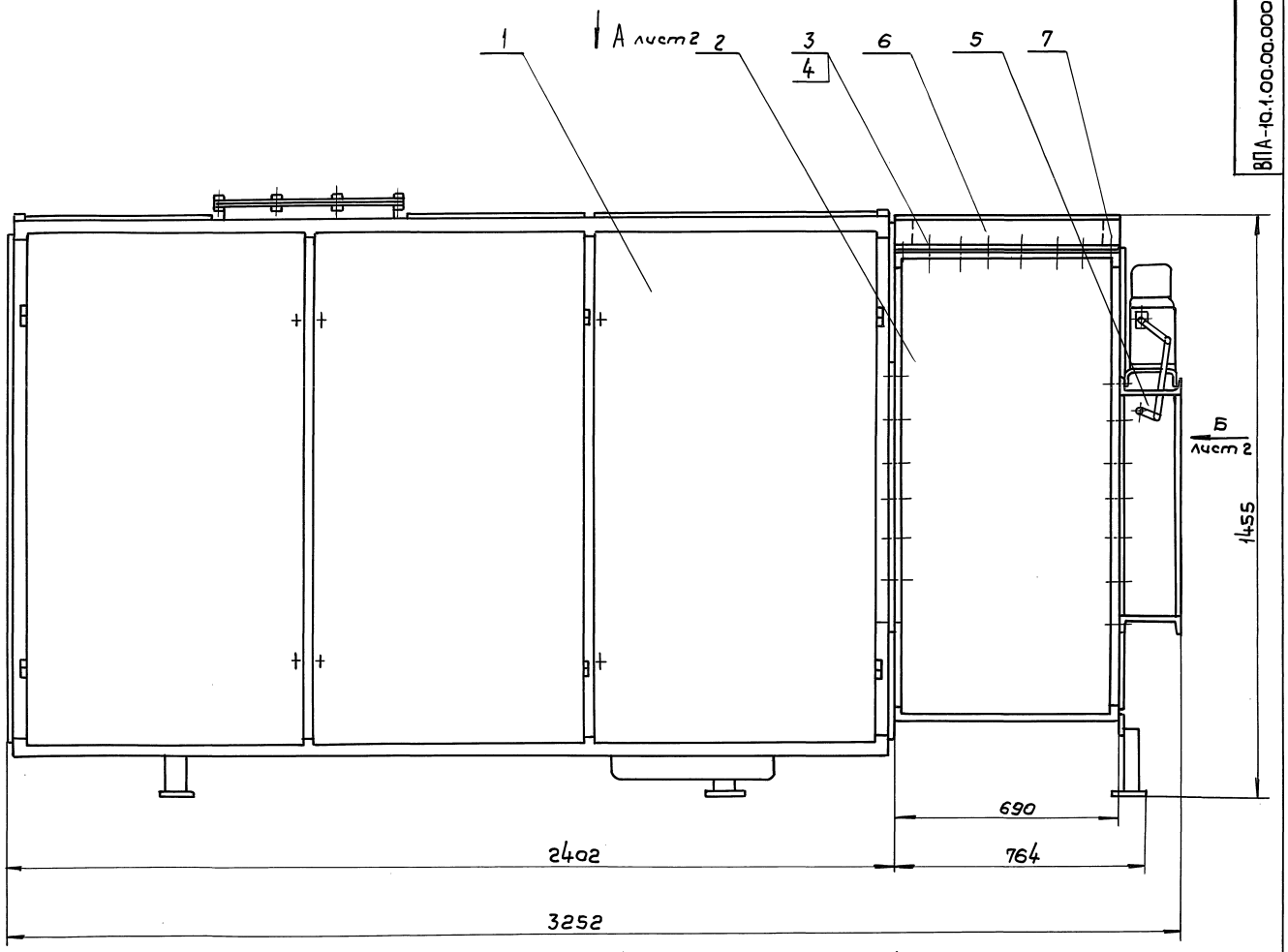

1. Перед транспортированием агрегата разгрузить пружины виброизоляторов установкой в углах рамы вентилятора деревянных подкладок (из отходов пиломатериалов) высотой 120мм и стяжных шпилек. После установки агрегата на месте эксплуатации подкладки и шпильки удалить.
2. Размеры для справок.

Изм.	Лист	№ докум.	Подп.	Дата
Разраб.		Сельякова		
Пров.		Граевский		
Т. контр.		Лебедев		
Нач. отд.		Осадчий		
Н. контр.		Граевский		11.91
Утв.		Овчинников		

ВПА-10.1.00.00.000СБ

Агрегат вентиляционно-приточный ВПА-10.1 Сборочный чертеж.

Лит.	Масса	Масштаб
	992.7	1:10

Лист 1 | Листов 2

ММСС СССР НПОПромвентиляция ГПИПроектпромвентиляция

Инв. № подл. | Подпись и дата | Взам. инв. № | Инв. № дубл. | Подп. и дата

ВПА-10.1.00.00.000СБ

Вид А лист 1

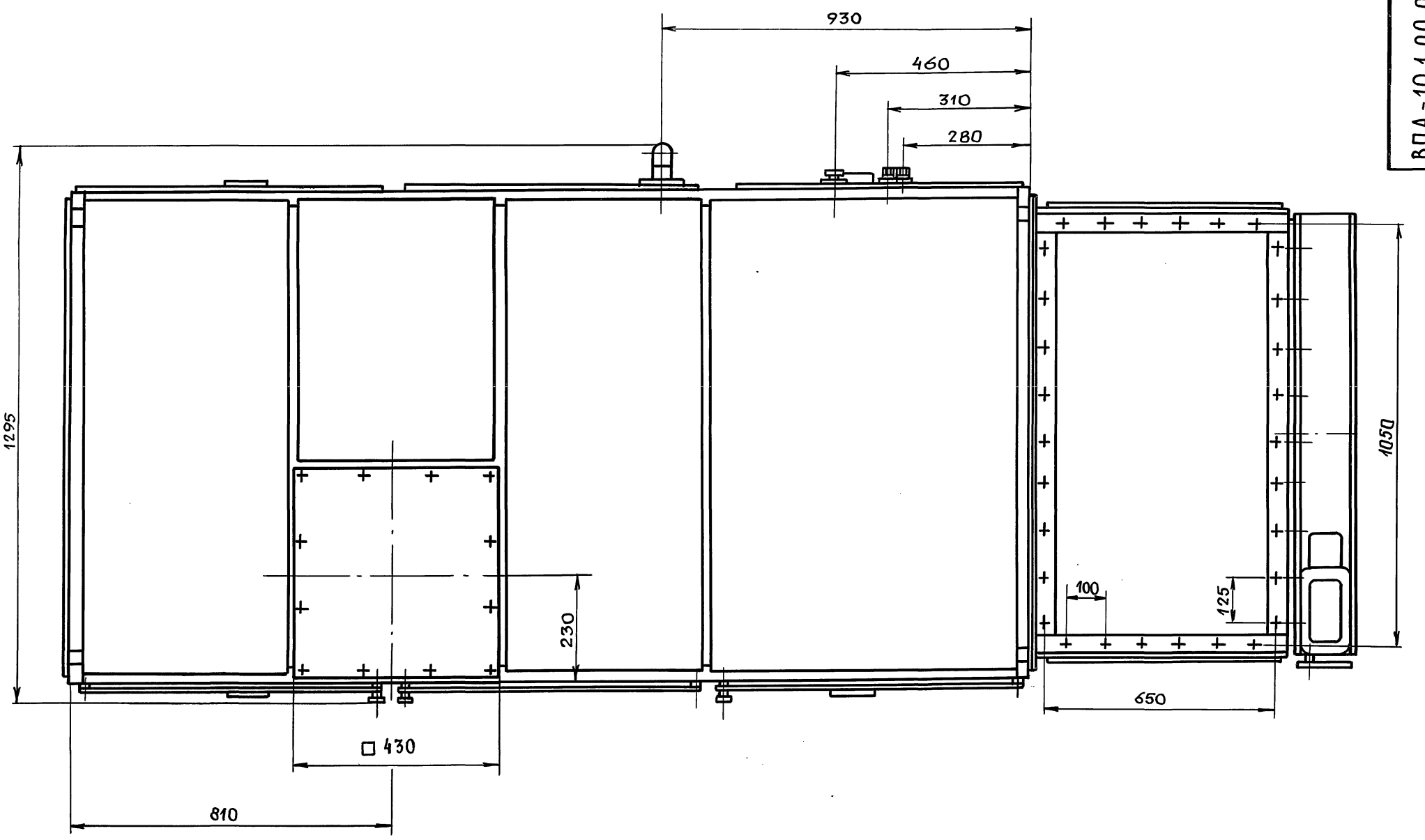

Вид Б лист 1

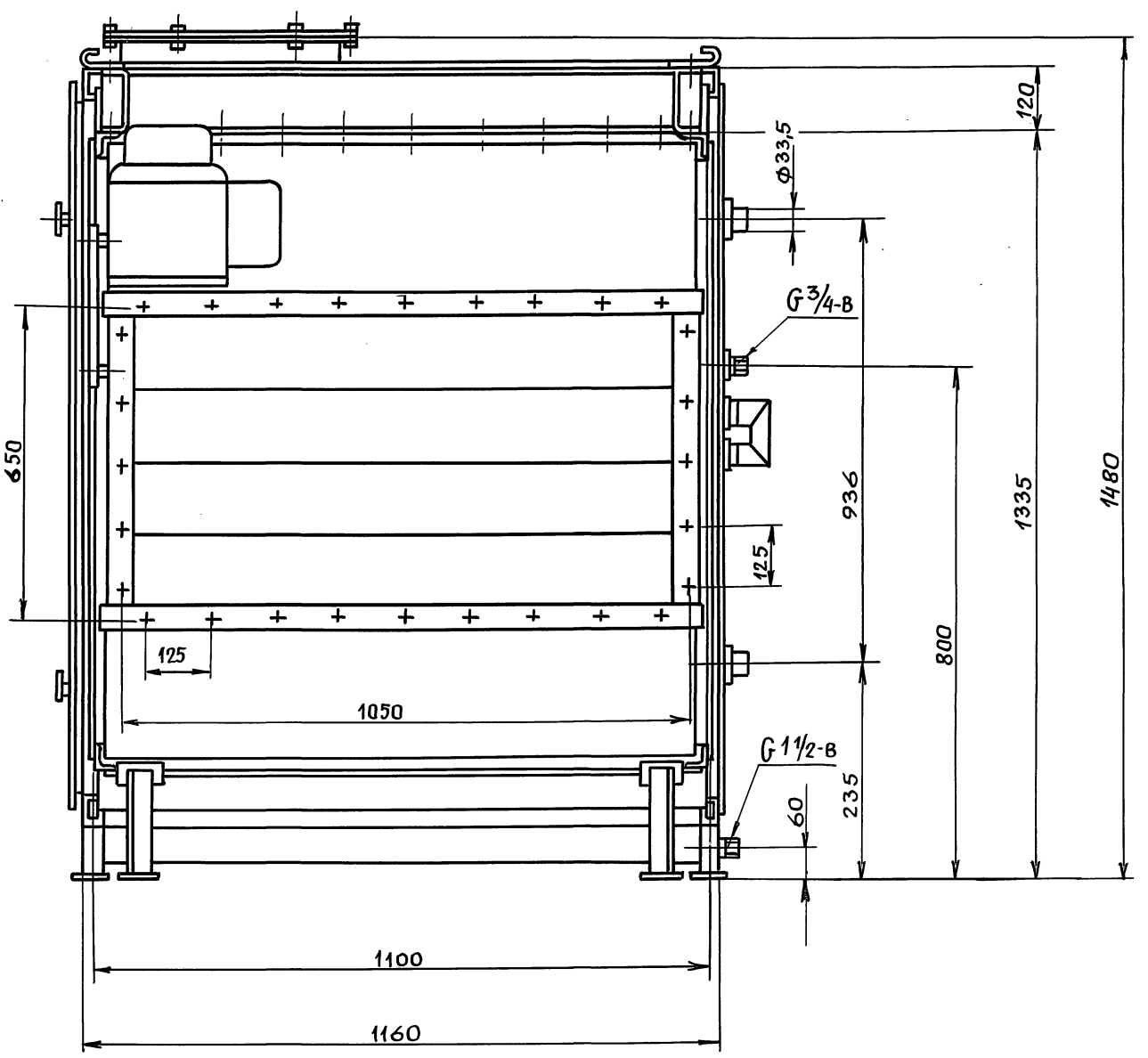

Серия 5.904-55 в.2

Инв.№ подл. | Подп. и дата | Взам.инв.№ | Инв.№ дубл. | Подп. и дата

Изм	Лист	№докум.	Подп.	Дата	ВПА-10.1.00.00.000СБ	Лист 2

Формат	Зона	Поз.	Обозначение	Наименование	Кол.	Примечание
				Документация		
А2			ВПА-10.1.01.00.000 СБ	Сборочный чертеж		
				Сборочные единицы		
А4		1	ВПА-10.1.01.01.000	Каркас	1	
А4		2	ВПА-10.1.01.02.000	Дверь	2	
А4		3	ВПА-10.1.01.03.000	Дверь утепленная	1	
А4		4	1282.01.000	Фильтр сухой	1	
А4		5	1282.02.000	Фильтр мокрый	1	
А4		6	1282.03.000	Распылитель	1	
А4		7	ВПА-10.1.01.04.000	Вставка гибкая	1	
А4		8	ВПА-10.1.01.05.000	Рама вентилятора	1	
А4		9	ВПА-10.1.01.06.000	Рама выкатная	1	
А4		10	ВПА-10.1.01.07.000	Калач	1	
А4		11	ВПА-10.1.01.08.000	Коллектор вихревой	1	
				Детали		
А4		12	ВПА-10.1.01.00.001	Пластина потребительской маркировки	1	
А4		13	ВПА-10.1.01.00.002	Упор	4	
А4		14	ВПА-10.1.01.00.003	Шайба	1	
А4		15	ВПА-10.1.01.00.004	Шайба	4	
А4		16	ВПА-10.1.01.00.005	Гайка	6	
Б4		17	ВПА-10.1.01.00.006	Патрубок Труба 25×3,2 ГОСТ 3262-75 L=95 - УТ14	4	0,36 кг
Б4		18	ВПА-10.1.01.00.007	Заглушка Картон А1,5 ГОСТ 9347-74 450×450	1	0,21 кг
				Стандартные изделия		
				Болты ГОСТ 7798-70		
		20		М6-6g×16.58	44	
		21		М10-6g×25.58	32	
		22		М16-6g×45.58	4	
				Гайки ГОСТ 5915-70		
		23		М6-6Н.5	44	
		24		М10-6Н.5	32	
		25		М12-6Н.5	16	
		26		М16-6Н.5	8	
		28		Шпилька М12-6g×170.58 ГОСТ 22042-76	4	

Подп. и дата | Инв. № подл. | Взам. инв. № | Инв. № дубл. | Подп. и дата

Изм. Лист № докум. Подп. Дата

ВПА-10.1.01.00.000

Разраб. Сельвякова
Пров. Граевский
Н. контр. Лебедев
Утв. Граевский

Агрегат.
Спецификация.

Лит.	Лист	Листов
	1	3

ММСС СССР НПО Промвентиляция ГПИ Проектпромвентиляция

Лист 2

Формат А4

Формат	Зона	Поз.	Обозначение	Наименование	Кол.	Примечание
				Заклепки ГОСТ 10299-80		
		29		3×6.01.10	4	
		30		12×70.01.10	6	
		31		Колпак 20 ГОСТ 8962-75	1	
				Прочие изделия		
		33		Вентилятор радиальный В-Ц14-46-5 положение корпуса Пр-0 ГОСТ 5976-90 с двигателем 4А132 S6 N=5,5 квт n=960 об/мин	1	
		34		Виброизолятор Д042 ТУ36-1832-75	4	
		35		Калорифер КСК 3-9-02 ХЛ3 ТУ 22-5757-84	2	

Подп. и дата | Инв. № подл. | Взам. инв. № | Инв. № дубл. | Подп. и дата

Изм. Лист № докум. Подп. Дата

ВПА-10.1.01.00.000

Лист 3

Формат А4

Формат	Зона	Поз.	Обозначение	Наименование	Кол.	Примечание
				Документация		
А2			ВПА-10.1.01.01.500 СБ	Сборочный чертеж		
				Детали		
Б4		1	ВПА-10.1.01.01.501	Боковина Уголок 25×25×3-В ГОСТ 8509-86 / Ст.3кп-II ГОСТ 535-88 L=450 - УТ14	2	0,504 кг
Б4		2	ВПА-10.1.01.01.502	Связь Уголок 25×25×3-В ГОСТ 8509-86 / Ст.3кп-II ГОСТ 535-88 L=400 - УТ14		0,44 кг

Подп. и дата | Инв. № подл. | Взам. инв. № | Инв. № дубл. | Подп. и дата

Изм. Лист № докум. Подп. Дата

ВПА-10.1.01.01.500

Разраб. Сельвякова
Пров. Граевский
Н. контр. Лебедев
Утв. Граевский

Фланец.
Спецификация.

Лит.	Лист	Листов
		1

ММСС СССР НПО Промвентиляция ГПИ Проектпромвентиляция

Формат А4

ВПА-10.1.01.00.000СБ

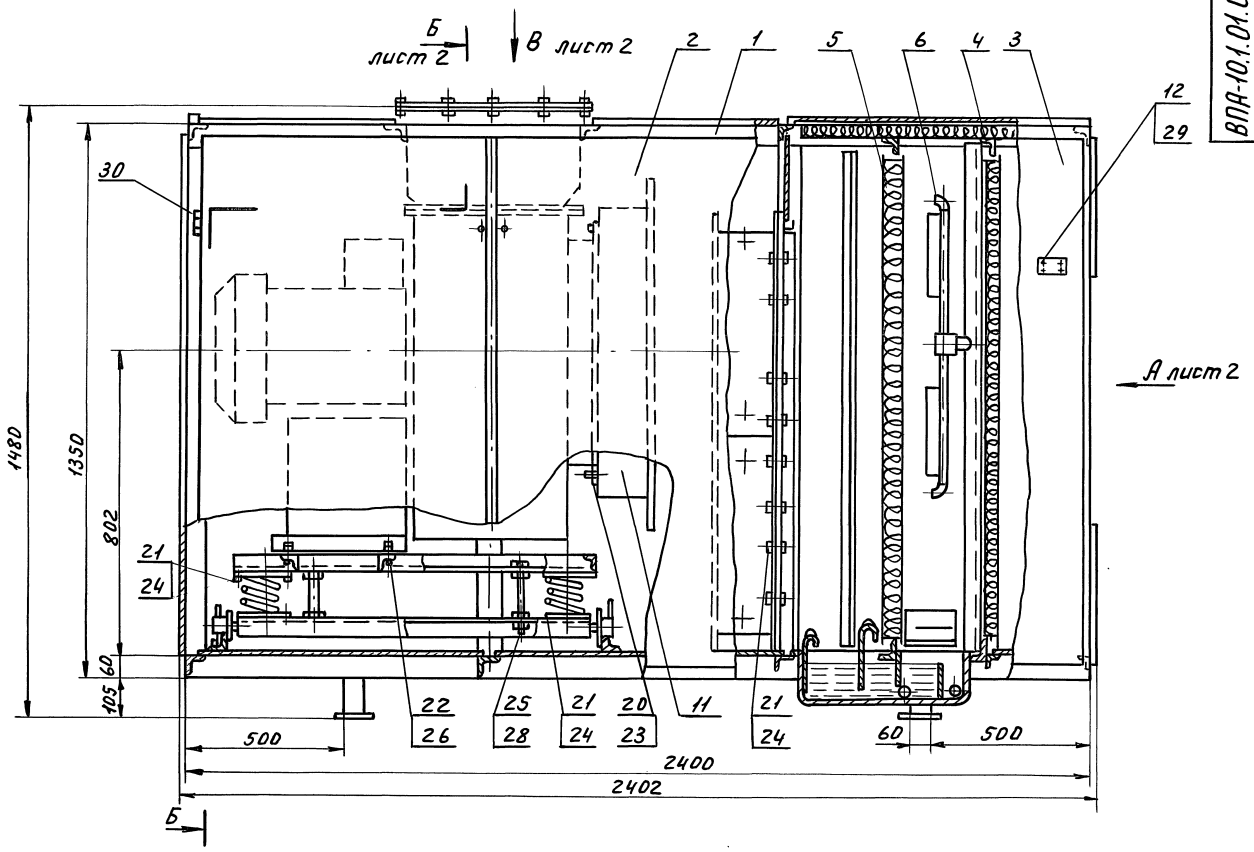

1. Перед установкой калориферов удлинить их штуцера приваркой патрубков поз. 17.
2. Размеры для справок.

Серия 5.904-33 в 2

Изм.	Лист	№ докум.	Подп.	Дата	ВПА-10.1.01.00.000СБ			
Разраб.		Сельдяков			Агрегат сборочный чертеж	Лит.	Масса	Масшт
Пров.		Граевский					796	1:10
Т. контр.		Лебедев				Лист 1	Листов 2	
Н. контр.		Граевский				МИСС СССР НПО Промвентиляция ГПИ Проектпромвентиляция		
Утв.		Осадчий						

Инв. № подл. | Подп. и дата | Взам. инв. № | Инв. № дубл. | Подп. и дата

ВПА-10.1.01.00.000СБ

Вид А лист 1

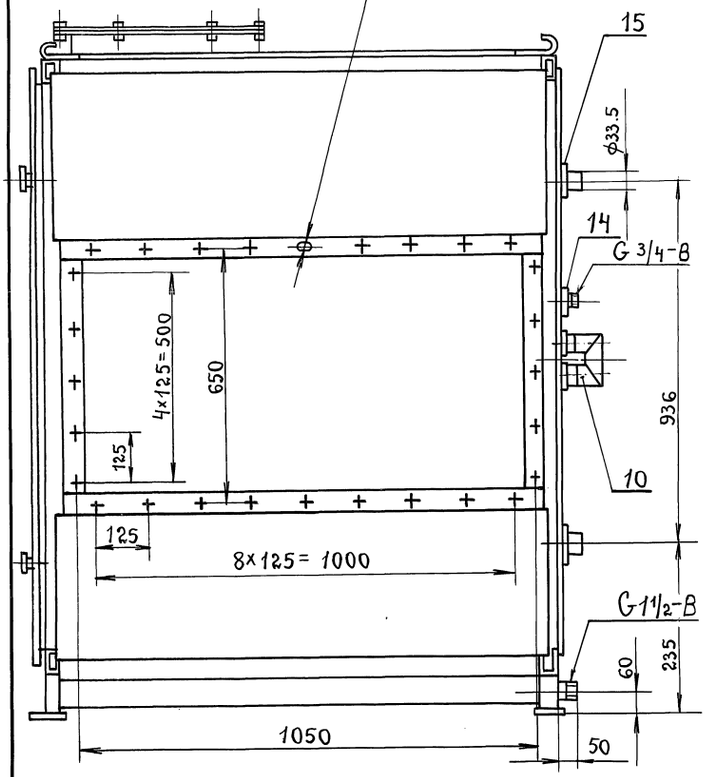

Б-Б лист 1

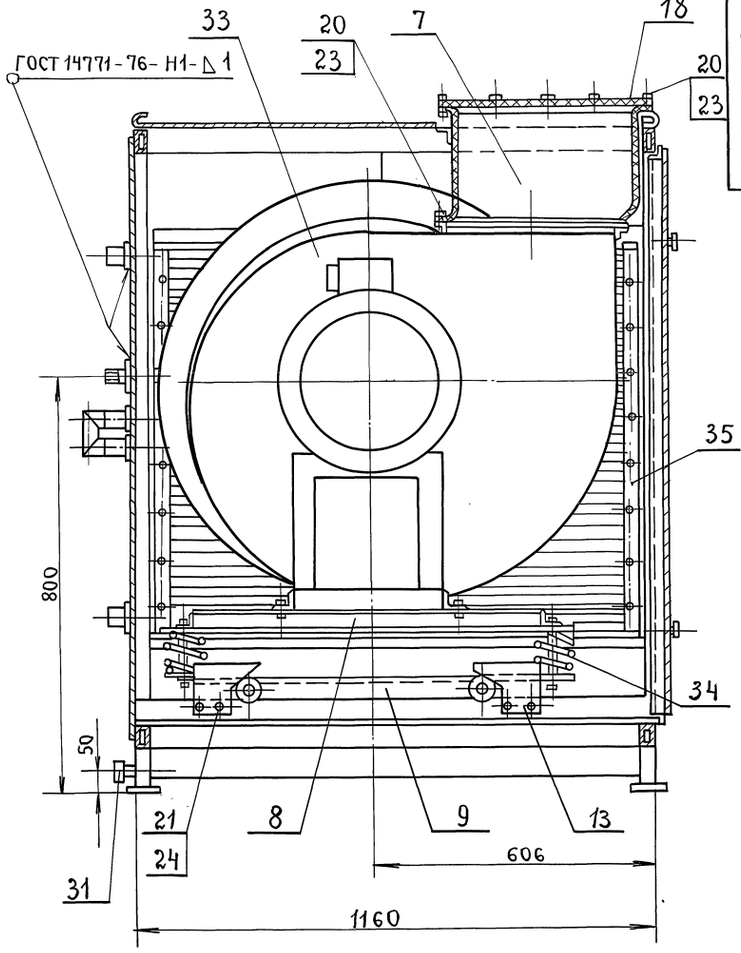

Вид В лист 1

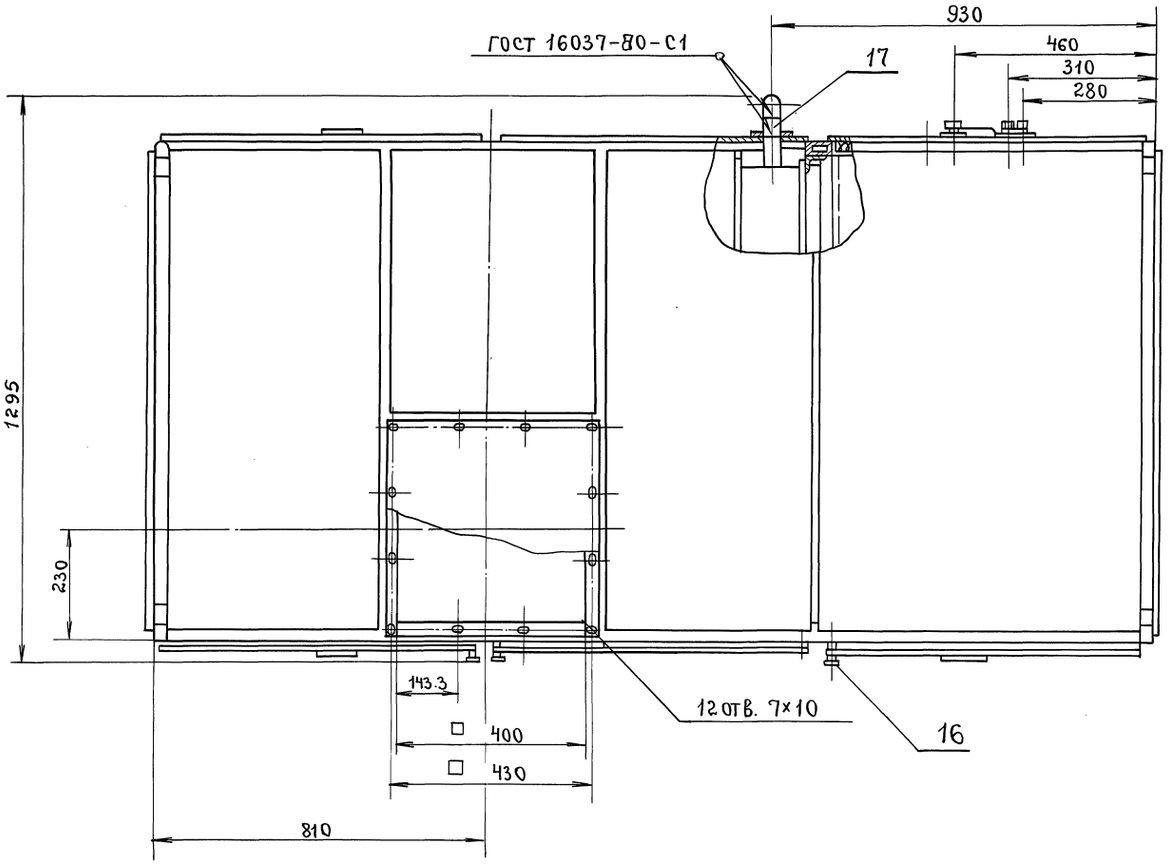

Серия 5.904-55, в.2

Изм	Лист	№ докум	Подпись	Дата	ВПА-10.1.01.00.000СБ	Лист 2

Инв. № подл | Подп. и дата | Взам. инв. № | Инв. № дубл | Подп. и дата

Формат	Зона	Поз.	Обозначение	Наименование	Кол.	Примечание
				Документация		
А2			ВПА-10.1.01.01.000СБ	Сборочный чертеж		
				Сборочные единицы		
А4		1	ВПА-10.1.01.01.100	Поддон	1	
А4		2	ВПА-10.1.01.01.200	Стойка съемная	1	
А4		3	ВПА-10.1-01.01.300	Панель	1	
А4		4	ВПА-10.1.01.01.300-01	Панель	2	
А4		5	ВПА-10.1.01.01.400	Панель боковая	1	
А4		6	ВПА-10.1.01.01.500	Фланец	1	
				Детали		
А4		7	ВПА-10.1.01.01.001	Направляющая	1	
А4		8	ВПА-10.1.01.01.002	Направляющая	1	
А4		9	ВПА-10.1.01.01.003	Стойка	1	
А4		10	ВПА-10.1.01.01.004	Направляющая	1	
А4		11	ВПА-10.1.01.01.005	Направляющая	2	
А4		12	ВПА-10.1.01.01.006	Направляющая	1	
А4		13	ВПА-10.1.01.01.007	Направляющая	1	
А4		14	ВПА-10.1.01.01.008	Стойка	2	
А4		15	ВПА-10.1.01.01.009	Стойка	1	
А4		16	ВПА-10.1.01.01.010	Настил	2	

Подпись и дата | Инв. № дубл. | Взам. инв. № | Подпись и дата | Инв. № подл.

Изм.	Лист	№ докум.	Подп.	Дата
Разраб.		Сельдякова		
Пров.		Граевский		
Н.контр.		Лебедев		
Утв.		Граевский		

ВПА-10.1.01.01.000

Каркас. Спецификация.

Лит.	Лист	Листов
	1	4

ММСС СССР НПО Промвентиляция ГПИ Проектпромвентиляция

Формат А4

Формат	Зона	Поз.	Обозначение	Наименование	Кол.	Примечание
А4		17	ВПА-10.1.01.01.011	Настил	1	
А4		18	ВПА-10.1.01.01.012	Ограждение	1	
А4		19	ВПА-10.1.01.01.013	Подводка	1	
А4		20	ВПА-10.2.01.01.002	Крюк	4	
А4		21	ВПА-10.2.01.01.003	Уголок	2	
А4		22	ВПА-10.1.01.01.028	Поперечина	2	
Б4		23	ВПА-10.1.01.01.014	Заслонка		
				Лист Г/К 1.0 ГОСТ 19903-74 / ОК 360В ГОСТ 16523-89		
				(215×560)-УТ14	2	0,94кг
Б4		24	ВПА-10.1.01.01.015	Ограждение		
				Лист Г/К 1.0 ГОСТ 19903-74 / ОК 360В ГОСТ 16523-89		
				(540×1130)-УТ14	2	4.8кг
Б4		25	ВПА-10.1.01.01.016	Ограждение		
				Лист Г/К 1.0 ГОСТ 19903-74 / ОК 360В ГОСТ 16523-89		
				(1130×1270)-УТ14	1	11,3кг
Б4		26	ВПА-10.1.01.01.017	Ограждение		
				Лист Г/К 1.0 ГОСТ 19903-74 / ОК 360В ГОСТ 16523-89		
				(750×1270)-УТ14	1	7,8кг
Б4		27	ВПА-10.1.01.01.018	Пята		
				Лист Б-ПУ-0-5 ГОСТ 19903-74 / Ст3кп3 ГОСТ 14637-89		
				(100×70)-УТ14	4	0,27кг
Б4		28	ВПА-10.1.01.019	Втулка		
				Труба 10×2.2 ГОСТ 3262-75		
				L=35-УТ14	6	0.03кг

Подпись и дата | Инв. № дубл. | Взам. инв. № | Подп. и дата | Инв. № подл.

Изм	Лист	№ докум.	Подп.	Дата

ВПА-10.1.01.01.000 Лист 2

Формат А4

Серия 5.904-55, В2

Формат	Зона	Поз.	Обозначение	Наименование	Кол.	Примечание
Б4		29	ВПА-10.1.01.01.020	Стойка		
				Труба 60×30×3 ГОСТ 8645-68 / В10 ГОСТ 13663-86		
				L=100-УТ14	4	0.41кг
Б4		30	ВПА-10.1.01.01.021	Стойка		
				Труба 60×30×3 ГОСТ 8645-68 / В10 ГОСТ 13663-86		
				L=1230-УТ14	7	5.7кг
Б4		31	ВПА-10.1.01.01.022	Балка		
				Труба 60×30×3 ГОСТ 8645-68 / В10 ГОСТ 13663-86		
				L=2400-УТ14	4	10.1кг
Б4		32	ВПА-10.1.01.01.023	Поперечина		
				Уголок 25×25×4-В ГОСТ 8509-86 / Ст.3 ГОСТ 535-88		
				L=1100-УТ14	1	1,6кг
Б4		33	ВПА-10.1.01.01.024	Поперечина		
				Уголок 50×50×5-В ГОСТ 8509-86 / Ст.3 ГОСТ 535-88		
				L=1100-УТ14	10	4.2кг
Б4		34	ВПА-10.1.01.01.025	Поперечина		
				Уголок 50×50×5-В ГОСТ 8509-86 / Ст.3 ГОСТ 535-88		
				L=400-УТ14	1	1,5кг
Б4		35	ВПА-10.1.01.01.026	Стенка		
				Лист Г/К 1.0 ГОСТ 19903-74 / ОК 360В ГОСТ 16523-89		
				(75×1055)-УТ14	2	0,62кг
А4		36	ВПА-10.1.01.01.027	Стойка	1	

Подпись и дата | Инв. № дубл. | Взам. инв. № | Подпись и дата | Инв. № подл.

Изм	Лист	№ докум.	Подп.	Дата

ВПА-10.1.01.01.000 Лист 3

Формат	Зона	Поз.	Обозначение	Наименование	Кол.	Примечание
Б4		37	ВПА-10.1.01.01.028	Ограждение		
				Лист Г/К 1.0 ГОСТ 19903-74 / ОК 360В ГОСТ 16523-89		
				(430×700)-УТ14	1	3.9кг
				Стандартные изделия		
		38		Болт М8-6д×25,58		
				ГОСТ 7798-70	6	
		39		Болт М10-6д×25.58		
				ГОСТ 7798-70	2	
		40		Гайка М10-6Н.5		
				ГОСТ 5915-70	2	
		41		Контргайка 20		
				ГОСТ 8961-75	1	
		42		Угольник 20		
				ГОСТ 8946-75	1	

Подп. и дата | Инв. № дубл. | Взам. инв. № | Подп. и дата | Инв. № подл.

Изм.	Лист	№ докум.	Подп.	Дата

ВПА-10.1-01.01.000 Лист 4

ВПА-10.1.01.01.000СБ

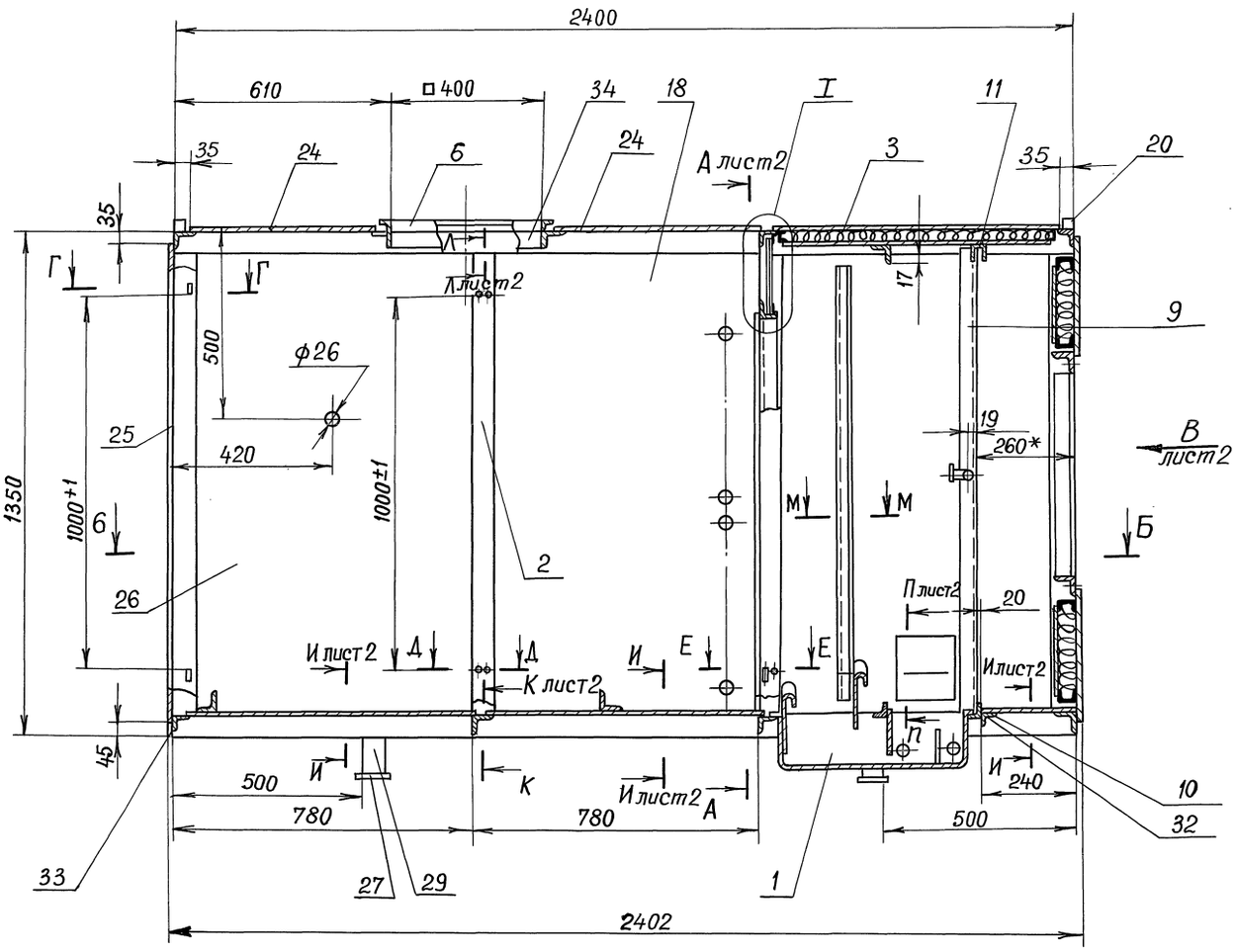

Г – Г
М1:1

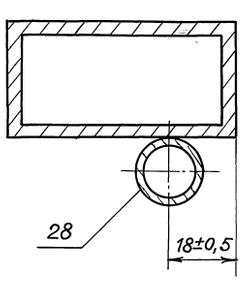

Б – Б

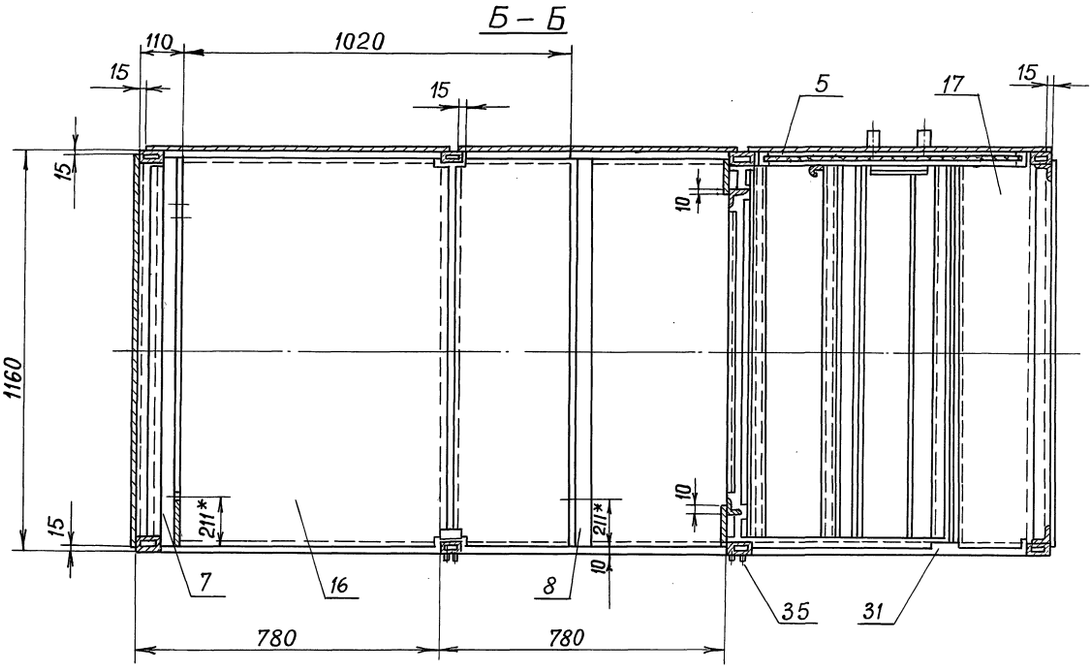

М – М
М1:1

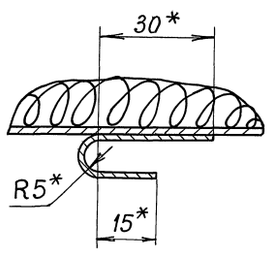

Е – Е
М1:1

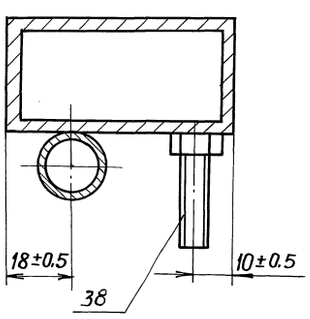

Д – Д
М1:1

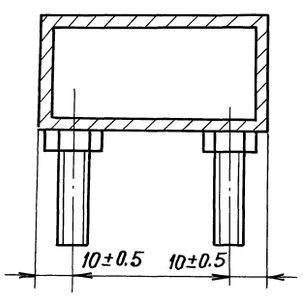

1. Сварку деталей из профильного проката (труба, швеллер, уголок) производить по ГОСТ 5264-80 сплошным швом по контуру сварного соединения, катетом шва по наименьшей толщине свариваемых деталей. Приварку листовой обшивки каркаса, панелей и поддона – швом по ГОСТ 14771-76 – Н1 – Д1 – $\frac{50}{100}$
2. $+JT14; -JT14; \pm\frac{t2}{2}$.
3. *Размеры для справок.
4. Покрытие: грунтовка ГФ-021 ГОСТ 25129-82
5. Резьбовые поверхности покрыть маслом консервационным К-17 ГОСТ 10877-76.
6. Щели между поддоном и основанием каркаса, а также между задней панелью и каркасом, промазать мастикой битумно-резиновой МРБ-65 ГОСТ 15836-79

Изм.	Лист	№ докум.	Подп.	Дата
Разраб.		Сельдякова		
Пров.		Граевский		
Т.контр.		Лебедев		
Н.контр.		Граевский		
Утв.		Осадчий		

ВПА-10.1.01.01.000СБ

Каркас
Сборочный чертеж

Лит.	Масса	Масшт.
	303	1:10

Лист 1 Листов 2

ММСС СССР
НПО Промвентиляция
ГПИ Проектпромвентиляция

Серия 5.904-55, в.2

Инв.№ подл. | Подп. и дата | Взам.инв.№ | Инв.№ дубл. | Подп. и дата

А - А лист 1

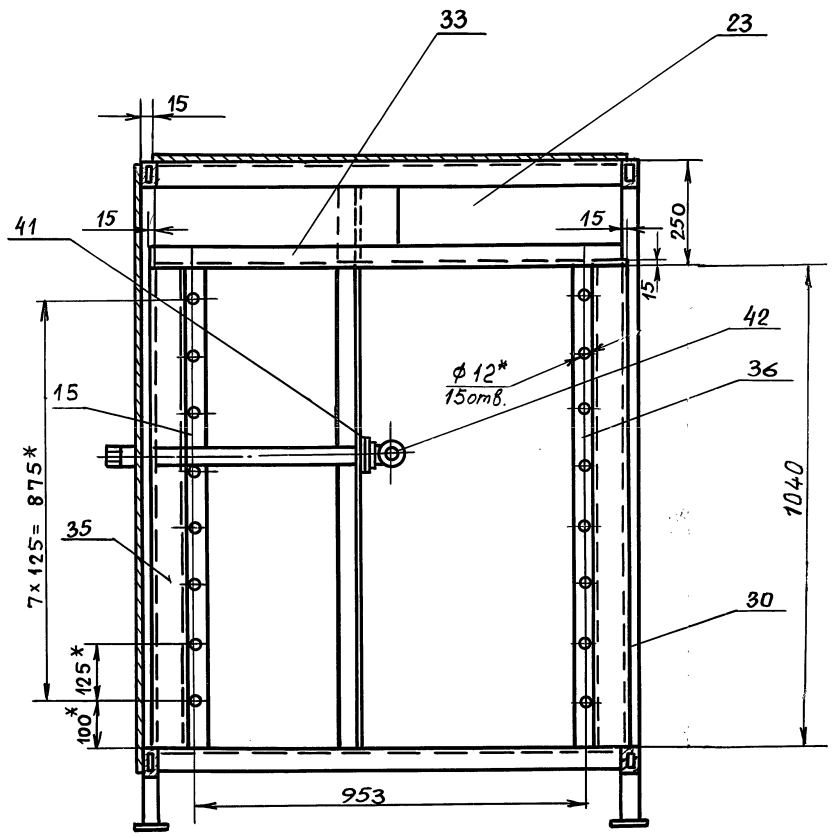

И - И лист 1
М1:1

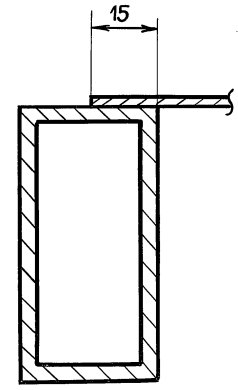

I лист 1
М1:1

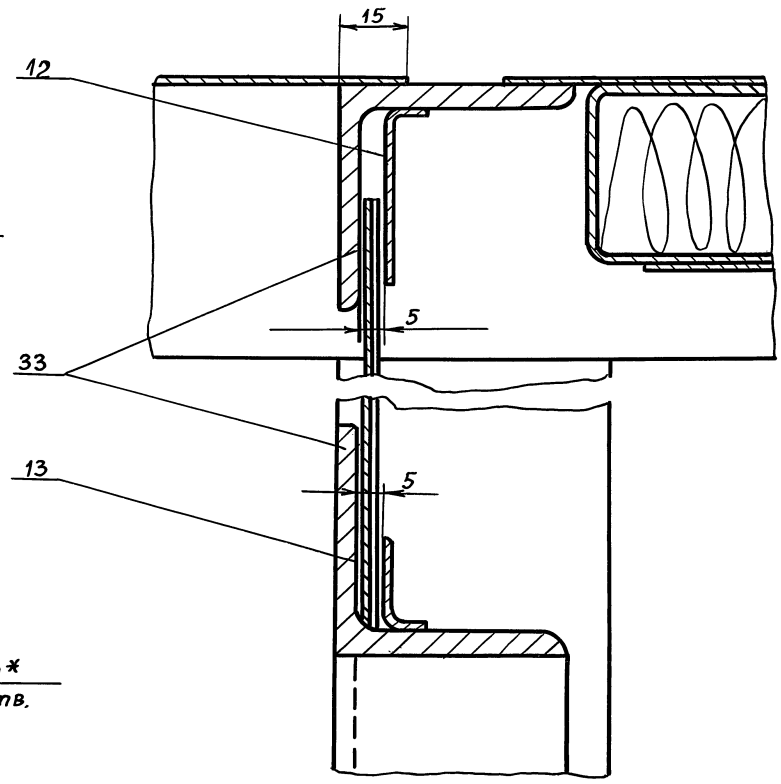

Вид В лист 1

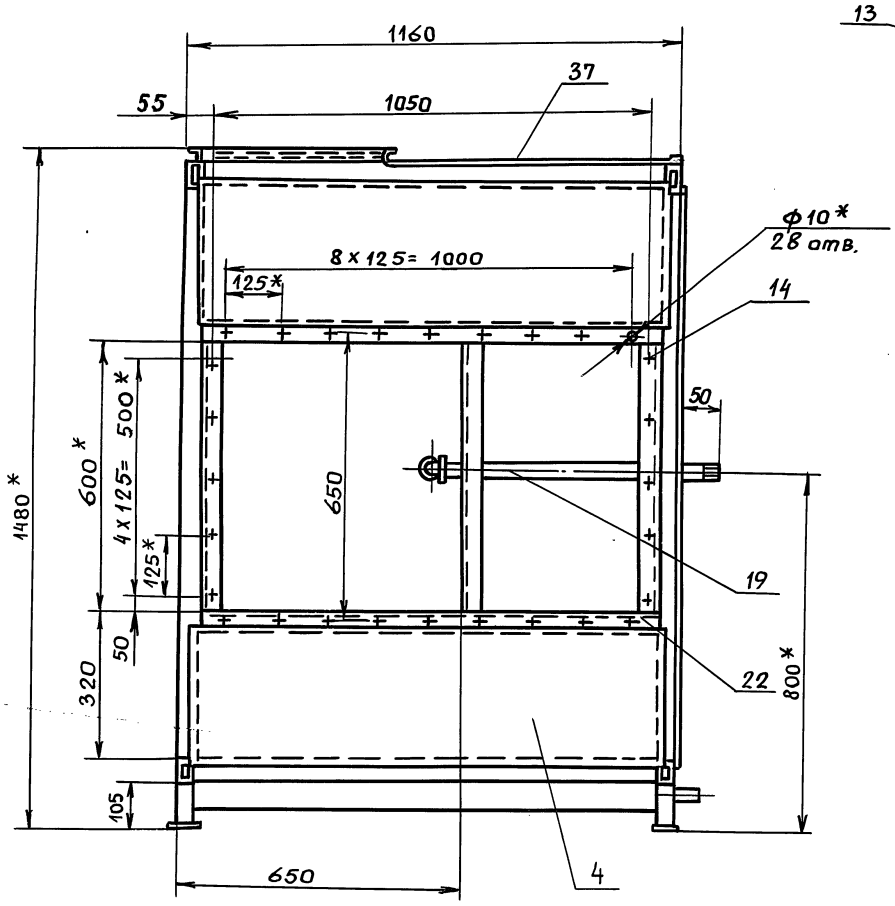

К - К лист1
М1:1

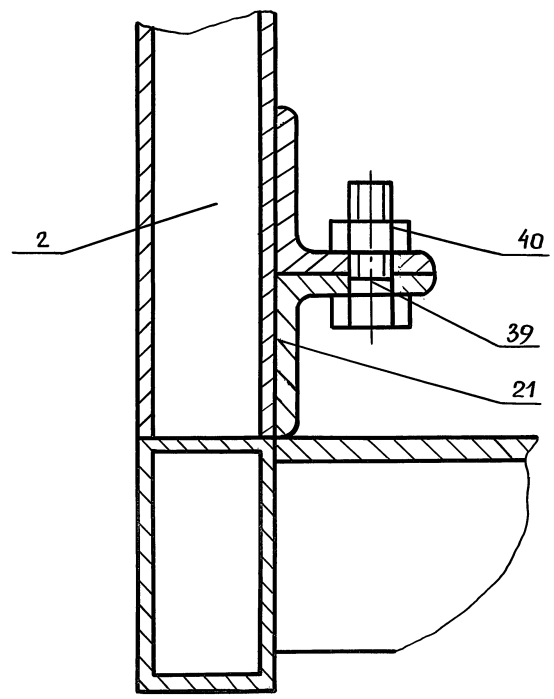

П - П лист 1
М1:4

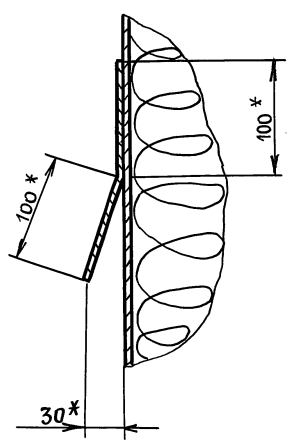

Л - Л лист 1
М1:1

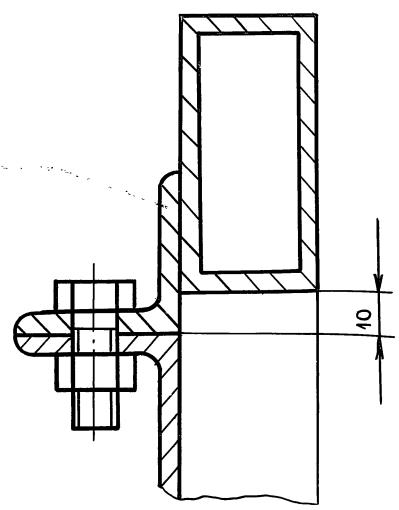

Изм.	Лист	№докум.	Подпись	Дата	ВПА-10.1.01.01.000СБ	Лист 2

Инв.№ подл. | Подп. и дата | Взам. инв.№ | Инв.№дубл. | Подп. и дата

Серия 5.903-5-95.92

Формат	Зона	Поз.	Обозначение	Наименование	Кол.	Примечание
				Документация		
А3			ВПА-10.1.01.01.100 СБ	Сборочный чертеж		
				Детали		
А4		1	ВПА-10.1.01.01.101	Днище	1	
А4		2	ВПА-10.1.01.01.102	Перемычка	2	
А3		3	ВПА-10.1.01.01.103	Отражатель	2	
А4		4	ВПА-10.1.01.01.104	Стенка	1	
А4		5	ВПА-10.1.01.01.105	Стенка	1	
А4		6	ВПА-10.1.01.01.106	Труба переливная	1	
А4		7	ВПА-10.1.01.01.107	Труба сливная	1	
А4		8	ВПА-10.1.01.01.108	Связь		
				Уголок $\frac{35\times35\times4\text{-В ГОСТ 8509-86}}{\text{Ст.3 ГОСТ 535-88}}$		
				L=1087-JT14	1	2,35кг
Б4		9	ВПА-10.1.01.01.109	Подкладка		
				Уголок $\frac{25\times25\times3\text{-В-ГОСТ 8509-86}}{\text{Ст. 3 ГОСТ 535-88}}$		
				L=110-JT14	6	0,12кг

Изм	Лист	N докум.	Подп.	Дата
Разраб.		Сельдякова		
Пров.		Граевский		
Н.контр.		Лебедев		
Утв.		Граевский		

ВПА-10.1.01.01.100

Поддон
Спецификация

Лит.	Лист	Листов
		1

ММСС СССР
НПО Промвентиляция
ГПИ Проектпромвентиляция

Формат А4

Инв.N подл. | Подпись и дата | Взам.инв.N° | Инв.N° подл. | Подпись и дата

ВПА-10.1.01.01.101

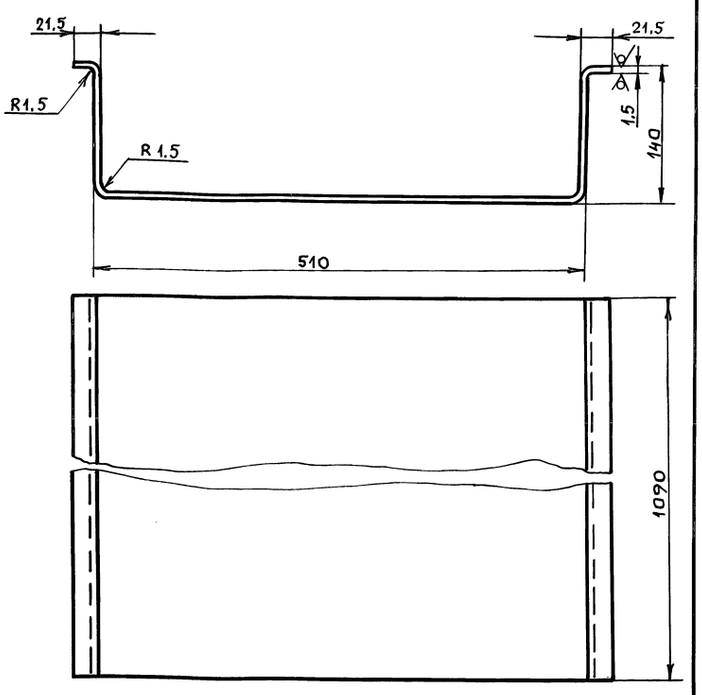

1. $-JT14, \pm\frac{t_2}{2}$

2.* Размеры для справок.

Изм	Лист	N° докум.	Подп.	Дата
Разраб.		Сельдякова		
Пров.		Лебедев		
Т.контр.		Граевский		
Н.контр.		Лебедев		
Утв.		Граевский		

ВПА-10.1.01.01.101

Днище.
деталь.

Лист Г/К 1,5 ГОСТ 19903-74
ОК 3608 ГОСТ 16523-89

Лит.	Масса	Масшт.
	10,6	1:4

Лист | Листов 1

ММСС СССР
НПО Промвентиляция
ГПИ Проектпромвентиляция

Формат А4

Инв.N подл. | Подп. и дата | Взам.инв.N | Инв.N дубл. | Подп. и дата

ВПА-10.1.01.01.100СБ

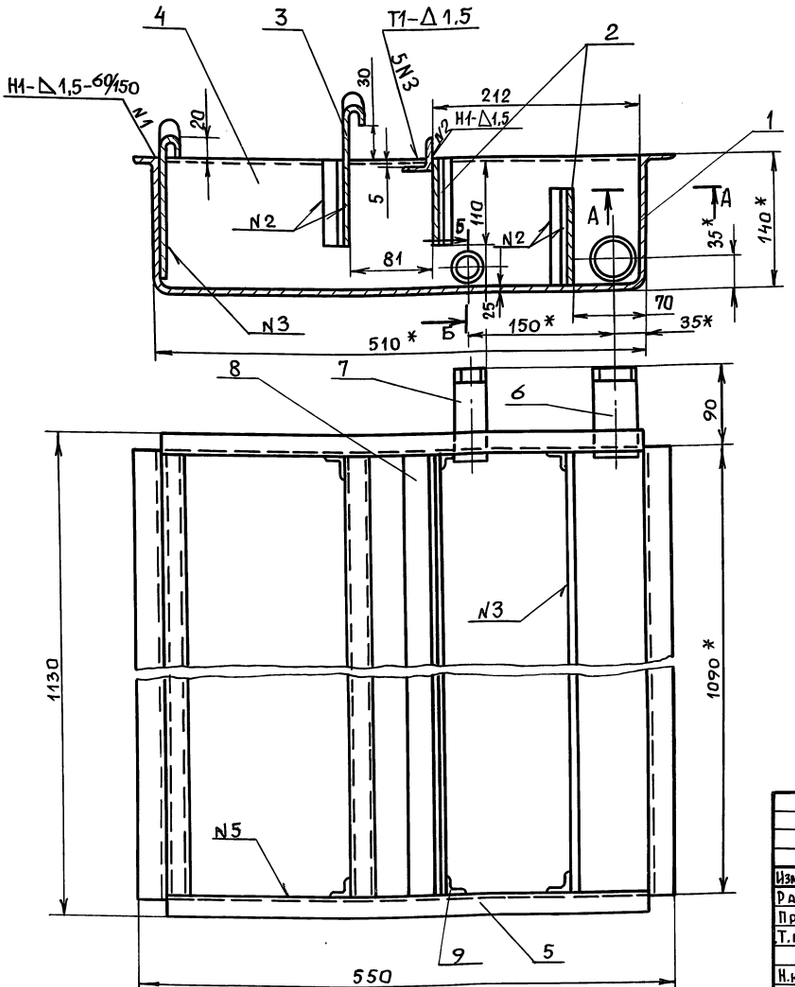

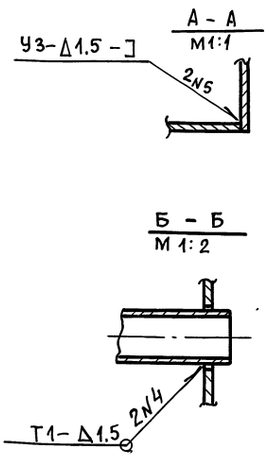

1. Сварные швы по ГОСТ 14771-76

2. $-JT14, \pm\frac{t_2}{2}$

3.* Размеры для справок.

Изм	Лист	N° докум.	Подп.	Дата
Разраб.		Сельдякова		
Пров.		Граевский		
Т.контр.		Лебедев		
Н.контр.		Граевский		
Утв.		Осадчий		

ВПА-10.1.01.01.100 СБ

Поддон
Сборочный чертеж

Лит	Масса	Масштаб
	22	1:4

Лист | Листов 1

ММСС СССР
НПО Промвентиляция
ГПИ Проектпромвентиляция

Серия 5.904-55, в.2

Инв.N подл. | Подп. и дата | Взам.инв.N° | Инв.N° дубл. | Подп. и дата

24667-05 15 Формат А3

ВПА-10.1.01.01.104

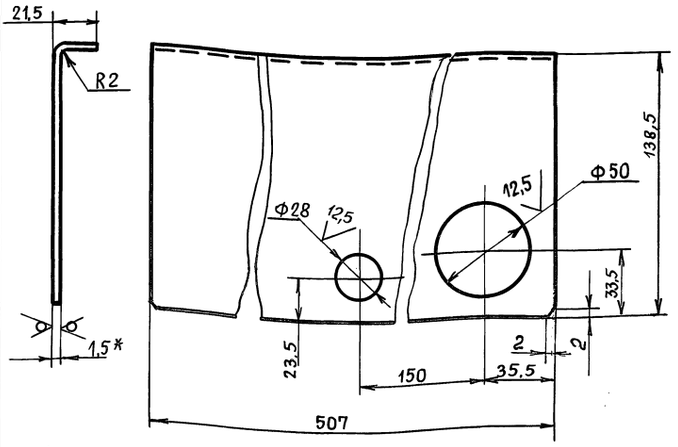

1. + JT14, − JT14; $\pm \frac{t_2}{2}$

2.* Размер для справок.

Изм	Лист	№ докум.	Подп.	Дата
Разраб.		Сельдякова		
Пров.		Лебедев		
Т. контр.		Граевский		
Н. контр.		Лебедев		
Утв.		Граевский		

ВПА-10.1.01.01.104

Стенка
Деталь.

Лит	Масса	Масштаб
	0,8	1:2

Лист | Листов 1

Лист Г/К 1,5 ГОСТ 19903-74 / ОК 3608 ГОСТ 16523-89

ММСС СССР НПО Промвентиляция ГПИ Проектпромвентиляция

Формат А4

Инв. № подл. | Подпись и дата | Взам. инв. № | Инв. № дубл. | Подп. и дата

ВПА-10.1.01.01.105

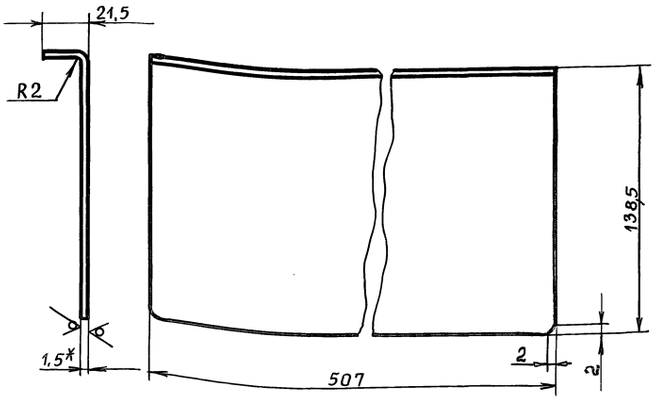

1. − JT14, $\pm \frac{t_2}{2}$

2. *Размер для справок.

Изм	Лист	№ докум.	Подп.	Дата
Разраб.		Сельдякова		
Пров.		Лебедев		
Т. контр.		Граевский		
Н. контр.		Лебедев		
Утв.		Граевский		

ВПА-10.1.01.01.105

Стенка.
Деталь.

Лит.	Масса	Масштаб
	0,82	1:2

Лист | Листов 1

Лист Г/К 1,5 ГОСТ 19903-74 / ОК 3608 ГОСТ 16523-89

ММСС СССР НПО Промвентиляция ГПИ Проектпромвентиляция

Формат А4

Инв. № подл. | Подп. и дата | Взам. инв. № | Инв. № дубл. | Подп. и дата

ВПА-10.1.01.01.106

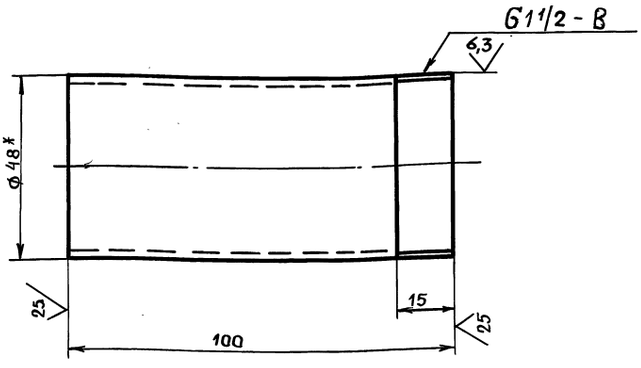

1. − JT14; $\pm \frac{t_2}{2}$

2. * Размер для справок.

Изм	Лист	№ докум.	Подп.	Дата
Разраб.		Сельдякова		
Пров.		Лебедев		
Т. контр.		Граевский		
Н. контр.		Лебедев		
Утв.		Граевский		

ВПА-10.1.01.01.106

Труба
переливная.
Деталь.

Лит	Масса	Масштаб
	0,38	1:1

Лист | Листов 1

Труба 40×3,5 ГОСТ 3262-75

ММСС СССР НПО Промвентиляция ГПИ Проектпромвентиляция

Формат А4

Серия 5.904-55, в.2

Инв. № подл. | Подп. и дата | Взам. инв. № | Инв. № дубл. | Подп. и дата

ВПА-10.1.01.01.107

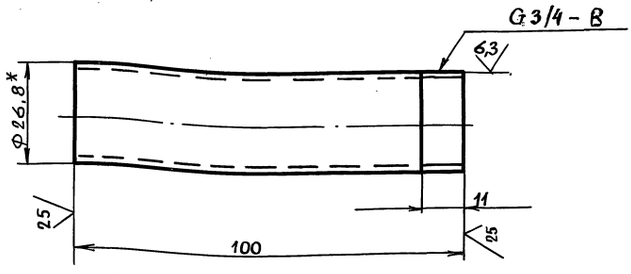

1. − JT14, $\pm \frac{t_2}{2}$

2.* Размер для справок.

Изм	Лист	№ докум.	Подп.	Дата
Разраб.		Сельдякова		
Пров.		Лебедев		
Т. контр.		Граевский		
Н. контр.		Лебедев		
Утв.		Граевский		

ВПА-10.1.01.01.107

Труба
сливная.
Деталь.

Лит	Масса	Масштаб
	0,17	1:1

Лист | Листов 1

Труба 20×2,8 ГОСТ 3262-75

ММСС СССР НПО Промвентиляция ГПИ Проектпромвентиляция

24667-05 16 Формат А4

Инв. № подл. | Подп. и дата | Взам. инв. № | Инв. № дубл. | Подп. и дата

ВПА-10.1.01.01.103

25 √(√)

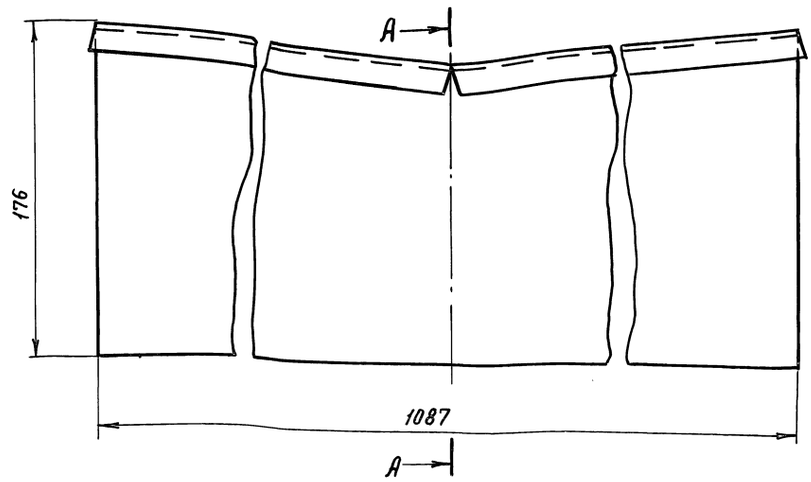

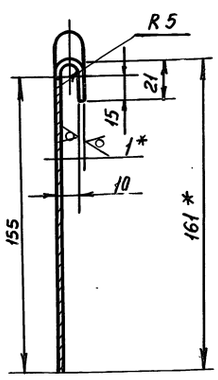

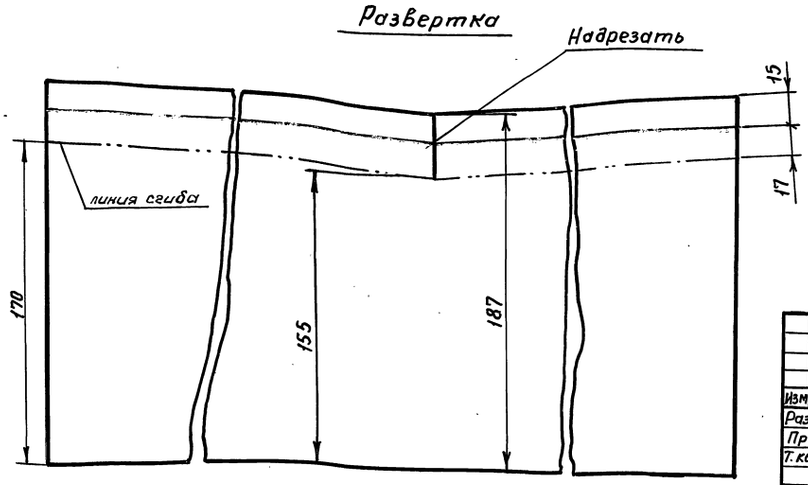

1. -JT14, $\pm \frac{t_2}{2}$

2.* Размеры для справок

3. Допускается изготовление из двух частей на сварке.

Изм	Лист	N докум.	Подп.	Дата	ВПА-10.1.01.01.103	Лит	Масса	Масшт.
Разраб.		Сельдякова			Отражатель. Деталь.		1,6	1:2
Пров.		Лебедев				Лист	Листов 1	
Т.контр.		Граевский						
Н.контр.		Лебедев			Лист Г/К 1,0 ГОСТ 19903-74 / ОК 360В ГОСТ 16523-89	ММСС СССР НПО Промвентиляция ГПИ Проектпромвентиляция		
Утв.		Граевский						

Формат А3

Инв.N подл. | Подп. и дата | Взам.Инв.N | Инв.N дубл. | Подп. и дата

ВПА-10.1.01.01.102

25 √(√)

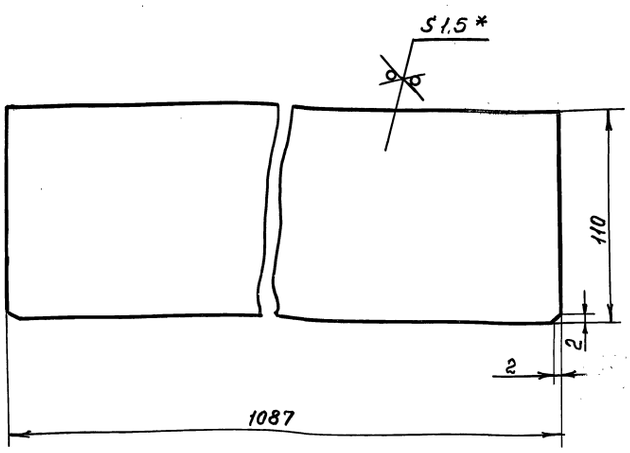

1. -JT14, $\pm \frac{t_2}{2}$

2.* Размер для справок

Изм	Лист	N докум.	Подп.	Дата	ВПА-10.1.01.01.102	Лит.	Масса	Масшт.
Разраб.		Сельдякова			Перемычка Деталь		1,4	1:2
Пров.		Лебедев				Лист	Листов 1	
Т.контр.		Граевский						
Н.контр.		Лебедев			Лист Г/К 1,5 ГОСТ 19903-74 / ОК 360В ГОСТ 16523-89	ММСС СССР НПО Промвентиляция ГПИ Проектпромвентиляция		
Утв.		Граевский						

Серия 5.904-55 в.2

Формат	Зона	Поз.	Обозначение	Наименование		Примечание
				Документация		
А3			ВПА-10.1.01.01.200.СБ	Сборочный чертеж		
				Детали		
А4		1	ВПА-10.2.01.01.003	Уголок	2	
Б4		2	ВПА-10.1.01.01.201	Стойка		
				Труба 60×30×3 ГОСТ 8645-68 / В10 ГОСТ 13663-86		
				L = 1230-JT14	1	5,17кг

Изм	Лист	N° докум.	Подпись	Дата	ВПА-10.1.01.01.200	Лит	Лист	Листов
Разраб.		Сельдякова			Стойка съемная. Спецификация.			1
Пров.		Граевский				ММСС СССР Главпромвентиляция Г.П.И. Проектпромвентиляция		
Н.контр.		Лебедев						
Утв.		Граевский						

Инв.N подл. | Подп. и дата | Взам.инв.N | Инв.N дубл. | Подп. и дата

Формат А4

ВПА-10.1.01.01.200СБ

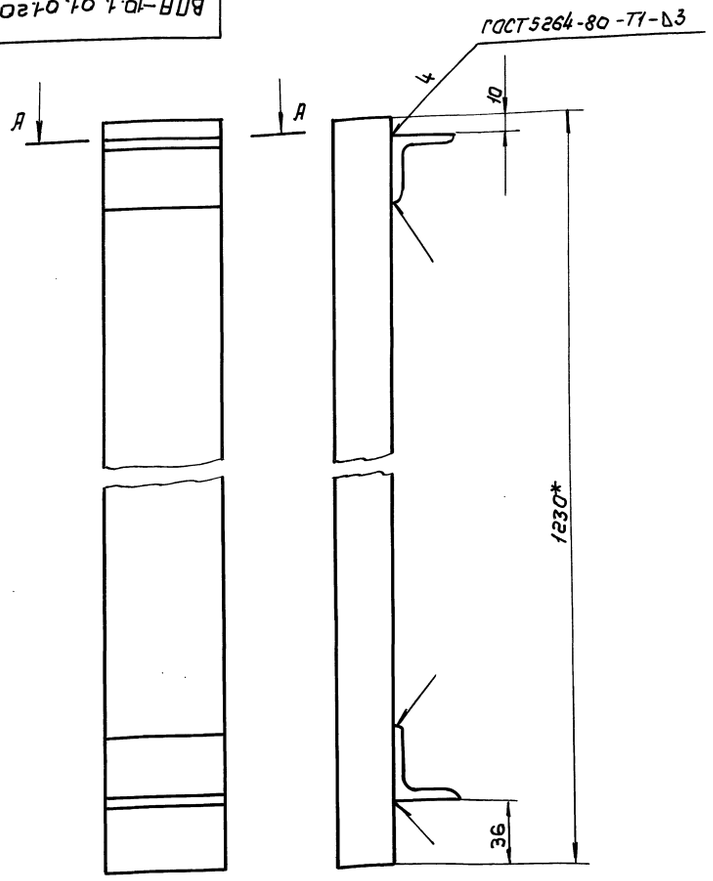

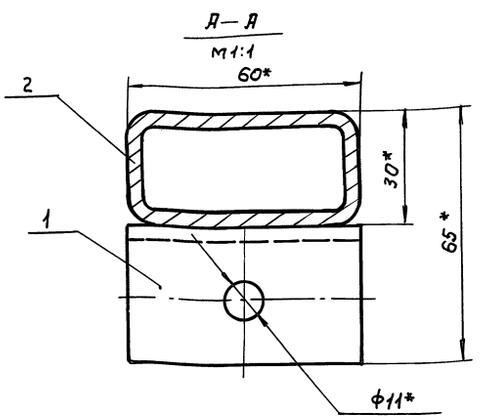

1. $\pm \frac{t}{2}$

2.* Размеры для справок

3. Покрытие: грунтовка ГФ-021 ГОСТ 25129-82

Изм.	Лист	№ докум.	Подп.	Дата
Разраб.		Сельвякова		
Пров.		Граевский		
Т.контр.		Лебедев		
Н.контр.		Граевский		
Утв.		Осавчий		

ВПА-10.1.01.01.200СБ

Стойка съемная
Сборочный чертеж

Лит.	Масса	Масштаб
	5.45	1:2

Лист | Листов 1

ММСС СССР
НПО Промвентиляция
ГПИ Проектпромвентиляция

Формат А3

Серия 5.904-55, в 2

Формат	Зона	Поз.	Обозначение	Наименование	Кол.	Примечание
				Документация		
А3			ВПА-10.1.01.01.300СБ	Сборочный чертеж		
				Детали		
Б4		1	ВПА-10.1.01.01.301	Связь		
				Швеллер 14а×20×2-В ГОСТ 8278-83 / Ст3кп ГОСТ 11474-76		
				L = 1095 – Т Т14	2	1.25кг
			Переменные данные	для исполнений		
				ВПА-10.1.01.01.300		
				Детали		
11		2	ВПА-10.1.01.01.302	Связь	2	
Б4		3	ВПА-10.1.01.01.303	Обшивка		
				Лист $^{Г}/_{К}$ 1.0 ГОСТ 19903-74 / ОК 360В ГОСТ 16523-89		
				(765×1125) – Т Т14	1	6.83кг
Б4		4	ВПА-10.1.01.01.304	Обшивка		
				Лист $^{Г}/_{К}$ 1.0 ГОСТ 19903-74 / ОК 360В ГОСТ 16523-89		
				(715×1075) – Т Т14	1	6.39кг

Изм.	Лист	№ докум.	Подп.	Дата
Разраб.		Сельвякова		
Пров.		Граевский		
Н.контр.		Лебедев		
Утв.		Граевский		

ВПА-10.1.01.01.300

Панель.
Спецификация.

Лит.	Лист	Листов
	1	2

ММСС СССР
НПО Промвентиляция
ГПИ Проектпромвентиляция

Формат	Зона	Поз.	Обозначение	Наименование	Кол.	Примечание
				Материалы		
		5		Мат строительный		
				МС 50-1500-900-40		
				ГОСТ 10499-78		
				1095×735		1.63кг
				ВПА-10.1.01.01.300-01		
				Детали		
А4		2	ВПА-10.1.01.01.302-01	Связь	2	
Б4		3	ВПА-10.1.01.01.303-01	Обшивка		
				Лист $^{Г}/_{К}$ 1.0 ГОСТ 19903-74 / ОК 360В ГОСТ 16523-89		
				(293×1125) – Т Т14	1	6.12кг
Б4		4	ВПА-10.1.01.01.304-01	Обшивка		
				Лист $^{Г}/_{К}$ 1.0 ГОСТ 19903-74 / ОК 360В ГОСТ 16523-89		
				(243×1075) – Т Т14	1	5.43кг
				Материалы		
		5		Мат строительный		
				МС-50-1500-900-40		
				ГОСТ 10499-78		
				1095×595	1	1.45кг

Изм.	Лист	№ докум.	Подп.	Дата

ВПА-10.1.01.01.300

Лист 2

Инв. № подл. | Подпись и дата | Взам. инв. № | Инв. № дубл. | Подпись и дата

ВПА-10.101.01.300

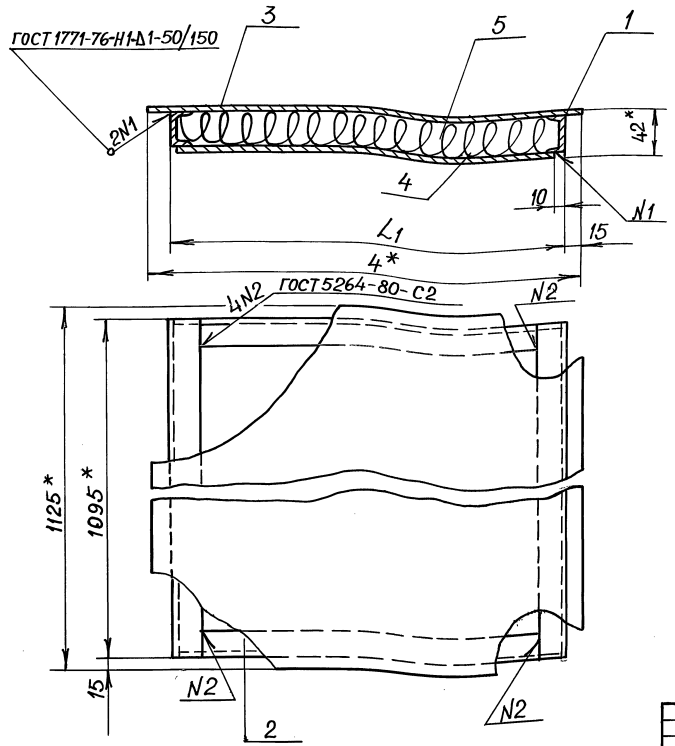

Обозначение	Размеры в мм		Масса, кг
	L	L_1	
ВПА-10.1.01.01.300	765	735	19,0
-01	293	263	2,6

1. $\pm \frac{t_2}{2}$

2. * Размеры для справок

Изм.	Лист	№ докум.	Подп.	Дата	ВПА-10.1.01.01.300СБ			
Разраб.		Сельдякова			Панель сборочный чертеж	Лит	Масса	Масшт.
Провер.		Граевский					см. табл.	1:4
Т.контр.		Лебедев				Лист	Листов 1	
Н.контр.		Граевский				ММСС СССР НПО Промвентиляция ГПИ Проектпромвентиляция		
Утв.		Осадчий						

Формат А3

Инв.№ подл. | Подп. и дата | Взам.инв.№ | Инв.№ дубл. | Подпись и дата

ВПА-10.1.01.01.302

12,5 (√)

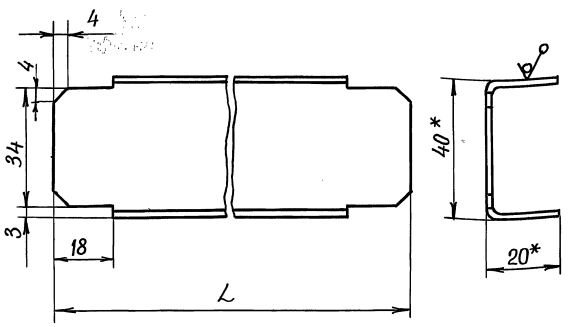

Обозначение	L, мм	Масса, кг
ВПА-10.1.01.01.302	731	0,8
-01	259	0,35

1. -JT14; $\pm \frac{t_2}{2}$

2. * Размеры для справок

Изм.	Лист	№ докум.	Подп.	Дата	ВПА-10.1.01.01.302			
Разраб.		Сельдякова			Связь. Деталь.	Лит	Масса	Масшт.
Провер.		Лебедев					см. табл.	1:1
Т.контр.		Граевский				Лист	Листов 1	
Н.контр.		Лебедев			40×20×2 ГОСТ 8278-83 Швеллер Ст.3кп ГОСТ 11474-76	ММСС СССР НПО Промвентиляция ГПИ Проектпромвентиляция		
Утв.		Граевский						

Формат А4

Серия 5.904-55 в.2

Инв.№ подл. | Подп. и дата | Взам.инв.№ | Инв.№ дубл. | Подп. и дата

Формат	Зона	Поз.	Обозначение	Наименование	Кол.	Примечание
				Документация		
А3			ВПА-10.1.01.01.400СБ	Сборочный чертеж		
				Детали		
А4		1	ВПА-10.1.01.01.401	Связь	2	
А4		2	ВПА-10.1.01.01.402	Обшивка	1	
А4		3	ВПА-10.1.01.01.403	Обшивка	1	
А4		4	ВПА-10.1.01.01.404	Отражатель	1	
А4		5	ВПА-10.1.01.03.005	Козырек	1	
Б4		6	ВПА-10.1.01.01.405	Связь		
				Швеллер 40×20×2 ГОСТ 8278-83 Ст.3кп ГОСТ 11474-76		
				L=1225-JT14	2	1,4кг
				Материалы		
		7		Мат строительный МС-50-1500-00-40 ГОСТ 10499-78		
				1225×715	1	1,8кг

Изм.	Лист	№ докум.	Подп.	Дата	ВПА-10.1.01.01.400			
Разраб.		Сельдякова			Панель бокавая. Спецификация.	Лит	Лист	Листов
Провер.		Граевский					1	
Н.контр.		Лебедев				ММСС СССР НПО Промвентиляция ГПИ Проектпромвентиляция		
Утв.		Граевский						

Инв.№ подл. | Подп. и дата | Взам.инв.№ | Инв.№ дубл. | Подп. и дата

ВПА-10.1.01.01.400СБ

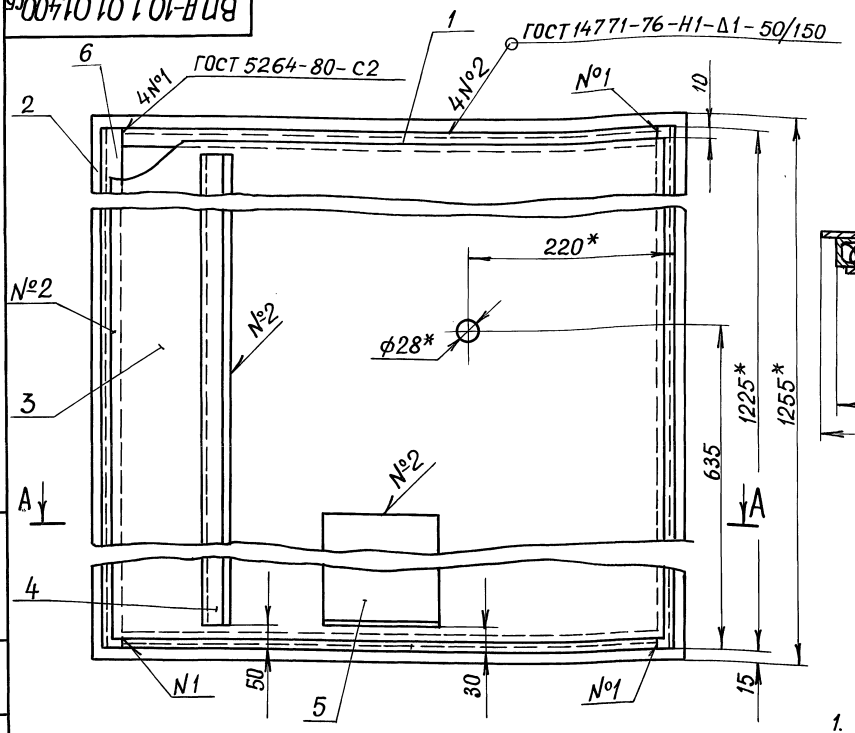

А–А

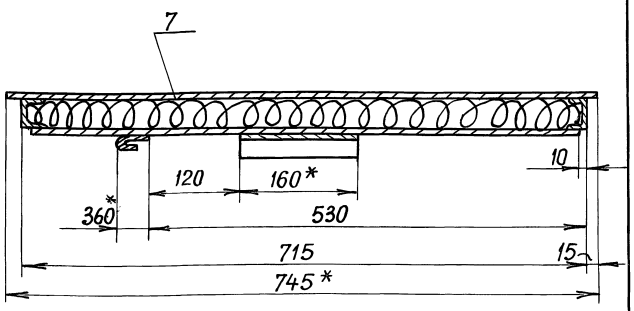

1. $\pm \frac{t_2}{2}$

2.* Размеры для справок

				ВПА-10.1.01.01.400СБ			
Изм.	Лист	№ докум.	Подп.	Дата	Панель боковая Сборочный чертеж	Лит	Масса 21	Масштаб 1:5
Разраб.		Сельдякова						
Провер.		Граевский				Лист	Листов 1	
Т.контр.		Лебедев						
Н.контр.		Граевский				ММСС СССР НПО Промвентиляция ГПИ Проектпромвентиляция		
Утв.		Осадчий						

Инв.№ подл. | Подпись и дата | Взам.инв.№ | Инв.№ дубл. | Подп. и дата

Формат А3

Серия 5.904-55.62

ВПА-10.1.01.01.401

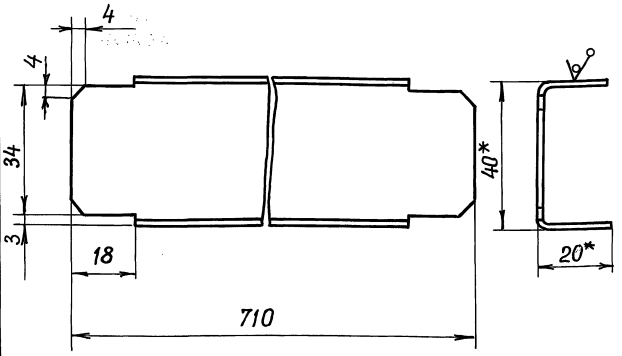

1. – JT14, $\pm \frac{t_2}{2}$

2. * Размеры для справок.

				ВПА-10.1.01.01.401			
Изм.	Лист	№ докум.	Подп.	Дата	Связь. Деталь.	Лит	Масса 0,78	Масшт. 1:1
Разраб.		Сельдякова						
Пров.		Лебедев				Лист	Листов 1	
Т.контр.		Граевский						
Н.контр.		Лебедев			Швеллер 40×20×2,8 ГОСТ 8278-83 Ст.3кп ГОСТ 11474-76	ММСС СССР НПО Промвентиляция ГПИ Проектпромвентиляция		
Утв.		Граевский						

Инв.№ подл. | Подп. и дата | Взам.инв.№ | Инв.№ дубл. | Подп. и дата

Формат А4

ВПА-10.1.01.01.402

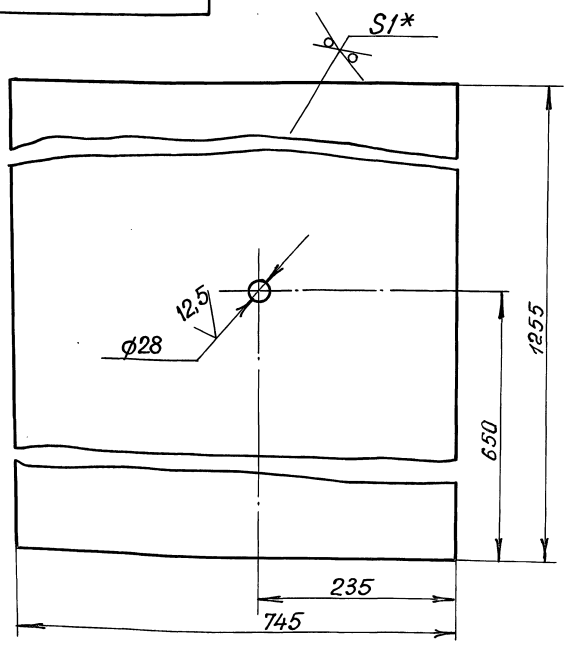

1. + JT14, – JT14, $\pm \frac{t_2}{2}$

2. * Размер для справок

				ВПА-10.1.01.01.402			
Изм.	Лист	№ докум.	Подп.	Дата	Обшивка. Деталь.	Лит	Масса 7,3	Масшт. 1:5
Разраб.		Сельдякова						
Провер.		Лебедев				Лист	Листов 1	
Т.контр.		Граевский						
Н.контр.		Лебедев			Лист Г/К 1,0 ГОСТ 19903-74 ОК 3608 ГОСТ 16523-89	ММСС СССР НПО Промвентиляция ГПИ Проектпромвентиляция		
Утв.		Граевский						

Инв.№ подл. | Подп. и дата | Взам.инв.№ | Инв.№ дубл. | Подп. и дата

ВПА-10.1.01.01.403

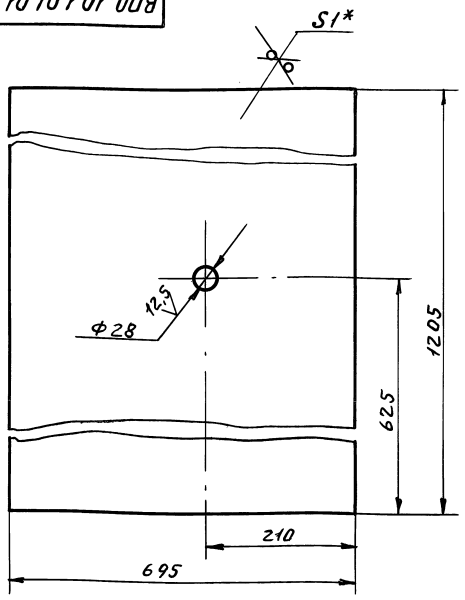

1. $-JT14, \pm\frac{t_2}{2}$

2. *Размер для справок

Изм.	Лист	№ докум.	Подп.	Дата
Разраб.		Сельдяков		
Пров.		Лебедев		
Т. контр.		Граевский		
Н. контр.		Лебедев		
Утв.		Граевский		

ВПА-10.1.01.01.403

Обшивка
Деталь.

Лит.	Масса	Масшт.
	6,6	1:5
Лист	Листов 1	

Лист К ОК 360В ГОСТ 19903-74 ГОСТ 16523-80

ММСС СССР НПОПромвентиляция ТИПроектпромвентиляция

Формат А4

ВПА-10.1.01.01.404

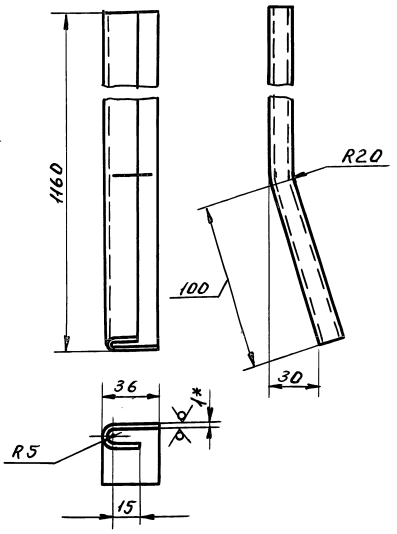

1. $-JT14, \pm\frac{t_2}{2}$

2.* Размер для справок.

Изм.	Лист	№ докум.	Подп.	Дата
Разраб.		Сельдяков		
Пров.		Лебедев		
Т. контр.		Граевский		
Н. контр.		Лебедев		
Утв.		Граевский		

ВПА-10.1.01.01.404

Отражатель.
Деталь.

Лит.	Масса	Масшт.
	0,6	1:2
Лист	Листов 1	

Лист К ОК 360В ГОСТ 19903-74 ГОСТ 16523-80

ММСС СССР НПОПромвентиляция ГПИпроектпромвентиляция

Формат А4

ВПА-10.1.01.01.001

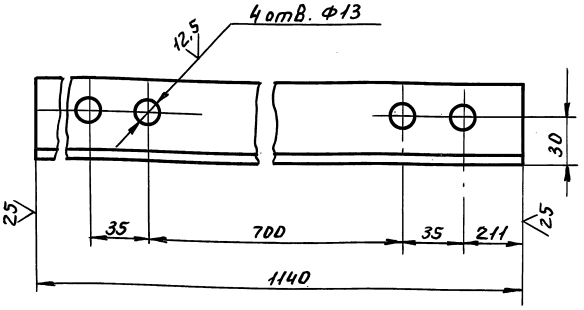

Неуказанные предельные отклонения размеров:
$+JT14, -JT14, \pm\frac{t_2}{2}$

Изм.	Лист	№ докум.	Подп.	Дата
Разраб.		Сельдяков		
Пров.		Лебедев		
Т. контр.		Граевский		
Н. контр.		Лебедев		
Утв.		Граевский		

ВПА-10.1.01.01.001

Направляющая.
Деталь.

Лит.	Масса	Масшт.
	4,3	1:2
Лист	Листов 1	

Уголок 50×50×5-В ГОСТ 8509-86 / Ст3кп-II ГОСТ 535-88

ММСС СССР НПОПромвентиляция ТИПроектпромвентиляция

Формат А4

ВПА-10.1.01.01.002

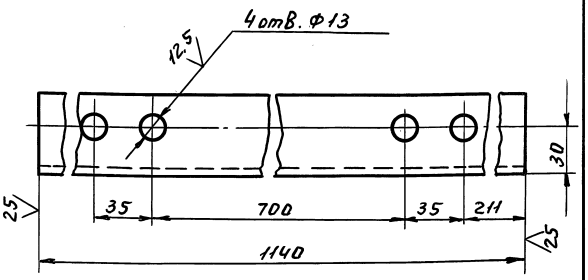

Неуказанные предельные отклонения размеров:
$+JT14, -JT14, \pm\frac{t_2}{2}$

Изм.	Лист	№ докум.	Подп.	Дата
Разраб.		Сельдяков		
Пров.		Лебедев		
Т. контр.		Граевский		
Н. контр.		Лебедев		
Утв.		Граевский		

ВПА-10.1.01.01.002

Направляющая.
Деталь.

Лит.	Масса	Масшт.
	4,3	1:2
Лист	Листов 1	

Уголок 50×50×5-В ГОСТ 8509-86 / Ст3кп-II ГОСТ 535-88

ММСС СССР НПОПромвентиляция ГПИпроектпромвентиляция

Формат А4

Серия 5.904-55, в.2

Инв. № подл. | Подп. и дата | Взам. инв. № | Инв. № дубл. | Подп. и дата

ВПА-10.1.01.01.003

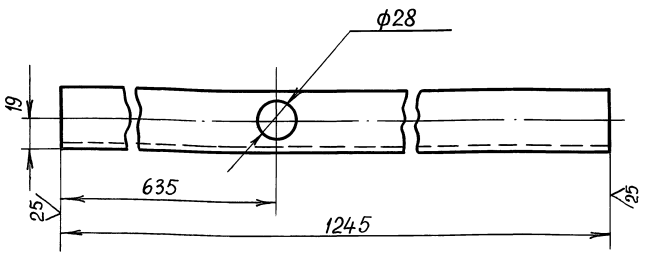

Неуказанные предельные отклонения размеров: $+JT14$, $-JT14$, $\pm\frac{t_2}{2}$

Изм.	Лист	№ докум.	Подпись	Дата	ВПА-10.1.01.01.003			
Разраб.		Сельдякова			Стойка. Деталь.	Лит	Масса 2,6	Масштаб 1:2
Провер.		Лебедев				Лист	Листов 1	
Т.контр.		Граевский				ММСС СССР НПО Промвентиляция		
Н.контр.		Лебедев			Уголок 35×35×4-В ГОСТ8509-86 Ст.3кп-II ГОСТ535-88			
Утв.		Граевский						

Инв.№подл. | Подпись и дата | Взам.инв.№ | Инв.№дубл. | Подп. и дата

Формат А4

ВПА-10.1.01.01.004

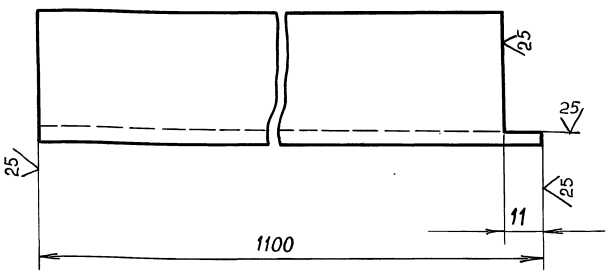

Неуказанные предельные отклонения размеров $-JT14$, $\pm\frac{t_2}{2}$

Инв.	Лист	№ докум.	Подп.	Дата	ВПА-10.1.01.01.004			
Разраб.		Сельдякова			Направляющая. Деталь.	Лит	Масса 2,3	Масштаб 1:1
Провер.		Лебедев				Лист	Листов 1	
Т.контр.		Граевский				ММСС СССР НПО Промвентиляция ГПИ Проектпромвентиляция		
Н.контр.		Лебедев			Уголок 35×35×4-В ГОСТ8509-86 Ст.3кп-II ГОСТ535-88			
Утв.		Граевский						

Инв.№подл. | Подп. и дата | Взам.инв.№ | Инв.№дубл. | Подп. и дата

Формат А4

ВПА-10.1.01.01.005

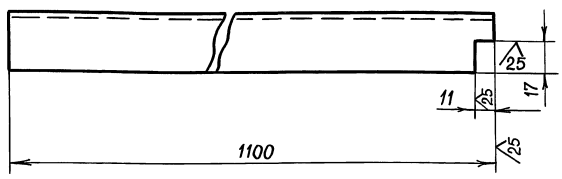

Неуказанные предельные отклонения размеров $-JT14$, $\pm\frac{t_2}{2}$

Изм.	Лист	№ докум.	Подп.	Дата	ВПА-10.1.01.01.005			
Разраб.		Сельдякова			Направляющая. Деталь.	Лит	Масса 2,3	Масшт. 1:2
Провер.		Лебедев				Лист	Листов 1	
Т.контр.		Граевский				ММСС СССР НПО Промвентиляция ГПИ Проектпромвентиляция		
Н.контр.		Лебедев			Уголок 35×35×4-В ГОСТ8509-86 Ст.3кп-II ГОСТ535-88			
Утв.		Граевский						

Инв.№подл. | Подп. и дата | Взам.инв.№ | Инв.№дубл. | Подп. и дата

Формат А4

ВПА-10.1.01.01.006

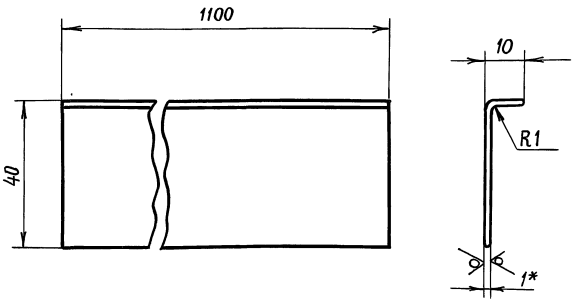

1. $-JT14$, $\pm\frac{t_2}{2}$

2.* Размер для справок

Изм.	Лист	№ докум.	Подп.	Дата	ВПА-10.1.01.01.006			
Разраб.		Сельдякова			Направляющая. Деталь.	Лит	Масса 0,4	Масштаб 1:1
Провер.		Лебедев				Лист	Листов 1	
Т.контр.		Граевский				ММСС СССР НПО Промвентиляция ГПИ Проектпромвентиляция		
Н.контр.		Лебедев			Лист Г/К 10 ГОСТ19903-74 ОК3608 ГОСТ16523-89			
Утв.		Граевский						

Инв.№подл. | Подп. и дата | Взам.инв.№ | Инв.№дубл. | Подп. и дата

24667-05 22 Формат А4

Серия 5.904-55, в.2

ВПА-10.1.01.01.007

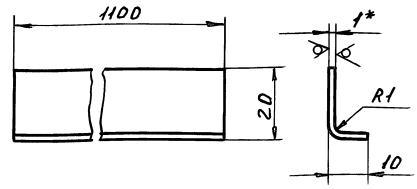

1. $-JT14, \pm\frac{t_2}{2}$
2. *Размер для справок.

Изм.	Лист	№ докум.	Подп.	Дата
Разраб.		Сельякова		
Пров.		Лебедев		
Т.контр.		Граевский		
Н.контр.		Лебедев		
Утв.		Граевский		

ВПА-10.1.01.01.007

Направляющая. Деталь.

Лит.	Масса	Масшт.
	0,24	1:1
Лист	Листов 1	

Лист К ОК 3608 ГОСТ 16523-89 — 10 ГОСТ 19903-74

МИСС СССР НПО Промвентиляция ГПИ Проектпромвентиляция

Формат А4

Инв. № подл. | Подп. и дата | Взам. инв. № | Инв. № дубл. | Подп. и дата

ВПА-10.1.01.01.008

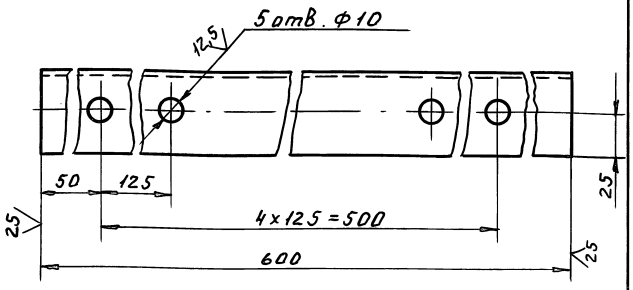

Неуказанные предельные отклонения размеров: $+JT14, -JT14, \pm\frac{t_2}{2}$

Изм.	Лист	№ докум.	Подп.	Дата
Разраб.		Сельякова		
Пров.		Лебедев		
Т.контр.		Граевский		
Н.контр.		Лебедев		
Утв.		Граевский		

ВПА-10.1.01.01.008

Стойка. Деталь.

Лит.	Масса	Масшт.
	2,2	1:2
Лист	Листов 1	

Уголок 50×50×5-В ГОСТ 8509-86 / Ст3кп-II ГОСТ 535-88

МИСС СССР НПО Промвентиляция ГПИ Проектпромвентиляция

Формат А4

Инв. № подл. | Подп. и дата | Взам. инв. № | Инв. № дубл. | Подп. и дата

ВПА-10.1.01.01.009

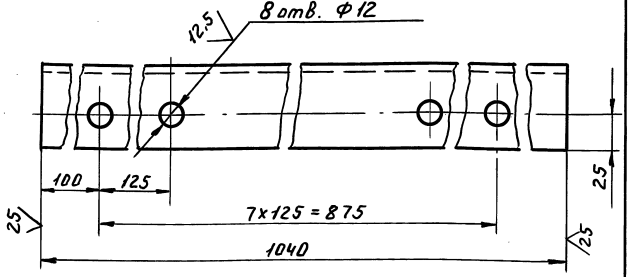

Неуказанные предельные отклонения размеров: $+JT14, -JT14, \pm\frac{t_2}{2}$

Изм.	Лист	№ докум.	Подп.	Дата
Разраб.		Сельякова		
Пров.		Лебедев		
Т.контр.		Граевский		
Н.контр.		Лебедев		
Утв.		Граевский		

ВПА-10.1.01.01.009

Стойка. Деталь.

Лит.	Масса	Масшт.
	3,9	1:2
Лист	Листов 1	

Уголок 50×50×5-В ГОСТ 8509-86 / Ст3кп-II ГОСТ 535-88

МИСС СССР НПО Промвентиляция ГПИ Проектпромвентиляция

Формат А4

Серия 5.904-55, в.2

Инв. № подл. | Подп. и дата | Взам. инв. № | Инв. № дубл. | Подп. и дата

ВПА-10.1.01.01.010

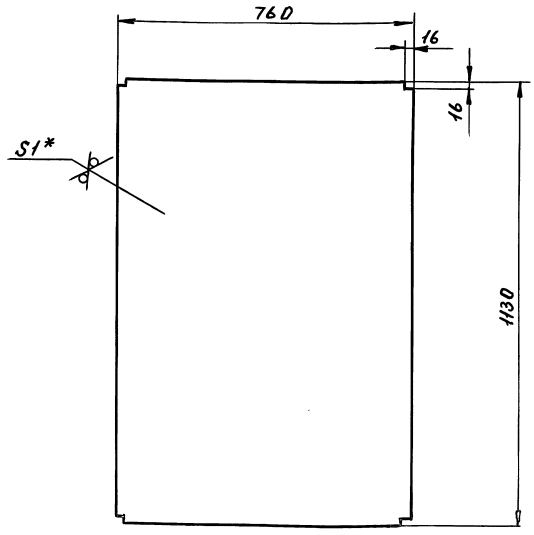

1. $-JT14, \pm\frac{t_2}{2}$
2. *Размер для справок.

Изм.	Лист	№ докум.	Подп.	Дата
Разраб.		Сельякова		
Пров.		Лебедев		
Т.контр.		Граевский		
Н.контр.		Лебедев		
Утв.		Граевский		

ВПА-10.1.01.01.010

Настил. Деталь.

Лит.	Масса	Масшт.
	6,7	1:10
Лист	Листов 1	

Лист К ОК 3608 ГОСТ 16523-89 — 10 ГОСТ 19903-74

МИСС СССР НПО Промвентиляция ГПИ Проектпромвентиляция

Формат А4

Инв. № подл. | Подп. и дата | Взам. инв. № | Инв. № дубл. | Подп. и дата

ВПА-10.1.01.01.011

25 (√)

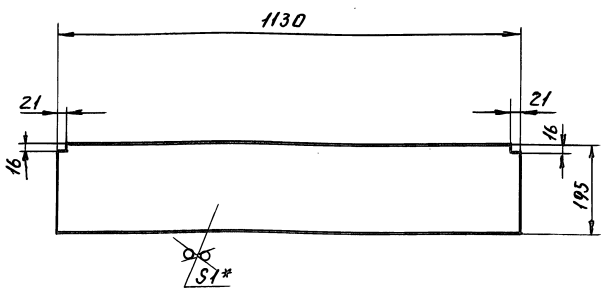

1. $-JT14, \pm\frac{t_2}{2}$

2. * Размер для справок.

Изм	Лист	№ докум.	Подп.	Дата	ВПА-10.1.01.01.011	Лит.	Масса	Масшт
Разраб.		Сельдякова			Настил. Деталь.		2.6	1:10
Пров.		Лебедев				Лист	Листов 1	
Т.контр.		Граевский						
Н.контр.		Лебедев			Лист Г/К 1.0 ГОСТ19903-74 / ОК360В ГОСТ16523-89	ММСС СССР НПО Промвентиляция ГПИ Проектпромвентиляция		
Утв.		Граевский						

Формат А4

ВПА-10.1.01.01.012

25 (√)

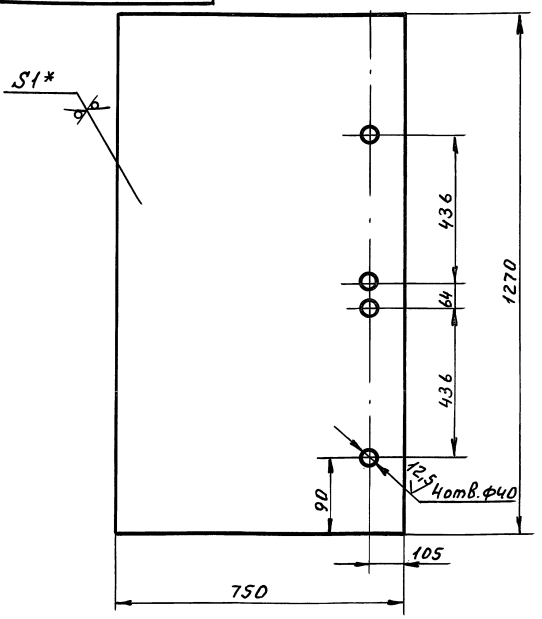

1. $+JT14, -JT14, \pm\frac{t_2}{2}$

2. * Размеры для справок.

Изм	Лист	№ докум.	Подп.	Дата	ВПА-10.1.01.01.012	Лит.	Масса	Масшт
Разраб.		Сельдякова			Ограждение. Деталь.		75	1:10
Пров.		Лебедев				Лист	Листов 1	
Т.контр.		Граевский						
Н.контр.		Лебедев			Лист Г/К 1.0 ГОСТ19903-74 / ОК360В ГОСТ16523-89	ММСС СССР НПО Промвентиляция ГПИ Проектпромвентиляция		
Утв.		Граевский						

Формат А4

ВПА-10.1.01.01.013

12,5 (√)

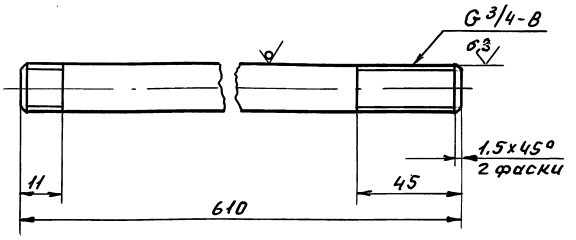

Неуказанные предельные отклонения размеров: $-JT14, \pm\frac{t_2}{2}$

Изм	Лист	№ докум.	Подп.	Дата	ВПА-10.1.01.01.013	Лит.	Масса	Масшт
Разраб.		Сельдякова			Подводка. Деталь		1,0	1:2
Пров.		Лебедев				Лист	Листов 1	
Т.контр.		Граевский						
Н.контр.		Лебедев			Труба 20x2,8 ГОСТ3262-75	ММСС СССР НПО Промвентиляция ГПИ Проектпромвентиляция		
Утв.		Граевский						

Формат А4

ВПА-10.1.01.01.027

(√)

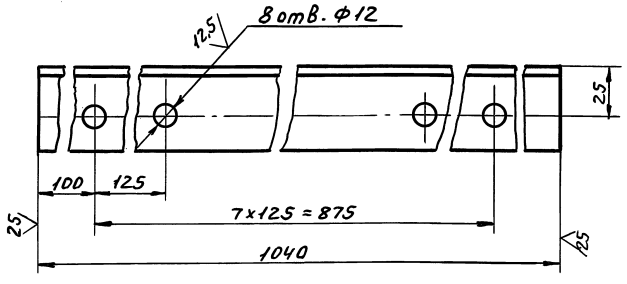

Неуказанные предельные отклонения размеров: $+JT14, -JT14, \pm\frac{t_2}{2}$

Изм	Лист	№ докум.	Подп.	Дата	ВПА-10.1.01.01.027	Лит.	Масса	Масшт
Разраб.		Сельдякова			Стойка. Деталь.		3,9	1:2
Пров.		Лебедев				Лист	Листов 1	
Т.контр.		Граевский						
Н.контр.		Лебедев			Уголок 50x50x5-В ГОСТ8509-86 / Ст3кп-II ГОСТ535-88	ММСС СССР НПО Промвентиляция ГПИ Проектпромвентиляция		
Утв.		Граевский						

24667-05 24 Формат А4

Серия 5.904-55, в.2

Инв. № подл. | Подп. и дата | Взам. инв. № | Инв. № дубл. | Подп. и дата

ВПА-10.1.01.01.500СБ

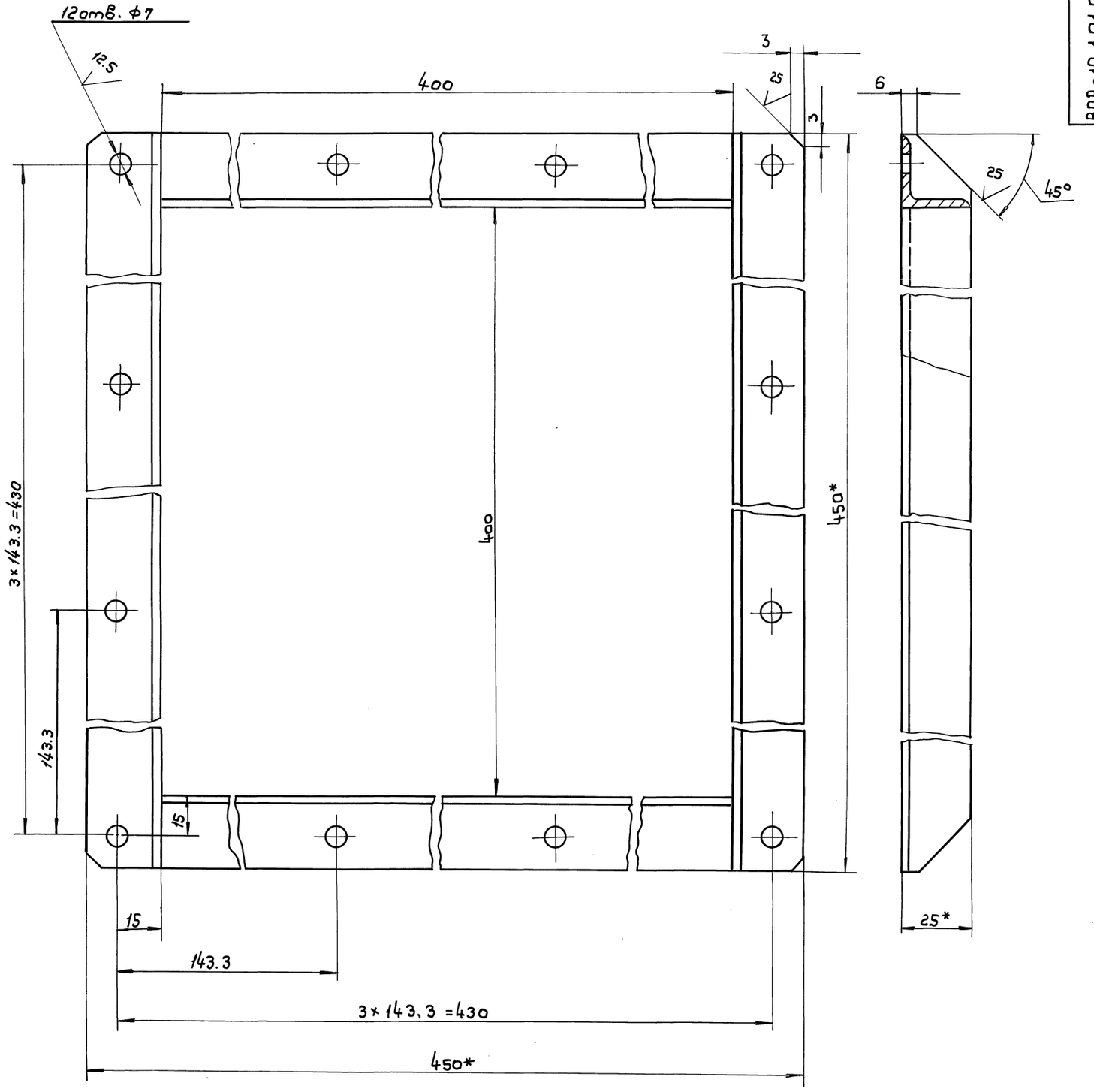

Серия 5.904-55.6.2

1. +IT14, $\pm \frac{t2}{2}$
2. *Размеры для справок.

					ВПА-10.1.01.01.500СБ		
Изм.	Лист	№докум.	Подп.	Дата			
Разраб.		Сельдякова			Фланец	Лит.	Масса 1.89	Масштаб 1:1
Пров.		Гриевский						
Т. контр.		Лебедев			Сборочный чертеж	Лист	Листов 1
Н. контр.		Гриевский		20.9.94		ММСС СССР НПО Промвентиляция ГПИ Проектпромвентиляция	
Утв.		Осадчий					

Инв. № подл. | Подпись и дата | Взам. инв. № | Инв. № дубл. | Подпись и дата

ВПА-10.1.01.01.028

(√)∧

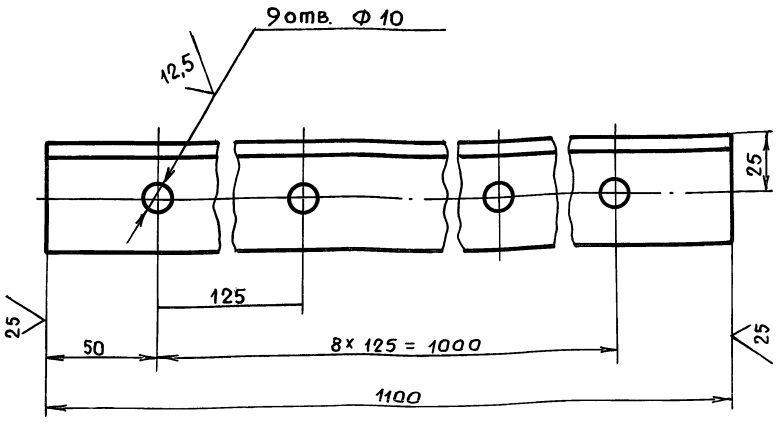

Неуказанные предельные отклонения размеров:
$+JT14$, $-JT14$, $\pm \frac{t_2}{2}$

Подп. и дата | Инв.№ дубл. | Взам. инв.№ | Подп. и дата | Инв.№ подл.

Изм	Лист	№ докум.	Подп.	Дата
Разраб.		Сельдякова		
Пров.		Лебедев		
Т.контр.		Граевский		
Н.контр.		Лебедев		
Утв.		Граевский		

ВПА-10.1.01.01.028

Поперечина.
Деталь.

Лит.	Масса	Масштаб
	4,1	1:2
Лист	Листов 1	

Уголок 50х50х5-В ГОСТ 8509-86 / Ст.3кп-II-ГОСТ 535-88

ММСС СССР
НПО Промвентиляция
ГПИ Проектпромвентиляция

Формат А4

Формат	Зона	Поз.	Обозначение	Наименование	Кол.	Примечание
				Документация		
А2			ВПА-10.1.01.02.000СБ	Сборочный чертеж		
				Детали		
А4		1	ВПА-10.1.01.02.001	Стойка	1	
А4		2	ВПА-10.1.01.02.002	Перекладина	2	
А4		3	ВПА-10.1.01.02.003	Стойка	1	
Б4		4	ВПА-10.1.01.02.004	Стенка		
				Лист Г/1,0 ГОСТ 19903-74 / К ПК 3608 ГОСТ 16523-89		
				(1237х727)-ЈТ14	1	7,2кг
Б4		5	ВПА-10.1.01.02.005	Втулка		
				Труба 10х2.2		
				ГОСТ 3262-75		
				L=35-ЈТ14	2	0,05кг
Б4		6	ВПА-10.1.01.02.006	Уплотнение		
				Пластина пористая		
				техническая II гр.-10		
				ТУ 38-105867-90		
				10х20; L=3920	1	0,71кг

Подп. и дата | Инв.№ дубл. | Взам. инв.№ | Подп. и дата | Инв.№ подл.

Изм	Лист	№ докум.	Подп.	Дата
Разраб.		Сельдякова		
Пров.		Граевский		
Н.контр.		Лебедев		
Утв.		Граевский		

ВПА-10.1.01.02.000

Дверь.
Спецификация.

Лит	Лист	Листов
		1

ММСС СССР
НПО Промвентиляция
ГПИ Проектпромвентиляция

Формат А4

ВПА-10.1.01.02.001

(√)∧

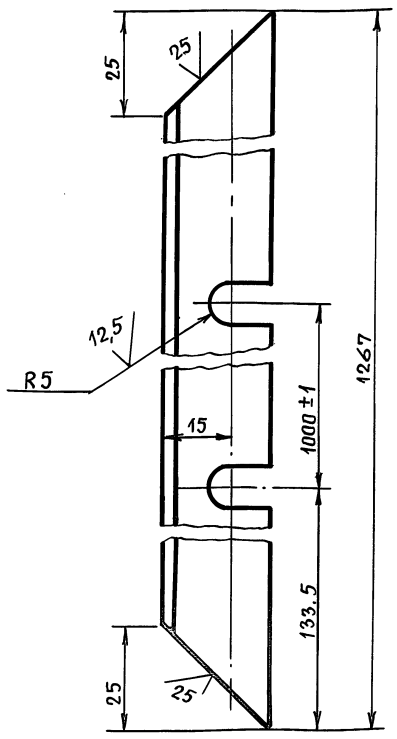

Неуказанные предельные отклонения размеров:
$+JT14$, $-JT14$, $\pm \frac{t_2}{2}$

Серия 5.904-55, в.2

Подп. и дата | Инв.№ дубл. | Взам. инв.№ | Подп. и дата | Инв.№ подл.

Изм	Лист	№ докум.	Подп.	Дата
Разраб.		Сельдяков		
Пров.		Лебедев		
Т.контр.		Граевский		
Н.контр.		Лебедев		
Утв.		Граевский		

ВПА-10.1.01.02.001

Стойка.
Деталь.

Лит.	Масса	Масштаб
	1,7	1:1
Лист	Листов 1	

Уголок 25х25х4-В ГОСТ 8509-86 / Ст.3-II ГОСТ 535-88

ММСС СССР
НПО Промвентиляция
ГПИ Проектпромвентиляция

Формат А4

ВПА-10.1.01.02.002

(√)∧

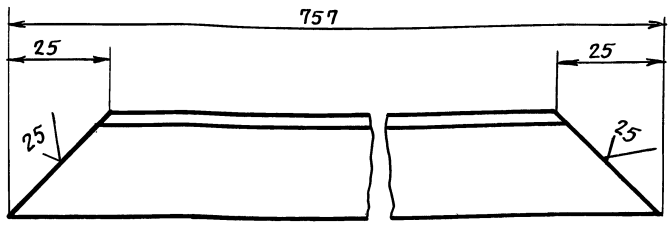

Неуказанные предельные отклонения размеров: $-JT14$, $\pm \frac{t_2}{2}$

Подп. и дата | Инв.№ дубл. | Взам. инв.№ | Подп. и дата | Инв.№ подл.

Изм	Лист	№ докум.	Подп.	Дата
Разраб.		Сельдякова		
Пров.		Лебедев		
Т.контр.		Граевский		
Н.контр.		Лебедев		
Утв.		Граевский		

ВПА-10.1.01.02.002

Перекладина.
Деталь.

Лит.	Масса	Масшт.
	1,1	1:1
Лист	Листов 1	

Уголок 25х25х4-В ГОСТ 8509-86 / Ст3-II ГОСТ 535-88

ММСС СССР
НПО Промвентиляция
ГПИ Проектпромвентиляция

Формат А4

ВПА-10.1.01.02.000СБ

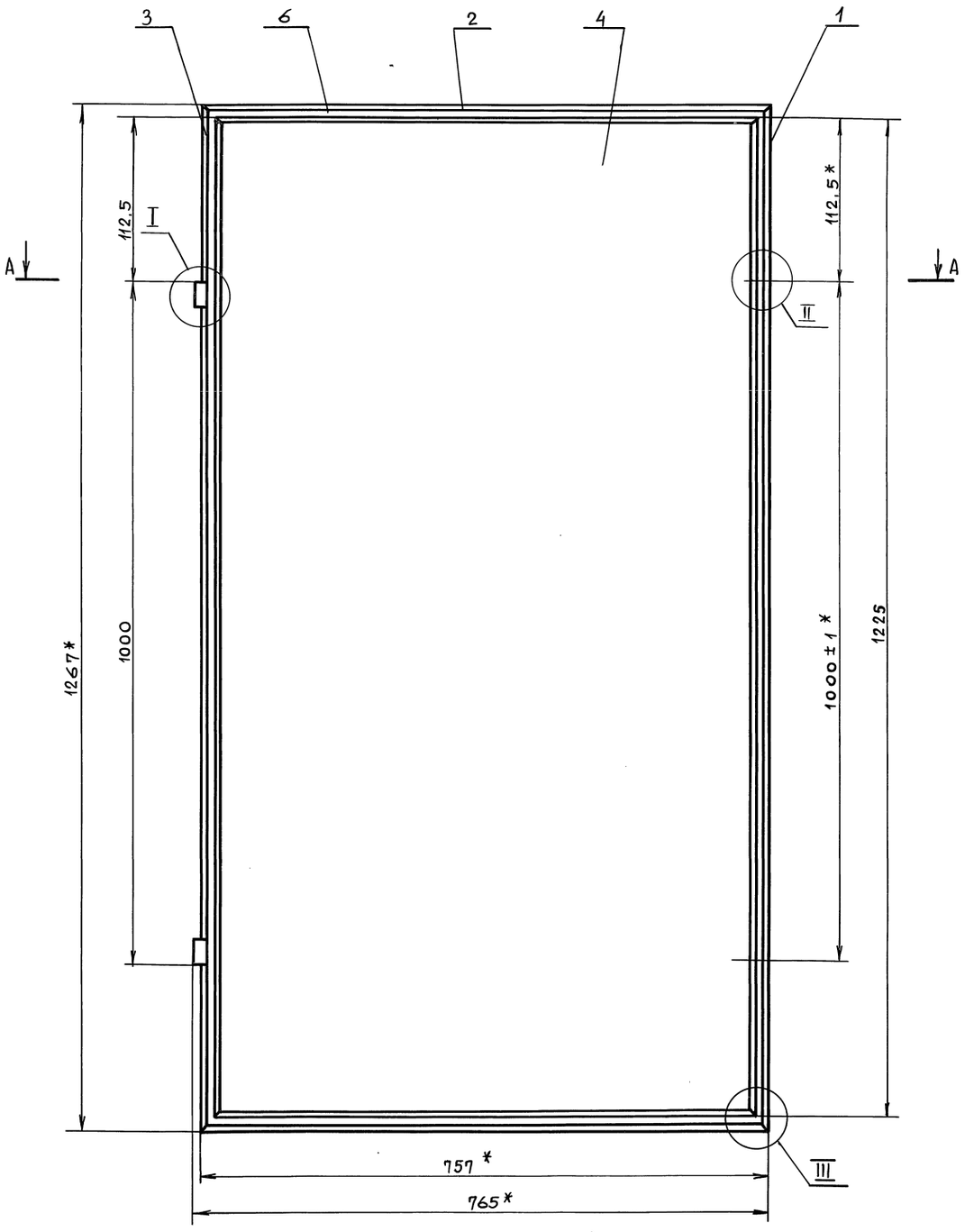

I
М1:1

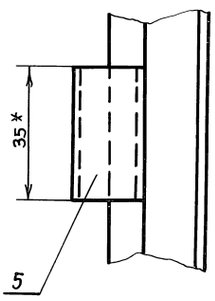

II
М1:1

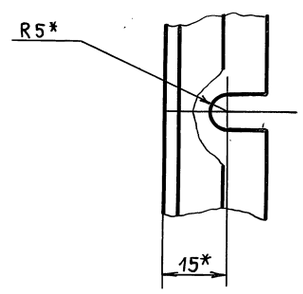

III
М1:1

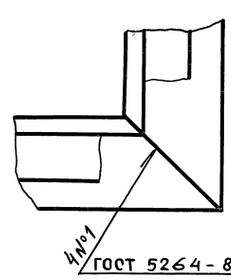

А–А
М1:1

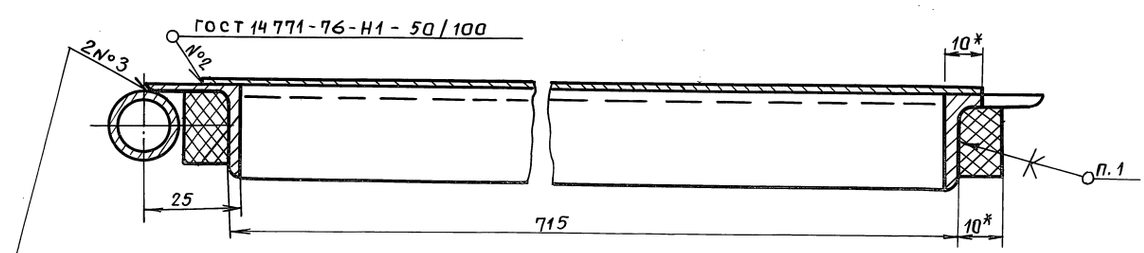

1. Уплотнение поз. 6 клеить клеем № 88 САТУ 38-105 1760-87 после сварки.
2. $-IT14$, $\pm \frac{t_2}{2}$
3. * Размеры для справок.
4. Покрытие: грунтовка ГФ-021 ГОСТ 25129-82

Изм	Лист	№ докум.	Подп.	Дата
Разраб.		Сельдякова		
Пров.		Градевский		
Т. контр.		Лебедев		
Н. контр.		Градевский		
Утв.		Осадчий		

ВПА-10.1.01.02.000 СБ

Дверь
Сборочный чертеж

Лит	Масса	Масштаб
	13,8	1:5
Лист	Листов 1	

ММСС СССР
НПО Промвентиляция
ГПИ Проектпромвентиляция

Серия 5.904-55.82

Инв.№ подл. | Подп. и дата | Взам.инв.№ | Инв.№ дубл. | Подп. и дата

24667-05 37 Формат А2

ВПА-10.1.01.03.000СБ

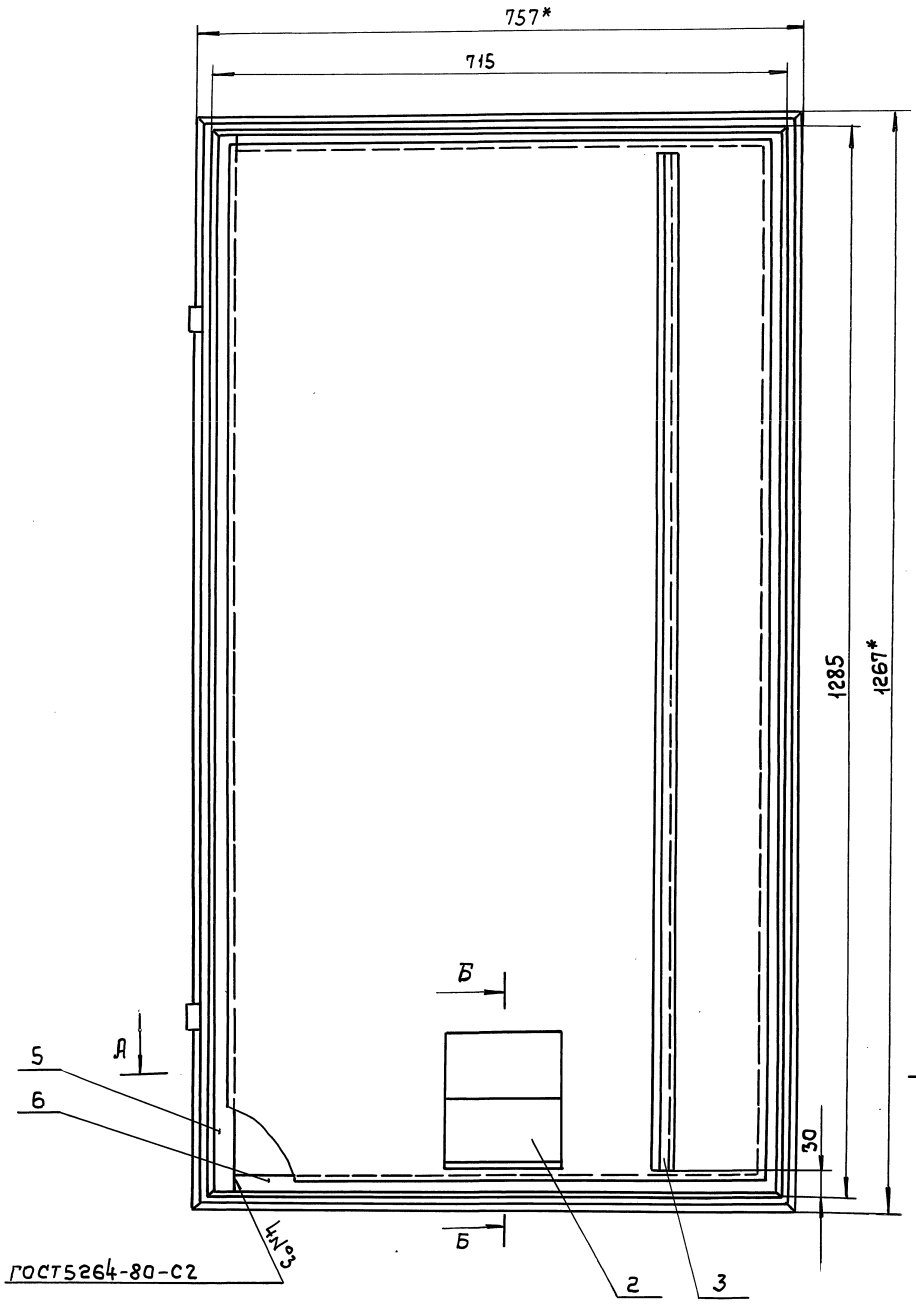

Б - Б
М 1:5

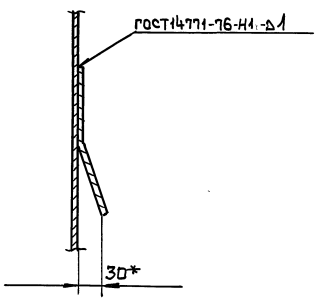

А - А
М 1:1

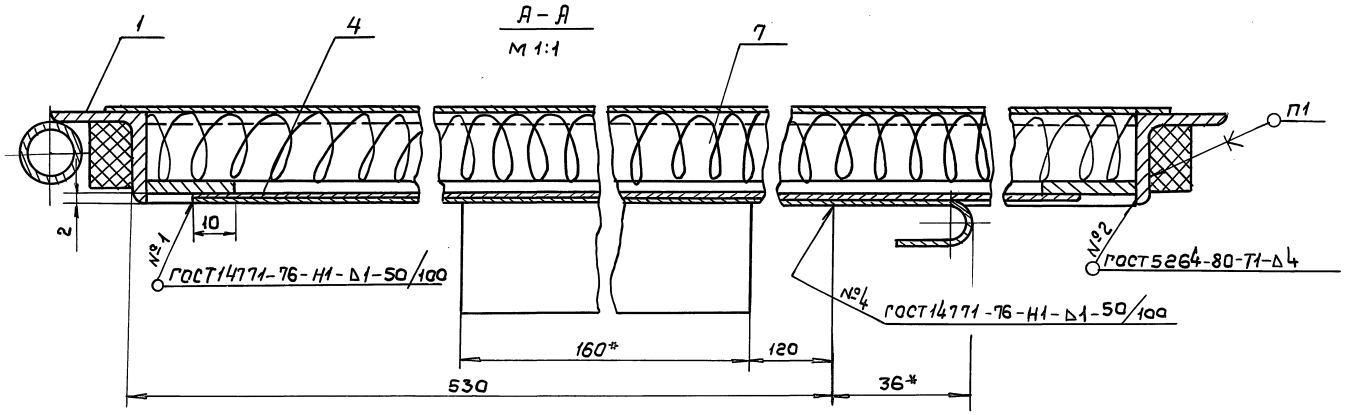

1. Уплотнение клеить клеем №88САТУ38-105 1760-87 после сварки

2. $-JT14, \pm\frac{t2}{2}$

3.* Размеры для справок

4. Покрытие: грунтовка ГФ-021 ГОСТ25129-82 после сварки.

Изм.	Лист	№ докум.	Подп.	Дата	ВПА-10.1.01.03.000 СБ			
Разраб.		Сельдякова			Дверь утепленная сборочный чертеж	Лит.	Масса	Масштаб
Пров.		Гриевский					26.0	1:5
Т.контр.		Лебедев				Лист	Листов 1	
Н.контр.		Гриевский		11.91		ММСС СССР НПОПромвентиляция ГПИПроектпромвентиляция		
Утв.		Осадчий						

Серия 5.904-55, в2

Инв.№подл. | Подпись и дата | Взам.инв.№ | Инв.№дубл. | Подпись и дата

ВПА-10.1.01.02.003

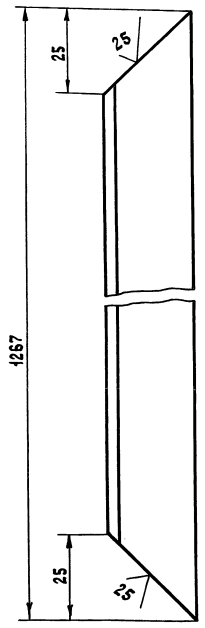

Неуказанные предельные отклонения размеров; — УТ14, $\pm \frac{t_2}{2}$

Изм.	Лист	№ докум.	Подп.	Дата
Разраб.		Сельвякова		
Пров.		Лебедев		
Н. контр.		Граевский		
Утв.		Лебедев / Граевский		

ВПА-10.1.01.02.003

Стойка. Деталь.

Лит.	Масса	Масшт.
	1,8	1:1

Лист — Листов 1

Уголок 25×25×4-В ГОСТ 8509-86 / Ст.3кп-II ГОСТ 535-88

ММСС СССР НПО Промвентиляция ГПИпроектпромвентиляция

Инв.№ подл. | Подп. и дата | Взам. инв.№ | Инв.№ дубл. | Подп. и дата

Формат А4

Формат	Зона	Поз.	Обозначение	Наименование	Кол.	Примечание
				Документация		
А2			ВПА-10.1.01.03.000 СБ	Сборочный чертеж		
				Сборочные единицы		
А4		1	ВПА-10.1.01.02.000	Дверь	1	
				Детали		
А4		2	ВПА-10.1.01.03.005	Козырек	1	
А4		3	ВПА-10.1.01.03.001	Отражатель	1	
Б4		4	ВПА-10.1.01.03.002	Обшивка		
				Лист $\Gamma/к \frac{1,0\ ГОСТ\ 19903-74}{ОК\ 360В\ ГОСТ\ 16523-89}$		
				(1188×678)-УТ14	1	6,3 кг
Б4		5	ВПА-10.1.01.03.003	Обвязка		
				Полоса $\frac{4×25-В-2\ ГОСТ\ 103-76}{Ст\ 3кп\ ГОСТ\ 535-88}$		
				L=1215-УТ14	2	0,9 кг
Б4		6	ВПА-10.1.01.03.004	Обвязка		
				Полоса $\frac{4×25-В-2\ ГОСТ\ 103-76}{Ст\ 3кп\ ГОСТ\ 535-88}$		
				L=655-УТ14	2	0,5 кг
				Материалы		
		7		Мат строительный		
				МС-50-1500-900-30		
				ГОСТ 10499-78		
				1225×715		1,5 кг

Инв.№ подл. | Подп. и дата | Взам. инв.№ | Инв.№ дубл. | Подп. и дата

Изм.	Лист	№ докум.	Подп.	Дата
Разраб.		Сельвякова		
Пров.		Граевский		
Н. контр.		Лебедев		
Утв.		Граевский		

ВПА-10.1.01.03.000

Дверь утепленная. Спецификация.

Лит.	Лист	Листов
		1

ММСС СССР НПО Промвентиляция ГПИ Проектпромвентиляция

Формат А4

Серия 5.904-55, в.2

Формат	Зона	Поз.	Обозначение	Наименование	Кол.	Примечание
				Документация		
А2			1282.01.000 СБ	Сборочный чертеж		
				Стандартные изделия		
		5		Болт М6-6g×16.58		
				ГОСТ 7798-70	29	
		6		Гайка М6-6Н.5		
				ГОСТ 5915-70	29	
		7		Шайба 6.04		
				ГОСТ 6958-68	29	
			Переменные данные	для исполнений		
				1282.01.000		
				Сборочные единицы		
А4		1	1282.01.100	Корпус	1	
А4		2	1282.01.200	Рама	1	
				Детали		
Б4		3	1282.01.001	Уплотнение		
				Пластина пористая		
				техническая II гр.-5		
				ТУ 38-105867-90		
				5×100; L=1175	2	0,5 кг

Инв.№ подл. | Подп. и дата | Взам. инв.№ | Инв.№ дубл. | Подп. и дата

Изм.	Лист	№ докум.	Подп.	Дата
Разраб.		Сельвякова		
Пров.		Граевский		
Н. контр.		Лебедев		
Утв.		Граевский		

1282.01.000.

Фильтр сухой. Спецификация.

Лит.	Лист	Листов
	1	3

ММСС СССР Главпромвентиляция ГПИПроектпромвентиляция

Формат	Зона	Поз.	Обозначение	Наименование	Кол.	Примечание
Б4		4	1282.01.002	Фильтр		
				Пленка винипластовая		
				перфорированно		
				-гофрированная		
				ГОСТ 15976-81		
				1070×1215	4	0,26 кг
				1282.01.000-01		
				Сборочные единицы		
А4		1	1282.01.100-01	Корпус	1	
А4		2	1282.01.200-01	Рама	1	
				Детали		
Б4		3	1282.01.001-01	Уплотнение		
				Пластина пористая		
				техническая II гр.-5		
				ТУ 38-105867-90		
				5×100; L=1420	2	0,6 кг
Б4		4	1282.01.002-01	Фильтр		
				Пленка винипластовая		
				перфорированно-		
				-гофрированная		
				ГОСТ 15976-81		
				1235×1460	4	0,36 кг

Инв.№ подл. | Подп. и дата | Взам. инв.№ | Инв.№ дубл. | Подп. и дата

Изм.	Лист	№ докум.	Подп.	Дата

1282.01.000

Лист 2

Формат	Зона	Поз.	Обозначение	Наименование	Кол.	Примечание
				1282.01.000-02		
				Сборочные единицы		
А4		1	1282.01.100-02	Корпус	1	
А4		2	1282.01.200-02	Рама	1	
				Детали		
Б4		3	1282.01.001.02	Уплотнение		
				Пластина пористая		
				техническая II гр.-5		
				ТУ 38-105867-90		
				5×100; L=1806	2	0.7кг
Б4		4	1282.01.002-02	Фильтр		
				Пленка винипластовая		
				перфарированно-		
				гофрированная		
				ГОСТ 15976-81		
				920×1846	4	0.35кг

Инв. № подл. | Подпись и дата | Взам. инв. № | Инв. № дубл. | Подпись и дата

Изм	Лист	№ докум.	Подп.	Дата	1282.01.000	Лист 3

Формат: А4

ВПА-10.1.01.03.001

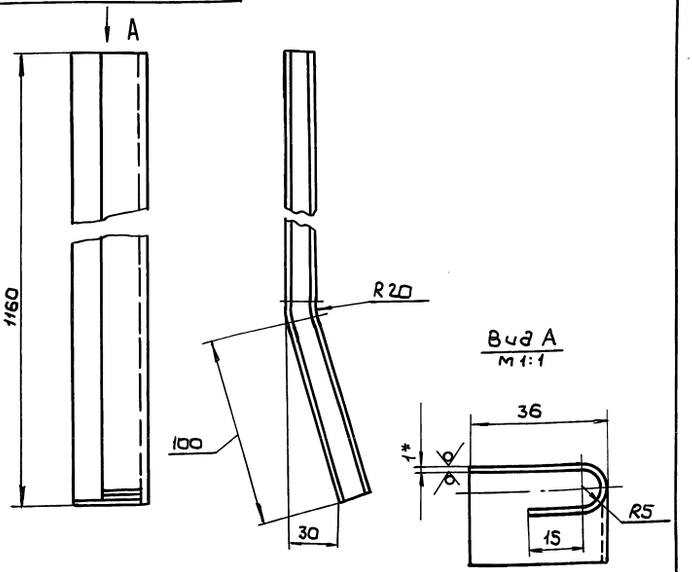

1. -ЭТ14, $\pm \frac{t2}{2}$
2. Ширина развертки 62мм
3.* Размер для справок

Изм	Лист	№ докум.	Подп.	Дата
Разраб.	Сельдякова			
Пров.	Лебедев			
Т.контр.	Граевский			
Н.контр.	Лебедев			
Утв.	Граевский			

ВПА-10.1.01.03.001

Отражатель. Деталь.

Лит.	Масса	Масштаб
	0.56	1:2

Лист | Листов 1

Лист Г/К 1.0 ГОСТ 19903-74 / ОК 360 В ГОСТ 16523-89

ММСС СССР НПО Промвентиляция ГПИ Проектромвентиляция

Формат. А4

Серия 5.904-55, в2

Формат	Зона	Поз.	Обозначение	Наименование	Кол.	Примечание
				Документация		
А2			1282.01.100.СБ	Сборочный чертеж		
				Переменные данные для исполнений		
				1282.01.100		
				Детали		
А4		1	1282.01.101	Рейка	2	
Б4		2	1282.01.102	Перекладина		
				Швеллер 40×20×2 В ГОСТ 8278-83 / Ст3кп ГОСТ 11474-76		
				L=1070-ЭТ14	2	1.22кг
Б4		3	1282.01.103	Стойка		
				Швеллер 40×20×2 В ГОСТ 8278-83 / Ст3кп ГОСТ 11474-76		
				L=1175-ЭТ14	3	1.34кг
Б4		4	1282.01.104	Связь		
				Швеллер 40×20×2 В ГОСТ 8278-83 / Ст3кп ГОСТ 11474-76		
				L=505-ЭТ14	4	0.56кг
				1282.01.100-01		
				Детали		
А4		1	1282.01.101-01	Рейка	2	
Б4		2	1282.01.102-01	Перекладина		
				Швеллер 40×20×2 В ГОСТ 8278-83 / Ст3кп ГОСТ 11474-76		
				L=1235-ЭТ14	2	1.41кг

Инв. № подл. | Подпись и дата | Взам. инв. № | Инв. № дубл. | Подпись и дата

Изм	Лист	№ докум.	Подп.	Дата	1282.01.100
Разраб.	Сельдякова				
Пров.	Граевский				
Н.контр.	Лебедев				
Утв.	Граевский				

Корпус. Спецификация.

Лит.	Лист	Листов
	1	2

ММСС СССР НПО Промвентиляция ГПИ Проектромвентиляция

Формат	Зона	Поз.	Обозначение	Наименование	Кол.	Примечание
Б4		3	1282.01.103-01	Стойка		
				Швеллер 40×20×2 В ГОСТ 8278-83 / Ст3кп ГОСТ 11474-76		
				L=1420-ЭТ14	3	1,62кг
Б4		4	1282.01.104-01	Связь		
				Швеллер 40×20×2 В ГОСТ 8278-83 / Ст3кп ГОСТ 11474-76		
				L=587.5-ЭТ14	4	0,67кг
				1282.01.100-02		
				Детали		
А4		1	1282.01.101-02	Рейка		
Б4		2	1282.01.102-02	Перекладина		
				Швеллер 40×20×2 В ГОСТ 8278-83 / Ст3кп ГОСТ 11474-76		
				L=920-ЭТ14	2	1.05кг
Б4		3	1282.01.103-02	Стойка		
				Швеллер 40×20×2 В ГОСТ 8278-83 / Ст3кп ГОСТ 11474-76		
				L=1806-ЭТ14	3	2.06кг
			1282.01.104-02	Связь		
				Швеллер 40×20×2 В ГОСТ 8278-83 / Ст3кп ГОСТ 11474-76		
				L=430-ЭТ14	4	0,4

Инв. № подл. | Подпись и дата | Взам. инв. № | Инв. № дубл. | Подпись и дата

Изм	Лист	№ докум.	Подпись	Дата	1282.01.100	Лист 2

1282.01.000 СБ

Серия 5.904-55, 82

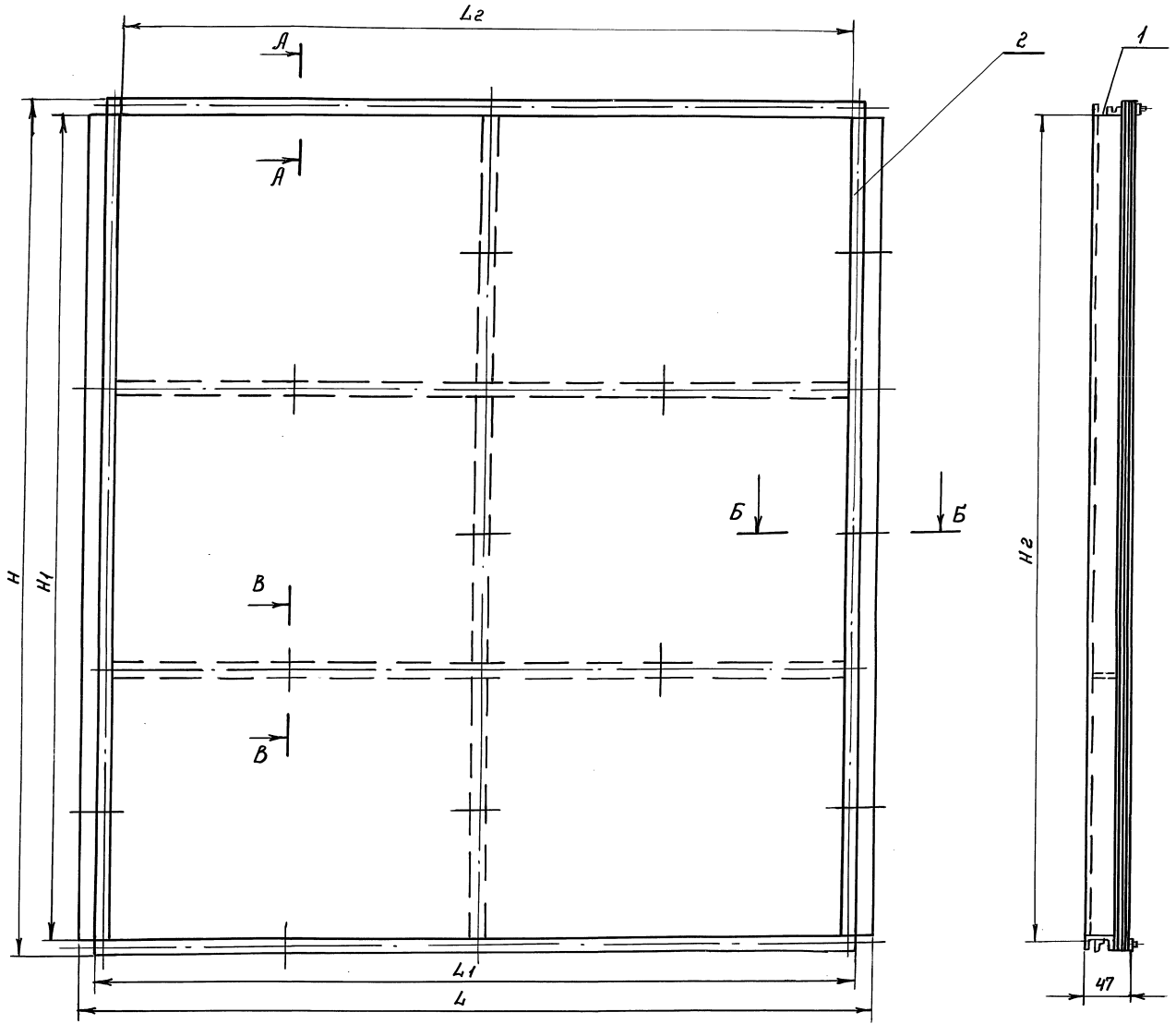

А - А
м 1:1

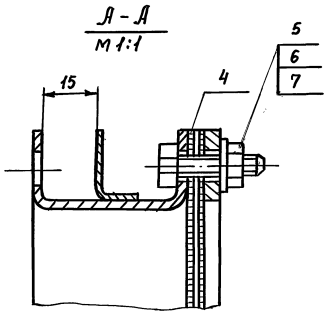

Б - Б
м 1:1

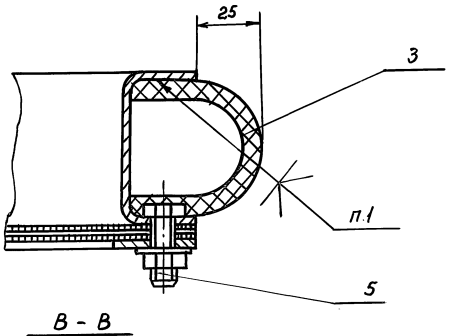

В - В
м 1:1

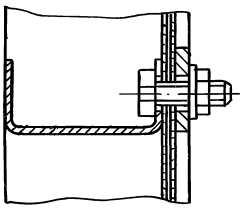

Тип агрегата	Обозначение	Размеры в мм						Масса, кг
		L	L1	L2	H	H1	Hг	
ВПА-10	1282.01.000	1120	1070	1030	1215	1175	1179	16,4
ВПА-20	-01	1285	1235	1199	1460	1420	1424	19,5
ВПА-40	-02	970	920	880	1846	1806	1810	20,94

1. Уплотнение поз. 3 клеить клеем № 88ГА ТУ38-105 1760-87
2. При сборке фильтра обеспечить взаимно перпендикулярное расположение гофр в слоях пленки (поз. 4)
3. Размеры для справок

Изм.	Лист	№ докум.	Подп.	Дата
Разраб.		Сельдякова		
Пров.		Граевский		
Т.контр.		Лебедев		
Н.контр.		Граевский		
Утв.		Осавчий		

1282.01.000 СБ

Фильтр сухой
Сборочный чертеж

Лит.	Масса	Масшт.
	см. табл.	—
Лист	Листов 1	

ммсс СССР
НПО Промвентиляция
ТИПроектпромвентиляция

Инв.№ подл. | Подп. и дата | Взам.инв.№ | Инв.№ дубл. | Подп. и дата

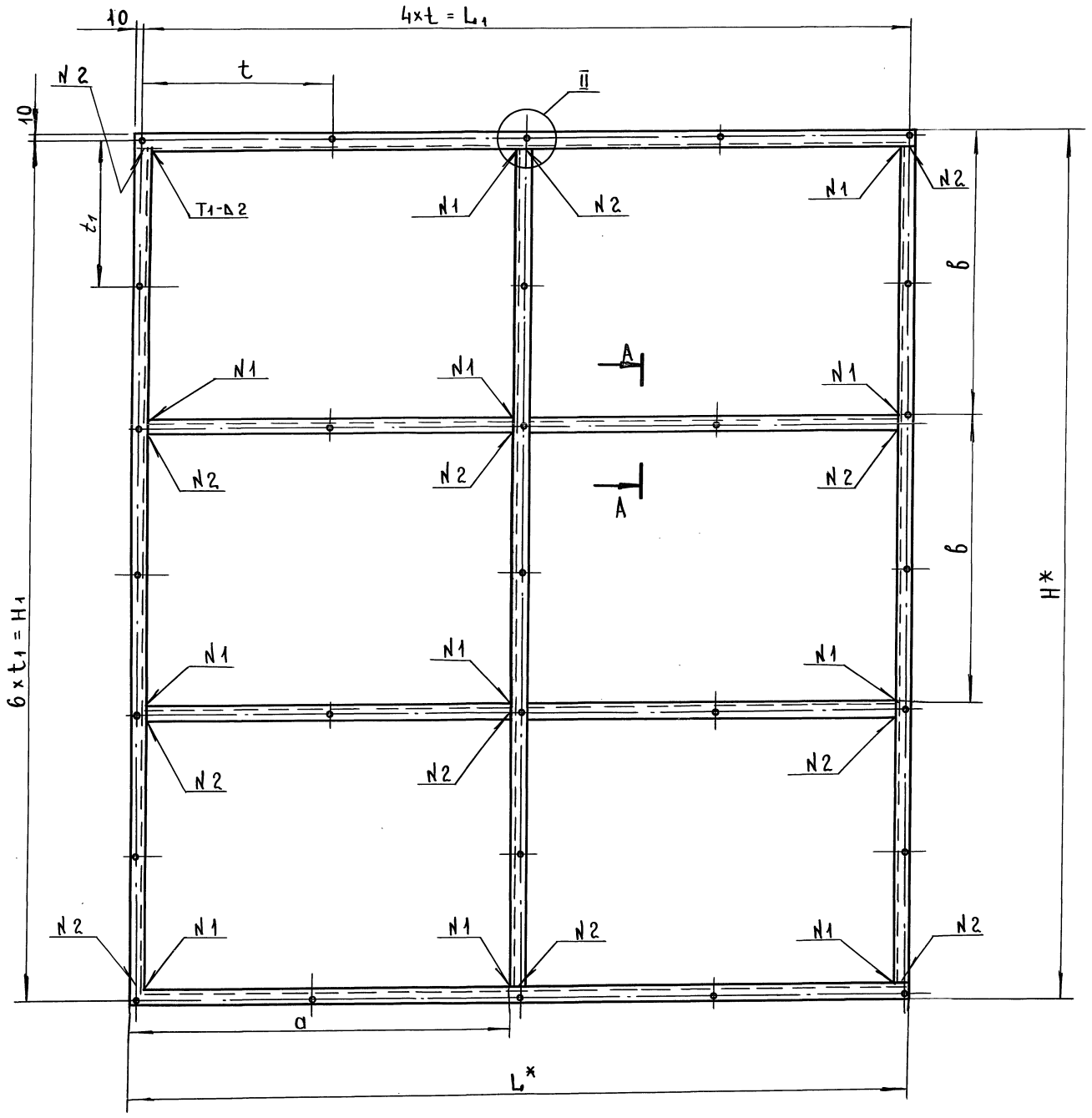

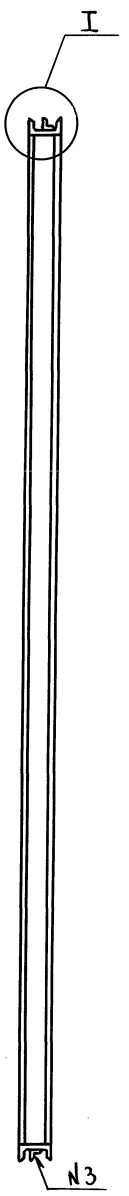

I
М 1:1

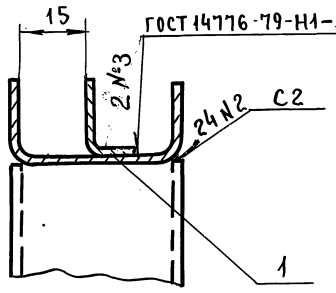

А - А
М 1:1

Тип агрегата	Обозначение	Размеры в мм								Масса, кг
		b	L_1	H	H_1	t	t_1	a	в	
ВПА-10	1282.01.100	1070	1050	1215	1194	262,5	199	525	398,3	9,34
ВПА-20	-01	1235	1214,8	1460	1440	303,7	240	607,5	480	11,1
ВПА-40	-02	920	900	1846	1825,8	225	304,3	450	608,8	10,8

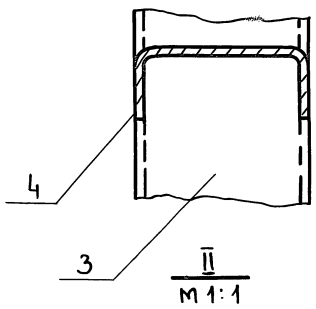

II
М 1:1

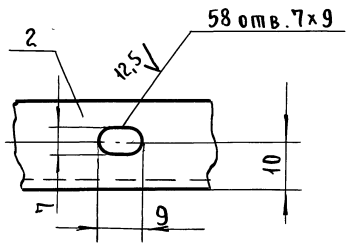

1. $+JT14, \pm \frac{t_2}{2}$
2. Сварные швы по ГОСТ 5264-80 кроме мест указанных особо.
3. * Размеры для справок
4. Покрытие: грунтовка ГФ-021 ГОСТ 25129-82

Изм	Лист	№ докум.	Подп.	
Разраб.		Сельдякова		
Пров.		Граевский		
Т. контр.		Лебедев		
Н. контр.		Граевский		
Утв.		Осадчий		

1282.01.100 СБ

Корпус
Сборочный чертеж.

Лит	Масса	Масштаб
	см. табл.	—
Лист	Листов 1	

ММСС СССР
НПО Промвентиляция
ГПИпроектпромвентиляция

Инв. № подл. | Подп. и дата | Взам. инв. № | Инв. № дубл. | Подп. и дата

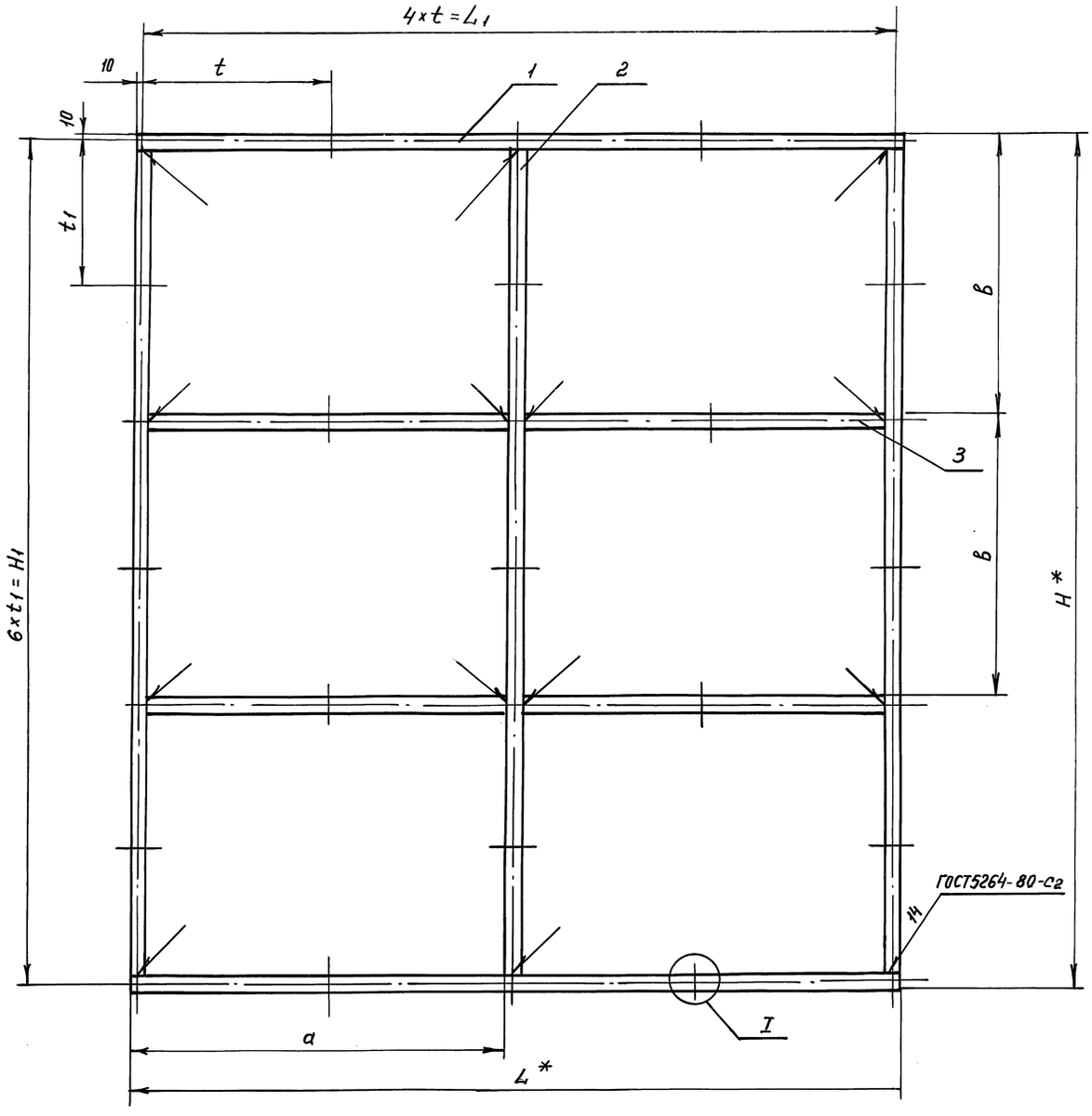

Тип агрегата	Обозначение	Размеры в мм								Масса, кг
		L	L1	H	H1	t	t1	a	B	
ВПА-10	1282.01.200	1070	1050	1215	1194	262,5	199	5.25	398,3	4,84
ВПА-20	-01	1235	1214,8	1460	1440	303,7	240	607.5	480	5,74
ВПА-40	-02	920	900	1846	1825,8	225	304,3	4,50	608,6	7,18

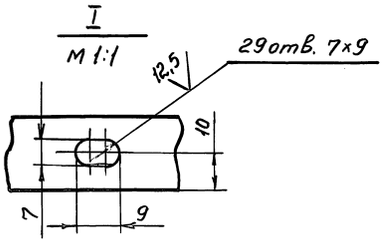

1. $+JT14, \pm \frac{t_2}{2}$
2. * Размеры для справок
3. Покрытие: грунтовка ГФ-021 ГОСТ25129-82

Изм.	Лист	N докум.	Подп.	Дата	1282.01.200 СБ			
Разраб.		Сельдякова			Рама Сборочный чертеж	Лит.	Масса	Масшт.
Пров.		Граевский					См. табл.	—
Т. контр.		Лебедев				Лист	Листов 1	
Н. контр.		Граевский				ММСС СССР НПО Промвентиляция ГПИ Проектпромвентиляция		
УТВ.		Осадчий						

Серия 5.904-55,82

Инв.№ подл. | Подп. и дата | Взам. инв.№ | Инв.№ дубл. | Подп. и дата

Формат	Зона	Поз.	Обозначение	Наименование	Кол.	Примечание
				Документация		
А2			1282.01.200	Сборочный чертеж		
			Переменные данные	для исполнений		
				1282.01.200		
				Детали		
БЧ		1	1282.01.201	Перекладина		
				Полоса 4×20-В-2 ГОСТ 103-76 / Ст.3кп ГОСТ 535-88		
				L=1070 - УТ14	2	0,67кг
БЧ		2	1282.01.202	Стойка		
				Полоса 4×20-В-2 ГОСТ 103-76 / Ст3кп ГОСТ 535-88		
				L=1175 - УТ14	3	0,74кг
БЧ		3	1282.01.203	Связь		
				Полоса 4×20-В-2 ГОСТ 103-76 / Ст3кп ГОСТ 535-88		
				L=505 - УТ14	4	0,32кг
				1282.01.200-01		
				Детали		
БЧ		1	1282.01.201-01	Перекладина		
				Полоса 4×20-В-2 ГОСТ 103-76 / Ст.3кп ГОСТ 535-88		
				L=1235 - УТ14	2	0,78кг
БЧ		2	1282.01.2 -01	Стойка		
				Полоса 4×20-В-2 ГОСТ 103-76 / Ст.3кп ГОСТ 535-88		
				L=1420 - УТ14	3	0,6кг

Подп. и дата | Инв. № дубл. | Взам. инв. № | Подп. и дата | Инв. № подл.

Изм.	Лист	№ докум.	Подп.	Дата
Разраб.		Сельдякова		
Пров.		Граевский		
Н.контр.		Лебедев		
Утв.		Граевский		

1282.01.200

Рама.
Спецификация.

Лит.	Лист	Листов
	1	2

ММСС СССР
Главпромвентиляция
ГПИПроектпромвентиляция

Формат А4

Формат	Зона	Поз.	Обозначение	Наименование	Кол.	Примечание
БЧ		3	1282.01.203-01	Связь		
				Полоса 4×20-В-2 ГОСТ 103-76 / Ст.3кп ГОСТ 535-88		
				L=587,5 - УТ14	4	0,37кг
				1282.01.200-02		
				Детали		
БЧ		1	1282.01.201-02	Перекладина		
				Полоса 4×20-В-2 ГОСТ 103-76 / Ст3кп ГОСТ 535-88		
				L=920 - УТ14	2	0,98кг
БЧ		2	1282.01.202-02	Стойка		
				Полоса 4×20-В-2 ГОСТ 103-76 / Ст3кп ГОСТ 535-88		
				L=1806 - УТ14	3	1,38кг
БЧ		3	1282.01.203-02	Связь		
				Полоса 4×20-В-2 ГОСТ 103-76 / Ст3кп ГОСТ 535-88		
				L=430 - УТ14	4	0,27кг

Подп. и дата | Инв. № дубл. | Взам. инв. № | Подп. и дата | Инв. № подл.

Изм.	Лист	№ докум.	Подп.	Дата

1282.01.200

Лист 2

Формат А4

1282.01.104

25 (√)

Серия 5.904-55, в.2

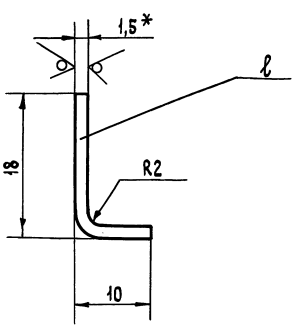

Обозначение	Шифр	ℓ, мм	Масса, кг
1282.01.101	ВПА-10	1070	0,32
-01	ВПА-20	1235	0,37
-02	ВПА-40	920	0,27

1. $-УТ14, \pm \frac{t_2}{2}$
2. * Размер для справок.

Подп. и дата | Инв. № дубл. | Взам. инв. № | Подп. и дата | Инв. № подл.

Изм.	Лист	№ докум.	Подп.	Дата
Разраб.		Сельдякова		
Пров.		Лебедев		
Т.контр.		Граевский		
Н.контр.		Лебедев		
Утв.		Граевский		

1282.01.101

Рейка.
Деталь.

Лит.	Масса	Масштаб
	см. табл.	2:1
Лист	Листов 1	

Лист Г/к 1,0 ГОСТ 19903-74 / ОК360В ГОСТ 16523-89

ММСС СССР
НПО Промвентиляция
ГПИ Проектпромвентиляция

Формат	Зона	Поз.	Обозначение	Наименование	Кол.	Примечание
				Документация		
А2			1282.02.000 СБ	Сборочный чертеж		
				Стандартные изделия		
		5		Болт М6-6g×16.58		
				ГОСТ 7798-70	20	
		6		Болт М6-6g×65.58		
				ГОСТ 7798-70	9	
		7		Гайка М6-6Н.5		
				ГОСТ 5915-70	29	
		8		Шайба 6.04		
				ГОСТ 6958-78	29	
			Переменные данные	для исполнений		
				1282.02.000		
				Сборочные единицы		
А4		1	1282.01.100	Корпус	1	
А4		2	1282.01.200	Рама	1	
				Детали		
БЧ		3	1282.02.001	Уплотнение		
				Пластина пористая		
				техническая II гр.-5		
				ТУ 38-105867-90		
				5×100 ; L=1175	2	0,5кг

Подп. и дата | Инв. № дубл. | Взам. инв. № | Подп. и дата | Инв. № подл.

Изм.	Лист	№ докум.	Подп.	Дата
Разраб.		Сельдякова		
Пров.		Граевский		
Н.контр.		Лебедев		
Утв.		Граевский		

1282.02.000

Фильтр
мокрый.
Спецификация.

Лит.	Лист	Листов
	1	3

ММСС СССР
НПО Промвентиляция
ГПИ Проектпромвентиляция

Форм	Зона	Поз.	Обозначение	Наименование	Кол.	Примечание
Б4		4	1282.02.002	Фильтр		
				Пленка винипластовая перфарированно-гофрированная		
				ГОСТ 15976-81		
				1070 х 1215	4	0,26 кг
				1282.02.001-01		
				Сборочные единицы		
А4		1	1282.01.100-01	Корпус	1	
А4		2	1282.01.200-01	Рама	1	
				Детали		
Б4		3	1282.02.001-01	Уплотнение		
				Пластина пористая техническая II гр-5		
				ТУ38-105867-90		
				5х100; L=1420	2	0,6 кг
Б4		4	1282.02.002-01	Фильтр		
				Пленка винипластовая перфорированно-гофрированная		
				ГОСТ 15976-81		
				1235 х 1460	4	0,36 кг
				1282.02.001-02		
				Сборочные единицы		

Инв.№ подл. | Подп. и дата | Взам.инв.№ | Инв.№ дубл. | Подп. и дата

Изм. Лист № докум. Подп. Дата — 1282.02.000 — Лист 2

Формат А4

Форм	Зона	Поз.	Обозначение	Наименование	Кол.	Примечание
А4		1	1282.01.100-02	Корпус	1	
А4		2	1282.01.200-02	Рама	1	
				Детали		
Б4		3	1282.02.001-02	Уплотнение		
				Пластина пористая техническая II гр-5		
				ТУ38-105867-90		
				5х100; L=1806	2	0,76 кг
Б4		4	1282.02.002-02	Фильтр		
				Пленка винипластовая перфорированно-гофрированная		
				ГОСТ 15976-81		
				920 х 1846	4	0,3 кг

Инв.№ подл. | Подп. и дата | Взам.инв.№ | Инв.№ дубл. | Подп. и дата

Изм. Лист № докум. Подп. Дата — 1282.02.000 — Лист 3

Формат А4

Серия 5.904-55.Д2

Форм	Зона	Поз.	Обозначение	Наименование	Кол.	Примечание
				Документация		
А2			1282.03.000 СБ	Сборочный чертеж		
				Детали		
А4		1	1282.03.001	Ось	1	
А4		2	1282.03.002	Штуцер	1	
А4		3	1282.03.003	Лопатка	2	
А4		4	1282.03.004	Скоба	4	
А4		5	1282.03.005	Хомут	2	
				Стандартные изделия		
		7		Болт М6-6g х 12.58 ГОСТ 7798-70	10	
		8		Гайка М6-6Н.5 ГОСТ 5915-70	10	
		9		Гайка М16-6Н.05 ГОСТ 5915-70	1	
		10		Кольцо 020 025-30-2-4 ГОСТ 9833-73	1	
		11		Шайба 20.04 ГОСТ 10450-78	1	

Инв.№ подл. | Подп. и дата | Взам.инв.№ | Инв.№ дубл. | Подп. и дата

Изм. Лист № докум. Подп. Дата — 1282.03.000

Разраб. Сельдяков
Пров. Граевский
Н.контр. Лебедев
Утв. Граевский

Распылитель. Спецификация.

Лит. | Лист | Листов 1 | 2

ММСС СССР НПО ПромВентиляция ГПИ Проектпромвентиляция

Формат А4

Форм	Зона	Поз.	Обозначение	Наименование	Кол.	Примечание
				Прочие изделия		
		12		Форсунка тангенциальная КТ Ф2	2	Домодедовский з-д конденционеров
				Переменные данные для исполнений		
				1282.02.000		
				Сборочные единицы		
А4		13	1282.03.100	Вертушка	1	
				1282.03.000-01		
				Сборочные единицы		
А4		13	1282.03.100-01	Вертушка	1	

Инв.№ подл. | Подп. и дата | Взам.инв.№ | Инв.№ дубл. | Подп. и дата

Изм. Лист № докум. Подп. Дата — 1282.03.000 — Лист 2

Формат А4

1282.02.000 СБ

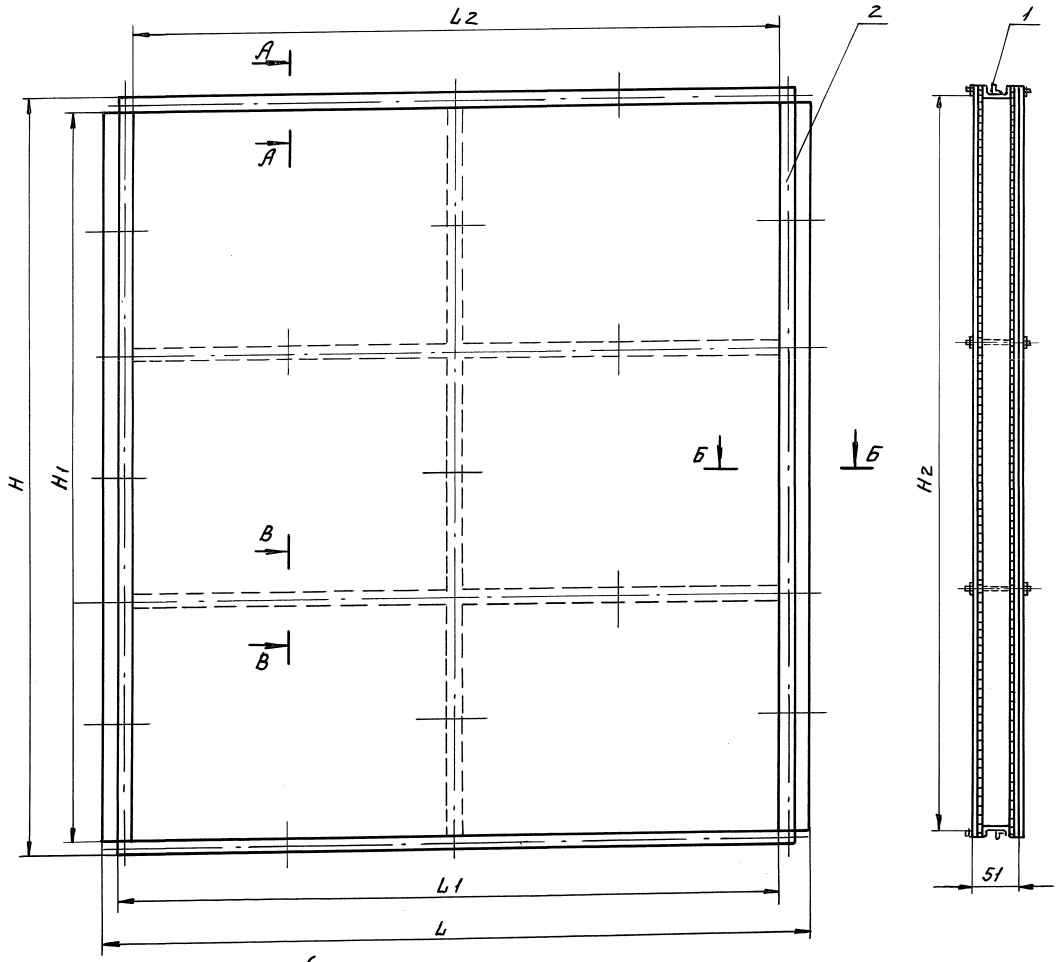

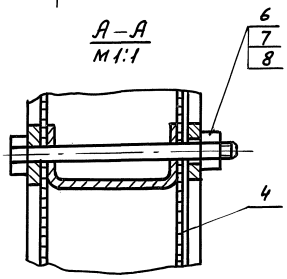

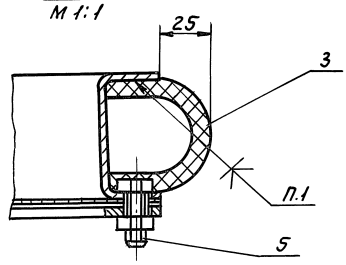

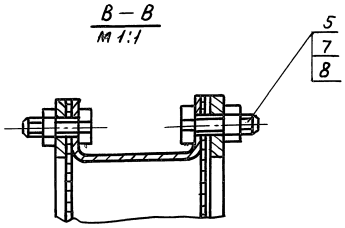

Тип агрегата	Обозначение	Размеры в мм						Масса, кг
		L	L1	L2	H	H1	H2	
ВПА-10	1282.02.000	1120	1070	1030	1215	1175	1179	21,2
ВПА-20	-01	1285	1235	1195	1460	1420	1424	28,0
ВПА-40	-02	970	920	880	1846	1806	1810	31,0

1. Уплотнение (поз. 3) клеить клеем № 88 ГА ТУ38 - 105 1760-87
2. При сборке фильтра обеспечить взаимно перпендикулярное расположение гофр в слоях пленки (поз. 4).
3. Размеры для справок.

Изм.	Лист	№ докум.	Подп.	Дата
Разраб.		Серьякова		
Пров.		Граевский		
Т. контр.		Лебедев		
Н. контр.		Граевский		
Утв.		Осадчий		

1282.02.000 СБ

Фильтр мокрый сборочный чертеж.

Лит.	Масса	Масшт.
	см. / табл.	—
Лист	Листов 1	

ММСС СССР
НПО Промвентиляция
ТИПроектпромвентиляция

Серия 5.904-55.82

Инв. № подл. | Подп. и дата | Взамин. № | Инв. № дубл. | Подп. и дата

1282.03.000СБ

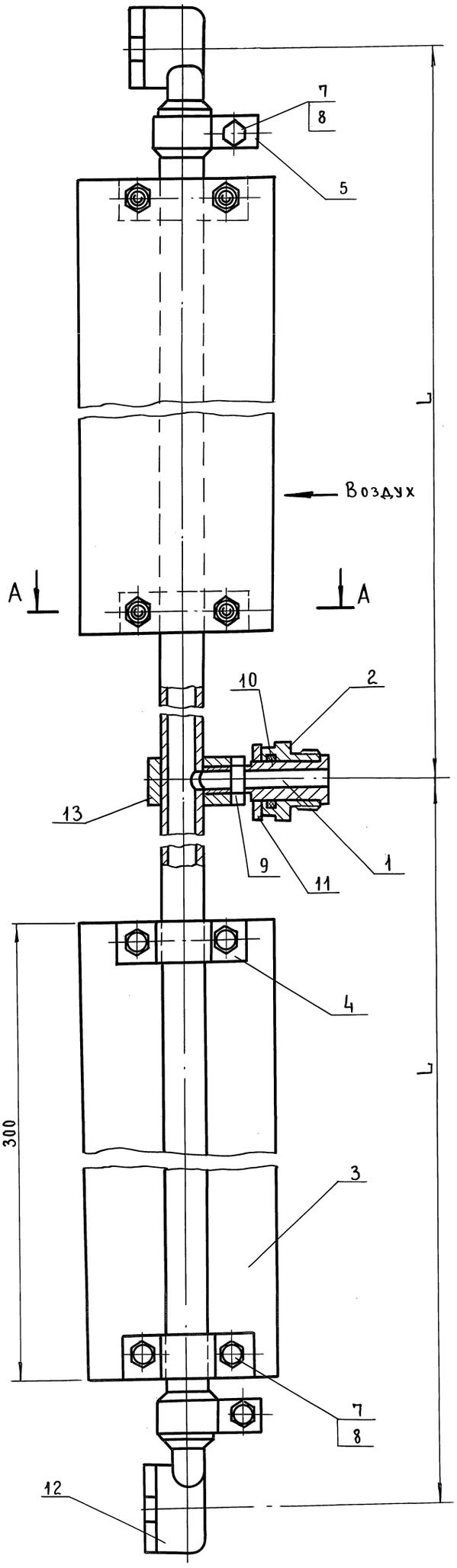

А-А

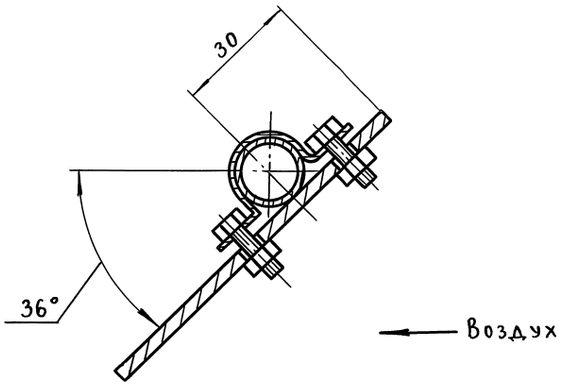

Тип агрегата	Обозначение	L, мм	Масса, кг
ВПА-10 ВПА-20	1282.03.000	400	1,12
ВПА-40	-01	800	1,63

1. Размеры для справок
2. При сборке обеспечить легкое вращение, от руки корпуса относительно оси
3. Покрытие: грунтовка ГФ-021 ГОСТ25129-82, кроме резьбовых и трущихся поверхностей.

Изм	Лист	№ докум	Подп.	Дата
Разраб.		Сельдякова		
Пров.		Граевский		
Т.контр.		Лебедев		
Н.контр.		Граевский		
Утв.		Осадчий		

1282.03.000 СБ

Распылитель
Сборочный чертеж.

Лит	Масса	Масштаб
	см. табл.	1:1
Лист	Листов 1	

ММСС СССР
НПО Промвентиляция
ГПИПроектпромвентиляция

Серия 5.904-55, в.2

Инв.№подл. | Подп. и дата | Взам. инв.№ | Инв.№дубл. | Подп. и дата

1282.03.100СБ

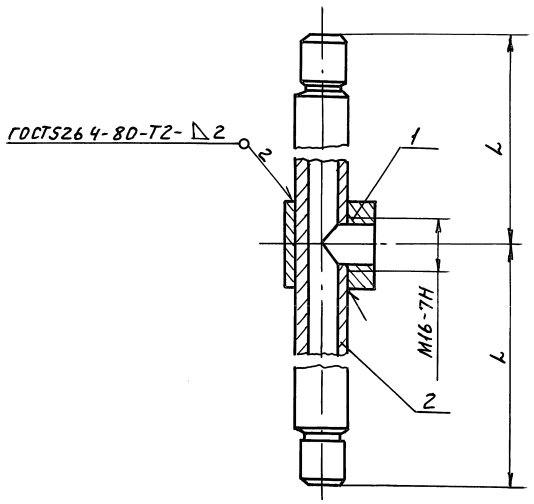

Тип агрегата	Обозначение	L, мм	Масса, кг
ВПА-10 ВПА-20	1282.03.100	380	0.56
ВПА-40	-01	780	1.06

Размеры для справок.

Изм.	Лист	№ докум.	Подп.	Дата
Разраб.		Сельдякова		
Пров.		Граевский		
Т. контр.		Лебедев		
Н. контр.		Граевский		
Утв.		Осадчий		

1282.03.100СБ

Вертушка

Сборочный чертеж

Лит.	Масса	Масштаб
	см. табл.	1:1

Лист | Листов 1

МИСС СССР
НПО Промвентиляция
ГПИ Проектпромвентиляция

Формат А3

1282.03.102

12.5 (√)

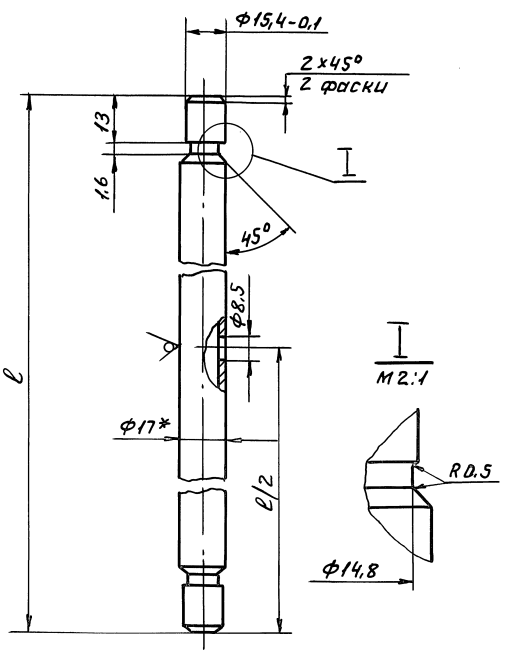

Тип агрегата	Обозначение	L, мм	Масса, кг
ВПА-10 ВПА-20	1282.03.102	760	0.5
ВПА-40	-01	1560	1.01

1. $+JT14, -JT14, \pm\frac{t_2}{2}$

2* Размер для справок

Изм.	Лист	№ докум.	Подп.	Дата
Разраб.		Сельякова		
Пров.		Лебедев		
Т. контр.		Граевский		
Н. контр.		Лебедев		
Утв.		Граевский		

1282.03.102

Труба.

Деталь.

Лит.	Масса	Масштаб
	см. табл.	1:1

Лист | Листов 1

МИСС СССР
НПО Промвентиляция
ГПИ Проектпромвентиляция

Труба Ц-10×2,2 ГОСТ 3262-75

Серия 5.904-55, в.2

Инв. № подл. | Подп. и дата | Взам. инв. № | Инв. № дубл. | Подп. и дата

Формат	Зона	Поз.	Обозначение	Наименование	Кол.	Примечание
				Документация		
А3			1282.03.100СБ	Сборочный чертеж		
				Детали		
А4		1	1282.03.101	Корпус		
				Переменные данные для исполнений		
				1282.03.100		
				Детали		
А4		2	1282.03.102	Труба	1	
				1282.03.100-01		
				Детали		
А4		2	1282.03.102.01	Труба	1	

Изм.	Лист	№ докум.	Подп.	Дата
Разраб.		Сельдякова		
Провер.		Лебедев		
Н.контр.		Лебедев		
Утв.		Грачевский		

1282.03.100

Вертушка
спецификация

Лит.	Лист	Листов
		1

ММСС СССР
НПО Промвентиляция
ГПИ Проектпромвентиляция

Формат А4

Инв.№подл. | Подп. и дата | Взам. инв.№ | Инв.№дубл. | Подп. и дата

1282.03.101

12.5

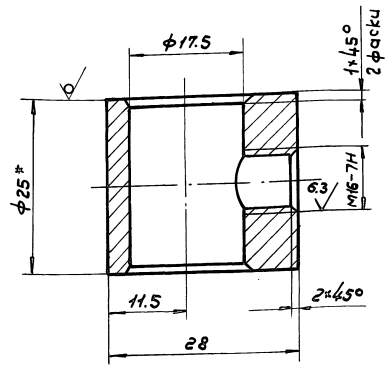

1. + JT14, – JT14, $\pm \frac{t2}{2}$

2.* Размер для справок

Изм.	Лист	№ докум.	Подп.	Дата
Разраб.		Сельдякова		
Провер.		Лебедев		
Т.контр.		Грачевский		
Н.контр.		Лебедев		
Утв.		Грачевский		

1282.03.101

Корпус.
Деталь.

Лит.	Масса	Масштаб
	0,05	2:1
Лист	Листов 1	

ММСС СССР
НПО Промвентиляция
ГПИ Проектпромвентиляция

Материал: Круг 25-В ГОСТ 2590-88 / Ст 3кп-II ГОСТ 535-88

Формат А4

Инв.№подл. | Подп. и дата | Взам. инв.№ | Инв.№дубл. | Подп. и дата

Серия 5.904-55.82

1282.03.001

12.5

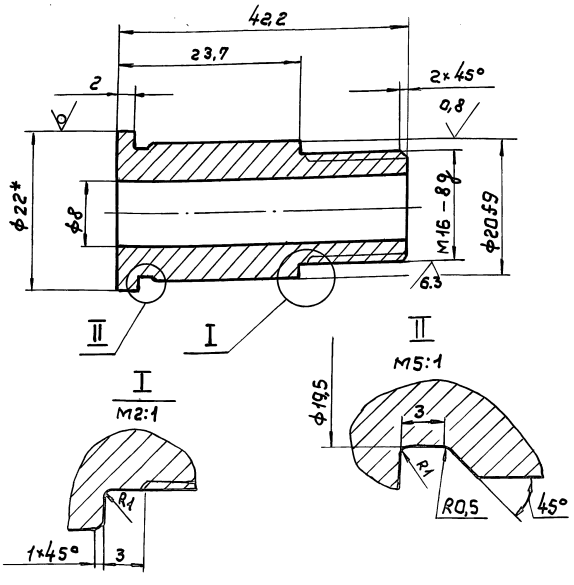

1. + JT14, – JT14, $\pm \frac{t2}{2}$

2.* Размер для справок

Изм.	Лист	№ докум.	Подп.	Дата
Разраб.		Сельдякова		
Пров.		Лебедев		
Т.контр.		Грачевский		
Н.контр.		Лебедев		
Утв.		Грачевский		

1282.03.001

Ось.
Деталь.

Лит.	Масса	Масштаб
	0,07	2:1
Лист	Листов 1	

ММСС СССР
НПО Промвентиляция
ГПИ Проектпромвентиляция

Пруток Д КРНТ22 НД Л63 ГОСТ 2060-90

Инв.№подл. | Подп. и дата | Взам. инв.№ | Инв.№дубл. | Подп. и дата

1282.03.002

12.5

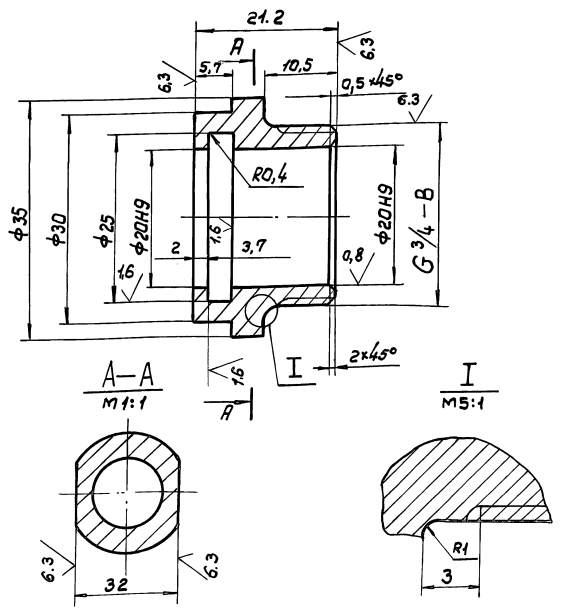

Неуказанные предельные отклонения размеров:
+ JT14, – JT14, $\pm \frac{t2}{2}$

Изм.	Лист	№ докум.	Подп.	Дата
Разраб.		Сельдякова		
Пров.		Лебедев		
Т.контр.		Грачевский		
Н.контр.		Лебедев		
Утв.		Грачевский		

1282.03.002

Штуцер
Деталь.

Лит.	Масса	Масштаб
	0.05	2:1
Лист	Листов 1	

ММСС СССР
НПО Промвентиляция
ГПИ Проектпромвентиляция

Материал: С415 ГОСТ 1412-85

Инв.№подл. | Подп. и дата | Взам. инв.№ | Инв.№дубл. | Подп. и дата

1282.03.003

12,5

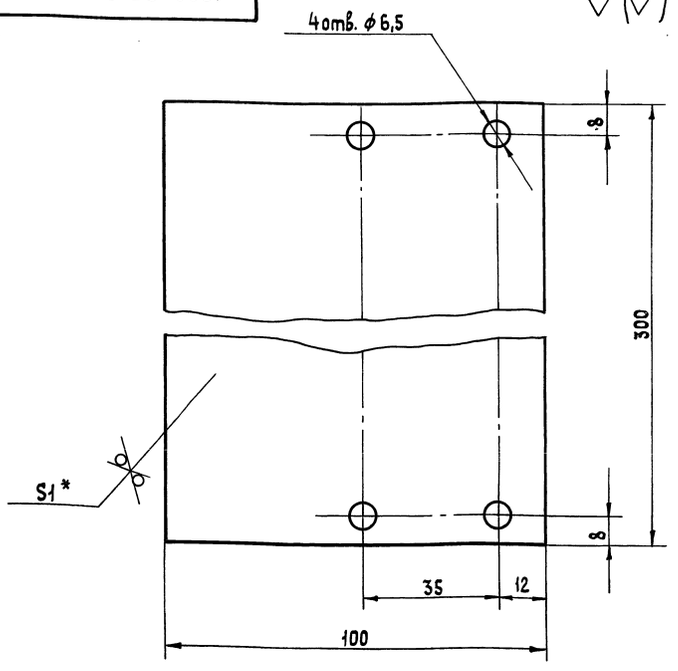

1. + УТ14, − УТ14, $\pm \frac{t_2}{2}$
2. * Размер для справок

Изм.	Лист	№ докум.	Подп.	Дата	1282.03.003
Разраб.		Сельдякова			Лопатка. Деталь.
Пров.		Лебедев			
Т. контр.		Граевский			
Н. контр.		Лебедев			
Утв.		Граевский			

Лит.	Масса	Масшт.
	0,2	1:1
Лист	Листов 1	

Лист $\frac{г}{к}$ 1,0 ГОСТ 19903-74 / ОК 360В ГОСТ 16523-89

МИНИСТЕРСТВО МОНТАЖНЫХ И СПЕЦИАЛЬНЫХ СТРОИТЕЛЬНЫХ РАБОТ СССР
НПО Промвентиляция
ГПИ Проектпромвентиляция

Формат А4

Инв. № подл. | Подп. и дата | Взам. инв. № | Инв. № дубл. | Подп. и дата

1282.03.004

12,5

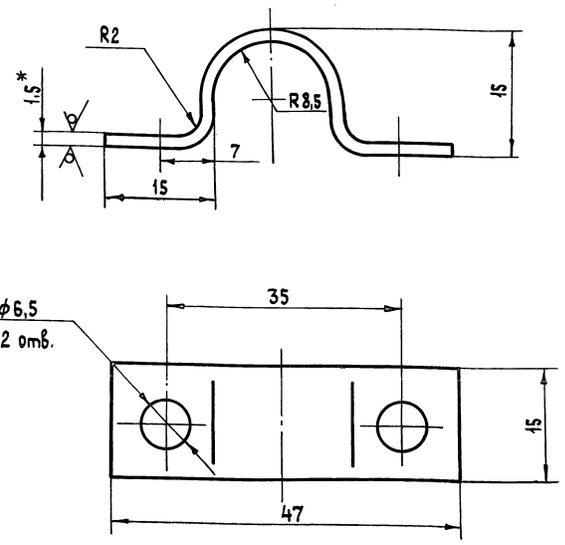

1. + УТ14, − УТ14, $\pm \frac{t_2}{2}$
2. * Размер для справок

Изм.	Лист	№ докум.	Подп.	Дата	1282.03.004
Разраб.		Сельдякова			Скоба. Деталь.
Пров.		Лебедев			
Т. контр.		Граевский			
Н. контр.		Лебедев			
Утв.		Граевский			

Лит.	Масса	Масшт.
	0,012	2:1
Лист	Листов 1	

Лист $\frac{г}{к}$ 1,5 ГОСТ 19903-74 / ОК 360В ГОСТ 16523-89

МИНИСТЕРСТВО МОНТАЖНЫХ И СПЕЦИАЛЬНЫХ СТРОИТЕЛЬНЫХ РАБОТ СССР
НПО Промвентиляция
ГПИ Проектпромвентиляция

Формат А4

Инв. № подл. | Подп. и дата | Взам. инв. № | Инв. № дубл. | Подп. и дата

Серия 5.904-55, в.2

1282.03.005

12,5

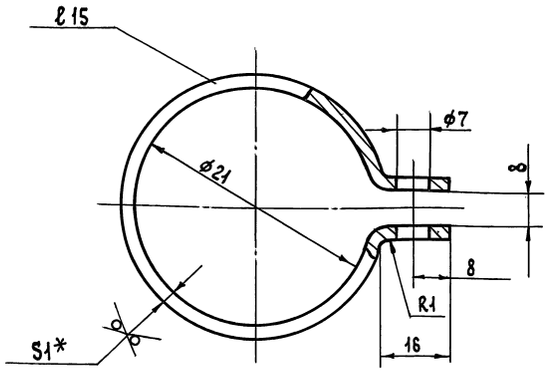

1. Длина развернутой детали - 93 мм
2. + УТ14, − УТ14, $\pm \frac{t_2}{2}$
3. * Размер для справок.

Изм.	Лист	№ докум.	Подп.	Дата	1282.03.005
Разраб.		Сельдякова			Хомут. Деталь.
Пров.		Лебедев			
Т. контр.		Граевский			
Н. контр.		Лебедев			
Утв.		Граевский			

Лит.	Масса	Масшт.
	0,011	2:1
Лист	Листов 1	

Лист $\frac{г}{к}$ 1,0 ГОСТ 19903-74 / ОК 360В ГОСТ 16523-89

МИНИСТЕРСТВО МОНТАЖНЫХ И СПЕЦИАЛЬНЫХ СТРОИТЕЛЬНЫХ РАБОТ СССР
НПО Промвентиляция
ГПИ Проектпромвентиляция

Инв. № подл. | Подп. и дата | Взам. инв. № | Инв. № дубл. | Подп. и дата

ВПА-10.1.01.04.101

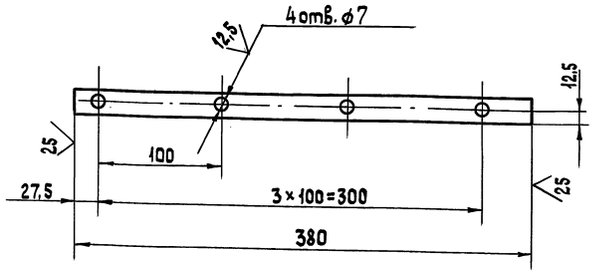

Неуказанные предельные отклонения размеров:
+ УТ14, − УТ14, $\pm \frac{t_2}{2}$

Изм.	Лист	№ докум.	Подп.	Дата	ВПА-10.1.01.04.101
Разраб.		Сельдякова			Планка. Деталь.
Пров.		Лебедев			
Т. контр.		Граевский			
Н. контр.		Лебедев			
Утв.		Граевский			

Лит.	Масса	Масшт.
	0,3	1:1
Лист	Листов 1	

Полоса $\frac{4 \times 25\text{-}В\text{-}2 \text{ ГОСТ } 103\text{-}76}{Ст\,3кп \text{ ГОСТ } 535\text{-}88}$

МИНИСТЕРСТВО МОНТАЖНЫХ И СПЕЦИАЛЬНЫХ СТРОИТЕЛЬНЫХ РАБОТ СССР
НПО Промвентиляция
ГПИ Проектпромвентиляция

Форм	Зона	Поз.	Обозначение	Наименование	Кол.	Примечание
				Документация		
А3			ВПА-10.1.01.04.000 СБ	Сборочный чертеж		
				Сборочные единицы		
А4		1	ВПА-10.1.01.04.100	Фланец	1	
				Материалы		
		2		покрытие защитное марки СПЛ ТУБ-11-400-83 1645×350мм		0,26кг

Инв.№ подл. | Подп. и дата | Взам.инв.№ | Инв.№ дубл. | Подп. и дата

Изм.	Лист	№ докум.	Подп.	Дата	ВПА-10.1.01.04.000			
Разраб.		Сельдякова			Вставка гибкая. Спецификация.	Лит.	Лист	Листов 1
Пров.		Граевский				ММСС СССР НПО Промвентиляция ГПИ Проектпромвентиляция		
Н.контр.		Лебедев						
Утв.		Граевский						

Формат А4

Форм	Зона	Поз.	Обозначение	Наименование	Кол.	Примечание
				Документация		
А3			ВПА-10.1.01.04.100 СБ	Сборочный чертеж		
				Детали		
А4		1	ВПА-10.1.01.04.101	Планка	4	

Инв.№ подл. | Подп. и дата | Взам.инв.№ | Инв.№ дубл. | Подп. и дата

Изм.	Лист	№ докум.	Подп.	Дата	ВПА-10.1.01.04.100			
Разраб.		Сельдякова			Фланец Спецификация	Лит.	Лист	Листов 1
Пров.		Граевский				ММСС СССР НПО Промвентиляция ГПИ Проектпромвентиляция		
Н.контр.		Лебедев						
Пров.		Граевский						

Формат А4

ВПА-10.1.01.04.000СБ

Серия 5.904-65.82

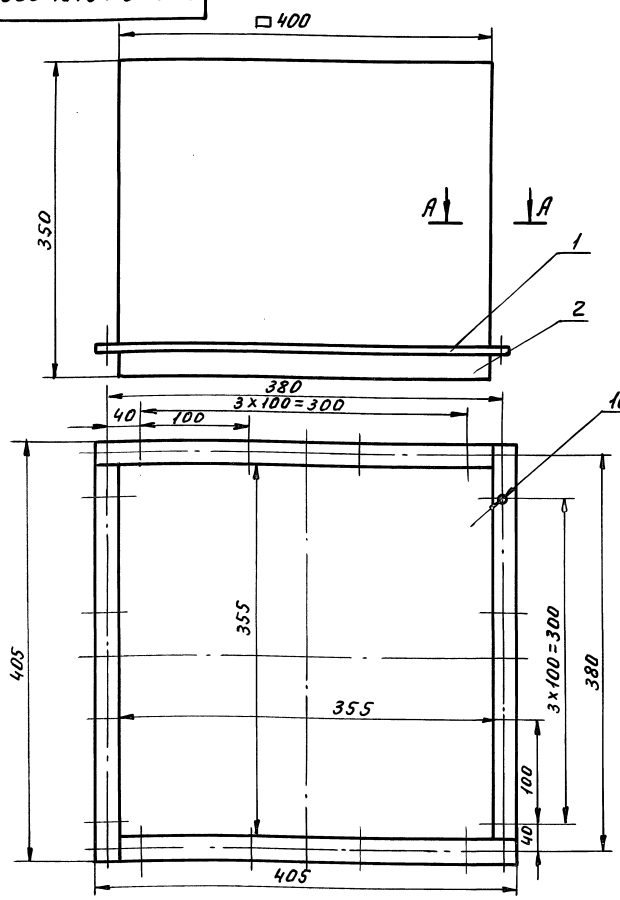

А-А
М 1:1

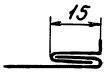

1. Деталь (поз. 2) сшить запошивочным швом нитью БСЗ-1,8×1×2 (400-752) ГОСТ 8325-78.
2. Допускается сшивка другим типом шва с соответствующим изменением величины припуска.
3. Размеры для справок.

Инв.№ подл. | Подп. и дата | Взам.инв.№ | Инв.№ дубл. | Подп. и дата

Изм.	Лист	№ докум.	Подп.	Дата	ВПА-10.1.01.04.000 СБ			
Разраб.		Сельдякова			Вставка гибкая Сборочный чертеж	Лит.	Масса	Масшт
Пров.		Граевский					1,5	1:4
Т.контр.		Лебедев				Лист	Листов 1	
Н.контр.		Граевский				ММСС СССР НПО Промвентиляция ГПИ Проектпромвентиляция		
Утв.		Осадчий						

ВПА-10.1.01.04.100 СБ

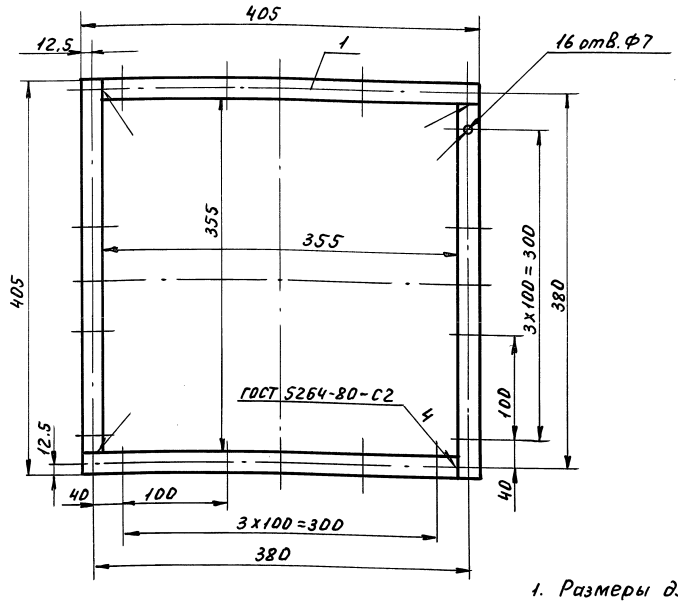

1. Размеры для справок.

2. Покрытие: грунтовка ГФ-021 ГОСТ 25129-82.

					ВПА-10.1.01.04.100 СБ		
Изм.	Лист	№ докум.	Подп.	Дата		Лит.	Масса	Масшт.
Разраб.		Сельдяков			Фланец		1.2	1:4
Пров.		Граевский			Сборочный чертеж			
Т. контр.		Лебедев				Лист	Листов 1
Н. контр.		Граевский				ММСС СССР НПО Промвентиляция ГПИ Проектпромвентиляция	
Утв.		Осадчий					

Формат А3

Инв. № подл. | Подп. и дата | Взам. инв. № | Инв. № дубл. | Подп. и дата

Серия 5.904-55, в.2

Форм.	Зона	Поз.	Обозначение	Наименование	Кол.	Примечание
				Документация		
А3			ВПА-10.1.01.05.000 СБ	Сборочный чертеж		
				Детали		
А4		1	ВПА-10.1.01.05.001	Связь	2	
А4		2	ВПА-10.1.01.05.002	Связь	2	
Б4		3	ВПА-10.1.01.05.003	Связь		
				Уголок 50х50х5-В ГОСТ 8509-86 / Ст.3кп-II ГОСТ 535-88		
				L = 790 - JT14	1	3.02 кг

					ВПА-10.1.01.05.000		
Изм.	Лист	№ докум.	Подп.	Дата		Лит.	Лист	Листов
Разраб.		Сельдяков			Рама вентилятора.			1
Пров.		Граевский			Спецификация.	ММСС СССР НПО Промвентиляция ГПИ Проектпромвентиляция		
Н. контр.		Лебедев						
Утв.		Граевский						

Инв. № подл. | Подп. и дата | Взам. инв. № | Инв. № дубл. | Подп. и дата

ВПА-10.1.01.05.001

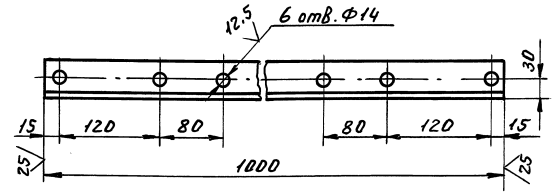

Неуказанные предельные отклонения размеров: $+JT14$, $-JT14$, $\pm \frac{IT}{2}$.

					ВПА-10.1.01.05.001		
Изм.	Лист	№ докум.	Подп.	Дата		Лит.	Масса	Масшт.
Разраб.		Сельдяков			Связь.		3.77	1:4
Пров.		Лебедев			Деталь.			
Т. контр.		Граевский				Лист	Листов 1
Н. контр.		Лебедев			Уголок 50х50х5-В ГОСТ 8509-86 / Ст.3кп-II ГОСТ 535-88	ММСС СССР НПО Промвентиляция ГПИ Проектпромвентиляция	
Утв.		Граевский					

Инв. № подл. | Подп. и дата | Взам. инв. № | Инв. № дубл. | Подп. и дата

ВПА-10.1.01.05.002

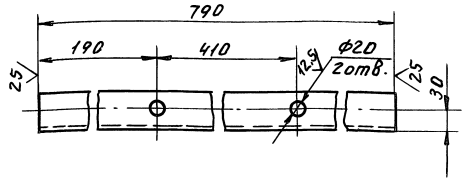

Неуказанные предельные отклонения размеров: $+JT14; -JT14; \pm\frac{t_2}{2}$

Изм.	Лист	№ докум.	Подп.	Дата
Разраб.		Сельдяков		
Пров.		Лебедев		
Т.контр.		Граевский		
Н.контр.		Лебедев		
Утв.		Граевский		

ВПА-10.1.01.05.002

Связь. Деталь.

Лит.	Масса	Масшт
	3,02	1:4

Лист | Листов 1

Уголок 50х50х5-В ГОСТ 8509-86 / Ст.3кп-II ГОСТ 535-88

ММСС СССР НПО Промвентиляция ТИПроектпромвентиляция

Формат А4

Форм.	Зона	Поз.	Обозначение	Наименование	Кол.	Примечание
				Документация		
				Сборочные единицы		
А3			ВПА-10.1.01.06.000 СБ	Сборочный чертеж		
				Детали		
А4		1	ВПА-10.1.01.05.001	Связь	2	
А4		2	ВПА-10.1.01.06.001	Связь	2	
А4		3	ВПА-10.1.01.06.002	Ось	4	
А4		4	ВПА-10.1.01.06.003	Ролик	4	
				Стандартные изделия		
		5		Гайка М12-6Н.5		
				ГОСТ 5915 х70	8	
		6		Шайба 12.04		
				ГОСТ 11371-78	8	

Изм.	Лист	№ докум.	Подп.	Дата
Разраб.		Сельдяков		
Пров.		Граевский		
Н.контр.		Лебедев		
Утв.		Граевский		

ВПА-10.1.01.06.000

Рама выкатная. спецификация.

Лит.	Лист	Листов
		1

ММСС СССР НПО Промвентиляция ТИПроектпромвентиляция

Формат А4

ВПА-10.1.01.05.000СБ

Серия 5.904-15.82

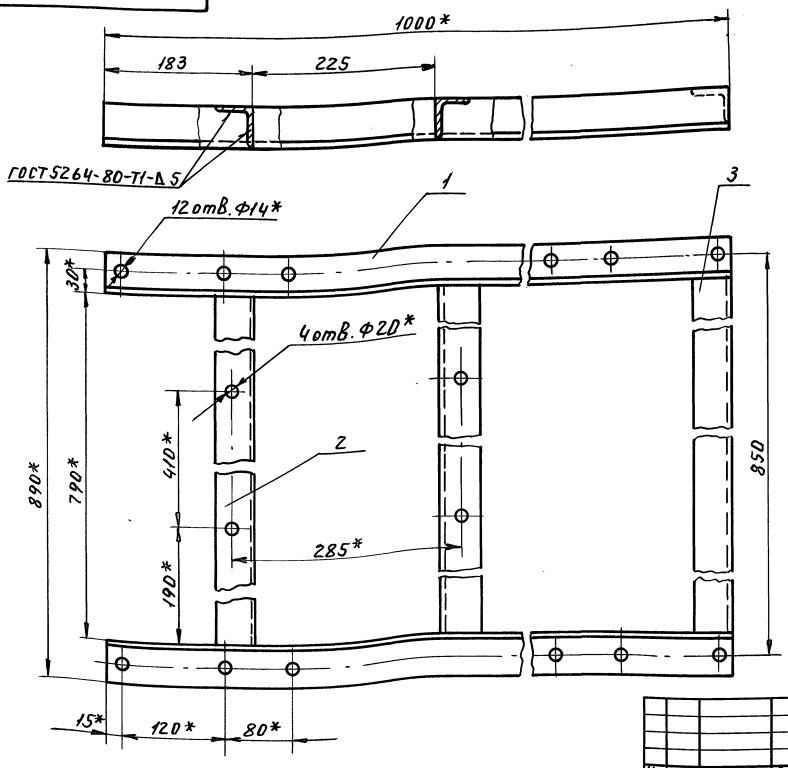

1. $\pm\frac{t_2}{2}$
2. *Размеры для справок
3. Покрытие: грунтовка ГФ-021 ГОСТ 25129-82.

Изм.	Лист	№ докум.	Подп.	Дата
Разраб.		Сельдяков		
Пров.		Граевский		
Т.контр.		Лебедев		
Н.контр.		Граевский		
Утв.		Осадчий		

ВПА-10.1.01.05.000 СБ

Рама Вентилятора Сборочный чертеж

Лит.	Масса	Масшт
	16,7	1:4

Лист | Листов 1

ММСС СССР НПО Промвентиляция ТИПроектпромвентиляция

ВПА-10.1.01.06.000СБ

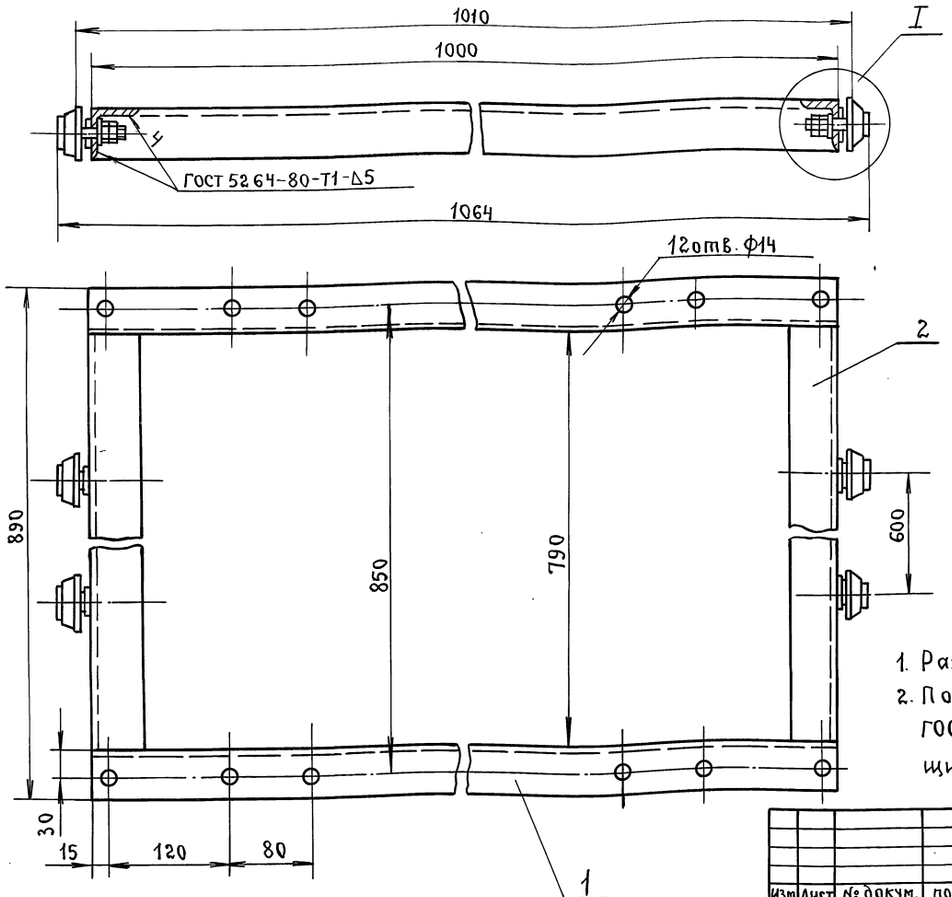

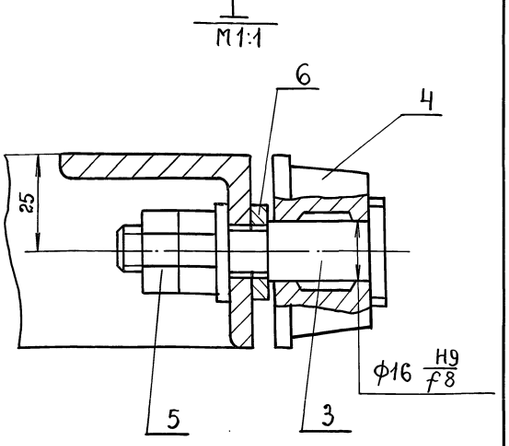

1. Размеры для справок.
2. Покрытие: грунтовка ГФ-021 ГОСТ 25129-82, кроме резьбовых и трущихся поверхностей.

Изм.	Лист	№ докум.	Подп.	Дата	ВПА–10.1.01.06.000СБ			
Разраб.		Сельдякова			Рама выкатная. Сборочный чертеж.	Лит.	Масса	Масштаб
Пров.		Граевский					15	1:4
Т.контр.		Лебедев				Лист	Листов 1	
Н.контр.		Граевский				ММСС СССР НПО Промвентиляция ГПИ Проектпромвентиляция		
Утв.		Осадчий						

Формат А3

Инв.№ подл. | Подп. и дата | Взам. инв.№ | Инв.№ дубл. | Подп. и дата

Серия 5.904-55.82

ВПА-10.1.01.06.001

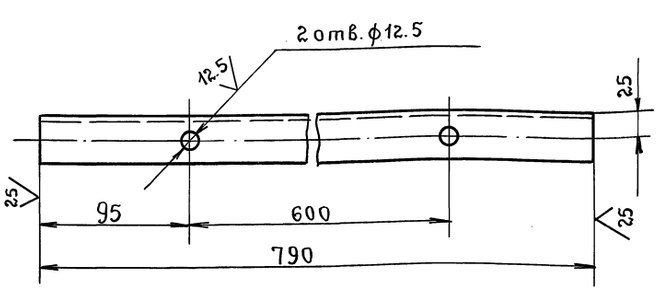

Неуказанные предельные отклонения размеров: + JT14, – JT14, $\pm \frac{t_2}{2}$

Изм.	Лист	№ докум.	Подп.	Дата	ВПА-10.1.01.06.001.			
Разраб.		Сельдякова			Связь. Деталь.	Лит.	Масса	Масштаб
Пров.		Лебедев					3.0	1:4
Т.контр.		Граевский				Лист	Листов 1	
Н.контр.		Лебедев			Уголок 50×50×5-В ГОСТ 8509-86 / Ст3кп-II ГОСТ 535-88	ММСС СССР НПО Промвентиляция ГПИ Проектпромвентиляция		
Утв.		Граевский						

ВПА-10.1.01.06.002

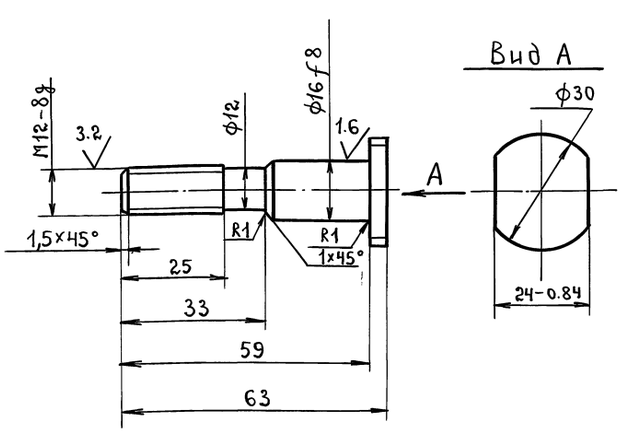

Неуказанные предельные отклонения размеров: – JT14, $\pm \frac{t_2}{2}$

Изм.	Лист	№ докум.	Подп.	Дата	ВПА-10.1.01.06.002			
Разраб.		Сельдякова			Ось. Деталь.	Лит.	Масса	Масштаб
Пров.		Лебедев					0,08	1:1
Т.контр.		Граевский				Лист	Листов 1	
Н.контр.		Лебедев			Сталь 20 ГОСТ 1050-88.	ММСС СССР НПО Промвентиляция ГПИ Проектпромвентиляция		
Утв.		Граевский						

Инв.№ подл. | Подп. и дата | Взам. инв.№ | Инв.№ дубл. | Подп. и дата

ВПА-10.1.01.06.003

12.5

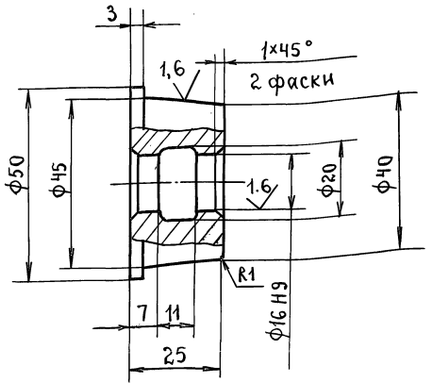

Неуказанные предельные отклонения размеров: $+JT14, -JT14, \pm\frac{t_2}{2}$

Изм.	Лист	№ докум.	Подп.	Дата
Разраб.		Сельдякова		
Пров.		Лебедев		
Т.контр.		Граевский		
Н.контр.		Лебедев		
Утв.		Граевский		

ВПА-10.1.01.06.003

Ролик.
деталь.

Лит.	Масса	Масштаб
	0.24	1:1
Лист	Листов 1	

ММСС СССР
НПОпромвентиляция
ГПИпроектпромвентиляция

Сталь 20 ГОСТ 1050-88

Формат А4

Инв. № подл. | Подп. и дата | Взам. инв. № | Инв. № дубл. | Подп. и дата

Формат	Зона	Поз.	Обозначение	Наименование	Кол.	Примечание
				Документация.		
А3			ВПА-10.1.01.07.000СБ	Сборочный чертеж.		
				Детали.		
А4		1	ВПА-10.1.01.07.001	Патрубок	2	
А4		2	ВПА-10.1.01.07.002	Патрубок.	1	

Изм.	Лист	№ докум.	Подп.	Дата
Разраб.		Сельдякова		
Пров.		Граевский		
Н.контр.		Лебедев		
Утв.		Граевский		

ВПА-10.1.01.07.000

Калач.
спецификация

Лит.	Лист	Листов
		9

ММСС СССР
НПОпромвентиляция
ГПИпроектпромвентиляция

Формат А4

Инв. № подл. | Подп. и дата | Взам. инв. № | Инв. № дубл. | Подп. и дата

ВПА-10.1.01.07.000СБ

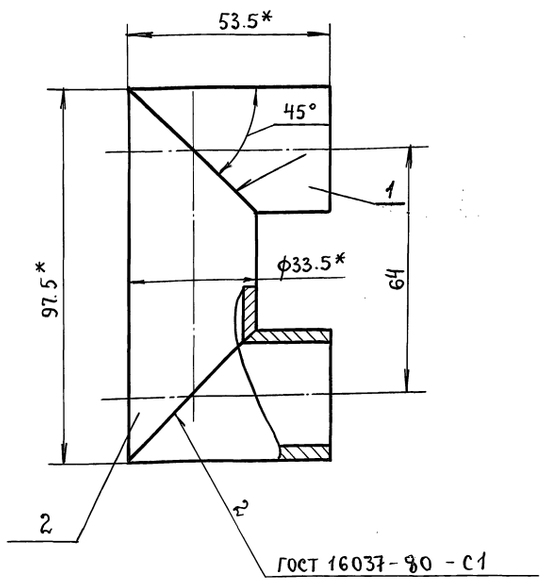

1. $\pm\frac{t_2}{2}$

2* Размеры для справок.

Изм.	Лист	№ докум.	Подп.	Дата
Разраб.		Сельдякова		
Пров.		Лебедев		
Т.контр.		Граевский		
Н.контр.		Лебедев		
Утв.		Граевский		

ВПА-10.1.01.07.000СБ

Калач.
сборочный чертеж.

Лит.	Масса	Масштаб
	0.35	1:1
Лист	Листов 1	

ММСС СССР
НПО Промвентиляция
ГПИпроектпромвентиляция

Серия 5.904-55.82

Инв. № подл. | Подп. и дата | Взам. инв. № | Инв. № дубл. | Подп. и дата

ВПА-10.1.01.07.001

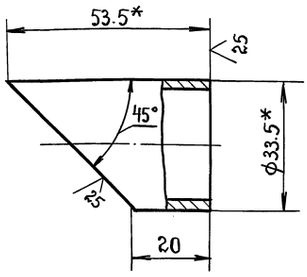

1. $\pm\frac{t_2}{2}$

2* Размеры для справок.

Изм.	Лист	№ докум.	Подп.	Дата
Разраб.		Сельдякова		
Пров.		Лебедев		
Т.контр.		Граевский		
Н.контр.		Лебедев		
Утв.		Граевский		

ВПА-10.1.01.07.001

Патрубок.
деталь.

Лит.	Масса	Масштаб
	0.1	1:1
Лист	Листов 1	

Труба 25×3,2
ГОСТ 3262-75

ММСС СССР
НПО Промвентиляция
ГПИпроектпромвентиляция

Инв. № подл. | Подп. и дата | Взам. инв. № | Инв. № дубл. | Подп. и дата

ВПА-10.1.01.07.002

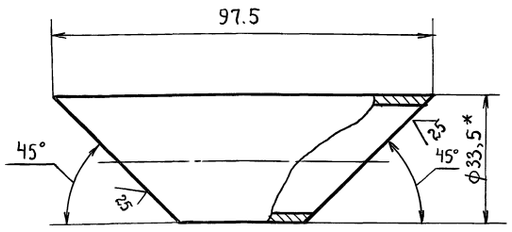

1. - ЭТ14

2. * Размер для справок.

Изм.	Лист	№ докум.	Подп.	Дата
Разраб.		Сельдякова		
Пров.		Лебедев		
Т.контр.		Граевский		
Н.контр.		Лебедев		
Утв.		Граевский		

ВПА-10.1.01.07.002

Патрубок.
Деталь

Лит.	Масса	Масштаб
	0.15	1:1
Лист	Листов 1	

Труба 25×3,2 ГОСТ 3262-75

ММСС СССР НПО Промвентиляция ГПИпроектпромвентиляция

Формат А4

Инв.№ подл. | Подп. и дата | Взам. инв.№ | Инв.№ дубл. | Подп. и дата

Форм.	Зона	Поз.	Обозначение.	Наименование.	Кол.	Примечание
				Документация		
А2			ВПА-10.1.01.08.000СБ	Сборочный чертеж.		
				Детали.		
А4		1	ВПА-10.1.01.08.001	Фланец	1	
А4		2	ВПА-10.1.01.08.002	Обечайка	1	
А4		3	ВПА-10.1.01.08.003	Диск	1	
БЧ		4	ВПА-10.1.01.08.004	Стержень		
				Проволока		
				2.5-0-С ГОСТ 3282-74		
				$L = 70.5 \pm 1$	6	0,082

Инв.№ подл. | Подп. и дата | Взам. инв.№ | Инв.№ дубл. | Подп. и дата

Изм.	Лист	№ докум.	Подп.	Дата
Разраб.		Сельдякова		
Пров.		Граевский		
Т.контр.		Лебедев		
Утв.		Граевский		

ВПА-10.1.01.08.000

Коллектор вихревой.
Спецификация.

Лит.	Лист	Листов
		1

ММСС СССР НПО Промвентиляция. ГПИпроектпромвентиляция

Формат А4

Серия 5.904-5.86.2

ВПА-10.1.01.08.001

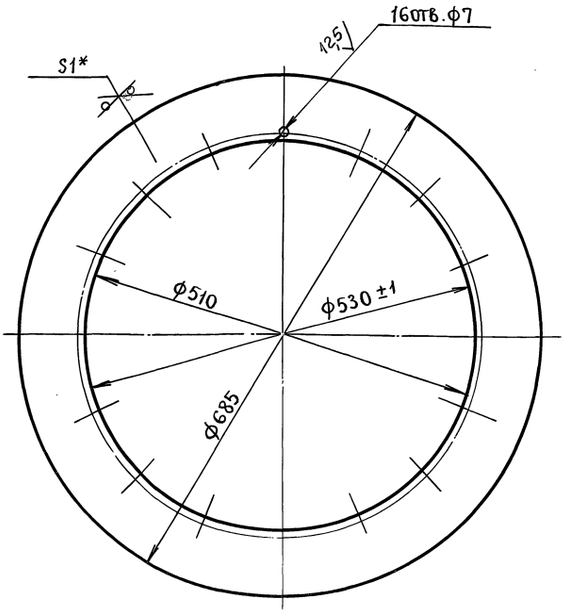

1. +ЭТ14, -ЭТ14

2.* Размер для справок.

Изм.	Лист	№ докум.	Подп.	Дата
Разраб.		Сельдякова		
Пров.		Лебедев		
Т.контр.		Граевский		
Н.контр.		Лебедев		
Утв.		Граевский		

ВПА-10.1.01.08.001

Фланец.
Деталь.

Лит.	Масса	Масштаб
	1.25	1:5
Лист	Листов 1	

Лист Г/К СК 360В ГОСТ 16523-89

ММСС СССР НПО Промвентиляция ГПИпроектпромвентиляция

Инв.№ подл. | Подп. и дата | Взам. инв.№ | Инв.№ дубл. | Подп. и дата

ВПА-10.1.01.08.002

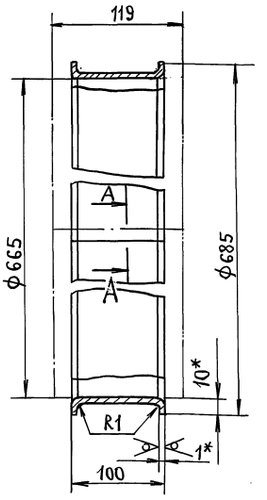

А-А
М1:1

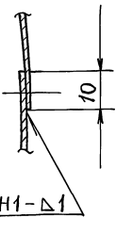

ГОСТ 14771-76-Н1-△1

1. Длина развернутой детали 2101мм.

2. + ЭТ14, - ЭТ14, $\pm \frac{t_2}{2}$

3.* Размеры для справок.

Изм.	Лист	№ докум.	Подп.	Дата
Разраб.		Сельдякова		
Пров.		Лебедев		
Т.контр.		Граевский		
Н.контр.		Лебедев		
Утв.		Граевский		

ВПА-10.1.01.08.002

Обечайка.
Деталь

Лит.	Масса	Масшт.
	1.97	1:
Лист	Листов	

Лист Г/К ОК 360В ГОСТ 16523-89

ММСС СССР НПО Промвентиляция ГПИпроектпромвентиляция

ВПА-10.1.01.08.000СБ

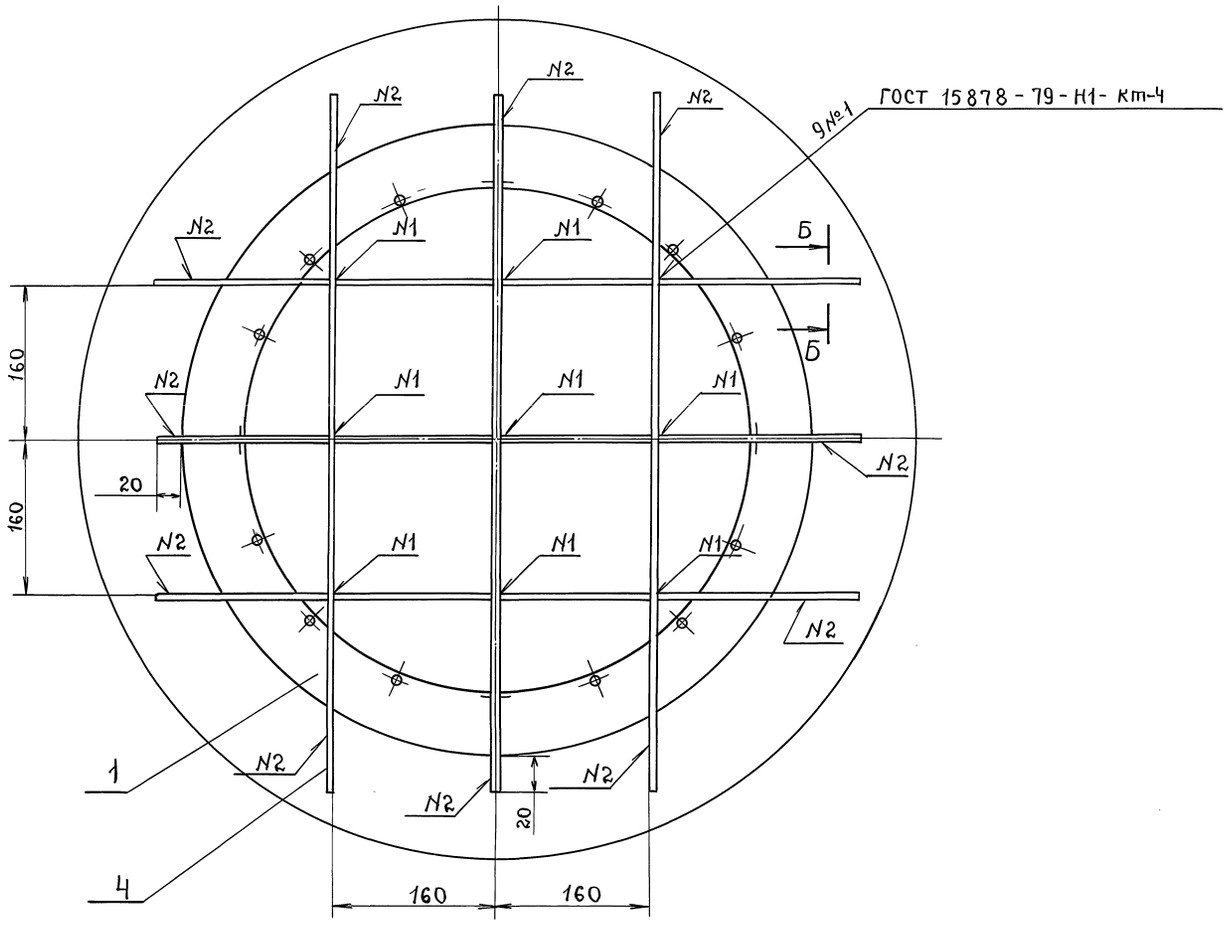

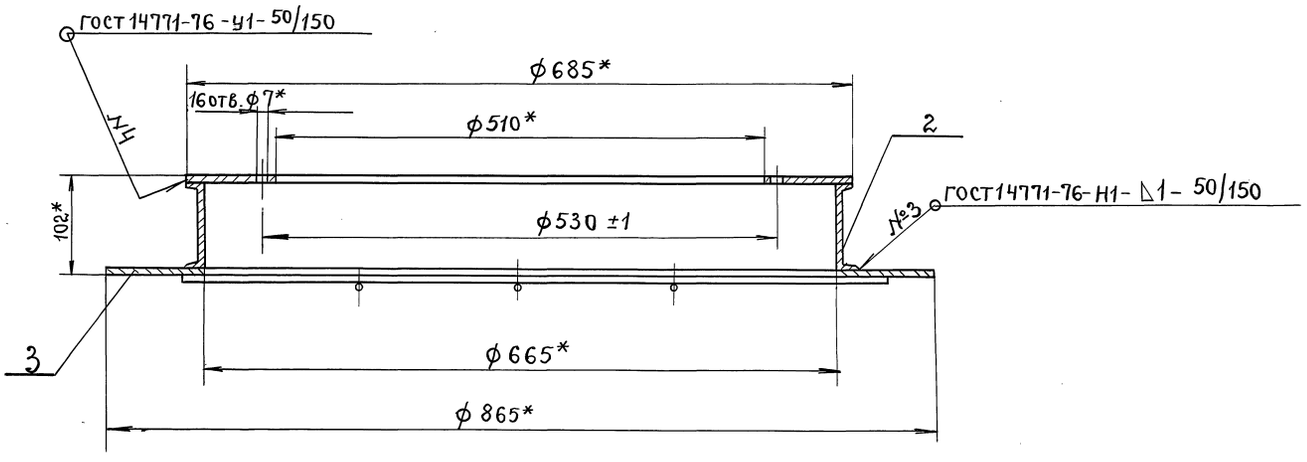

Б-Б
М 2:1

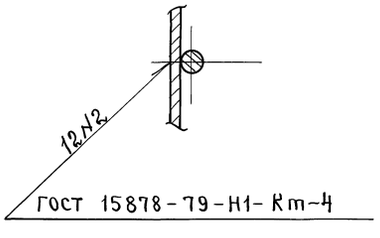

1. Покрытие: грунтовка ГФ-021 ГОСТ 25129-82.

2.* Размеры для справок.

					ВПА-10.1.01.08.000СБ		
Изм.	Лист	№ докум.	Подп.	Дата	Коллектор вихревой. Сборочный чертеж.	Лит.	Масса 5.3	Масштаб 1:4
Разраб.		Селедякова					Лист	Листов 1
Пров.		Граевский				ММСС СССР НПО ПРОМВЕНТИЛЯЦИЯ ГПИПРОЕКТПРОМВЕНТИЛЯЦИЯ		
Т.контр.		Лебедев						
Н.контр		Граевский						
Утв.		Осадчий						

Серия 5.904-55, в.2

Инв.№подл. | Подп. и дата | Взам.инв.№ | Инв.№дубл. | Подп. и дата

ВПА-10.1.01.08.003

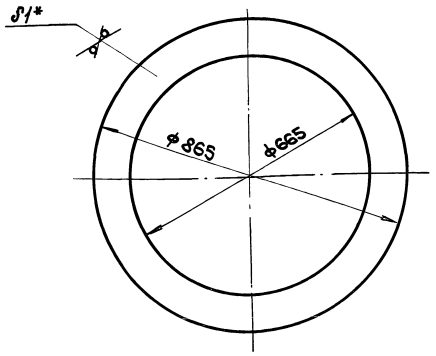

1. +JT14; −JT14

2.* Размер для справок

Изм.	Лист	№ докум.	Подп.	Дата	
Разраб.		Сельвякова			
Пров.		Лебедев			
Т. контр.		Грачевский			
Н. контр.		Лебедев			
Утв.		Грачевский			

ВПА-10.1.01.08.003

Диск.
Деталь.

Лит.	Масса	Масштаб
	1.9	1:10
Лист	Листов 1	

Лист Г/К ОК 3608 ГОСТ 16523-89 — 1.0 ГОСТ 19903-74

мнсс СССР
НПО Промвентиляция
ГПИ Проектпромвентиляция

Формат А4

Инв. № подл. | Подп. и дата | Взам. инв. № | Инв. № дубл. | Подп. и дата

ВПА-10.1.01.00.001

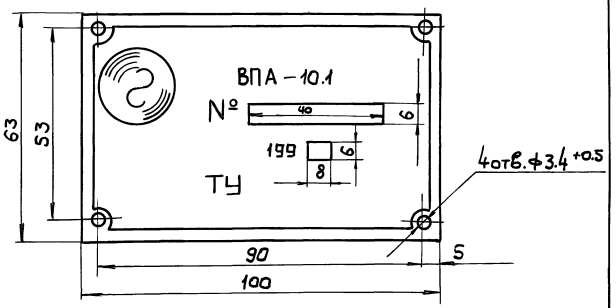

1. Шрифт ЖРS кегль 12 по ГОСТ 34892-71.
2. Надписи и изображения выполняются методом фотоэлектрохимгравирования или фотохимгравирования. Недостающие цифры и знаки — набивкой.
3. Поверхность пластины не должна иметь забоин, царапин рисок как на буквах, так и на фоне
4. −JT14, ± t2/2

Изм.	Лист	№ докум.	Подп.	Дата	
Разраб.		Сельвякова			
Пров.		Лебедев			
Т. контр.		Грачевский			
Н. контр.		Лебедев			
Утв.		Грачевский			

ВПА-10.1.01.00.001

Пластина потребительской маркировки.
Деталь.

Лит.	Масса	Масштаб
	0.012	1:1
Лист	Листов 1	

Лист Г/К ОК 3608 ГОСТ 16523-89 — 0,5 ГОСТ 19903-74

мнсс СССР
НПО Промвентиляция
ГПИ Проектпромвентиляция

Формат А4

Инв. № подл. | Подп. и дата | Взам. инв. № | Инв. № дубл. | Подп. и дата

Серия 5.904-55, в.2

ВПА-10.1.01.00.002

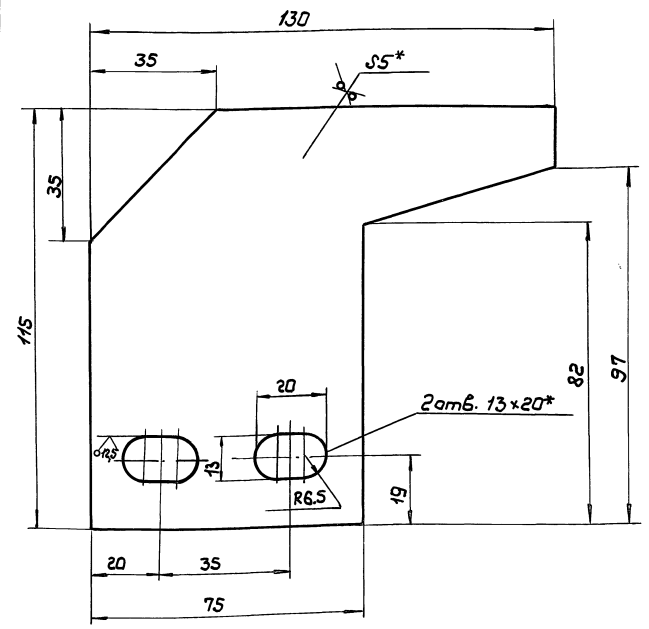

1. +JT14; −JT14; ± t2/2

2.* Размеры для справок.

Изм.	Лист	№ докум.	Подп.	Дата	
Разраб.		Сельвякова			
Пров.		Лебедев			
Т. контр.		Грачевский			
Н. контр.		Лебедев			
Утв.		Грачевский			

ВПА-10.1.01.00.002

Упор
Деталь

Лит.	Масса	Масштаб
	0.33	1:1
Лист	Листов 1	

Лист Ст3сп 3 — Б-ПУ-0-5 ГОСТ 19903-74 ГОСТ 14637-89

мнсс СССР
НПО Промвентиляция
ГПИ Проектпромвентиляция

Инв. № подл. | Подп. и дата | Взам. инв. № | Инв. № дубл. | Подп. и дата

ВПА-10.1.01.00.003

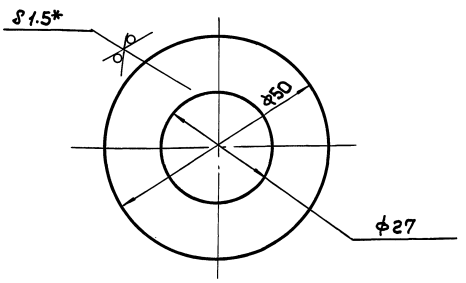

1. +JT14; −JT14.

2.* Размер для справок.

Изм.	Лист	№ докум.	Подп.	Дата	
Разраб.		Сельвякова			
Пров.		Лебедев			
Т. контр.		Грачевский			
Н. контр.		Лебедев			
Утв.		Грачевский			

ВПА-10.1.01.00.003

Шайба
Деталь.

Лит.	Масса	Масштаб
	0.023	1:1
Лист	Листов 1	

Лист Г/К ОК 3608 ГОСТ 16523-89 — 1.5 ГОСТ 19903-74

мнсс СССР
НПО Промвентиляция
ГПИ Проектпромвентиляция

Инв. № подл. | Подп. и дата | Взам. инв. № | Инв. № дубл. | Подп. и дата

ВПА-10.1.01.00.004

25 √(√)

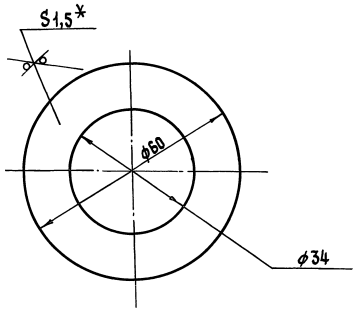

1. + УТ14, − УТ14.

2.* Размер для справок.

Изм.	Лист	№ докум.	Подп.	Дата
Разраб.		Сельдякова		
Пров.		Лебедев		
Т. контр.		Граевский		
Н. контр.		Лебедев		
Утв.		Граевский		

ВПА-10.1.01.00.004

Шайба.
Деталь.

Лит.	Масса	Масштаб
	0,02	1:1
Лист	Листов 1	

Лист г/к 1,5 ГОСТ 19903-74 / ОК 3608 ГОСТ 16523-89

ММСС СССР НПО Промвентиляция ГПИ Проектпромвентиляция

Формат А4

ВПА-10.1.01.00.005

12,5 √(√)

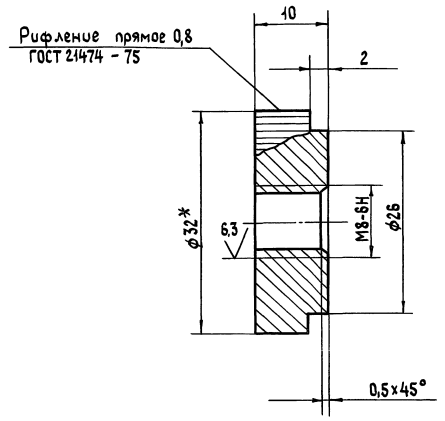

1. − УТ14, $\pm \frac{t_2}{2}$

2.* Размер для справок.

Изм.	Лист	№ докум.	Подп.	Дата
Разраб.		Сельдякова		
Пров.		Лебедев		
Т. контр.		Граевский		
Н. контр.		Лебедев		
Утв.		Граевский		

ВПА-10.1.01.00.005

Гайка.
Деталь.

Лит.	Масса	Масштаб
	0,06	2:1
Лист	Листов 1	

Круг 32-В ГОСТ 2590-88 / Ст 3кп-II ГОСТ 535-88

ММСС СССР НПО Промвентиляция ГПИ Проектпромвентиляция

Формат А4

ВПА-10.1.01.03.005

25 √(√)

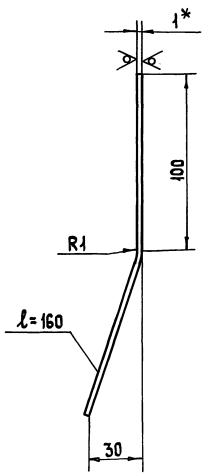

1. − УТ14, $\pm \frac{t_2}{2}$

2.* Размер для справок.

Изм.	Лист	№ докум.	Подп.	Дата
Разраб.		Сельдякова		
Пров.		Лебедев		
Т. контр.		Граевский		
Н. контр.		Лебедев		
Утв.		Граевский		

ВПА-10.1.01.03.005

Козырек.
Деталь.

Лит.	Масса	Масштаб
	0,25	1:2
Лист	Листов 1	

Лист г/к 1,0 ГОСТ 19903-74 / ОК 3608 ГОСТ 16523-89

ММСС СССР НПО Промвентиляция ГПИ Проектпромвентиляция

ВПА-10.2.01.01.002

√(√)

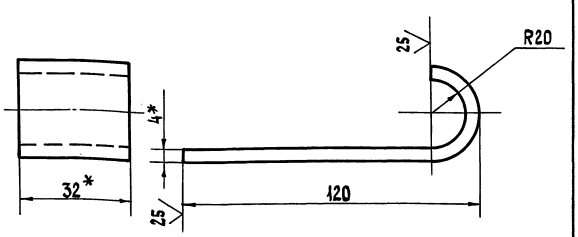

1. − УТ14, $\pm \frac{t_2}{2}$

2.* Размеры для справок.

Изм.	Лист	№ докум.	Подп.	Дата
Разраб.		Сельдякова		
Пров.		Лебедев		
Т. контр.		Граевский		
Н. контр.		Лебедев		
Утв.		Граевский		

ВПА-10.2.01.01.002

Крюк.
Деталь.

Лит.	Масса	Масштаб
	0,17	1:1
Лист	Листов 1	

Полоса 4×32-В-2 ГОСТ 103-76 / Ст 3кп ГОСТ 535-88

ММСС СССР НПО Промвентиляция ГПИ Проектпромвентиляция

Серия 5.904-55, в.2

Инв. № подл. | Подп. и дата | Взам. инв. № | Инв. № дубл. | Подп. и дата

Формат	Зона	Поз.	Обозначение	Наименование	Кол.	Примечание
				Документация		
А2			ВПА-10.1.02.00.000 СБ	Сборочный чертеж		
				Сборочные единицы		
А4		1	ВПА-10.1.02.01.000	Панель	4	
А4		2	ВПА-10.1.02.01.000-01	Панель	3	
				Детали		
А3		4	ВПА-10.1.02.00.001	Связь	6	
А4		5	ВПА-10.1.02.00.002	Связь	2	
А4		6	ВПА-10.1.02.00.003	Стойка	4	
А4		7	ВПА-10.1.02.00.004	Связь	2	
БЧ		8	ВПА-10.1.02.00.005	Косынка		
				Лист $\frac{Б\text{-}ПУ\text{-}0\text{-}4\ ГОСТ\ 19903\text{-}74}{Ст3сп3\ ГОСТ\ 14637\text{-}89}$		
				(40×100)-УТ14	2	0,13кг
БЧ		9	ВПА-10.1.02.00.006	Стойка		
				Уголок $\frac{40\times40\times4\text{-}В\ ГОСТ\ 8509\text{-}86}{Ст3кп\text{-}II\ ГОСТ\ 535\text{-}89}$		
				L=221-УТ14	2	0,5кг
БЧ		10	ВПА-10.1.02.00.007	Платок		
				Лист $\frac{Б\text{-}ПУ\text{-}0\text{-}4\ ГОСТ\ 19903\text{-}74}{Ст3сп3\ ГОСТ\ 14637\text{-}89}$		
				(100×100)-УТ14	2	0,3кг

Подп. и дата | Инв.№ подл. | Взам. инв.№ | Инв.№ дубл. | Подп. и дата

ВПА-10.1.02.00.000

Изм. Лист № докум. Подп. Дата

Разраб. Сельдякова
Пров. Граевский
Н. контр. Лебедев
Утв. Граевский

Секция рециркуляции.
Спецификация

Лит. | Лист 1 | Листов 2

ММСС СССР
НПО Промвентиляция
ГПИпроектпромвентиляция

Формат А4

Формат	Зона	Поз.	Обозначение	Наименование	Кол.	Примечание
БЧ		11	ВПА-10.1.02.00.008	Связь		
				Уголок $\frac{40\times40\times4\text{-}В\ ГОСТ\ 8509\text{-}86}{Ст3кп\text{-}II\ ГОСТ\ 535\text{-}88}$		
				L=690-УТ14	2	1,7кг

Подп. и дата | Инв.№ подл. | Взам. инв.№ | Инв.№ дубл. | Подп. и дата

ВПА-10.1.02.00.000

Изм. Лист № докум. Подп. Дата

Лист 2

Формат А4

Серия 5.904-55, в.2

Формат	Зона	Поз.	Обозначение	Наименование	Кол.	Примечание
				Документация		
А3			ВПА-10.1.02.01.000 СБ	Сборочный чертеж		
				Детали		
БЧ		1	ВПА-10.1.02.01.001	Связь		
				Швеллер $\frac{40\times20\times2\ В\ ГОСТ\ 8278\text{-}83}{Ст3кп\ ГОСТ\ 11474\text{-}76}$		
				L=1015-УТ14	2	1,16кг
			Переменные данные	для исполнений		
				ВПА 10.1.02.01.000		
				Детали		
А4		2	ВПА-10.1.02.01.002	Связь	2	
БЧ		3	ВПА-10.1.02.01.003	Жесткость		
				Лист $\frac{г/к\ 1,0\ ГОСТ\ 19903\text{-}74}{ОК\ 360В\ ГОСТ\ 16523\text{-}89}$		
				(3,6×150)-УТ14	1	0,042кг
БЧ		4	ВПА-10.1.02.01.004	Обшивка		
				Лист $\frac{г/к\ 1,0\ ГОСТ\ 19903\text{-}74}{ОК\ 360В\ ГОСТ\ 16523\text{-}89}$		
				(995×140)-УТ14	1	1,0кг
БЧ		5	ВПА-10.1.02.01.005	Обшивка		
				Лист $\frac{г/к\ 1,0\ ГОСТ\ 19903\text{-}74}{ОК\ 360В\ ГОСТ\ 16523\text{-}89}$		
				(1040×135)-УТ14	1	1,5кг

Подп. и дата | Инв.№ подл. | Взам. инв.№ | Инв.№ дубл. | Подп. и дата

ВПА-10.1.02.01.000

Изм. Лист № докум. Подп. Дата

Разраб. Сельдякова
Пров. Граевский
Н.контр. Лебедев
Утв. Граевский

Панель.
Спецификация.

Лит. | Лист 1 | Листов 2

ММСС СССР
НПО Промвентиляция
ГПИпроектпромвентиляция

Формат	Зона	Поз.	Обозначение	Наименование	Кол.	Примечание
				Материалы		
		6		Холст из ультрасупер-тонкого базальтового волокна (БСТВ) марки „Б" ТУ 5502-44-72		0,1 кг
				ВПА-10.1.02.01.000-01		
				Детали		
А4		2	ВПА-10.1.02.01.002-01	Связь	2	
БЧ		3	ВПА-10.1.02.01.003-01	Жесткость		
				Лист $\frac{г/к\ 1,0\ ГОСТ\ 19903\text{-}74}{ОК\ 360В\ ГОСТ\ 16523\text{-}89}$		
				(36×595)-УТ14	1	0,17кг
БЧ		4	ВПА-10.1.02.01.004-01	Обшивка		
				Лист $\frac{г/к\ 1,0\ ГОСТ\ 19903\text{-}74}{ОК\ 360В\ ГОСТ\ 16523\text{-}89}$		
				(995×585)-УТ14	1	4,5кг
БЧ		5	ВПА-10.1.02.01.005-01	Обшивка		
				Лист $\frac{г/к\ 1,0\ ГОСТ\ 19903\text{-}74}{ОК\ 360В\ ГОСТ\ 16523\text{-}89}$		
				(1060×650)-УТ14	1	5,4 кг
				Материалы		
		6		Холст из ультрасупер-тонкого базальтового волокна (БСТВ) марки „Б" ТУ 550.2-44-72		0,4кг

Подп. и дата | Инв.№ подл. | Взам. инв.№ | Инв.№ дубл. | Подп. и дата

ВПА-10.1.02.01.000

Изм. Лист № докум. Подп. Дата

Лист 2

ВПА-10.1.02.00.000СБ

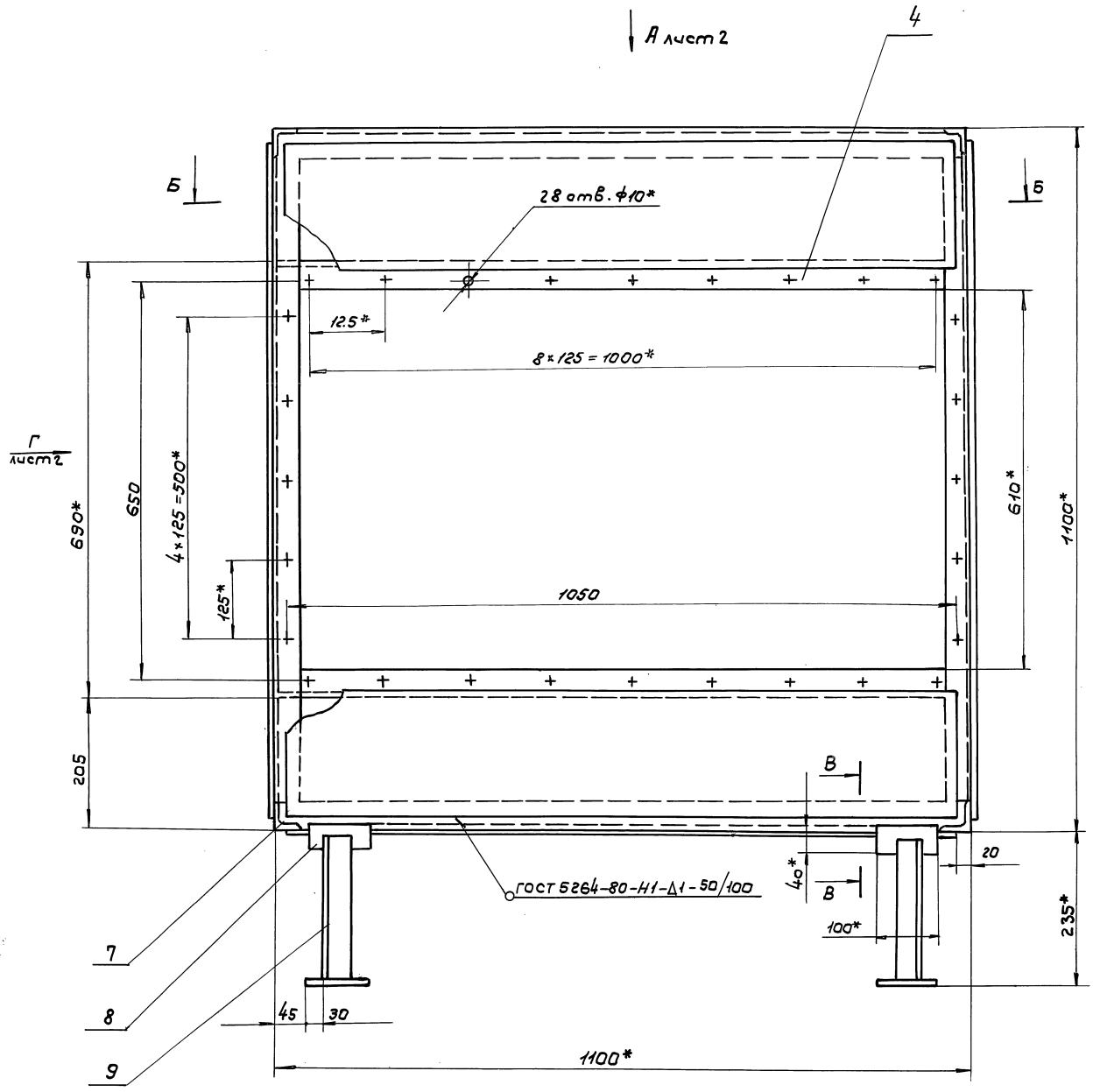

Б – Б
М 1:2

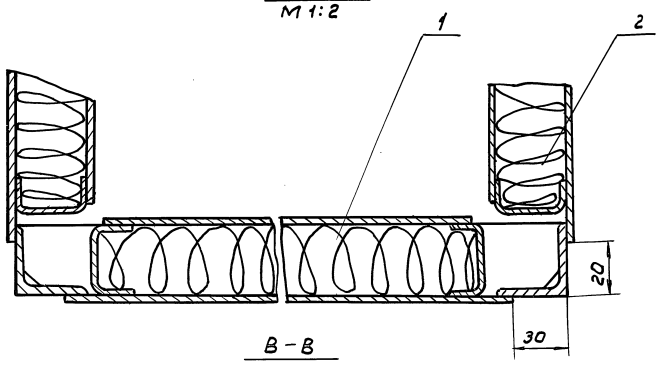

В – В
М 1:2

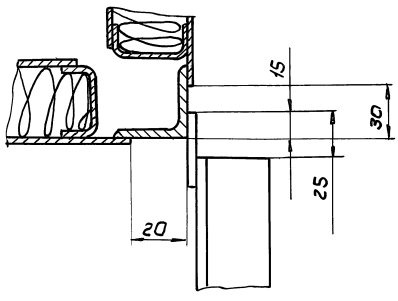

1. – JT14, $\pm \frac{t^2}{2}$
3. Сварные швы по ГОСТ 5264-80 катетом, равным наименьшей толщине свариваемых деталей по контуру прилегания деталей, кроме швов указанных особо.
2. *Размеры для справок.
4. Покрытие: грунтовка ГФ-0119 ГОСТ 23343-78.

Изм.	Лист	№ докум.	Подп.	Дата	ВПА-10.1.02.00.000 СБ		
Разраб.		Сельдякова			Секция рециркуляции	Лит.	Масса 134	Масштаб 1:5
Пров.		Гриевский				Лист 1	Листов 2
Т. контр.		Лебедев			Сборочный чертеж	ММАС СССР НПО Промвентиляция ГПИ Проектпромвентиляция	
Н. контр.		Гриевский					
Утв.		Осадчий					

Серия 5.904-55.82

Инв. № подл. | Подп. и дата | Взам. инв. № | Инв. № дубл. | Подп. и дата

Вид Г лист 1

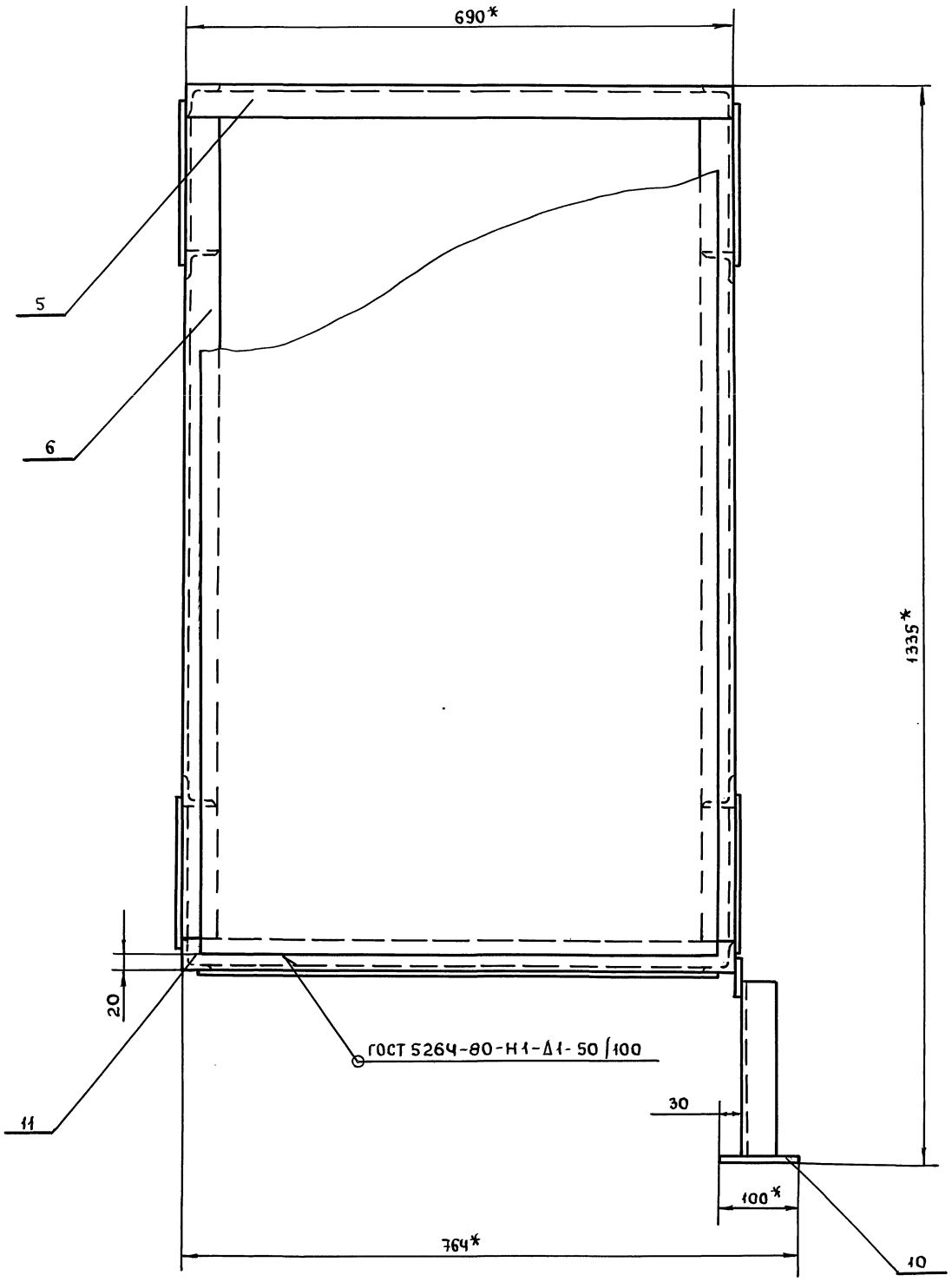

Вид А лист 1

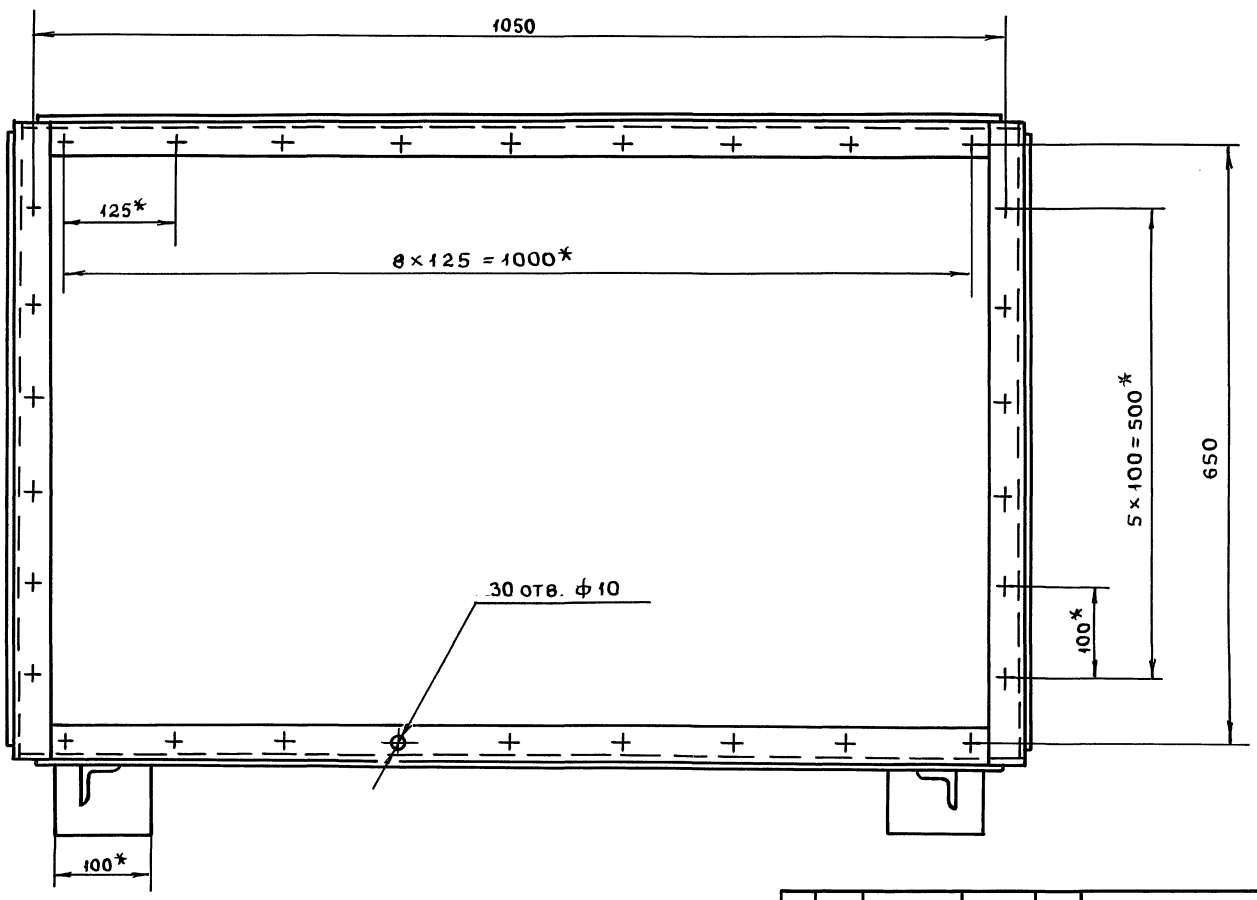

Серия 5.904-55.82

Инв.№ подл.	Подп. и дата	Взам.инв.№	Инв.№ дубл.	Подп. и дата

Изм	Лист	№докум.	Подп.	Дата	ВПА-10.1.02.00.000СБ	Лист 2

ВПА-10.1.02.01.000СБ

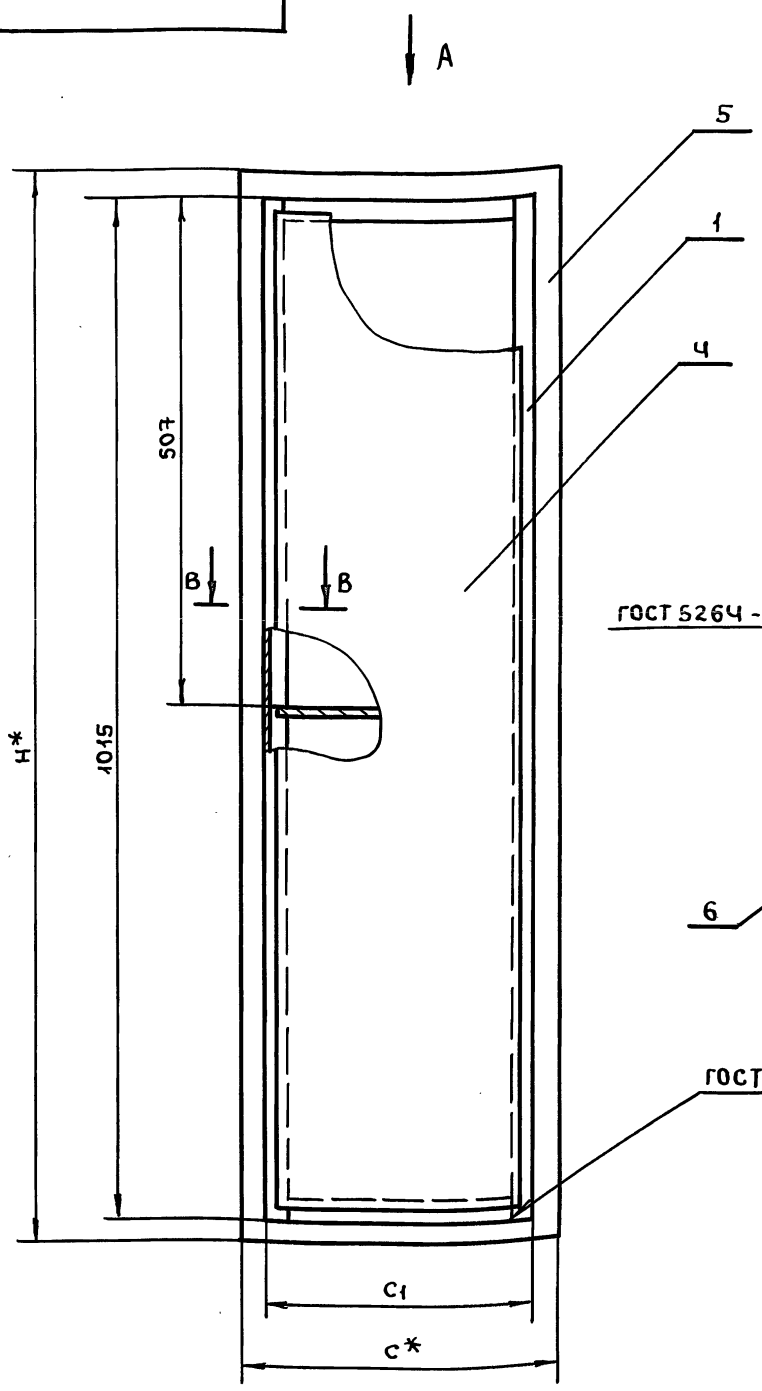

Вид А
М 1:1

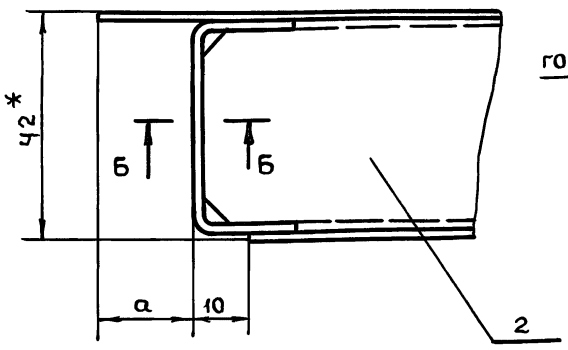

Б-Б
М 1:1

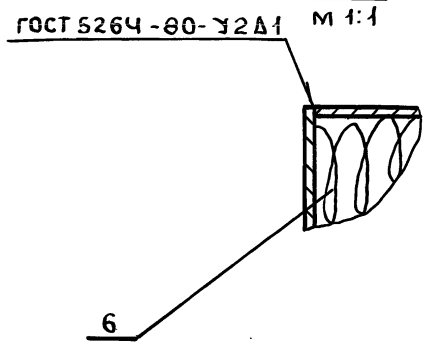

В-В
М 1:1

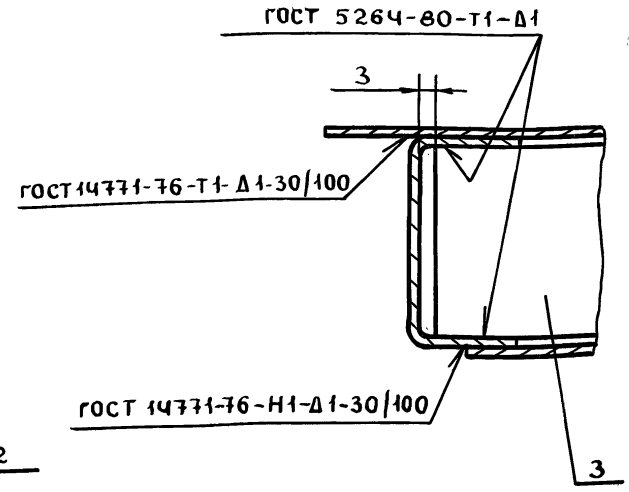

Обозначение	Размеры, мм				Масса, кг
	Н	С	С1	а	
ВПА-10.1.02.01.000	1040	185	160	12,5	5,7
-01	1060	650	605	22,5	10,1

1. -УТ14, $\pm \frac{t_2}{2}$

2.* Размеры для справок.

Изм	Лист	№докум.	Подп.	Дата
Разраб.		Сельдякова		
Пров.		Граевский		
Т.контр.		Лебедев		
Н.контр.		Граевский		
Утв.		Осадчий		

ВПА-10.1.02.01.000 СБ

Панель

Сборочный чертеж

Лит.	Масса	Масшт.
	См. таб.	—
Лист 1	Листов 1	

ММСС СССР
НПО Промвентиляция
ГПИ Проектпромвентиляция

Формат А3

Инв.N подл. | Подп. и дата | Инв.N дубл. | Взам.инв.N | Подп. и дата

ВПА-10.1.02.00.004

12,5 √(√)

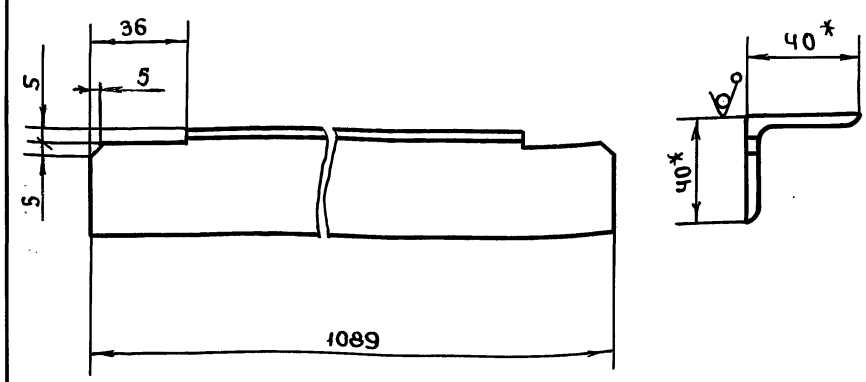

1. -УТ14, $\pm \frac{t_2}{2}$

2.* Размеры для справок.

Изм	Лист	№ докум.	Подп.	Дата
Разраб.		Сельдякова		
Пров.		Лебедев		
Т.контр.		Граевский		
Н.контр.		Лебедев		
Утв.		Граевский		

ВПА-10.1.02.00.004

Связь.
Деталь.

Лит	Масса	Масштаб
	2,65	1:2
Лист	Листов 1	

Уголок 40х40х4-в ГОСТ 8509-86 / Ст 3кп-II ГОСТ 535-88

ММСС СССР
НПО Промвентиляция
ГПИ Проектпромвентиляция

Серия 5.904-55, б.2

ВПА-10.1.02.01.002

12,5 √(√)

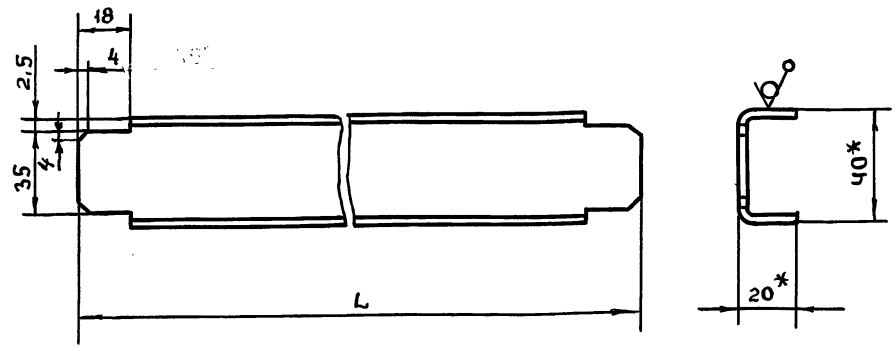

Обозначение	L, мм	Масса, кг
ВПА-10.1.02.01.002	156	0,19
-01	601	0,75

1. -УТ14, $\pm \frac{t_2}{2}$

2.* Размеры для справок.

Изм	Лист	№докум.	Подп.	Дата
Разраб.		Сельдякова		
Пров.		Лебедев		
Т.контр.		Граевский		
Н.контр.		Лебедев		
Утв.		Граевский		

ВПА-10.1.02.01.002

Связь.
Деталь.

Лит.	Масса	Масштаб
	См. табл.	—
Лист	Листов 1	

Швеллер 40х20х2,8 ГОСТ 8278-83 / Ст 3кп ГОСТ 14474-76

ММСС СССР
НПО Промвентиляция
ГПИ Проектпромвентиляция

Инв.N подл. | Подп. и дата | Инв.N дубл. | Взам.инв.N | Подп. и дата

ВПА-10.1.02.00.001

12,5

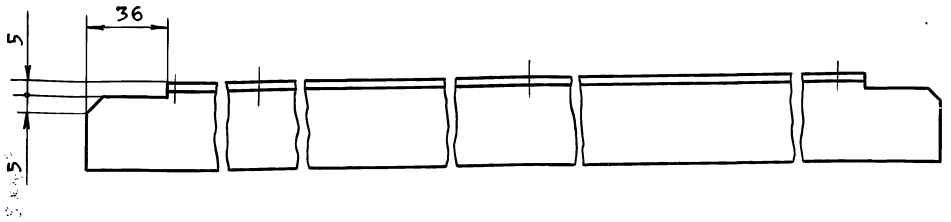

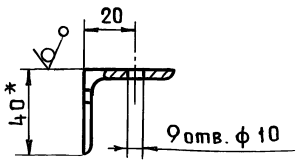

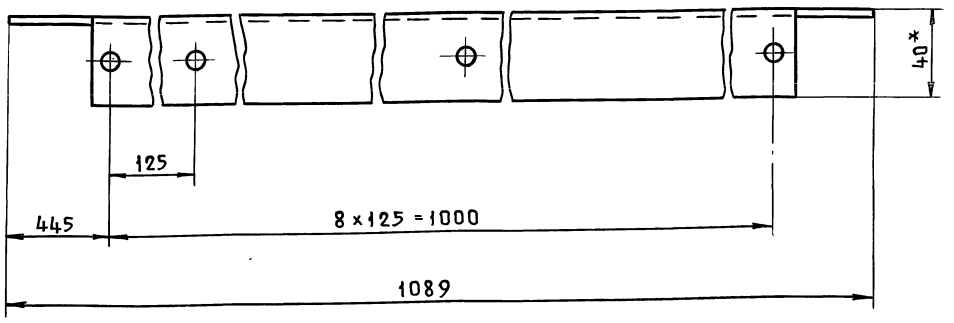

1. + УТ14, - УТ14, $\pm \frac{t_2}{2}$.

2.* Размеры для справок.

Изм	Лист	№ докум.	Подп.	Дата
Разраб.		Сельдякова		
Пров.		Лебедев		
Т.контр.		Грачевский		
Н.контр.		Лебедев		
Утв.		Грачевский		

ВПА-10.1.02.00.001

Связь
Деталь.

Лит.	Масса	Масшт.
	2,64	1:2
Лист	Листов 1	

Уголок 40х40х4-В ГОСТ 8509-86
Ст.3кп-II ГОСТ 535-88

ММСС СССР
НПО Промвентиляция
ГПИ Проектпромвентиляция

Формат А3

ВПА-01.1.02.00.002

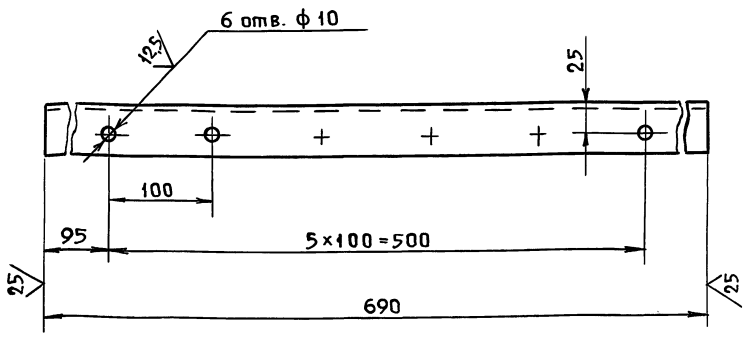

Неуказанные предельные отклонения размеров:
+ УТ14, – УТ14, $\pm \frac{t_2}{2}$

Изм	Лист	№ докум.	Подп.	Дата
Разраб.		Сельдякова		
Пров.		Лебедев		
Т.контр.		Грачевский		
Н.контр.		Лебедев		
Утв.		Грачевский		

ВПА-10.1.02.00.002

Связь.
Деталь.

Лит.	Масса	Масшт.
	1,67	1:5
Лист	Листов 1	

Уголок 40х40х4-В ГОСТ 8509-86
Ст3кп-II ГОСТ 535-88

ММСС СССР
НПО Промвентиляция
ГПИ Проектпромвентиляция

Формат А4

ВПА-10.1.02.00.003

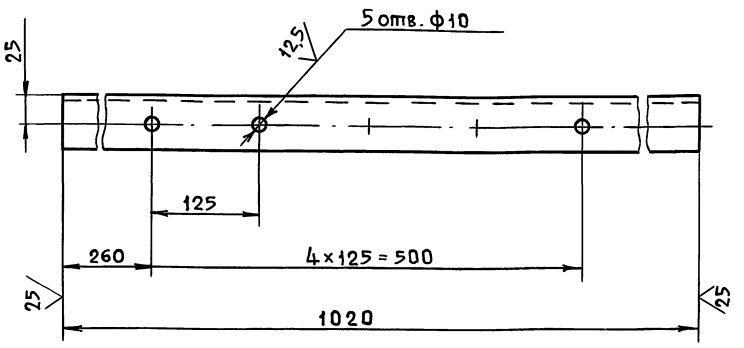

Неуказанные предельные отклонения размеров:
+ УТ14, – УТ14, $\pm \frac{t_2}{2}$

Изм	Лист	№ докум.	Подп.	Дата
Разраб.		Сельдякова		
Пров.		Лебедев		
Т.контр.		Грачевский		
Н.контр.		Лебедев		
Утв.		Грачевский		

ВПА-10.1.02.00.003

Стойка.
Деталь.

Лит.	Масса	Масшт.
	2,46	1:5
Лист	Листов 1	

Уголок 40х40х4-В ГОСТ 8509-86
Ст3кп-II ГОСТ 535-88

ММСС СССР
НПО Промвентиляция
ГПИ Проектпромвентиляция

Серия 5.904-55, в.2

Инв. N подл. | Подп. и дата | Взам. инв. N | Инв. N дубл. | Подп. и дата

Формат	Зона	Поз.	Обозначение	Наименование	Кол.	Примечание
				Документация		
А2			ВПА-10.2.00.00.000СБ	Сборочный чертеж		
А3			ВПА-10.2.00.00.000ВП	Ведомость покупных изделий		
			5.904-55.0-1-ЭМ лист 20.1	Силовое электрооборудование и автоматизация. План		
А4			ТУ36.19.28-011-86	Агрегат вентиляционно-приточный ВПА-10.У3		
				Сборочные единицы		
А4		1	ВПА-10.2.01.00.000	Агрегат	1	
А4		2	ВПА-10.1.02.00.000	Секция рециркуляции	1	
				Стандартные изделия		
		3		Болт М8-6g×25.58 ГОСТ 7798-70	86	
		4		Гайка М8-6Н.5 ГОСТ 5915-70	86	

Изм.	Лист	№ докум.	Подп.	Дата	ВПА-10.2.00.00.000			
Разраб.		Сельвякова			Агрегат вентиляционно-приточный ВПА-10,2. Спецификация	Лит.	Лист 1	Листов 2
Пров.		Граевский				ММСС СССР НПО Прамвентиляция ГПИпроектпромвентиляция		
Н. контр.		Лебедев						
Утв.		Граевский						

Формат А4

Формат	Зона	Поз.	Обозначение	Наименование	Кол.	Примечание
				Прочие изделия		
		5		Клапан воздушный утепленный КВУ600×1000 А У3 МЭО 16/25-0,25П ТУ22-4433-79	1	53,7кг
		6		Заслонка воздушная утепленная с электроприводом без электроподогрева типа "П" 1000×600 Э электропривод МЭО-063/25-0,25П ТУ 204 Каз.ССР 062-78		40кг
				Материалы		
				Пластина 1ф-1-ТМКЩ-С-3 ГОСТ 7338-90		3кг

Изм.	Лист	№ докум.	Подп.	Дата	ВПА-10.2.00.00.000	Лист 2

Формат А4

Серия 5.904-55.82

№ строки	Наименование	Код ОКП	Обозначение документа на поставку	Поставщик	Куда входит (обозначение)	Количество: На изделие	В комплекты	На регулир.	Всего	Примечание
1										
2	Вентилятор радиальный ВЦ14-46-5 положение корпуса Пр0 ГОСТ 5976-90, с двигателем 4А 132 S6		ТУ 22-5436-83	Московский вентиляторный завод						
3										
4										
5										
6										
7	№ 5,5 кВт, n=960 об/мин								1шт.	
8										
9	Клапан воздушный			Вентспилский						
10	утепленный			вентиляторный						
11	КВУ600×1000 А,			завод						
12	У3 МЭО 1.6/25-0,25П		ТУ 22-4433-79						1шт.	
13										
14	Заслонка воздушная									
15	утепленная с электро-									
16	приводом без электро-									
17	подогрева типа "П"									
18	П 1000×600 Э									
19	электропривод									
20	МЭО-0,63/25-0,25П		ТУ 204 Каз. ССР 062-78						1шт.	
21										
22	Калорифер			Костромской калориферный завод						
23	КСК3-9-02 ХЛ3		ТУ22-5757-84						2шт.	
24										
25										

Изм.	Лист	№ докум.	Подп.	Дата	ВПА-10.2.00.00.000 ВП			
Разраб.		Сельвякова			Агрегат вентиляционно-приточный ВПА-10,2 Ведомость покупных изделий	Лист	Лист 1	Листов 3
Пров.		Граевский				ММСС СССР НПО Прамвентиляция ГПИпроектпромвентиляция		
Н. контр.		Лебедев						
Утв.		Граевский						

Инв. № подл. | Подп. и дата | Взам. инв. № | Инв. № дубл. | Подп. и дата

№ строки	Наименование	Код ОКП	Обозначение документа на поставку	Поставщик	Куда входит (обозначение)	Количество: На изделие	В комплекты	На регулир.	Всего	Примечание
1	Виброизолятор			Механический						
2	ДО42		ТУ 36-1832-75	завод №3 г. Москва					4шт.	
3										
4										
5	Материалы									
6										
7	Пленка винипласт-									
8	бая перфорирован-									
9	но-гофрированная		ГОСТ 15976-81						1,2кг	6м²
10										
11	Мат строительный									
12	МС-50-1500-900-40		ГОСТ 10499-78						5,1кг	
13										
14	мат строительный									
15	МС-50-1500-900-30		ГОСТ 10499-78						1,5кг	
16										
17	Покрытие защитное марки СПА		ТУ6-11-400-83						0,26кг	0,6м²
18										
19	Пластина пористая									
20	техническая II гр.-5		ТУ38-105867-90						0,5кг	
21	(или лента 5×100мм)									
22										
23	Пластина пористая									
24	техническая II гр.-10		ТУ38-105867-90						2кг	
25	(или шнур 12×18мм импорт)									
26										
27	Пластина									
28	1ф-1-ТМКЩ-С-3		ГОСТ 7338-90						3кг	
29										
30										
31	Картон А1.5		ГОСТ 9347-74						0,21кг	

Инв. № подл. | Подп. и дата | Взам. инв. № | Инв. № дубл. | Подп. и дата

Изм.	Лист	№ докум.	Подп.	Дата	ВПА-10.2.00.00.000 ВП	Лист 2

Формат А3

Серия 5.904-55, в.2

№ строки	Наименование	Код ОКП	Обозначение документа на поставку	Поставщик	Куда входит (обозначение)	Количество: На изделие	В комплекты	На регулир.	Всего	Примечание
1	Крепежные изделия									
2										
3	Болт М6-6g×16.58		ГОСТ 7798-70						73шт.	
4	М8-6g×25.58								92шт.	
5	М10-6g×25.58								34шт.	
6	М10-6g×45.58								8шт.	
7	М16-6g×45.58								4шт.	
8										
9	Шпилька М12-6g×170,58		ГОСТ 22042-76						4шт.	
10										
11	Гайка М6-6Н.5		ГОСТ 5915-70						73шт.	
12	М8-6Н.5								86шт.	
13	М10-6Н.5								34шт.	
14	М12-6Н.5								24шт.	
15	М16-6Н.5								8шт.	
16	Гайка М16-6Н.05		ГОСТ 5916-70						1шт.	
17										
18	Заклепка 3×6.01.10		ГОСТ 10299-80						4шт.	
19	12×70.01.10								6шт.	
20										
21	Шайба 12.04		ГОСТ 11371-78						8шт.	
22	Шайба 6.04		ГОСТ 6958-78						29шт.	
23										
24										
25										
26										
27										
28										
29										
30										
31										

Инв. № подл. | Подп. и дата | Взам. инв. № | Инв. № дубл. | Подп. и дата

Изм.	Лист	№ докум.	Подп.	Дата	ВПА-10.2.00.00.000 ВП	Лист 3

Формат А3

ВПА-10.2.00.00.000СБ

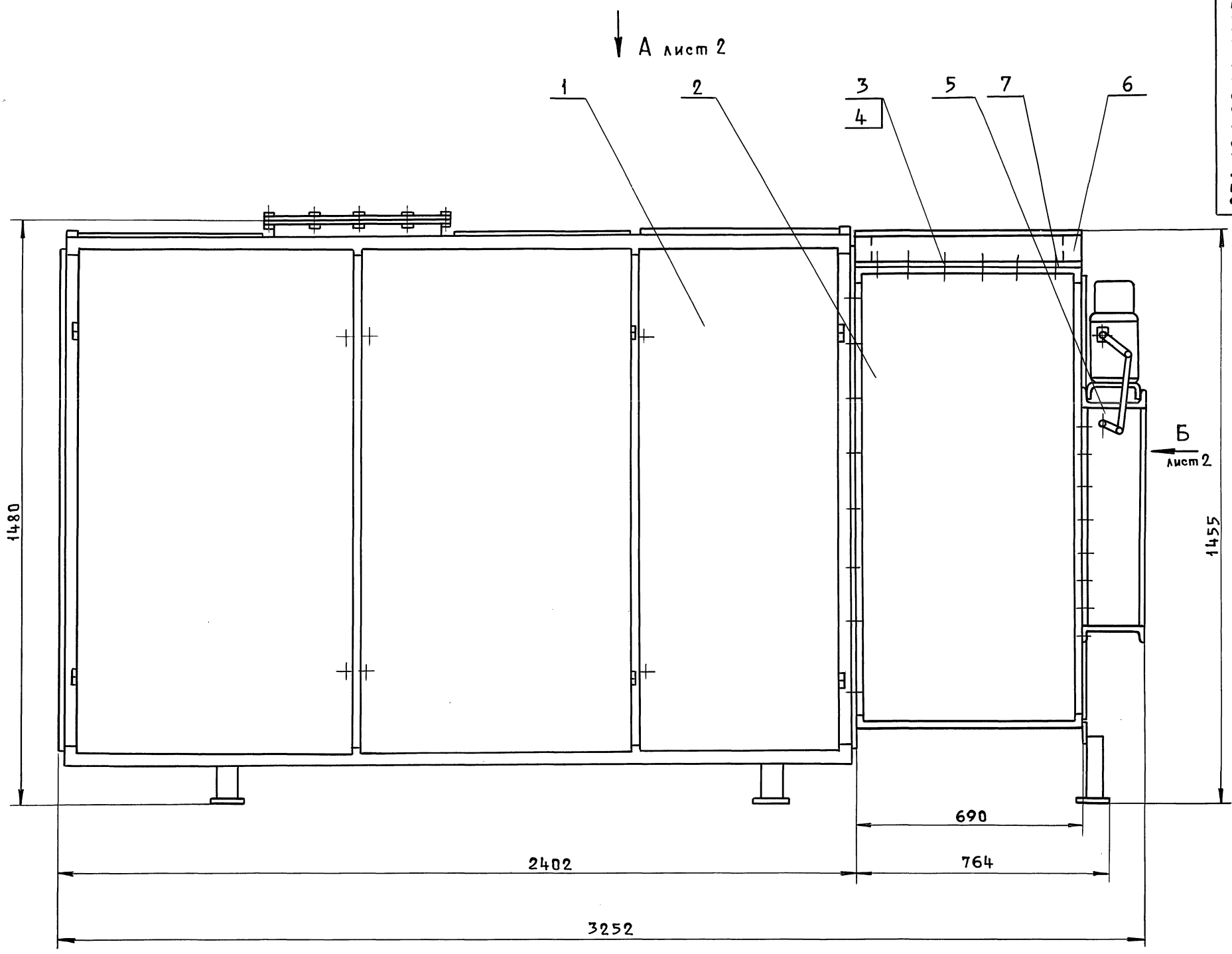

1. Перед транспортированием агрегата разгрузить пружины виброизоляторов установкой в углах рамы вентилятора деревянных подкладок (из отходов пиломатериалов) высотой 120 мм и стяжных шпилек. После установки агрегата на месте эксплуатации подкладки и шпильки удалить.

2. Размеры для справок.

Серия 5.904-55,в.2

Изм	Лист	№ докум.	Подп.	Дата	ВПА-10.2.00.00.000СБ			
Разраб.		Сельдякова			Агрегат вентиляционно-приточный ВПА-10,2	Лит.	Масса 970,2	Масшт. 1:10
Пров.		Граевский						
Т.контр.		Лебедев			Сборочный чертеж	Лист 1	Листов 2	
Нач.отд.		Осадчий				ММСС СССР НПО Промвентиляция ГПИ Проектпромвентиляция		
Н.контр.		Граевский						
Утв.		Овчинников						

Инв.N подл. | Подп. и дата | Взам.инв.N | Инв.N дубл. | Подп. и дата

ВПА-10.2.00.00.000СБ

Вид А лист1

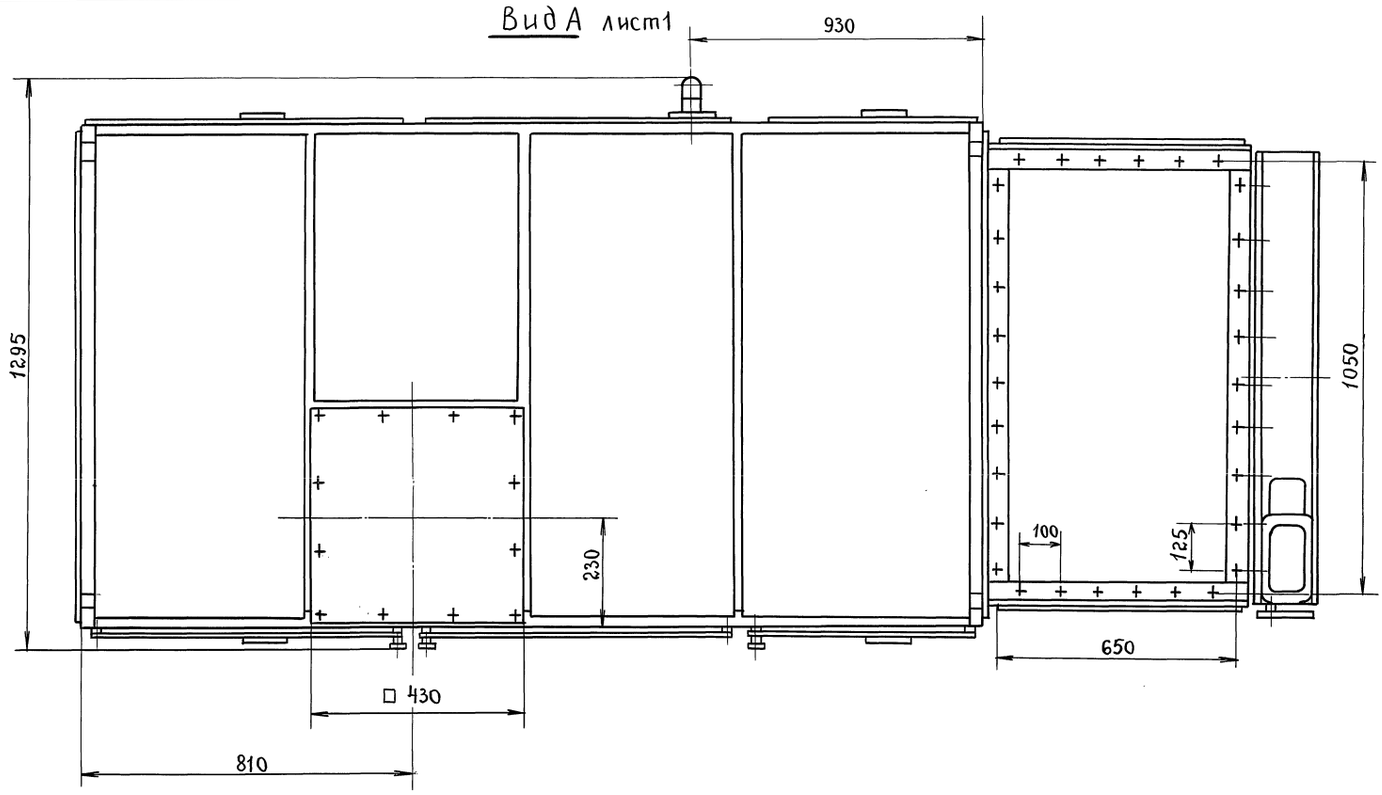

Вид Б лист1

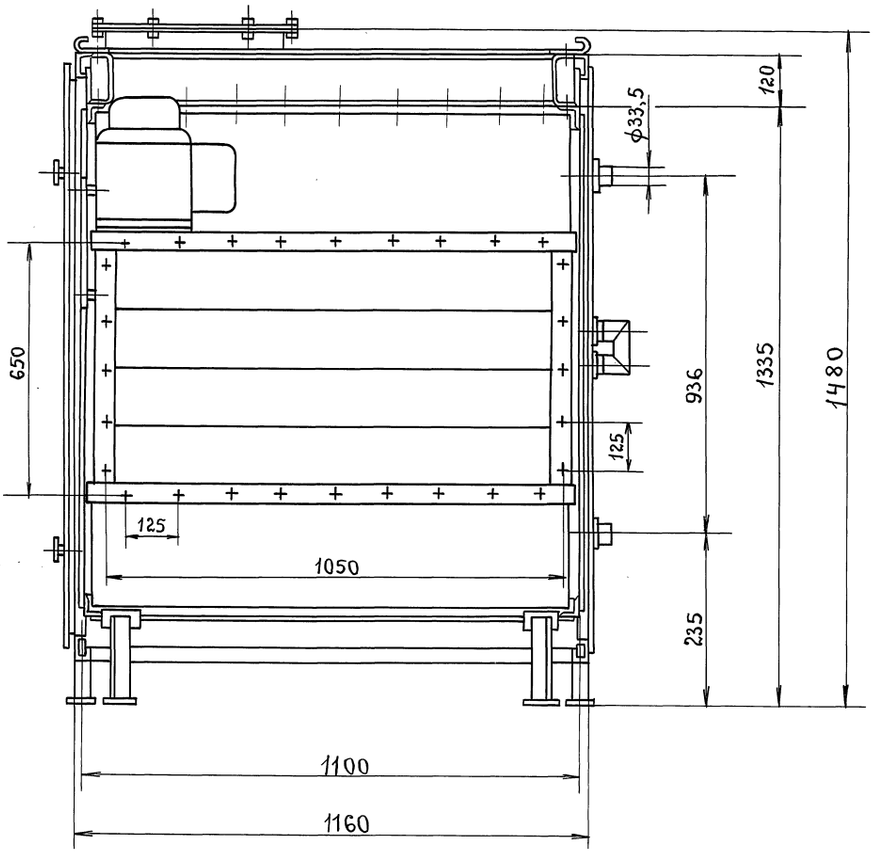

Серия 5.904-55.82

Инв.№подл.	Подп. и дата	Взам.инв.№	Инв.№дубл.	Подп. и дата

Изм.	Лист	№докум.	Подп.	Дата	ВПА-10.2.00.00.000СБ	Лист 2

Формат	Зона	Поз.	Обозначение	Наименование	Кол.	Примечание
				Документация		
А2			ВПА-10.2.01.00.000СБ	Сборочный чертеж		
				Сборочные единицы		
А4		1	ВПА-10.2.01.01.000	Каркас	1	
А4		2	ВПА-10.1.01.02.000	Дверь	2	
А4		3	ВПА-10.1.01.03.000	Дверь утепленная	1	
А4		4	1282.01.000	Фильтр сухой	1	
А4		5	ВПА-10.1.01.04.000	Вставка гибкая	1	
А4		6	ВПА-10.1.01.05.000	Рама вентилятора	1	
А4		7	ВПА-10.1.01.06.000	Рама выкатная	1	
А4		8	ВПА-10.1.01.07.000	Калач	1	
А4		9	ВПА-10.1.01.08.000	Коллектор вихревой	1	
				Детали		
А4		11	ВПА-10.2.01.00.001	Пластина патрубительской маркировки	1	
А4		12	ВПА-10.1.01.00.002	Упор	4	
А4		13	ВПА-10.1.01.00.004	Шайба	4	
А4		14	ВПА-10.1.01.00.005	Гайка	6	

Инв.№подл. | Подп. и дата | Взам.инв.№ | Инв.№дубл. | Подп. и дата

Изм.	Лист	№докум.	Подп.	Дата
Разраб.		Сельвякова		
Пров.		Граевский		
Н.контр.		Лебедев		
Утв.		Граевский		

ВПА-10.2.01.00.000

Агрегат. Спецификация.

Лит.	Лист	Листов
	1	3

ММСС СССР
НПО Промвентиляция
ГПИ Проектпромвентиляция

Формат А4

Формат	Зона	Поз.	Обозначение	Наименование	Кол.	Примечание
Б4		15	ВПА-10.2.01.00.002	Патрубок		
				Труба 25×3.2 ГОСТ 3262-75		
				$l = 95 - уТ14$	4	0,36кг
Б4		16	ВПА-10.2.01.00.003	Заглушка		
				Картон А1.5		
				ГОСТ 9347-74		
				450×450	1	0,21кг
				Стандартные изделия		
				Болты ГОСТ 7798-70		
		18		М6-6g×16.58	44	
		19		М10-6g×25.58	32	
		20		М16-6g×45.58	4	
				Гайки ГОСТ 5915-70		
		21		М16-6Н.5	44	
		22		М10-6Н.5	32	
		23		М12-6Н.5	16	
		24		М16-6Н.5	8	
		25		Шпилька М12-6g×170.58		
				ГОСТ 22042-76	4	
				Заклепки ГОСТ 10299-80		
		26		3×6.01.10	4	
		27		12×70.01.10	6	

Инв.№подл. | Подп. и дата | Взам.инв.№ | Инв.№дубл. | Подп. и дата

Изм.	Лист	№докум.	Подп.	Дата

ВПА-10.2.01.00.000

Лист 2

Формат А4

Формат	Зона	Поз.	Обозначение	Наименование	Кол.	Примечание
				Прочие изделия		
		30		Вентилятор радиальный В-Ц14-46		
				исполнение корпуса Пр6		
				ГОСТ 5976-90 с двигателем 4А132 S6		
				№5.5 кВт, $n = 960^{об}/_{мин}$	1	
		31		Виброизолятор		
				Д042		
				ТУ 36-1832-75	4	
		32		Калорифер		
				КСК3-9-02ХЛ3		
				ТУ 22-5757-84	2	

серия 5.904-55.82

Инв.№подл. | Подп. и дата | Взам.инв.№ | Инв.№дубл. | Подп. и дата

Изм.	Лист	№докум.	Подп.	Дата

ВПА-10.2.01.00.000

Лист 3

ВПА-10.2.04.00.001

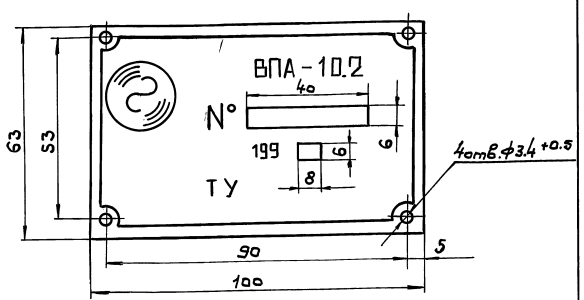

1. Шрифт ЖРS кегль 12 по ГОСТ 3489.2-71.
2. Надписи и изображения выполняются методом фотоэлектрохимгравирования или фотохимгравирования. Недостающие цифры и знаки - набивкой.
3. Поверхность пластины не должна иметь забоин, царапин, рисок, как на буквах, так и на фоне.
4. $-уТ14, \pm \frac{t2}{2}$

Инв.№подл. | Подп. и дата | Взам.инв.№ | Инв.№дубл. | Подп. и дата

Изм.	Лист	№докум.	Подп.	Дата
Разраб.		Сельвякова		
Пров.		Лебедев		
Т.контр.		Граевский		
Н.контр.		Лебедев		
Утв.		Граевский		

ВПА-10.2.01.00.001

Пластина потребительской маркировки. Деталь.

Лит.	Масса	Масштаб
	0.012	1:1

Лист | Листов 1

ММСС СССР
НПО Промвентиляция
ГПИ Проектпромвентиляция

Лист 5 / К ОК 360В ГОСТ 16523-89

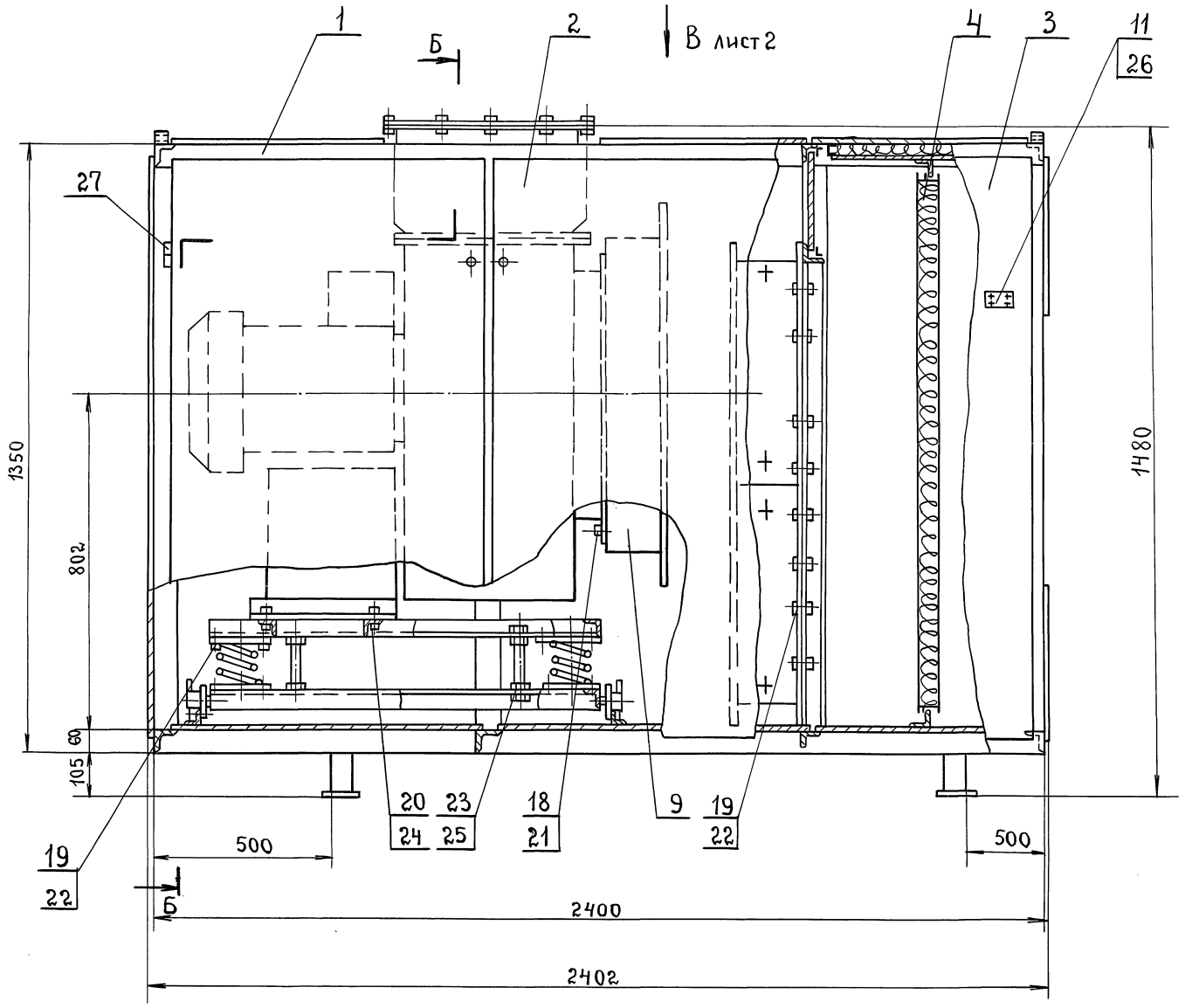

1. Перед установкой калориферов удлинить их штуцера приваркой патрубков (поз. 15.)
2. Размеры для справок.

Изм.	Лист	№ докум.	Подп.	Дата	ВПА–10. 2. 01. 00. 000 СБ			
Разраб.		Сельдякова			Агрегат. Сборочный чертеж.	Лит.	Масса	Масштаб
Пров.		Граевский					750	1:10
Т.контр.		Лебедев				Лист 1	Листов 2	
Н.контр.		Граевский				ММСС СССР НПО Промвентиляция. ГПИ Проектпромвентиляция		
Утв.		Осадчий						

Серия 5.904-55 в.2

Инв. № подл. | Подп. и дата | Взам. инв. № | Инв. № дубл. | Подп. и дата

Вид А лист 1

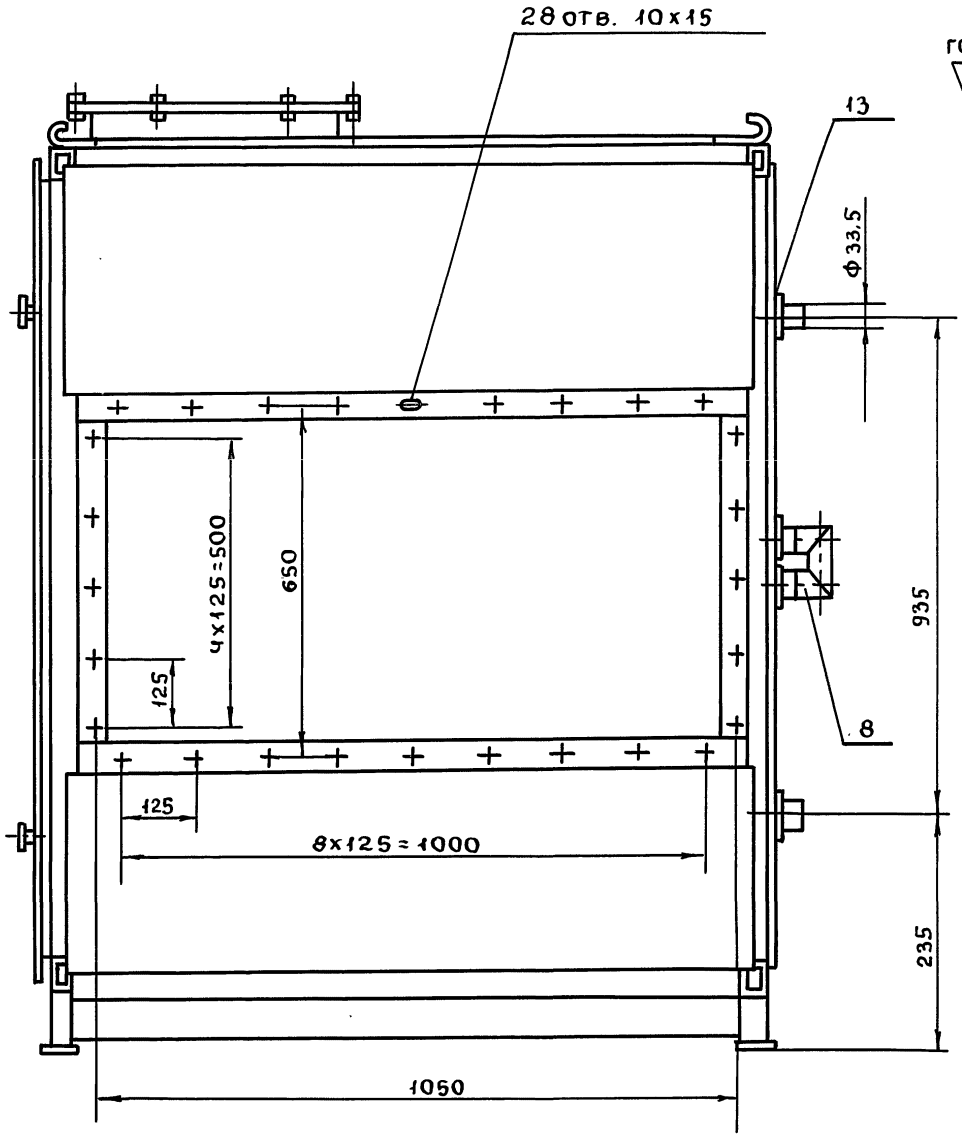

Б-Б лист 1

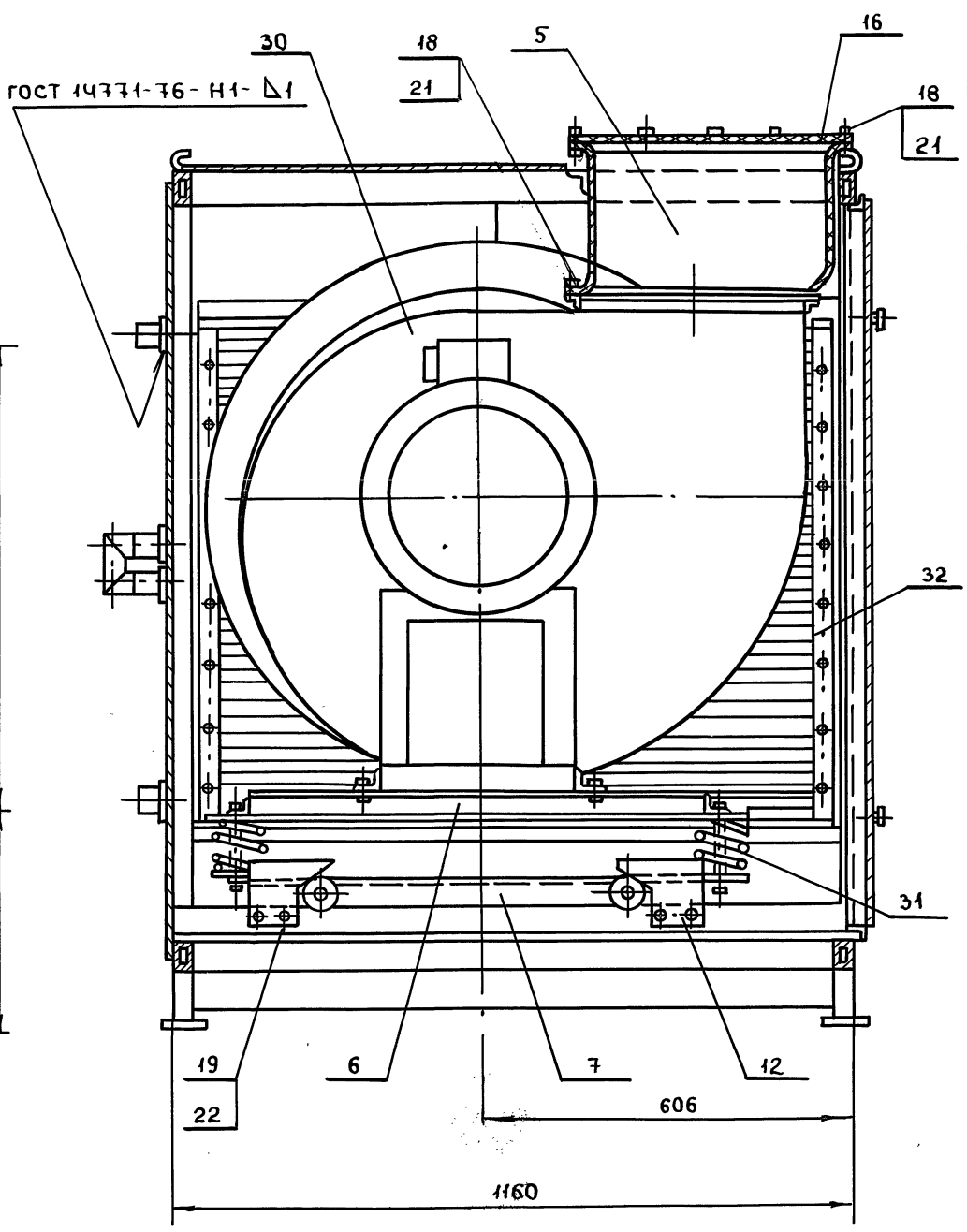

Вид В лист 1

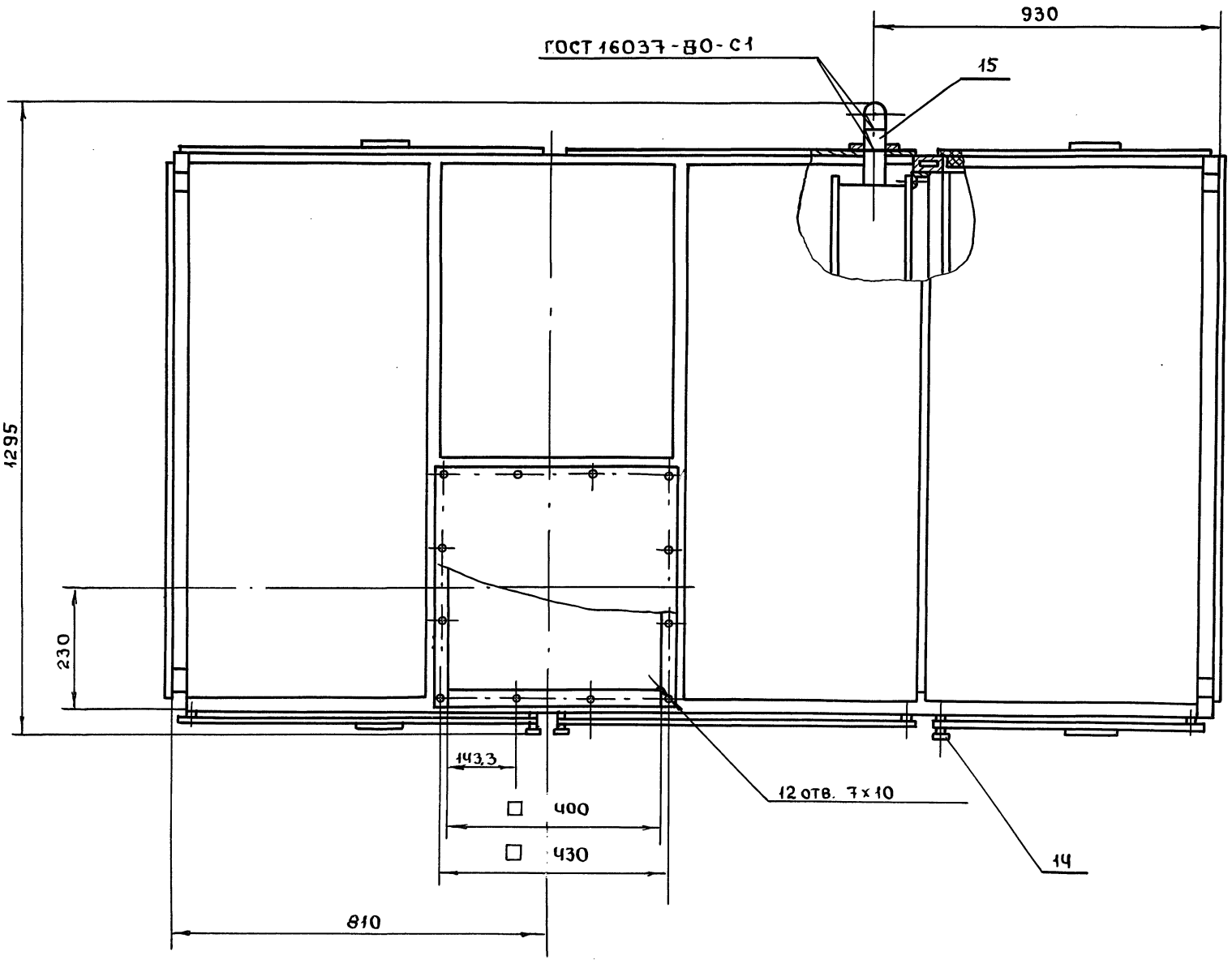

Изм	Лист	N докум	Подпись	Дата	ВПА-10.2.01.00.000СБ	Лист 2

Формат	Зона	Поз.	Обозначение	Наименование	Кол.	Примечание
				Документация		
		12	ВПА-10.2.01.01.000СБ	Сборочный чертеж		
				Сборочные единицы		
А4		1	ВПА-10.1.01.01.200	Стойка съемная	1	
А4		2	ВПА-10.1.01.01.300	Панель	1	
А4		3	ВПА-10.1.01.01.300-01	Панель	2	
А4		4	ВПА-10.2.01.01.100	Панель боковая	1	
А2		5	ВПА-10.1.01.01.500	Фланец	1	
				Детали		
А4		7	ВПА-10.1.01.01.001	Направляющая	1	
А4		8	ВПА-10.1.01.01.002	Направляющая	1	
А4		9	ВПА-10.1.01.01.004	Направляющая	1	
А4		10	ВПА-10.1.01.01.005	Направляющая	1	
А4		11	ВПА-10.1.01.01.006	Направляющая	1	
А4		12	ВПА-10.1.01.01.007	Направляющая	1	
А4		13	ВПА-10.1.01.01.008	Стойка	2	
А4		14	ВПА-10.1.01.01.009	Стойка	1	
А4		15	ВПА-10.1.01.01.010	Настил	2	
А4		16	ВПА-10.2.01.01.001	Настил	1	
А4		17	ВПА-10.1.01.01.012	Ограждение	1	
А4		18	ВПА-10.2.01.01.002	Крюк	4	

Инв.№подл. | Подп. и дата | Взам.инв.№ | Инв.№дубл. | Подп. и дата

Изм.	Лист	№докум.	Подп.	Дата
Разраб.		Сельдякова		
Пров.		Гревецкий		
Н.контр.		Лебедев		
Утв.		Гревецкий		

ВПА-10.2.01.01.000

Каркас
Спецификация

Лит.	Лист	Листов
	1	4

ММСС СССР
НПО Промвентиляция
ГПИ Проектпромвентиляция

Формат А4

Формат	Зона	Поз.	Обозначение	Наименование	Кол.	Примечание
А4		19	ВПА-10.2.01.01.003	Уголок	2	
А4		20	ВПА-10.1.01.01.027	Стойка	1	
А4		21	ВПА-10.1.01.01.028	Поперечина	2	
Б4		23	ВПА-10.2.01.01.005	Заслонка		
				Лист $\frac{Р}{К}$ 1.0 ГОСТ 19903-74 / ОК360В ГОСТ 16523-89		
				(215×560)-ЛТ14	2	0,94кг
Б4		24	ВПА-10.2.01.01.006	Ограждение		
				Лист $\frac{Р}{К}$ 1.0 ГОСТ 19903-74 / ОК360В ГОСТ 16523-89		
				(540×1130)-ЛТ14	2	4,8кг
Б4		25	ВПА-10.2.01.01.007	Ограждение		
				Лист $\frac{Р}{К}$ 1.0 ГОСТ 19903-74 / ОК360В ГОСТ 16523-89		
				(1130×1270)-ЛТ14	1	11,3кг
Б4		26	ВПА-10.2.01.01.008	Ограждение		
				Лист $\frac{Р}{К}$ 1.0 ГОСТ 19903-74 / ОК360В ГОСТ 16523-89		
				(750×1270)-ЛТ14	1	7,8кг
Б4		27	ВПА-10.2.01.01.009	Пята		
				Лист 6-ПУ-0-5 ГОСТ 19903-74 / Ст3сп3 ГОСТ 14637-89		
				(70×100)-ЛТ14	4	0,27кг
Б4		28	ВПА-10.2.01.01.010	Втулка		
				Труба 10×2,2		
				ГОСТ 3262-75		
				L=35-ЛТ14	6	0,03кг

Инв.№подл. | Подп. и дата | Взам.инв.№ | Инв.№дубл. | Подп. и дата

Изм.	Лист	№докум.	Подп.	Дата

ВПА-10.2.01.01.000

Лист 2

Формат А4

Серия 5.904-55, в.2

Формат	Зона	Поз.	Обозначение	Наименование	Кол.	Примечание
Б4		29	ВПА-10.2.01.01.011	Стойка		
				Труба $\frac{60\times30\times3\ ГОСТ\ 8645-68}{В10\ ГОСТ\ 13663-86}$		
				L=100-ЛТ14	4	0,41кг
Б4		30	ВПА-10.2.01.01.012	Стойка		
				Труба $\frac{60\times30\times3\ ГОСТ\ 8645-68}{В10\ ГОСТ\ 13663-86}$		
				L=1230-ЛТ14	7	5,7кг
Б4		31	ВПА-10.2.01.01.013	Балка		
				Труба $\frac{60\times30\times3\ ГОСТ\ 8645-68}{В10\ ГОСТ\ 13663-86}$		
				L=2400-ЛТ14	4	10,1кг
Б4		32	ВПА-10.2.01.01.014	Поперечина		
				Уголок $\frac{50\times50\times5-В\ ГОСТ\ 8509-86}{Ст3кп-II\ ГОСТ\ 535-88}$		
				L=1100-ЛТ14	10	4,2кг
Б4		33	ВПА-10.2.01.01.015	Поперечина		
				Уголок $\frac{50\times50\times5-В\ ГОСТ\ 8509-86}{Ст3кп-II\ ГОСТ\ 535-88}$		
				L=400-ЛТ14	1	1,5кг
Б4		34	ВПА-10.2.01.01.016	Стенка		
				Лист $\frac{Р}{К}$ 1.0 ГОСТ 19903-74 / ОК360В ГОСТ 16523-89		
				(75×1055)-ЛТ14	2	0,62кг
Б4		35	ВПА-10.2.01.01.017	Ограждение		
				Лист $\frac{Р}{К}$ 1.0 ГОСТ 19903-74 / ОК360В ГОСТ 16523-89		
				(130×700)-ЛТ14	1	3,9кг

Инв.№подл. | Подп. и дата | Взам.инв.№ | Инв.№дубл. | Подп. и дата

Изм.	Лист	№докум.	Подп.	Дата

ВПА-10.2.01.01.000

Лист 3

Формат	Зона	Поз.	Обозначение	Наименование	Кол.	Примечание
				Стандартные изделия		
				Болты ГОСТ 7798-70		
		38		М8-6g×25.58	6	
		39		М10-6g×25.58	2	
		40		Гайка М10-6Н.5		
				ГОСТ 5915-70	2	

Инв.№подл. | Подп. и дата | Взам.инв.№ | Инв.№дубл. | Подп. и дата

Изм.	Лист	№докум.	Подп.	Дата

ВПА-10.2.01.01.000

Лист 4

ВПА-10.2.01.01.000СБ

Серия 5.904-55.82

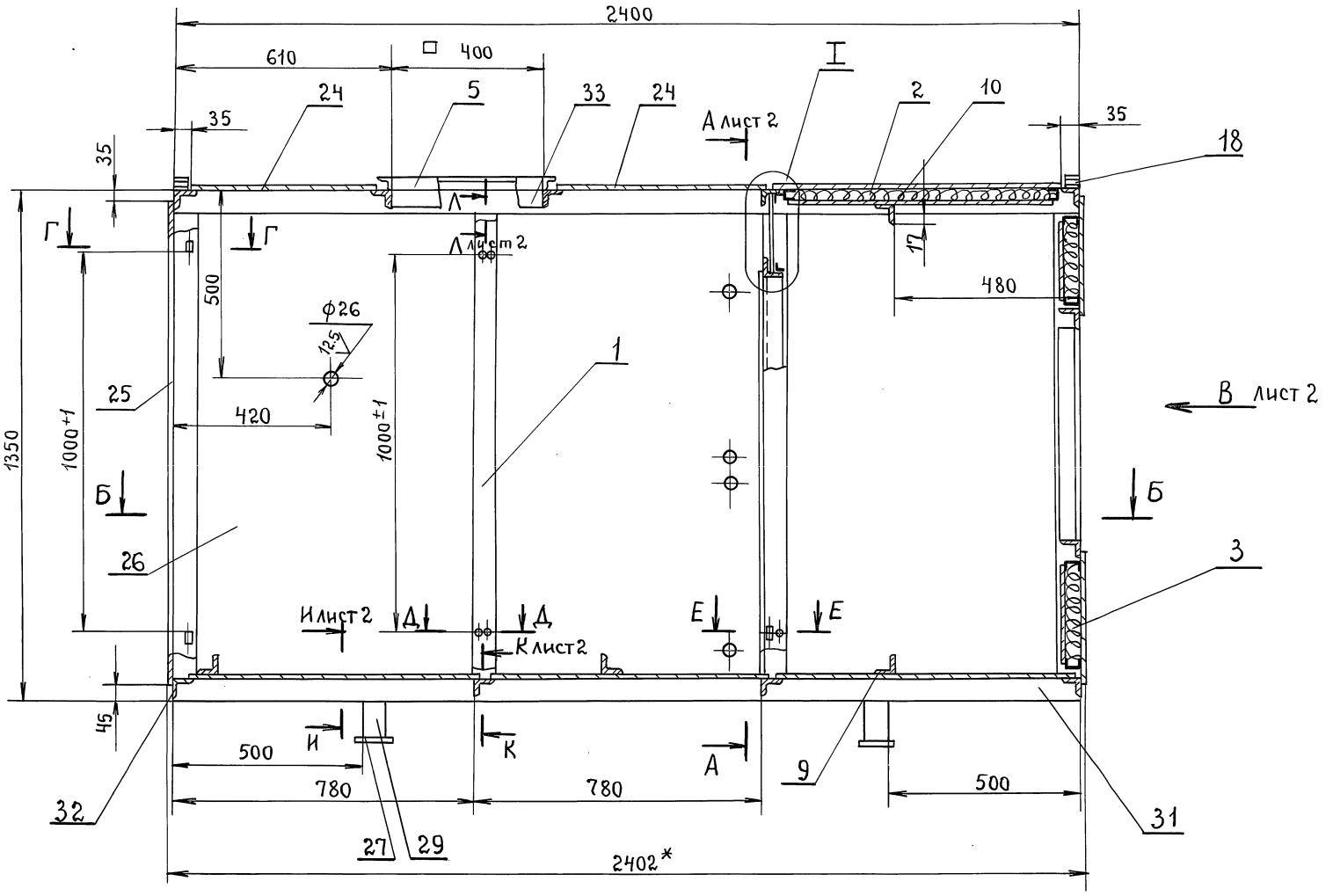

Б-Б

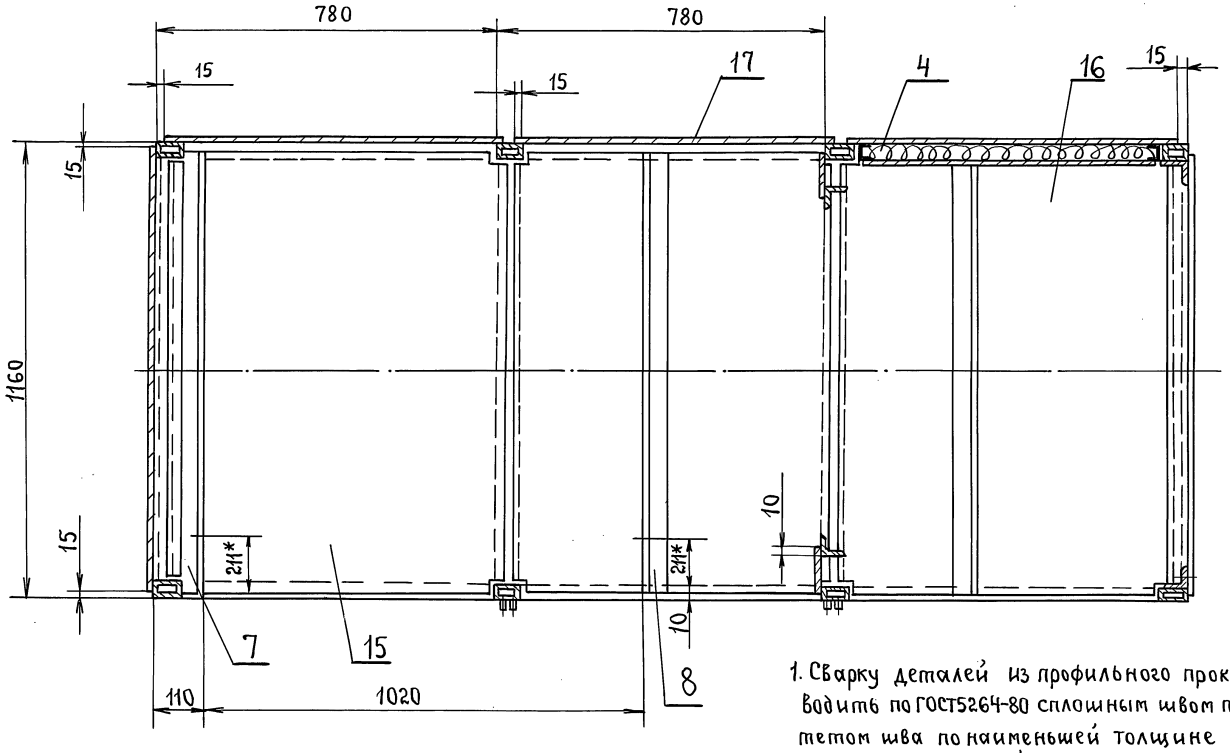

Г-Г
М1:1

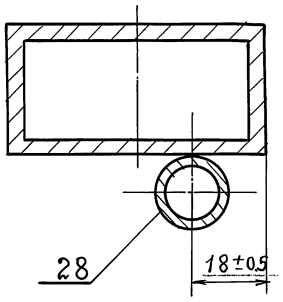

Е-Е
М1:1

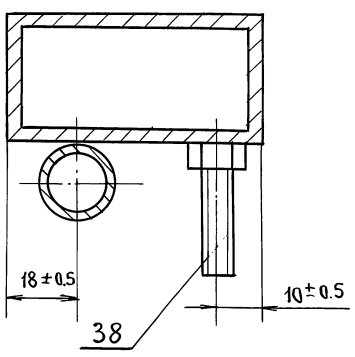

Д-Д
М1:1

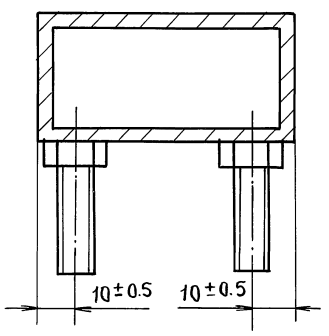

1. Сварку деталей из профильного проката (труба, швеллер, уголок) производить по ГОСТ5264-80 сплошным швом по контуру сварного соединения, катетом шва по наименьшей толщине свариваемых деталей. Приварку листовой обшивки каркаса, панелей – швом по ГОСТ 14771-76 – Н1-Д1 – $\frac{50}{100}$.
2. $+\frac{JT14}{2}$, $-\frac{JT14}{2}$, $\pm\frac{t_2}{2}$
3. * Размеры для справок.
4. Покрытие: грунтовка ГФ-021 ГОСТ 25129-82.
5. Резьбовые поверхности покрыть маслом консервационным К17 ГОСТ 10877-76.

Изм.	Лист	№докум.	Подп.	Дата	ВПА-10.2.01.01.000 СБ			
Разраб.		Сельдякова			Каркас. Сборочный чертеж.	Лит.	Масса	Масштаб
Пров.		Граевский					280	1:10
Т.контр.		Лебедев				Лист 1	Листов 2	
Н.контр.		Граевский			ММСС СССР НПО Промвентиляция ГПИпроектпромвентиляция			
Утв.		Осадчий						

Инв.№подл. | Подп. и дата | Взам.инв.№ | Инв.№дубл. | Подп. и дата

А-А лист 1

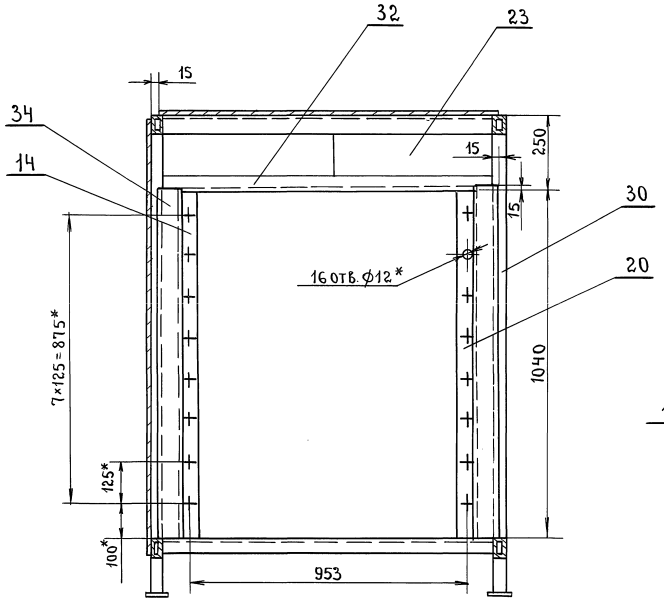

Н-Н лист 1
М1:1

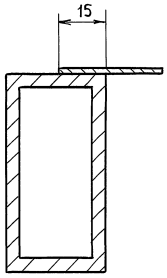

I лист 1
М1:1

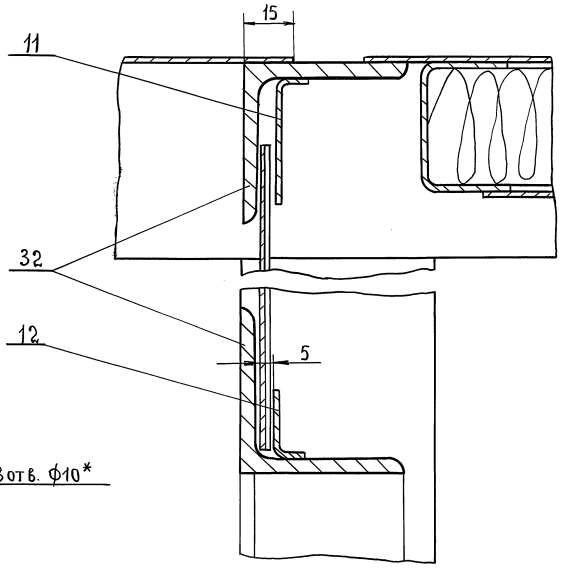

Вид В лист 1

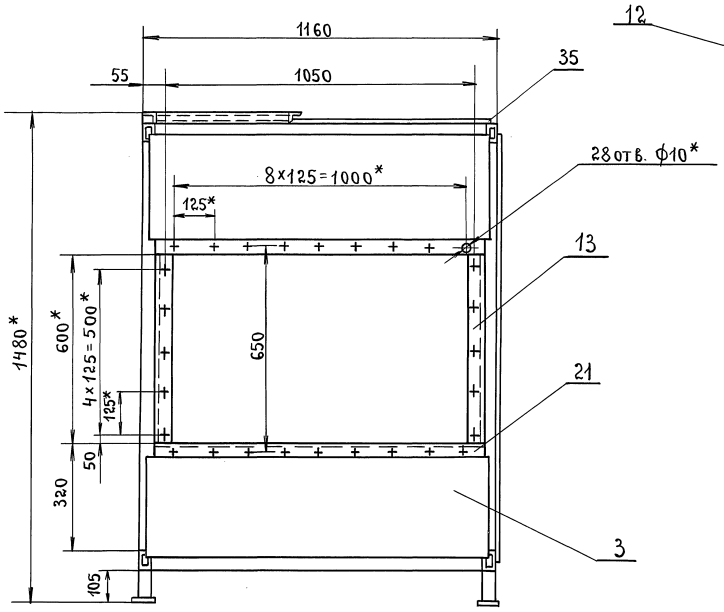

К-К лист 1
М1:1

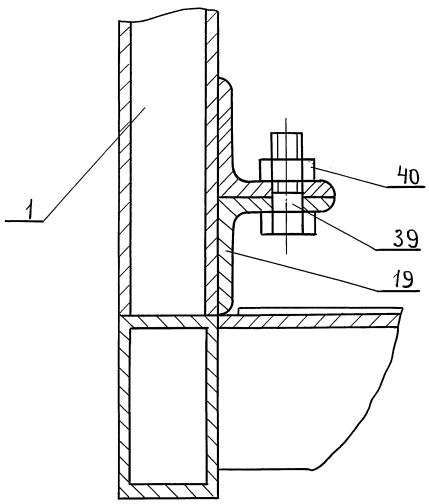

Л-Л лист 1
М1:1

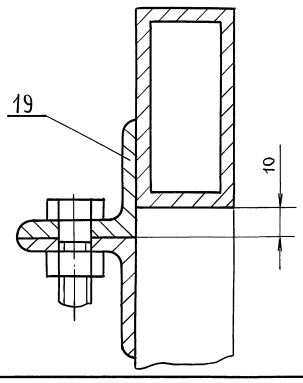

Серия 5.904-55, в.2

Инв. № подл.	Подп. и дата	Взам. инв. №	Инв. № дубл.	Подп. и дата

Изм.	Лист	№ докум.	Подпись	Дата	ВПА-10.2.01.01.000 СБ	Лист 2

Формат	Зона	Поз.	Обозначение	Наименование	Кол.	Примечание
				Документация		
А2			ВПА-10.2.01.01.100 СБ	Сборочный чертеж		
				Детали		
А4		1	ВПА-10.1.01.01.401	Связь	2	
Б4		2	ВПА-10.2.01.01.101	Связь		
				Швеллер $\frac{40\times20\times2В\ ГОСТ\ 8278-83}{Ст3кп\ ГОСТ\ 11474-76}$		
				L = 1225 − ЭТ14	2	1.4кг
Б4		3	ВПА-10.2.01.01.102	Обшивка		
				Лист $\frac{Г}{К}$ $\frac{1.0\ ГОСТ\ 19903-74}{ОК360В\ ГОСТ\ 6523-89}$		
				(695 × 1205) − ЭТ14	1	6.6кг
Б4		4	ВПА-10.2.01.01.103	Обшивка		
				Лист $\frac{Г}{К}$ $\frac{1.0\ ГОСТ\ 19903-74}{ОК360В\ ГОСТ\ 16523-89}$		
				(745 × 1255) − ЭТ14	1	7.3кг
				Материалы		
		5		Мат строительный		
				МС-50-1500-900-40		
				ГОСТ 10499-78		
				1225 × 715		1.8кг

Изм.	Лист	№ докум.	Подп.	Дата
Разраб.		Сельдякова		
Пров.		Граевский		
Н.контр.		Лебедев		
Утв.		Граевский		

ВПА-10.2.01.01.100

Панель боковая. Спецификация.

Лит.	Лист	Листов

ММСС СССР
НПО Промвентиляция
ГПИ Проектпромвентиляция

Формат: А4

Инв. № подл. | Подп. и дата | Взам. инв. № | Инв. № дубл. | Подп. и дата

ВПА-10.2.01.01.001

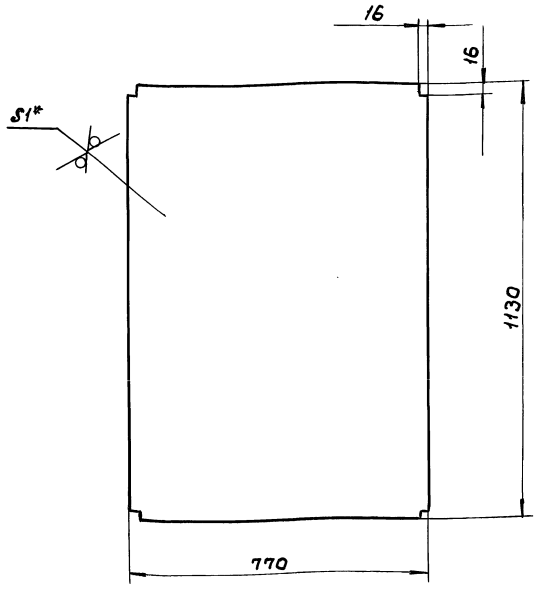

1. − ЭТ14, $\pm\frac{t2}{2}$

2. * Размеры для справок.

Изм.	Лист	№ докум.	Подп.	Дата
Разраб.		Сельдякова		
Пров.		Лебедев		
Т.контр.		Граевский		
Н.контр.		Лебедев		
Утв.		Граевский		

ВПЛ-10.2.01.01.001

Настил. Деталь.

Лит.	Масса	Масшт.
	6.8	1:10

Лист | Листов 1

Лист $\frac{Г}{К}$ $\frac{1.0\ ГОСТ\ 19903-74}{ОК360В\ ГОСТ\ 16523-89}$

ММСС СССР
НПО Промвентиляция
ГПИ Проектпромвентиляция

Формат: А4

Серия 5.904-55, в.2

ВПА-10.2.01.01.100СБ

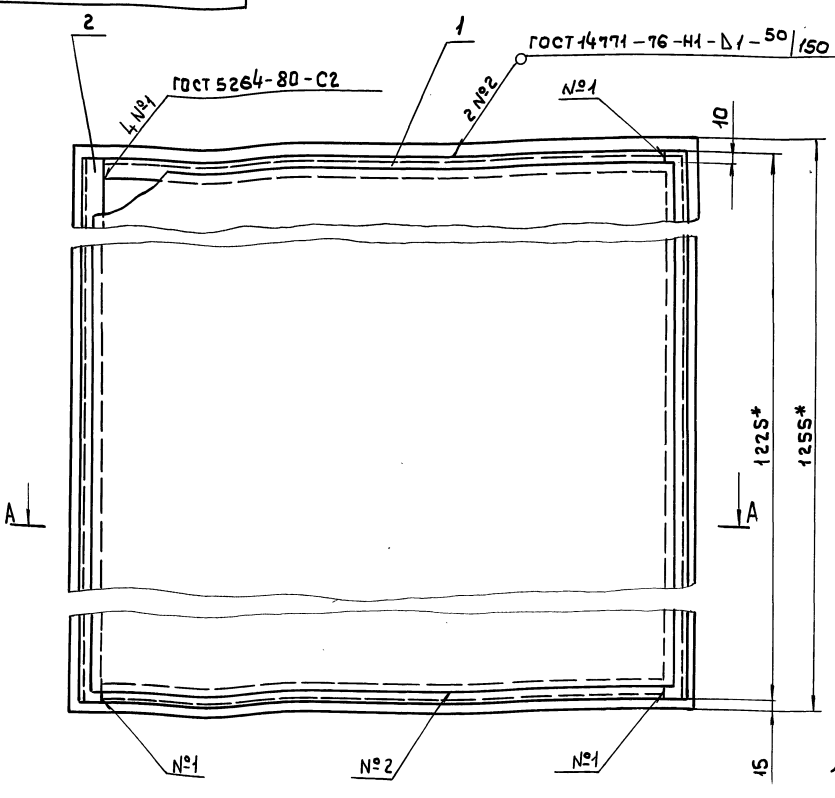

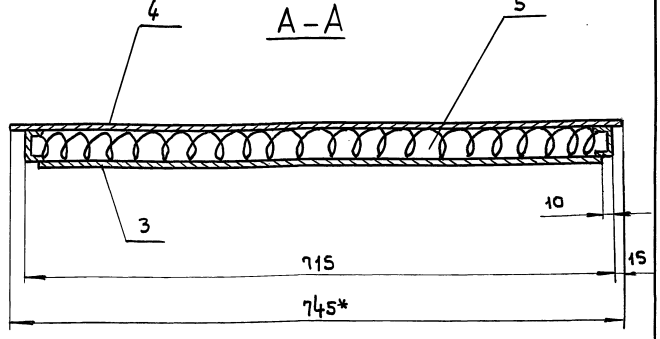

1. $\pm\frac{t2}{2}$.

2. * Размер для справок.

Изм.	Лист	№ докум.	Подп.	Дата
Разраб.		Сельдякова		
Пров.		Граевский		
Т.контр.		Лебедев		
Н.контр.		Граевский		
Утв.		Осадчий		

ВПА-10.2.01.01.100СБ

Панель боковая Сборочный чертеж

Лит.	Масса	Масштаб
	20	1:10

Лист | Листов 1

ММСС СССР
НПО Промвентиляция
ГПИ Проектпромвентиляция

Инв. № подл. | Подп. и дата | Взам. инв. № | Инв. № дубл. | Подп. и дата

Формат	Зона	Поз.	Обозначение	Наименование	Кол.	Примечание
				Документация		
А2			ВПА-10.3.00.00.000СБ	Сборочный чертеж		
А3			ВПА-10.3.00.00.000ВП	Ведомость покупных изделий		
			5.904-55.0-1-ЭМ Лист 21.1	Силовое электрооборудование и автоматизация. План		
А4			ТУ36-19.28-011-86	Агрегат вентиляционно-приточный ВПА-10.У3		
				Сборочные единицы		
А4		1	ВПА-10.1.01.00.000	Агрегат	1	
				Стандартные изделия		
		2		Болт М8-6g×25.58		
				ГОСТ 7798-70	28	
		3		Гайка М8-6Н.5		
				ГОСТ 5915-70	28	

Взам. инв. № | Инв. № подл. | Подп. и дата | Подп. и дата

Изм.	Лист	№ докум.	Подп.	Дата	ВПА-10.3.00.00.000			
Разраб.		Сельдякова			Агрегат вентиляционно-приточный ВПА-103. Спецификация.	Лит.	Лист 1	Листов 2
Пров.		Гриевский				ММСС СССР НПО Промвентиляция ГПИ Проектпромвентиляция		
Н. контр.		Лебедев						
Утв.		Гриевский						

Формат А4

Формат	Зона	Поз.	Обозначение	Наименование	Кол.	Примечание
				Прочие изделия		
		5		Клапан воздушный утепленный КВУ 600×1000Д У3 МЭО 1.6/25 - 0,25П ТУ22-4433-79	1	53.7кг
				Материалы		
		6		Пластина 1ф-1-ТМКЩ-С-3 ГОСТ 7338-90		1.2кг

Взам. инв. № | Инв. № подл. | Подп. и дата | Подп. и дата

Изм.	Лист	№ докум.	Подп.	Дата	ВПА-10.3.00.00.000	Лист 2

Формат А4

Серия 5.904-55.82

№ строки	Наименование	Код ОКП	Обозначение документа на поставку	Поставщик	Куда входит (обозначение)	Количество: На изделие	В компл.	На регулир.	Всего	Примечание
1	Вентилятор радиальный В-Ц14-46-5 положение корпуса Пр. 0° ГОСТ 5976-90 с двигателем 4А132S6 N=5.5кВт, n=960 об/мин		ТУ22-5436-83	Московский вентиляторный завод					1шт.	
2										
3										
4										
5										
6										
7										
8										
9	Клапан воздушный утепленный КВУ 600×1000Д, У3 МЭО 1.6/25-0,25П		ТУ22-4433-79	Вентиляторный завод					1шт.	
10										
11										
12										
13										
14	Калорифер КСК3-9-02ХЛ3		ТУ22-5757-84	Костромской калориферный з-д					2шт.	
15										
16										
17	Виброизолятор ДО42		ТУ36-1832-75	Механический завод №3 г. Москва					4шт.	
18										
19										
20	Кольцо 020-025-30-2-4		ГОСТ 9833-73						1шт.	
21										
22	Форсунка Кт Ф3мм тангенциальная			Домодедовский з-д кондиционер					2шт.	
23										
24										
25										

Взам. инв. № | Инв. № подл. | Подп. и дата | Подп. и дата

Изм.	Лист	№ докум.	Подп.	Дата	ВПА-10.3.00.00.000 ВП			
Разраб.		Сельдякова			Агрегат вентиляционно-приточный ВПА-10.3 Ведомость покупных изделий	Лит.	Лист 1	Листов 3
Пров.		Гриевский				ММСС СССР НПО Промвентиляция ГПИ Проектпромвентиляция		
Н. контр.		Лебедев						
Утв.		Гриевский						

Формат А3

№ строки	Наименование	Код ОКП	Обозначение документа на поставку	Поставщик	Куда входит (обозначение)	Количество: На изделие	Количество: В комплекты	Количество: На ремонт	Количество: Всего	Примечание
1	Фитинги								1шт.	
2	Колпак 20		ГОСТ 8962-75						1шт.	
3	Контргайка 20		ГОСТ 8961-75						1шт.	
4	Угольник 20		ГОСТ 8946-75						1шт.	
5										
6	Материалы									
7	Пленка винипластовая									
8	перфорированная -								2,2кг	11м²
9	гофрированная		ГОСТ 15976-81							
10										
11	Мат строительный								5,1кг	
12	МС-50-1500-900-40		ГОСТ 10499-78							
13										
14	Мат строительный								1,5кг	
15	МС-50-1500-900-30		ГОСТ 10499-78							
16										
17	Покрытие защитное марки СП		ТУ6-11-400-83						0,6м²	0,26кг
18										
19	Пластина пористая								0,5кг	
20	техническая III гр. -5		ТУ38-105867-90							
21	(или лента 5×100мм)									
22										
23	Пластина пористая								2кг	
24	техническая III гр.-10		ТУ38-105867-90							
25	(или шнур 12×18мм импорт.)									
26										
27	Пластина								1,2кг	
28	1ф-1-ТМКЩ-С-3		ГОСТ 7338-90							
29										
30										
31	Картон А 1,5		ГОСТ 9347-74						0,21кг	

Инв.№подл. | Подп. и дата | Взам.инв.№ | Инв.№дубл. | Подп. и дата

Изм. Лист №докум. Подп. Дата

ВПА-10.3.00.00.000ВП

Лист 2

Формат А3

Серия 5.904-55, в.2

№ строки	Наименование	Код ОКП	Обозначение документа на поставку	Поставщик	Куда входит (обозначение)	Количество: На изделие	Количество: В комплекты	Количество: На ремонт	Количество: Всего	Примечание
1	Крепежные изделия									
2			ГОСТ 7798-70							
3	Болт М6-6g×12.58								10шт.	
4	М6-6g×16.58								93шт.	
5	М8-6g×25.58								34шт.	
6	М10-6g×25.58								34шт.	
7	М10-6g×45.58								8шт.	
8	М6-6g×45.58								9шт.	
9	М16-6g×45.58								4шт.	
10										
11	Шпилька М12-6g×170.58		ГОСТ 22042-76						4шт.	
12										
13	Гайка М6-6Н.5		ГОСТ 5915-70						112шт.	
14	М8-6Н.5								26шт.	
15	М10-6Н.5								34шт.	
16	М16-6Н.5								8шт.	
17	Гайка М16-6Н.05		ГОСТ 5916-70						1шт.	
18										
19	Заклепка 3×6.01.10		ГОСТ 10299-80						4шт.	
20	12×70.01.10								6шт.	
21										
22	Шайба 12.04		ГОСТ 11371-78						8шт.	
23	Шайба 6.04		ГОСТ 6958-78						58шт.	
24	Шайба 20.04		ГОСТ 10450-78						1шт.	
25										
26										
27										
28										
29										
30										
31										

Инв.№подл. | Подп. и дата | Взам.инв.№ | Инв.№дубл. | Подп. и дата

Изм. Лист №докум. Подп. Дата

ВПА-10.3.00.00.000ВП

Лист 3

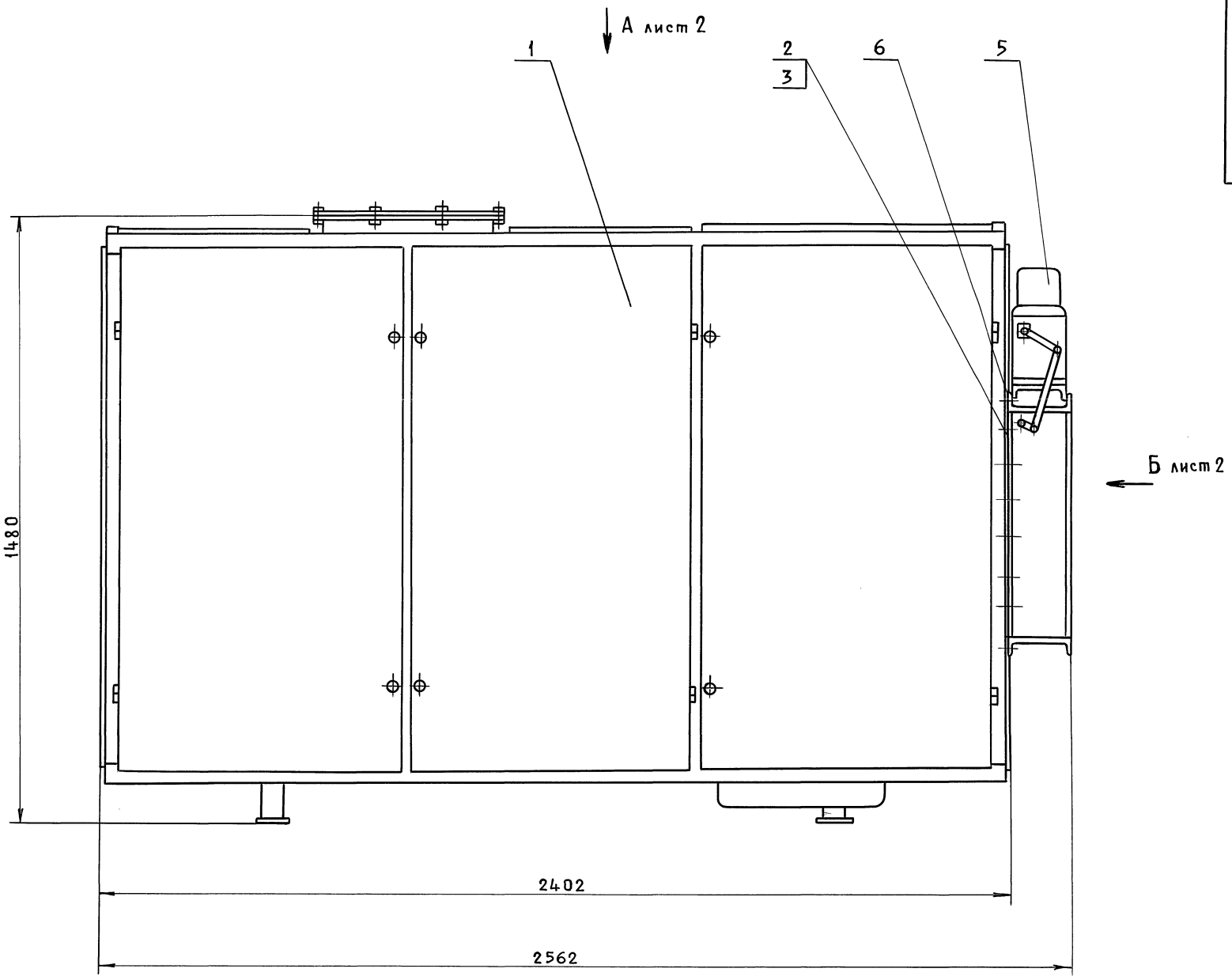

1. Перед транспортированием агрегата разгрузить пружины виброизоляторов установкой в углах рамы вентилятора деревянных подкладок (из отходов пиломатериалов) высотой 120 мм и стяжных шпилек. После установки агрегата на месте эксплуатации подкладки и шпильки удалить.

2. Размеры для справок.

Серия 5.904-55.82

Инв.№ подл.	Подп. и дата	Взам.инв.№	Инв.№ дубл.	Подп. и дата

Изм	Лист	№ докум.	Подп.	Дата
Разраб.		Сельдякова		
Пров.		Граевский		
Т.контр.		Лебедев		
Нач.отд.		Осадчий		
Н.контр.		Граевский		
Утв.		Овчинников		

ВПА-10.3.00.00.000 СБ

Агрегат вентиляционно-приточный ВПА-10,3
Сборочный чертеж

Лит.	Масса	Масштаб
	850	1:10

Лист 1 Листов 2

ММСС СССР
НПО Промвентиляция
ГПИ Проектпромвентиляция

Вид А лист 1

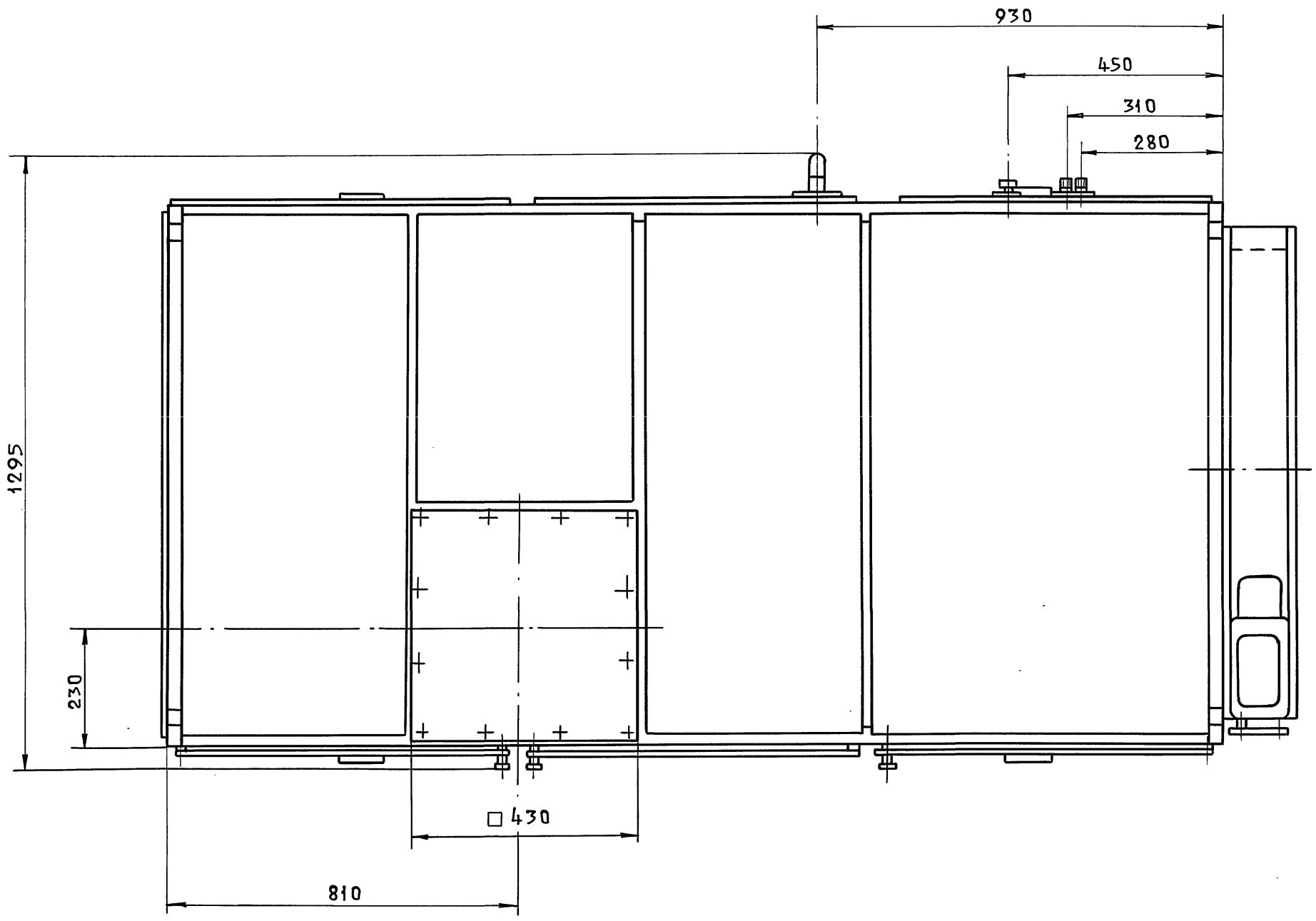

Вид Б лист 1

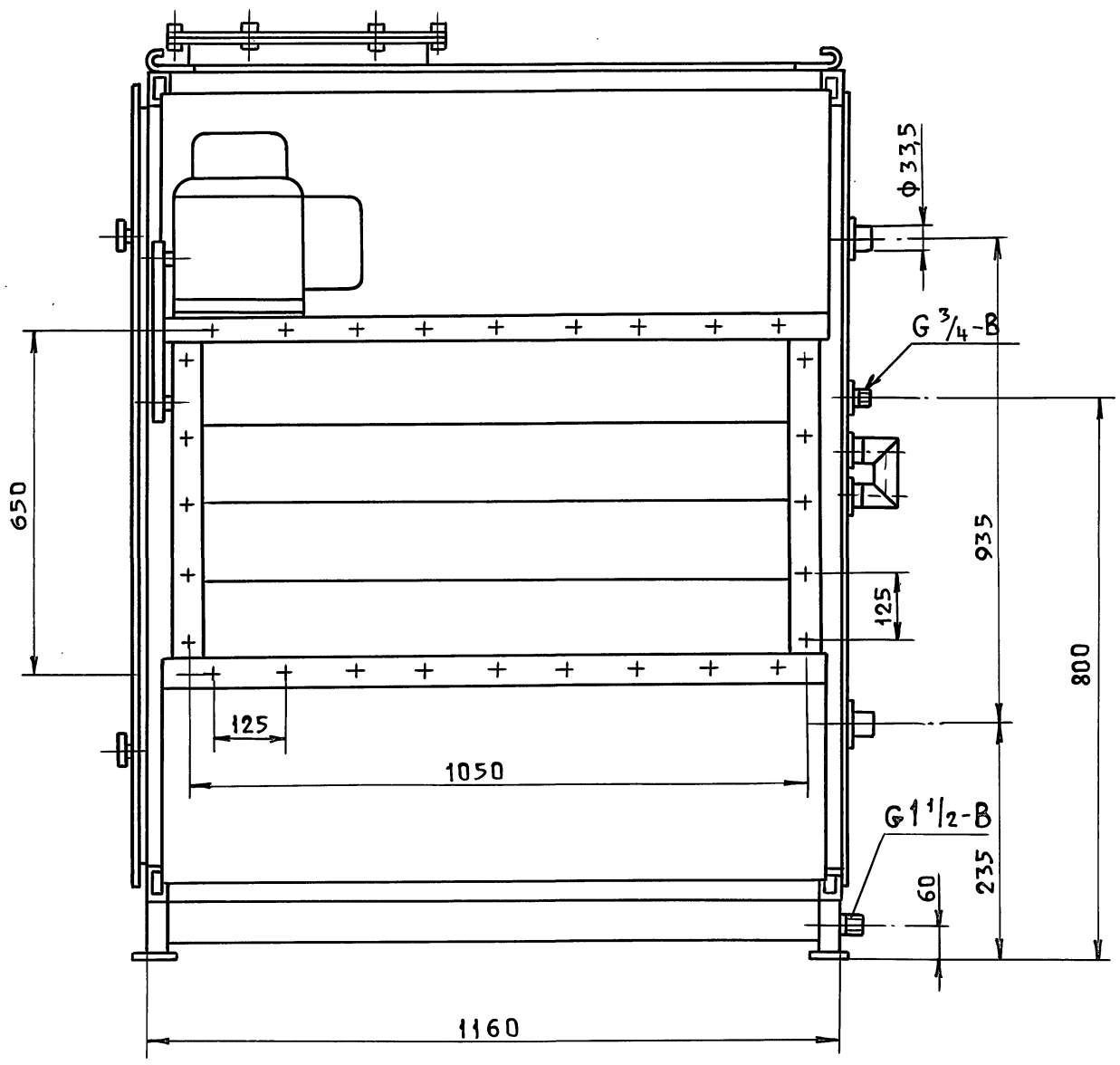

Серия 5.904-55,6.2

Подп. и дата
Инв.№ дубл.
Взам.инв.№
Подп. и дата
Инв.№ подл.

Изм	Лист	№ докум	Подп.	Дата	ВПА-10.3.00.00.000СБ	Лист 2

Формат	Зона	Поз.	Обозначение	Наименование	Кол.	Примечание
				Документация		
А2			ВПА-10.4.00.00.000СБ	Сборочный чертеж		
А3			ВПА-10.4.00.00.000ВП	Ведомость покупных изделий		
			5.904-55.0-1-ЭМ лист 21.1	Силовое электрооборудование и автоматизация. План		
А4			ТУ36.19.28-011-86	Агрегат вентиляционно-приточный ВПА-10.УЗ		
				Сборочные единицы		
А4		1	ВПА-10.2.01.00.000	Агрегат	1	
				Стандартные изделия		
		2		Болт М8-6g×25.58 ГОСТ 7798-70	28	
		3		Гайка М8-6Н.5 ГОСТ 5915-70	28	

Инв.№ подл. | Подп. и дата | Взам. инв.№ | Инв.№ дубл. | Подп. и дата

Изм.	Лист	№ докум.	Подп.	Дата	ВПА-10.4.00.00.000			
Разраб.		Сельякова			Агрегат вентиляционно-приточный ВПА-10.4 спецификация	Лит.	Лист 1	Листов 2
Пров.		Граевский				ММСС СССР Главпромвентиляция ГПИПроектпромвентиляция		
Н.контр.		Лебедев						
Утв.		Граевский						

Формат А4

Формат	Зона	Поз.	Обозначение	Наименование	Кол.	Примечание
				Прочие изделия		
		5		Клапан воздушный утепленный КВУ 600×1000 Я УЗ МЭО 1.6/25-0.25П ТУ 22-4433-79	1	53.7кг
				Материалы		
		6		Пластина 1ф-1-ТМКЩ-С-3 ГОСТ 7338-90	1.2кг	

Инв.№ подл. | Подп. и дата | Взам. инв.№ | Инв.№ дубл. | Подп. и дата

Изм.	Лист	N докум.	Подп.	Дата	ВПА-10.4.00.00.000	Лист 2

Формат А4

Серия 5.904-55.8.2

№ строки	Наименование	Код ОКП	Обозначение документа на поставку	Поставщик	Куда входит (обозначение)	Количество: На изделие	В комплекты	На регулир.	Всего	Примечание
1	Вентилятор радиальный									
2	ВЦ-14-46-5, положение		ТУ22-5436-83	Московский вентиляторный завод						
3	Корпуса ПрО ГОСТ 5976-90									
4	с двигателем 4А13256								1шт.	
5	N=5.5 кВт, n=960 об/мин									
6										
7	Клапан воздушный									
8	утепленный			Вентспилский вентиляторный завод						
9	КВУ 600×1000А, УЗ									
10	МЭО 1.6/25-0,25П		ТУ22-4433-79						1шт.	
11										
12	Калорифер			Костромской калориферный з-д						
13	КСК3-9-02хЛ3		ТУ22-5757-84						2шт.	
14										
15	Виброизолятор			Механический з-д №3 г. Москва						
16	Д042		ТУ36-1836-75						4шт.	
17										
18	Материалы									
19										
20	Пленка виниластовая									
21	перфорированная									
22	гофрированная		ГОСТ 15976-81						1.2кг	6м²
23										
24	Мат строительный									
25	МС-50-1500-900-40		ГОСТ 10499-78						5.1кг	

Инв.№ подл. | Подп. и дата | Взам. инв.№ | Инв.№ дубл. | Подп. и дата

Изм.	Лист	№ докум.	Подп.	Дата	ВПА-10.4.00.00.000ВП			
Разраб.		Сельякова			Агрегат вентиляционно-приточный ВПА-10.4 Ведомость покупных изделий.	Лит.	Лист 1	Листов 3
Пров.		Граевский				ММСС СССР НПО Промвентиляция ГПИПроектпромвентиляция		
Н.контр.		Лебедев						
Утв.		Граевский						

№ строки	Наименование	Код ОКП	Обозначение документа на поставку	Поставщик	Куда входит (обозначение)	Количество: На изделие	Количество: В комплекты	Количество: На регулир.	Количество: Всего	Примечание
1	Мат. строительный									
2	МС-50-1500-900-30		ГОСТ 10499-78						1.5кг	
3										
4	Покрытие защитное марки СПЛ		ТУ6-11-400-83						0.6м²	0.26кг
5										
6	Пластина пористая									
7	техническая II гр.-5									
8	(или лента									
9	5×100 мм)		ТУ38-105867-75						0.5кг	
10										
11	Пластина пористая									
12	техническая II гр.-10									
13	(или шнур 12×18мм		ТУ38-105867-75						2кг	
14	импортный)									
15										
16	Пластина									
17	1ф-1-ТМКЩ-С-3		ГОСТ 7338-90						1.2кг	
18										
19										
21	Картон А1.5		ГОСТ 9347-74						0,21кг	
22										
23	Крепежные изделия									
24										
25	Болт М6-6g×16.58		ГОСТ 7798-70						73шт	
26	М8-6g×25.58								34шт.	
27	М10-6g×25.58								34шт.	
28	М10-6g×45.58								8шт.	
29	М16-6g×45.58								4шт.	
30										
31										
32										

Инв.№ подл. | Подп. и дата | Взам. инв.№ | Инв.№ дубл. | Подп. и дата

Изм. Лист № докум. Подп. Дата

ВПА-10.2.00.00.000 ВП

Лист 2

Формат А3

Серия 5.904-55.82

№ строки	Наименование	Код ОКП	Обозначение документа на поставку	Поставщик	Куда входит (обозначение)	Количество: На изделие	Количество: В комплекты	Количество: На регулир.	Количество: Всего	Примечание
1	Шпилька									
2	М12-6g×170.58		ГОСТ 22042-76						4шт.	
3										
4	Гайка М6-6Н.5		ГОСТ 5915-70						73шт.	
5	М8-6Н.5								26шт.	
6	М10-6Н.5								34шт.	
7	М12-6Н.5								24шт.	
8	М16-6Н.5								8шт.	
9	Гайка М16-6Н.05		ГОСТ 5916-70						1шт.	
10										
11										
12	Заклепка 3×6.01.10		ГОСТ 10299-80						4шт.	
13	12×70.01.10								6шт.	
14										
15	Шайба 12.04		ГОСТ 11371-78						8шт.	
16	Шайба 6.04		ГОСТ 6958-78						29шт.	
17										
18										
19										
20										
21										
22										
23										
24										
25										
26										
27										
28										
29										
30										
31										

Инв.№ подл. | Подп. и дата | Взам. инв.№ | Инв.№ дубл. | Подп. и дата

Изм. Лист № докум. Подп. Дата

ВПА-10.2.001.00.000 ВП

Лист 3

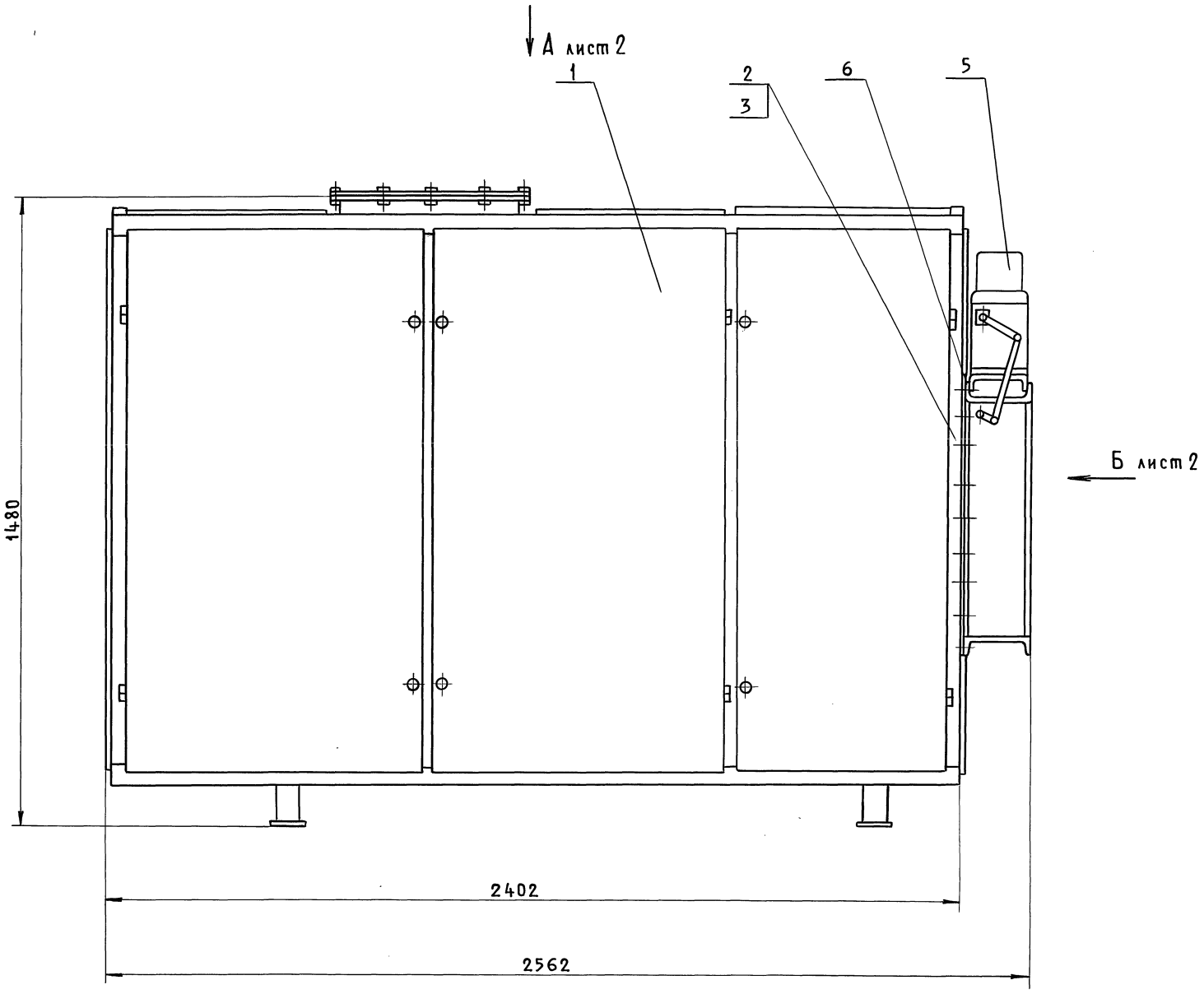

1. Перед транспортированием агрегата разгрузить пружины виброизоляторов установкой в углах рамы вентилятора деревянных подкладок (из отходов пиломатериалов) высотой 120 мм и стяжных шпилек. После установки агрегата на месте эксплуатации подкладки и шпильки удалить.

2. Размеры для справок.

Изм	Лист	№ докум.	Подп.	Дата	ВПА-10.4.00.00.000 СБ			
Разраб.		Сельдякова			Агрегат вентиляционно-приточный ВПА-10.4 Сборочный чертеж	Лит.	Масса	Масшт.
Пров.		Граевский					805	1:10
Т.контр.		Лебедев				Лист 1		Листов 2
Нач.отд.		Осадчий				ММСС СССР НПО Промвентиляция ГПИ Проектпромвентиляция		
Н.контр.		Граевский						
Утв.		Овчинников						

Серия 5.904-55.82

Инв.№ подл. | Подп. и дата | Взам. инв.№ | Инв.№ дубл. | Подп. и дата

Вид А лист 1

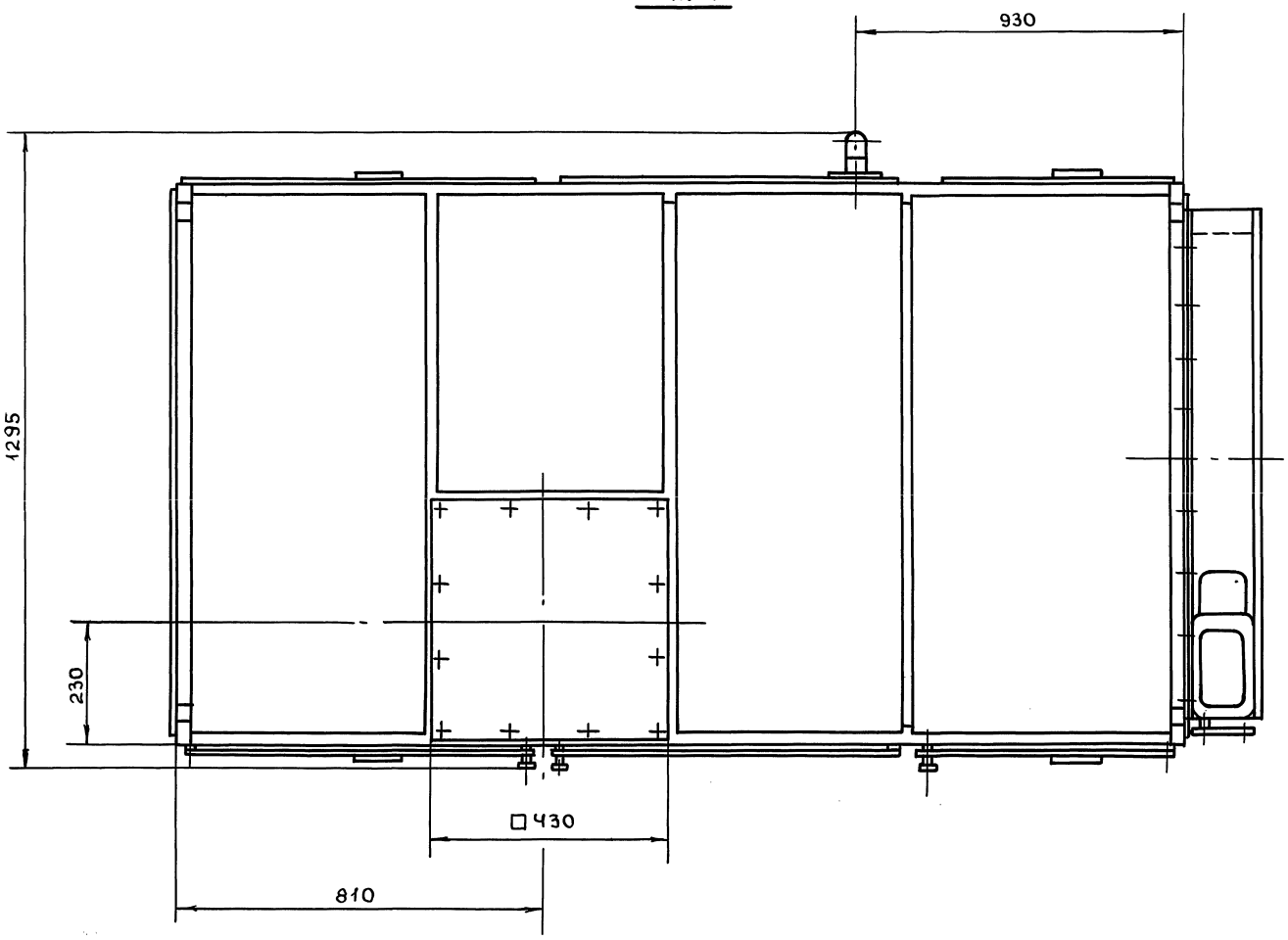

Вид Б лист 1

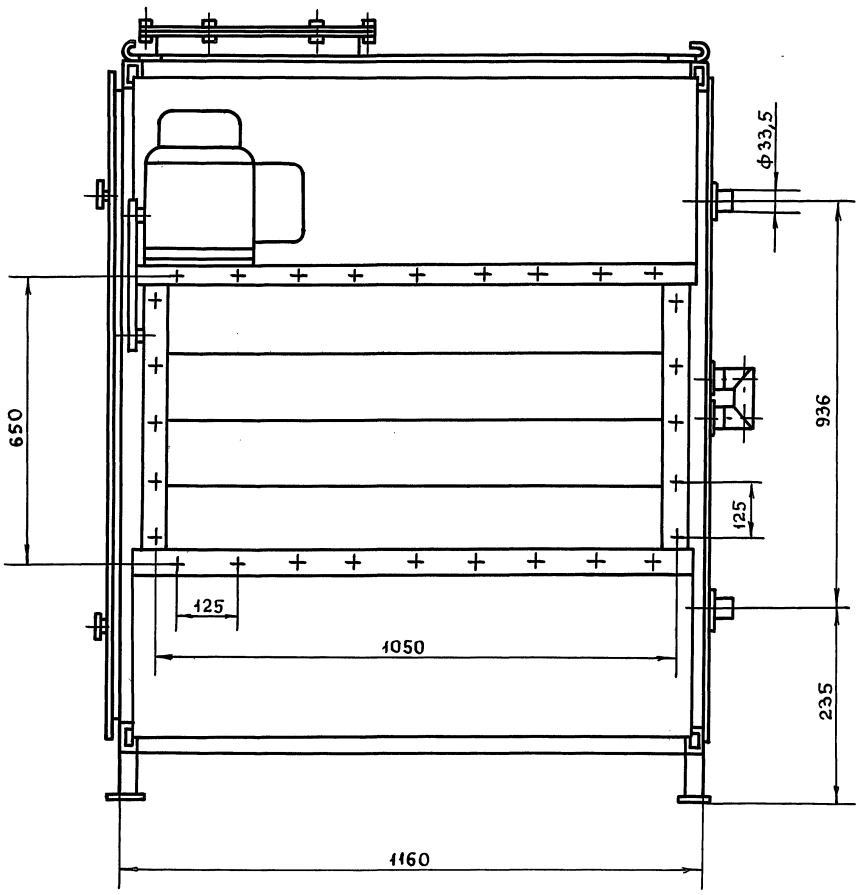

Серия 5.904-55 в.2

ВПА-10.2.01.01.003

Серия 5.904-55 в.2

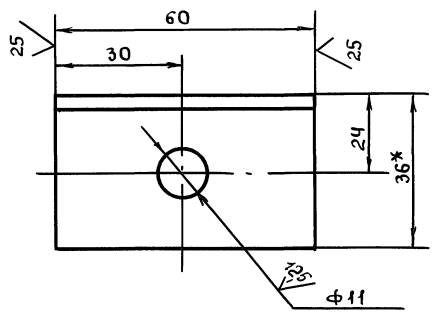

1. + УТ14, - УТ14, $\pm \frac{t_2}{2}$

2. * Размер для справок.

Изм.	Лист	№ докум.	Подп.	Дата
Разраб.		Сельдякова		
Пров.		Лебедев		
Т.контр.		Граевский		
Н.контр.		Лебедев		
Утв.		Граевский		

ВПА-10.2.01.01.003

Уголок. Деталь.

Лит	Масса	Масштаб
	0,13	1:1
Лист	Листов 1	

Уголок 35×35×4-В ГОСТ 8509-86 / Ст.3кп ГОСТ 535-88

ММСС СССР НПО Промвентиляция ГПИ Проектпромвентиляция

Формат А4

Инв.№подл. | Подп. и дата | Взам.инв.№ | Инв.№дубл. | Подп. и дата

gost.e-ecolog.ru