ТИПОВЫЕ КОНСТРУКЦИИ, ИЗДЕЛИЯ И УЗЛЫ ЗДАНИЙ И СООРУЖЕНИЙ

СЕРИЯ 5.904-55

Агрегаты приточных вентиляционных камер в комплектно-блочном исполнении

ВЫПУСК 1

Агрегаты АПК 10, АПК 20, АПК 31,5, АПК 40

РАБОЧИЕ ЧЕРТЕЖИ

gost.e-ecolog.ru

ЦЕНА

ТИПОВЫЕ КОНСТРУКЦИИ, ИЗДЕЛИЯ И УЗЛЫ ЗДАНИЙ И СООРУЖЕНИЙ

СЕРИЯ 5.904-55

Агрегаты приточных вентиляционных камер в комплектно-блочном исполнении

ВЫПУСК 1

Агрегаты АПК 10, АПК 20, АПК 31,5, АПК 40

РАБОЧИЕ ЧЕРТЕЖИ

РАЗРАБОТАНЫ
ЦНИИПРОМЗДАНИЙ
ДИРЕКТОР ИНСТИТУТА С. Н. БУЛГАКОВ
ГЛ. ИНЖЕНЕР ПРОЕКТА Е. А. ВЫСОЦКАЯ
ГПКНИИ САНТЕХНИИПРОЕКТ
ДИРЕКТОР ИНСТИТУТА А. Я. ШАРИПОВ
ГЛ. ИНЖЕНЕР ПРОЕКТА З. А. ДАНИЛОВА

УТВЕРЖДЕНЫ
НПО ПРОМВЕНТИЛЯЦИЯ
МИНМОНТАЖСПЕЦСТРОЯ СССР
ПИСЬМО № 5-3 ОТ 06.06 1989Г.
ВВЕДЕНЫ В ДЕЙСТВИЕ ЦНИИПРОМЗДАНИЙ
С 30.04. 1991Г.
ПРИКАЗОМ №119 ОТ 25.10.1990г.
СРОК ДЕЙСТВИЯ 1996Г.

Обозначение	Наименование	Стр.
	Содержание	2
А1А401.000 ТТ	Агрегаты приточных вентиляционных камер. Технические требования	3
А1А401.000	Агрегат приточной вентиляционной камеры АПК 10-I	
А1А401.010	Рама	4
А1А401.001	Уголок	5
А1А401.014	Планка	
А1А401.015	Прокладка	
А1А401.000 СБ	Агрегат приточной вентиляционной камеры АПК 10-I	6
А1А401.010 СБ	Рама	7
А1А402.000	Агрегат приточной вентиляционной камеры АПК 10-II	8
А1А402.010	Рама	
А1А403.000	Агрегат приточной вентиляционной камеры АПК 10-III	9
А1А402.000 СБ	Агрегат приточной вентиляционной камеры АПК 10-II	10
А1А402.010 СБ	Рама	11
А1А403.000 СБ	Агрегат приточной вентиляционной камеры АПК 10-III	12
А1А403.010	Рама	13
А1А404.000	Агрегат приточной вентиляционной камеры АПК 20-I	
А1А404.010	Рама	14
А1А405.000	Агрегат приточной вентиляционной камеры АПК 20-II	15
А1А403.010 СБ	Рама	16
А1А404.000 СБ	Агрегат приточной вентиляционной камеры АПК 20-I	17
А1А404.010 СБ	Рама	18
А1А405.000 СБ	Агрегат приточной вентиляционной камеры АПК 20-II	19
А1А405.010	Рама	20
А1А406.000	Агрегат приточной вентиляционной камеры АПК 20-III	
А1А406.010	Рама	21
А1А405.010 СБ	Рама	22
А1А406.000 СБ	Агрегат приточной вентиляционной камеры АПК 20-III	23
А1А406.010 СБ	Рама	24
А1А407.000	Агрегат приточной вентиляционной камеры АПК 31,5-I	25
А1А407.010	Рама	
А1А407.000 СБ	Агрегат приточной вентиляционной камеры АПК 31,5-I	26
А1А407.000 СБ	Рама	27
А1А408.000	Агрегат приточной вентиляционной камеры АПК 31,5-II	28
А1А408.010	Рама	
А1А408.000 СБ	Агрегат приточной вентиляционной камеры АПК 31,5-II	29
А1А408.010 СБ	Рама	30

Обозначение	Наименование	Стр.
А1А409.000	Агрегат приточной вентиляционной камеры АПК 31,5-III	31
А1А409.010	Рама	
А1А409.000.СБ	Агрегат приточной вентиляционной камеры АПК 31,5-III	32
А1А409.010.СБ	Рама	33
А1А410.000	Агрегат приточной вентиляционной камеры АПК 40-I	34
А1А410.010	Рама	
А1А410.000.СБ	Агрегат приточной вентиляционной камеры АПК 40-I	35
А1А410.010.СБ	Рама	36
А1А411.000	Агрегат приточной вентиляционной камеры АПК 40-II	37
А1А411.010	Рама	
А1А411.000.СБ	Агрегат приточной вентиляционной камеры АПК 40-II	38
А1А411.010.СБ	Рама	39
А1А412.000	Агрегат приточной вентиляционной камеры АПК 40-III	40
А1А412.010	Рама	
А1А412.000.СБ	Агрегат приточной вентиляционной камеры АПК 40-III	41
А1А412.010.СБ	Рама	42

Изм	Лист	N докум.	Подп.	Дата	5.904-55.1	Лист 2

Формат: А3

Серия 5.904-55 Выпуск 1

1. В настоящем выпуске приведены чертежи агрегатов приточных вентиляционных камер АПК10; АПК20; АПК31,5; АПК40.
2. Агрегат приточной камеры представляет собой набор секций типовых приточных камер 2ПК по серии 5.904-12, смонтированных на общей металлической раме.
3. В зависимости от требования к обработке воздуха для каждой из указанных приточных камер предусмотрены три варианта компоновок:
   - с полным набором секций, включая приемную секцию, секцию фильтра, калориферную секцию и оросительную секцию;
   - без оросительной секции;
   - без оросительной секции и секции фильтра.
4. В каждом из указанных вариантов компоновок приточных камер применена калориферная секция с двухрядной установкой калориферов.
5. Конструкция рамы предусматривает установку на ней вентиляторов, которые в состав агрегата не входят и устанавливаются при монтаже.
6. Предусмотрено разъемное крепление на раме секций приточных камер, а также проушины для строповки агрегата

Изм	Лист	N докум.	Подп.	Дата	А1А401.000ТТ			
Разраб.	Рувинская				Агрегаты приточных вентиляционных камер. Технические требования	Лит. И	Лист	Листов 1
Пров.	Литвак							
Нач. гр.	Литвак							
Н. контр.	Фрадкин							
Утв.	Спивак							

Инв. N подл. | Подп. и дата | Взам. инв. N | Инв. N дубл. | Подп. и дата

Формат А4

Формат	Зона	Поз.	Обозначение	Наименование	Кол.	Примечание
				Документация		
А2			А1А401.000.СБ	Сборочный чертеж		
А4			А1А401.000ТТ	Агрегат приточных вентиляционных камер Технические требования		
				Детали		
А4		1	А1А401.001	Уголок	8	
				Стандартные изделия		
		2		Болт М10-6g×50.36 ГОСТ 7798-70	12	
		3		Гайка М10-6Н.4 ГОСТ 5915-70	12	
		4		Шайба 10-02. Ст3 ГОСТ 10906-78	16	
				Переменные данные для исполнений:		
				А1А401.000		
				Сборочные единицы		
А4		5	А1А224.000-06	Секция приемная	1	5.904-12 В.1-28
А4		6	А1А383.000	Секция калориферная	1	5.904-12 В.1-15
А4		7	А1А236.000	Секция оросительная	1	5.904-12 В.1-8
А4		8	А1А401.010	Рама	1	

Изм	Лист	N докум.	Подп.	Дата	А1А401.000			
Разраб.	Рувинская				Агрегат приточной вентиляционной камеры АПК10-I	Лит. И	Лист 1	Листов 3
Пров.	Литвак							
Нач. гр.	Литвак							
Н. контр.	Фрадкин							
Утв.	Спивак							

Инв. N подл. | Подп. и дата | Взам. инв. N | Инв. N дубл. | Подп. и дата

24667-04 4 Копировал: Павл.

Формат А4

Формат	Зона	Поз.	Обозначение	Наименование	Кол.	Примечание
				А1А 401. 000-01		
				Сборочные единицы		
А4		5	А1А 224. 000-06	Секция приемная	1	5.904-12 В.1-28
А4		6	А1А 383. 000-01	Секция калориферная	1	5.904-12 В.1-15
А4		7	А1А 236. 000	Секция оросительная	1	5.904-12 В.1-8
А4		8	А1А 401.010-01	Рама		
				А1А 401. 000-02		
				Сборочные единицы		
А4		5	А1А 226. 000-06	Секция приемная	1	5.904-12 В1-28
А4		6	А1А 383. 000	Секция калориферная	1	5.904-12 В.1-28
А4		7	А1А 236. 000	Секция оросительная	1	5.904-12 В.1-8
А4		8	А1А 401. 010	Рама	1	
				А1А 401. 000-03		
				Сборочные единицы		
А4		5	А1А 226. 000-06	Секция приемная	1	5.904-12 В.1-28
А4		6	А1А 383. 000-01	Секция калориферная	1	5.904-12 В.1-15
А4		7	А1А 236. 000	Секция оросительная	1	5.904-12 В.1-8
А4		8	А1А 401. 010-06	Рама	1	
				А1А 401. 000-04		
				Сборочные единицы		
А4		5	А1А 224. 000-06	Секция приемная	1	5.904-12 В.1-28
А4		6	А1А 383. 000	Секция калориферная	1	5.904-12 В.1-15
А4		7	А1А 236. 000-01	Секция оросительная	1	5.904-12 В.1-8
А4		8	А1А 401. 010-02	Рама	1	

Подп. и дата | Инв. № подл. | Взам. инв. № | Инв. № дубл. | Подп. и дата

Изм.	Лист	№ докум.	Подп.	Дата	А1А401.000	Лист 2

Копировал: Rab Формат А4

Формат	Зона	Поз.	Обозначение	Наименование	Кол.	Примечание
				А1А 401. 000-05		
				Сборочные единицы		
			А1А 224. 000-06	Секция приемная	1	5.904-12 В1.-28
			А1А 383. 000	Секция калориферная	1	5.904-12 В1-15
			А1А 236. 000-01	Секция оросительная	1	5.904-12 В1-8
			А1А 401. 010-02	Рама	1	
				А1А 401. 000-06		
				Сборочные единицы		
А4		5	А1А 226. 000-06	Секция приемная	1	5.904-12 В1-28
А4		6	А1А 383. 000	Секция калориферная	1	5.904-12 В.1-15
А4		7	А1А 236. 000-01	Секция оросительная	1	5.904-12 В.1-8
А4		8	А1А 401. 010-02	Рама	1	
				А1А 401. 000-07		
				Сборочные единицы		
А4		5	А1А 226. 000-06	Секция приемная	1	5.904-12 В.1-28
А4		6	А1А 383. 000-01	Секция калориферная	1	5.904-12 В.1-15
А4		7	А1А 236. 000-01	Секция оросительная	1	5.904-12 В.1-8
А4		8	А1А 401. 010-03	Рама	1	

Подп. и дата | Инв. № подл. | Взам. инв. № | Инв. № дубл. | Подп. и дата

Изм.	Лист	№ докум.	Подп.	Дата	А1А401. 000	Лист 3

Копировал: Rab Формат А4

Серия 5.904-55 Выпуск 1

Формат	Зона	Поз.	Обозначение	Наименование	Кол.	Примечание
				Документация		
А2			А1А 401. 010 СБ	Сборочный чертеж		
				Детали		
Б4		1	А1А401. 011	Швеллер; L = 1143-2,6		
				Швеллер 12 ГОСТ 8240-89 Ст3 ГОСТ 535-88	4	13 кг
Б4		2	А1А 401. 012	Швеллер; L = 1281-3,1		
				Швеллер 12 ГОСТ 8240-89 Ст3 ГОСТ 535-88	2	13 кг
Б4		3	А1А401. 013	Швеллер; L = 1036-2,6		
				Швеллер 12 ГОСТ 8240-89 Ст3 ГОСТ 535-88	2	11 кг
А4		4	А1А401. 014	Планка	4	
А4		5	А1А401. 015	Проушина	4	
				Стандартные изделия		
Б4		6		Болт М10-6g x 40.36 ГОСТ 7798-70	8	
Б4		7		Гайка М10-6Н.4 ГОСТ 5915-70	8	

Подп. и дата | Инв. № подл. | Взам. инв. № | Инв. № дубл. | Подп. и дата

Изм.	Лист	№ докум.	Подп.	Дата	А1А401. 010		
Разраб.		Сысоева			Рама	Лит	Лист 1	Листов 3
Пров.		Литвак				И		
Нач. гр.		Литвак				САНТЕХНИИПРОЕКТ	
Н. контр.		Фрадкин					
Утв.		Спивак					

Копировал: Rab Формат А4

Формат	Зона	Поз.	Обозначение	Наименование	Кол.	Примечание
				Переменные данные для исполнений:		
				А1А401. 010		
				Детали		
Б4		8	А1А401. 016	Швеллер L=2420-4,4		
				Швеллер 12 ГОСТ 8240-89 Ст3 ГОСТ 535-88	2	25 кг
Б4		9	А1А401. 017	Швеллер L= 1073-2,6		
				Швеллер 12 ГОСТ 8240-89 Ст3 ГОСТ 535-88	2	12 кг
Б4		10	А1А 401. 018	Швеллер L= 420-1,6		
				Швеллер 12 ГОСТ 8240-89 Ст3 ГОСТ 535-88	1	4,4 кг
				А1А 401. 010-01		
				Детали		
Б4		8	А1А401. 019	Швеллер L= 2500-5,4		
				Швеллер 12 ГОСТ 8240-89 Ст3 ГОСТ 535-88	2	26 кг
Б4		9	А1А401. 021	Швеллер L= 1073-2,6		
				Швеллер 12 ГОСТ 8240-89 Ст3 ГОСТ 535-88	2	12 кг
Б4		10	А1А 401. 022	Швеллер L= 420-1,6		
				Швеллер 12 ГОСТ 8240-89 Ст3 ГОСТ 535-88	1	4,4 кг

Подп. и дата | Инв. № подл. | Взам. инв. № | Инв. № дубл. | Подп. и дата

Изм.	Лист	№ докум.	Подп.	Дата	А1А401. 010	Лист 2

Копировал: Rab Формат А4

1А401.014

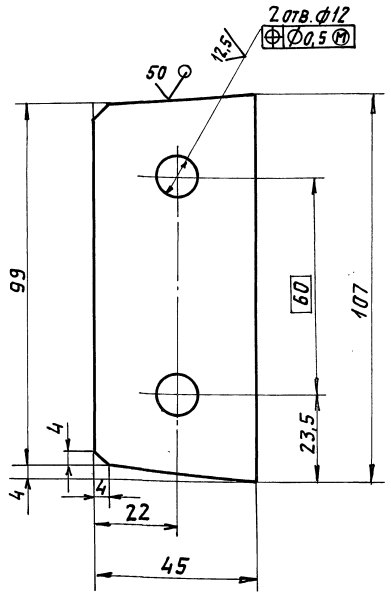

1. * Размеры для справок.
2. H14; h14; $\pm\frac{t_2}{2}$

Изм.	Лист	№ докум.	Подп.	Дата	А1А401.014			
Разраб.		Сысоева			Планка	Лит.	Масса	Масшт.
Пров.		Литвак				И	0,23	1:1
Нач. гр.		Литвак				Лист	Листов 1	
Гл. спец.								
Н. контр.		Фрадкин			Лист 6,0 ГОСТ 19903-74 / Ст3 ГОСТ 14637-89	САНТЕХНИИПРОЕКТ		
Утв.		Спивак						

Подп. и дата | Инв. N подл. | Взам. инв. N | Инв. N дубл. | Подп. и дата

Формат А4

1А401.015

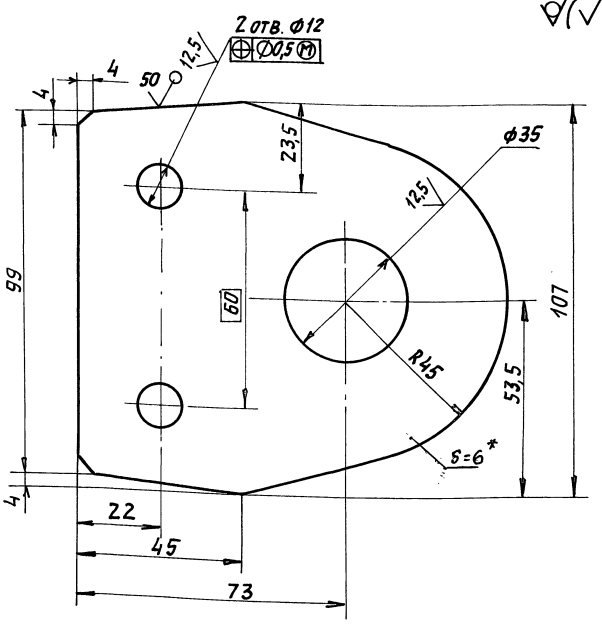

1. * Размер для справок.
2. H14; h14; $\pm\frac{t_2}{2}$.

Изм.	Лист	№ докум.	Подп.	Дата	А1А401.015			
Разраб.		Сысоева			Проушина	Лит.	Масса	Масшт.
Пров.		Литвак				И	0,57	1:1
Нач. гр.		Литвак				Лист	Листов 1	
Гл. спец.								
Н. контр.		Фрадкин			Лист 6,0 ГОСТ 19903-74 / Ст3 ГОСТ 14637-89	САНТЕХНИИПРОЕКТ		
Утв.		Спивак						

Инв. N подл. | Подп. и дата | Взам. инв. N | Инв. N дубл. | Подп. и дата

Формат А4

1А401.00 1

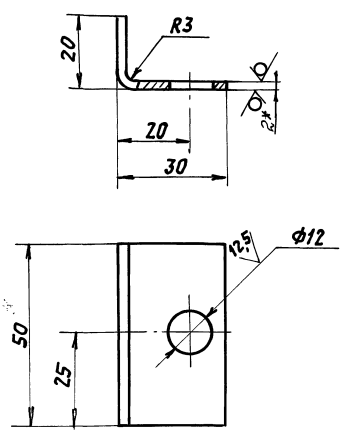

1. * Размер для справок.
2. H14; h14; $\pm\frac{t_2}{2}$.

Изм.	Лист	№ докум.	Подп.	Дата	А1А401.001			
Разраб.		Ямпольская			Уголок	Лит.	Масса	Масшт.
Пров.		Рувинская				И	0,04	1:1
Нач. гр.		Литвак				Лист	Листов 1	
Гл. спец.								
Н. контр.		Фрадкин			Лист Г/К 2,0 ГОСТ 19903-74 / ОК360В ГОСТ 16523-89	САНТЕХНИИПРОЕКТ		
Утв.		Спивак						

Инв. N подл. | Подп. и дата | Взам. инв. N | Инв. N дубл. | Подп. и дата

Формат: А4

Серия 5.904-55 Выпуск 1

Формат	Зона	Поз.	Обозначение	Наименование	Кол.	Примечание
				А1А 401.010-02		
				Детали		
Бч		8	А1А401.023	Швеллер, L=2420-4,4		
				Швеллер 12 ГОСТ 8240-89 / Ст3 ГОСТ 535-88	2	25 кг
Бч		9	А1А401.024	Швеллер; L=1233-2,6		
				Швеллер 12 ГОСТ 8240-89 / Ст3 ГОСТ 535-88	2	13 кг
Бч		10	А1А401.025	Швеллер; L=500-1,7		
				Швеллер 12 ГОСТ 8240-89 / Ст3 ГОСТ 535-88	1	5 кг
				А1А401.010-03		
				Детали		
Бч		8	А1А401.026	Швеллер; L=2500-5,4		
				Швеллер 12 ГОСТ 8240-89 / Ст3 ГОСТ 535-88	2	26 кг
Бч		9	А1А401.027	Швеллер; L=1233-2,6		
				Швеллер 12 ГОСТ 8240-88 / Ст3 ГОСТ 535-88	2	13 кг
Бч		10	А1А401.028	Швеллер; L=500-1,7		
				Швеллер 12 ГОСТ 8240-89 / Ст3 ГОСТ 535-88	1	5 кг

Инв. N подл. | Подп. и дата | Взам. инв. N | Инв. N дубл. | Подп. и дата

Изм.	Лист	№ докум.	Подп.	Дата	А1А401.010	Лист 3

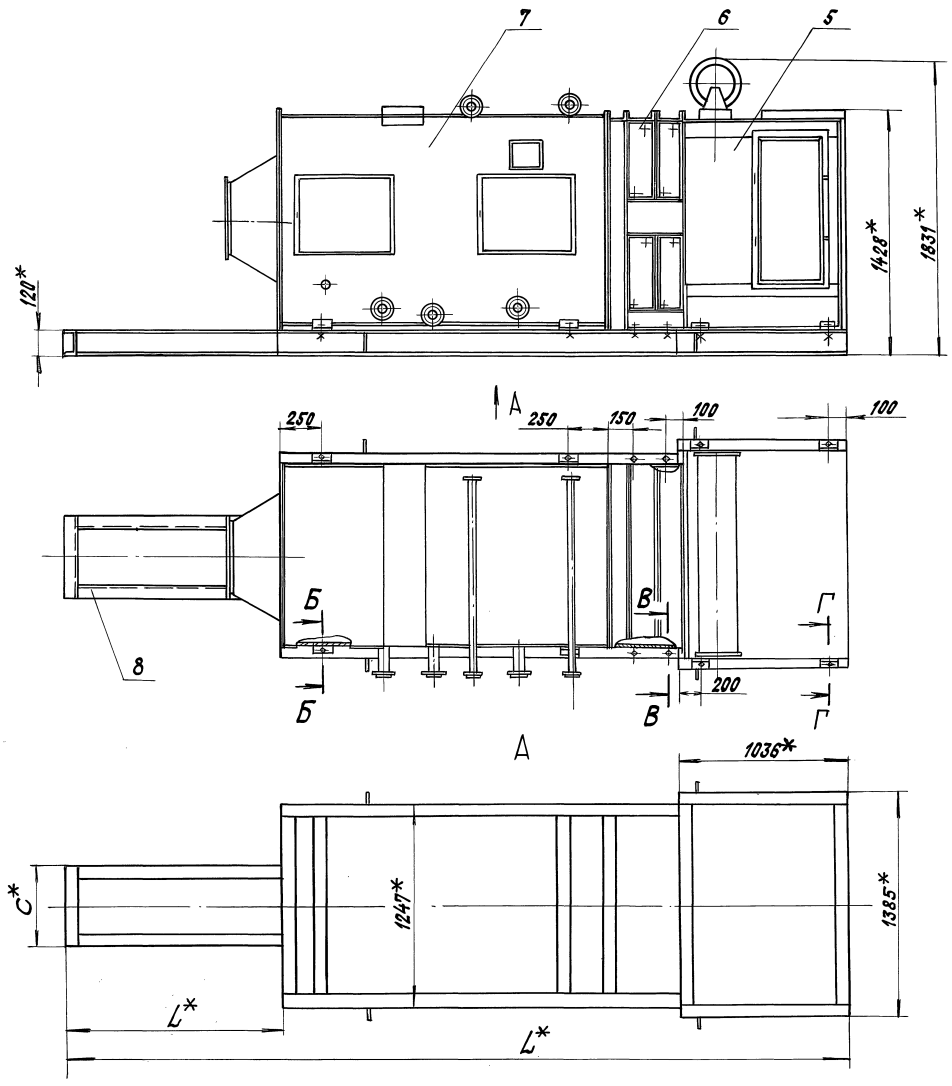

Б-Б(1:2)

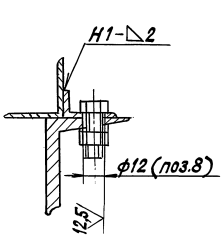

В-В(1:2)

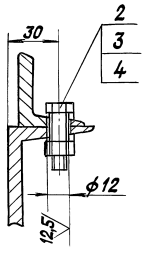

Г-Г(1:2)

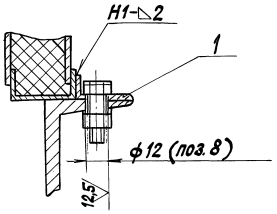

Обозначение	Шифр	Тип фильтрующего материала	Тип калорифера	Тип вентилятора	Размеры, мм			Масса, кг
					С*	L*	С*	
А1А401.000	АПК10-I-1	ФСВУ	КВС10Б-II;КСк3-10-02	9Ц4-75Б-5	420	4681	1125	1353
-01	АПК10-I-2		КВБ10Б-II;КСк4-10-02			4661		1485
-02	АПК10-I-3	ФРНК-ПГ	КВС10Б-II;КСк3-10-02			4581		1353
-03	АПК10-I-4		КВБ10Б-II;КСк4-10-02			4661		1485
-04	АПК10-I-5	ФСВУ	КВС10Б-II;КСк3-10-02	9Ц4-75Б-6,3	500	4741	1285	1361
-05	АПК10-I-6		КВБ10Б-II;КСк4-10-02			4821		1493
-06	АПК10-I-7	ФРНК-ПГ	КВС10Б-II;КСк3-10-02			4741		1361
-07	АПК10-I-8		КВБ10Б-II;КСк4-10-02			4821		1493

1. *Размеры для справок.
2. $H14; \pm \frac{t2}{2}$.
3. Сварные швы по ГОСТ 5264-80.

Изм.	Лист	№ докум.	Подп.	Дата	А1А401.000.СБ			
Разраб.		Сысоева			Агрегат приточной вентиляционной камеры АПК 10-I	Лит.	Масса	Масштаб
Пров.		Литвак				И	См. табл.	—
Нач. гр.		Литвак				Лист	Листов 1	
Гл. спец.		Грановский				САНТЕХНИИПРОЕКТ		
Н. контр.		Градкин						
Утв.		Славак						

24667-04 3 Копировал: Крайлина Формат: А2

Инв. № подл. | Подп. и дата | Взам. инв. № | Инв. № дубл. | Подп. и дата

Серия 5.904-65 Выпуск 1

А1А401.010СБ

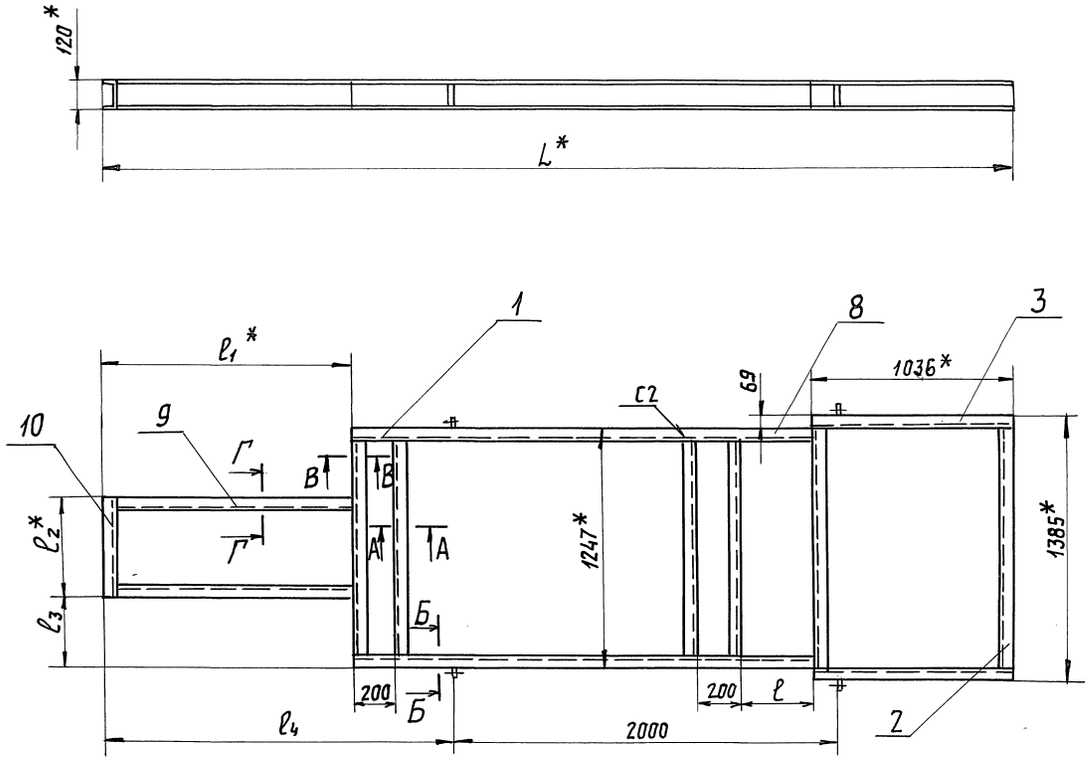

А-А (1:5)

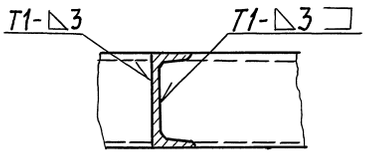

Г-Г (1:5)

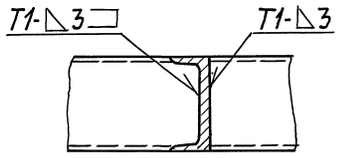

В-В (1:5)

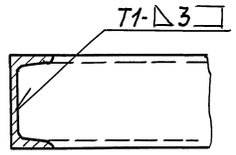

Обозначение	Размеры, мм						Масса, кг
	L*	ℓ	ℓ_1*	ℓ_2*	ℓ_3	ℓ_4	
А1А401.010	4581	394	1125	420	413,5	1820	153
—01	4661	474					155
—02	4741	394	1285	500	373,5	1835	157
—03	4821	474					159

Б-Б (1:2)

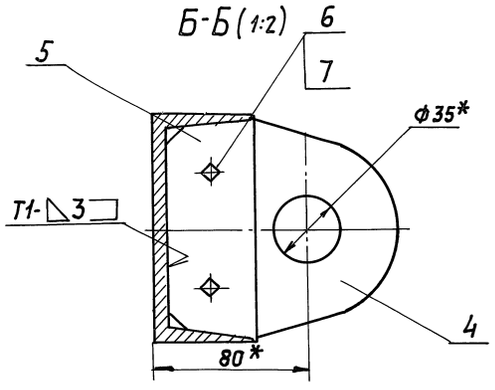

1.* Размеры для справок.
2. Н14; h14; $\pm\frac{t_2}{2}$.
3. Сварные швы по ГОСТ 5264-80

Изм	Лист	№ докум.	Подп.	Дата	А1А 401.010.СБ			
Разраб.		Сысоева			Рама	Лит. И	Масса	Масшт. —
Пров.		Литвак					См. табл.	
Нач. гр.		Литвак				Лист	Листов 1	
Гл. спец		Грановский				Сантехниипроект		
Н. контр.		Фрадкин						
Утв.		Спивак						

Серия 5.904-55 Выпуск 1

Инв. № подл. | Подп. и дата | Взам. инв. № | Инв. № дубл. | Подп. и дата

24667-04 8 Копировал: Фабр. 1 Формат: А2

Формат	Зона	Поз.	Обозначение	Наименование	Кол.	Примечание
				Документация		
А2			А1А402.000СБ	Сборочный чертеж		
А4			А1А401.000ТТ	Агрегаты приточных вентиляционных камер		
				Технические требования		
				Деталн		
А4		1	А1А401.001	Уголок	4	
				Стандартные изделия		
		2		Болт М10-6g х50.36		
				ГОСТ 7798-70	12	
		3		Гайка М10-6Н.4		
				ГОСТ 5915-70	12	
		4		Шайба 10-02. Ст3		
				ГОСТ 10906-78	16	
				Переменные данные для исполнений:		
				А1А402.000		
				Сборочные единицы		
А4		5	А1А224.000-06	Секция приемная	1	5.904-12 В.1-28
А4		6	А1А383.000	Секция калориферная	1	5.904-12 В.1-15
А4		7	А1А180.000	Секция соединительная	1	5.904-12 В.1-1
А4		8	А1А402.010	Рама	1	

Инв.N подл. | Подп. и дата | Взам. инв.N | Инв.N дубл. | Подп. и дата

Изм	Лист	N докум.	Подп.	Дата
Разраб.		Рувинская		
Пров.		Литвак		
Нач. гр.		Литвак		
Н. контр		Фрадкин		
Утв.		Спивак		

А1А402.000

Агрегат приточной вентиляционной камеры АПК10-II

Лит.	Лист	Листов
И	1	3

САНТЕХНИИПРОЕКТ

Копировал: Павл. Формат А4

Формат	Зона	Поз.	Обозначение	Наименование	Кол.	Примечание
				А1А402.000-01		
				Сборочные единицы		
А4		5	А1А224.000-06	Секция приемная	1	5.904-12 В.1-28
А4		6	А1А383.000-01	Секция калориферная	1	5.904-12 В.1-15
А4		7	А1А180.000	Секция соединительная	1	5.904-12 В.1-1
А4		8	А1А402.010-01	Рама	1	
				А1А402.000-02		
				Сборочные единицы		
А4		5	А1А226.000-06	Секция приемная	1	5.904-12 В.1-28
А4		6	А1А383.000	Секция калориферная	1	5.904-12 В.1-15
А4		7	А1А180.000	Секция соединительная	1	5.904-12 В.1-1
А4		8	А1А402.010	Рама	1	
				А1А402.000-03		
				Сборочные единицы		
А4		5	А1А226.000-06	Секция приемная	1	5.904-12 В.1-28
А4		6	А1А383.000-01	Секция калориферная	1	5.904-12 В.1-15
А4		7	А1А180.000	Секция соединительная	1	5.904-12 В.1-1
А4		8	А1А402.010-01	Рама	1	
				А1А402.000-04		
				Сборочные единицы		
А4		5	А1А224.000-06	Секция приемная	1	5.904-12 В.1-28
А4		6	А1А383.000	Секция калориферная	1	5.904-12 В.1-15
А4		7	А1А180.000-02	Секция соединительная	1	5.904-12 В.1-1
А4		8	А1А402.010-02	Рама	1	

Подп. и дата | Инв.N подл.

Изм	Лист	N докум.	Подп.	Дата

А1А402.000 Лист 2

Копировал: Павл. Формат А4

Выпуск 1
Серия 5.904-55

Формат	Зона	Поз.	Обозначение	Наименование	Кол.	Примечание
				А1А402.000-06		
				Сборочные единицы		
А4		5	А1А224.000-06	Секция приемная	1	5.904-12 В.1-28
А4		6	А1А383.000-01	Секция калориферная	1	5.904-12 В.1-15
А4		7	А1А180.000-02	Секция соединительная	1	5.904-12 В.1-1
А4		8	А1А402.010-03	Рама	1	
				А1А402.000-06		
				Сборочные единицы		
А4		5	А1А226.000-06	Секция приемная	1	5.904-12 В.1-28
А4		6	А1А383.000	Секция калориферная	1	5.904-12 В.1-15
А4		7	А1А180.000-02	Секция соединительная	1	5.904-12 В.1-1
А4		8	А1А402.010-02	Рама	1	
				А1А402.000-07		
				Сборочные единицы		
А4		5	А1А226.000-06	Секция приемная	1	5.904-12 В.1-28
А4		6	А1А383.000-01	Секция калориферная	1	5.904-12 В.1-15
А4		7	А1А180.000-02	Секция соединительная	1	5.904-12 В.1-1
А4		8	А1А402.010-03	Рама	1	

Инв.N подл. | Подп. и дата | Взам. инв.N | Инв.N дубл. | Подп. и дата

Изм	Лист	N докум.	Подп.	Дата

А1А402.000 Лист 3

Копировал: Павл. Формат А4

Формат	Зона	Поз.	Обозначение	Наименование	Кол.	Примечание
				Документация		
А2			А1А402.010СБ	Сборочный чертеж		
				Деталн		
А4		1	А1А401.014	Планка	4	
А4		2	А1А401.015	Проушина	4	
Бч		3	А1А402.011	Швеллер; L=1036-2,6		
				Швеллер 12 ГОСТ 8240-89		
				Ст3 ГОСТ 535-88	2	11кг
Бч		4	А1А402.012	Швеллер; L=1145-2,6		
				Швеллер 12 ГОСТ 8240-89		
				Ст3 ГОСТ 535-88	2	12кг
Бч		5	А1А402.013	Швеллер; L=1281-3,1		
				Швеллер 12 ГОСТ 8240-89		
				Ст3 ГОСТ 535-88	2	13кг
				Стандартные изделия		
		6		Болт М10-6g х70.36		
				ГОСТ 7798-70	8	
		7		Гайка М10-6Н.4		
				ГОСТ 5915-70	8	

Подп. и дата | Инв.N дубл. | Взам. инв.N | Инв.N подл. | Подп. и дата

Изм	Лист	N докум.	Подп.	Дата
Разраб.		Сысоева		
Пров.		Литвак		
Нач. гр		Литвак		
Н. контр		Фрадкин		
Утв.		Спивак		

А1А402.010

Рама

Лит.	Лист	Листов
И	1	3

САНТЕХНИИПРОЕКТ

Копировал: Павл. Формат А4

Формат	Зона	Поз.	Обозначение	Наименование	Кол.	Примечание
				Переменные данные для исполнений:		
				А1А402.010		
				Детали		
БЧ		8	А1А402.014	Швеллер; L=1155-2,6		
				Швеллер 12 ГОСТ 8240-89 / Ст3 ГОСТ 535-88	2	12 кг
БЧ		9	А1А402.015	Швеллер; L=1073-2,6		
				Швеллер 12 ГОСТ 8240-89 / Ст3 ГОСТ 535-88	2	12 кг
БЧ		10	А1А402.016	Швеллер; L=420-1,6		
				Швеллер 12 ГОСТ 8240-89 / Ст3 ГОСТ 535-88	1	4,4 кг
				А1А402.010-01		
				Детали		
БЧ		8	А1А402.017	Швеллер; L=1235-2,6		
				Швеллер 12 ГОСТ 8240-89 / Ст3 ГОСТ 535-88	2	13 кг
БЧ		9	А1А402.018	Швеллер; L=1073-2,6		
				Швеллер 12 ГОСТ 8240-89 / Ст3 ГОСТ 535-88	2	12 кг
БЧ		10	А1А402.019	Швеллер; L=420-1,6		
				Швеллер 12 ГОСТ 8240-89 / Ст3 ГОСТ 535-88	1	4,4 кг

Подп. и дата | Инв. № дубл. | Взам. инв. № | Подп. и дата | Инв. № подл.

Изм | Лист | № докум. | Подп. | Дата — А1А402.010 — Лист 2

Копировал: [signature] Формат А4

Формат	Зона	Поз.	Обозначение	Наименование		Примечание
				А1А402.010-02		
				Детали		
БЧ		8	А1А402.021	Швеллер; L=1155-2,6		
				Швеллер 12 ГОСТ 8240-89 / Ст3 ГОСТ 535-88	2	12 кг
БЧ		9	А1А402.022	Швеллер; L=1233-2,6		
				Швеллер 12 ГОСТ 8240-89 / Ст3 ГОСТ 535-88	2	13 кг
БЧ		10	А1А402.023	Швеллер; L=500-1,7		
				Швеллер 12 ГОСТ 8240-89 / Ст3 ГОСТ 535-88	1	5 кг
				А1А402.010-03		
				Детали		
БЧ		8	А1А402.024	Швеллер; L=1235-2,6		
				Швеллер 12 ГОСТ 8240-89 / Ст3 ГОСТ 535-88	2	13 кг
БЧ		9	А1А402.025	Швеллер; L=1233-2,6		
				Швеллер 12 ГОСТ 8240-89 / Ст3 ГОСТ 535-88	2	13 кг
БЧ		10	А1А402.026	Швеллер; L=500-1,7		
				Швеллер 12 ГОСТ 8240-89 / Ст3 ГОСТ 535-88	1	5 кг

Подп. и дата | Инв. № дубл. | Взам. инв. № | Подп. и дата | Инв. № подл.

Изм | Лист | № докум. | Подп. | Дата — А1А402.010 — Лист 3

Копировал: [signature] Формат А4

Серия 5.904-55 Выпуск 1

Формат	Зона	Поз.	Обозначение	Наименование	Кол.	Примечание
				Документация		
А2			А1А403.000СБ	Сборочный чертеж		
А4			А1А401.000ТТ	Агрегаты приточных вентиляционных камер		
				Технические требования		
				Сборочные единицы		
А4		1	А1А223.000-06	Секция приемная	1	5.904-12 В.1-28
				Детали		
		2	А1А401.001	Уголок	4	
				Стандартные изделия		
		3		Болт М10-6д х50.36 ГОСТ 7798-70	12	
		4		Гайка М10-6Н.4 ГОСТ 5915-70	12	
		5		Шайба 10.02.Ст3 ГОСТ 10906-78	16	
				Переменные данные для исполнений:		
				А1А403.000		
				Сборочные единицы		
А4		6	А1А383.000	Секция калориферная	1	5.904-12 В.1-15
А4		7	А1А180.000	Секция соединительная	1	5.904-12 В.1-1
А4		8	А1А403.010	Рама	1	

Подп. и дата | Инв. № дубл. | Взам. инв. № | Подп. и дата | Инв. № подл.

Изм | Лист | № докум. | Подп. | Дата — А1А403.000

Разраб.	Рувинская	[signature]	Агрегат приточной вентиляционной камеры АПК10-III	Лит. И; Лист 1; Листов 2
Пров.	Литвак	[signature]		
Нач. гр.	Литвак	[signature]		
Н. контр.	Фрадкин	[signature]		Сантехниипроект
Утв.	Спивак	[signature]		

Копировал: [signature] Формат А4

Формат	Зона	Поз.	Обозначение	Наименование	Кол.	Примечание
				А1А403.000-01		
				Сборочные единицы		
А4		6	А1А383.000-01	Секция калориферная	1	5.904-12 В.1-15
А4		7	А1А180.000	Секция соединительная	1	5.904-12 В.1-1
А4		8	А1А403.010-01	Рама	1	
				А1А403.000-02		
				Сборочные единицы		
А4		6	А1А383.000	Секция калориферная	1	5.904-12 В.1-15
А4		7	А1А180.000	Секция соединительная	1	5.904-12 В.1-1
А4		8	А1А403.010	Рама	1	
				А1А403.000-03		
				Сборочные единицы		
А4		6	А1А383.000-01	Секция калориферная	1	5.904-12 В.1-15
А4		7	А1А180.000	Секция соединительная	1	5.904-12 В.1-1
А4		8	А1А403.010-01	Рама	1	

Подп. и дата | Инв. № дубл. | Взам. инв. № | Подп. и дата | Инв. № подл.

Изм | Лист | № докум. | Подп. | Дата — А1А403.000 — Лист 2

24667-04 10 Копировал: [signature] Формат А4

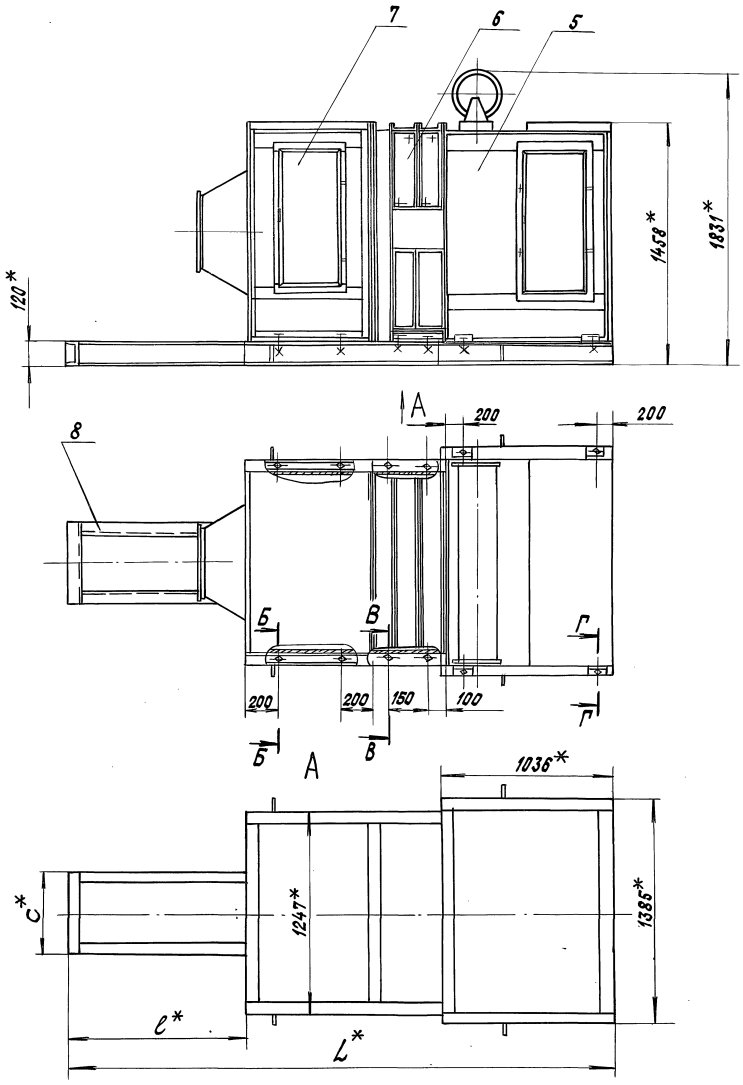

Б-Б(1:2)

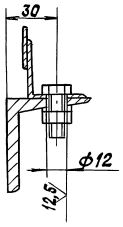

В-В(1:2)

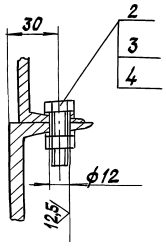

Г-Г(1:2)

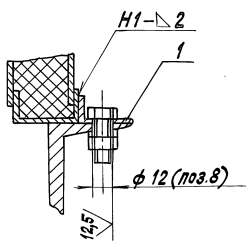

Обозначение	Шифр	Тип фильтрующего материала	Тип калорифера	Тип вентилятора	Размеры, мм С*	L*	е*	Масса, кг
А1А402.000	АПК10-II-1	ФСВУ	КВС10Б-II; КСк3-10-02	ВЦ4-75-5	420	3316	1125	1076
-01	АПК10-II-2		КВБ10Б-II; КСк4-10-02			3396		1208
-02	АПК10-II-3	ФРНК-ПГ	КВС10Б-II; КСк3-10-02			3316		1076
-03	АПК10-II-4		КВБ10Б-II; КСк4-10-02			3396		1208
-04	АПК10-II-5	ФСВУ	КВС10Б-II; КСк3-10-02	ВЦ4-75-6,3	500	3476	1285	1230
-05	АПК10-II-6		КВБ10Б-II; КСк4-10-02			3556		1363
-06	АПК10-II-7	ФРНК-ПГ	КВС10Б-II; КСк3-10-02			3476		1230
-07	АПК10-II-8		КВБ10Б-II; КСк4-10-02			3556		1363

1.* Размеры для справок.

2. $H14; \pm\frac{t2}{2}$.

3. Сварные швы по ГОСТ5264-80.

Изм.	Лист	№ докум.	Подп.	Дата
Разраб.		Сысоева		
Пров.		Литвак		
Нач.гр.		Литвак		
Гл.спец.		Рановский		
Н.контр.		Фрадкин		
Утв.		Сливак		

А1А402.000 СБ

Агрегат приточной вентиляционной камеры АПК10-II

Лит.	Масса	Масштаб
И	См. табл.	—

Лист | Листов 1

САНТЕХНИИПРОЕКТ

Копировал: Калинина Формат А2

Серия 5.904-55 Выпуск 1

Инв.№подл. | Подп. и дата | Взам.инв.№ | Инв.№ дубл. | Подп. и дата

A1A402.010СБ

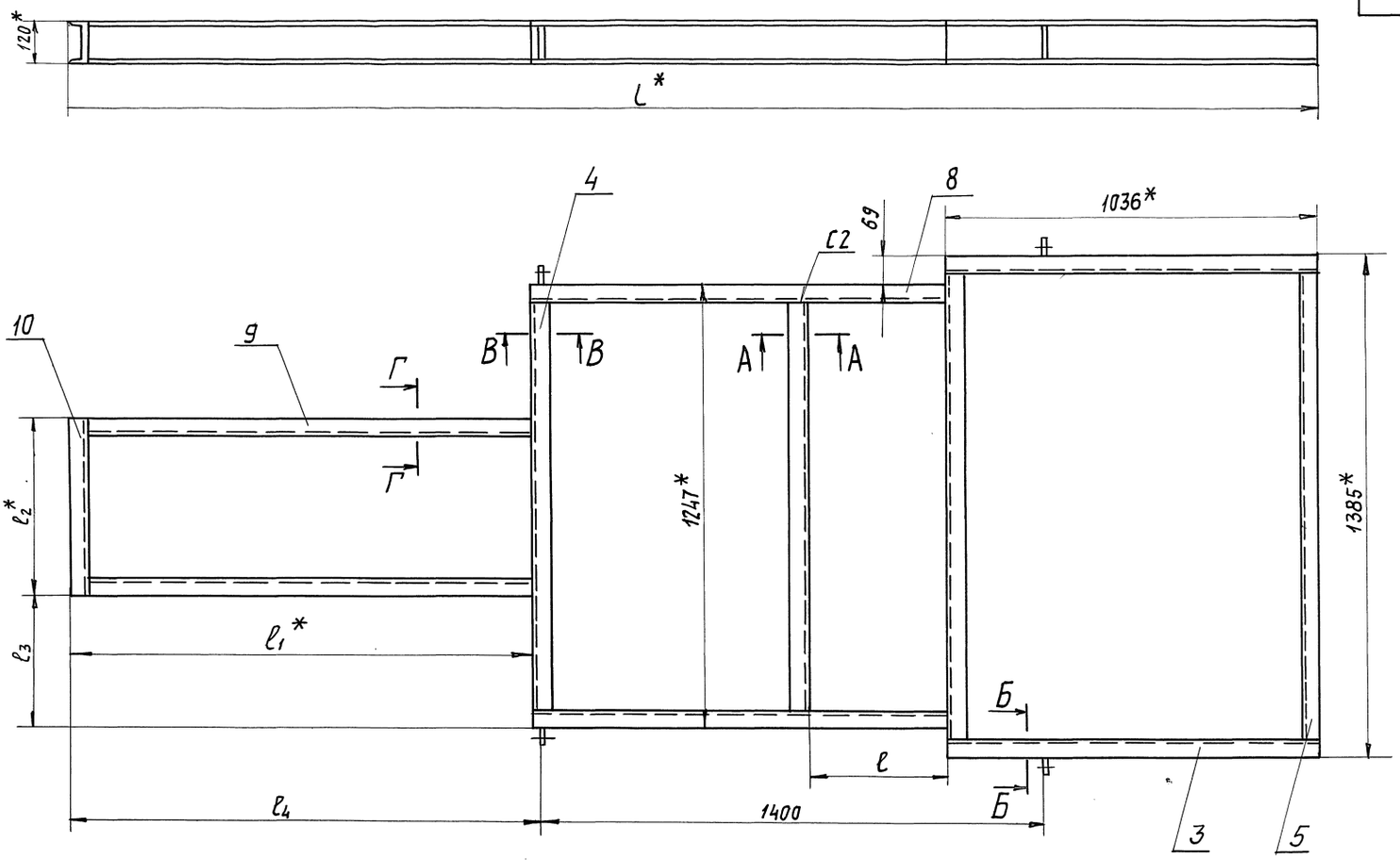

А-А (1:5)

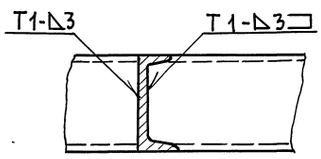

Г-Г (1:5)

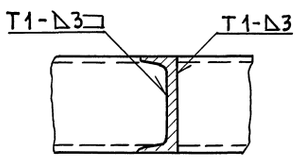

В-В (1:5)

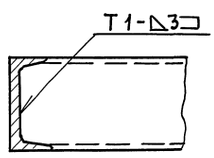

Обозначение	Размеры, мм						Масса, кг
	L*	l	l_1*	l_2*	l_3	l_4	
А1А402.010	3316	394	1125	420	413,5	1240	127
–01	3396	474					129
–02	3476	394	1285	500	373,5	1295	130
–03	3556	474					133

Б-Б (1:2)

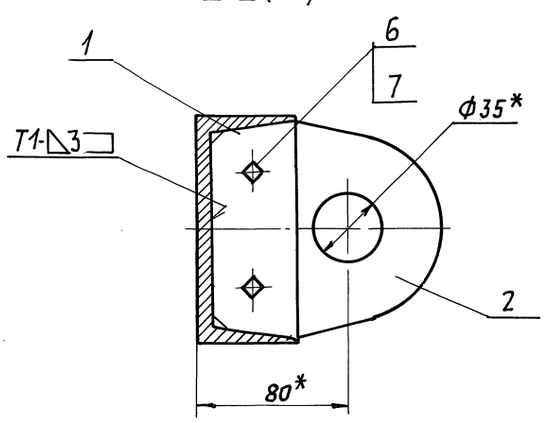

1. *Размеры для справок.
2. Н14; $\pm \frac{t_2}{2}$.
3. Сварные швы по ГОСТ 5264-80.

Изм	Лист	№ докум.	Подп.	Дата	А1А402 010 СБ			
Разраб.		Сысоева			Рама	Лит.	Масса	Масшт.
Пров.		Литвак				И	См. табл.	—
Нач. гр.		Литвак				Лист	Листов 1	
Гл. спец		Грановский				Сантехниипроект		
Н. контр.		Фрадкин						
Утв.		Спивак						

Инв. N подл. | Подп. и дата | Взам. инв. N | Инв. N дубл. | Подп. и дата

Серия 5.904-55 Выпуск 1

А1А403.000СБ

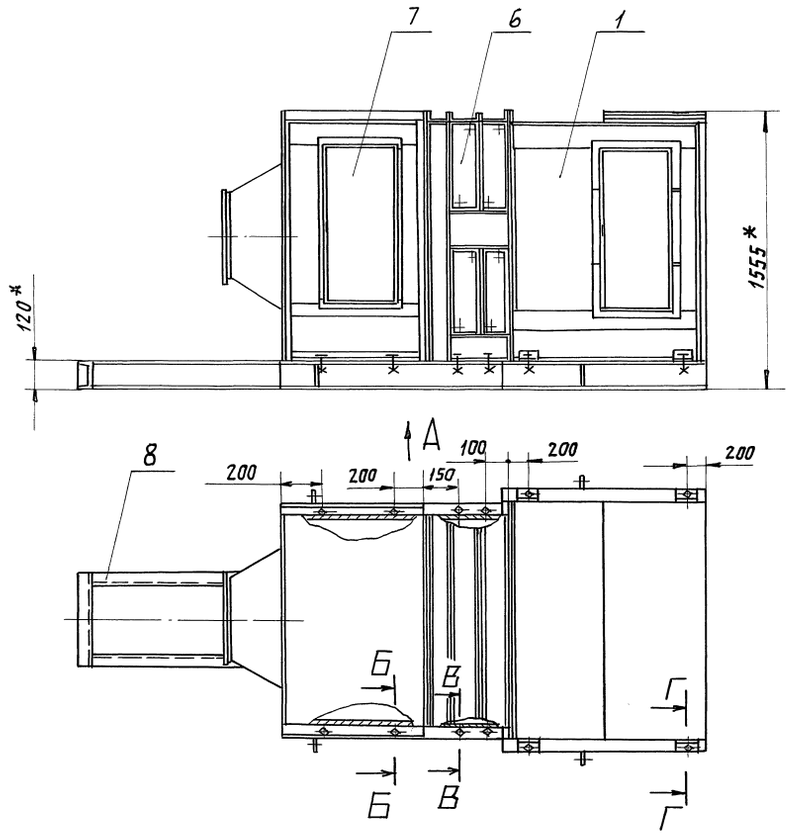

А

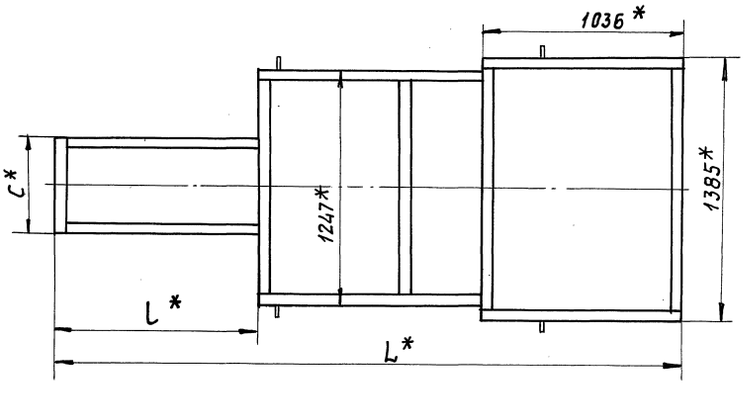

Г-Г (1:2)

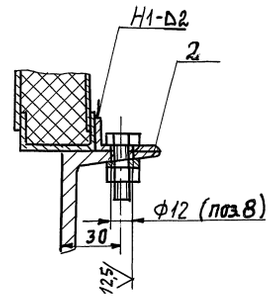

Обозначение	Шифр	Тип калорифера	Тип вентилятора	Размеры, мм			Масса, кг
				C*	L*	ℓ*	
А1А403.000	АПК10-III-1	КВС10Б-II; КСк3-10-02	В.Ц4-75-5	420	3316	1125	860
-01	АПК10-III-2	КВБ10Б-II; КСк4-10-02			3396		992
-02	АПК10-III-3	КВС10Б-II; КСк3-10-02	В.Ц4-75-6,3	500	3475	1285	860
-03	АПК10-III-4	КВБ10Б-II; КСк4-10-02			3556		992

Б-Б (1:2)

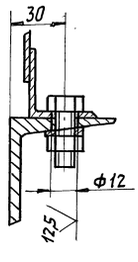

В-В (1:2)

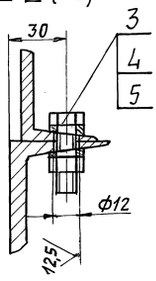

1. *Размеры для справок.
2. Н14; $\pm \frac{t_2}{2}$
3. Сварные швы по ГОСТ 5264-80.

Изм	Лист	№ докум.	Подп.	Дата
Разраб.		Сысоева		
Пров		Литвак		
Рук. гр		Литвак		
Гл. спец		Грановский		
Н. контр		Фрадкин		
Утв.		Спивак		

А1А403.000 СБ

Агрегат приточной вентиляционной камеры АПК10-III

Лит.	Масса	Масшт
И	См. табл.	–

Лист | Листов 1

САНТЕХНИИПРОЕКТ

Серия 5.904-55 Выпуск 1

Инв. № подл. | Подп. и дата | Взам. инв. № | Инв. № дубл. | Подп. и дата

24667-04 13 Копировал: Павлов Формат: А2

Формат	Зона	Поз.	Обозначение	Наименование	Кол.	Примечание
				Документация		
А2			А1А403.010 СБ	Сборочный чертеж		
				Детали		
А4		1	А1А401.014	Планка	4	
А4		2	А1А401.015	Прошина	4	
Бч		3	А1А403.011	Швеллер; L=1036-2,6		
				Швеллер 12 ГОСТ 8240-89 Ст3 ГОСТ 535-88	2	11,0 кг
Бч		4	А1А403.012	Швеллер; L=1145-2,6		
				Швеллер 12 ГОСТ 8240-89 Ст3 ГОСТ 535-88	2	12,0 кг
Бч		5	А1А403.013	Швеллер L=1281-3,1		
				Швеллер 12 ГОСТ 8240-89 Ст3 ГОСТ 535-88	2	13,0 кг
				Стандартные изделия		
		6		Болт М10-6g×20.36 ГОСТ 7798-70	8	
		7		Гайка М10-6Н.4 ГОСТ 5915-70	8	

Подп. и дата | Инв. № подл. | Взам. инв. № | Инв. № дубл. | Подп. и дата

Изм.	Лист	№ докум.	Подп.	Дата	А1А403.010			
Разраб.		Рувинская			Рама	Лит.	Лист 1	Листов 3
Пров.		Литвак						
Нач. гр.		Литвак				Сантехниипроект		
Н. контр.		Фрадкин						
Утв.		Спивак						

Копировал: Рабин — Формат А4

Формат	Зона	Поз.	Обозначение	Наименование	Кол.	Примечание
				Переменные данные для исполнений:		
				А1А403.010		
				Детали		
Бч		8	А1А403.014	Швеллер L=1155-2,6		
				Швеллер 12 ГОСТ 8240-89 Ст3 ГОСТ 535-88	2	12,0 кг
Бч		9	А1А403.015	Швеллер L=1073-2,6		
				Швеллер 12 ГОСТ 8240-89 Ст3 ГОСТ 535-88	2	12,0 кг
Бч		10	А1А403.016	Швеллер L=420-1,6		
				Швеллер 12 ГОСТ 8240-89 Ст3 ГОСТ 535-88	1	4,4 кг
				А1А403.010-01		
				Детали		
Бч		8	А1А403.017	Швеллер L=1235-2,6		
				Швеллер 12 ГОСТ 8240-89 Ст3 ГОСТ 535-88	2	13,0 кг
Бч		9	А1А403.018	Швеллер L=1073-2,6		
				Швеллер 12 ГОСТ 8240-89 Ст3 ГОСТ 535-88	2	12,0 кг
Бч		10	А1А403.019	Швеллер L=420-1,6		
				Швеллер 12 ГОСТ 8240-89 Ст3 ГОСТ 535-88	1	4,4 кг

Подп. и дата | Инв. № дубл. | Взам. инв. № | Подп. и дата | Инв. № подл.

Изм.	Лист	№ докум.	Подп.	Дата	А1А403.010	Лист 2

Копировал: Рабин — Формат А4

Выпуск 1
Серия 5.904-55

Формат	Зона	Поз.	Обозначение	Наименование	Кол.	Примечание
				А1А403.010-02		
				Детали		
Бч		8	А1А403.021	Швеллер L=1155-2,6		
				Швеллер 12 ГОСТ 8240-89 Ст3 ГОСТ 535-88	2	12,0 кг
Бч		9	А1А403.022	Швеллер L=1233-2,6		
				Швеллер 12 ГОСТ 8240-89 Ст3 ГОСТ 535-88	2	13,0 кг
Бч		10	А1А403.023	Швеллер L=500-1,7		
				Швеллер 12 ГОСТ 8240-89 Ст3 ГОСТ 535-88	1	5,0 кг
				А1А403.010-03		
				Детали		
Бч		8	А1А403.024	Швеллер L=1235-2,6		
				Швеллер 12 ГОСТ 8240-89 Ст3 ГОСТ 535-88	2	13,0 кг
Бч		9	А1А403.025	Швеллер L=1233-2,6		
				Швеллер 12 ГОСТ 8240-89 Ст3 ГОСТ 535-88	2	13,0 кг
Бч		10	А1А403.026	Швеллер L=500-1,7		
				Швеллер 12 ГОСТ 8240-89 Ст3 ГОСТ 535-88	1	5,0 кг

Подп. и дата | Инв. № подл. | Взам. инв. № | Инв. № дубл. | Подп. и дата

Изм.	Лист	№ докум.	Подп.	Дата	А1А403.010	Лист 3

Копировал: Рабин — Формат А4

Формат	Зона	Поз.	Обозначение	Наименование	Кол.	Примечание
				Документация		
А2			А1А404.000 СБ	Сборочный чертеж		
А4			А1А401.000 ТТ	Агрегаты приточных вентиляционных камер. Технические требования		
				Сборочные единицы		
А4		1	А1А226.000-06	Секция приемная	1	5.904-12 В.1-29
				Детали		
А4		2	А1А401.001	Уголок	12	
				Стандартные изделия		
		3		Болт М10-6g×50.36 ГОСТ 7798-70	16	
		4		Гайка М10-6Н.4 ГОСТ 5915-70	16	
		5		Шайба 10.02. Ст3 ГОСТ 10906-78	20	
				Переменные данные для исполнений: А1А404.000 Сборочные единицы		
А4		6	А1А211.000	Секция фильтра	1	5.904-12 В.1-22
А4		7	А1А385.000	Секция калориферная	1	5.904-12 В.1-16

Подп. и дата | Инв. № подл. | Взам. инв. № | Инв. № дубл. | Подп. и дата

Изм.	Лист	№ докум.	Подп.	Дата	А1А404.000			
Разраб.		Рувинская			Агрегат приточной вентиляционной камеры АПК 20-I	Лит.	Лист 1	Листов 3
Пров.		Литвак						
Нач. гр.		Литвак				Сантехниипроект		
Н. контр.		Фрадкин						
Утв.		Спивак						

24667-04 14 Копировал: Рабин — Формат А4

Формат	Зона	Поз.	Обозначение	Наименование	Кол.	Примечание
А4		8	А1А237.000	Секция оросительная	1	5.904-12 в.1-9
А4		9	А1А404.010	Рама	1	
				А1А404.000-01		
				Сборочные единицы		
А4		6	А1А211.000	Секция фильтра	1	5.904-12 в.1-22
А4		7	А1А385.000-01	Секция калориферная	1	5.904-12 в.1-16
А4		8	А1А237.000-01	Секция оросительная	1	5.904-12 в.1-9
А4		9	А1А404.010-01	Рама	1	
				А1А404.000-02		
				Сборочные единицы		
А4		6	А1А212.000	Секция фильтра	1	5.904-12 в.1-22
А4		7	А1А385.000	Секция калориферная	1	5.904-12 в.1-16
А4		8	А1А237.000	Секция оросительная	1	5.904-12 в.1-9
А4		9	А1А404.010	Рама	1	
				А1А404.000-03		
				Сборочные единицы		
А4		6	А1А212.000	Секция фильтра	1	5.904-12 в.1-22
А4		7	А1А385.000-01	Секция калориферная	1	5.904-12 в.1-16
А4		8	А1А237.000-01	Секция оросительная	1	5.904-12 в.1-9
А4		9	А1А404.010-01	Рама	1	
				А1А404.000-04		
				Сборочные единицы		
А4		6	А1А211.000	Секция фильтра	1	5.904-12 в.1-22
А4		7	А1А385.000	Секция калориферная	1	5.904-12 в.1-16

Инв.№ подл. | Подп. и дата | Взам. инв.№ | Инв.№ дубл. | Подп. и дата

Изм. Лист | № докум. | Подп. | Дата

А1А404.000

Лист 2

Копировал: Павл

Формат А4

Формат	Зона	Поз.	Обозначение	Наименование	Кол.	Примечание
А4		8	А1А237.000	Секция оросительная	1	5.904-12 в.1-9
А4		9	А1А404.010-02	Рама	1	
				А1А404.000-05		
				Сборочные единицы		
А4		6	А1А211.000	Секция фильтра	1	5.904-12 в.1-22
А4		7	А1А385.000-01	Секция калориферная	1	5.904-12 в.1-16
А4		8	А1А237.000-01	Секция оросительная	1	5.904-12 в.1-9
А4		9	А1А404.010-03	Рама	1	
				А1А404.000-06		
				Сборочные единицы		
А4		6	А1А212.000	Секция фильтра	1	5.904-12 в.1-22
А4		7	А1А385.000	Секция калориферная	1	5.904-12 в.1-16
А4		8	А1А237.000	Секция оросительная	1	5.904-12 в.1-9
А4		9	А1А404.010-02	Рама	1	
				А1А404.000-07		
				Сборочные единицы		
А4		6	А1А212.000	Секция фильтра	1	5.904-12 в.1-22
А4		7	А1А385.000-01	Секция калориферная	1	5.904-12 в.1-16
А4		8	А1А237.000-01	Секция оросительная	1	5.904-12 в.1-9
А4		9	А1А404.000-03	Рама	1	

Инв.№ подл. | Подп. и дата | Взам. инв.№ | Инв.№ дубл. | Подп. и дата

Изм. Лист | № докум. | Подп. | Дата

А1А404.000

Лист 3

Копировал:

Формат А4

Серия 5.904-55 Выпуск 1

Формат	Зона	Поз.	Обозначение	Наименование	Кол.	Примечание
				Документация		
А2			А1А404.010 СБ	Сборочный чертеж		
				Детали		
А4		1	А1А401.014	Планка	4	
А4		2	А1А401.015	Проушина	4	
Б4		3	А1А404.011	Швеллер; L=1143-2,6		
				Швеллер 12 ГОСТ 8240-89 Ст3 ГОСТ 535-88	4	12кг
Б4		4	А1А404.012	Швеллер; L=1310-3,1		
				Швеллер 12 ГОСТ 8240-89 Ст3 ГОСТ 535-88	1	14кг
Б4		5	А1А404.013	Швеллер; L=1206-2,6		
				Швеллер 12 ГОСТ 8240-89 Ст3 ГОСТ 535-88	2	12,5кг
Б4		6	А1А404.014	Швеллер; L=1444-3,1		
				Швеллер 12 ГОСТ 8240-89 Ст3 ГОСТ 535-88	2	15кг
Б4		7	А1А404.015	Швеллер; L=1040-2,6		
				Швеллер 12 ГОСТ 8240-89 Ст3 ГОСТ 535-88	1	11кг

Инв.№ подл. | Подп. и дата | Взам. инв.№ | Инв.№ дубл. | Подп. и дата

Изм. Лист | № докум. | Подп. | Дата

А1А404.010

Разраб.	Сысоева		Лит.	Лист	Листов
Пров.	Литвак		И	1	3
Нач. гр.	Литвак				
Н. контр.	Фрадкин		Рама		
Утв.	Спивак		Сантехниипроект		

Копировал: Павел

Формат А4

Формат	Зона	Поз.	Обозначение	Наименование	Кол.	Примечание
				Стандартные изделия		
		8		Болт М10-6g х 40.36 ГОСТ 7798-70	8	
		9		Гайка М10-6Н.4 ГОСТ 5915-70	8	
				Переменные данные для исполнений:		
				А1А404-010		
				Детали		
Б4		10	А1А404.016	Швеллер; L=2420-4,4		
				Швеллер 12 ГОСТ 8240-89 Ст3 ГОСТ 535-88	2	25кг
Б4		11	А1А404.017	Швеллер; L=1593-3,1		
				Швеллер 12 ГОСТ 8240-89 Ст3 ГОСТ 535-88	2	16,6кг
				А1А404-010-01		
				Детали		
Б4		10	А1А404.018	Швеллер; L=2500-5,4		
				Швеллер 12 ГОСТ 8240-89 Ст3 ГОСТ 535-88	2	26кг
Б4		11	А1А404.019	Швеллер; L=1593-3,1		
				Швеллер 12 ГОСТ 8240-89 Ст3 ГОСТ 535-88	2	17кг

Инв.№ подл. | Подп. и дата | Взам. инв.№ | Инв.№ дубл. | Подп. и дата

Изм. Лист | № докум. | Подп. | Дата

А1А404.010

Лист 2

Копировал: Павел

Формат А4

Формат	Зона	Поз.	Обозначение	Наименование	Кол.	Примечание
				А1А 404.010 -02		
				Детали		
Б4		10	А1А404. 021	Швеллер; L= 2420-4,4		
				Швеллер 12 ГОСТ 8240-89 Ст3 ГОСТ 535-88	2	25 кг
Б4		11	А1А404. 022	Швеллер; L= 1938-3,7		
				Швеллер 12 ГОСТ 8240-89 Ст3 ГОСТ 535-88	2	20 кг
				А1А404. 010-03		
				Детали		
Б4		10	А1А404. 023	Швеллер; L= 2500-5,4		
				Швеллер 12 ГОСТ 8240-89 Ст3 ГОСТ 535-88	2	26 кг
Б4		11	А1А404. 024	Швеллер; L= 1938-3,7		
				Швеллер 12 ГОСТ 8240-89 Ст3 ГОСТ 535-88	2	20 кг

Инв.№ подл. | Подп. и дата | Взам. инв.№ | Инв.№ дубл. | Подп. и дата

Изм. Лист. N докум. Подп. Дата — А1А 404.010 — Лист 3

Копировал: Павин — Формат А4

Формат	Зона	Поз.	Обозначение	Наименование	Кол.	Примечание
				Документация		
А2			А1А 405. 000СБ	Сборочный чертеж		
А4			А1А 401. 000 ТТ	Агрегаты приточных вентиляционных камер Технические требования		
				Сборочные единицы		
А4		1	А1А 226. 000-06	Секция приемная	1	5.904-12 в.1-29
				Детали		
А4		2	А1А 401. 001	Уголок	8	
				Стандартные изделия		
		3		Болт М10-6g х 50.36 ГОСТ 7798-70	16	
		4		Гайка М10-6Н.4 ГОСТ 5915-70	16	
		5		Шайба 10. 02. Ст3 ГОСТ 10906-78	20	
			Переменные данные	Для исполнений: А1А405. 000 Сборочные единицы		
А4		6	А1А211. 000	Секция фильтра	1	5.904-12 в.1-22
А4		7	А1А 199. 000	Секция калориферная	1	5.904-12 в.1-16

Инв.№ подл. | Подп. и дата | Взам. инв.№ | Инв.№ дубл. | Подп. и дата

Изм. Лист. N докум. Подп. Дата — А1А 405. 000

Разраб. Рувинская
Пров. Литвак
Нач. гр. Литвак
Н. контр Фрядкин
Утв. Спивак

Агрегат приточной вентиляционной камеры АПК 20-П

Лит. Н | Лист 1 | Листов 3

САНТЕХНИИПРОЕКТ

Копировал: Павин — Формат А4

Выпуск 1
Серия 5.904-55

Формат	Зона	Поз.	Обозначение	Наименование	Кол.	Примечание
А4		8	А1А 181. 000	Секция соединительная	1	5.904-12 в.1-2
А4		9	А1А 405. 010	Рама	1	
				А1А 405. 000-01		
				Сборочные единицы		
А4		6	А1А 211. 000	Секция фильтра	1	5.904-12 в.1-22
А4		7	А1А189. 000-01	Секция калориферная	1	5.904-12 в. 1-16
А4		8	А1А181. 000	Секция соединительная	1	5.904-12 в.1-2
А4		9	А1А 405. 010-01	Рама	1	
				А1А 405. 000-02		
				Сборочные единицы		
А4		6	А1А 212. 000	Секция фильтра	1	5.904-12 в. 1-22
А4		7	А1А 389. 000	Секция калориферная	1	5.904-12 в. 1-16
А4		8	А1А 181. 000	Секция соединительная	1	5.904-12 в. 1-2
А4		9	А1А 405. 010	Рама	1	
				А1А 405. 000-03		
				Сборочные единицы		
А4		6	А1А 212. 000	Секция фильтра	1	5.904-12 в.1-22
А4		7	А1А 189. 000-01	Секция калориферная	1	5.904-12 в. 1-16
А4		8	А1А 181. 000	Секция соединительная	1	5.904-12 в.1-2
А4		9	А1А 405. 010-01	Рама	1	
				А1А 405. 000-04		
				Сборочные единицы		
А4		6	А1А 211. 000	Секция фильтра	1	5.904-12 в.1-22
А4		7	А1А 189. 000	Секция калориферная	1	5.904-12 в.1-16

Инв.№ подл. | Подп. и дата | Взам. инв.№ | Инв.№ дубл. | Подп. и дата

Изм. Лист. N докум. Подп. Дата — А1А 405. 000 — Лист 2

Копировал: Павин — Формат А4

Формат	Зона	Поз.	Обозначение	Наименование	Кол.	Примечание
А4		8	А1А 181. 000	Секция соединительная	1	5.904-12 в.1-2
А4		9	А1А 405. 010-02	Рама	1	
				А1А 405. 000-05		
				Сборочные единицы		
А4		6	А1А 211. 000	Секция фильтра	1	5.904-12 в.1-22
А4		7	А1А 189. 000-01	Секция калориферная	1	5.904-12 в.1-16
А4		8	А1А 181. 000	Секция соединительная	1	5.904-12 в.1-2
А4		9	А1А 405. 010-03	Рама	1	
				А1А 405. 000-06		
				Сборочные единицы		
А4		6	А1А 212. 000	Секция фильтра	1	5.904-12 в. 1-22
А4		7	А1А 189. 000	Секция калориферная	1	5.904-12 в. 1-16
А4		8	А1А 181. 000-01	Секция соединительная	1	5.904-12 в. 1-2
А4		9	А1А 405. 010-02	Рама	1	
				А1А 405. 000-07		
				Сборочные единицы		
А4		6	А1А 212. 000	Секция фильтра	1	5.904-12 в.1-22
А4		7	А1А 189. 000-01	Секция калориферная	1	5.904-12 в.1-16
А4		8	А1А 181. 000-02	Секция соединительная	1	5.904-12 в.1-2
А4		9	А1А 405. 010-03	Рама	1	

Инв.№ подл. | Подп. и дата | Взам. инв.№ | Инв.№ дубл. | Подп. и дата

Изм. Лист. N докум. Подп. Дата — А1А 405. 000 — Лист 3

А1А403.010 СБ

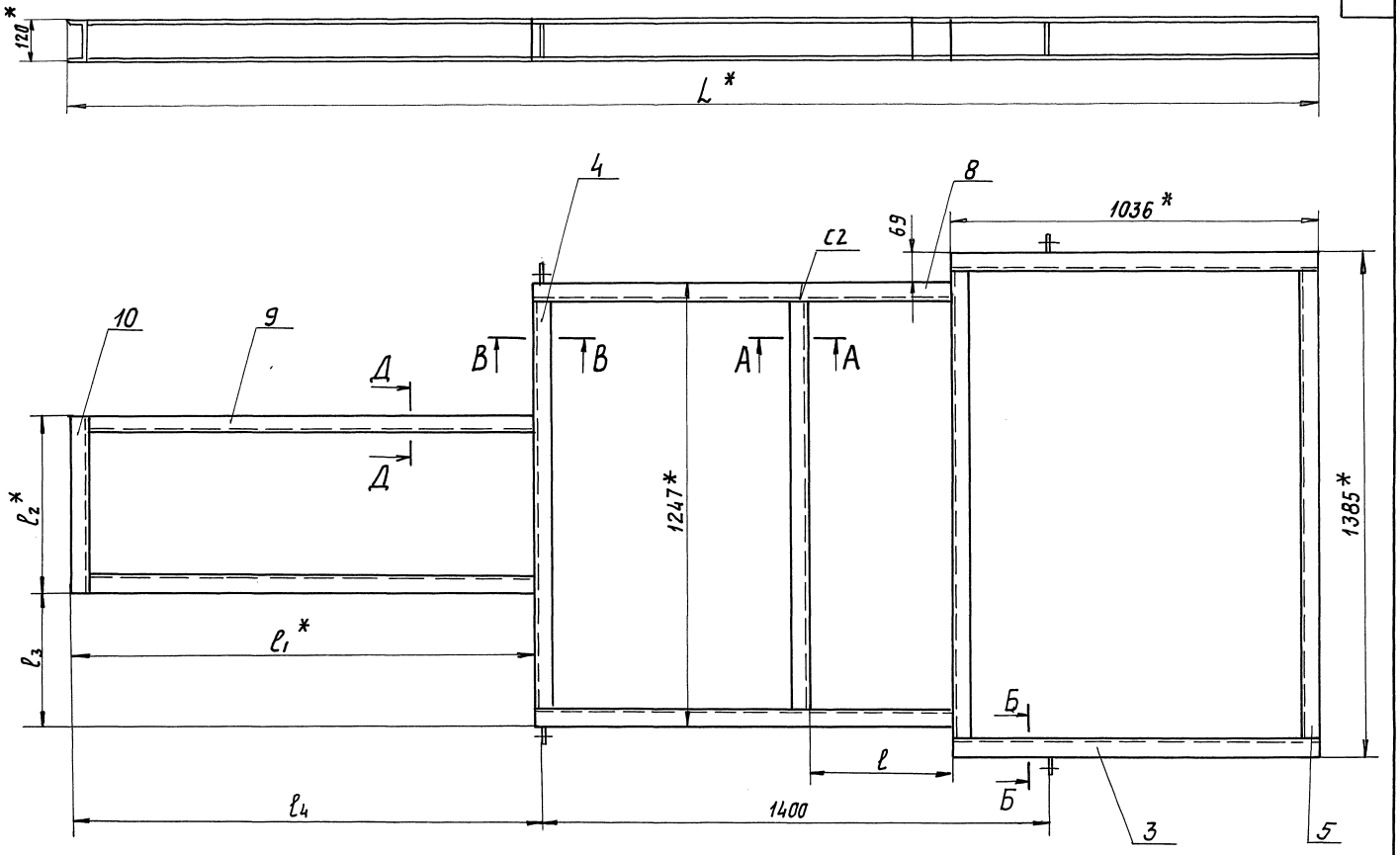

А-А (1:5)

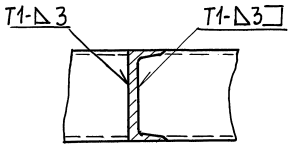

Д-Д (1:5)

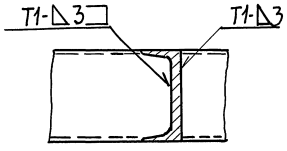

В-В (1:5)

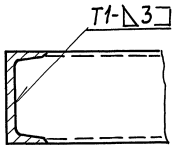

Обозначение	Размеры, мм						Масса, кг
	L*	l	l_1*	l_2*	l_3	l_4	
А1А403.010	3316	394	1125	420	413,5	945	127
—01	3396	474					129
—02	3476	394	1285	500	373,5	1050	130
—03	3556	474					133

Б-Б (1:2)

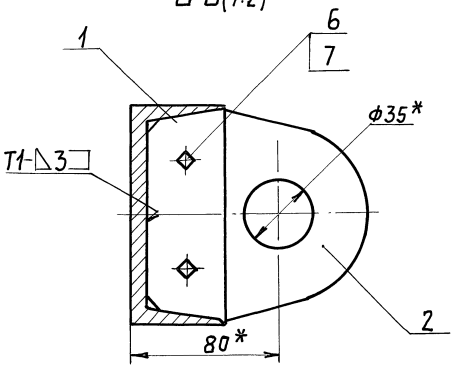

1. *Размеры для справок.
2. Н14; $\pm \frac{t_2}{2}$.
3. Сварные швы по ГОСТ 5264-80

Изм	Лист	№ докум.	Подп.	Дата
Разраб		Сысоева		
Пров.		Литвак		
Рук.гр		Литвак		
Гл.спец		Грановский		
Н.контр		Фрадкин		
Утв.		Спивак		

А1А403.010 СБ

Рама

Лит.	Масса	Масшт.
И	см. табл.	—

Лист | Листов 1

САНТЕХНИИПРОЕКТ

Инв.№ подл. | Подп. и дата | Взам.инв.№ | Инв.№ дубл. | Подп. и дата

Серия 5.904-55 Выпуск 1

24667-04 17 Копировал: Формат: А2

А1А404.000СБ

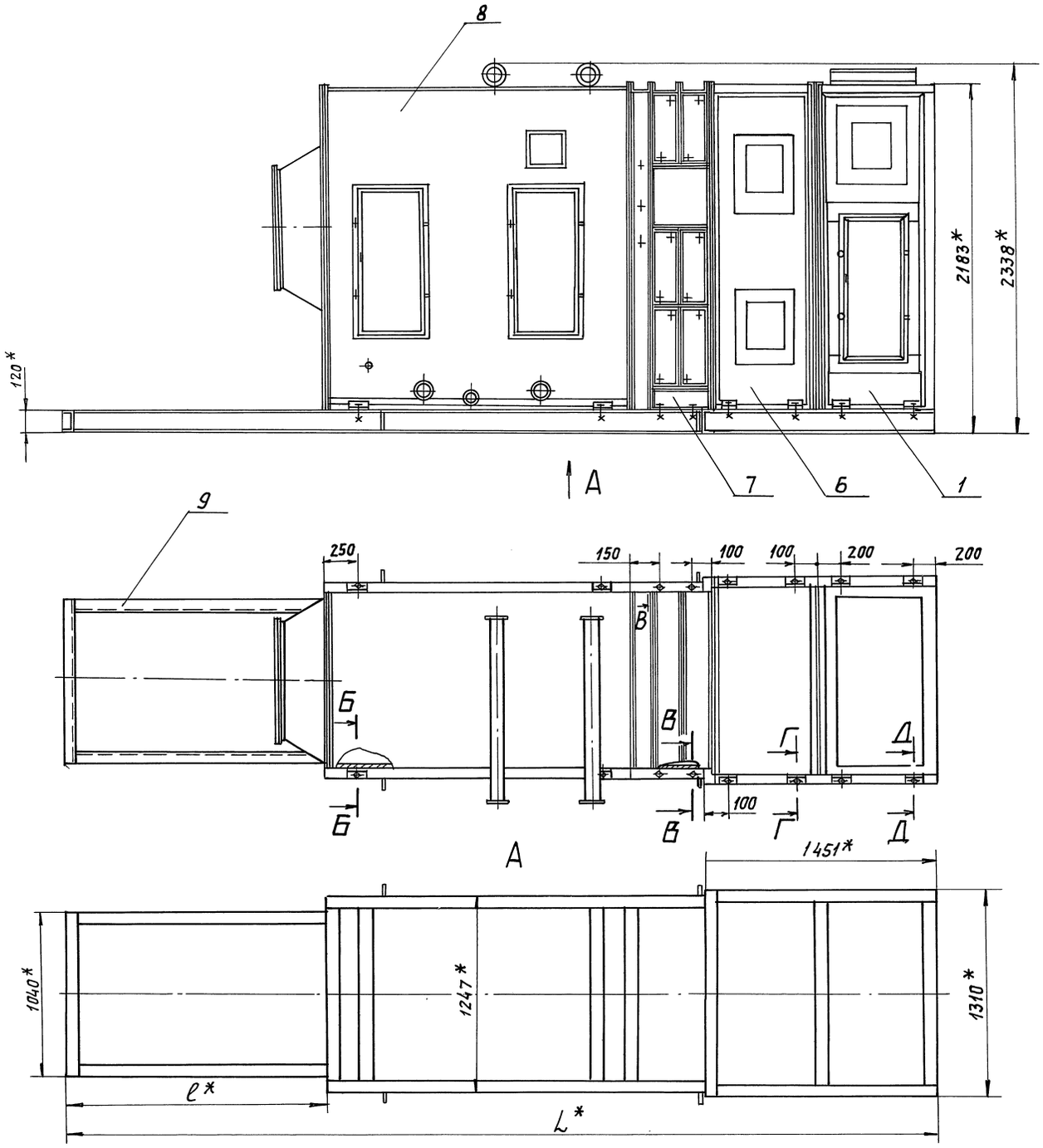

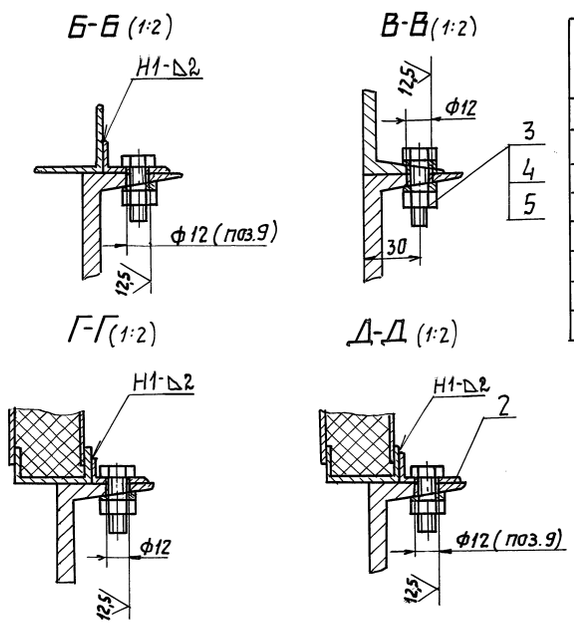

Обозначение	Шифр	Тип фильтрующего материала	Тип калорифера	Тип вентилятора	Размеры, мм L*	Размеры, мм ℓ*	Масса, кг
А1А404.000	АПК20-I-1	ФСВУ	КВС10Б-II; КСк3-10-02	ВЦ4-75-8	4251	394	1845
-01	АПК20-I-2		КВБ10Б-II; КСк4-10-02		4331	474	1970
-02	АПК20-I-3	ФРНК-ПГ	КВС10Б-II; КСк3-10-02		4251	394	1853
-03	АПК20-I-4		КВБ10Б-II; КСк4-10-02		4331	474	1978
-04	АПК20-I-5	ФСВУ	КВС10Б-II; КСк3-10-02	ВЦ4-75-10	4596	394	1851
-05	АПК20-I-6		КВБ10Б-II; КСк4-10-02		4676	474	1976
-06	АПК20-I-7	ФРНК-ПГ	КВС10Б-II; КСк3-10-02		4596	394	1859
-07	АПК20-I-8		КВБ10Б-II; КСк4-10-02		4676	474	1984

1. * Размеры для справок.
2. Н14; $\pm \frac{t2}{2}$.
3. Сварные швы по ГОСТ5264-80.

Изм	Лист	№ докум.	Подп.	Дата
Разраб.		Сысоева		
Пров.		Литвак		
Нач. гр.		Литвак		
Гл. спец.		Грановский		
Н. контр.		Фрадкин		
Утв.		Спивак		

А1А 404.000 СБ

Агрегат приточной вентиляционной камеры АПК20-I

Лит.	Масса	Масшт.
И	См. табл.	—

Лист | Листов 1

САНТЕХНИИПРОЕКТ

Серия 5.904-55 Выпуск 1

Инв. № подл. | Подп. и дата | Взам. инв. № | Инв. № дубл. | Подп. и дата

24667-04 18 Копировал: Павлов Формат: А2

А1А404.010СБ

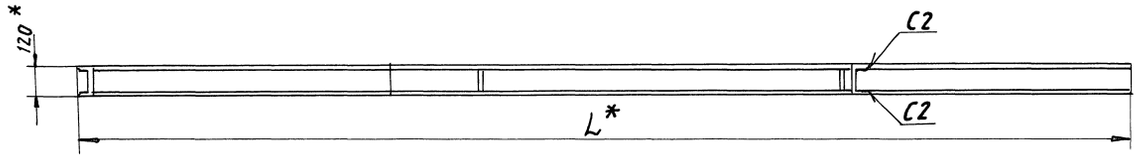

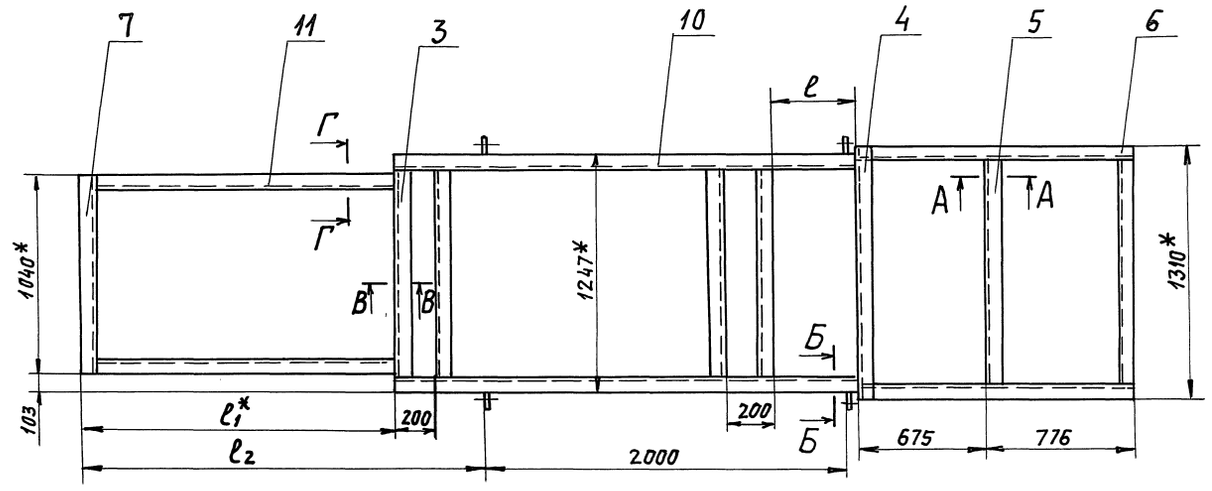

А-А (1:5)

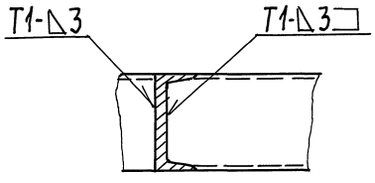

Г-Г (1:5)

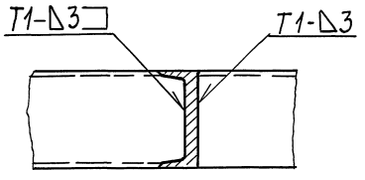

В-В (1:5)

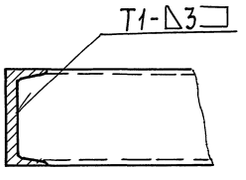

Обозначение	Размеры, мм				Масса, кг
	L*	ℓ	ℓ1*	ℓ2	
А1А404.010	5516	394	1645	2030	215
—01	5596	474			217
—02	5861	394	1990	2120	221
—03	5941	474			223

Б-Б (1:2)

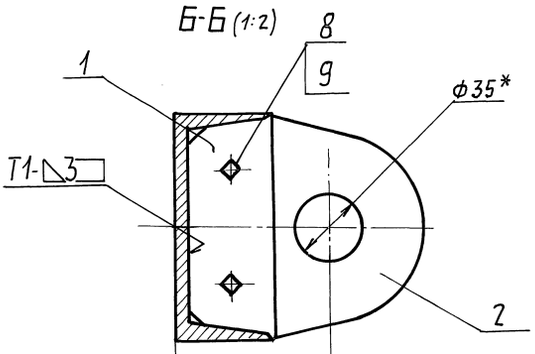

1. * Размеры для справок.
2. Н14; $\pm \frac{t_2}{2}$.
3. Сварные швы по ГОСТ 5264-80.

Изм	Лист	№ докум.	Подп.	Дата	А1А404.010СБ			
Разраб.		Сысоева			Рама	Лит. И	Масса см. табл.	Масшт. —
Пров		Литвак				Лист	Листов 1	
Нач гр		Литвак						
Гл. спец		Грановский				Сантехниипроект		
Н. контр		Фрадкин						
Утв.		Спивак						

Серия 5.904-55 Выпуск 1

Инв. № подл. | Подп. и дата | Взам. инв. № | Инв. № дубл. | Подп. и дата

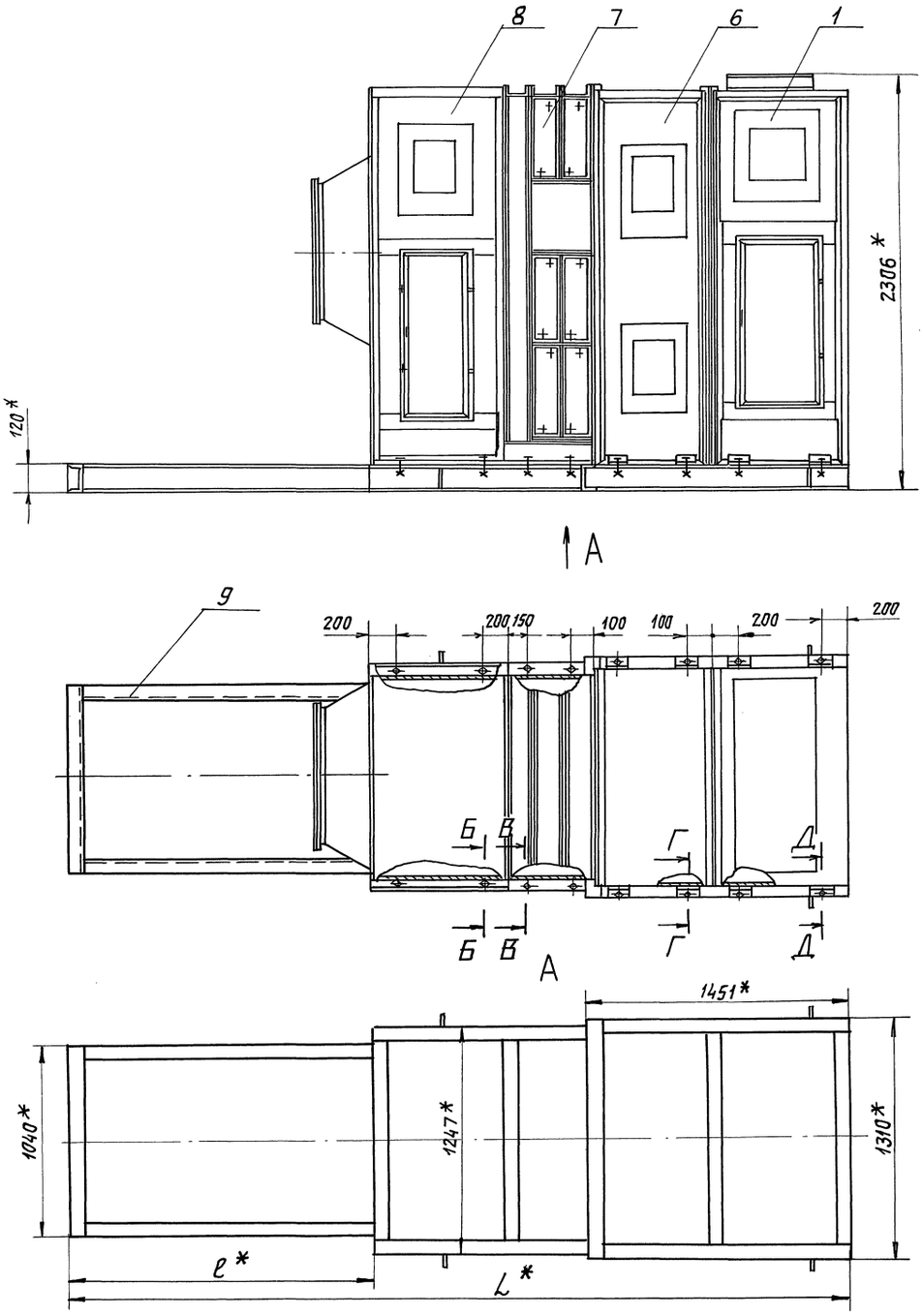

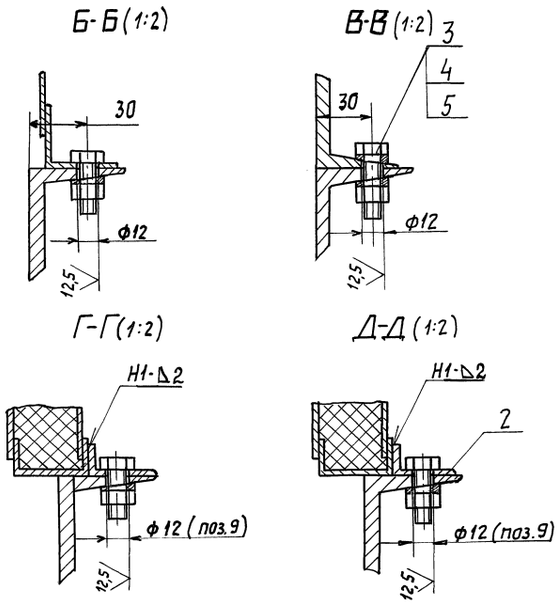

Обозначение	Шифр	Тип фильтрующего материала	Тип калорифера	Тип вентилятора	Размеры, мм L*	Размеры, мм ℓ*	Масса, кг
А1А405.000	АПК20-II-1	ФСВУ	КВС10Б-II; КСк3-10-02	ВЦ4-75-8	4251	394	2001
—01	АПК20-II-2		КВБ10Б-II; КСк4-10-02		4331	474	2192
—02	АПК20-II-3	ФРНК-ПГ	КВС10Б-II; КСк3-10-02		4251	394	2003
—03	АПК20-II-4		КВБ10Б-II; КСк4-10-02		4331	474	2200
—04	АПК20-II-5	ФСВУ	КВС10Б-II; КСк3-10-02	ВЦ4-75-10	4596	394	2242
—05	АПК20-II-6		КВБ10Б-II; КСк4-10-02		4676	474	2439
—06	АПК20-II-7	ФРНК-ПГ	КВС10Б-II; КСк3-10-02		4596	394	2250
—07	АПК20-II-8		КВБ10Б-II; КСк4-10-02		4676	474	2247

1. * Размеры для справок
2. $H14_i \pm \frac{t_2}{2}$.
3. Сварные швы по ГОСТ 5264-80

Изм	Лист	№ докум.	Подп.	Дата
Разраб.		Сысоева		
Пров.		Литвак		
Нач. гр.		Литвак		
Гл. спец.		Грановский		
Н. контр.		Фрадкин		
Утв.		Спивак		

А1А405.000 СБ

Агрегат приточной вентиляционной камеры АПК20-II

Лит.	Масса	Масшт.
И	см. табл.	—

Лист | Листов 1

САНТЕХНИИПРОЕКТ

Серия 5.904-55 Выпуск 1

Инв. № подл. | Подп. и дата | Взам. инв. № | Инв. № дубл. | Подп. и дата

24667-04 20 Копировал: Формат: А2

Формат	Зона	Поз.	Обозначение	Наименование	Кол.	Примечание
				Документация		
А2			А1А 405. 010 СБ	Сборочный чертеж		
				Детали		
А4		1	А1А 401. 014	Планка	4	
А4		2	А1А 401. 015	Проушина	4	
Бч		3	А1А 405. 011	Швеллер; L= 1444-3,1		
				Швеллер 12 ГОСТ 8240-89 Ст3 ГОСТ 535-88	2	15 кг
Бч		4	А1А 405. 012	Швеллер; L= 1206-2,6		
				Швеллер 12 ГОСТ 8240-89 Ст3 ГОСТ 535-88	2	12,5 кг
Бч		5	А1А 405. 013	Швеллер; L= 1310-3,1		
				Швеллер 12 ГОСТ 8240-89 Ст3 ГОСТ 535-88	1	14кг
Бч		6	А1А 405. 014	Швеллер; L= 1143-2,6		
				Швеллер 12 ГОСТ 8240-89 Ст3 ГОСТ 535-88	2	12кг
Бч		7	А1А 405. 015	Швеллер; L= 1040-2,6		
				Швеллер 12 ГОСТ 8240-89 Ст3 ГОСТ 535-88	1	11кг

Инв.№ подл. | Подп. и дата | Взам. инв.№ | Инв.№ дубл. | Подп. и дата

Изм	Лист	№ докум.	Подп.	Дата	А1А405.010			
Разраб.		Сысоева			Рама	Лит.	Лист 1	Листов 3
Пров.		Литвак				И		
Нач. гр		Литвак				Сантехниипроект		
Н. контр		Фрадкин						
Утв.		Спивак						

Копировал: Ревич- Формат А4

Формат	Зона	Поз.	Обозначение	Наименование	Кол.	Примечание
				Стандартные изделия		
		8		Болт М10-6g х 40.36 ГОСТ 7798-70	8	
		9		Гайка М10-6Н.4 ГОСТ 5915-70	8	
				Переменные данные для исполнений:		
				А1А 405. 010		
				Детали		
Бч		10	А1А 405. 016	Швеллер; L= 1593-3,1		
				Швеллер 12 ГОСТ 8240-89 Ст3 ГОСТ 535-88	2	17кг
Бч		11	А1А 405. 017	Швеллер; L= 1155-2,6		
				Швеллер 12 ГОСТ 8240-89 Ст3 ГОСТ 535-88	2	12кг
				А1А 405. 010-01		
				Детали		
Бч		10	А1А 405. 018	Швеллер; L= 1593-3,1		
				Швеллер 12 ГОСТ 8240-89 Ст3 ГОСТ 535-88	2	17кг
Бч		11	А1А 405. 019	Швеллер; L= 1235-2,6		
				Швеллер 12 ГОСТ 8240-89 Ст3 ГОСТ 535-88	2	13кг

Инв.№ подл. | Подп. и дата | Взам. инв.№ | Инв.№ дубл. | Подп. и дата

Изм	Лист	№ докум.	Подп.	Дата	А1А405.010	Лист 2

Копировал: Ревич- Формат А4

Серия 5.904-55 Выпуск 1

Формат	Зона	Поз.	Обозначение	Наименование	Кол.	Примечание
				А1А405. 010-02		
				Детали		
Бч		10	А1А405. 021	Швеллер; L= 1938-3,7		
				Швеллер 12 ГОСТ 8240-89 Ст3 ГОСТ 535-88	2	20кг
Бч		11	А1А405. 022	Швеллер; L= 1155-2,6		
				Швеллер 12 ГОСТ 8240-89 Ст3 ГОСТ 535-88	2	12кг
				А1А405. 010-03		
				Детали		
Бч		10	А1А405. 023	Швеллер; L= 1938-3,7		
				Швеллер 12 ГОСТ 8240-89 Ст3 ГОСТ 535-88	2	20кг
Бч		11	А1А405. 024	Швеллер; L= 1235-2,6		
				Швеллер 12 ГОСТ 8240-89 Ст3 ГОСТ 535-88	2	13кг

Инв.№ подл. | Подп. и дата | Взам. инв.№ | Инв.№ дубл. | Подп. и дата

Изм	Лист	№ докум.	Подп.	Дата	А1А405.010	Лист 3

Копировал: Ревич- Формат А4

Формат	Зона	Поз.	Обозначение	Наименование	Кол.	Примечание
				Документация		
А2			А1А 406. 000СБ	Сборочный чертеж		
А4			А1А 401. 000Д	Агрегаты приточные вентиляционных камер АПК Технические требования		
				Сборочные единицы		
А4		1	А1А 226. 000-06	Секция приемная	1	5.904-12 В1.-19
				Детали		
А4		2	А1А 401. 001	Уголок	4	
				Стандартные изделия		
		3		Болт М10-6g х 50.36 ГОСТ 7798-70	12	
		4		Гайка М10-6Н.4 ГОСТ 5915-70	12	
		5		Шайба 10.02. Ст3 ГОСТ 10906-78	6	
				Переменные данные для исполнений:		
				А1А 406. 000		
				Сборочные единицы		
А4		6	А1А 189. 000	Секция калориферная	1	5.904-12 В.1-16
А4		7	А1А 181. 000	Секция соединительная	1	5.904-12 В.1-2

Инв.№ подл. | Подп. и дата | Взам. инв.№ | Инв.№ дубл. | Подп. и дата

Изм	Лист	№ докум.	Подп.	Дата	А1А 406.000			
Разраб.		Рувинская			Агрегат приточной вентиляционной камеры АПК 20-III	Лит.	Лист 1	Листов 2
Пров.		Литвак				И		
Нач. гр		Литвак				Сантехниипроект		
Н. контр		Фрадкин						
Утв.		Спивак						

24.66.7-ОВ.21 Копировал: Ревич- Формат А4

Формат	Зона	Поз.	Обозначение	Наименование	Кол.	Примечание
А4		8	А1А 406. 010	Рама	1	
				А1А406. 000-01		
				Сборочные единицы		
А4		6	А1А 189. 000-01	Секция калориферная	1	5.904-12 в.1-16
А4		7	А1А 181. 000	Секция соединительная	1	5.904-12 в.1-2
А4		8	А1А406. 010-01	Рама	1	
				А1А406. 000-02		
				Сборочные единицы		
А4		6	А1А 189. 000	Секция калориферная	1	5.904-12 в.1-16
А4		7	А1А 191. 000-02	Секция соединительная	1	5.904-12 в1-2
А4		8	А1А 406. 010-02	Рама	1	
				А1А406. 000-03		
А4		6	А1А 189. 000-01	Секция калориферная	1	5.904-12 в1-16
А4		7	А1А 181. 000-02	Секция соединительная	1	5.904-12 в.1-2
А4		8	А1А 406. 010-03	Рама	1	

Инв.N подл. | Подп. и дата | Взам. инв.N | Инв.N дубл. | Подп. и дата

Изм. Лист N докум. Подп. Дата — А1А 406. 000 — Лист 2

Копировал: — Формат А4

Формат	Зона	Поз.	Обозначение	Наименование	Кол.	Примечание
				Документация		
А2			А1А 406. 010 СБ	Сборочный чертеж		
				Детали		
А4		1	А1А 401. 014	Планка	4	
А4		2	А1А 401. 015	Проушина	4	
БЧ		3	А1А 406. 011	Швеллер; L=743-2,0		
				Швеллер 12 ГОСТ 8240-89 Ст3 ГОСТ 535-88	2	7,5 кг
БЧ		4	А1А406. 012	Швеллер; L=1206-2,6		
				Швеллер 12 ГОСТ 8240-89 Ст3 ГОСТ 535-88	1	12,5 кг
БЧ		5	А1А406. 013	Швеллер; L=1310-3,1		
				Швеллер 12 ГОСТ 8240-89 Ст3 ГОСТ 535-88	1	14 кг
БЧ		6	А1А406. 014	Швеллер; L=1143-2,6		
				Швеллер 12 ГОСТ 8240-89 Ст3 ГОСТ 535-88	2	12 кг
БЧ		7	А1А406. 015	Швеллер; L=1040-2,6		
				Швеллер 12 ГОСТ 8240-89 Ст3 ГОСТ 535-88	1	11 кг

Подп. и дата | Инв.N дубл. | Взам. инв.N | Подп. и дата | Инв.N подл.

Изм. Лист N докум. Подп. Дата — А1А406. 010

Разраб. Сысоева; Пров. Литвак; Нач. гр. Литвак; Н. контр Фрядкин; Утв. Спивак

Рама — Лит. И; Лист 1; Листов 3 — Сантехниипроект

Копировал: — Формат А4

Серия 5.904-55 Выпуск 1

Формат	Зона	Поз.	Обозначение	Наименование	Кол.	Примечание
				Стандартные изделия		
		8		Болт М10-6g х 40.36		
				ГОСТ 7798-70	8	
		9		Гайка М10-6Н.4		
				ГОСТ 5915-70	8	
				Переменные данные для исполнений:		
				А1А406. 010		
				Детали		
БЧ		10	А1А406. 016	Швеллер; L=1593-3,1		
				Швеллер 12 ГОСТ 8240-89 Ст3 ГОСТ 535-88	2	17 кг
БЧ		11	А1А406. 017	Швеллер; L=1155-2,6		
				Швеллер 12 ГОСТ 8240-89 Ст3 ГОСТ 535-88	2	12 кг
				А1А406. 010-01		
				Детали		
БЧ		10	А1А406. 018	Швеллер; L=1593-3,1		
				Швеллер 12 ГОСТ 8240-89 Ст3 ГОСТ 535-88	2	17 кг
БЧ		11	А1А406. 019	Швеллер; L=1235-2,6		
				Швеллер 12 ГОСТ 8240-89 Ст3 ГОСТ 535-88	2	13 кг

Инв.N подл. | Подп. и дата | Взам. инв.N | Инв.N дубл. | Подп. и дата

Изм. Лист N докум. Подп. Дата — А1А406. 010 — Лист 2

Копировал: — Формат А4

Формат	Зона	Поз.	Обозначение	Наименование	Кол.	Примечание
				А1А406. 010-02		
				Детали		
БЧ		10	А1А406. 021	Швеллер; L=1688-3,7		
				Швеллер 12 ГОСТ 8240-89 Ст3 ГОСТ 535-88	2	17,5 кг
БЧ		11	А1А406. 022	Швеллер; L=1155-2,6		
				Швеллер 12 ГОСТ 8240-89 Ст3 ГОСТ 535-88	2	12 кг
				А1А406. 010-03		
				Детали		
БЧ		10	А1А406. 023	Швеллер; L=1688-3,7		
				Швеллер 12 ГОСТ 8240-89 Ст3 ГОСТ 535-88	2	17,5 кг
БЧ		11	А1А406. 024	Швеллер; L=1235-2,6		
				Швеллер 12 ГОСТ 8240-89 Ст3 ГОСТ 535-88	2	13 кг

Подп. и дата | Инв.N дубл. | Взам. инв.N | Подп. и дата | Инв.N подл.

Изм. Лист N докум. Подп. Дата — А1А406. 010 — Лист 3

 Копировал: — Формат А4

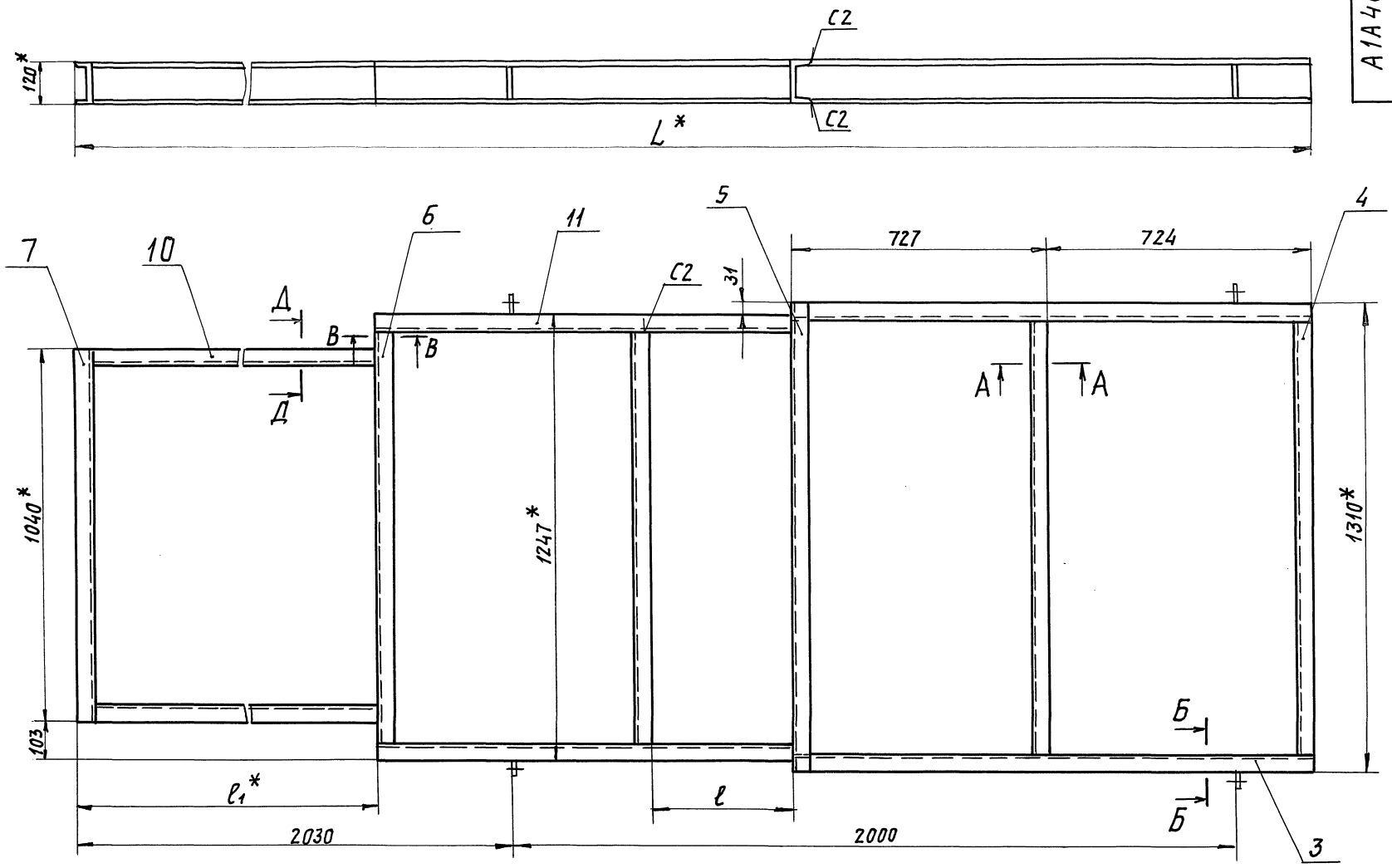

А-А (1:5)

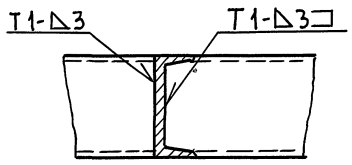

Д-Д (1:5)

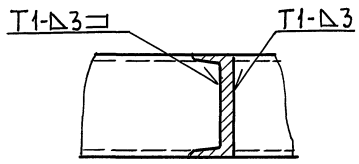

В-В (1:5)

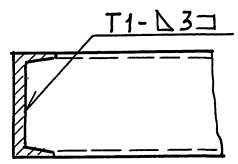

Б-Б (1:2)

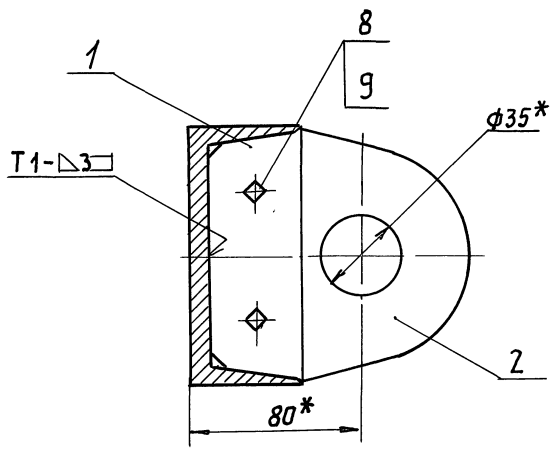

Обозначение	Размеры, мм			Масса, кг
	L*	ℓ	ℓ1*	
А1А405.010	4251	394	1645	165
–01	4331	474		167
–02	4596	394	1990	171
–03	4676	474		173

1. *Размеры для справок.
2. $H14; \pm \frac{t_2}{2}$.
3. Сварные швы по ГОСТ 5264-80

Изм.	Лист	№ докум.	Подп.	Дата
Разраб.		Сысоева		
Пров.		Литвак		
Нач. гр		Литвак		
Гл. спец.		Грановский		
Н. контр		Фрадкин		
Утв.		Спивак		

А1А405.010 СБ

Рама

Лит.	Масса	Масшт.
И	см. табл.	–

Лист | Листов 1

САНТЕХНИИПРОЕКТ

Формат: А2

Копировал:

Серия 5.904-55 Выпуск 1

Подп. и дата | Инв. № дубл. | Взам. инв. № | Подп. и дата | Инв. № подл.

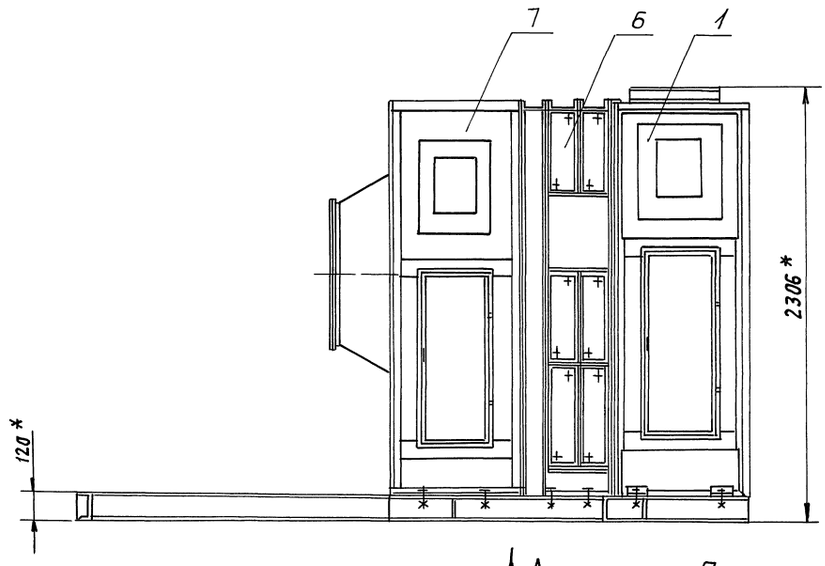

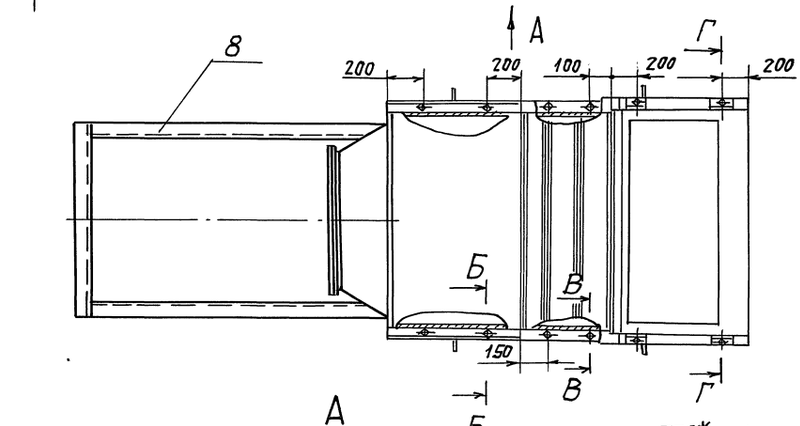

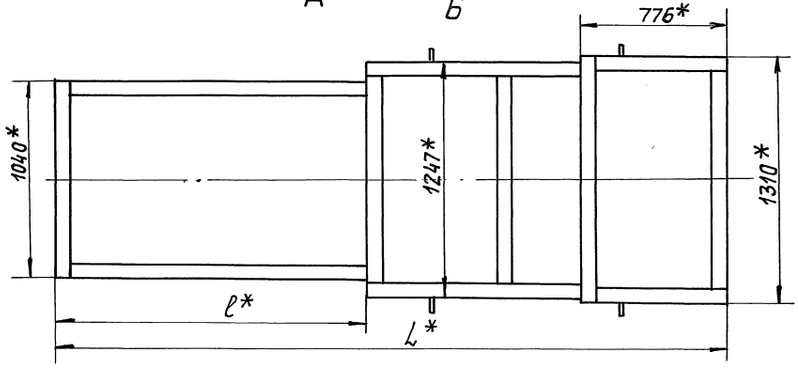

Б-Б (1:2)

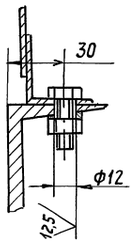

В-В (1:2)

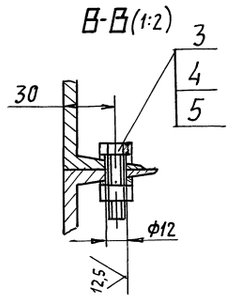

Г-Г (1:2)

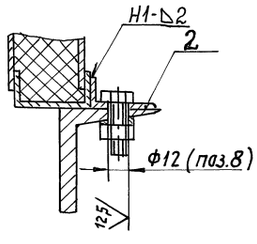

Обозначение	Шифр	Тип калорифера	Тип вентилятора	Размеры, мм L*	Размеры, мм ℓ	Масса, кг
А1А 406. 000	АПК20-III-1	КВС10Б-II; КСк3-10-02	ВЦ4-75-8	3576	394	1813
— 01	АПК 20-III-2	КВБ10Б-II; КСк4-10-02		3656	474	2110
— 02	АПК20-III-3	КВС10Б-II; КСк3-10-02	ВЦ4-75-10	3671	394	2055
— 03	АПК20-III-4	КВБ10Б-II; КСк4-10-02		3751	474	2252

1.* Размеры для справок.
2. H14; $\pm \frac{t_2}{2}$.
3. Сварные швы по ГОСТ 5264-80

			А1А406.000СБ	
Изм. Лист	№ докум.	Подп.	Дата	Агрегат приточной вентиляционной камеры АПК20-III	Лит.	Масса	Масшт.
Разраб.	Сысоева				И	см. табл.	—
Пров.	Литвак				Лист	Листов 1	
Нач. гр.	Литвак						
Гл. спец.	Грановский						
Н. контр.	Фрадкин					Сантехниипроект	
Утв.	Спивак						

Серия 5.904-55 Выпуск 1

Инв.№ подл. | Подп. и дата | Взам. инв.№ | Инв.№ дубл. | Подп. и дата

24667-04 24 Копировал: Павич Формат: А2

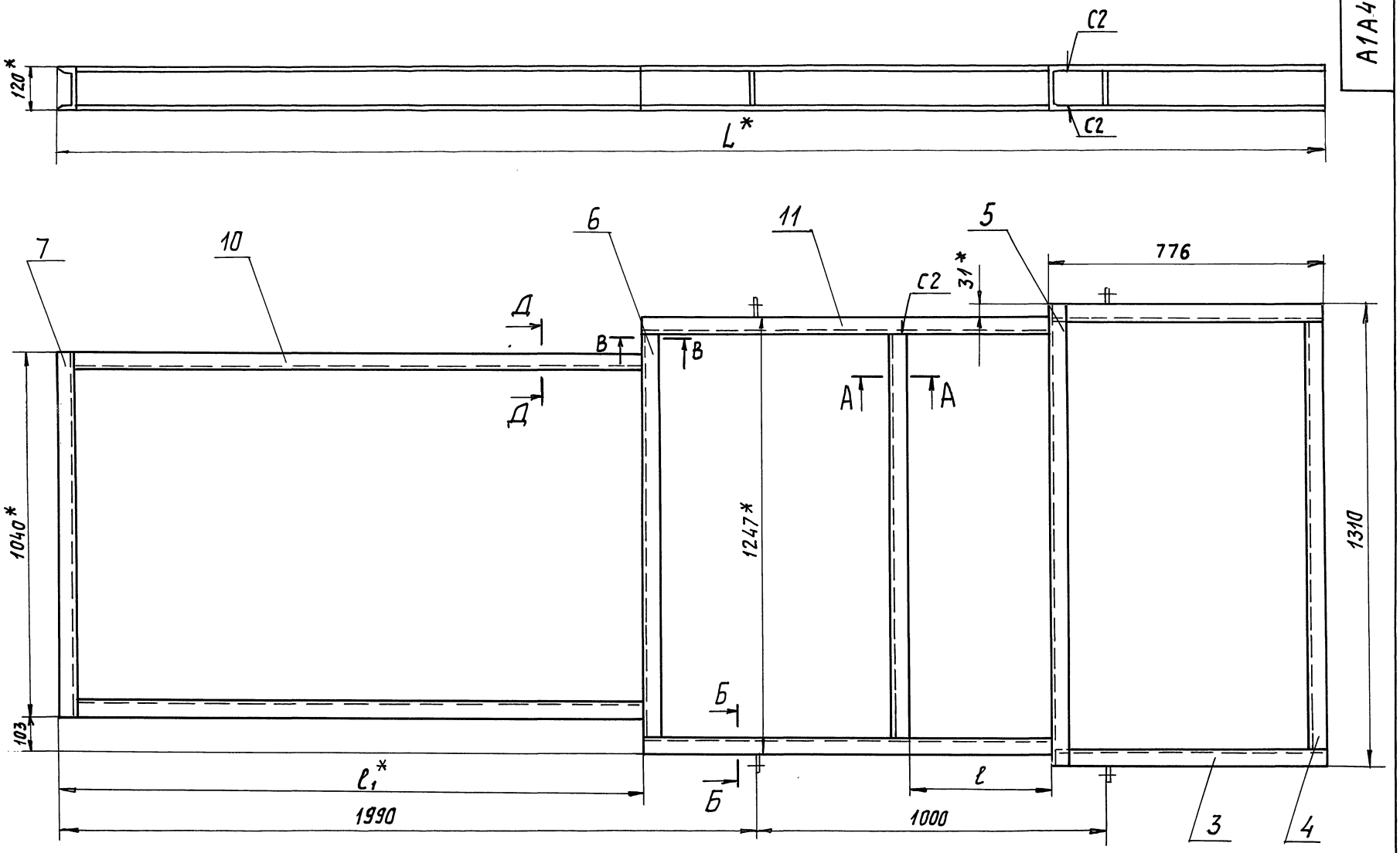

А-А (1:5)

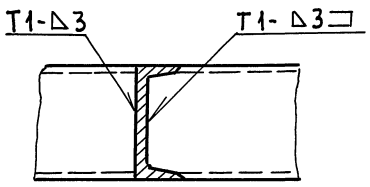

Д-Д (1:5)

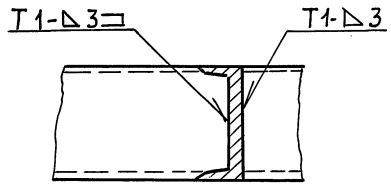

В-В (1:5)

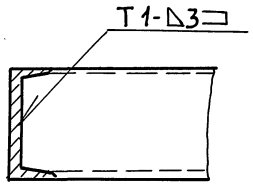

Б-Б (1:2)

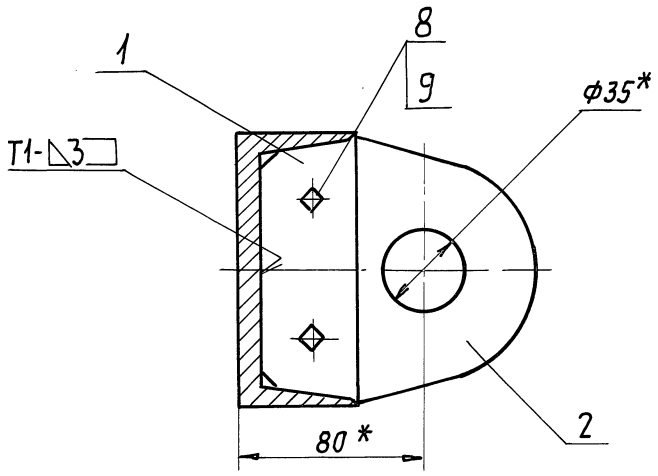

Обозначение	Размеры, мм			Масса, кг
	L*	ℓ	ℓ1*	
А1А406.010	3576	394	1645	138
—01	3656	474		140
—02	3671	394	1740	139
—03	3751	474		141

1. *Размеры для справок.
2. $H14; \pm \frac{t_2}{2}$.
3. Сварные швы по ГОСТ 5264-80

Изм.	Лист	№ докум.	Подп.	Дата	А1А406.010. СБ			
Разраб.		Сысоева			Рама	Лит.	Масса	Масшт.
Пров.		Литвак				И	См. табл.	—
Нач. гр.		Литвак				Лист	Листов 1	
Гл. спец		Грановский				САНТЕХНИИПРОЕКТ		
Н. контр		Фрадкин						
Утв.		Сливак						

Инв. № подл. | Подп. и дата | Взам. инв. № | Инв. № дубл. | Подп. и дата

Формат	Зона	Поз.	Обозначение	Наименование	Кол.	Примечание
				Документация		
А2			А1А 407. 000 СБ	Сборочный чертеж		
А4			А1А 401. 000 ТТ	Агрегаты приточных вентиляционных камер 2ПК		
				Технические требования		
				Сборочные единицы		
А4		1	А1А2 27. 000-06	Секция приемная	1	5.904-12 в.1-30
А4		2	А1А 238. 000	Секция оросительная	1	5.904-12 в.1-10
				Детали		
А4		3	А1А 401. 001	Уголок	12	
				Стандартные изделия		
		4		Болт М10-6g х 50.36 ГОСТ 7798-70	12	
		5		Гайка М10-6Н.4 ГОСТ 5915-70	12	
		6		Шайба 10-02.Ст3 ГОСТ 10906-78	14	
			Переменные данные для исполнений:			
				А1А 407. 000		
				Сборочные единицы		
А4		7	А1А 213. 000	Секция фильтра	1	5.904-12 в1-23
А4		8	А1А 190. 000	Секция калориферная	1	5.904-12 в1-17
А4		9	А1А 407. 010	Рама	1	

Подп. и дата | Инв. N дубл. | Взам. инв. N | Подп. и дата | Инв. N подл.

Изм.	Лист	№ докум.	Подп.	Дата
Разраб.		Рувинская		
Пров.		Литвак		
Нач. гр.		Литвак		
Н. контр.		Фрадкин		
Утв.		Спивак		

А1А 407. 000

Агрегат приточной вентиляционной камеры АПК 31,5-Т

Лит	Лист	Листов
И	1	2

САНТЕХНИИПРОЕКТ

Копировал: Павич. Формат А4

Формат	Зона	Поз.	Обозначение	Наименование	Кол.	Примечание
				А1А 407. 000-01		
				Сборочные единицы		
А4		7	А1А 213. 000	Секция фильтра	1	5.904-12 в.1-23
А4		8	А1А 190. 000-01	Секция калориферная	1	5.904-12 в.1-17
А4		9	А1А 407. 010-01	Рама	1	
				А1А 407. 000-02		
				Сборочные единицы		
А4		7	А1А 214. 000	Секция фильтра	1	5.904-12 в.1-23
А4		8	А1А 190. 000	Секция калориферная	1	5.904-12 в.1-17
А4		9	А1А 407. 010	Рама	1	
				А1А 407. 000-03		
				Сборочные единицы		
А4		7	А1А 214. 000	Секция фильтра	1	5.904-12 в.1-23
А4		8	А1А 190. 000-01	Секция калориферная	1	5.904-12 в1-17
А4		9	А1А 407. 010-01	Рама	1	

Подп. и дата | Инв. N дубл. | Взам. инв. N | Подп. и дата | Инв. N подл.

Изм.	Лист	№ докум.	Подп.	Дата

А1А 407. 000

Лист 2

Копировал: Павич. Формат А4

Выпуск 1

Серия 5.904-55

Формат	Зона	Поз.	Обозначение	Наименование	Кол.	Примечание
				Документация		
А2			А1А 407. 010 СБ	Сборочный чертеж		
				Детали		
А4		1	А1А 401. 014	Планка	4	
А4		2	А1А 401. 015	Проушина	4	
Б4		3	А1А 407. 011	Швеллер; L = 1444-3,1		
				Швеллер 12 ГОСТ 8240-89 / Ст3 ГОСТ 535-88	2	14,5 кг
Б4		4	А1А 407. 012	Швеллер; L = 1711-3,7		
				Швеллер 12 ГОСТ 8240-89 / Ст3 ГОСТ 535-88	2	18 кг
Б4		5	А1А 407. 013	Швеллер; L = 1815-3,7		
				Швеллер 12 ГОСТ 8240-89 / Ст3 ГОСТ 535-88	1	19 кг
Б4		6	А1А 407. 014	Швеллер; L = 1643-3,7		
				Швеллер 12 ГОСТ 8240-89 / Ст3 ГОСТ 535-88	4	17 кг
Б4		7	А1А 407. 015	Швеллер; L = 1040-2,6		
				Швеллер 12 ГОСТ 8240-89 / Ст3 ГОСТ 535-88	1	11 кг
Б4		8	А1А 407. 016	Швеллер; L = 1938-3,7		
				Швеллер 12 ГОСТ 8240-89 / Ст3 ГОСТ 535-88	2	20 кг

Подп. и дата | Инв. N дубл. | Взам. инв. N | Подп. и дата | Инв. N подл.

Изм.	Лист	№ докум.	Подп.	Дата
Разраб.		Сысоева		
Пров.		Литвак		
Нач. гр.		Литвак		
Н. контр.		Фрадкин		
Утв.		Спивак		

А1А 407. 010

Рама

Лит	Лист	Листов
И	1	2

САНТЕХНИИПРОЕКТ

Копировал: Павич. Формат А4

Формат	Зона	Поз.	Обозначение	Наименование	Кол.	Примечание
				Стандартные изделия		
		9		Болт М10-6g х 40.36 ГОСТ 7798-70	8	
		10		Гайка М10-6Н.4 ГОСТ 5915-70	8	
			Переменные данные для исполнений:			
				А1А 407. 010		
				Детали		
Б4		11	А1А 407. 017	Швеллер: L = 2420-4,4		
				Швеллер 12 ГОСТ 8240-89 / Ст3 ГОСТ 535-88	2	25 кг
				А1А 407. 010-01		
				Детали		
Б4		11	А1А 407. 018	Швеллер; L = 2500-4,4		
				Швеллер 12 ГОСТ 8240-89 / Ст3 ГОСТ 535-88	2	26 кг

Подп. и дата | Инв. N дубл. | Взам. инв. N | Подп. и дата | Инв. N подл.

Изм.	Лист	№ докум.	Подп.	Дата

А1А 407. 010

Лист 2

Копировал: Павич. Формат А4

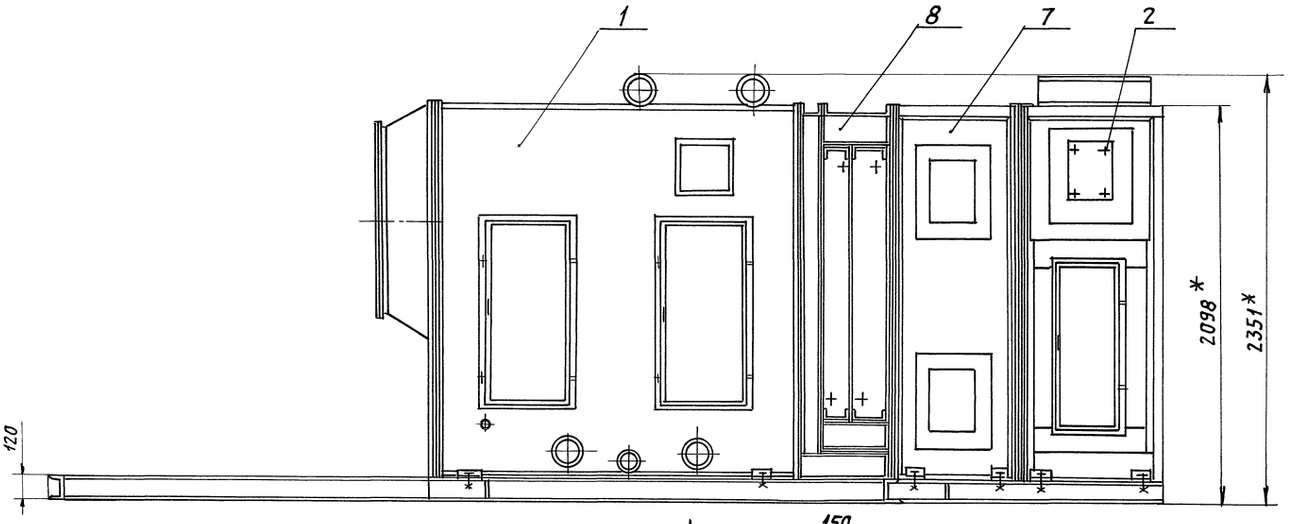

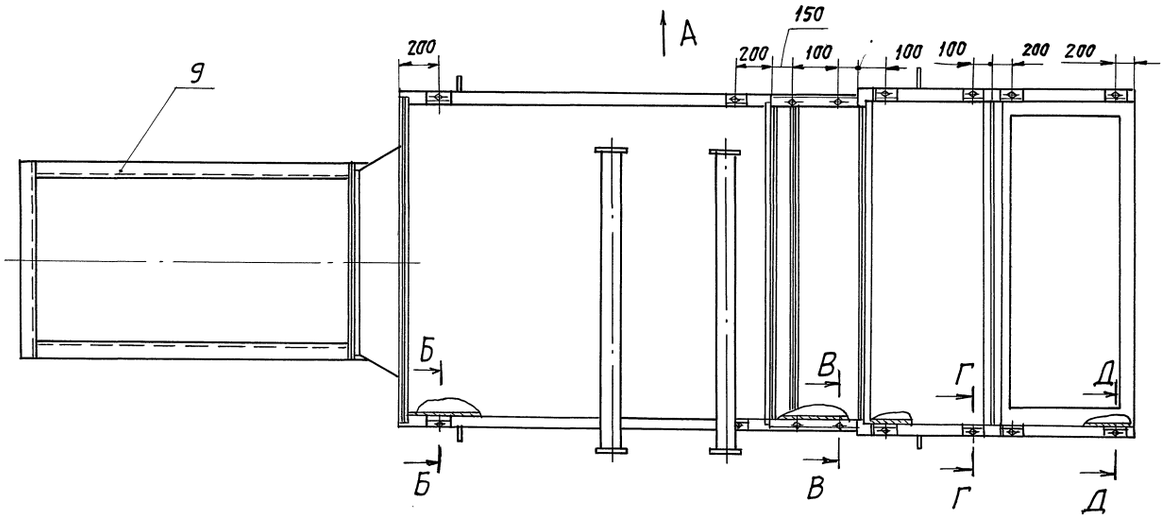

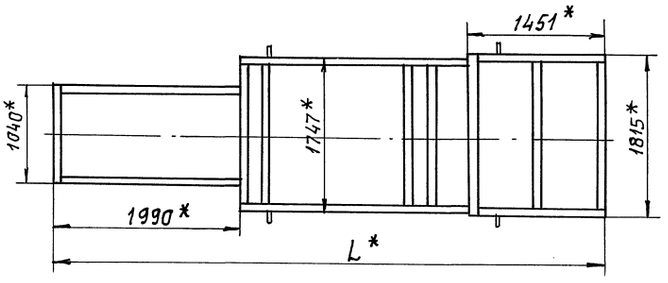

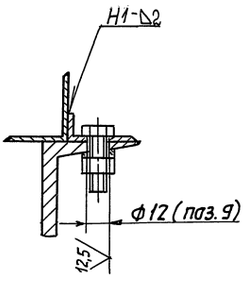

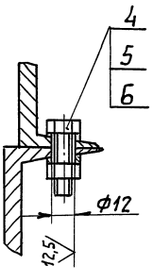

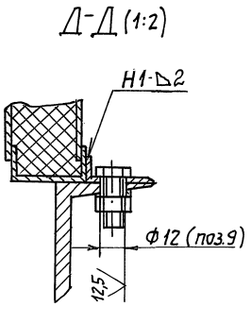

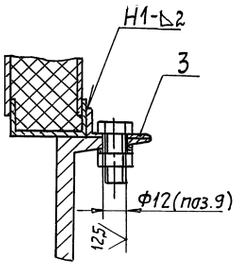

Обозначение	Шифр	Тип фильтрующего материала	Тип калорифера	Тип вентилятора	L*, мм	Масса, кг
А1А407.000	АПК31,5-I-1	ФСВУ	КВС12П-II; КСк3-12-02	ВЦ4-75-10	5861	2645
-01	АПК31,5-I-2		КВБ12П-II; КСк4-12-02		5941	2907
-02	АПК31,5-I-3	ФРНК-ПГ	КВС12П-II; КСк3-12-02		5861	2642
-03	АПК31,5-I-4		КВБ12П-II; КСк4-12-02		5941	2904

1. * Размеры для справок.
2. Н14; $\pm \frac{t_2}{2}$.
3. Сварные швы по ГОСТ 5264-80

Изм	Лист	№ докум.	Подп.	Дата
Разраб.		Сысоева		
Пров.		Литвак		
Нач. гр.		Литвак		
Гл. спец		Грановский		
Н. контр		Фрадкин		
Утв.		Спивак		

А1А 407.000СБ

Агрегат приточной вентиляционной камеры АПК31,5-I

Лит.	Масса	Масштаб
И	см. табл.	–

Лист | Листов 1

Сантехниипроект

Инв.№подл. | Подп. и дата | Взам.инв.№ | Инв.№дубл. | Подп. и дата

Серия 5.904-55 Выпуск 1

24667-04 27 Копировал: [illegible] Формат: А2

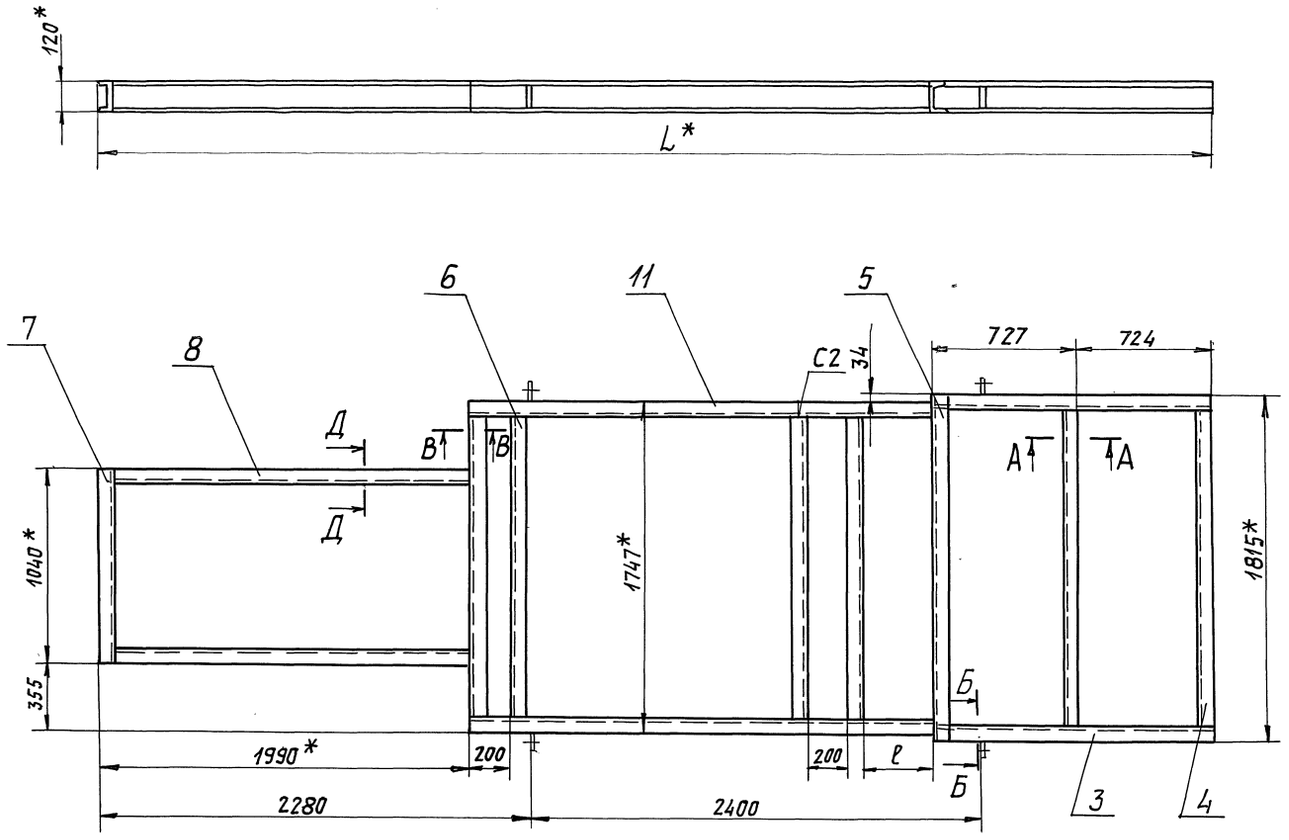

А-А (1:5)

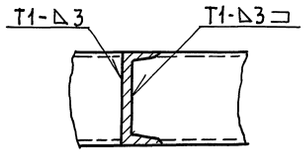

Д-Д (1:5)

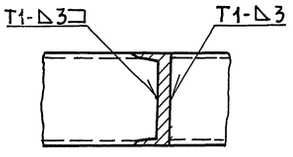

В-В (1:5)

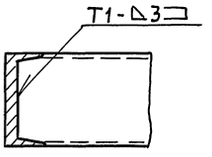

Б-Б (1:2)

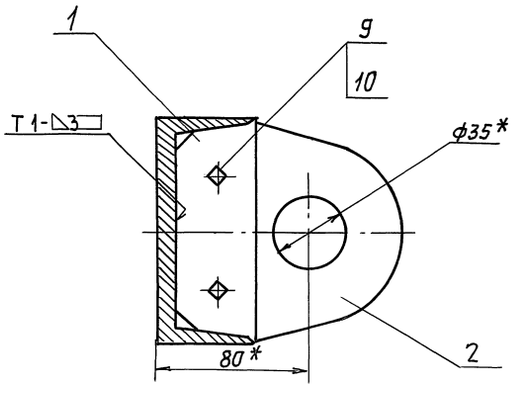

Обозначение	Размеры, мм		Масса, кг
	L*	ℓ	
А1А407.010	5861	394	275
–01	5941	474	277

1. *Размеры для справок.
2. H14; $\pm \frac{t_2}{2}$.
3. Сварные швы по ГОСТ 5264-80.

Изм.	Лист	№ докум.	Подп.	Дата	
Разраб.		Сысоева			
Пров.		Литвак			
Нач. гр.		Литвак			
Гл. спец.		Грановский			
Н. контр.		Фрадкин			
Утв.		Спивак			

А1А407.010.СБ

Рама

Лит.	Масса	Масшт.
И	См. табл.	—

Лист | Листов 1

САНТЕХНИИПРОЕКТ

Формат	Зона	Поз.	Обозначение	Наименование	Кол.	Примечание
				Документация		
А2			А1А 408. 000 СБ	Сборочный чертеж		
А4			А1А 401. 000 ТТ	Агрегаты приточных вентиляционных камер		
				Технические требования		
				Сборочные единицы		
А4		1	А1А 227. 000-06	Секция приемная	1	5.904-12 в. 1-30
А4		2	А1А 182. 000	Секция соединительная	1	5.904-12 в1-3
				Детали		
А4		3	А1А 401. 001	Уголок	8	
				Стандартные изделия		
		4		Болт М10-6g х 50.36 ГОСТ 7798-70	16	
		5		Гайка М10-6Н.4 ГОСТ 5915-70	16	
		6		Шайба 10-02. Ст3 ГОСТ 10906-78	20	
				Переменные данные для исполнений: А1А 408. 000 Сборочные единицы		
А4		7	А1А 213. 000	Секция фильтра	1	5.904-12 в. 1-23

Подп. и дата | Инв. № подл. | Взам. инв. № | Инв. № дубл. | Подп. и дата

Изм.	Лист	№ докум.	Подп.	Дата
Разраб.		Рувинская		
Пров.		Литвак		
Нач. гр.		Литвак		
Н. контр		Фрадкин		
Утв.		Спивак		

А1А 408. 000

Агрегат приточной вентиляционной камеры АПК31,5-II

Лит.	Лист	Листов
И	1	2

САНТЕХНИИПРОЕКТ

Копировал: Павш- Формат А4

Формат	Зона	Поз.	Обозначение	Наименование	Кол.	Примечание
А4		8	А1А 190. 000	Секция калориферная	1	5.904-12 в. 1-17
А4		9	А1А 408. 010	Рама		
				А1А 408. 000-01 Сборочные единицы		
А4		7	А1А 213. 000	Секция фильтра	1	5.904-12 в. 1-23
А4		8	А1А 190. 000-01	Секция калориферная	1	5.904-12 в.1-17
А4		9	А1А 408. 010-01	Рама	1	
				А1А 408. 000-02 Сборочные единицы		
А4		7	А1А 214. 000	Секция фильтра	1	5.904-12 в. 1-23
А4		8	А1А 190. 000	Секция калориферная	1	5.904-12 в.1-17
А4		9	А1А 408. 000	Рама		
				А1А 408. 000-03 Сборочные единицы		
А4		7	А1А 214. 000	Секция фильтра	1	5.904-12 в. 1-23
А4		8	А1А 190. 000-01	Секция калориферная	1	5.904-12 в. 1-17
А4		9	А1А 408. 000-01	Рама	1	

Подп. и дата | Инв. № подл. | Взам. инв. № | Инв. № дубл. | Подп. и дата

Изм.	Лист	№ докум.	Подп.	Дата

А1А 408. 000

Лист 2

Копировал: Павш- Формат А4

Выпуск 1

Серия 5.904-55

Формат	Зона	Поз.	Обозначение	Наименование	Кол.	Примечание
				Документация		
А2			А1А 408. 010 СБ	Сборочный чертеж		
				Детали		
А4		1	А1А 401. 014	Планка	4	
А4		2	А1А 401. 015	Проушина	4	
БЧ		3	А1А 408. 011	Швеллер; L= 1444-3,1 Швеллер 12 ГОСТ 8240-89 Ст3 ГОСТ 535-88	2	14,5 кг
БЧ		4	А1А 408. 012	Швеллер; L= 1711-3,7 Швеллер 12 ГОСТ 8240-89 Ст3 ГОСТ 535-88	2	18 кг
БЧ		5	А1А 408. 013	Швеллер; L= 1815-3,7 Швеллер 12 ГОСТ 8240-89 Ст3 ГОСТ 535-88	1	19 кг
БЧ		6	А1А 408. 014	Швеллер; L= 1643-3,7 Швеллер 12 ГОСТ 8240-89 Ст3 ГОСТ 535-88	2	17 кг
БЧ		7	А1А 408. 015	Швеллер; L= 1040-2,6 Швеллер 12 ГОСТ 8240-89 Ст3 ГОСТ 535-88	1	11 кг
БЧ		8	А1А 408. 016	Швеллер; L= 1938-3,7 Швеллер 12 ГОСТ 8240-89 Ст3 ГОСТ 535-88	2	20 кг

Подп. и дата | Инв. № подл. | Взам. инв. № | Инв. № дубл. | Подп. и дата

Изм.	Лист	№ докум.	Подп.	Дата
Разраб.		Сысоева		
Пров.		Литвак		
Рук. гр.		Литвак		
Н. контр		Фрадкин		
Утв.		Спивак		

А1А 408. 010

Рама

Лит.	Лист	Листов
И	1	2

САНТЕХНИИПРОЕКТ

Копировал: Павш- Формат А4

Формат	Зона	Поз.	Обозначение	Наименование	Кол.	Примечание
				Стандартные изделия		
		9		Болт М10-6g х 40.36 ГОСТ 7798-70	8	
		10		Гайка М10-6Н.4 ГОСТ 5915-70	8	
				Переменные данные для исполнений: А1А 408. 010 Детали		
БЧ		11	А1А 408. 017	Швеллер; L= 1155-2,6 Швеллер 12 ГОСТ 8240-89 Ст3 ГОСТ 535-88	2	12 кг
				А1А 408. 010-01 Детали		
БЧ		11	А1А 408. 018	Швеллер; L= 1235-2,6 Швеллер 12 ГОСТ 8240-89 Ст3 ГОСТ 535-88	2	13 кг

Подп. и дата | Инв. № подл. | Взам. инв. № | Инв. № дубл. | Подп. и дата

Изм.	Лист	№ докум.	Подп.	Дата

А1А 408. 010

Лист 2

Копировал: Павш- Формат А4

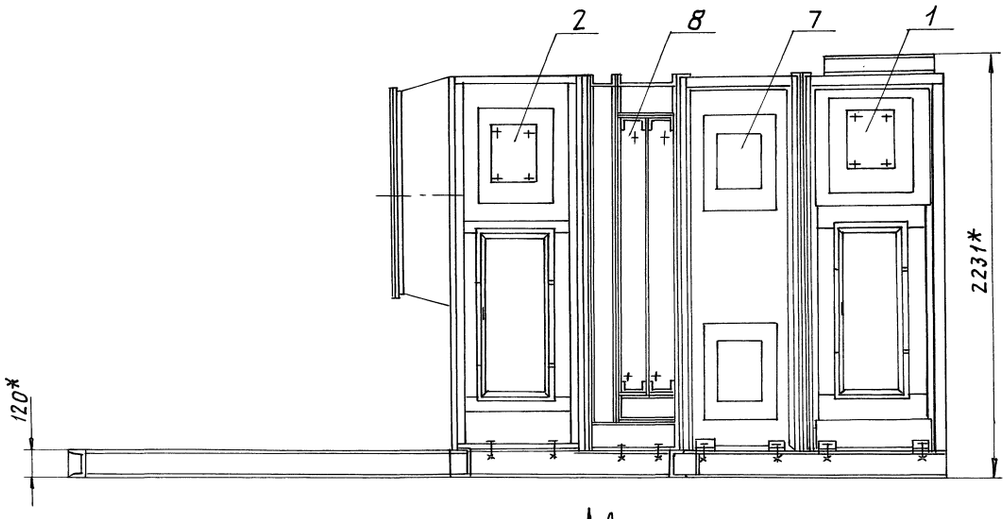

А

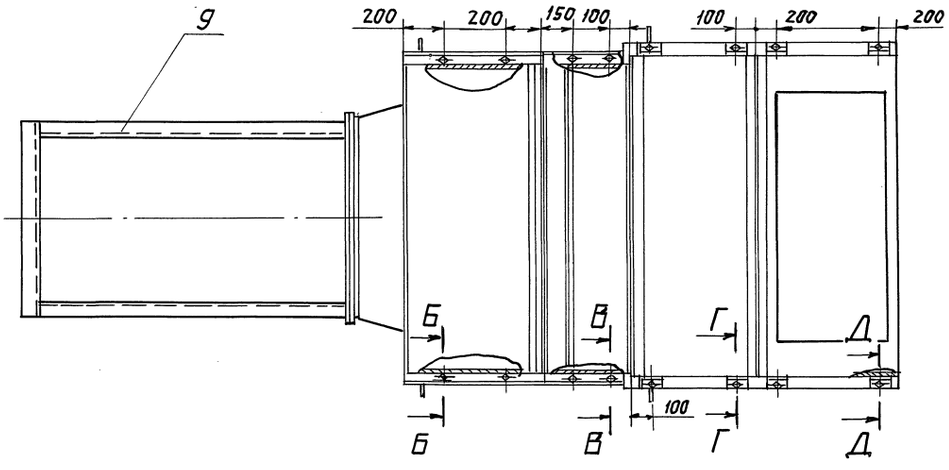

А

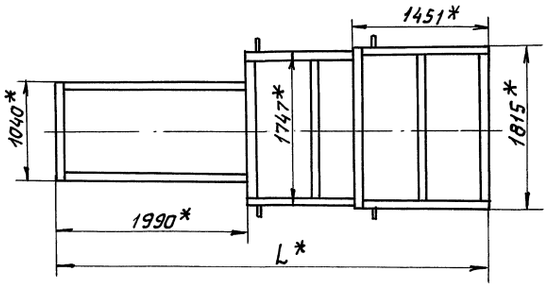

Б-Б (1:5)

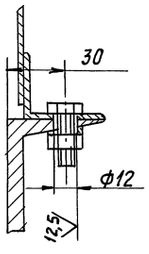

В-В (1:5)

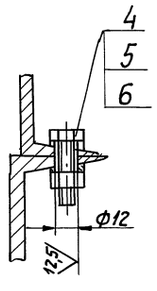

Г-Г (1:5)

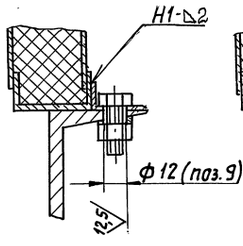

Д-Д (1:5)

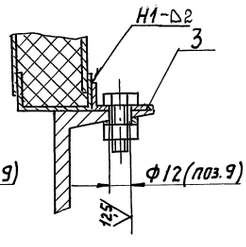

Обозначение	Шифр	Тип фильтрующего материала	Тип калорифера	Тип вентилятора	L, * мм	Масса, кг
А1А408.000	АПК31,5-II-1	ФСВУ	КВС12П-II; КСк3-12-02	ВЦ4-75-10	4596	2572
-01	АПК31,5-II-2		КВБ12П-II; КСк4-12-02		4676	2834
-02	АПК31,5-II-3	ФРНК-ПГ	КВС12П-II; КСк3-12-02		4596	2569
-03	АПК31,5-II-4		КВБ12П-II; КСк4-12-02		4676	2831

1. * Размеры для справок.
2. $H14; \pm \frac{t_z}{2}$.
3. Сварные швы по ГОСТ 5264-80.

Изм.	Лист	№ докум.	Подп.	Дата	А1А408.000 СБ			
Разраб.		Сысоева			Агрегат приточной вентиляционной камеры АПК31,5-II	Лит. И	Масса	Масшт. —
Пров		Литвак					см. табл.	
Нач. гр		Литвак				Лист	Листов 1	
Гл. спец		Грановский				САНТЕХНИИПРОЕКТ		
Н. контр		Фрядкин						
Утв.		Спивак						

Инв. № подл. | Подп. и дата | Взам. инв. № | Инв. № дубл. | Подп. и дата

Серия 5.904-55 Выпуск 1

A1A408.010СБ

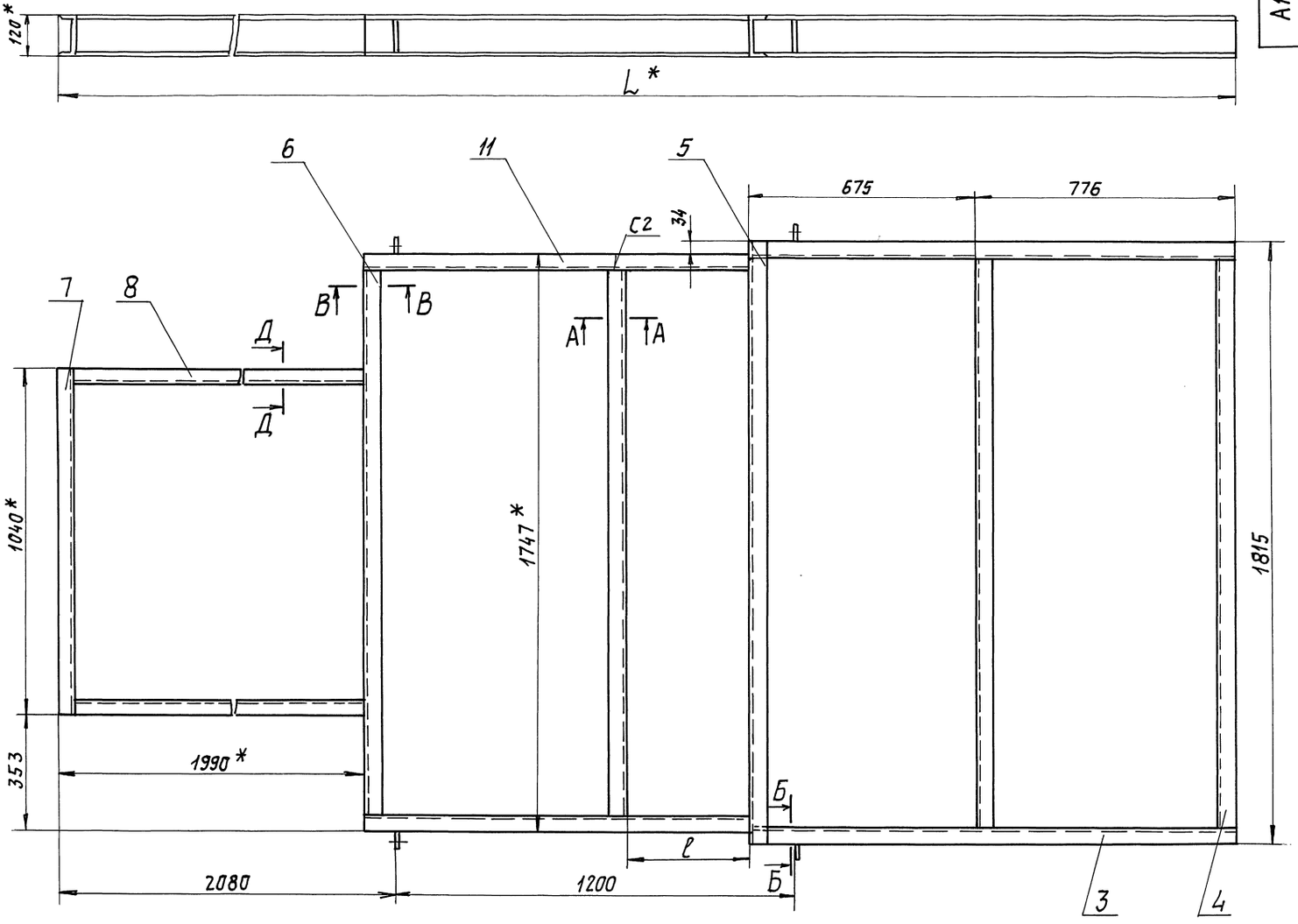

А-А (1:5)

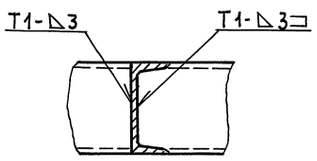

Д-Д (1:5)

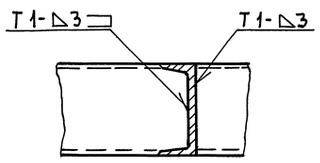

В-В (1:5)

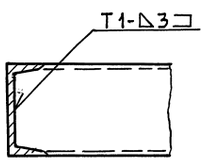

Б-Б (1:2)

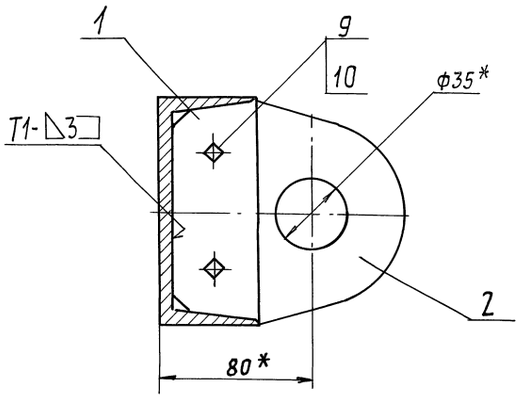

Обозначение	Размеры, мм		Масса, кг
	L*	ℓ	
А1А408.010	4596	394	196
— 01	4676	474	198

1. * Размеры для справок.
2. Н14; $\pm \frac{t_2}{2}$.
3. Сварные швы по ГОСТ 5264-80.

Изм	Лист	N докум.	Подп.	Дата
Разраб.		Сысоева		
Пров.		Литвак		
Нач. гр.		Литвак		
Гл. спец.		Грановский		
Н. контр.		Фрадкин		
Утв.		Спивак		

А1А408.010 СБ

Рама

Лит.	Масса	Масшт.
И	См. табл.	—

Лист | Листов 1

САНТЕХНИИПРОЕКТ

24667-04 31 Копировал: Павлов Формат: А2

Инв. N подл. | Подп. и дата | Взам. инв. N | Инв. N дубл. | Подп. и дата

Серия 5.904-55 Выпуск 1

Формат	Зона	Поз.	Обозначение	Наименование	Кол.	Примечание
				Документация		
А2			А1А409.000 СБ	Сборочный чертеж		
А4			А1А401.000 ТТ	Агрегаты приточных вентиляционных камер		
				Технические требования		
				Сборочные единицы		
А4		1	А1А227.000-06	Секция приемная	1	5.904-12 В.1-30
А4		2	А1А182.000	Секция соединительная	1	5.904-12 В.1-3
				Детали		
А4		3	А1А401.001	Уголок	4	
				Стандартные изделия		
		4		Болт М10-6g×50.36 ГОСТ 7798-70	12	
		5		Гайка М10-6Н.4 ГОСТ 5915-70	12	
		6		Шайба 10-02. Ст3 ГОСТ 10906-78	16	

Изм.	Лист	№ докум.	Подп.	Дата
Разраб.		Рубинская		
Пров.		Литвак		
Нач.гр.		Литвак		
Н.контр.		Фрядкин		
Утв.		Сливак		

А1А409.000

Агрегат приточной вентиляционной камеры АПК 31,5-III

Лит.	Лист	Листов
И	1	2

САНТЕХНИИПРОЕКТ

Инв.№ подл. | Подп. и дата | Взам. инв.№ | Инв.№ дубл. | Подп. и дата

Копировал: Рабин Формат А4

Формат	Зона	Поз.	Обозначение	Наименование	Кол.	Примечание
				Переменные данные для исполнений:		
				А1А409.000		
				Сборочные единицы		
А4		7	А1А190.000	Секция калориферная	1	5.904-12 В.1-17
А4		8	А1А409.010	Рама		
				А1А409.000-01		
				Сборочный чертеж		
А4		7	А1А190.000-01	Секция калориферная	1	5.904-12 В.1-17
А4		8	А1А409.010-01	Рама	1	

Инв.№ подл. | Подп. и дата | Взам. инв.№ | Инв.№ дубл. | Подп. и дата

А1А409.000 Лист 2

Изм. Лист № докум. Подп. Дата

Копировал: Рабин Формат А4

Серия 5.904-55 Выпуск 1

Формат	Зона	Поз.	Обозначение	Наименование	Кол.	Примечание
				Документация		
А2			А1А409.010 СБ	Сборочный чертеж		
				Детали		
А4		1	А1А401.014	Планка	4	
А4		2	А1А401.015	Ушко	4	
Б4		3	А1А409.011	Швеллер L=669-2,0		
				Швеллер 12 ГОСТ 8240-89 Ст3 ГОСТ 535-88	2	7 кг
Б4		4	А1А409.012	Швеллер L=1711-3,7		
				Швеллер 12 ГОСТ 8240-89 Ст3 ГОСТ 535-88	1	18 кг
Б4		5	А1А409.013	Швеллер L=1815-3,7		
				Швеллер 12 ГОСТ 8240-89 Ст3 ГОСТ 535-88	1	19 кг
Б4		6	А1А409.014	Швеллер L=1643-3,7		
				Швеллер 12 ГОСТ 8240-89 Ст3 ГОСТ 535-88	2	17 кг
Б4		7	А1А409.015	Швеллер L=1040-2,6		
				Швеллер 12 ГОСТ 8240-89 Ст3 ГОСТ 535-89	1	11 кг
Б4		8	А1А409.016	Швеллер L=1938-3,7		
				Швеллер 12 ГОСТ 8240-89 Ст3 ГОСТ 535-88	2	20 кг

Изм.	Лист	№ докум.	Подп.	Дата
Разраб.		Сысоева		
Пров.		Литвак		
Рук. гр.		Литвак		
Н.контр.		Фрядкин		
Утв.		Сливак		

А1А409.010

Рама

Лит.	Лист	Листов
И	1	2

САНТЕХНИИПРОЕКТ

Инв.№ подл. | Подп. и дата | Взам. инв.№ | Инв.№ дубл. | Подп. и дата

Копировал: Рабин Формат А4

Формат	Зона	Поз.	Обозначение	Наименование	Кол.	Примечание
				Стандартные изделия		
		9		Болт М10-6Нх40.36 ГОСТ 7798-70	8	
		10		Гайка М10.6g.4 ГОСТ 5915-70	8	
				Переменные данные для исполнений:		
				А1А409.010		
				Детали		
Б4		11	А1А409.017	Швеллер L=1155-2,6		
				Швеллер 12 ГОСТ 8240-89 Ст3 ГОСТ 535-88	2	12 кг
				А1А409.010-01		
				Детали		
Б4		11	А1А409.018	Швеллер L=1235-2,6		
				Швеллер 12 ГОСТ 8240-89 Ст3 ГОСТ 535-88	2	13 кг

Инв.№ подл. | Подп. и дата | Взам. инв.№ | Инв.№ дубл. | Подп. и дата

А1А409.010 Лист 2

Изм. Лист № докум. Подп. Дата

 Копировал: Рабин Формат А4

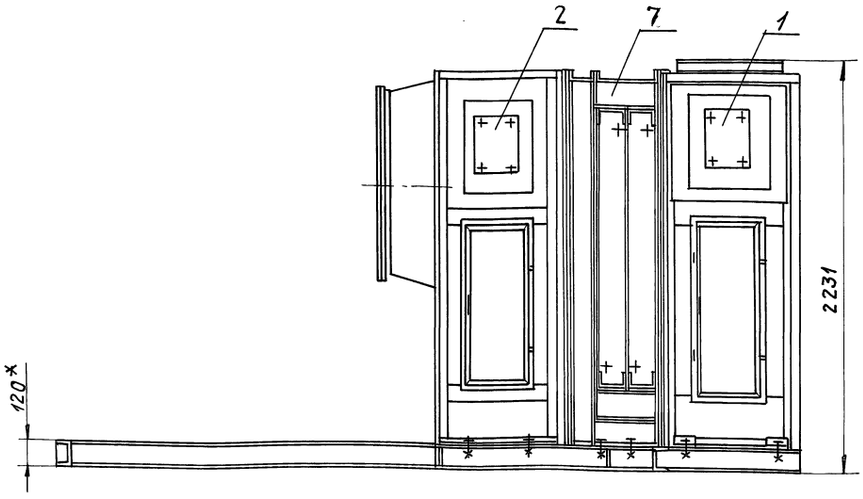

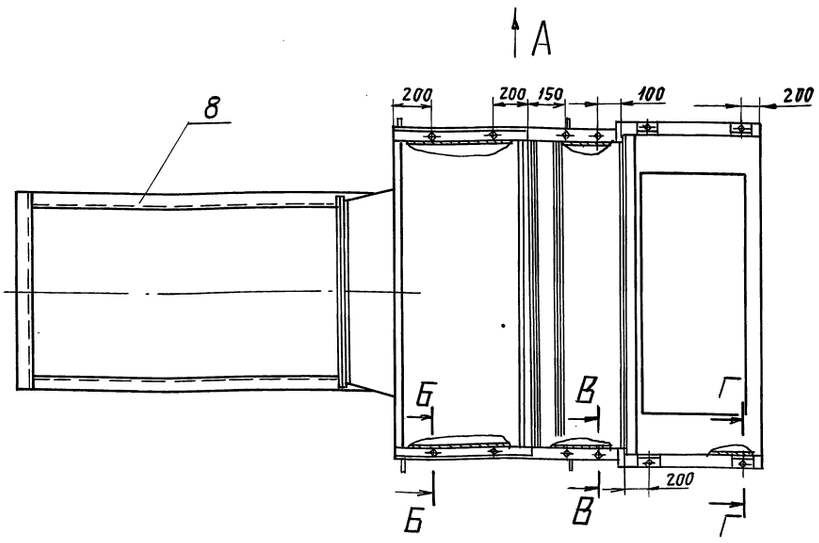

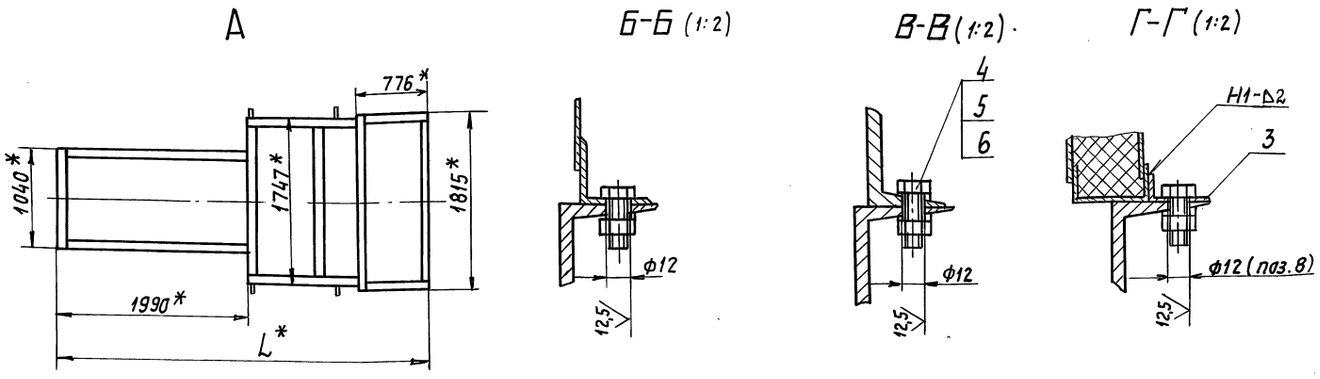

Обозначение	Шифр	Тип калорифера	Тип вентилятора	L,* мм	Масса, кг
А1А409.000	АПК31,5-III-1	КВС12П-II; КСк3-12-02	ВЦ4-75-10	3921	2327
-01	АПК31,5-III-2	КВБ12П-II, КСк4-12-02		4001	2589

1. * Размеры для справок.
2. Н14; $\pm \frac{t_2}{2}$.
3. Сварные швы по ГОСТ 5264-80

Изм	Лист	№ докум.	Подп.	Дата	А1А409.000СБ			
Разраб.		Сысоева			Агрегат приточной вентиляционной камеры АПК 31,5-III.	Лит.	Масса	Масшт.
Пров.		Литвак				Н	См. табл.	—
Нач. гр.		Литвак				Лист	Листов 1	
Гл. спец.		Грановский						
Н. контр.		Фрадкин				Сантехниипроект		
Утв.		Спивак						

24664-04 33 Копировал: Ф

Серия 5.904-55 Выпуск 1

Инв. № подл. | Подп. и дата | Взам. инв. № | Инв. № дубл. | Подп. и дата

А1А409010СБ

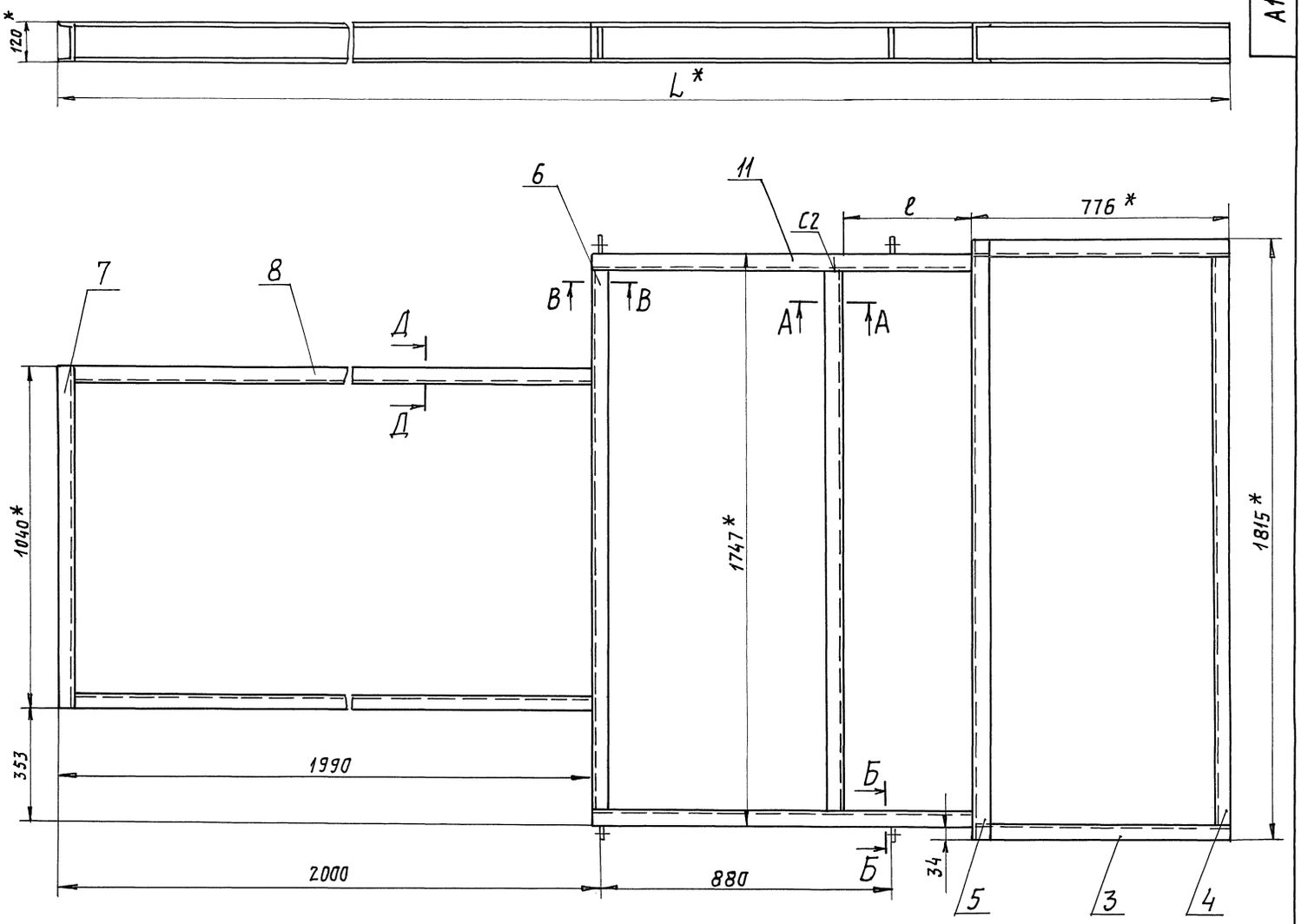

А-А (1:5)

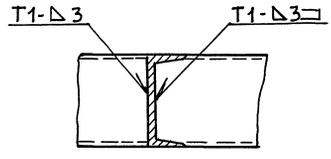

Д-Д (1:5)

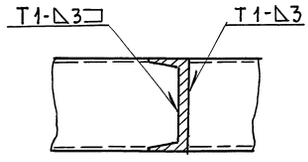

В-В (1:5)

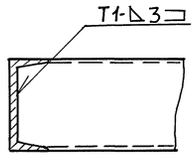

Б-Б (1:2)

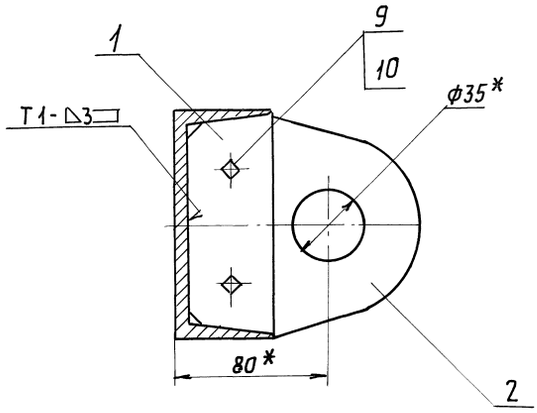

Обозначение	Размеры, мм		Масса, кг
	L*	ℓ	
А1А409.010	3921	394	163
-01	4001	474	165

1. *Размеры для справок.
2. $H14; \pm \frac{t_2}{2}$.
3. Сварные швы по ГОСТ 5264-80.

Изм	Лист	№ докум.	Подп.	Дата	А1А409.010 СБ			
Разраб.		Сысоева			Рама	Лит.	Масса	Масшт.
Пров.		Литвак				И	См. табл.	—
Нач. гр.		Литвак				Лист	Листов 1	
Гл. спец.		Грановский				САНТЕХНИИПРОЕКТ		
Н. контр.		Фрадкин						
Утв.		Спивак						

Инв. № подл. | Подп. и дата | Взам. инв. № | Инв. № дубл. | Подп. и дата

Серия 5.904-55 Выпуск 1

24667-04 34 Копировал: Павел Формат А2

Формат	Зона	Поз.	Обозначение	Наименование	Кол.	Примечание
				Документация		
А2			А1А410.000СБ	Сборочный чертеж		
А4			А1А401.000ТТ	Агрегаты приточных вентиляционных камер		
				Технические требования		
				Сборочные единицы		
А2		1	А1А228.000-06	Секция приемная	1	5.904-12 в.1-27
		2	А1А239.000	Секция орошительная	1	5.904-12 в1.11
				Детали		
А4		3	А1А401.001	Уголок	8	
				Стандартные изделия		
		4		Болт М10-6g х 50.36		
				ГОСТ 7798-70	16	
		5		Гайка М10-6Н.4		
				ГОСТ 5915-70	16	
		6		Шайба 10.02. Ст3		
				ГОСТ 10906-78	20	
				Переменные данные для исполнений:		
				А1А410.000		
				Сборочные единицы		
А4		7	А1А215.000	Секция фильтра	1	5.904-12 в1-24

Подп. и дата | Инв. № дубл. | Взам. инв. № | Подп. и дата | Инв. № подл.

Изм.	Лист	№ докум.	Подп.	Дата
Разраб.		Рубинская		
Пров.		Литвак		
Нач. гр.		Литвак		
Н. контр		Фрадкин		
Утв.		Спивак		

А1А410.000

Агрегат приточной вентиляционной камеры АПК40-Т

Лит.	Лист	Листов
И	1	2

САНТЕХНИИПРОЕКТ

Копировал: Формат А4

Формат	Зона	Поз.	Обозначение	Наименование	Кол.	Примечание
А4		8	А1А191.000	Секция калорифферная	1	9.904-12 в1.-18
А4		9	А1А.410.010	Рама	1	
				А1А410.000-01		
				Сборочные единицы		
А4		7	А1А216.000	Секция фильтра	1	5.904-12 в.1-29
А4		8	А1А191.000-01	Секция калорифферная	1	5.904-12 в.1-18
А4		9	А1А410.010-01	Рама	1	
				А1А410.000-02		
				Сборочные единицы		
А4		7	А1А216.000	Секция фильтра	1	5.904-12 в.1-17
А4		8	А1А191.000	Секция калорифферная	1	5.904-12 в.1-18
А4		9	А1А410.010	Рама	1	
				А1А410.000-03		
				Сборочные единицы		
А4		7	А1А216.000	Секция фильтра	1	5.904-12 в.1-24
А4		8	А1А191.000-01	Секция калорифферная	1	5.904-12 в.1-18
А4		9	А1А410.010-01	Рама	1	

Подп. и дата | Инв. № дубл. | Взам. инв. № | Подп. и дата | Инв. № подл.

Изм.	Лист	№ докум.	Подп.	Дата

А1А410.000

Лист 2

Копировал: Формат А4

Выпуск 1

Серия 5.904-55

Формат	Зона	Поз.	Обозначение	Наименование		Примечание
				Документация		
А2			А1А410.010СБ	Сборочный чертеж		
				Детали		
А4		1	А1А401.014	Планка	4	
А4		2	А1А401.015	Проушина	4	
БЧ		3	А1А410.011	Швеллер; L=1644-3,7		
				Швеллер 12 ГОСТ 8240-89 / Ст3 ГОСТ 535-88	2	17кг
БЧ		4	А1А410.012	Швеллер; L=2496-4,4		
				Швеллер 12 ГОСТ 8240-89 / Ст3 ГОСТ 535-88	2	26кг
БЧ		5	А1А410.013	Швеллер; L=2600-5,4		
				Швеллер 12 ГОСТ 8240-89 / Ст3 ГОСТ 535-88	1	27кг
БЧ		6	А1А410.014	Швеллер; L=2428-4,4		
				Швеллер 12 ГОСТ 8240-89 / Ст3 ГОСТ 535-88	5	25кг
БЧ		7	А1А410.015	Швеллер; L=1040-2,6		
				Швеллер 12 ГОСТ 8240-89 / Ст3 ГОСТ 535-88	1	11кг
БЧ		8	А1А410.016	Швеллер; L=2438-4,4		
				Швеллер 12 ГОСТ 8240-89 / Ст3 ГОСТ 535-88	2	25кг

Подп. и дата | Инв. № дубл. | Взам. инв. № | Подп. и дата | Инв. № подл.

Изм.	Лист	№ докум.	Подп.	Дата
Разраб.		Сысоева		
Пров.		Литвак		
Рук. гр		Литвак		
Н. контр		Фрадкин		
Утв.		Спивак		

А1А410.010

Рама

Лит.	Лист	Листов
И	1	2

САНТЕХНИИПРОЕКТ

Копировал: Формат А4

Формат	Зона	Поз.	Обозначение	Наименование	Кол.	Примечание
БЧ		9	А1А410.017	Швеллер; L=936-2,3		
				Швеллер 12 ГОСТ 8240-89 / Ст3 ГОСТ 535-88	1	10кг
				Стандартные изделия		
		10		Болт М10.6g х 40.36		
				ГОСТ 7798-70	8	
		11		Гайка М10-6Н.4		
				ГОСТ 5915-70	8	
				Переменные данные для исполнений:		
				А1А410.010		
				Детали		
БЧ		12	А1А410.018	Швеллер; L=2420-4,4		
				Швеллер 12 ГОСТ 8240-89 / Ст3 ГОСТ 535-88	2	25кг
				А1А410.010-01		
				Детали		
БЧ		12	А1А410.019	Швеллер; L=2500-4,4		
				Швеллер 12 ГОСТ 8240-89 / Ст3 ГОСТ 535-88	2	26кг

Подп. и дата | Инв. № дубл. | Взам. инв. № | Подп. и дата | Инв. № подл.

Изм.	Лист	№ докум.	Подп.	Дата

А1А410.010

Лист 2

Копировал: Формат А4

А1А410 000СБ

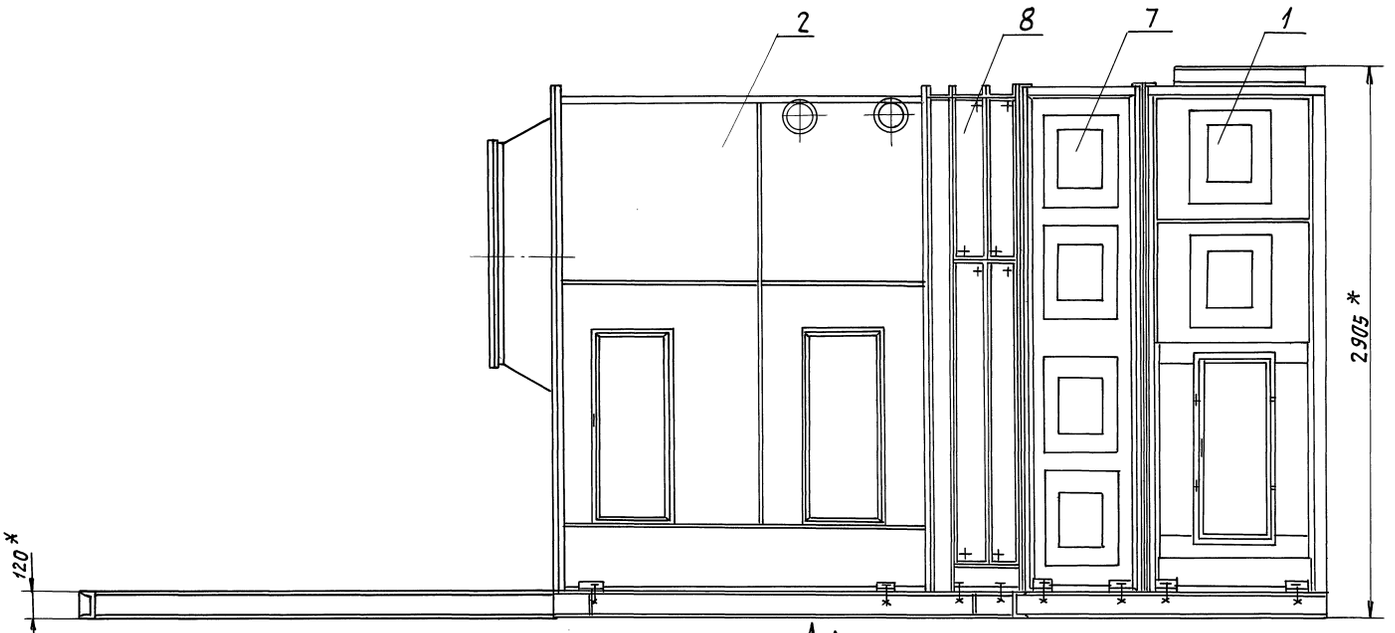

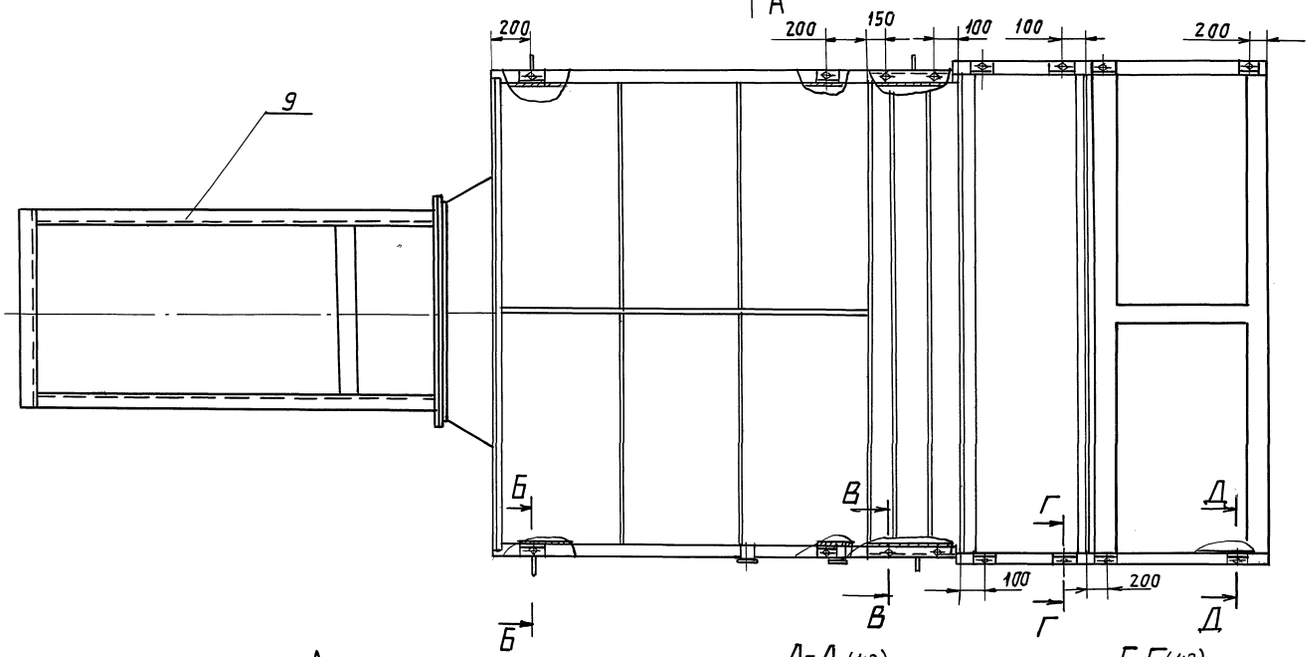

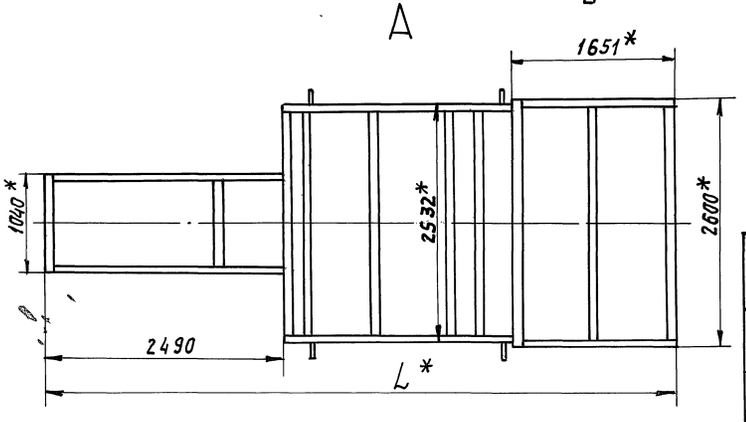

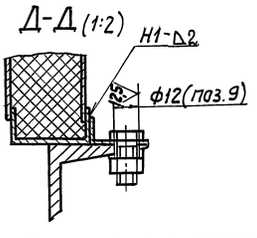

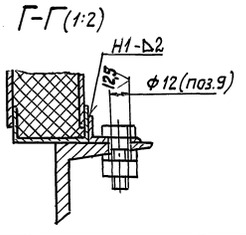

Обозначение	Шифр	Тип фильтрующего материала	Тип калорифера	Тип вентилятора	L,* мм	Масса кг
А1А410.000	АПК40-I-1	ФСВУ	КВС11П-II; КСк3-11-02	ВЦ4-75-12,5	6561	3072
			КВС12П-II; КСк3-12-02			
-01	АПК40-I-2		КВБ11П-II; КСк4-11-02		6641	3519
			КВБ12П-II; КСк4-12-02			
-02	АПК40-I-3	ФРНК-ПГ	КВС11П-II; КСк3-11-02		6561	3190
			КВС12П-II; КСк3-12-02			
-03	АПК40-I-4		КВБ11П-II; КСк4-11-02		6641	3637
			КВБ12П-II; КСк4-12-02			

Б-Б (1:2)

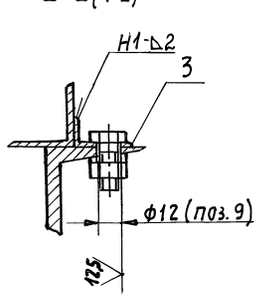

В-В (1:2)

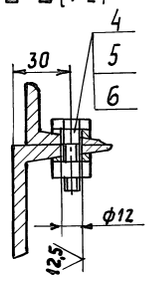

1.* Размеры для справок.

2. Н14; $\pm \frac{t_2}{2}$.

3. Сварные швы по ГОСТ 5264-80

Изм	Лист	№ докум.	Подп.	Дата
Разраб.		Сысоева		
Пров.		Литвак		
Рук. гр.		Литвак		
Гл. спец.		Грановский		
Н. контр		Фрадкин		
Утв.		Спивак		

А1А410.000СБ

Агрегат приточной вентиляционной камеры АПК40-I

Лит.	Масса	Масшт.
И	см. табл.	—
Лист	Листов 1	

САНТЕХНИИПРОЕКТ

Серия 5.904-55 Выпуск 1

Инв.№подл. | Подп. и дата | Взам.инв.№ | Инв.№дубл. | Подп. и дата

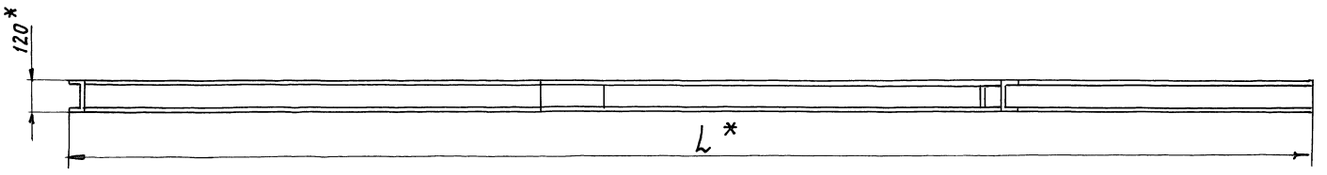

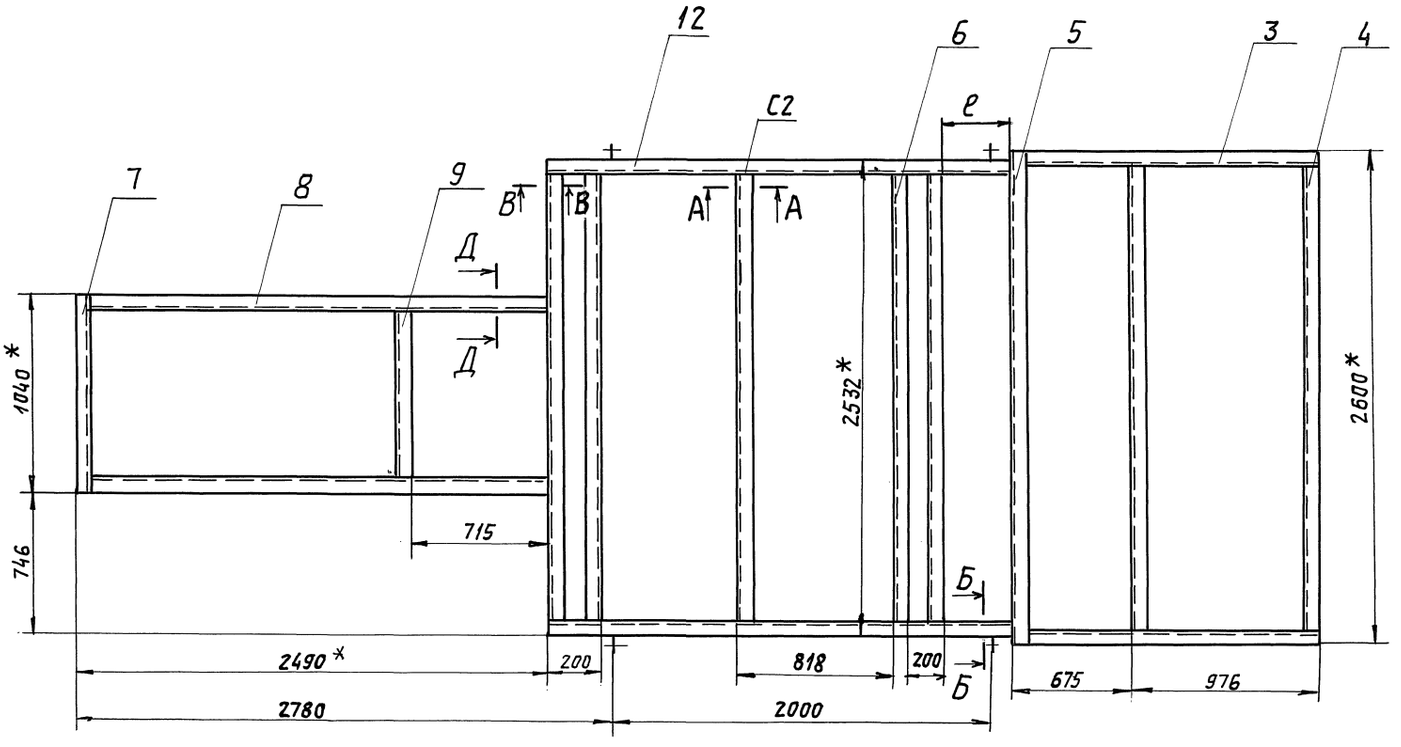

А-А (1:5)

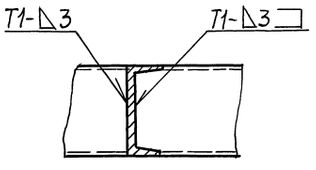

Д-Д(1:5)

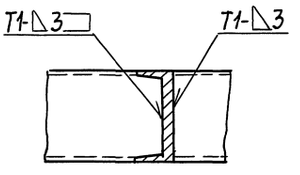

В-В(1:5)

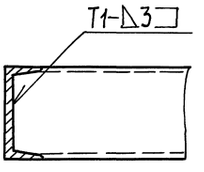

Б-Б (1:2)

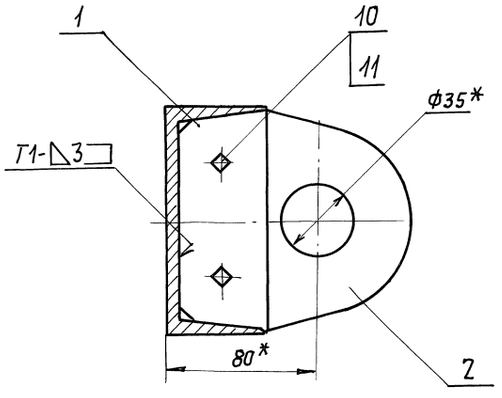

Обозначение	Размеры, мм		Масса, кг
	L*	е	
А1А410.010	6561	394	362
—01	6641	474	364

1. *Размеры для справок.
2. $H14; \pm \frac{t_2}{2}$.
3. Сварные швы по ГОСТ 5264-80.

					А1А410.010 СБ	
Изм.	Лист	№ докум.	Подп.	Дата		
Разраб.		Сысоева			Рама	Лит. И / Масса / См. табл. / Масшт. —
Пров.		Литвак				Лист / Листов 1
Нач. гр.		Литвак				
Гл. спец.		Грановский				САНТЕХНИИПРОЕКТ
Н. контр.		Фрадкин				
Утв.		Сливак				

Инв. N подл. | Подп. и дата | Взам. инв. N | Инв. N дубл. | Подп. и дата

Серия 5.904-55 Выпуск 1

Формат	Зона	Поз.	Обозначение	Наименование	Кол.	Примечание
				Документация		
А2			А1А 411. 000 СБ	Сборочный чертеж		
А4			А1А 401. 000ТТ	Агрегаты приточных вентиляционных камер		
А2				Технические требования		
				Сборочные единицы		
А4		1	А1А 228. 000- 06	Секция приемная	1	5.904-12 в.1-31
А4		2	А1А 183. 000	Секция соединительная	1	5.904-12 в.1-4
				Детали		
А4		3	А1А 401. 001	Уголок	8	
				Стандартные изделия		
		4		Болт М10-6g х50.36		
				ГОСТ 7798-70	16	
		5		Гайка М10-6Н.4		
				ГОСТ 5915-70	16	
		6		Шайба 10.02. Ст.3		
				ГОСТ 10906-78	20	
				Переменные данные для исполнений:		
				А1А 411. 000		
				Сборочные единицы		
А4		7	А1А 215. 000	Секция фильтра	1	5.904-12 в.1-24

Подп. и дата | Взам. инв. № | Инв. № дубл. | Подп. и дата | Инв. № подл.

Изм.	Лист	№ докум.	Подп.	Дата
Разраб.		Рубинская		
Пров.		Литвак		
Нач. гр.		Литвак		
Н. контр		Фрадкин		
Утв.		Сливак		

А1А 411. 000

Агрегат приточной вентиляционной камеры АПК 40-II

Лит.	Лист	Листов
И	1	2

САНТЕХНИИПРОЕКТ

Копировал: Формат: А4

Формат	Зона	Поз.	Обозначение	Наименование	Кол.	Примечание
А4		8	А1А 191. 000	Секция калориферная	1	5.904-12 в.1-16
А4		9	А1А 411. 010	Рама	1	
				А1А 411. 000-01		
				Сборочные единицы		
А4		7	А1А 215. 000	Секция фильтра	1	5.904-12 в.1-24
А4		8	А1А 191. 000-01	Секция калориферная	1	5.904-12 в.1-18
А4		9	А1А 411. 010-01	Рама	1	
				А1А 411. 000-02		
				Сборочные единицы		
А4		7	А1А 216. 000	Секция фильтра	1	5.904-12 в.1-24
А4		8	А1А 191. 000	Секция калориферная	1	5.904-12 в.1-10
А4		9	А1А 411. 000-02	Рама	1	
				А1А 411-000-03		
				Сборочные единицы		
А4		7	А1А 216. 000	Секция фильтра	1	5.904-12 в.1-24
А4		8	А1А 191. 000-01	Секция калориферная	1	5.904-12 в.1-18
А4		9	А1А 411. 000-03	Рама	1	

Подп. и дата | Инв. № дубл. | Взам. инв. № | Подп. и дата | Инв. № подл.

Изм.	Лист	№ докум.	Подп.	Дата

А1А 411. 000

Лист 2

Копировал: Формат А4

Серия 5.904-55 Выпуск 1

Формат	Зона	Поз.	Обозначение	Наименование	Кол.	Примечание
				Документация		
А2			А1А411. 010 СБ	Сборочный чертеж		
				Детали		
А4		1	А1А401. 014	Планка	4	
А4		2	А1А401. 015	Ушко	4	
Б4		3	А1А411. 011	Швеллер; L=1644-3,7		
				Швеллер 12 ГОСТ 8240-89 Ст.3 ГОСТ 535-88	2	17 кг
Б4		4	А1А411. 012	Швеллер; L=2496-4,4		
				Швеллер 12 ГОСТ 8240-89 Ст.3 ГОСТ 535-88	2	26 кг
Б4		5	А1А411. 013	Швеллер; L=2600-5,4		
				Швеллер 12 ГОСТ 8240-89 Ст.3 ГОСТ 535-88	1	27кг
Б4		6	А1А411. 014	Швеллер; L=2428-4,4		
				Швеллер 12 ГОСТ 8240-89 Ст.3 ГОСТ 535-88	2	25кг
Б4		7	А1А411. 015	Швеллер; L=1040-2,6		
				Швеллер 12 ГОСТ 8240-89 Ст.3 ГОСТ 535-88	1	11кг
Б4		8	А1А411. 016	Швеллер; L=2438-4,4		
				Швеллер 12 ГОСТ 8240-89 Ст.3 ГОСТ 535-88	2	25кг

Подп. и дата | Взам. инв. № | Инв. № дубл. | Подп. и дата | Инв. № подл.

Изм.	Лист	№ докум.	Подп.	Дата
Разраб.		Сысоева		
Пров.		Литвак		
Нач. гр.		Литвак		
Н. контр		Фрадкин		
Утв.		Сливак		

А1А 411. 010

Рама

Лит.	Лист	Листов
И	1	2

САНТЕХНИИПРОЕКТ

Копировал: Формат: А4

Формат	Зона	Поз.	Обозначение	Наименование	Кол.	Примечание
Б4		9	А1А411. 017	Швеллер; L=936-2,3		
				Швеллер 12 ГОСТ 8240-89 Ст.3 ГОСТ 535-88	1	10 кг
				Стандартные изделия		
		10		Болт М10-6g х50.36		
				ГОСТ 7798-70	8	
		11		Гайка М10-6Н.4		
				ГОСТ 5915-70	8	
				Переменные данные для исполнений:		
				А1А 411. 010		
				Детали		
Б4		12	А1А 411. 018	Швеллер; L=1155-2,6		
				Швеллер 12 ГОСТ 8240-89 Ст.3 ГОСТ 535-88	2	12 кг
				А1А 411. 010-01		
				Детали		
Б4		12	А1А 411. 019	Швеллер; L=1235-2,6		
				Швеллер 12 ГОСТ 8240-89 Ст.3 ГОСТ 535-88	2	13 кг

Подп. и дата | Инв. № дубл. | Взам. инв. № | Подп. и дата | Инв. № подл.

Изм.	Лист	№ докум.	Подп.	Дата

А1А 411. 010

Лист 2

Копировал: Формат А2

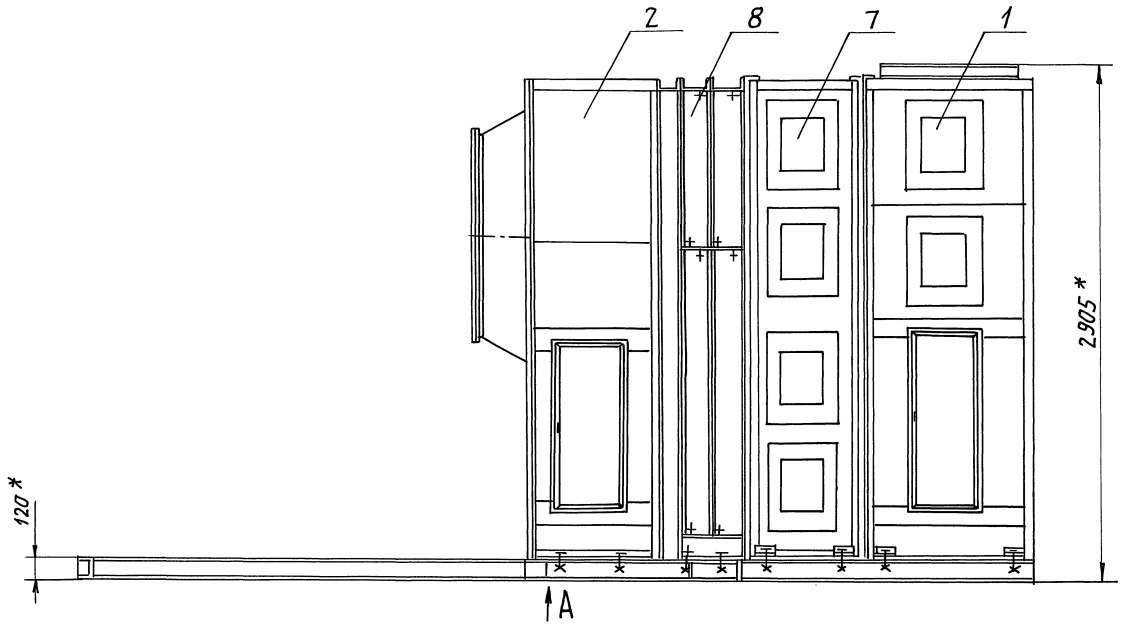

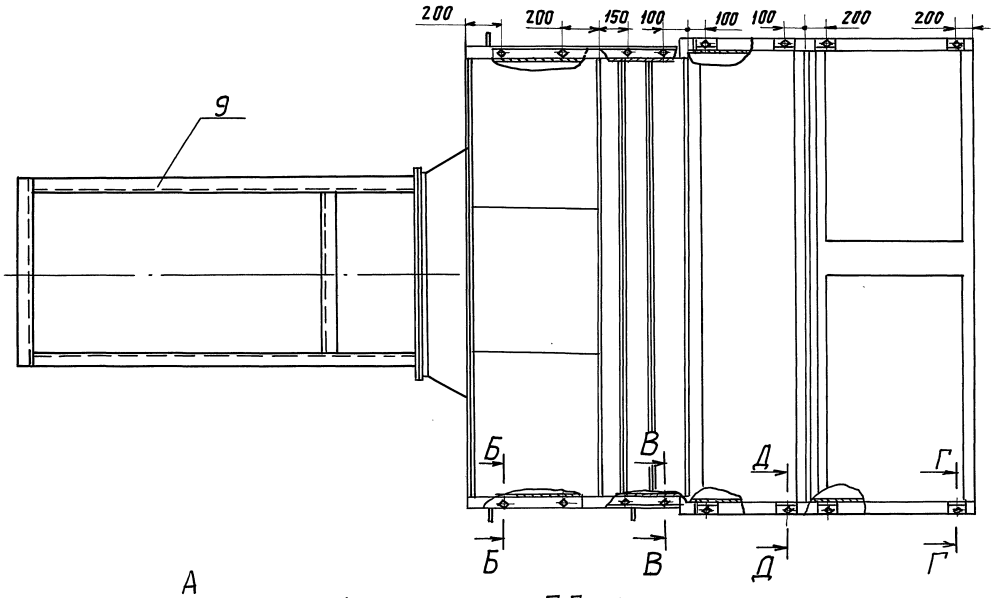

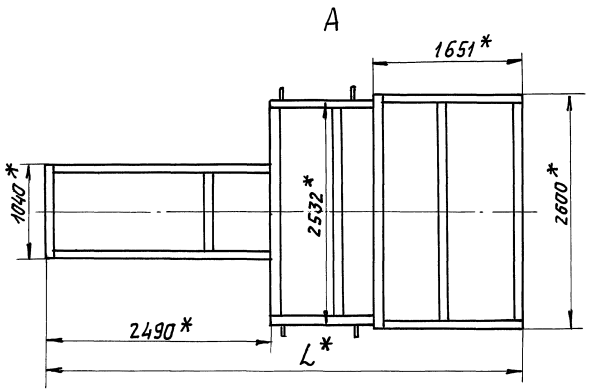

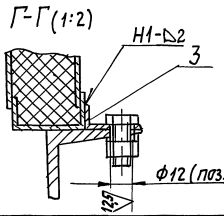

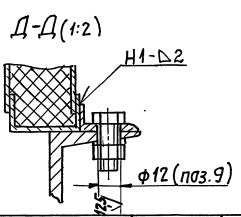

Обозначение	Шифр	Тип фильтрующего материала	Тип калорифера	Тип вентилятора	L*, мм	Масса, кг
А1А411.000	АПК40-II-1	ФСВУ	КВС11П-II; КСк3-11-02	ВЦ4-75-12,5	5296	4050
			КВС12П-II; КСк3-12-02			
—01	АПК40-II-2		КВБ11П-II; КСк4-11-02		5376	4499
			КВБ12П-II; КСк4-12-02			
—02	АПК40-II-3	ФРНК-ПГ	КВС11П-II; КСк3-11-02		5296	4173
			КВС12П-II; КСк3-12-02			
—03	АПК40-II-4		КВБ11П-II; КСк4-11-02		5376	4620
			КВБ12П-II; КСк4-12-02			

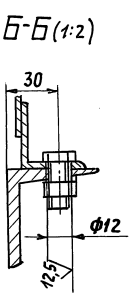

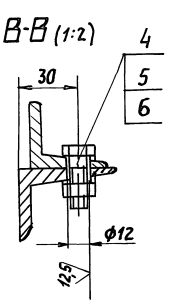

1. * Размеры для справок.
2. $H14; \pm \frac{t_2}{2}$.
3. Сварные швы по ГОСТ 5264-80.

Изм.	Лист	N докум.	Подп.	Дата	А1А411.000СБ			
Разраб.		Сысоева			Агрегат приточной вентиляционной камеры АПК40-II	Лит.	Масса	Масшт.
Пров.		Литвак				И	См. табл.	—
Рук. гр.		Литвак				Лист	Листов 1	
Гл. спец.		Грановский				САНТЕХНИИПРОЕКТ		
Н. контр.		Фрядкин						
Утв.		Спивак						

Серия 5.904-55 Выпуск 1

Инв. N подл. | Подп. и дата | Взам. инв. N | Инв. N дубл. | Подп. и дата

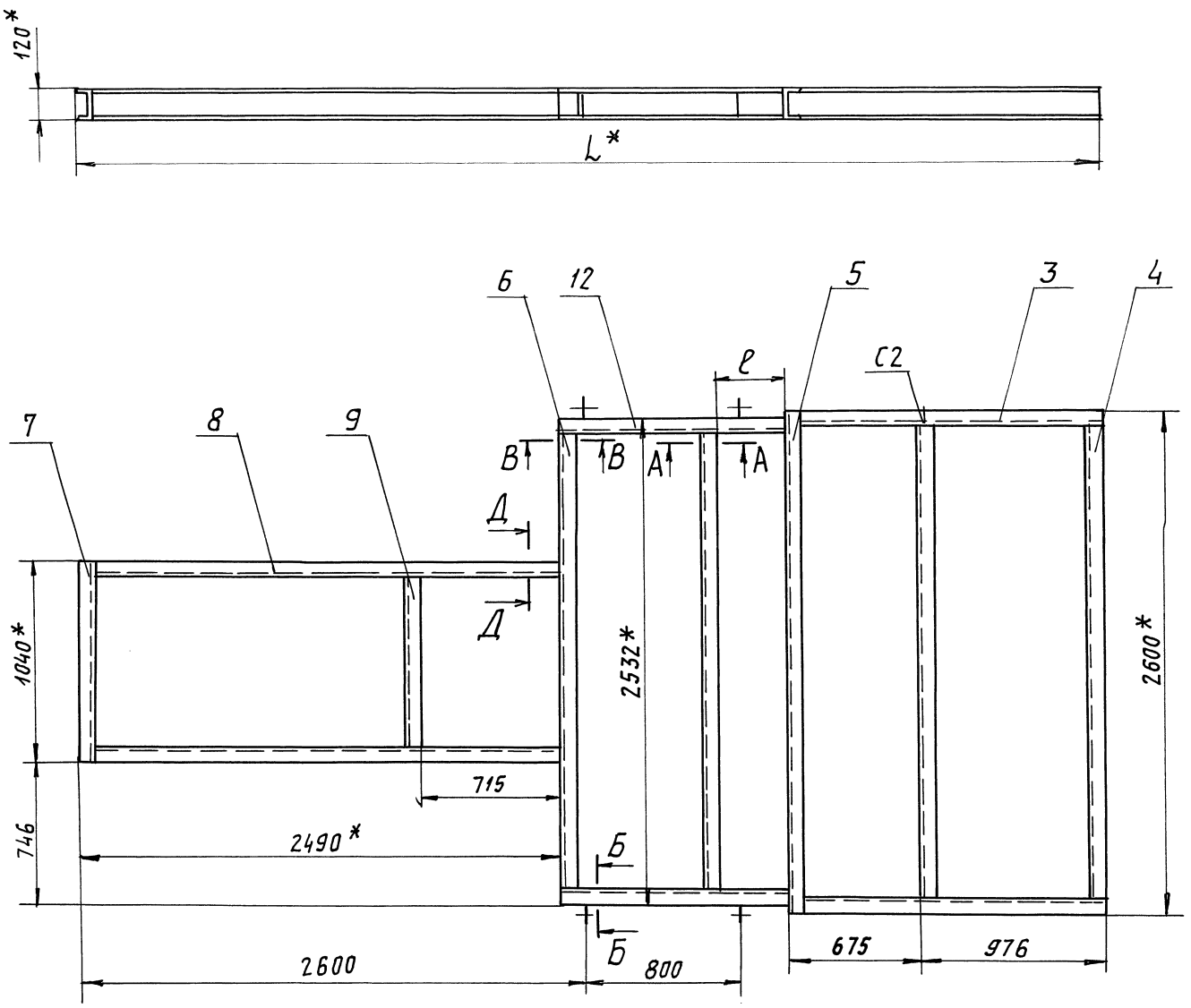

А-А (1:5)

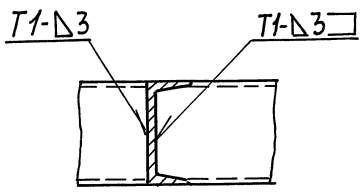

Д-Д (1:5)

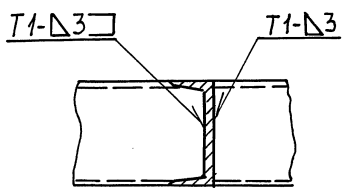

В-В (1:5)

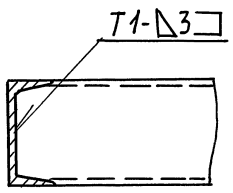

Б-Б (1:2)

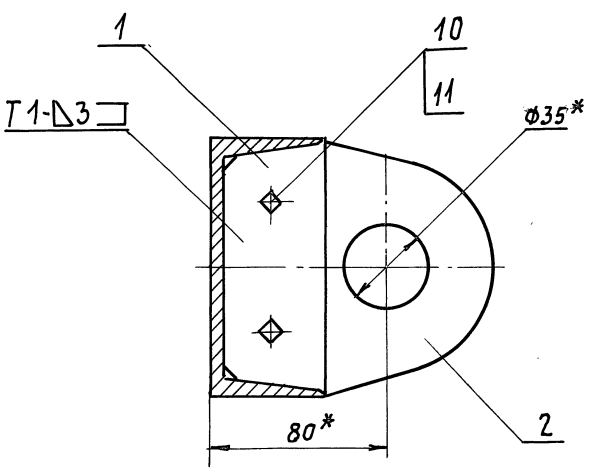

Обозначение	Размеры, мм		Масса, кг
	L*	ℓ*	
А1А411.010	5296	394	261
—01	5376	474	263

1. * Размеры для справок.
2. $H14; \pm \frac{t2}{2}$.
3. Сварные швы по ГОСТ 5264-80.

Изм	Лист	Nдокум.	Подп.	Дата
Разраб.		Сысоева		
Пров.		Литвак		
Нач. гр.		Литвак		
Гл. спец.		Грановский		
Н. контр.		Фрадкин		
Утв.		Сливак		

А1А411.010СБ

Рама

Лит.	Масса	Масшт.
И	см. табл.	—

Лист | Листов 1

САНТЕХНИИПРОЕКТ

Серия 5.904-55 Выпуск 1

Подл. и дата | Инв. N дубл. | Взам. инв. N | Подл. и дата | Инв. N подл.

Копировал: Reb

Формат: А2

Формат	Зона	Поз.	Обозначение	Наименование	Кол.	Примечание
				Документация		
А2			А1А 412. 000 СБ	Сборочный чертеж		
А4			А1А 401. 000 ТТ	Агрегаты приточных вентиляционных камер		
				Технические требования		
				Сборочные единицы		
А4		1	А1А 228. 000-06	Секция приемная	1	5.904-12 в.1-31
А4		2	А1А 183. 000	Секция соединительная	1	5.904-12 в.1-4
				Детали		
А4		3	А1А 401. 001	Уголок	4	
				Стандартные изделия		
		4		Болт М10-6g х 50.36 ГОСТ 7798-70		
		5		Гайка М10-6Н.4 ГОСТ 5915-70		
		6		Шайба 10.02 Ст.3 ГОСТ 10906-78		

Изм.	Лист	№ докум.	Подп.	Дата
Разраб.		Рубинская		
Пров.		Литвак		
Нач. гр.		Литвак		
Н. контр.		Фрадкин		
Утв.		Спивак		

А1А412.000

Агрегат приточной вентиляционной камеры АПК40-III

Лит.	Лист	Листов
И	1	2

САНТЕХНИИПРОЕКТ

Копировал: Rabin Формат А4

Формат	Зона	Поз.	Обозначение	Наименование	Кол.	Примечание
				Переменные данные для исполнений: А1А412.000		
				Сборочные единицы		
А4		7	А1А 191. 000	Секция калориферная	1	5.904-12 в.1-18
А4		8	А1А 412. 010	Рама		
				А1А412.000-01		
				Сборочные единицы		
А4		7	А1А 191. 000-01	Секция калориферная	1	5.904-12 в.1-18
А4		8	А1А 412. 010-01	Рама		

А1А412.000 Лист 2

Копировал: Rabin Формат А4

Серия 5.904-55 Выпуск 1

Формат	Зона	Поз.	Обозначение	Наименование	Кол.	Примечание
				Документация		
А2			А1А412.010 СБ	Сборочный чертеж		
				Детали		
А4		1	А1А401. 014	Планка	4	
А4		2	А1А401. 015	Проушина	4	
БЧ		3	А1А412. 011	Швеллер L=969-2,3 Швеллер 12 ГОСТ 8240-89 Ст3 ГОСТ 535-88	2	10 кг
БЧ		4	А1А412. 012	Швеллер L=2496-4,4 Швеллер 12 ГОСТ 8240-89 Ст3 ГОСТ 535-88	1	26 кг
БЧ		5	А1А412. 013	Швеллер L=2600-5,4 Швеллер 12 ГОСТ 8240-89 Ст3 ГОСТ 535-88	1	27 кг
БЧ		6	А1А412. 014	Швеллер L=2428-4,4 Швеллер 12 ГОСТ 8240-89 Ст3 ГОСТ 535-88	2	25 кг
БЧ		7	А1А412. 015	Швеллер L=1040-2,6 Швеллер 12 ГОСТ 8240-89 Ст3 ГОСТ 535-88	1	11 кг
БЧ		8	А1А412. 016	Швеллер L=2438-4,4 Швеллер 12 ГОСТ 8240-89 Ст3 ГОСТ 535-88	2	25 кг

Изм.	Лист	№ докум.	Подп.	Дата
Разраб.		Сысоева		
Пров.		Литвак		
Нач. гр		Литвак		
Н. контр.		Фрадкин		
Утв.		Спивак		

А1А412.010

Рама

Лит.	Лист	Листов
И	1	2

САНТЕХНИИПРОЕКТ

Копировал: Rabin Формат А4

Формат	Зона	Поз.	Обозначение	Наименование	Кол.	Примечание
БЧ		9	А1А412. 017	Швеллер L=936-2,3 Швеллер 12 ГОСТ 8240-89 Ст3 ГОСТ 535-88	1	10 кг
				Стандартные изделия		
		10		Болт М10-6g х 40.36 ГОСТ 7798-70	8	
		11		Гайка М10-6Н.4 ГОСТ 5915-70	8	
				Переменные данные для исполнений: А1А412.010		
				Детали		
БЧ		12	А1А412. 018	Швеллер L=1155-2,6 Швеллер 12 ГОСТ 8240-89 Ст3 ГОСТ 535-88	2	12 кг
				А1А412.010-01		
				Детали		
БЧ		12	А1А412. 019	Швеллер L=1235-2,6 Швеллер 12 ГОСТ 8240-89 Ст3 ГОСТ 535-88	2	13 кг

А1А412.010 Лист 2

Копировал: Rabin Формат А4

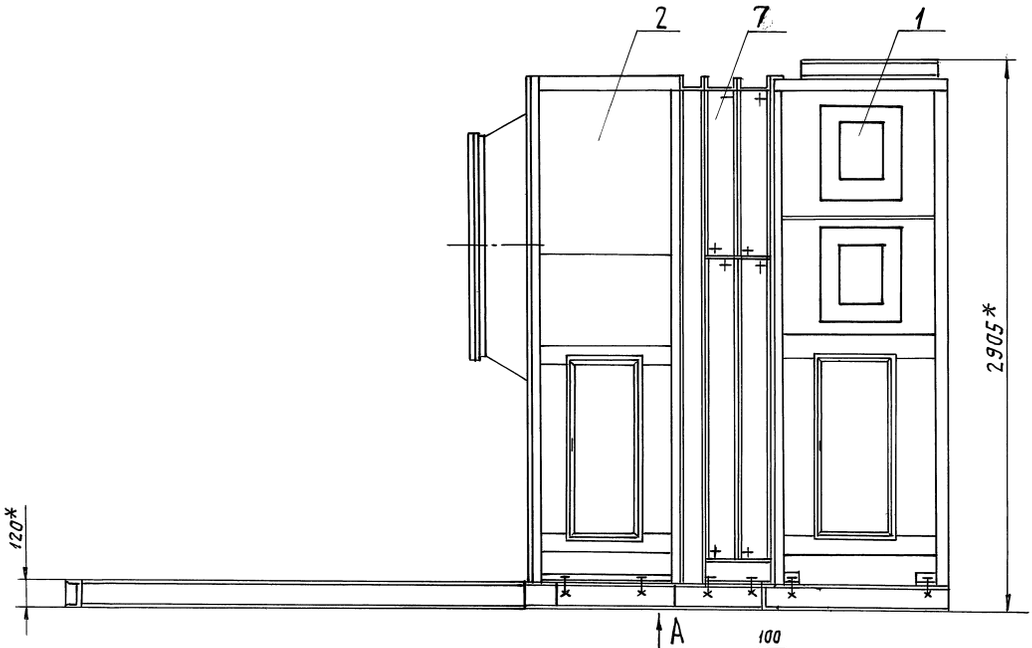

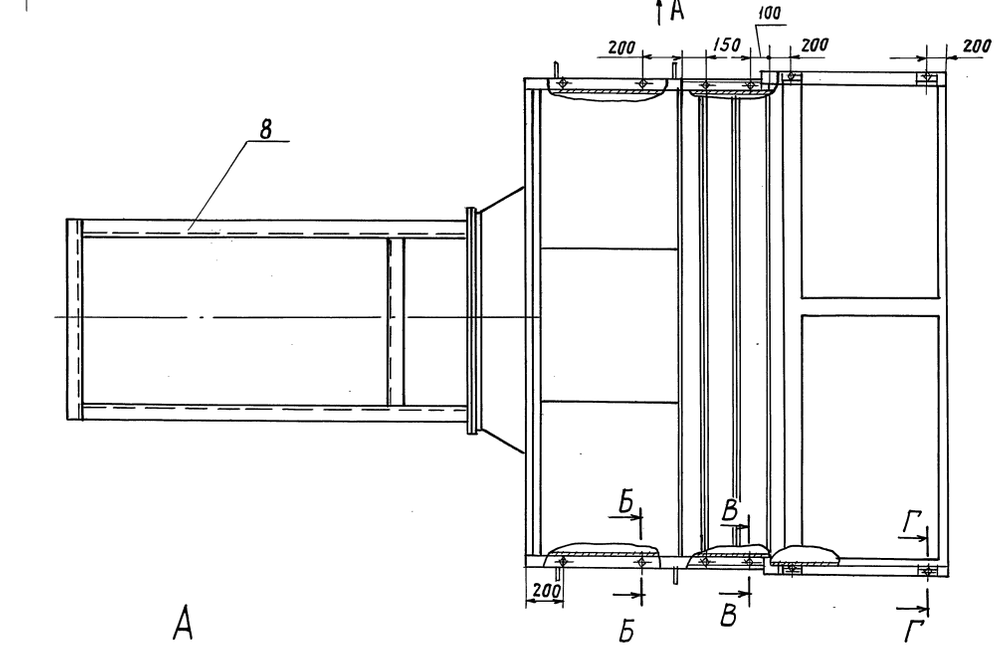

А

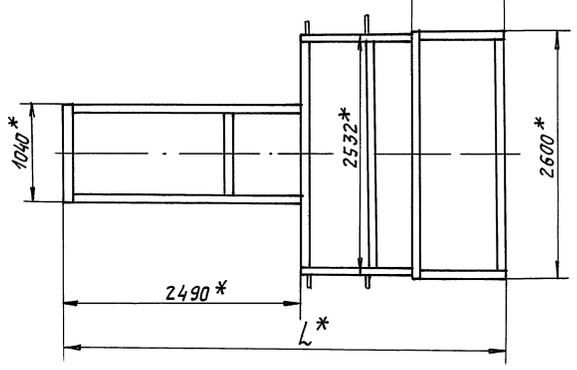

Обозначение	Шифр	Тип калорифера	Тип вентилятора	L,* мм	Масса, кг
А1А412.000	АПК40-III-1	КВС 11П-II; КСк3-11-02 КВС 12П-II; КСк3-12-02	ВЦ4-75-12,5	4621	2216
-01	АПК40-III-2	КВБ 11П-II; КСк4-11-02 КВБ 12П-II; КСк4-12-02		4701	2439

Б-Б (1:2)

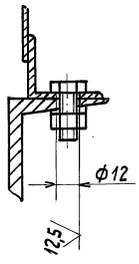

В-В (1:2)

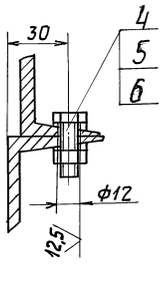

Г-Г (1:2)

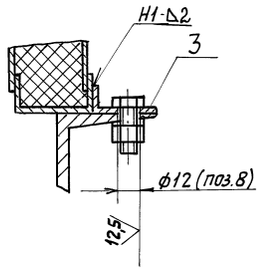

1. * Размеры для справок.
2. $H14; \pm \frac{t_2}{2}$.
3. Сварной шов по ГОСТ 5264-80.

Изм.	Лист	№ докум.	Подп.	Дата	А1А412.000 СБ			
Разраб.		Сысоева			Агрегат приточной вентиляционной камеры АПК40-III	Лит.	Масса	Масштаб
Пров.		Литвак				И	См. табл.	—
Нач. гр.		Литвак				Лист	Листов 1	
Гл. спец.		Грановский						
Н. контр.		Фрадкин					САНТЕХНИИПРОЕКТ	
Утв.		Сливак						

Серия 5.904-55 Выпуск 1

Инв. N подл. | Подп. и дата | Взам. инв. N | Инв. N дубл. | Подп. и дата

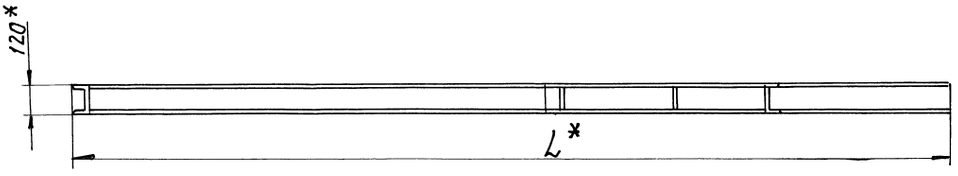

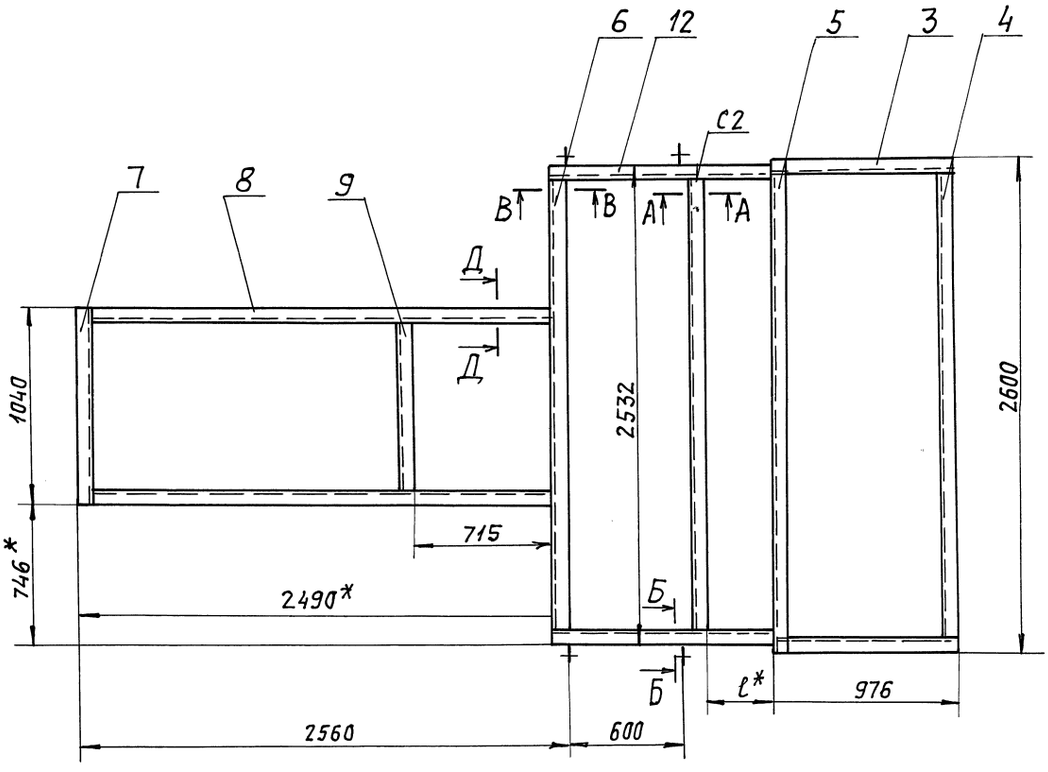

А-А (1:5)

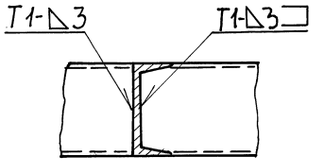

Д-Д (1:5)

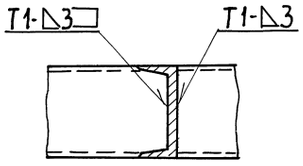

В-В (1:5)

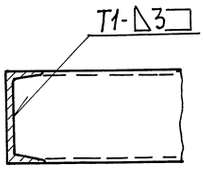

Б-Б (1:2)

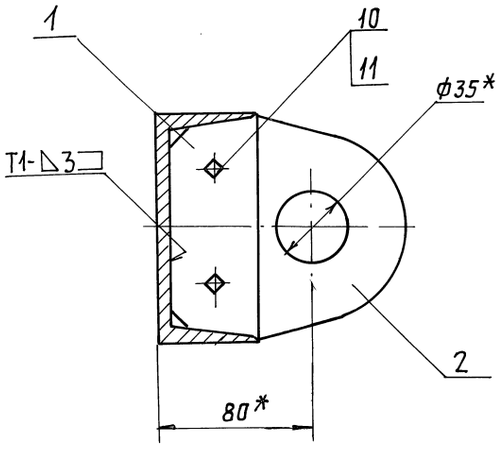

Обозначение	Размеры, мм		Масса, кг
	L*	ℓ*	
А1А412.010	4621	394	221
– 01	4701	474	223

1. *Размеры для справок.
2. H14; $\pm \frac{t2}{2}$.
3. Сварные швы по ГОСТ 5264-80.

					А1А412.010 СБ	
Изм.	Лист	№ докум.	Подп.	Дата		
Разраб.		Сысоева			Рама	Лит. И; Масса: См. табл.; Масшт.: –
Пров.		Литвак				Лист; Листов 1
Нач. гр.		Литвак				
Гл. спец.		Грановский				САНТЕХНИИПРОЕКТ
Н. контр.		Фрадкин				
Утв.		Спивак				

Инв.№подл. | Подп. и дата | Взам.инв.№ | Инв.№дубл. | Подп. и дата
Серия 5.904-55 Выпуск 1

gost.e-ecolog.ru