ТИПОВАЯ ДОКУМЕНТАЦИЯ НА КОНСТРУКЦИИ, ИЗДЕЛИЯ И УЗЛЫ ЗДАНИЙ И СООРУЖЕНИЙ

СЕРИЯ 5.904-52

ТРУБОПРОВОДНАЯ ОБВЯЗКА ВОЗДУХОНАГРЕВАТЕЛЕЙ ЦЕНТРАЛЬНЫХ КОНДИЦИОНЕРОВ КТЦ3-10...КТЦ3-40 и ПРИТОЧНЫХ КАМЕР 2ПК10...2ПК40

ВЫПУСК 3

УЗЛЫ И ДЕТАЛИ ТРУБОПРОВОДОВ ОБВЯЗКИ ВОЗДУХОНАГРЕВАТЕЛЕЙ ПРИТОЧНЫХ КАМЕР И ЦЕНТРАЛЬНЫХ КОНДИЦИОНЕРОВ

РАБОЧИЕ ЧЕРТЕЖИ

24176-04
Цена: 3-20

gost.e-ecolog.ru

ТИПОВАЯ ДОКУМЕНТАЦИЯ НА КОНСТРУКЦИИ, ИЗДЕЛИЯ И УЗЛЫ ЗДАНИЙ И СООРУЖЕНИЙ

СЕРИЯ 5.904-52

ТРУБОПРОВОДНАЯ ОБВЯЗКА ВОЗДУХОНАГРЕВАТЕЛЕЙ ЦЕНТРАЛЬНЫХ КОНДИЦИОНЕРОВ КТЦ3-10...КТЦ3-40 и ПРИТОЧНЫХ КАМЕР 2ПК10..2ПК40

ВЫПУСК 3

УЗЛЫ И ДЕТАЛИ ТРУБОПРОВОДОВ ОБВЯЗКИ ВОЗДУХОНАГРЕВАТЕЛЕЙ ПРИТОЧНЫХ КАМЕР И ЦЕНТРАЛЬНЫХ КОНДИЦИОНЕРОВ

РАБОЧИЕ ЧЕРТЕЖИ

РАЗРАБОТАНЫ
Ростовским отделением
ГПИ Проектпромвентиляция

Главный инженер отделения — О.Я.Калатушин
Начальник отдела — А.М.Пятикопов
Главный инженер проекта — Г.М.Дубовис

Утверждены и введены в действие НПО Промвентиляция ММСС СССР с 1.04.90г.
Приказ от 22.12.89г. № 575

Содержание

№№ п/п	Обозначение документации	Наименование технической документации	Стр.
1	5.904-52.3-00.000С	Содержание	2
2	5.904-52.3-01.000	Тройник	3
3	5.904-52.3-01.000СБ	Сборочный чертеж	5
4	5.904-52.3-02.000	Тройник	6
5	5.904-52.3-02.000СБ	Сборочный чертеж	8
6	5.904-52.3-03.000	Переход	10
7	5.904-52.3-03.000СБ	Сборочный чертеж	11
8	5.904-52.3-04.000	Переход	12
9	5.904-52.3-04.000СБ	Сборочный чертеж	13
10	5.904-52.3-05.000	Дренаж	14
11	5.904-52.3-05.000СБ	Сборочный чертеж	15
12	5.904-52.3-06.000	Узел ввода	16
13	5.904-52.3-06.000СБ	Сборочный чертеж	18
14	5.904-52.3-07.000	Переход	19
15	5.904-52.3-07.000СБ	Сборочный чертеж	20
16	5.904-52.3-08.000	Переход	21
17	5.904-52.3-08.000СБ	Сборочный чертеж	22
18	5.904-52.3-09.000	Расширитель	23
19	5.904-52.3-09.000СБ	Сборочный чертеж	24
20	5.904-52.3-10.000	Тройник	25
21	5.904-52.3-10.000СБ	Сборочный чертеж	26
22	5.904-52.3-11.000	Тройник	27
23	5.904-52.3-11.000СБ	Сборочный чертеж	
24	5.904-52.3-12.000	Тройник	28
25	5.904-52.3-12.000СБ	Сборочный чертеж	29
26	5.904-52.3-13.000	Переход	
27	5.904-52.3-13.000СБ	Сборочный чертеж	
28	5.904-52.3-14.000	Переход	30
29	5.904-52.3-14.000СБ	Сборочный чертеж	
30	5.904-52.3-15.000	Патрубок	31
31	5.904-52.3-15.000СБ	Сборочный чертеж	
32	5.904-52.3-00.001	Патрубок	32
33	5.904-52.3-00.002	Держатель	33
34	5.904-52.3-00.004	Труба	
35	5.904-52.3-00.005	Отвод	34
36	5.904-52.3-00.013	Шайба	
37	5.904-52.3-00.006	Труба	35
38	5.904-52.3-00.008	Патрубок	36
39	5.904-52.3-00.009	Патрубок	37
40	5.904-52.3-00.011	Стакан	38
41	5.904-52.3-00.012	Стакан	39
42	5.904-52.3-00.015	Днище	40
43	5.904-52.3-00.016	Корпус	

Инв. № подл. | Подпись и дата | Взам. инв. №

Изм.	Кол.уч.	Подпись	Дата	5.904-52.3-00.000С
Разраб.	Зайцев		01.89	Содержание
Пров.	Кудиков		12.89	Лит. / Лист / Листов 1
Н. контр.	Усиков		12.89	ГПИ Сантехпроект Госстроя СССР

Копировал Формат А4

Инв.№ подл.	Подп. и дата	Взам. инв.№	Инв.№ дубл.	Подп. и дата

Формат	Зона	Поз.	Обозначение	Наименование	Кол. на исполн. 5.904-52.3-01000-										Примечание
					—	01	02	03	04	05	06	07	08	09	
				Документация											
А3			5.904-52.3-01000 СБ	Сборочный чертеж	X	X	X	X	X	X	X	X	X	X	
				Детали											
А3		1	5.904-52.3-00 006	Труба	1										
			-03	Труба		1									
			-04	Труба				1							
			-08	Труба					1						
			-09	Труба						1					
			-11	Труба							1				
			-14	Труба								1			

Исполнения 10...19 - см. листы 2...4,
20 - см. лист 4;

Изм.	Лист	№ докум.	Подп.	Дата
Разраб.		Хейсетов		12.89
Пров.		Кувиков		12.89
Н. контр.		Усиков		12.89

5.904-52.3-01 00С

Тройник

Лит.	Лист	Листов
	1	4

ММСС СССР
РАЛИ
Проектпромвентиляция

Формат А4

Инв.№ подл.	Подп. и дата	Взам. инв.№	Инв.№ дубл.	Подп. и дата

Формат	Зона	Поз.	Обозначение	Наименование	Кол. на исполн. 5.904-52.3-01000-										Примечание
					—	01	02	03	04	05	06	07	08	09	
			-15	Труба									1		
			-16	Труба										1	
А4		2	5.904-52.3-00 007	Труба			1								
А3		3	5.904-52.3-00 009	Патрубок	1										
			-01	Патрубок		1	1								
			-02	Патрубок					1						
			-03	Патрубок								1			
			-04	Патрубок				1							
			-05	Патрубок						1					
			-06	Патрубок									1		
			-08	Патрубок							1				
			-09	Патрубок										1	
				Обозначение исполнений	10	11	12	13	14	15	16	17	18	19	
				Документация											
А3			5.904-52.3-01000 СБ	Сборочный чертеж	X	X	X	X	X	X	X	X	X	X	

Изм.	Лист	№ докум.	Подп.	Дата

5.904-52.3-01 000

Лист 2

Копировал Якоб

Формат А4

Инв.№ подл.	Подпись и дата	Взам. инв.№	Инв.№ дубл.	Подпись и дата

Позиция	Зона	Поз.	Обозначение	Наименование	Сол. на испол. 5.904-52.3-01000- 10	11	12	13	14	15	16	17	18	19	Примечание
				Детали											
Я3		1	5.904-52.3-00 006-20	Труба	1										
			-24	Труба			1								
			-25	Труба				1							
			-26	Труба					1						
			-28	Труба						1					
			-31	Труба								1			
			-32	Труба									1		
			-31	Труба										1	
Я4		2	5.904-52.3-00 007-01	Труба		1									
			-04	Труба							1				
Я3		3	5.904-52.3-00 009-01	Патрубок			1								
			-10	Патрубок				1							
			-11	Патрубок	1	1									
			-12	Патрубок					1						
			-13	Патрубок								1			
			-14	Патрубок						1	1				

Изм.	Лист	№ докум.	Подп.	Дата	5.904-52.3-01000	Лист 3

Формат А4

Инв.№ подл.	Подпись и дата	Взам. инв.№	Инв.№ дубл.	Подпись и дата

Позиция	Зона	Поз.	Обозначение	Наименование	Сол. на испол. 5.904-52.3-01000- 10	11	12	13	14	15	16	17	18	19	Примечание
			-15	Патрубок									1		
			-16	Патрубок										1	
				Обозначение испытаний	20										
				Документация											
Я5			5.904-52.3-01000СБ	Сборочный чертеж	X										
				Детали											
Я4		2	5.904-52.3-00 007-06	Труба	1										
Я3		3	5.904-52.3-00 009-15	Патрубок	1										

Изм.	Лист	№ докум.	Подп.	Дата	5.904-52.3-01 000	Лист 4

Формат А4

Рис. 1

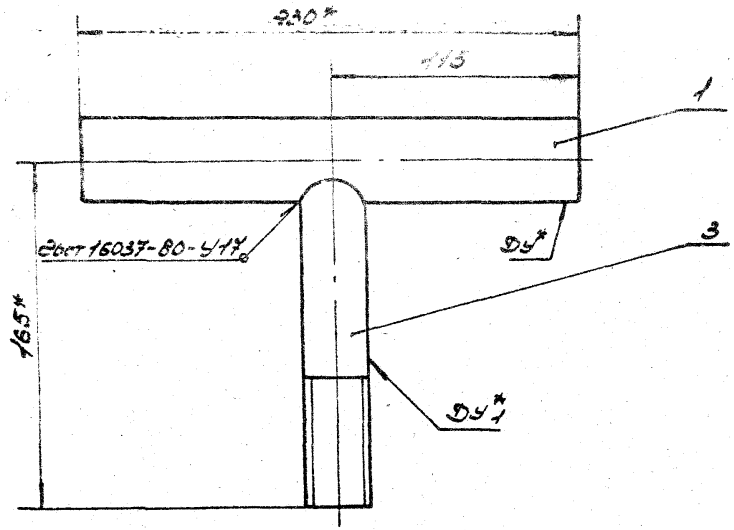

Рис. 2

Остальное-см. рис. 1.

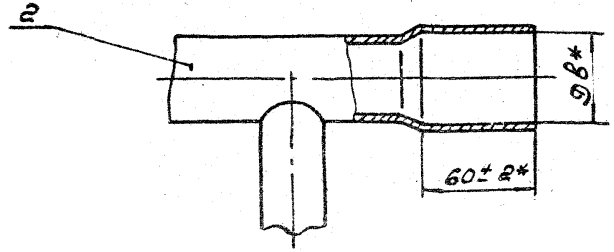

Размеры в мм

Обозначение	Рис.	Ду*	Ду1*	Дв*	Масса, кг
5.904-52.3-01000	1	15	15	—	0.34
-01					0.47
-02	2	20		28.8-1	0.52
-03	1		20	—	0.53
-04		25	15		0.54
-05			20		0.6
-06			25		0.69
-07		32	15		0.7
-08			20		0.76
-09			25		0.85
-10			32		0.94
-11	2			44.5-1	1.04
-12	1	40	20	—	0.88
-13			25		0.97
-14			32		1.06
-15			40		1.15
-16	2			50-1	1.27
-17	1	50	32	—	1.23
-18			40		1.32
-19			50		1.42
-20	2			62-1	1.6

1. Электроды типа Э42А по ГОСТ 9467-75*
2. Допуск перпендикулярности осей труб - 0.6мм.
3* Размеры для справок.

Гип	Новсун			5.904-52.3-01000СБ			
Разраб.	Хуйсетов		12.89	Тройник	Лит	Масса	Масштаб
Пров.	Кубисов		12.89	Сборочный чертеж		см.	—
Т.контр.	Власенко		12.89			тобл.	
Н.контр.	Усиков		12.89		Лист	Листов 1	
					ГПКС СССР РОСГИ Госстроя СССР		

Копировал

Формат А3

Инв.№ подл. | Подпись и дата | Взам.инв.№ | Инв.№ дубл. | Подпись и дата

Формат	Зона	Поз.	Обозначение	Наименование	Кол. на испол. 5.904-52.3-02 000- —	01	02	03	04	05	06	07	08	09	Примечание
				Оборудование											
				Сборочный чертеж											
*			5.904-52.3-02 000СБ	Сборочный чертеж											*Поз 3 × 2
				Детали											
А4		1	5.904-52.3-02 001	Стакан											
				Труба 57×3,5 ГОСТ 10704-76*												
				Труба D ГОСТ 10705-80*											
				L = 50 ± 1.0	1	1	1	1	1	1	1	1	1		
А3		2	5.904-52.3-00 006-05	Труба	1										
			-12	Труба		1									
			-17	Труба			1								

Исполнения 10...14 - см. листы 3, 4.

Изм.	Лист	№ докум.	Подп.	Дата	5.904-52.3-02 000
Разраб.		Хвежев		12.89	
Пров.		Субисов		12.89	Тройник
Н. контр.		Усиков		12.89	Лит. — Лист 1 Листов 4
					ммсс сопр. рогш
					Перепечатывание запрещено. Формат А4

Инв.№ подл. | Подпись и дата | Взам.инв.№ | Инв.№ дубл. | Подпись и дата

Формат	Зона	Поз.	Обозначение	Наименование	Кол. на испол. 5.904-52.3-02 000- —	01	02	03	04	05	06	07	08	09	Примечание
			-21	Труба				1							
			-27	Труба						1					
			-29	Труба							1				
			-33	Труба									1		
			-35	Труба										1	
А4		3	5.904-52.3-00 007-02	Труба					1						
			-05	Труба								1			
А3		4	5.904-52.3-00 008-03	Патрубок	1										
			-07	Патрубок		1									
			-09	Патрубок			1								
			-14	Патрубок				1	1						
			-16	Патрубок						1					
			-19	Патрубок							1	1			
			-21	Патрубок									1		
			-25	Патрубок										1	

Изм.	Лист	№ докум.	Подп.	Дата	5.904-52.3-02 000
					Лист 2

Копировал | Формат А4

Позиция	Зона	Поз.	Обозначение	Наименование	Кол. на испол. 5.904-52.3-02.00									Примечание
					—	01	02	03	04	05	06	07	08	09	
				Стандартные изделия										
		5		Переходы ГОСТ 17378-83*										
				Пх57х5,0-85х3,0	1									
				Пх57х4,0-32х2,0		1	1							
				Пх57х4,0-38х2,0				1	1					
				Пх57х4,0-45х2,5						1	1	1		
				Обозначение исполнения	10	11	12	13	14					
				Документация										
*			5.904-52.3-02 000СБ	Сборочный чертеж										*ЛЗ×2
				Детали										
ЛЗ		2	5.904-52.3-00 006-37	Труба		1								

Изм.	Лист	№ докум.	Подп.	Дата	5.904-52.3-02 000	Лист 3

Формат А4

Инв. № подл. | Подп. и дата | Взам. инв. № | Инв. № дубл. | Подп. и дата

Позиция	Зона	Поз.	Обозначение	Наименование	Кол. на испол. 5.904-52.3-02.000-									Примечание
					10	11	12	13	14					
			-38	Труба			1							
			-39	Труба				1						
			-40	Труба					1					
ЛЗ		3	5.904-52.3-00 007-07	Труба	1									
ЛЗ		4	5.904-52.3-00 008-25	Патрубок	1									
			-27	Патрубок		1	1							
			-28	Патрубок				1	1					

Изм.	Лист	№ докум.	Подп.	Дата	5.904-52.3-02 000	Лист 4

Копировал Формат А4

5.904-52.3-02 000СБ

Рис. 1

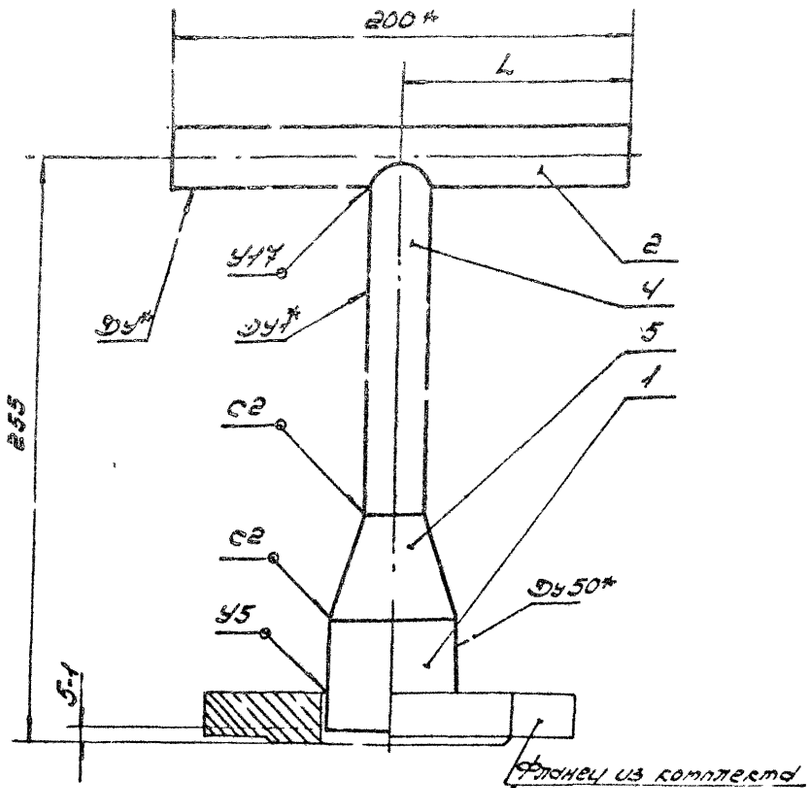

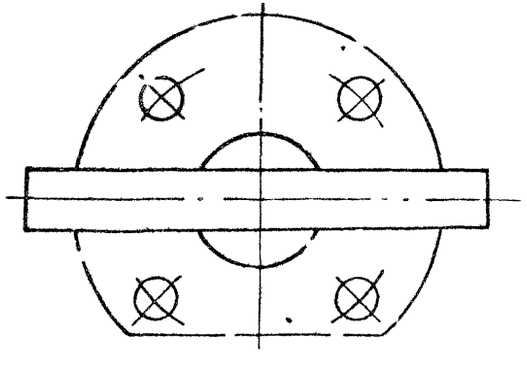

Размеры в мм

Обозначение	Рис	Ду*	Ду1*	Дв*	L	Масса, кг
5.904-52.3-02 000	1	20	20	—	100	3.46
-01		25	25			3.57
-02		32				3.69
-03			32			3.79
-04	3			44.5-1		3.88
-05	1	40		—		
-06			40			3.92
-07	3			50-1		4.03
-08	1	50		—		4.02
-09	2		50			4.00
-10	4			62-1		4.17
-11	2	65		—		4.32
-12					120	
-13		80			100	4.41
-14					120	

1. Сварные швы по ГОСТ 16037-80. Электроды типа Э42А по ГОСТ 9467-75*
2. Допуск перпендикулярности уплотнительной поверхности фланцев относительно оси патрубка - 0.25мм допуск перпендикулярности осей труб поз. 2 и 4 - 0.6мм.
3. $\pm\frac{IT14}{2}$
4* Размеры для справок.

Изм	Лист	N докум	Подп	Дата	5.904-52.3-02 000СБ	Лит	Масса	Масштаб
Разраб		Хейцетов		12.89	Тройник		С.п. табл.	—
Пров.		Кувиков		12.89	Сборочный чертеж	Лист 1	Листов 2	
Т.контр		Власенко		12.89		ММСС СССР Рогпи Проектпромвентиляция		
Н.контр		Усиков		12.89				

Копировал Авгоф

Формат А3

Инв.№ подл. | Подп. и дата | Взам. инв.№ | Инв.№ дубл. | Подп. и дата

Рис 2

Остальное-см рис 1

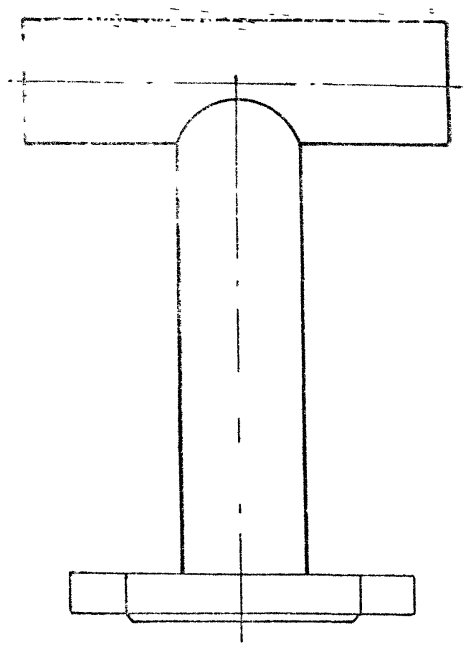

Рис 3

Остальное-см рис 1

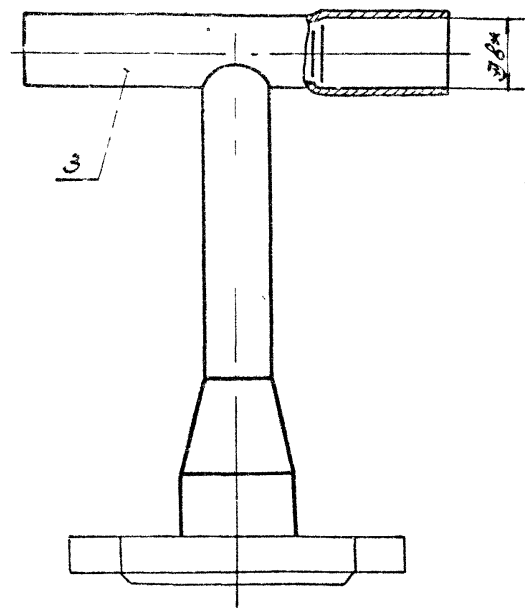

Рис.4

Остальное-см. рис.1

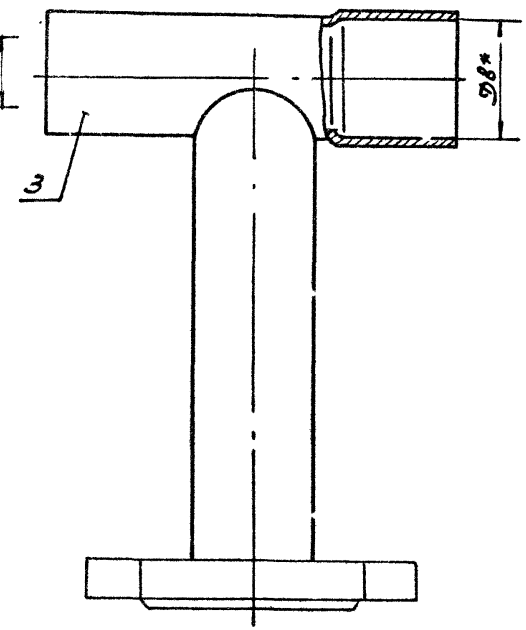

					5.904-52.3-02000СБ			
Изм	Лист	N докум	Подп	Дата	Тройник	Лит	Масса	Масштаб
Разраб		Хейгетов		12.89			см. табл.	—
Пров.		Кувиков		12.89				
Т. контр		Власенко		12.89	Сборочный чертеж	Лист 2	Листов	
Н. контр		Усиков		12.89		ММСС СССР РОГПИ Проектпромвентиляция		

Копировал Авгоф

Формат А3

Инв.№ подл.	Подпись и дата	Взам.инв.№	Инв.№ дубл.	Подпись и дата

Позиция	Зона	Поз.	Обозначение	Наименование	Кол. на испол. 5.904-52.3-03000- —	01	02	03	04	05	06	07			Примечание
				Документация											
Ф3			5.904-52.3-03000СБ	Сборочный чертеж											
				Детали											
94	1		5.904-52.3-00002-02	Заглушка	1										
			-03	Заглушка		1	1								
			-04	Заглушка				1	1	1					
			-05	Заглушка							1	1			
Ф3	2		5.904-52.3-00003-06	Патрубок	1										
			-13	Патрубок		1	1								
			-18	Патрубок				1	1	1					

Изм.	Лист	№ докум.	Подп.	Дата	5.904-52.3-03 000			
Разраб.		Хабаетов		12.87		Лит.	Лист	Листов
Пров.		Субиков		12.87	Сневенка		1	2
Н. контр.		Усиков		12.87		ПТИТЭС СССР Ростов		
						Госстроя Украины		

Формат А4

Инв.№ подл.	Подпись и дата	Взам.инв.№	Инв.№ дубл.	Подпись и дата

Позиция	Зона	Поз.	Обозначение	Наименование	Кол. на испол. 5.904-52.3-03000- —	01	02	03	04	05	06	07			Примечание
			-23	Патрубок							1	1			
Ф3	3		5.904-52.3-00008-05	Патрубок	1										
			-10	Патрубок		1	1								
			-11	Патрубок				1							
			-15	Патрубок					1	1					
			-17	Патрубок							1				
			-22	Патрубок								1			
Ф3	4		5.904-52.3-00004	Стояк	1										
			-02	Стояк		1									
			-03	Стояк			1								
			-05	Стояк				1							
			-06	Стояк					1						
			-07	Стояк						1					
			-09	Стояк							1				
			-10	Стояк								1			

Изм.	Лист	№ докум.	Подп.	Дата	5.904-52.3-03000	Лист 2

Копировал

Формат А4

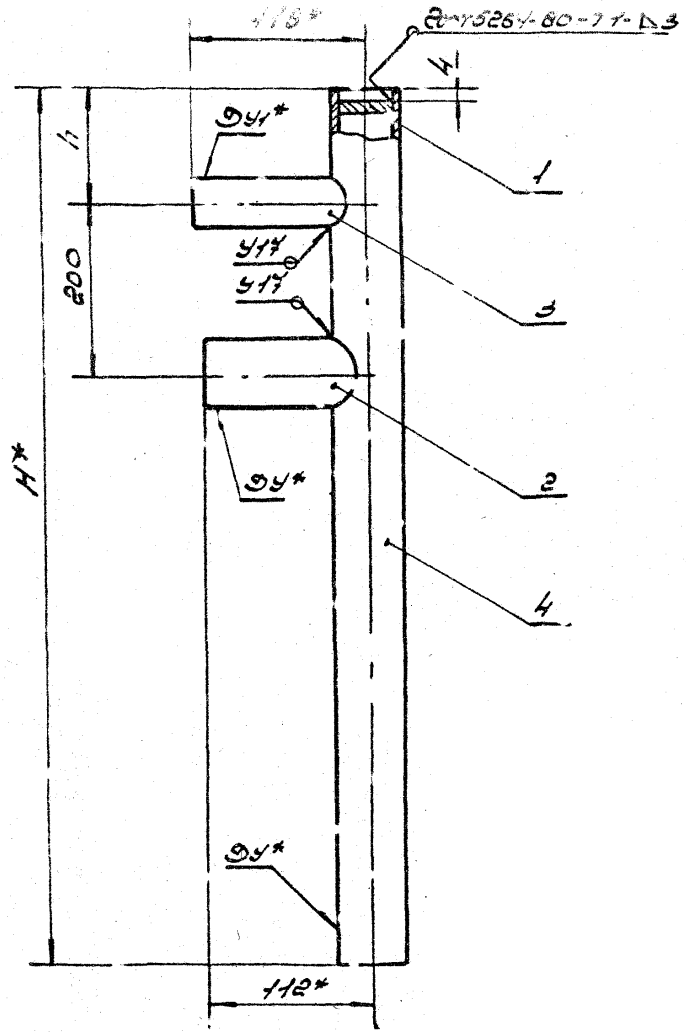

Размеры в мм.

Обозначение	Ду*	Ду1*	H*	h	Масса, кг
5.904-52.3-03000	25	20	700	104	1.43
-01	32	25			2.01
-02			1000	99	2.7
-03	40				3.25
-04		32	700	104	2.48
-05			1000	99	3.22
-06	50				3.92
-07		40			3.58

1. Сварные швы по ГОСТ 16037-80. кроме мест обозначенных на чертеже. Электроды типа Э42А по ГОСТ 9467-75*
2. Допуск перпендикулярности труб относительно оси трубы поз. 4-0.6 мм.
3. $\pm \frac{IT14}{2}$
4* размеры для справок.

Изм.	Лист	N докум.	Подп.	Дата	5.904-52.3-03 00 ПС5
Разраб.		Хейкетов		12.89	Гребенка
Провер.		Сувиков		12.89	
Т. контр.		Власенко		12.89	Сборочный чертеж
Н. контр.		Усиков			

Лит.	Масса	Масштаб
	С.п.	—
	Тобл.	

Лист | Листов 1

ММСС СССР
РОГПИ
Проектпромвентиляция

Копировал Авгор

Формат А3

Инв. № подл. | Подп. и дата | Взам. инв. № | Инв. № дубл. | Подп. и дата

Инв.№ подл.	Подпись и дата	Взам.инв.№	Инв.№ дубл.	Подпись и дата

Формат	Зона	Поз.	Обозначение	Наименование	Кол. на испол. 5.904-52.3-04.000- —	01	02	03	04	05	06	07			Примечание
				Документация											
А3			5.904-52.3-04.000СБ	Сборочный чертеж	X	X	X	X	X	X	X	X			
				Детали											
А4		1	5.904-52.3-00.002-02	Загушка	1										
			-03	Загушка		1	1								
			-04	Загушка				1	1	1					
			-05	Загушка							1	1			
А3		2	5.904-52.3-00.008-06	Патрубок	1										
			-12	Патрубок		1	1								
			-18	Патрубок				1	1	1					

Изм.	Лист	№ докум.	Подп.	Дата
Разраб.		Н. контр.		
Пров.	Кубиков	Утв.		
Н. контр.	Усиков			

5.904-52.3-04.000

Чертежи

Лит.	Масса	Масштаб

Лист	Листов
1	2

ГПИ ССР

Ленгипроспецгаз

Формат А4

Инв.№ подл.	Подпись и дата	Взам.инв.№	Инв.№ дубл.	Подпись и дата

Формат	Зона	Поз.	Обозначение	Наименование	Кол. на испол. 5.904-52.3-04.000- —	01	02	03	04	05	06	07			Примечание
			-23	Патрубок							1	1			
А3		3	5.904-52.3-00.008-05	Патрубок	1										
			-10	Патрубок		1	1								
			-11	Патрубок				1							
			-15	Патрубок					1	1					
			-17	Патрубок							1				
			-22	Патрубок								1			
А3		4	5.904-52.3-00.012	Стояк	1										
			-02	Стояк		1									
			-04	Стояк			1								
			-05	Стояк				1							
			-06	Стояк					1						
			-07	Стояк						1					
			-09	Стояк							1				
			-10	Стояк								1			

Изм.	Лист	№ докум.	Подп.	Дата

5.904-52.3-04.000

Лист 2

Копировал Формат А4

5.904-52.3-04000С

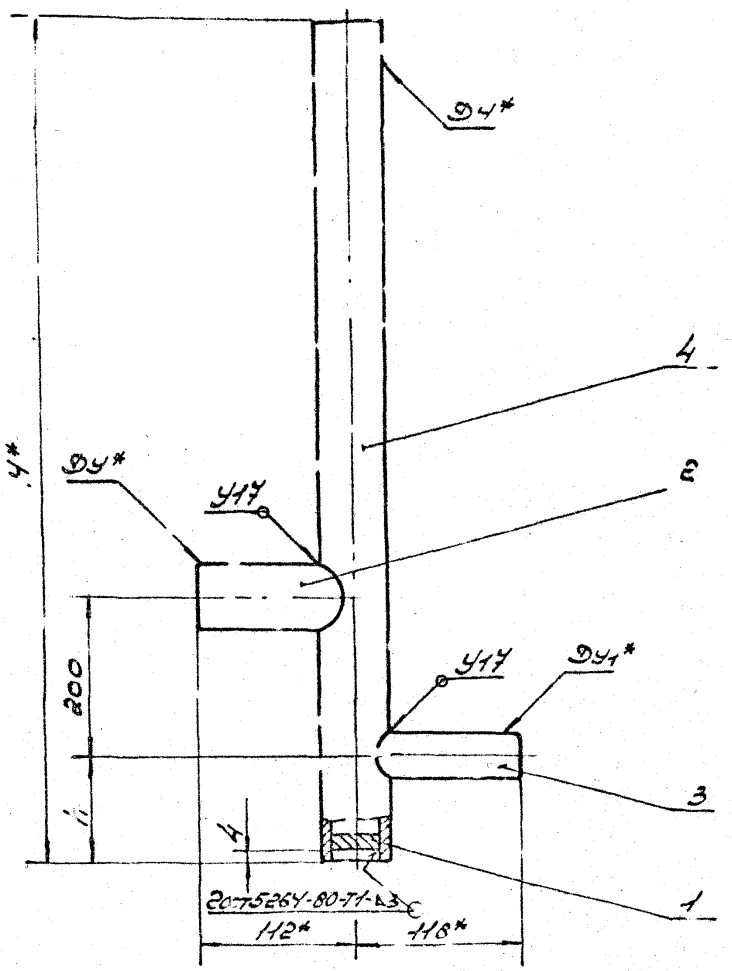

Размеры в мм

Обозначение	Ду*	Ду1*	Н*	h	Масса, кг
5.904-52.3-04000	25	20	700	104	1.43
-01	32	25			2.01
-02			1500	109	3.66
-03	40				4.66
-04		32	700	104	2.48
-05			1500	109	4.73
-06	50				5.61
-07		40			5.66

1. Сварные швы по Гост 16037-80 кроме мест обозначенных на чертеже. Электроды типа Э42А по Гост 9467-75*.
2. Допуск перпендикулярности осей труб относительно оси трубы поз. 4 - 0.6 мм.
3 $\pm \frac{УТ14}{2}$
4* Размеры для справок.

Изм.	Лист	№ докум.	Подп.	Дата	5.904-52.3-04000С
Разраб.		Хейсетов		12.84	Гребенка
Пров.		Рувиков		12.83	Сборочный чертеж
Т.контр.		Власенко			
Н.контр.		Усиков			

Лит. | Масса | Масштаб
ст. | — | тобл.
Лист | Листов
ММСС ССР
Ростпромвентиляция

Копировал | Формат А3

Инв. № подл. | Подпись и дата | Взам. инв. № | Инв. № дубл. | Подпись и дата

Инв.№ подл.	Подпись и дата	Взам.инв.№	Инв.№ дубл.	Подпись и дата

Формат	Зона	Поз.	Обозначение	Наименование	Кол. на исполн. 5.904-52.3-05000- —	01	02	03	04	05	06				Примечание
				Документация											
А3			5.904-52.3-05000 СБ	Сборочный чертеж	X	X	X	X	X	X	X				
				Детали											
А3		1	5.904-52.3-00 001	Патрубок	1					1	1				
			-01	Патрубок		1									
			-02	Патрубок			1								
			-03	Патрубок				1	1						
А4		2	5.904-52.3-00 013	Шайба						1					
			-01	Шайба							1				

Изм.	Лист	№ докум.	Подп.	Дата
Разраб.	Хейгетов	[signature]		12.84
Пров.	Кувиков	[signature]		12.89
Н.контр.	Усилов	[signature]		12.89

5.904-52.3-05 000

Дренаж

Лит.	Лист	Листов
	1	2

ММСС СССР
РОГПИ
Проектпромвентиляция

Формат А4

Инв.№ подл.	Подпись и дата	Взам.инв.№	Инв.№ дубл.	Подпись и дата

Формат	Зона	Поз.	Обозначение	Наименование	Кол. на исполн. 5.904-52.3-05000- —	01	02	03	04	05	06				Примечание
				Стандартные изделия											
		3		Клапаны (вентили)											
				Запорные муф-											
				товые 15кч18п2											
				Гост 5761-74*											
				ДУ15 ; РУ16	1	1									
				ДУ20 ; РУ16						1	1				
		4		Переходы			1	1	1						
				Гост 17378-83*											
				Пк 45×4.0-25×3.0											
				Пк 57×5.0-25×3.0				1							
									1						

Изм.	Лист	№ докум.	Подп.	Дата

5.904-52.3-05000

Копировал [signature]

Формат А4

Рис. 1

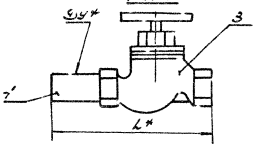

Рис. 4

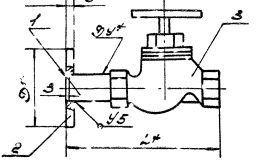

Рис 2

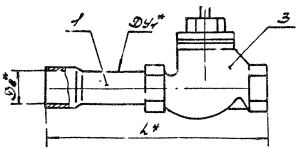

Рис 3

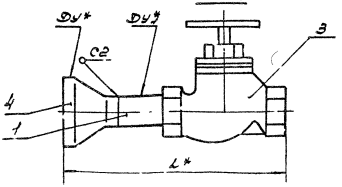

Размеры в мм

Обозначение	Рис	Ду*	Ду1*	Д*	Дв*	L*	Масса кг
5.904-52.3-05 000	1	15	--	—	—	131	0,71
-01	2	—	15	—	23	181	0.83
-02		—		—	28.8	189,5	1.07
-03	3	40	20	—	—	169.5	1.09
-04		50		—	—	184.5	1.18
-05	4	15	—	69	—	134	0.74
-06			—	82	—		0.75

1. Сварные швы по Гост 16037-80. Электроды типа Э42А по Гост 9467-75*
2. $\pm\frac{IT14}{2}$
3* Размеры для справок.

Изм.	Лист	N докум.	Подп.	Дата	5.904-52.3-05 000 СБ	Лит	Масса	Масш.
Разраб.		Хрипатов		12.84	Дренаж		Ст. табл.	—
Пров.		Кувшинов		12.84	Сборочный чертеж	Лист	Листов 1	
Т. контр.		В. Лисенко		12.88				
Н. контр.		Усиков		12.88				

Копировал Абсор

Инв. № подл. | Подпись и дата | Взам. инв. № | Инв. № дубл. | Подпись и дата

Мясо СССР РОГПУ Проект. Ромвентиляция

Формат А3

Инв.№ подл. | Подпись и дата | Взам.инв.№ | Инв.№ дубл. | Подпись и дата

Формат	Зона	Поз.	Обозначение	Наименование	Кол. на испол. 5.904-52.3-06.000- —	01	02	03	04	05	06	Примечание
				Документация								
А3			5.904-52.3-06.000 СБ	Сборочный чертеж	X	X	X	X	X	X	X	
				Сборочные единицы								
А4		1	5.904-52.3-15.000	Патрубок						2		
			-01	Патрубок							2	
				Детали								
А3		2	5.904-52.3-00.00;-04	Патрубок	1							
			-05	Патрубок		1						

				5.904-52.3-06.000	
Нач.отд.	Тютюнник		12.87	Узел ввода	Лит. А / Лист 1 / Листов 1
Рук.гр.	Кабанов		12.87		
Н.контр.	Усиков		12.87		Минсантехмонтажспецстрой РСФСР Проектмонтажавтоматика Формат А4
Пров.	Кабанов		12.87		

Инв.№ подл. | Подпись и дата | Взам.инв.№ | Инв.№ дубл. | Подпись и дата

Формат	Зона	Поз.	Обозначение	Наименование	Кол. на испол. 5.904-52.3-06.000 —	01	02	03	04	05	06	Примечание
			-06	Патрубок			1					
			-07	Патрубок				1				
			-08	Патрубок					1			
				Стандартные изделия								
		3		Болт М16×60.58								
				ГОСТ 7798-70*						8	16	
		4		Гайка М16.5								
				ГОСТ 5915-70*						8	16	
		5		Шайба 16.01								
				ГОСТ 11371-78*						8	16	
		6		Клапаны (вентили)								
				запорные муф-								
				товые 15кч18п2								
				ГОСТ 5761-74*								
				Ду 20; Ру 16	1							
				Ду 25; Ру 16		1						
				Ду 32; Ру 16			1					

				5.904-52.3-06.000	Лист 2
Инв.№ подл.	Подпись и дата	Взам.инв.№	Инв.№ дубл.	Подпись и дата	Формат А4

Позиция	Зона	Поз.	Обозначение	Наименование	Кол. на испол. 5.904-52.3-06 000 —	01	02	03	04	05	06	Примечание
				Ду 40; Ру16				1				
				Ду 50; Ру16					1			
		7		Прокладки								
				ГОСТ 15180-86								
				А-65-10 ПОН								
				А-80-10 ПОН								
		8		Сёдны								
				ГОСТ 8969-75								
				Сёдн 20	1							
				Сёдн 25		1						
				Сёдн 32			1					
				Сёдн 40				1				
				Сёдн 50					1			

Инв. № подл. | Подпись и дата | Взам. инв. № | Инв. № дубл. | Подпись и дата

Изм. | Лист | № докум. | Подп. | Дата

5.904-52.3-06 000

Лист 3

Копировал

Формат А4

Позиция	Зона	Поз.	Обозначение	Наименование	Кол. на испол. 5.904-52.3-06 000- —	01	02	03	04	05	06	Примечание
				Прочие изделия								
		9		Клапаны запорные								
				фланцевые 15кч4м								
				ТУ26-07-1464-88								
				Ду 65; Ру16						1		
				Ду 80; Ру16							1	

Инв. № подл. | Подпись и дата | Взам. инв. № | Инв. № дубл. | Подпись и дата

Изм. | Лист | № докум. | Подп. | Дата

5.904-52.3-06 000

Лист 4

Копировал Автор

Формат А4

5.904-52.3-06 000СБ

Рис. 1

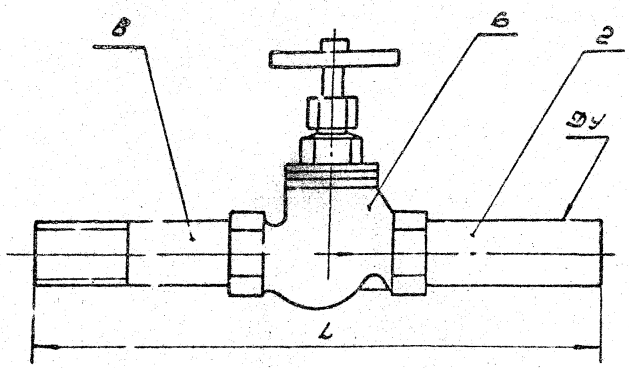

Рис. 2

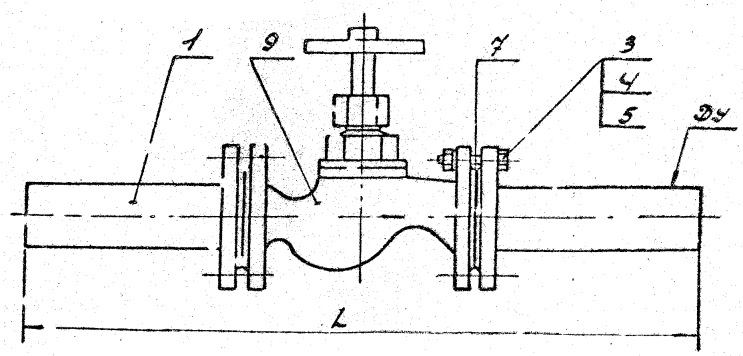

Размеры в мм

Обозначение	Рис.	Ду	L	Масса, кг
5.904-52.3-06 000	1	20	289	1.22
-01		25	328	1.81
-02		32	344	2.68
-03		40	390	4.4
-04		50	416	5.84
-05	2	65	502	29.8
-06		80	522	37.0

Размеры для справок.

					5.904-52.3-06 000СБ			
Изм.	Лист	N докум.	Подп.	Дата	Узел ввода	Лит.	Масса	Масштаб
Разраб.	Хейсетов			12.89			ст. табл.	—
Пров.	Кувиков			12.89	Сборочный чертеж	Лист	Листов 1	
Т. контр.	Власенко			12.89		ММСС СССР РОГПИ Проект. промышленность		
Н. контр.	Усиков			12.8.				

Копировал Авсор.

Формат А3

Инв. № подл. | Подпись и дата | Взам. инв. № | Инв. № дубл. | Подпись и дата

Инв.№ подл.	Подпись и дата	Взам. инв.№	Инв.№ дубл.	Подпись и дата

Формат	Зона	Поз.	Обозначение	Наименование	Кол. на исполн. 5.904-52.3-07000-										Примечание
					—	01	02								
				Документация											
А3			5.904-52.3-07 000 СБ	Сборочный чертеж	X	X	X								
				Детали											
А3		1	5.904-52.3-00 008-06	Патрубок	1										
			-13	Патрубок		1									
			-18	Патрубок			1								
А3		2	5.904-52.3-00 008-05	Патрубок	1										
			-10	Патрубок		1									
			-15	Патрубок			1								

Изм.	Лист	№ докум.	Подп.	Дата	5.904-52.3-07 000			
Разраб.		Хейгетов	[signature]	12.84	Гребенка	Лит.	Лист 1	Листов 2
Пров.		Кувшинов	[signature]	12.89				
Н.контр.		Усиков	[signature]	12.89				

Формат А4

Инв.№ подл.	Подпись и дата	Взам. инв.№	Инв.№ дубл.	Подпись и дата

Формат	Зона	Поз.	Обозначение	Наименование	Кол. на исполн. 5.904-52.3-07 000-										Примечание
					—	01	02								
А3		3	5.904-52.3-00 011-01	Стояк	1										
			-04	Стояк		1									
			-08	Стояк			1								

Изм.	Лист	№ докум.	Подп.	Дата	5.904-52.3-07 000	Лист 2

Копировал Авсоф- Формат А4

5.904-52.3-07000СБ

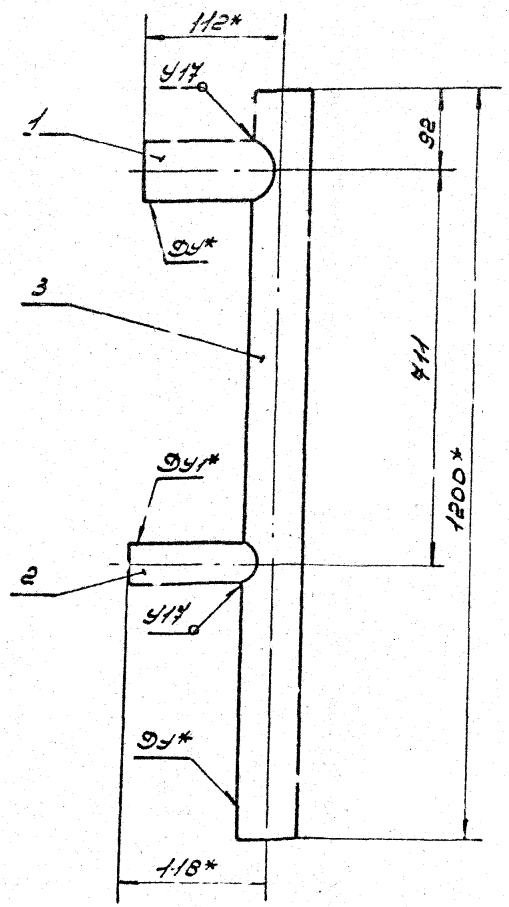

Размеры в мм

Обозначения	Ду*	Ду*1	Масса, кг
5.904-52.3-07 000	25	20	2,24
-01	32	25	3,16
-02	40	32	3,88

1. Сварные швы по ГОСТ 16037-80. Электроды типа Э42А по ГОСТ 9467-75*
2. Допуск перпендикулярности осей труб относительно оси трубы поз. 3-0,6 мм.
3. $\pm \frac{IT14}{2}$
4.* Размеры для справок.

Изм	Лист	N докум	Подп	Дата
Разраб.		Хейсетов		12.8
Пров.		Кувиков		12.89
Т.контр.		Власенко		12.89
Н.контр.		Усиков		12.89

5.904-52.3-07000СБ

Гребенка

Сборочный чертеж

Лит	Масса	Масштаб
	См. табл	—

Лист | Листов 1

ММСС СССР РОГПИ Проектпромвентиляция

Копировал

Формат А3

Инв. № подл. | Подп. и дата | Взам. инв. № | Инв. № дубл. | Подп. и дата

Инв.№ подл.	Подпись и дата	Взам.инв.№	Инв.№ дубл.	Подпись и дата

Формат	Зона	Поз.	Обозначение	Наименование	Кол. на исполн. 5.904-52.3-08000-										Примечание
					—	01	02								
				Документация											
А3			5.904-52.3-08 000 СБ	Сборочный чертеж	X	X	X								
				Детали											
А3		1	5.904-52.3-00008-06	Патрубок	1										
			-13	Патрубок		1									
			-18	Патрубок			1								
А3		2	5.904-52.3-00008-05	Патрубок	1										
			-10	Патрубок		1									
			-15	Патрубок			1								

Изм.	Лист	N докум.	Подп.	Дата
Разраб.		Хейсетов	[signature]	12.89
Пров.		Кувиков	[signature]	12.89
Н. контр.		Усиков	[signature]	12.89

5.904-52.3-08 000

Гребенка

Лит.	Лист	Листов
	1	2

ММСС СССР
РОГГИ
Проект. промвентиляция
Формат А4

Инв.№ подл.	Подпись и дата	Взам.инв.№	Инв.№ дубл.	Подпись и дата

Формат	Зона	Поз.	Обозначение	Наименование	Кол. на исполн. 5.904-52.3-08000-										Примечание
					—	01	02								
А3		3	5.904-52.3-00012-01	Стояк	1										
			-03	Стояк		1									
			-08	Стояк			1								

Изм.	Лист	N докум.	Подп.	Дата

5.904-52.3-08 000

Лист 2

Копировал Абгоф

Формат А4

5.904-52.3-08000СБ

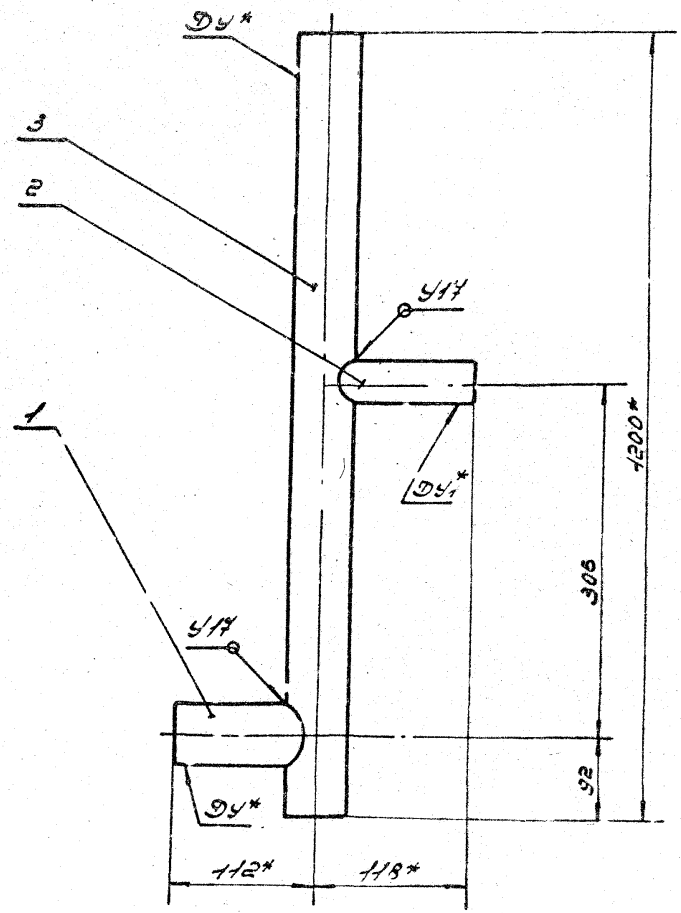

Размеры в мм

Обозначения	Ду*	Ду1*	Масса, кг
5.904-52.3-08000	25	20	2.24
-01	32	25	3.16
-02	40	32	3.88

1. Сварные швы по Гост 16037-80. Электроды типа Э42А по Гост 9467-75*
2. Допуск перпендикулярности осей труб относительно оси трубы поз. 3 - 0.6 мм.
3. $\pm \frac{УТ14}{2}$
4* Размеры для справок.

Изм	Лист	N докум	Подп	Дата
Разраб.		Хейлетов		12.89
Пров.		Кувиков		12.89
Т.контр.		Власенко		12.89
Н.контр.		Усиков		12.89

5.904-52.3-08000СБ.

Гребенка

Сборочный чертеж

Лит	Масса	Масштаб
	см. табл	—

Лист | Листов 1

ММСС СССР

РОГПИ

Проектпромвентиляция

Копировал Авсо

Формат А3

Инв.№ дл. | Подп. и дата | Взам.инв.№ | Инв.№ дубл. | Подп. и дата

Инв.№ подл.	Подпись и дата	Взам. инв.№	Инв.№ дубл.	Подпись и дата

Форм	Зона	Поз.	Обозначение	Наименование	Кол. на исполн. 5.904-52.3-09000-						Примечание
					—	01	02	03	04	05	
				Документация							
Ла			5.904-52.3-09 000СБ	Сборочный чертеж	X	X	X	X	X	X	
				Детали							
Ну		1	5.904-52.3-00 015	Днище	1	1	1	1	1	1	
		2	-01	Днище	1	1	1	1	1	1	
Ну		3	5.904-52.3-00 016	Корпус	1						
			-01	Корпус		1	1				
			-02	Корпус			1	1			
			-03	Корпус				1	1		
			-04	Корпус					1		

Изм.	Лист	Н.докум.	Подп.	Дата	5.904-52.3-09 000
Разраб.		Хейсетов	[illegible]	12.89	Расширитель
Пр.Ф.		Кувиков	[illegible]	12.89	
Н.контр.		Ушков	[illegible]	12.89	

Лист | Листов | Лист | Масса | Масштаб | Копировал | Формат А4

Инв.№ подл.	Подпись и дата	Взам. инв.№	Инв.№ дубл.	Подпись и дата

Форм	Зона	Поз.	Обозначение	Наименование	Кол. на исполн. 5.904-52.3-09000-						Примечание
					—	01	02	03	04	05	
			-05	Корпус						1	
Ну		4	5.904-52.5-00 017	Патрубок							
				Труба Д×S Вост 10704-76* / Д Вост 10705-80*							
				32×2.2; l=100	2						0.182кг
			-01	40×2.5; l=100		2					0.231кг
			-02	48×2.5; l=100			2				0.241кг
			-03	60×2.5; l=100				2			0.355кг
			-04	76×2.8; l=100					2		0.506кг
			-05	80×2.8; l=100						2	0.305кг
				Прочие изделия							
		5		Бобышка ЗКЧ-1-87							
				Установка 7	1	1	1	1	1	1	
		6		Установка 1 штуцера							
				М20×1.5-50 ЗКЧ-46-76	1	1	1	1	1	1	
		7		Бобышка ЗКЧ-1-87							
				Установка 1	1	1	1	1	1	1	

Изм.	Лист	Н.докум.	Подп.	Дата	5.904-52.3-09 000	Лист 2

Копировал Авсот Формат А4

5.904-52.3-09000СБ

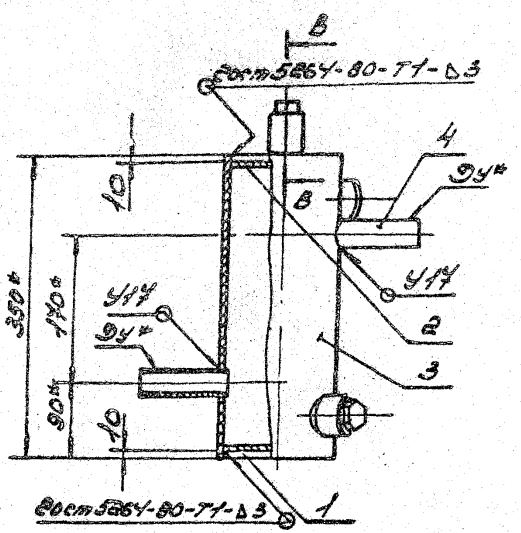

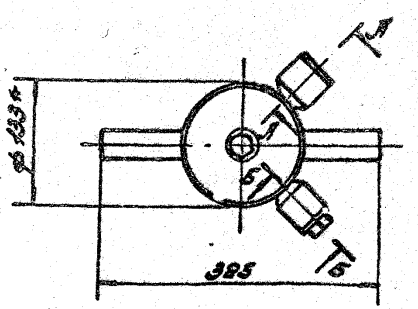

Б-Б / М1:2 повернуто

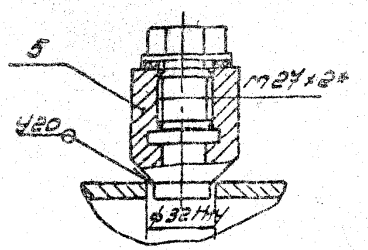

А-А / М1:2 повернуто

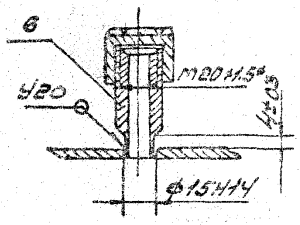

В-В / М1:2

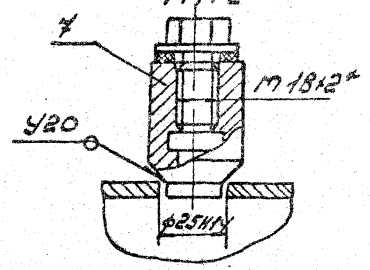

Размеры в мм

Обозначение	Ду*	Масса, кг
5.904-52.3-09 000	25	4.7
-01	32	4.84
-02	40	4.94
-03	50	5.05
-04	65	5.39
-05	80	5.57

1. Сварные швы по 2ост 16037-80, кроме мест обозначенных на чертеже. Электроды типа Э42А по 2ост 9467-75*.
2. Шероховатость обработанных поверхностей деталей выполненных без чертежа - 12.5
3. $\pm\frac{JT14}{2}$
4* Размеры для справок.

				5.904-52.3-09 000СБ			
Изм.	Лист	N докум.	Подп.	Дата	Расширитель	Лит.	Масса	Масштаб
Разраб.		Хейсетов		12.89			ст. табл.	—
Пров.		Кувиков		12.89				
Т. контр.		Власенко		12.89	Сборочный чертеж	Лист	Листов 1
Н. контр.		Усиков		12.89		ММСС СССР РОГПИ Проектромвентиляция	

Копировал Авгор

Формат А3

Инв. № подл. | Подпись и дата | Взам. инв. № | Инв. № дубл. | Подпись и дата

Инв.№ подл.	Подпись	Дата	Взам. инв.№	Инв.№ дубл.	Подпись

Форм.	Зона	Поз.	Обозначение	Наименование	Кол. на исполн. 5.904-52.3-10.000-										Примечание
					—	01	02	03	04	05	06	07	08	09	
				Документация											
А3			5.904 52.3-10 000СБ	Сборочный чертеж	X	X	X	X	X	X	X	X	X	X	
				Детали											
А4		1	5.904-52.3-00 002	Заглушка	1										
			-01	Заглушка		1	1								
			-02	Заглушка				1	1	1					
			-03	Заглушка							1	1			
			-04	Заглушка									1		
			-05	Заглушка										1	
А4		2	5.904-52.3-00 006-01	Труба	1										
			-02	Труба		1									

Изм.	Лист	№ докум.	Подп.	Дата
Разраб.		Хейсетов		12.84
Пров.		Кувиков		12.84
Н. контр.		Усиков		12.84

5.904-52.3-10 000

Тройник

Лит.	Лист	Листов
	1	2

ЛМСС СССР
РОГПУ
Проектпром. Зенитация

Формат А4

Инв.№ подл.	Подпись	Дата	Взам. инв.№	Инв.№ дубл.	Подпись

Форм.	Зона	Поз.	Обозначение	Наименование	Кол. на исполн. 5.904-52.3-10000-										Примечание
					—	01	02	03	04	05	06	07	08	09	
			-06	Труба			1								
			-07	Труба				1							
			-10	Труба					1						
			-13	Труба						1					
			-18	Труба							1				
			-19	Труба								1			
			-30	Труба									1		
			-36	Труба										1	
А3		3	5.904-52.3-00 008	Патрубок	1										
			-01	Патрубок		1									
			-02	Патрубок				1							
			-04	Патрубок			1								
			-05	Патрубок					1						
			-08	Патрубок						1					
			-10	Патрубок							1				
			-12	Патрубок								1			
			-20	Патрубок									1		
			-26	Патрубок										1	

Изм.	Лист	№ докум.	Подп.	Дата

5.904-52.3-10 000

Лист 2

Копировал Лесор-

Формат А4

5.904-52.3-10000СБ

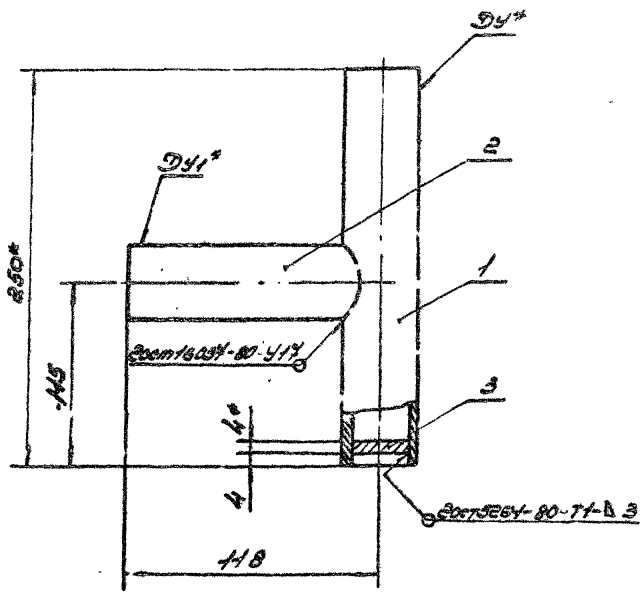

Размеры в мм

Обозначение	Ду*	Ду1*	Масса, кг
5.904-52.3-10 000	15	15	0.32
-01	20		0.39
-02		20	0.46
-03	25	15	0.5
-04		20	0.56
-05		25	0.58
-06	32		0.78
-07		32	0.82
-08	40	40	1.02
-09	50	50	1.26

1. Электроды типа Э42А по Гост 9467-75*.
2. Допуск перпендикулярности осей труб-0,6 мм.
3. $\pm\frac{IT14}{2}$
4* Размеры для справок.

Изм	Лист	N докум	Подп	Дата	5.904-52.3-10 000СБ	Лит	Масса	Масштаб
Разраб		Хейсетов		12.89	Тройник		См. табл.	—
Пров.		Кувиков		12.89	Сборочный чертеж	Лист	Листов 1	
Т.контр		Власенко		12.89		ММСС СССР РОГПИ Проектпромвентиляция		
Н.контр		Усиков		12.89				

Копировал Авгор.

Формат А3

Инв.№ подл | Подп и дата | Взам инв № | Инв № дубл | Подп и дата

Формат	Зона	Поз.	Обозначение	Наименование	Кол.	Примечание
				Документация		
А4			5.904-52.3-11 000СБ	Сборочный чертеж		
				Детали		
А4		1	5.904-52.3-00 002-03	Заглушка	1	
А4		2	5.904-52.3-00 007-03	Труба	1	
А3		3	5.904-52.3-00 009-11	Патрубок	1	

Изм.	Лист	N докум.	Подп.	Дата
Разраб.	Хейсетов			
Пров.	Кувиков			12.89
Н. контр.	Усиков			12.89

5.904-52.3-11 000

Тройник

Лит.	Лист	Листов
		1

ММСС СССР
РОГПИ
Проектпромвентиляция

Формат А4

Инв. № подл. | Подп. и дата | Взам. инв. № | Инв. № дубл. | Подп. и дата

5.904-52.3-11000СБ

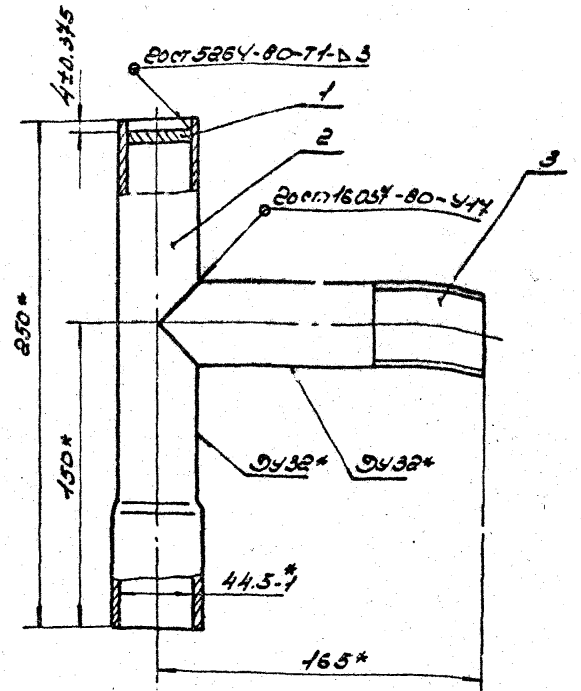

1. Электроды типа Э42А по 2ост 9467-75*
2. Допуск перпендикулярности осей труб 0.6 мм.
3. * Размеры для справок.

Изм.	Лист	N докум.	Подп.	Дата
Разраб.	Хейсетов			12.89
Пров.	Кувиков			12.89
Т. контр.	Власенко			12.89
Н. контр.	Усиков			12.89

5.904-52.3-11 000СБ

Тройник
Сборочный чертеж

Лит.	Масса	Масштаб
	1.09	1:2

Лист	Листов 1

ММСС СССР
РОГПИ
Проектпромвентиляция

Формат А4

Копировал Авдеев

Инв.№ подл.	Подпись и дата	Взам.инв.№	Инв.№ дубл.	Подпись и дата

Поз.	Обозначение	Наименование	Кол. на марку 4.5.904-52.3-12.000		Примечание
			--01		
		Документация			
	5.904-52.3-12.000СБ	Сборочный чертеж			
		Детали			
1	5.904-52.3-00.002-03	Заглушка	1	1	
2	5.904-52.3-01.006-22	Труба	1		
	-23	Труба		1	
3	5.904-52.3-06.009-11	Патрубок	1	1	

Изм.	Кол.уч.	Лист	№ док.	Подп.	Дата
Разраб.	Хейсетов				
Пров.	Кубисов			12.89	
Н.контр.	Усиков			12.89	

5.904-52.3-12 000

Тройник

Лит.	Лист	Листов

ГПИ Сантехпроект Госстроя СССР

Перепечатка запрещена

Копировал

Формат А4

Инв.№ подл.	Подп. и дата	Взам.инв.№	Инв.№ дубл.	Подп. и дата

1. Электрод марки Э42А по ГОСТ 9467-75*

2. Допускается применение электродов других марок, обеспечивающих механические свойства сварных швов, установленные ГОСТ 9467-75*

3. * Размеры для справок.

Обозначение	H*	h	Масса, кг
5.904-52.3-12.000 -01	450	350	1,09

Размеры для справок

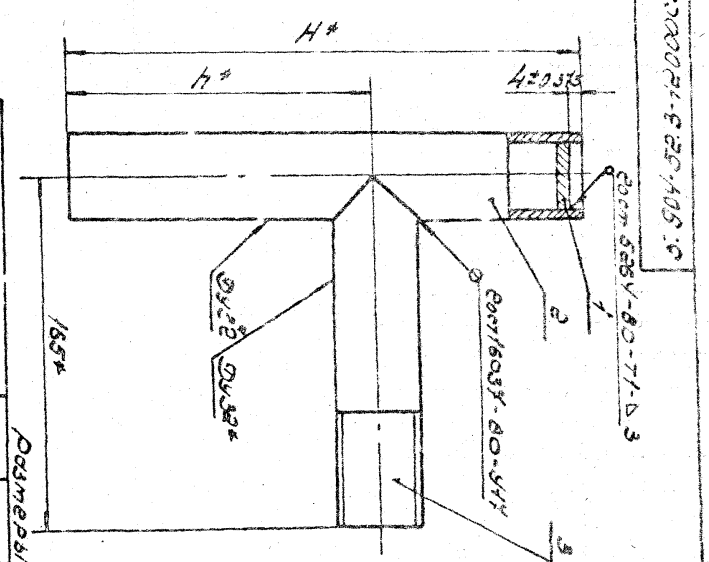

5.904-52.3-12.000СБ

Тройник

Сборочный чертеж

Лит.	Масса	Масштаб
	см. подл.	—

Лист	Листов

ГПИ Сантехпроект Госстроя СССР

Перепечатка запрещена

Копировал

Формат А4

Обозначение	Наименование	Кол. на деталь. 5.904-52.3-13.00...			Примечание
		—	01	02	
	Документация				
ВУ	5.904-52.3-13.000СБ	Сборочный чертеж			
	Детали				
ВУ 1	5.904-52.3-00.002-03	Заглушка	2		
	-05	Заглушка		2	2
ТБ 2	5.904-52.3-00.009-06	Патрубок	2		
	-16	Патрубок		2	2
ТБ 3	5.904-52.3-00.011-11	Стояк	1		
	-12	Стояк		1	
	-13	Стояк			1

Изм.	Лист	№ докум.	Подп.	Дата
Разраб.		Хейлетов		
Пров.		Кубышов		12.89
Н. контр.		Усиков		12.89

5.904-52.3-13.000

Сварено

Лит.	Масса	Масштаб
		1:2
Лист	Листов 1	

м. ГСП г. Орел

Проектгазавтоматика Госгаза СССР
ф. 3, заказ 19

Копировал

Формат А4

1. Электроды, типа Э42А по ГОСТ 9467-75*
2. Допуск перпендикулярности осей труб - 0,6 мм.
3. * Размеры для справок.

Обозначение	Размеры, мм				Масса
5.904-52.3-13.000	Dу*	1	2	h	кг
-01	50	32	90	40	1,02
-02	50	80	90	40	1,02
	25	80	88	18	0,7
	20	98	88	18	0,7

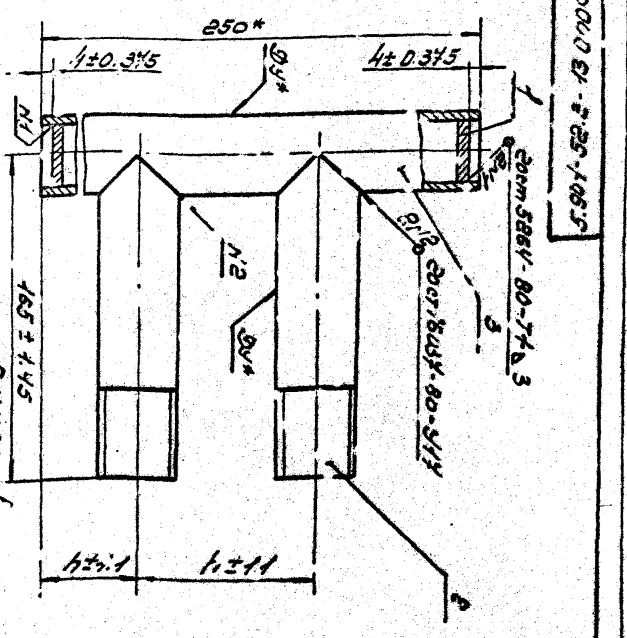
250*
1±0.375
4±0.375
Dу*
1
2
3
Dу*
Dу*
Dу*

Формат	Зона	Поз.	Обозначение	Наименование	Кол.	Примечание
				Документация		
А4			5.904-52.3-14 000 СБ	Сборочный чертеж		
				Детали		
А4		1	5.904-52.3-00 002-05	Заглушка	2	
А3		2	5.904-52.3-00 008-24	Патрубок	2	
А3		3	5.904-52.3-00 011-14	Стояк	1	

Изм.	Лист	№ докум.	Подп.	Дата
Разраб.		Хрипатов		12.89
Пров.		Кувшиков		12.89
Н. контр.		Усиков		12.89

5.904-52.3-14 000

Гребенка

Лит.	Лист	Листов
		1

ММСС СССР
РОГПИ
Проект. промвентиляция

Формат А4

Инв. № подл. | Подп. и дата | Взам. инв. № | Инв. № дубл. | Подп. и дата

5.904-52.3-14000СБ

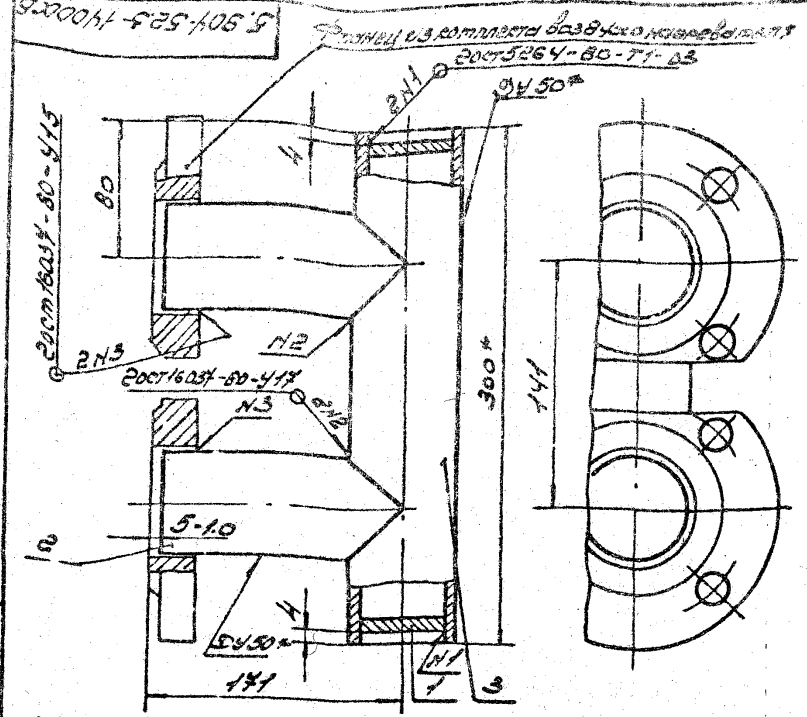

1. Электроды типа Э42А по 2ост9407-75*
2. Допуск перпендикулярности уплотнительной поверхности фланцев относительно оси патрубка – 0.25мм, допуск перпендикулярности осей труб относительно оси трубы поз. 3 – 0.6мм.
3. $\pm \frac{IT14}{2}$
4* Размеры для справок.

Изм.	Лист	№ докум.	Подп.	Дата
Разраб.		Хрипатов		12.89
Пров.		Кувшиков		12.89
Т. контр.		Власенко		12.89
Н. контр.		Усиков		12.89

5.904-52.3-14 000СБ

Гребенка

Сборочный чертеж

Лит.	Масса	Масшт.
	2.23	1:2,5

Лист	Листов 1

ММСС СССР
РОГПИ
Проект. промвентиляция

Копировал Авгор.

Формат А4

Инв. № подл. | Подп. и дата | Взам. инв. № | Инв. № дубл. | Подп. и дата

Формат	Зона	Поз.	Обозначение	Наименование	Кол.	Примечание
					—	1/1
				Документация		
А4			5.904-52.3-15 000 СБ	Сборочный чертеж		
				Детали		
А3		1	5.904-52.3-15 001	Патрубок		
				Труба Ø426х8 ст10ЮУ-Б* ГОСТ 10704-76 / Ø Рост 10*05.80*		
				76×2.8; ℓ=100	1	0.4кг
			-01	89×2.8; ℓ=100	1	0.5кг
				Стандартные изделия		
		2		Фланцы		
				ФЛАНЕЦ 1-65-10 Ст20 ГОСТ 12820-80*	1	
				ФЛАНЕЦ 1-80-10 Ст20 ГОСТ 12820-80*	1	

Изм.	Лист	№ докум.	Подп.	Дата
Разраб.		Кудряшов		12.89
Пров.		Кувиков		12.89
Н. контр.		Усиков		12.89

5.904-52.3-15 000

Патрубок

Лит.	Лист	Листов
		1

ПНИИ тепловодоочистного оборудования

Инв. № подл. | Подпись и дата | Взам. инв. № | Инв. № дубл. | Подпись и дата

Копировал

Формат А4

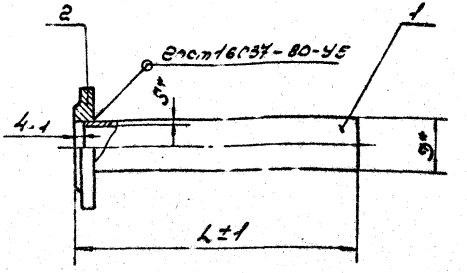

Размеры в мм

Обозначение	L	Ø*xS*	Масса кг
5.904-52.3-15 000	104	76×2.8	3.1/2
-01		89×2.8	3.9/1

1. Электроды типа Э42А по ГОСТ 9467-75*
2. Шероховатость обработанных поверхностей деталей выполненных без чертежа 12.5
3. Допуск перпендикулярности уплотнительной поверхности фланца относительно оси трубы - 0.25 мм.
4. * Размеры для справок

5.904-52.3-15 000 СБ

Патрубок

Сборочный черт. ВЗ

Изм.	Кол.	Лист	№ док.	Подп.	Дата

Лит.	Масса	Масштаб
	См.	—

Лист 1 Листов 1

ПНИИ тепловодоочистного оборудования

Копировал

Формат А4

5.904-52.3-00 001

12.5 √(√)

Рис. 1

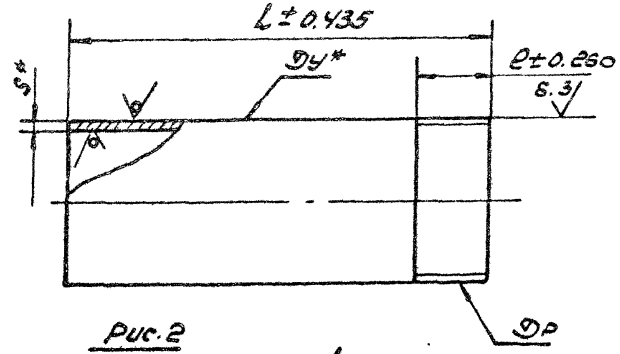

Рис. 2
Остальное - см. рис. 1

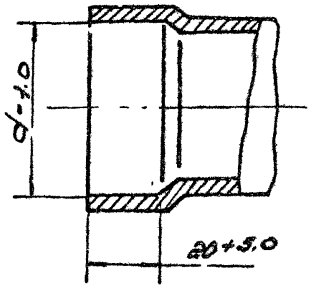

Размеры в мм

Обозначение	Рис	Dp	L	l	d	Dy*×S*	Масса, кг
5.904-52.3-00 001	1	$G\frac{1}{2}$-B	50	9	—	15×2.5	0.05
-01	2		100		23		0.11
-02					28.8		0.15
-03	1	$G\frac{3}{4}$-B	50	10.5	—	20×2.5	0.07
-04			100				0.15
-05		G1-B		11		25×2.8	0.2
-06		$G1\frac{1}{4}$-B		13		32×2.8	0.26
-07		$G1\frac{1}{2}$-B		15		40×3.0	0.33
-08		G2-B		17		50×3.0	0.41

* Размеры для справок.

Изм	Лист	Nдокум	Подп	Дата	5.904-52.3-00 001	Лит	Масса	Масштаб
Разраб.		Хейгетов		12.89	Патрубок		см. табл.	—
Пров.		Кувиков		12.89		Лист	Листов 1	
Т.контр		Власенко		12.89		ММСС СССР РОГПИ		
Н.контр		Усиков		12.89	Труба Dy×S Ст3 262-75*	Проектпромвентиляция		

Инв.№ подл | Подп и дата | Взам.инв.№ | Инв.№ дубл | Подп и дата

Копировал Абсоф

Формат А3

5.904-52.3-00 007

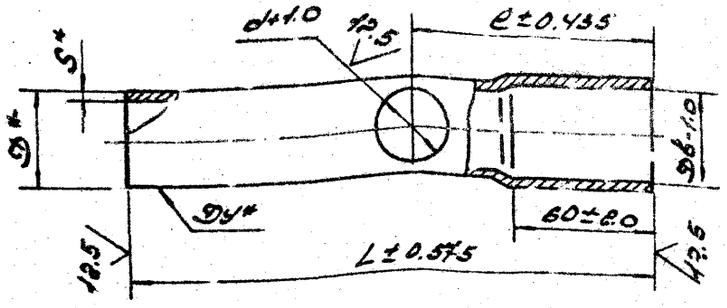

Размеры в мм

Обозначение	Dy*	d	Dв	L	e	D*×S*	Масса кг
5.904-52.3-00 007	20	16	28.8	230	115	26,8×2,5	0.35
-01	32	37	44.5	200	100	42,3×2,6	0.63
-02							0.55
-03				250	150		0.68
-04	40	42	50	230	115	48×3.0	0.77
-05				200	100		0.67
-06	50	54	62	230	115	60×3.0	0.97
-07				200	100		0.84

*Размеры для справок.

Изм	Лист	Ндокум	Подп	Дата
Разраб	Хейсетов	[signature]		12.89
Пров.	Кувиков	[signature]		12.89
Т.контр	Власенко	[signature]		12.89
Н.контр	Усиков	[signature]		12.89

5.904-52.3-00 007

Труба

Труба Dy×S Гост 3262-75*

Лит	Масса	Масштаб
	см. табл.	—

Лист | Листов 1

ММСС СССР
РОГПИ
Проектпромвентиляция
Формат А4

Подпись и дата | Взам инв № | Инв № дубл | Подпись и дата | Инв № подл

5.904-52.3-00 002

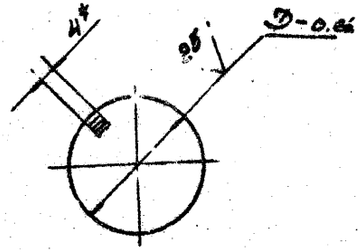

Размеры в мм

Обозначение	D	Масса кг
5.904-52.3-00 002	15	0.01
-01	20	0.01
-02	26	0.02
-03	34	0.03
-04	41	0.04
-05	53	0.04
-06	68	0.12
-07	81	0.17

* Размер для справок.

Изм	Лист	Ндокум	Подп	Дата
Разраб	Хейсетов	[signature]		12.89
Пров	Кувиков	[signature]		12.89
Т.контр	Власенко	[signature]		12.89
Н.контр	Усиков	[signature]		12.89

5.904-52.3-00 002

Заглушка

Пиcт 5-ПН-4.0 Гост 19903-74*
Ст3 КП Гост 14637-79*

Лит	Масса	Масштаб
	см. табл.	—

Лист | Листов 1

ММСС СССР
РОГПИ
Проектпромвентиляция
Формат А4

Копировал Автор

Подпись и дата | Взам инв № | Инв № дубл | Подпись и дата | Инв № подл

5.904-52.3-00 005

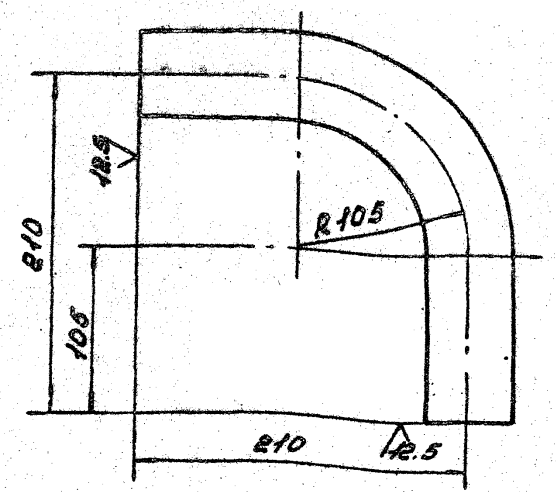

1. Длина развертки трубы 375 мм.
2. $\pm \frac{JT14}{2}$

Изм.	Лист	N докум.	Подп.	Дата
Разраб.		Хейсетов		12.89
Пров.		Кувиков		12.89
Т. контр.		Власенко		12.89
Н. контр.		Усиков		12.89
Утв.				

5.904-52.3-00 005

Отвод

Труба 40×2.5 Дост 10704-76*
D Дост 10705-80*

Лит	Масса	Масштаб
	1.04	1:2.5

Лист | Листов 1

ММСС СССР
РОГПИ
Проектпромвентиляция
Формат А4

Инв. N подл. | Подп. и дата | Взам. инв. N | Инв. N дубл. | Подп. и дата

5.904-52.3-00 013

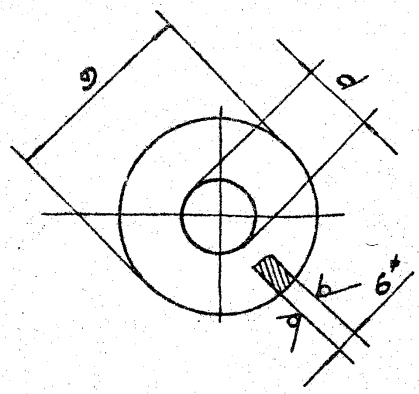

Размеры в мм

Обозначения	D	d	Масса, кг
5.904-52.3-00 013	69	22.5	0.16
-01	82	22.5	0.23

1. Неуказанные предельные отклонения размеров: H14; h14.
2. * Размер для справок.

Изм.	Лист	N докум.	Подп.	Дата
Разраб.		Хейсетов		12.89
Пров.		Кувиков		12.89
Т. контр.		Власенко		12.89
Н. контр.		Усиков		12.89

5.904-52.3-00 013

Шайба

Лист Б-ПН-6.0 Дост 19903-74*
Ст3пс3 Дост 14637-79*

Лит	Масса	Масшт.
	Ст. табл.	—

Лист | Листов 1

ММСС СССР
РОГПИ
Проектпромвентиляция
Формат А4

Копировал Погор

Инв. N подл. | Подп. и дата | Взам. инв. N | Инв. N дубл. | Подп. и дата

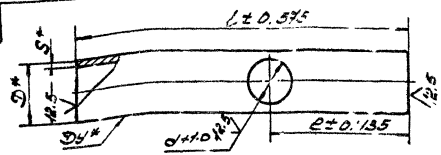

Размеры в мм

Обозначение	Dу*	d	L	e	S*×S*	Масса, кг
5.904-52.3-00 006	15	16	230	115	20×2.0	0.2
-01			250			0.22
-02					26×2.2	0.32
-03		22	230			0.3
-04	20		200	100		0.28
-05						0.32
-06			250	115		0.4
-07		16				0.34
-08			230			
-09		22				0.4
-10	25		250		32×2.2	
-11			230			0.34
-12		28	200	100		0.32
-13			250			0.4
-14		16		115		
-15		22	230			0.53
-16						
-17		28	200	100		0.46
-18						
-19	32		250	115	40×2.5	0.58
-20			230			0.53
-21		37	200			0.46
-22			250	100		0.58
-23			450			1.04

√(√)

Проваторение

Размеры в мм

Обозначение	Dу*	d	L	e	S*×S*	Масса, кг
-24	40	22	230	115	48×2.5	0.65
-25		28				
-26		37				
-27			200	100		0.56
-28		42	230	115		0.65
-29			200	100		0.56
-30			250			0.7
-31		37	230	115	60×2.5	0.77
-32		42				
-33	50		200	100		0.64
-34		54	230	115		0.77
-35			200	100		0.64
-36			250	115		0.84
-37	65		200	100	76×2.8	1.01
-38				120		
-39	80			100	89×2.8	1.19
-40				120		

* Размеры для справок.

Гип	Массук			5.904-52.3-00 006	
Разраб.	Кокорев		12.89	Трубы	Лит. / Масса / Масштаб
Пров.	Кубилов		12.89		Лист / Листов
Т. контр.	Блохина		12.89		ГПИ Сантехпроект Госстроя СССР
Н. контр.	Ушков		12.89	Э.Б.Е.Сост 10704-76* Э.Б.Е.Сост 10705-80*	

Копировал Абол-

Инв. № подл. | Подпись и дата | Взам. инв. №

5.904-52.3-00 008

12.5 (V)

Продолжение

Размеры в мм

Обозначение	Dн*	L	d	D*x S*	Масса кг
-12	40	108	10	40x2.5	0.25
-13		102			0.23
-14		145			0.33
-15	48	102	8		0.23
-16		139			0.32
-17	60	94	6		0.22
-18	48	101	13	48x2.5	0.28
-19		148			0.35
-20		107			0.3
-21	60	134	9		0.33
-22		94			0.26
-23		100	18	60x2.5	0.35
-24		154			0.54
-25		238			0.84
-26		106			0.37
-27	76	224	12		1.12
-28	89	215	10		1.27

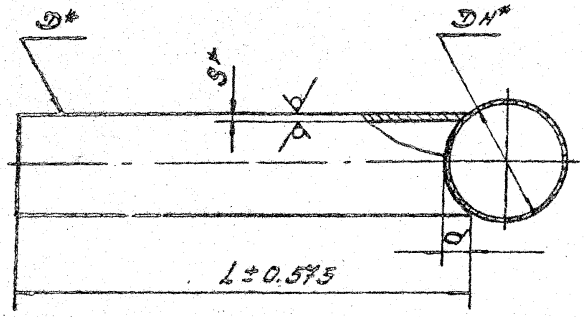

Размеры в мм

Обозначение	Dн*	L	d	D* x S*	Масса кг
5.904-52.3-00 008	20	112	4	20x2.0	0.1
-01	26	108	3		0.09
-02	32	104	2		0.19
-03	26	148	6	28x2.2	0.14
-04		111			
-05	32	106	4		0.17
-06		104	8	32x2.2	0.23
-07		147			0.18
-08		110			0.23
-09	40	141	6		0.17
-10		104			0.16
-11	48	98	4		

* Размеры для справок.

Изм.	Кол.уч.	Подп.	Дата	
Разраб.	Харитонов		12.89	
Пров.	Кувшинов		12.89	
Т.контр.	Власенко		12.89	
Н.контр.	Усилов В.		12.89	

5.904-52.3-00 008

Патрубок

Лит.	Масса	Масштаб
		см. тобл. —
Лист	Листов 1	

Труба D*xS* гост 10704-76* / D гост 10705-80*

ммсс сссз рагпи

Предприятие

Копировал Забор

Формат А4

Инв.№подл. | Подп. и дата | Взам.инв.№ | Инв.№дубл. | Подп. и дата

5.904-52.3-00009

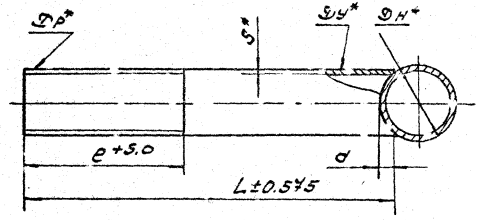

Размеры в мм

Обозначение	Dp*	Dн*	L	e	d	Dy*×S*	Масса, кг
5.904-52.3-09000	$C\frac{1}{2}$-В	20	159	40	4	15×2,5	0.18
-01		26	155		3		
-02		32	151		2		
-03		40	147		2		0.17
-04	$C\frac{3}{4}$-В	26	158	45	6	20×2.5	0.24
-05		32	153		4		
-06		40	148		3		0.22
-07		48	144		3		
-08	C1-В	32	157	50	8	25×2,8	0.33
-09		40	151		6		0.32
-10		48	145		4		0.31
-11	$C1\frac{1}{4}$-В	40	157	55	12	32×2.8	0.42
-12		48	150		9		0.41
-13		60	141		6		0.39
-14	$C1\frac{1}{2}$-В	48	153	60	12	40×3,0	0.51
-15		60	144		9		0.48
-16	C2-В		152	65	17	50×3.0	0.64

* Размеры для справок.

					5.904-52.3-00 009			
Изм.	Лист	Кол.учит.	Подп.	Дата	Патрубок	Лит.	Масса	Масштаб
Разраб.		Хейсанов		12.89			Ч. табл.	—
Пров.		Лубиков		12.89		Лист	Листов 1	
Т.контр.		Власенко		12.89		ММСК СССР		
Н.контр.		Усиков		12.89	Труба Dy×S ГОСТ 3262-75*	Ленинград		

Копировал Ивгоф

Формат А3

Инв.№ подл. | Подп. и дата | Взам. инв. № | Инв.№ дубл. | Подп. и дата

5.904-52.3 00 011

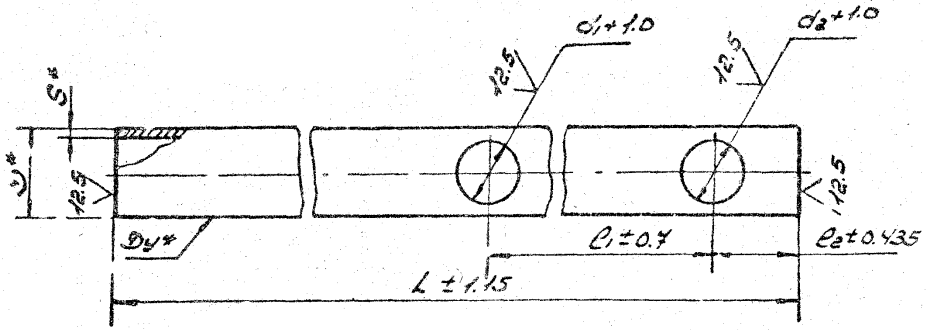

Размеры в мм

Обозначение	Dy*	d1	d2	L	l1	l2	D*×S*	Масса кг
5.904-52.3-00 011	25	28	22	700	200	104	32×2.2	1.13
-01		22	28	1200	711	92		1.94
-02	32	37	28	700	200	104	40×2.5	1.62
-03				1000		99		2.31
-04		28	37	1200	711	92		2.77
-05	40	42	28	1000	200	99	48×2.5	2.81
-06			37	700		104		1.97
-07				1000		99		2.81
-08		37	42	1200	711	92		3.37
-09	50	54	37	1000	200	99	60×2.5	3.36
-10			42					
-11	32	37	37	250	70	90	40×2.5	0.58
-12	50	54	54		88	80	60×2.5	0.84
-13					98	75		
-14				300	141	80		1.01

* Размеры для справок.

Изм	Лист	N докум	Подп	Дата
Разраб.	Хейчетов	[signature]		12.84
Пров.	Кувиков	[signature]		12.84
Т. контр	Власенко	[signature]		12.84
Н. контр	Усигов	[signature]		12.84

5.904-52.3-00 011

Стояк

Труба Dx.s ГОСТ 10704-76* / D ГОСТ 10705-80*

Лит	Масса	Масштаб
	Ст. табл.	—

Лист | Листов 1

ММСС СССР РОГПИ Проектпромвентиляция

Копировал [signature] Формат А3

Инв № подл | Подпись и дата | Взам инв № | Инв № дубл | Подпись и дата

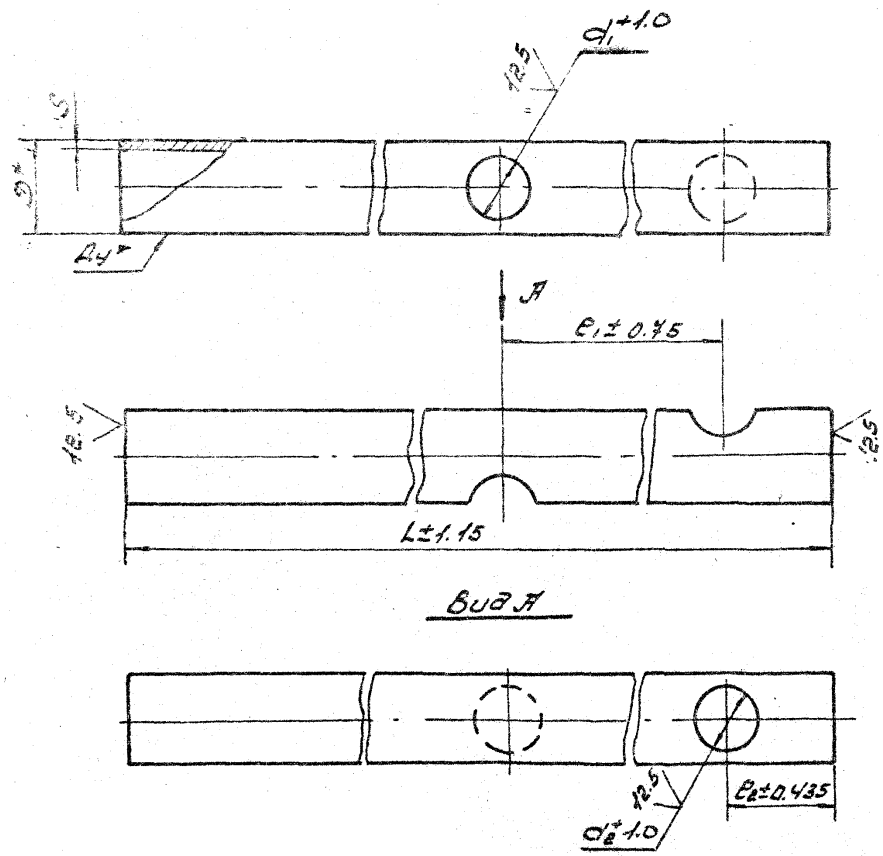

Размеры в мм

	D_y^*	d_1	d_2	L	e_1	e_2	$D_y^* \times S^*$	Масса кг
5.904-52.3-00012	25	28	22	700	200	104	32×2.2	1.13
-01		22	28	1200	306	92		1.94
-02	32	37	28	700	200	104	40×2.5	1.62
-03		28	37	1200	306	92		2.77
-04		37						3.47
-05	40		28	1500	200	109	48×2.5	4.22
-06		42	37	700		104		1.97
-07				1500		109	40×2.5	4.22
-08		37	42	1200	306	92		3.37
-09	50	54	37	1500	200	109	57×2.5	5.04
-10			42					

* Размеры для справок.

Изм.	Лист	№ докум.	Подп.	Дата
Разраб.	Хайдеров			12.89
Пров.	Кувиков			12.89
Т. контр.	Власенко			12.89
Н. контр.	Усиков			12.89

5.904-52.3-00 012

Стояк

Лист	Масса	Масштаб
	см.	—
	лов.п	

Лист	Листов 1
ммсс	ссеВ

Трубы Ø по ГОСТ 10704-76* Ø по ГОСТ 10705-80*

Проектпромвентиляция

Копировал Формат А3

5.904-52.3-00 015

12.5 √(√)

5.904-52.3-00 015

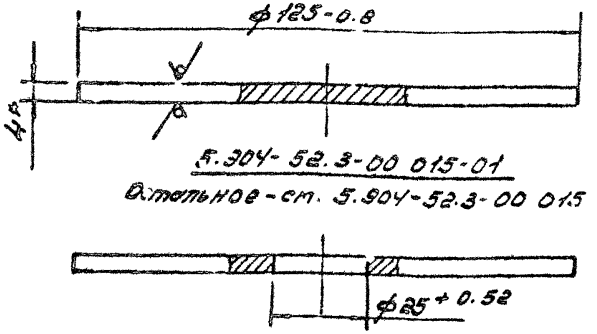

Обозначение	Масса, кг
5.904-52.3-00 015	0.35
-01	0.34

* Размер для справок.

Изм.	Лист	№ докум.	Подп.	Дата
Разраб.		Хе четов		12.89
Пров.		Кубиков		12.89
Т. контр.		Власенко		12.89
Н. контр.		Ульков		12.89

5.904-52.3-00 015

Днище

Лит.	Масса	Масштаб
	см. табл.	1:1

Лист 64.0 ест 19903-74*
8 см.2 ест 14631-79*

Лист | Листов 1

ммсс ссср рогпи
Проектпромвентиляция

Формат А4

Копировал Егор.

5.904-52.3-00 016

40

25 √(√)

А-А

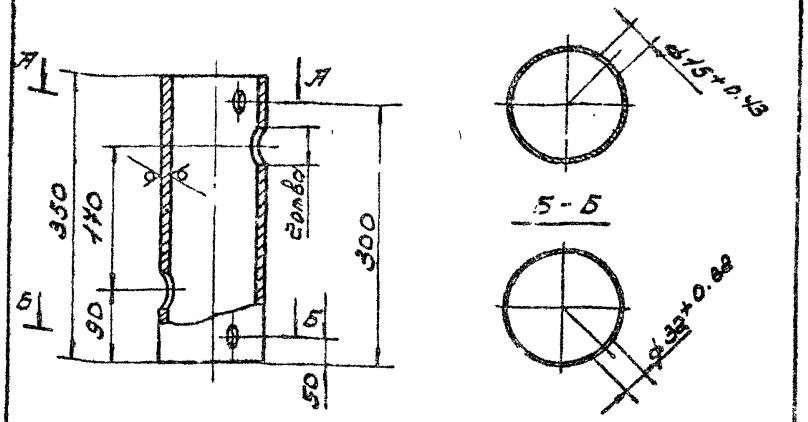

Размеры в мм

Обозначение	d	Масса, кг
5.904-52.3-00 016	34	3.5
-01	42	3.48
-02	50	3.42
-03	62	3.32
-04	78	3.12
-05	91	2.88

Неуказанные предельные отклонения размеров: h14; ±IT14/2

Изм.	Лист	№ докум.	Подп.	Дата
Разраб.		Хе четов		12.89
Пров.		Кубиков		12.89
Т. контр.		Власенко		12.89
Н. контр.		Ульков		12.89

5.904-52.3-00 016

Корпус

Лит.	Масса	Масштаб
	см. табл.	1:5

Труба 133х3.2 ест 10704-76
Ф ест 10705-80*

Лист | Листов 1

ммсс ссср рогпи
Проектпромвентиляция

Формат А4

Копировал Егор.

Инв. № подл. | Подп. и дата | Взам. инв. № | Инв. № дубл. | Подп. и дата

Госстрой СССР
Тбилисский филиал
ЦИТП
Типовой проект / серия/
№ 5-904-52 в.3
Заказ № 766
Цена 3 руб. 20 коп.
Тираж 3900
Дата "25" VII 1990 г.

gost.e-ecolog.ru