ТИПОВАЯ ДОКУМЕНТАЦИЯ НА КОНСТРУКЦИИ, ИЗДЕЛИЯ И УЗЛЫ ЗДАНИЙ И СООРУЖЕНИЙ

СЕРИЯ 5.904-52

ТРУБОПРОВОДНАЯ ОБВЯЗКА ВОЗДУХОНАГРЕВАТЕЛЕЙ ЦЕНТРАЛЬНЫХ КОНДИЦИОНЕРОВ КТЦЗ-10...КТЦЗ-40 и ПРИТОЧНЫХ КАМЕР 2ПК-10...2ПК-40

ВЫПУСК 2

ТРУБОПРОВОДНАЯ ОБВЯЗКА ВОЗДУХОНАГРЕВАТЕЛЕЙ ЦЕНТРАЛЬНЫХ КОНДИЦИОНЕРОВ

РАБОЧИЕ ЧЕРТЕЖИ

РАЗРАБОТАНЫ

Ростовским отделением
ГПИ Проектпромвентиляция

Главный инженер отделения — О.Я. Калатушин

Начальник отдела — А.М. Пятиколов

Главный инженер проекта — С.И. Дубовик

Утверждены и введены в действие
НПО Промвентиляция
ММСС СССР с 1.04.90 г.

Приказ от 22.12.89 г. № 375

gost.e-ecolog.ru

Содержание

№№ п/п	Обозначение документа	Наименование технической документации	стр.
1	5.904-52.2-00 000С	Содержание	2
2	5.904-52.2-11 000	Обвязка трубная КТЦ-10-2ПС-Ду	3
3	5.904-52.2-11 000СБ	Сборочный чертеж	4
4	5.904-52.2-12 000	Обвязка трубная КТЦ-10-2ПР-Ду	5
5	5.904-52.2-13 000	Обвязка трубная КТЦ-10-1ПС-Ду	
6	5.904-52.2-12 000СБ	Сборочный чертеж	6
7	5.904-52.2-13 000СБ	Сборочный чертеж	7
8	5.904-52.2-21 000	Обвязка трубная КТЦ-20-2ПС-Ду	8
9	5.904-52.2-21 000СБ	Сборочный чертеж	9
10	5.904-52.2-22 000	Обвязка трубная КТЦ-20-2ПР-Ду	10
11	5.904-52.2-23 000	Обвязка трубная КТЦ-20-1ПС-Ду	
12	5.904-52.2-22 000СБ	Сборочный чертеж	11
13	5.904-52.2-23 000СБ	Сборочный чертеж	12
14	5.904-52.2-31 000	Обвязка трубная КТЦ-31.5-2ПС-Ду	13
15	5.904-52.2-31 000СБ	Сборочный чертеж	14
16	5.904-52.2-32 000	Обвязка трубная КТЦ-31.5-2ПР-Ду	15
17	5.904-52.2-33 000	Обвязка трубная КТЦ-31.5-1ПС-Ду	
18	5.904-52.2-32 000СБ	Сборочный чертеж	16
19	5.904-52.2-33 000СБ	Сборочный чертеж	17
20	5.904-52.2-41 000	Обвязка трубная КТЦ-40-2ПС-Ду	18
21	5.904-52.2-41 000СБ	Сборочный чертеж	19
22	5.904-52.2-42 000	Обвязка трубная КТЦ-40-2ПР-Ду	20
23	5.904-52.2-43 000	Обвязка трубная КТЦ-40-1ПС-Ду	
24	5.904-52.2-42 000СБ	Сборочный чертеж	21
25	5.904-52.2-43 000СБ	Сборочный чертеж	22

Инв.№ подл. | Подп. и дата | Взам.инв.№ | Инв.№ дубл. | Подп. и дата

Изм.	Кол.уч.	Лист	№ док.	Подп. Дата
Разраб.	Хелгетов			12.83
Пров.	Субанов			12.83
Н.контр.	Усиков			12.83

5.904-52.2-00000С

Содержание

Лит. | Масса | Масштаб

Лист | Листов 1

ГПИ ССЗ РОПП

Копировал | Формат А4

Позиция	Зона	Поз.	Обозначение	Наименование	Кол. на испол. 5.904-52.2-11000- 01	02	Примечание
				Документация			
			5.904-52.2-11000СБ	Сборочный чертеж			
			Серия 5.904-52	Указания по применению и материалам			
							Выпуск 0
				Сборочные единицы			
5Х		1	5.904-52.3-02000-03	Тройник	3		
				Тип фитинга	9Ф33	9Ф40	9Ф50

Изм.	Кол. уч.	Лист	№ док.	Подп.	Дата
Разраб.					12.84
Пров.					12.84
Т. контр.					12.84

5.904-52.2-11000

Обвязка трубная КТЧ-10-2Пс-Ду

Лит.	Лист	Листов
	1	4

ПТМС ВЗСП ргпи

Проектпрамбетонмонтаж

Формат А4

Позиция	Зона	Поз.	Обозначение	Наименование	Кол. на испол. 5.904-52.2-11000- 02	03	Примечание
			-06	Тройник	3		
			-09	Тройник		3	
5Х		2	5.904-52.3-03000-04	Тройник	1		
			-07	Тройник		1	
			-10	Тройник		1	
5Х		3	5.904-52.3-05000-02	Отвод	2		
			-03	Отвод		2	
			-04	Отвод		2	
5Х		4	5.904-52.3-06000-02	Узел ввода	1		
			-03	Узел ввода		1	
			-04	Узел ввода		1	

Инв. № подл.	Подп. и дата	Взам. инв. №	Инв. № дубл.	Подп. и дата

Изм.	Кол. уч.	Лист	№ док.	Подп.	Дата

5.904-52.2-11000

Копировал Формат А4

Позиция	Зона	Поз.	Обозначение	Наименование	Кол. на испол. 5.904-52.2-11000- 01	02	Примечание
5Х		5	5.904-52.3-09000-01	Расширитель	1		
			-02	Расширитель		1	
			-03	Расширитель		1	
				Детали			
5Х		6	5.904-52.3-00002-03	Заглушка	2		
			-04	Заглушка		2	
			-05	Заглушка		2	
5Х		7	5.904-52.3-00005	Отвод	1		
				Стандартные изделия			
		8		Отвод П90°45х2.5			
				Сост 1Ф3Х5-83*	1		

Изм.	Кол. уч.	Лист	№ док.	Подп.	Дата

5.904-52.2-11000

Лит. 3

Формат А4

Позиция	Зона	Поз.	Обозначение	Наименование	Кол. на испол. 5.904-52.2-11000- 01	03	Примечание
				Отвод П90°57х3.0			
				Сост 1Ф3Х5-83*		1	

Изм.	Кол. уч.	Лист	№ док.	Подп.	Дата

5.904-52.2-11000

Лит. 4

Копировал Формат А4

5.904-52.2-11000с5

Рис. 1

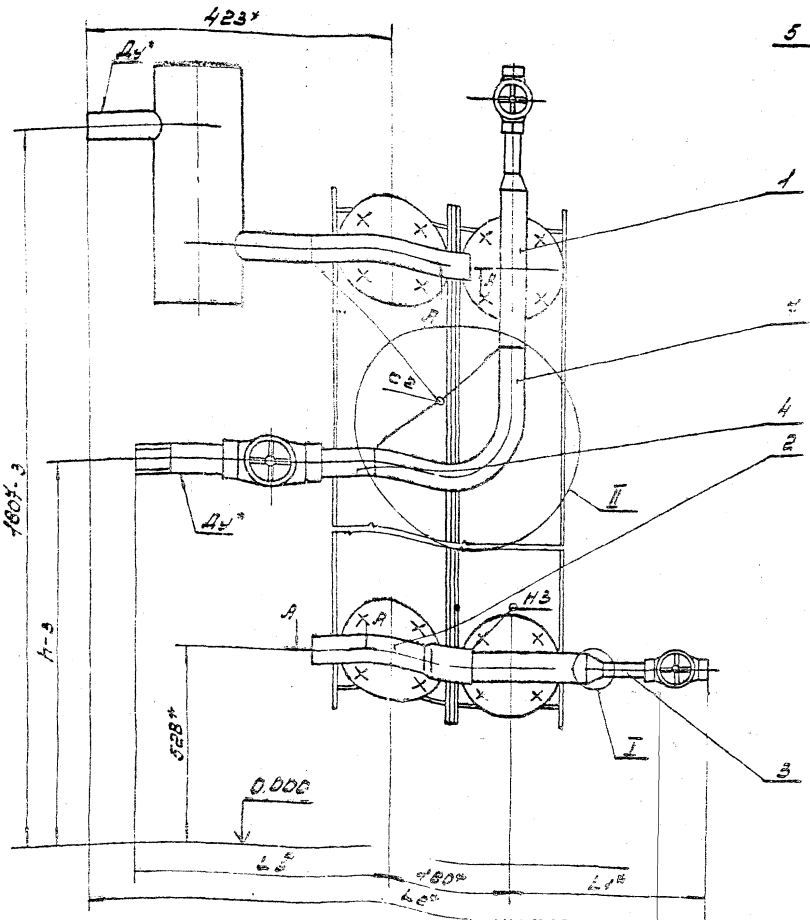

I
m1:4
Рис. 2
Остальное - см. рис. 1

I
m1:4
Рис. 3
Остальное - см. рис. 1.

А-А
m1:2

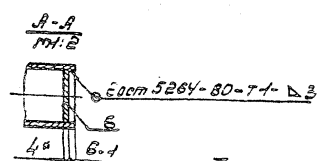

II
Рис. 4
Остальное - см. рис. 1

I
m1:2

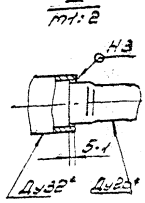

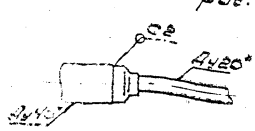

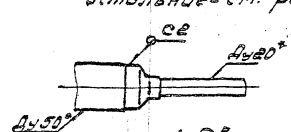

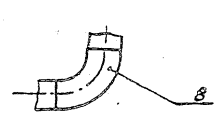

1. Сварные швы по ГОСТ 16037-80, кроме тех обозначенных на чертеже. Электроды типа Э42А по ГОСТ 9467-75.
2* Размеры для справок.

Размеры в мм

Обозначение	Рис.	Шифр Ду*	Ду1*	H	L1*	L2*	L3*	Масса кг
5.904-52.2-11000	1	32	32	1327	265	808	344	25.01
-01	2.4	40	40	1477	270	853	270	24.65
-02	3.4	50	50	1462	285	868	311	30.06

3. Остальные технические требования см. "Условия по применению, изготовлению и монтажу" Выпуск „0" настоящей серии.

Нач.отд	Новосум				
Разраб.	Скрипкин				
Пров.	Кубиков				
Т.контр.	Егорова				
Н.контр.	Кубиков				

5.904-52.2-11000с5

Обвязка трубная КТЦ-10·2Пс-Ду

Сварочный чертеж

Лит.	Масса	Масштаб
	см. табл.	—

Лист | Листов 1

ГССР ГОСПРОМСТРОЙМОНТАЖ

Копировал Формат А2

Поз.	Обозначение	Наименование	Кол. на испол. 5.904-52.2-12000- 01	02	Примечание
		Документация			
	5.904-52.2-000 СБ	Сборочный чертеж	X	X	
	Серия 5.904-52	Указания по применению изготовлению и монтажу	X	X	Выпуск 0
		Сборочные единицы			
5	5.904-52.3-02000-02	Тройник	2		

Шифр тип	DУ32	DУ40	DУ50

Изм.	Кол.	Лист	№ докум.	Подп.	Дата
Разраб.		Абасум			12.84
Пров.		Субхов			12.84
Н. контр.		Усиков			12.84

5.904-52.2-12000

Обвязка трубная КТЦ-10-2пр-DУ

Лит.	Масса	Масштаб

мпсс ссср
Проектпромвентиляция
Формат А4

Поз.	Обозначение	Наименование	Кол. на испол. 5.904-52.2-13000- 01	02	Примечание
		Документация			
12	5.904-52.2-13000 СБ	Сборочный чертеж	X	X	
	Серия 5.904-52	Указания по применению изготовлению и монтажу	X	X	Выпуск 0
		Сборочные единицы			
13	5.904-52.3-02000	Тройник	2		

Шифр тип	DУ40	DУ25	DУ32

Изм.	Кол.	Лист	№ докум.	Подп.	Дата
Разраб.		Абасум			12.84
Пров.		Субхов			12.84
Н. контр.		Усиков			12.84

5.904-52.2-13000

Обвязка трубная КТЦ-10-1пс-DУ

Лит.	Масса	Масштаб

мпсс ссср
Проектпромвентиляция
Формат А4

Поз.	Обозначение	Наименование	Кол. на испол. 5.904-52.2-12000- 01	02	Примечание
	-05	Тройник	2		
	-08	Тройник		2	
2	5.904-52.3-05000-01	Тройник	2		
	-03	Тройник	2		
	-06	Тройник		2	
3	5.904-52.3-05000-01	Дренаж	2		
	-02	Дренаж		2	
	-03	Дренаж		2	
4	5.904-52.3-06 000-02	Узел ввода	1		
	-03	Узел ввода		1	
	-04	Узел ввода		1	
5	5.904-52.3-03 000-01	Расширитель	1		
	-02	Расширитель		1	
	-03	Расширитель		1	

Изм.	Кол.	Лист	№ докум.	Подп.	Дата

5.904-52.2-12000

Копировал Формат А4

Лит. 2

Поз.	Обозначение	Наименование	Кол. на испол. 5.904-52.2-13000- 01	02	Примечание
	-01	Тройник	3		
	-03	Тройник		2	
14	5.904-52.3-05000-01	Дренаж	2		
	-02	Дренаж		2	
15	5.904-52.3-06 000	Узел ввода	1		
	-01	Узел ввода		1	
	-02	Узел ввода		1	

Изм.	Кол.	Лист	№ докум.	Подп.	Дата

5.904-52.2-13000

Лит. 2

Формат А4

Рис. 1

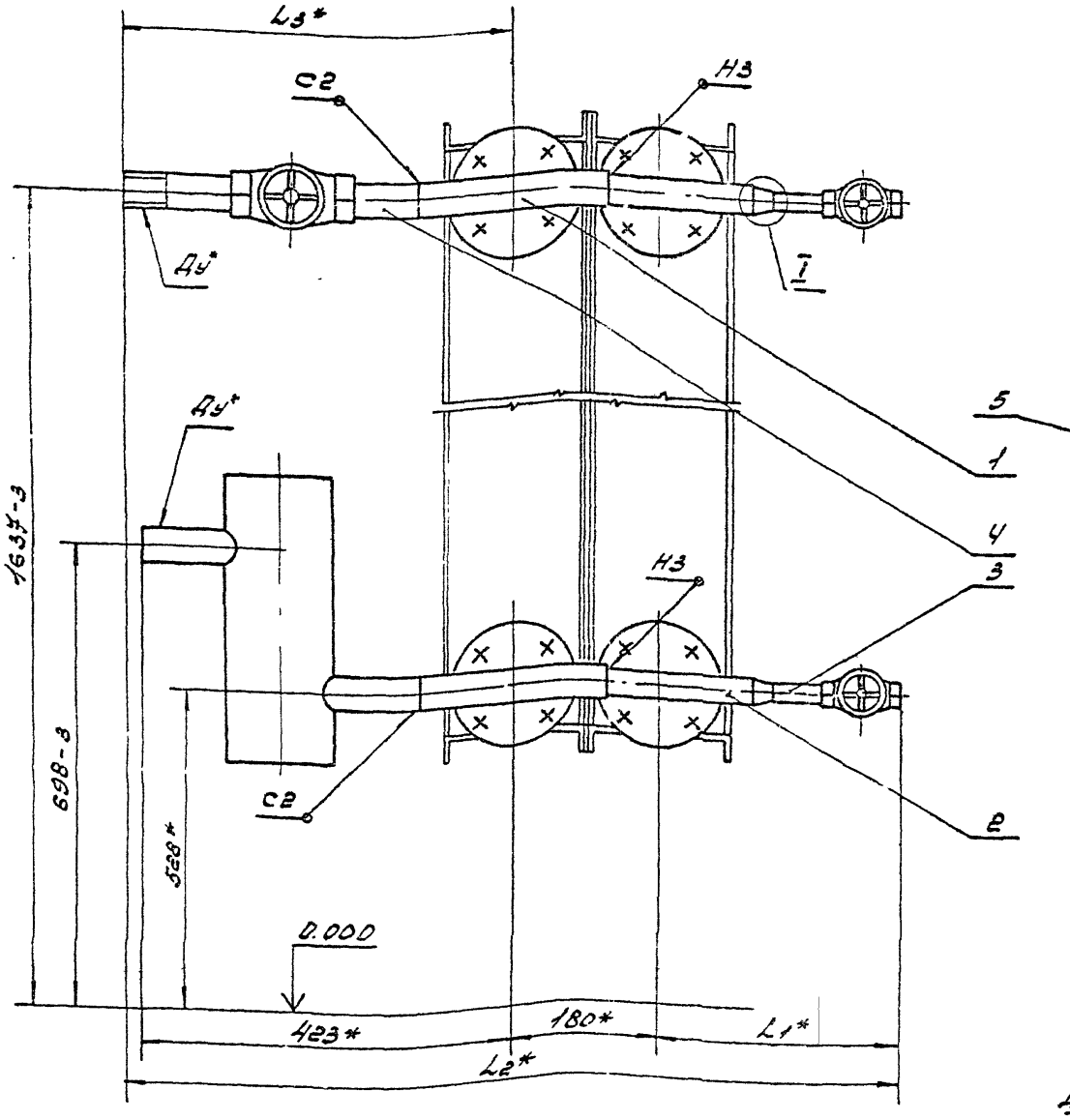

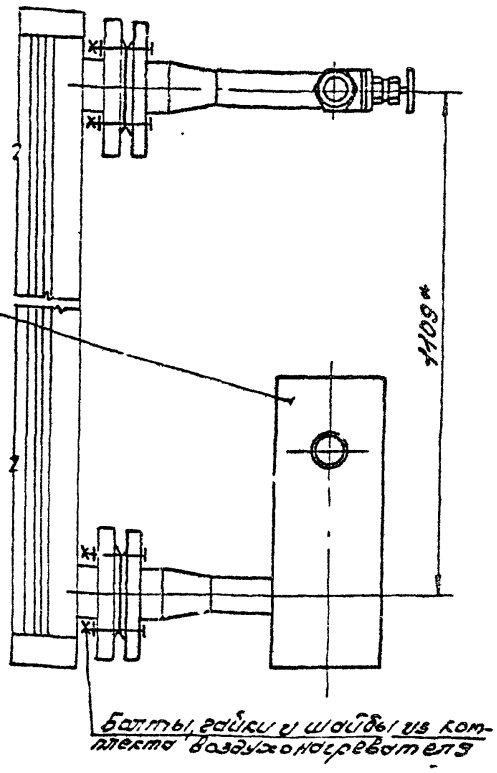

Болты, гайки и шайбы из комплекта воздухонагревателя

I
М1:2

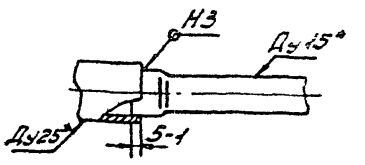

I
М1:2
Рис. 2
Остальное - см. рис. 1

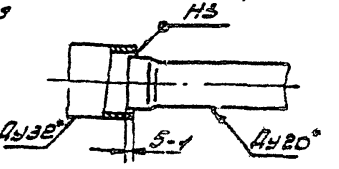

I
М1:4
Рис. 3
Остальное - см. рис. 1

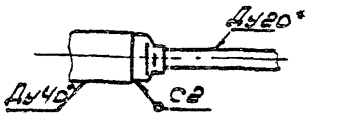

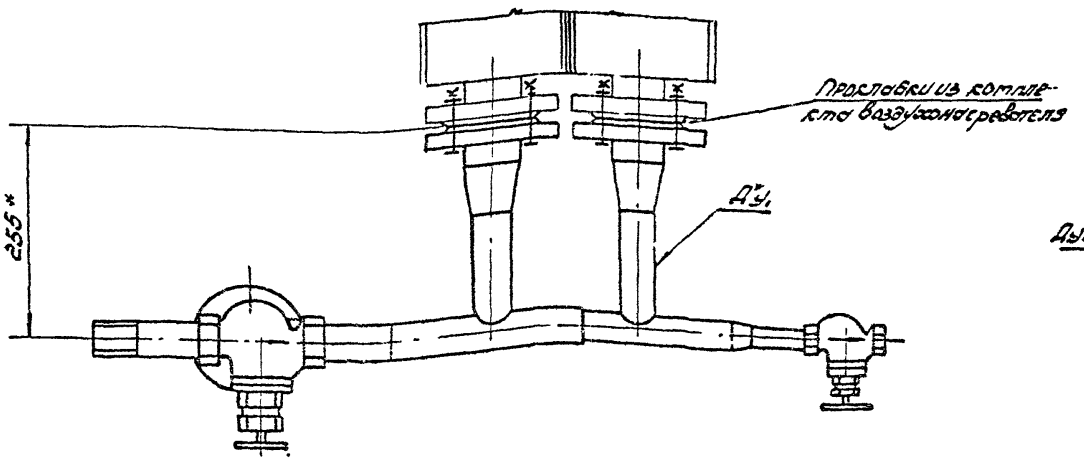

Размеры в мм

Обозначение	Рис.	Шифр Ду*	Ду1	L1*	L2*	L3*	Масса, кг
5.904-52.2-12.000	1	32	25	280	900	444	23*
-01	2	40	32	285	955	490	26.82
-02	3	50	40	290	966	516	28.93

1. Сварные швы по ГОСТ 16037-80. Электроды типа Э42А по ГОСТ 9467-75*.
2* Размеры для справок.
3. Остальные технические требования см. "Указания по применению, изготовлению и монтажу" Выпуск 0 настоящей серии.

Гип	Васум			
Разраб.	Хашимов			
Пров.	Кубиков			
Т.контр.	Власенко			
Н.контр.	Усиков			

5.904-52.2-12.000сб

Обвязка трубная КТЦ-10-2Пр-Ду

Сборочный чертеж

Лит	Масса	Масштаб
	см.	—
	табл.	

Лист Листов 1

ГПИ Сантехпроект Госстроя СССР

Копировал Формат А2

5.904-52.2-13 000СБ

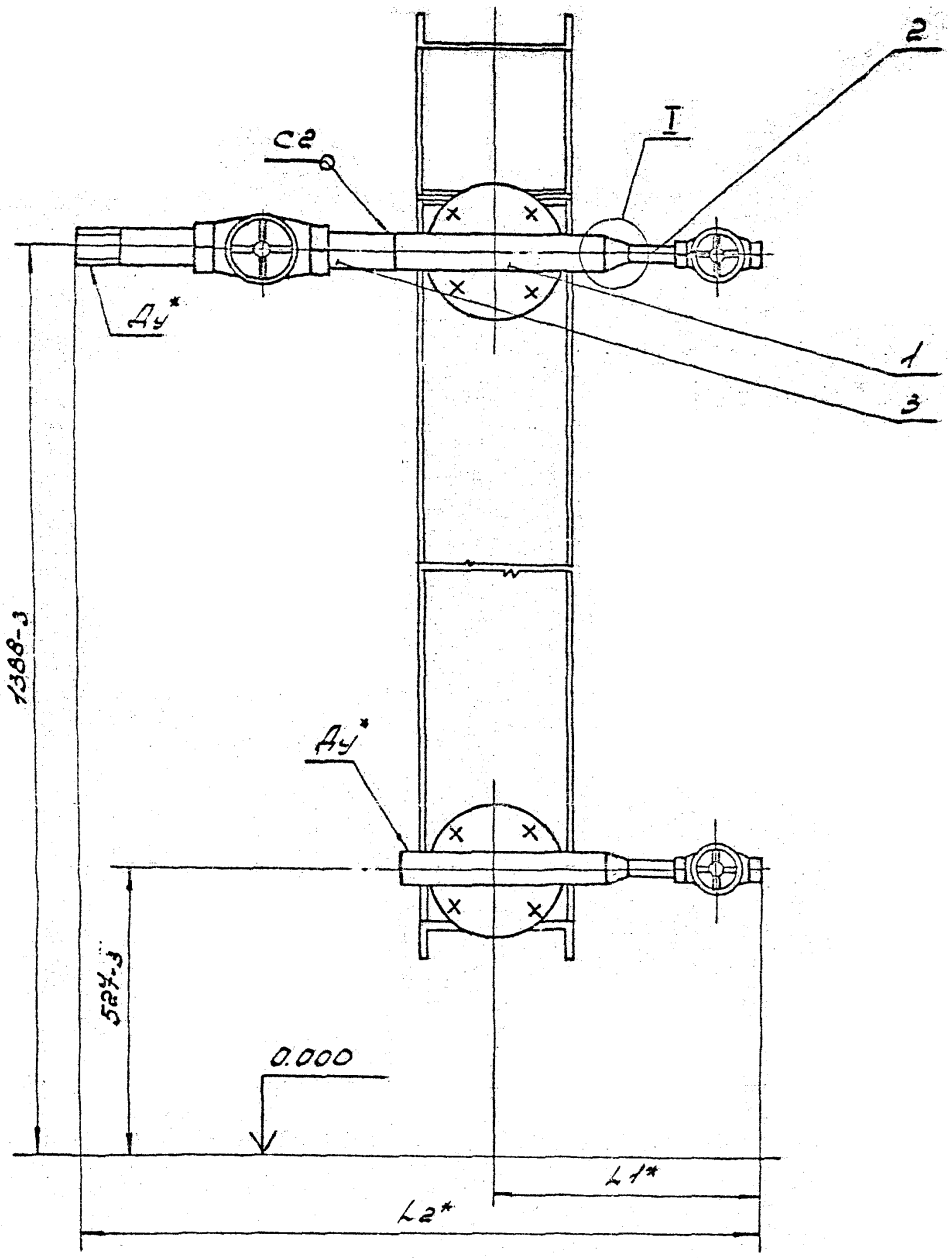

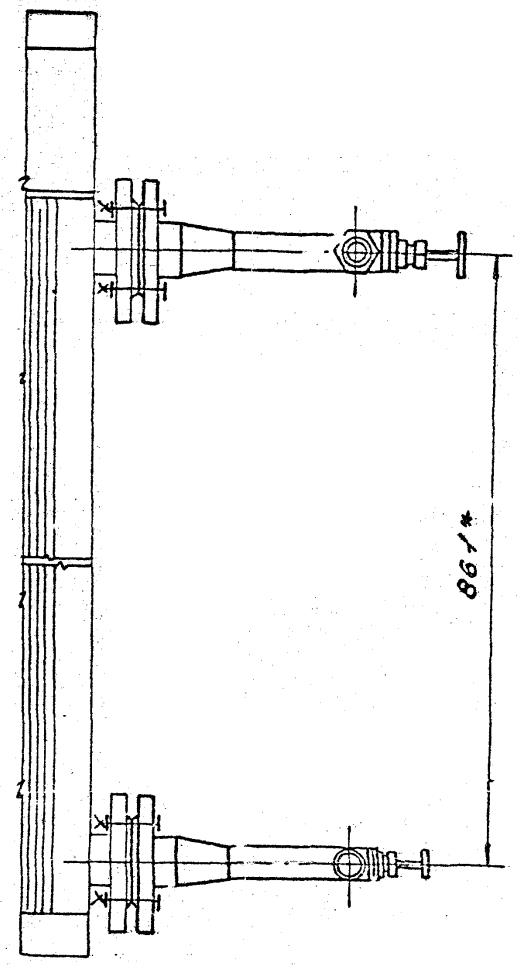

I
М1:2

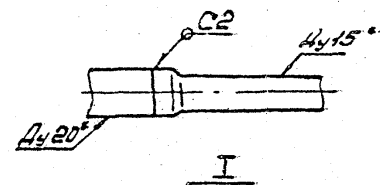

I
М1:2
Рис. 2
Остальное - см. рис. 1

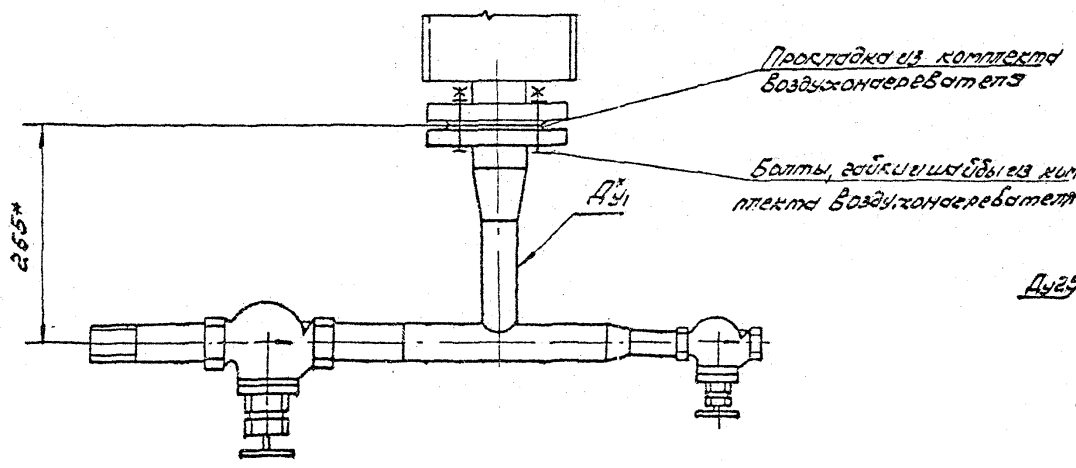

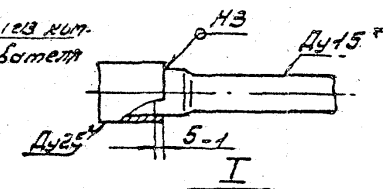

I
М1:2
Рис. 3
Остальное - см. рис. 1

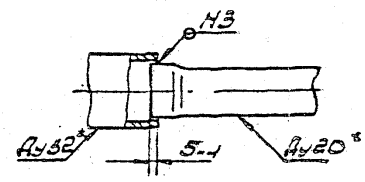

1. Сварные швы по ГОСТ 16037-80. Электроды типа Э42А по ГОСТ 9467-75*.
2.* Размеры для справок.

Размеры в мм

Обозначение	Рис.	Шифр Ду*	Ду1*	L1*	L2*	Масса, кг
5.904-52.2-13 000	1	20	20	281	670	9.8
-01	2	25	25	276	704	10.61
-02	3	32	32	285	729	12.4

3. Остальные технические требования см. „Указания по применению, изготовлению и монтажу" выпуск „0" настоящей серии.

Изм. Лист	Ндокум	Подп.	Дата	5.904-52.2-13 000СБ
Разраб.	Осейсетов		12.89	Обвязка трубная КТЦ-10-1ПсДу сборочный чертеж
Пров.	Кубиков		12.89	
Т. контр.	Власенко		12.89	
Н. контр.	Усиков		12.89	

Лит.	Масса	Масштаб
	см. табл.	—
Лист	Листов 1	

ММСС СССР
РОГПИ
Проектрометвентиляция

Копиров. Абгол

Формат А2

Инв.№ подл.	Подпись и дата	Взам.инв.№	Инв.№ дубл.	Подпись и дата

Формат	Зона	Поз.	Обозначение	Наименование	Кол. на испол. 5.904-52.2-21000- —	01	02	Примечание
				Документация				
А2			5.904-52.2-21000СБ	Сборочный чертеж				
А4			Серия 5.904-52	Указания по применению и использованию монтажу				Выпуск 0
				Сборочные единицы				
А4		1	5.904-52.3-02000-03	Тройник	3			

Шифр	Поз.	Ду32	Ду40	Ду50

Инв.№ подл.	Подпись и дата	Взам.инв.№	Инв.№ дубл.	Подпись и дата

Формат	Зона	Поз.	Обозначение	Наименование	Кол. на испол. 5.904-52.2-21000-	01	02	Примечание
А4		5	5.904-52.3-09000-01	Расширитель	1			
			-02	Расширитель		1		
			-03	Расширитель			1	
				Детали				
А4		6	5.904-52.3-00002-03	Заглушка	2			
			-04	Заглушка		2		
			-05	Заглушка			2	
А4		7	5.904-52.3-00005	Отвод	1			
				Стандартные изделия				
		8		Отвод П90°45×2.5 ГОСТ 17375-83*		1		

Инв.№ подл.	Подпись и дата	Взам.инв.№	Инв.№ дубл.	Подпись и дата

Формат	Зона	Поз.	Обозначение	Наименование	Кол. на испол. 5.904-52.2-21000- —	01	02	Примечание
			-06	Тройник		3		
			-09	Тройник			3	
А4		2	5.904-52.3-02000-04	Тройник	1			
			-07	Тройник		1		
			-10	Тройник			1	
А4		3	5.904-52.3-05000-02	Дренаж	2			
			-03	Дренаж		2		
			-04	Дренаж			2	
А4		4	5.904-52.3-06000-02	Узел ввода	1			
			-03	Узел ввода		1		
			-04	Узел ввода			1	

Инв.№ подл.	Подпись и дата	Взам.инв.№	Инв.№ дубл.	Подпись и дата

Формат	Зона	Поз.	Обозначение	Наименование	Кол. на испол. 5.904-52.2-21000- 01	02	Примечание
			Отвод П90°57×3.0 ГОСТ 17375-83*			1	

Копировал Формат А4

Инв.№ подл.	Подпись и дата	Взам.инв.№	Инв.№ дубл.	Подпись и дата

Изм.	Кол.уч.	Лист	№док.	Подп.	Дата
Разраб.			Кубиков		12.89
Пров.			Кубиков		12.89
Н.контр.			Кубиков		12.89

5.904-52.2-21000

Обвязка трубная КТЦ-80-2ПС-Ду

Лит.	Лист	Листов
	1	4

ПТИСС СССР г. Рогли

Проектпроммонтаж

Формат А4

Изм.	Кол.уч.	Лист	№док.	Подп.	Дата

5.904-52.2-21000

Лист 2

Формат А4

Изм.	Кол.уч.	Лист	№док.	Подп.	Дата

5.904-52.2-21000

Лист 3

Формат А4

Изм.	Кол.уч.	Лист	№док.	Подп.	Дата

5.904-52.2-21000

Лист 4

Формат А4

5.904-52.2-21.00.05

Рис.1

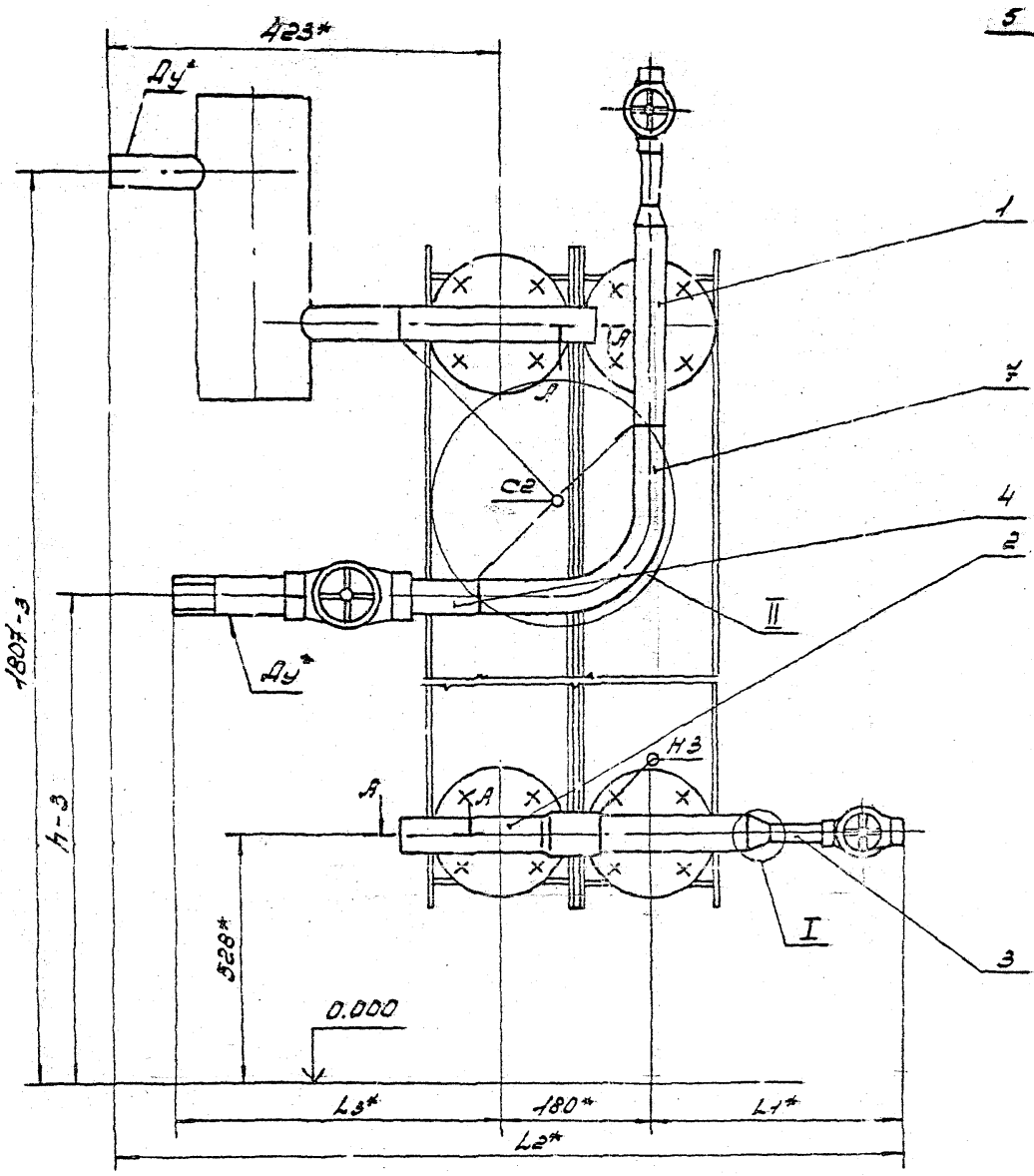

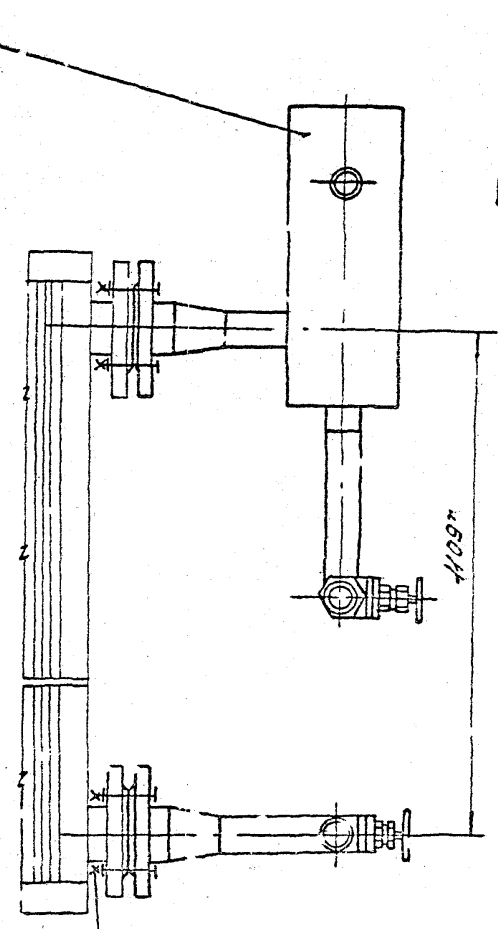

Болты, гайки и шайбы из комплекта воздухонагревателя

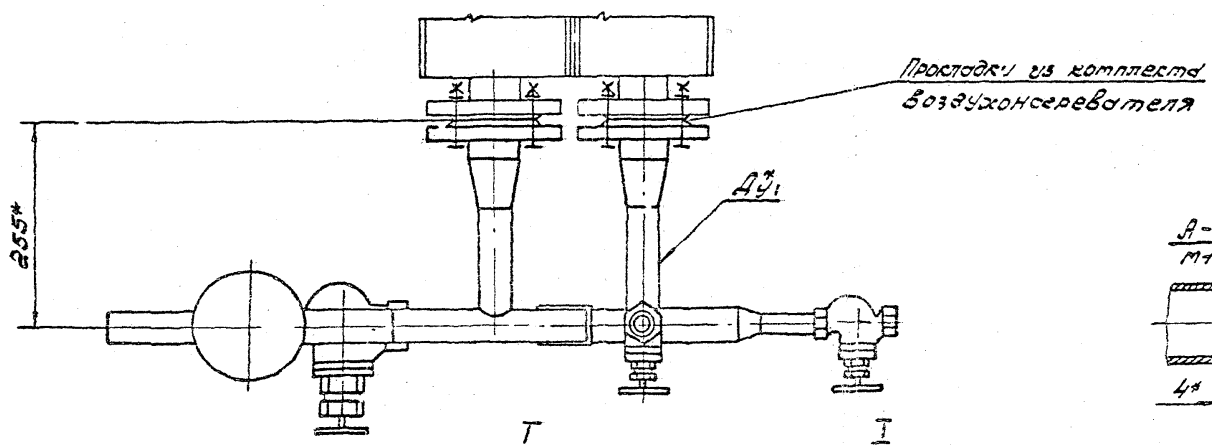

I
М1:4
Рис.2
Остальное - см. рис.1

I
М1:4
Рис.3
Остальное - см. рис.1.

А-А
М1:2

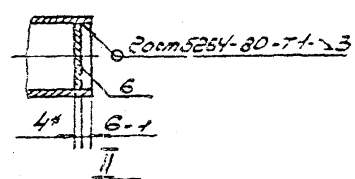

II
Рис.4
Остальное - см. рис.1.

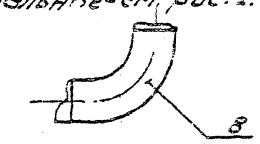

I
М1:2

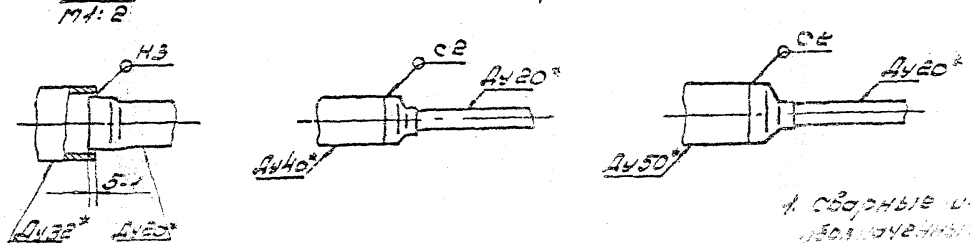

Размеры в мм

Обозначение	Рис.	Ду*	Ду1*	h	L1*	L2*	L3*	Масса кг
5.904-52.2-21 С10	1	32	32	1327	405	858	314	26.04
-04	2;4	40	40	1457	270	873	240	27.67
-02	3;4	50	50	1462	285	888	244	30.05

3. Остальные технические требования см. „Указания по изготовлению, испытанию и монтажу" выпуск 0 настоящей серии.

1. Сварные швы по ГОСТ 16037-80, кроме тех швов, указанных на чертеже. Электроды типа Э42А по ГОСТ 9467-75*.
2.* Размеры для справок.

Изм.	Кол.уч.	Лист	№ док.	Подп.	Дата
Разраб.					
Пров.					
Т.контр.					
Н.контр.					
Утв.					

5.904-52.2-21.00.05

Обвязка трубная КТЦ-20-2.1с-01

Сборочный чертеж

Стадия: Р | Лист | Листов: —

СМ. лист 1

ЦНОС СССР ГОСПИ

Подпись и дата | Инв. № подл. | Взам. инв. №

Копировал | Формат А2

Инв.№ подл.	Подп. и дата	Взам. инв.№	Инв.№ дубл.	Подп. и дата

Формат	Зона	Поз.	Обозначение	Наименование	Кол. на исполн. 5.904-52.2-22000- —	01	02	Примечание
				Документация				
А2			5.904-52.2-22000СБ	Сборочный чертеж	X	X	X	
			Серия 5.904-52	Указания по применению изготовлению и монтажу	X	X	X	Выпуск 0
				Сборочные единицы				
А4		1	5.904-52.3-02000-05	Тройник	2			
				Шифр Лит	ДУ40	ДУ50	ДУ65	

Изм.	Лист	№ докум.	Подп.	Дата	5.904-52.2-22000
Разраб.		Хейгетов	[illegible]	12.89	Обвязка трубная КТЦ-20-2пр-ДУ
Пров.		Кувиков	[illegible]	12.89	Лит. 1 Лист 2 Листов
Н. контр.		Усиков	[illegible]	12.89	ММСС СССР Рогли Проектпромвентиляция

Формат А4

Инв.№ подл.	Подп. и дата	Взам. инв.№	Инв.№ дубл.	Подп. и дата

Формат	Зона	Поз.	Обозначение	Наименование	Кол. на исполн. 5.904-52.2-23000- —	01	02	Примечание
				Документация				
			5.904-52.2-23000СБ	Сборочный чертеж	X	X	X	
			Серия 5.904-52	Указания по применению изготовлению и монтажу	X	X	X	Выпуск 0
				Сборочные единицы				
А4		1	5.904-52.3-02 000	Тройник	2			
				Шифр Лит	ДУ20	ДУ25	ДУ32	

Изм.	Лист	№ докум.	Подп.	Дата	5.904-52.2-23000
Разраб.		Хейгетов	[illegible]	12.89	Обвязка трубная КТЦ-20-1пс-ДУ
Пров.		Кувиков	[illegible]	12.89	Лит. 1 Лист 2 Листов
Н. контр.		Усиков	[illegible]	12.89	ММСС СССР Рогли Проектпромвентиляция

Формат А4

Инв.№ подл.	Подп. и дата	Взам. инв.№	Инв.№ дубл.	Подп. и дата

Формат	Зона	Поз.	Обозначение	Наименование	Кол. на исполн. 5.904-52.2-22000- —	01	02	Примечание
			-08	Тройник		2		
			-11	Тройник			2	
А4		2	5.904-52.3-02000-03	Тройник	2			
			-06	Тройник		2		
			-12	Тройник			2	
А4		3	5.904-52.3-05000-02	Дренаж	2			
			-03	Дренаж		2		
			-05	Дренаж			2	
А4		4	5.904-52.3-06000-03	Узел ввода	1			
			-04	Узел ввода		1		
			-05	Узел ввода			1	
А4		5	5.904-52.3-09 000-02	Расширитель	1			
			-03	Расширитель		1		
			-04	Расширитель			1	

Изм.	Лист	№ докум.	Подп.	Дата	5.904-52.2-22 000	Лист 2

Формат А4

Инв.№ подл.	Подп. и дата	Взам. инв.№	Инв.№ дубл.	Подп. и дата

Формат	Зона	Поз.	Обозначение	Наименование	Кол. на исполн. 5.904-52.2-23000- —	01	02	Примечание
			-01	Тройник		2		
			-03	Тройник			2	
А4		2	5.904-52.3-05000-01	Дренаж	2	2		
			-02	Дренаж			2	
А4		3	5.904-52.3-06 000	Узел ввода	1			
			-01	Узел ввода		1		
			-02	Узел ввода			1	

Изм.	Лист	№ докум.	Подп.	Дата	5.904-52.2-23000	Лист 2

Копировал [illegible]

Формат А4

Рис. 1

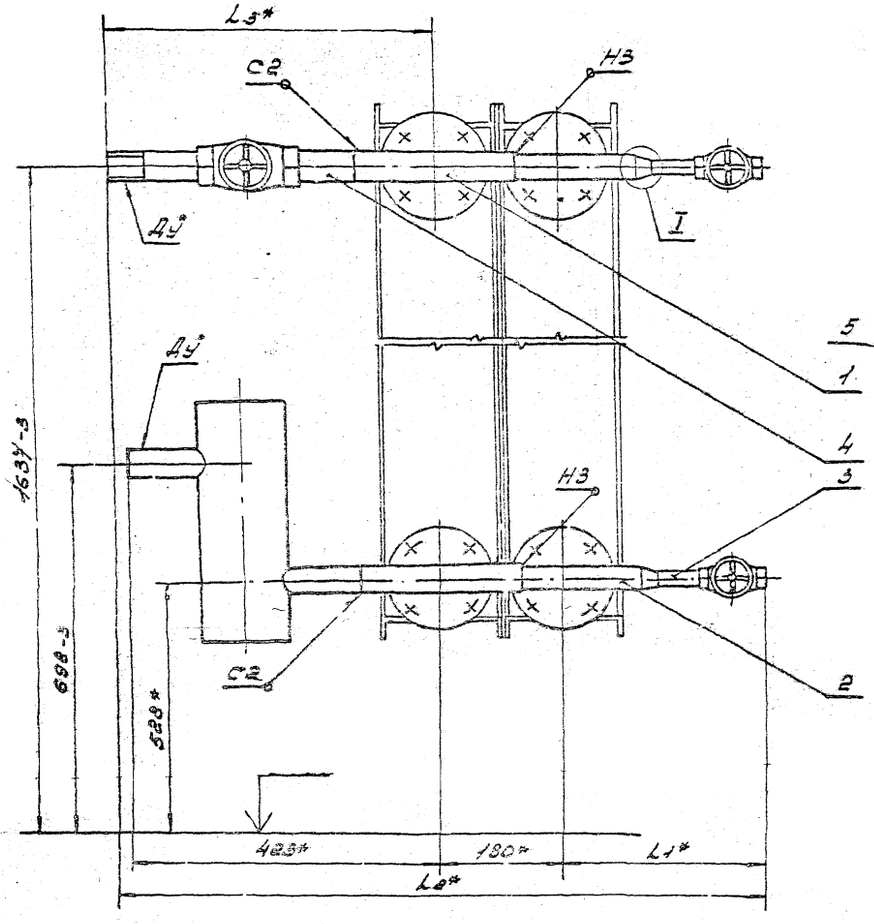

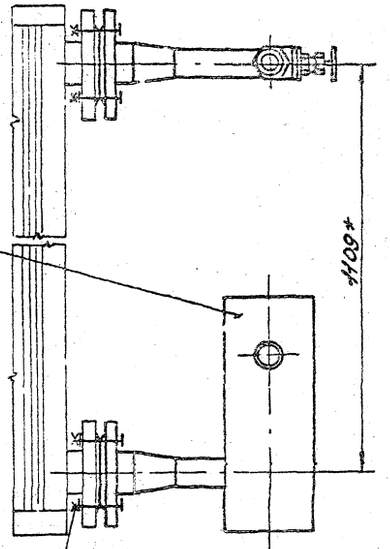

Болты, гайки и шайбы 2/3 комплекта воздухонагревателя

I
m1:2

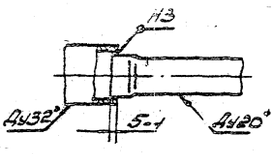

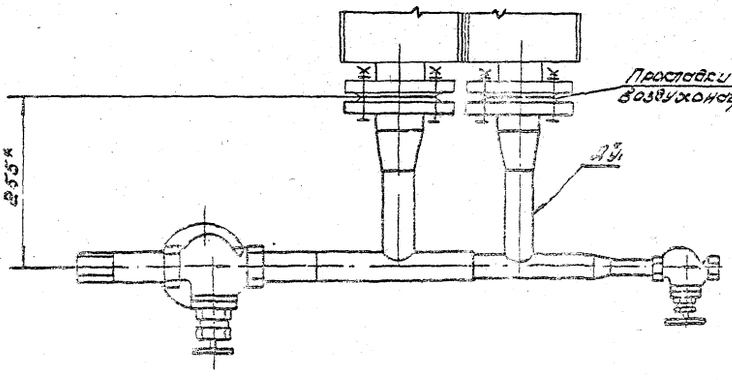

I
m1:1
Рис. 2
Остальное см. рис. 1

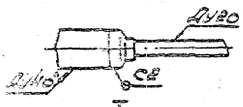

I
m1:2,5
Рис. 3
Остальное - см. рис. 1

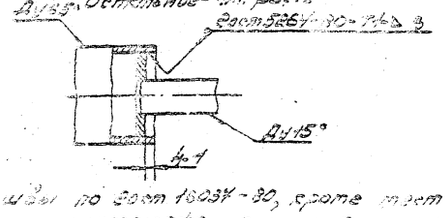

1. Сварные швы по ГОСТ 14098-80, кроме швов, обозначенных на чертеже, электроды типа Э42А по ГОСТ 9467-75*.
2. * Размеры для справок.

Размеры в мм

Обозначение	Рис.	Ду	Ду1	L1	L2	L3	Масса, кг
5.904-52.2-22.000	1	40	32	255	955	440	26,32
-01	2	50	40	270	965	515	28,23
-02	3	65	50	294	1008	608	33,23

3. Остальные технические требования см. Указания по применению, изготовлению и приемке" Выпуск 2" Настоящей серии.

5.904-52.2-22.000СБ

Обвязка трубная КТЦ-20-2.1Р2Л

Сборочный чертеж

Разработал

Проверил

Н. контр.

Утв.

Лит. | Масса | Масштаб

Инв. № подл. | Подп. и дата | Взам. инв. №

Минсельстрой СССР ГПИ ЦЧО Проектный институт г. Воронеж

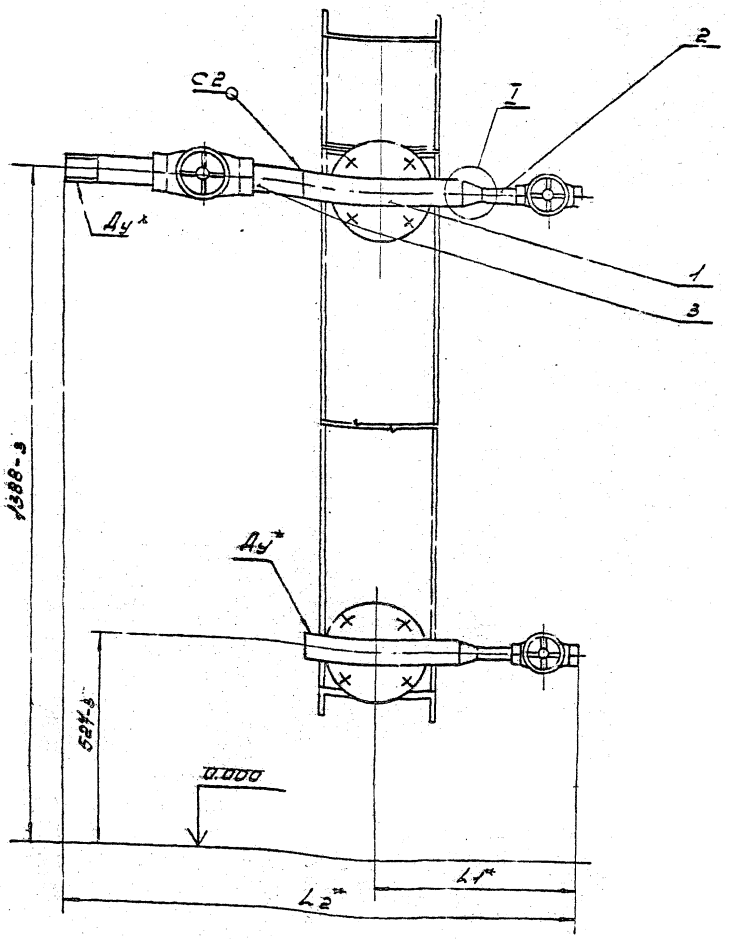

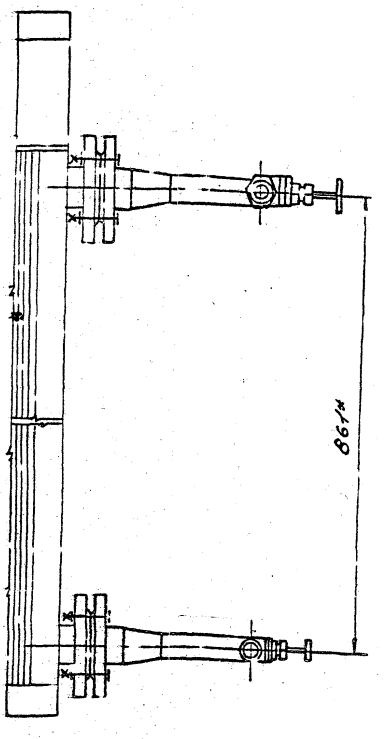

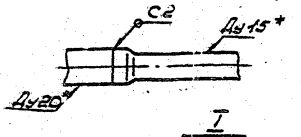

I
m1:2

Рис. 2

Остальное - см. рис. 1

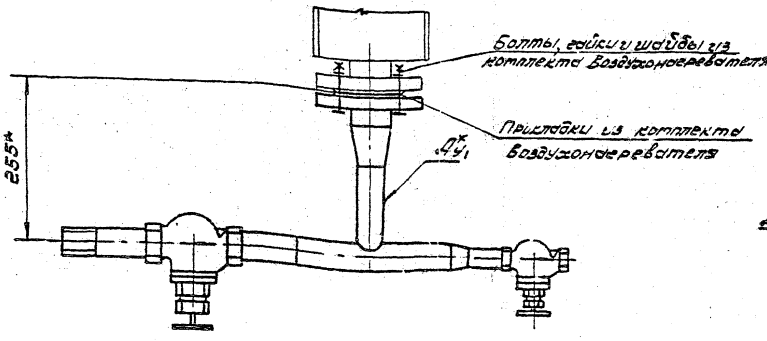

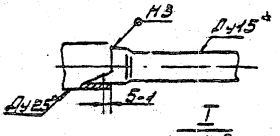

I
m1:2

Рис. 3

Остальное - см. рис. 1

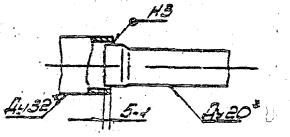

1. Сварные швы по ГОСТ 10037-80. Электроды типа Э42А по ГОСТ 9467-75*.
2.* Размеры для справок.

Размеры в мм

Обозначение	Рис	Шифр Ду*	Ду1*	L1*	L2*	Масса, кг
5.904-52.2-23.000	1	20	20	284	670	9.8
-01	2	25	25	296	704	10.64
-02	3	32	32	285	729	12.2

3. Остальные технические требования см. „Указания по применению, изготовлению и монтажу" выпуска 0 "Настоящей серии.

Гл. инж. проекта	Лобач			5.904-52.2-23.000.СБ	
Нач. отд.	Ахмеров		Ve. 89	Обвязка трубная КТЧ-20-1ПС-Ду	Лит.	Масса	Масштаб
Рук. гр.	Кусков		Ve. 89			см. тобл.	—
Н. контр.	Зеленко		Ve. 89	Сборочный чертеж	Лист	Листов 1	
Н. контр.	Сосков		1989			ГПСО СССР РСФСР	

Копировал: Автор

Инв. № подл. | Подпись и дата | Взам. инв. № | Инв. № дубл. | Подпись и дата

Поз.	Обозначение	Наименование	Кол. на испол. 5.904-52.2-31000- —	01	02	Примечание
		Документация				
	5.904-51.2-31 ПЗ	Сборочный чертеж				
	Серия 5.904-53	Указания по применению				
		изготовителю и монтажу				
						Выпуск 0
		Сборочные единицы				
1	5.904-52.3-02000-03	Тройник	3			

Инв. № подл. | Подпись и дата | Взам. инв. № | Инв. № дубл. | Подпись и дата

Шифр: 5.904-52.2-31000

Ведомость трудоемкости ТТ4-31.5-2Пс-ВУ

Лит. | Масса | Масштаб

Госстроя СССР Проектпромвентиляция

Формат А4

Поз.	Обозначение	Наименование	Кол. на испол. 5.904-52.2-31000- —	01	02	Примечание
		Тройник		3		
	-09	Тройник			3	
		Тройник	1			
	-04	Тройник		1		
	-10	Тройник			1	
	5.904-52.3-05000-02	Врезка	2			
	-03	Врезка		2		
	-04	Врезка			2	
	1.904-52.3-05000-02	Узел ввода	1			
	-03	Узел ввода		1		
	-04	Узел ввода			1	

Инв. № подл. | Подпись и дата | Взам. инв. № | Инв. № дубл. | Подпись и дата

Шифр: 5.904-52.2-31000

Лист 2

Формат	Зона	Поз.	Обозначение	Наименование	Кол. на испол. 5.904-52.2-31000- —	01	02	Примечание
А4		5	5.904-52.3-09000-01	Расширитель	1			
			-02	Расширитель		1		
			-03	Расширитель			1	
				Детали				
А4		6	5.904-52.3-00002-03	Заглушка	2			
			-04	Заглушка		2		
			-05	Заглушка			2	
А4		7	5.904-52.3-00003	Отвод	1			
				Стандартные изделия				
		8		Отвод П 90°-1,5-Д2,5				
				ГОСТ 17375-83*		1		

Инв. № подл. | Подпись и дата | Взам. инв. № | Инв. № дубл. | Подпись и дата

Шифр: 5.904-52.2-31000

Лист 3

Формат А4

Поз.	Обозначение	Наименование	Кол. на испол. 5.904-52.2-31000- —	01	02	Примечание
		Отвод П 90°-3-Д3,0				
		ГОСТ 17375-83*			1	

Инв. № подл. | Подпись и дата | Взам. инв. № | Инв. № дубл. | Подпись и дата

Шифр: 5.904-52.2-31000

Лист 4

Рис. 1

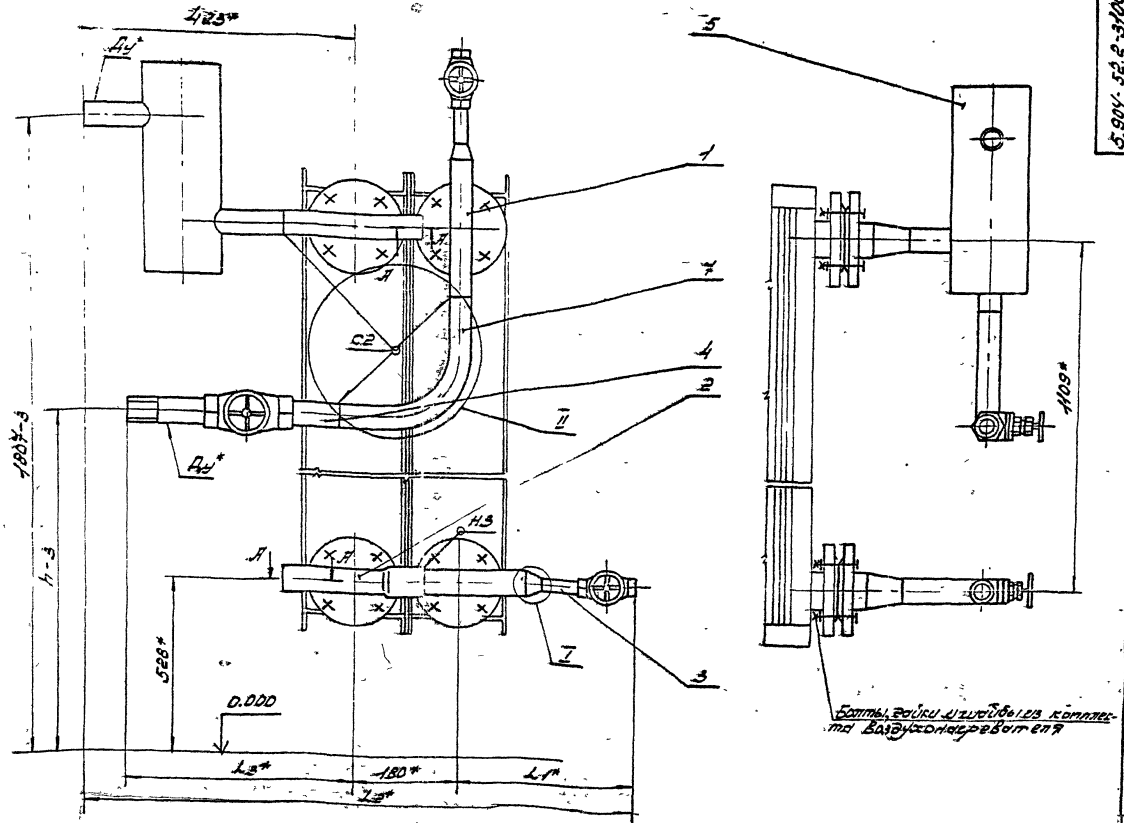

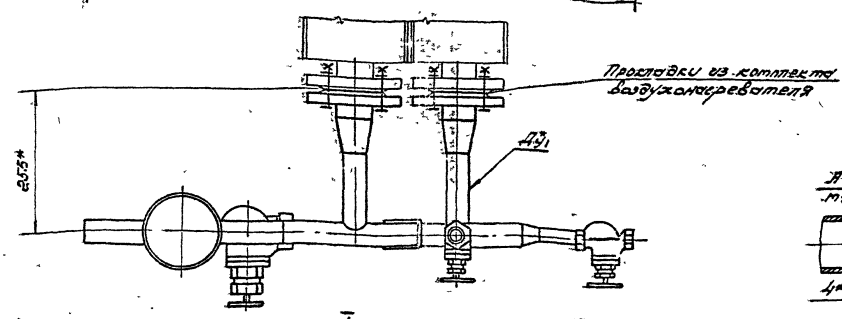

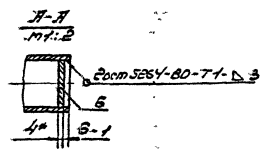

I
т1:2

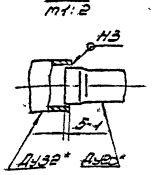

I
т1:4
Рис. 2
Остальное - см. рис. 1

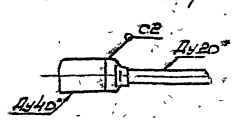

I
т1:4
Рис. 3
Остальное - см. рис. 1

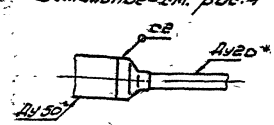

II
Рис. 4
Остальное - см. рис. 1

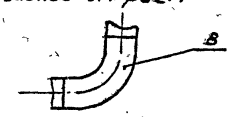

Размеры в мм

Обозначение	Рис.	Условный проход Ду	Ду1*	h	L1*	L2*	L3*	Масса, кг
5.904-52.2-31.000	1	32	32	1327	285	886	344	26.01
-01	2;4	40	40	1447	270	873	270	27.63
-02	3;4	50	50	1462	285	868	341	30.06

1. Сварные швы по ГОСТ 16037-80, кроме тех обозначенных на чертеже. Электроды типа Э42А по ГОСТ 9467-75*.
2.* Размеры для справок.
3. Остальные технические требования см. "Указания по применению, изготовлению и монтажу" Выпуск "0" настоящей серии.

Изм.	Лист	№ докум.	Подп.	Дата	5.904-52.2-31 000-5
Разраб.	Шульман			11.83	Обвязка трубная КТЦ-31.5-2ПС-Б
Пров.	Кубасов			11.83	Сборочный чертеж
Т. контр.	Власенко			11.83	
Н. контр.	Кубасов			12.83	

Лит.	Масса	Масштаб
	см. табл.	—
Лист	Листов 1	
ПТО ССКБ ЛПТИ Ленэнергомонтажпроект		

Копировал Формат А2

Инв.№ подл.	Подпись	Взам.инв.	Инв.№ дубл.	Подпись

Формат	Зона	Поз.	Обозначение	Наименование	Кол. на исполн. 5.904-52.2-32000- —	01	02	Примечание
				Документация				
А2			5.904-52.2-32000СБ	Сборочный чертеж	X	X	X	
А4			Серия 5.904-52	Указания по применению изготовлению и монтажу	X	X	X	Выпуск 0
				Сборочные единицы				
А4		1	5.904-52.3-02000-08	Тройник	2			
				Пит				
				Шифр	ДУ50	ДУ65	ДУ80	

Изм.	Лист	N докум.	Подп.	Дата	5.904-52.2-32000			
Разраб.		Хейсетов	[illegible]	12.87	Обвязка трубная КТЦ-31.5-2ПР-Ду	Лит	Лист 1	Листов 2
Пров.		Кувиков	[illegible]	12.87				
Н.контр.		Усиков	[illegible]	12.89				

ММСС СССР РОГПИ Проектпромвентиляция

Формат А4

Инв.№ подл.	Подпись	Взам.инв.	Инв.№ дубл.	Подпись

Формат	Зона	Поз.	Обозначение	Наименование	Кол. на исполн. 5.904-52.2-33000 —	01	02	Примечание
				Документация				
А2			5.904-52.2-33000СБ	Сборочный чертеж	X	X	X	
А4			Серия 5.904-52	Указания по применению изготовлению и монтажу	X	X	X	Выпуск 0
				Сборочные единицы				
А4		1	5.904-52.3-02000-01	Тройник	2			
				Пит				
				Шифр	ДУ25	ДУ32	ДУ40	

Изм.	Лист	N докум.	Подп.	Дата	5.904-52.2-33000			
Разраб.		Хейсетов	[illegible]	12.89	Обвязка трубная КТЦ-31.5-1ПС-Ду	Лит	Лист 1	Листов 2
Пров.		Кувиков	[illegible]	12.89				
Н.контр.		Усиков	[illegible]	12.89				

ММСС СССР РОГПИ Проектпромвентиляция

Формат А4

Инв.№ подл.	Подпись	Взам.инв.	Инв.№ дубл.	Подпись

Формат	Зона	Поз.	Обозначение	Наименование	Кол. на исполн. 5.904-52.2-32000- —	01	02	Примечание
			-11	Тройник		2		
			-13	Тройник			2	
А4		2	5.904-52.3-02000-06	Тройник	2			
			-12	Тройник		2		
			-14	Тройник			2	
А4		3	5.904-52.3-05000-03	Дренаж	2			
			-05	Дренаж		2		
			-06	Дренаж			2	
А4		4	5.904-52.3-06000-04	Узел ввода	1			
			-05	Узел ввода		1		
			-06	Узел ввода			1	
А4		5	5.904-52.3-09000-03	Расширитель	1			
			-04	Расширитель		1		
			-05	Расширитель			1	

Изм.	Лист	N докум.	Подп.	Дата	5.904-52.2-32000	Лист 2

Формат А4

Инв.№ подл.	Подпись	Взам.инв.	Инв.№ дубл.	Подпись

Формат	Зона	Поз.	Обозначение	Наименование	Кол. на исполн. 5.904-52.2-33000 —	01	02	Примечание
			-03	Тройник		2		
			-06	Тройник			2	
А4		2	5.904-52.3-05000-01	Дренаж	2			
			-02	Дренаж		2		
			-03	Дренаж			2	
А4		3	5.904-52.3-06000-01	Узел ввода	1			
			-02	Узел ввода		1		
			-03	Узел ввода			1	

Изм.	Лист	N докум.	Подп.	Дата	5.904-52.2-33000	Лист 2

Копировал [illegible]

Формат А4

Рис. 1

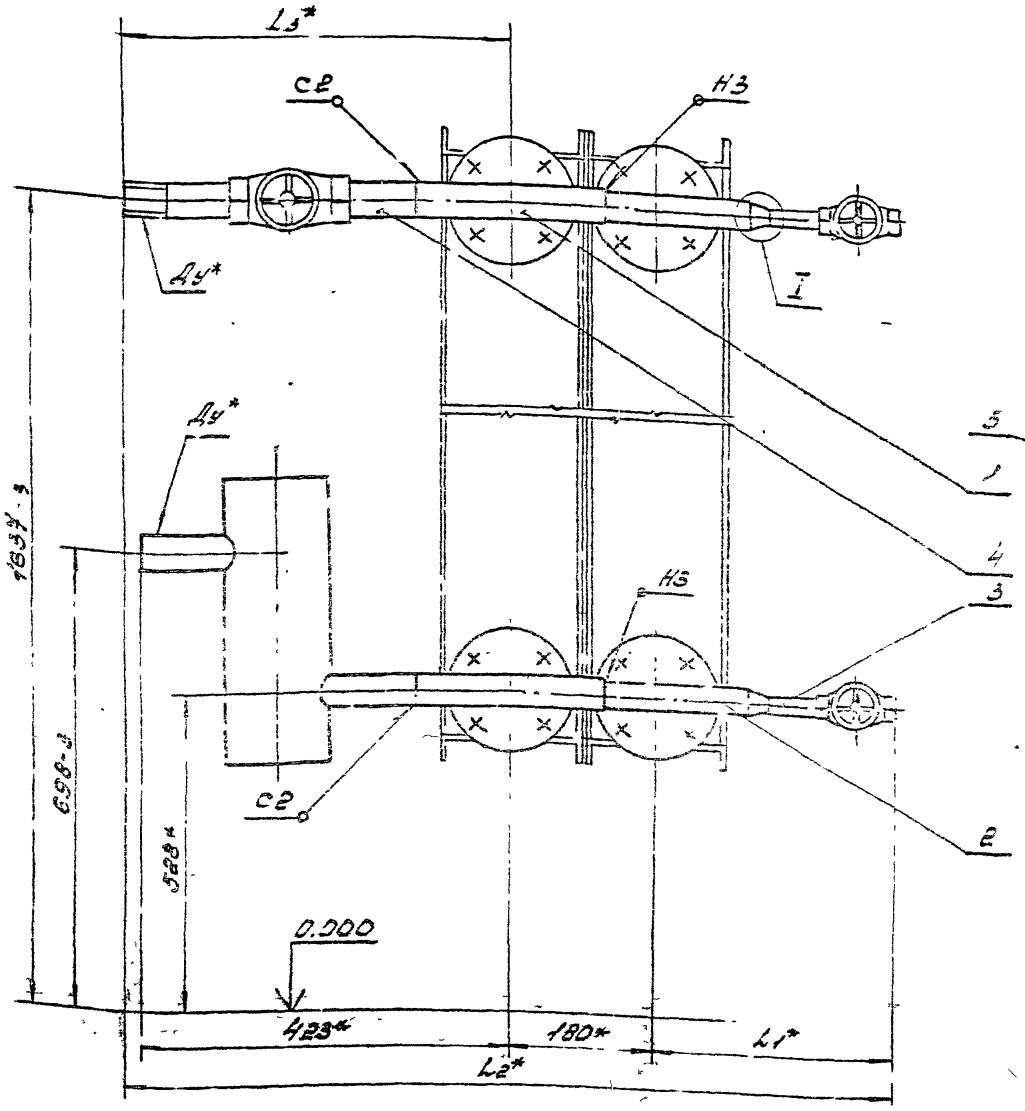

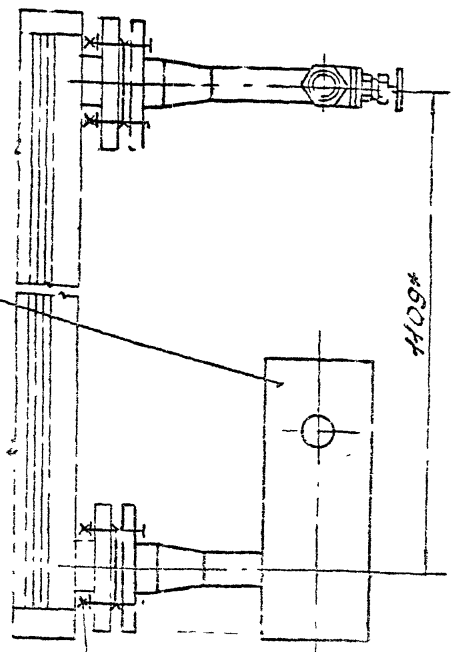

Болты, гайки и шайбы из комплекта воздухонагревателя

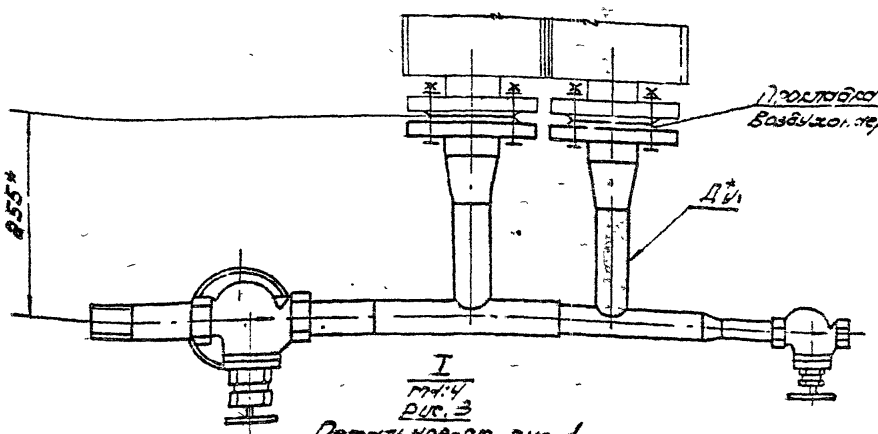

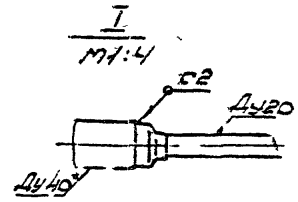

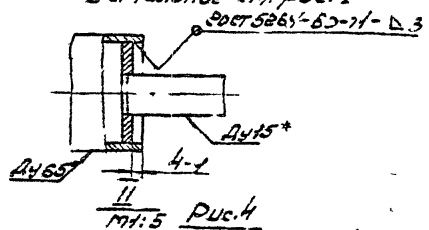

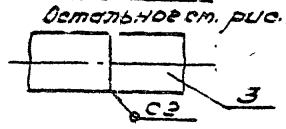

Размеры в мм

Обозначение	Рис	Шифр Ду*	Ду1*	L1*	L2*	L3*	Масса с2
5.904-52.2-32.000	1	50	40	270	966	516	28.33
-01	2	65	50	294	1028	602	53.95
-02	3	80	65		1046	622	61.71

3. Остальные технические требования см. Указания по применению, изготовлению и монтажу" Выпуск 0" настоящей серии.

1. Сварные швы по ГОСТ 16037-80, кроме тех обозначенных на чертеже. Электрод типа Э42А по ГОСТ 9467-75*.
2* Размеры для справок.

Нач.	Мет	Недеум		Подп.	Дата
Разраб.		Сапрыкин			10.89
Пров.		Кабысов			11.89
Т. контр.		Власенко			1289
Н. контр.		Кабысов			12.89

5.904-52.2-32.000ОВ

Обвязка трубная КТЦ-31.5-2П-Ду. Сборочный чертеж

Лит.	Масса	Масштаб
	см. табл.	—
Лист	Листов 1	

ЦТС т. Тосно
Проектпромвентиляция

Копировал Автор

Формат А2

Инв.№ подл. | Подп. и дата | Взам. инв.№ | Инв.№ дубл. | Подп. и дата

5.904-52.2-33 000 СБ

Рис.1

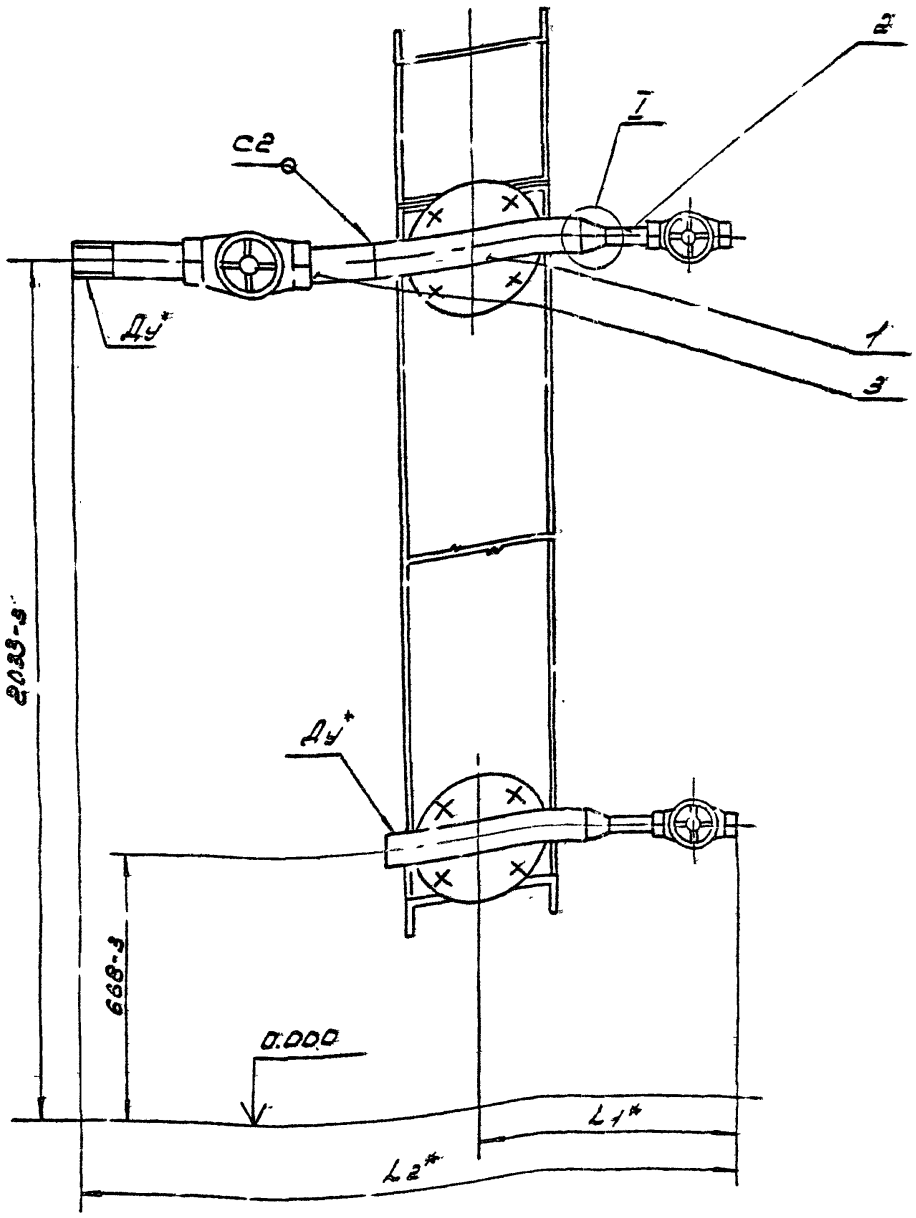

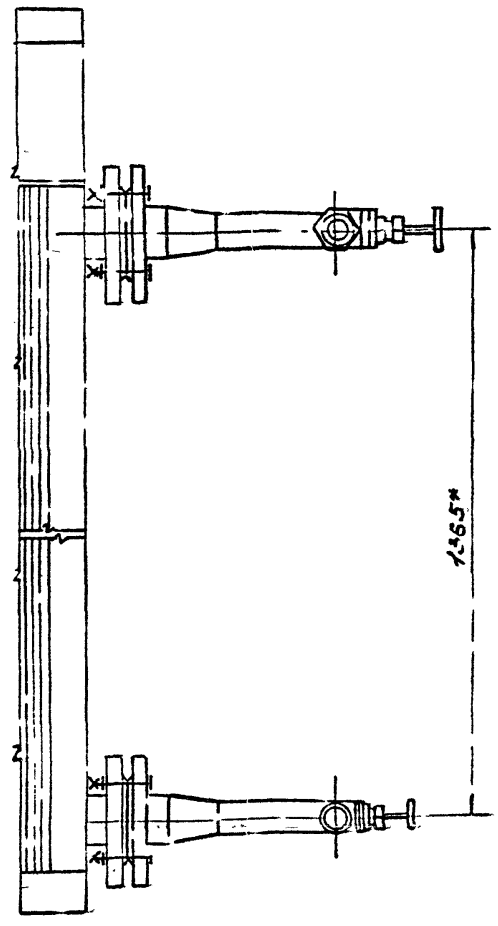

I
М1:2

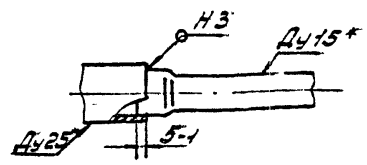

I
М1:2

Рис.2
Остальное-см. рис.1

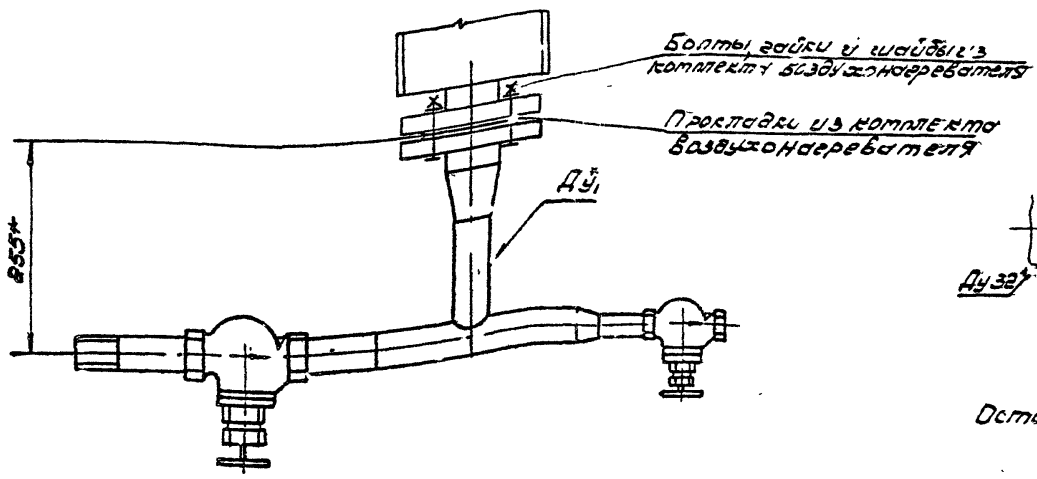

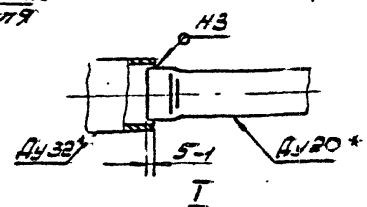

I
М1:2

Рис.3
Остальное-см. рис.1.

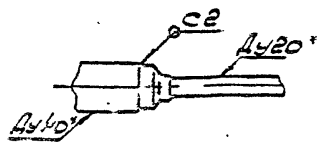

1. Сварные швы по ГОСТ 16037-80. Электроды типа Э42А по ГОСТ 9467-75*
2* Размеры для справок.

Размеры в мм

Обозначение	Рис.	Шифр Ду	Ду1*	L1*	L2*	Масса, кг
5.904-52.2-33000	1	25	25	280	704	9.78
-01	2	32	32	291	729	11.05
-02	3	40	40	270	760	12.66

3. Остальные технические требования см. „Указания по применению, изготовлению и монтажу" выпуск „0" настоящей серии.

Инв. № подл.	Подп. и дата	Взам. инв. №	Инв. № дубл.	Подп. и дата

5.904-52.2-33 000СБ

Обвязка трубная КТЦ-31.5-1ПСДу
Сборочный чертеж

Лит. | Масса | Масштаб
Ст. табл. | --
Лист | Листов
ММСС СССР РОГПИ Проектпромвентиляция

Копиров. [illegible]
Форма А2

Инв. № подл.	Подп. и дата	Взам. инв. №	Инв. № дубл.	Подп. и дата

Формат	Зона	Поз.	Обозначение	Наименование	Кол. на исполн. 5.904-52.2-41000- —	01	02	Примечание
				Документация				
А2			5.904-52.2-41000СБ	Сборочный чертеж	X	X	X	
А4			Серия 5.9	Указания по применению изготовлению и монтажу	X	X	X	
				Сборочные единицы				
А4		1	5.904-52.3-02000-06	Тройник	3			
				Шифр Пит	ДУ40	ДУ50	ДУ65	

Изм.	Лист	N докум.	Подп.	Дата
Разраб.		Крейсеров		12.84
Пров.		Кувиков		12.84
Н. контр.		Усиков		12.84

5.904-52.2-41000

Обвязка трубная КТИ-40-2Пс-ДУ

Лит	Лист	Листов
	1	4

ММСС ССС РОГПИ Проектпромвентиляция

Формат А4

Инв. № подл.	Подп. и дата	Взам. инв. №	Инв. № дубл.	Подп. и дата

Формат	Зона	Поз.	Обозначение	Наименование	Кол. на исполн. 5.904-52.2-41000- —	01	02	Примечание
А4		5	5.904-52.3-09000-02	Расширитель	1			
			-03	Расширитель		1		
			-04	Расширитель			1	
А4		6	5.904-52.3-11000	Гребенка	2	2	2	
				Детали				
А4		7	5.904-52.3-00002-04	Заглушка	2			
			-05	Заглушка		2		
			-06	Заглушка			2	
				Стандартные изделия				
		8		Отвод П90°45×2.5 Гост 17375-83*	1			

Изм.	Лист	N докум.	Подп.	Дата

5.904-52.2-41000

Лист 3

Формат А4

Инв. № подл.	Подп. и дата	Взам. инв. №	Инв. № дубл.	Подп. и дата

Формат	Зона	Поз.	Обозначение	Наименование	Кол. на исполн. 5.904-52.2-41000- —	01	02	Примечание
			-09	Тройник		3		
			-11	Тройник			3	
А4		2	5.904-52.3-02000-07	Тройник	1			
			-10	Тройник		1		
			-12	Тройник			1	
А4		3	5.904-52.3-05000-03	Дренаж	2			
			-04	Дренаж		2		
			-05	Дренаж			2	
А4		4	5.904-52.3-06000-03	Узел ввода	1			
			-04	Узел ввода		1		
			-05	Узел ввода			1	

Изм.	Лист	N докум.	Подп.	Дата

5.904-52.2-41000

Лист 2

Формат А4

Инв. № подл.	Подп. и дата	Взам. инв. №	Инв. № дубл.	Подп. и дата

Формат	Зона	Поз.	Обозначение	Наименование	Кол. на исполн. 5.904-52.2-41000- —	01	02	Примечание
				Отвод П90°57×3.0 Гост 17375-83*		1		
				Отвод П90°76×3.5 Гост 17375-83*			1	

Изм.	Лист	N докум.	Подп.	Дата

5.904-52.2-41000

Лист 4

Копировал Авсо1

Формат А4

Рис 1

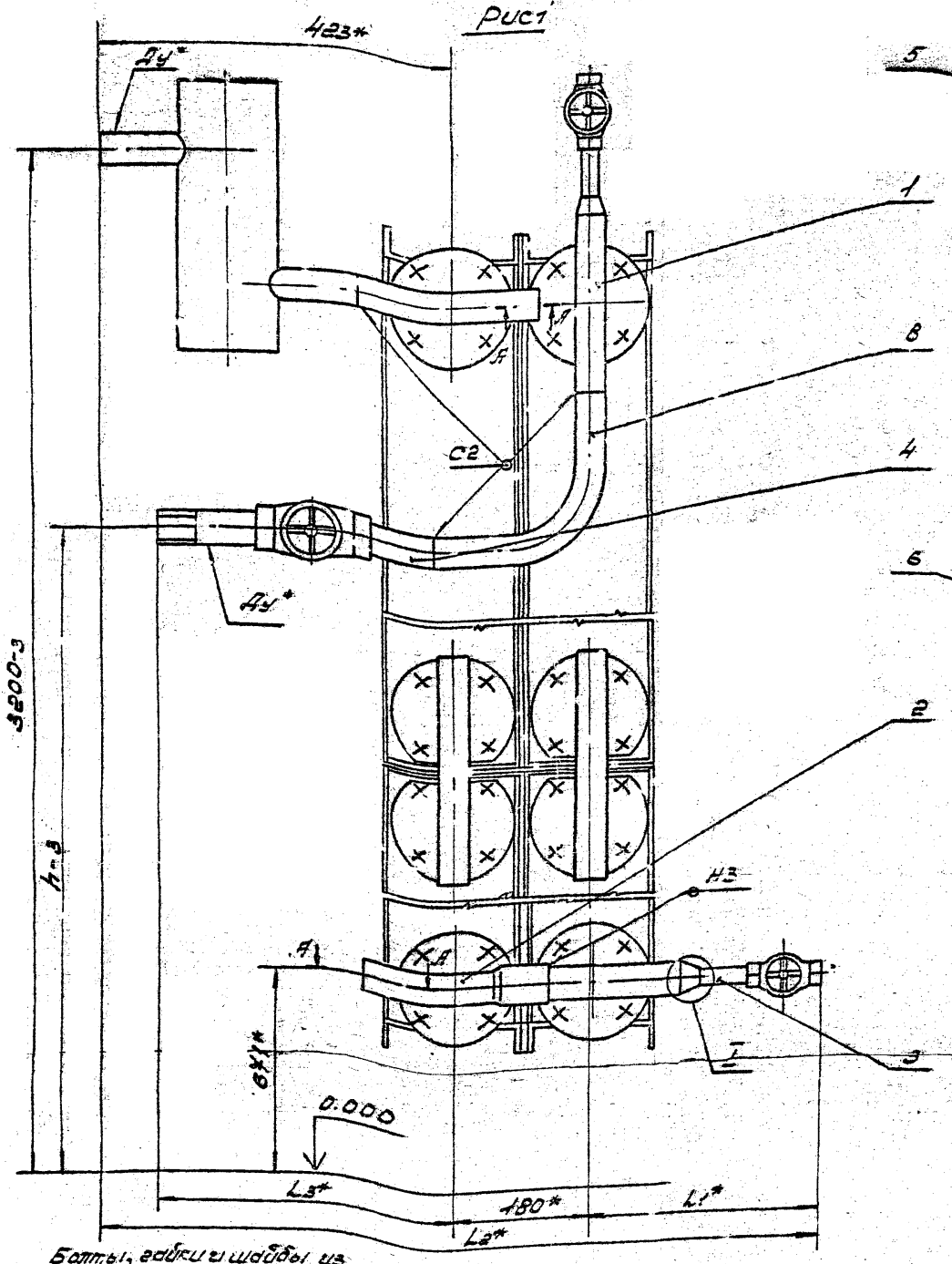

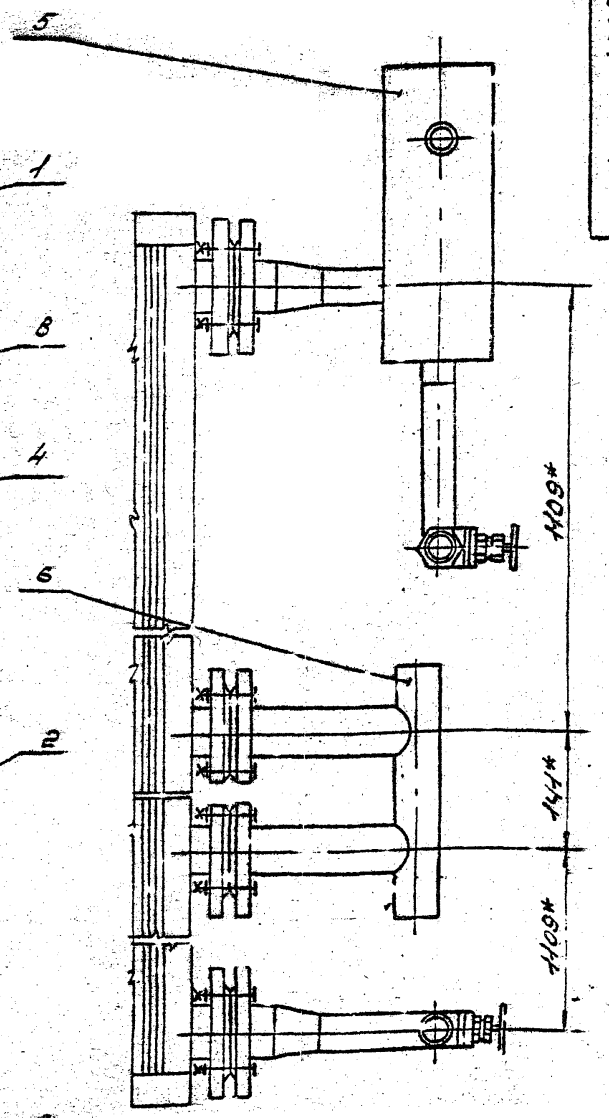

I
М1:25

Рис. 3
Остальное - см. рис. 1

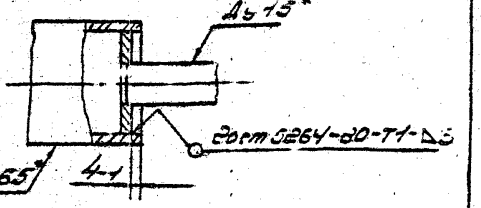

Болты, гайки и шайбы из комплекта Возд-ля

Прокладка из комплекта Возд-ля

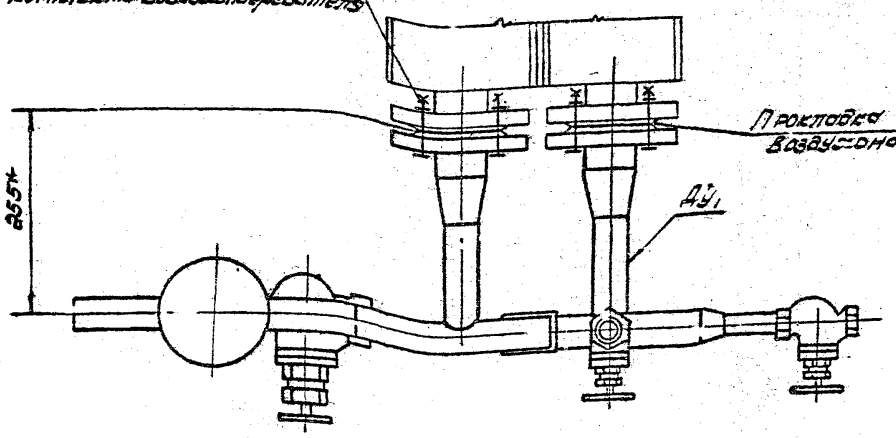

А-А
М1:2

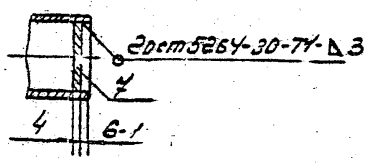

I
М1:4

Рис. 2
Остальное - см. рис. 1

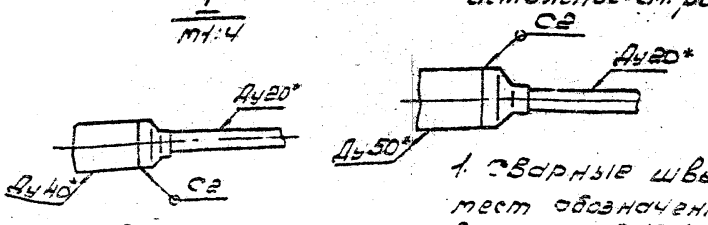

Размеры в мм

Обозначение	Рис.	Диаметр Ду*	Ду1*	h*	L1*	L2*	L3*	Масса кг
5.904-52.2-44.000	1	40	40	2870	270	373	270	32.44
-01	2	50	50	2855	285	898	344	39.32
-02	3	65	65	2830	244	394	422	60.25

3. Остальные технические требования ст. „Указания по применению изготовлению и монтажу" Выпуск „0" настоящей серии.

1. Сварные швы по ГОСТ 16037-80 кроме тех обозначенных на чертеже. Электроды типа Э42А по ГОСТ 9467-75*.
2* Размеры для справок.

Гл.инж.	Абакум			5.904-52.2-44.000С5	
Разраб.	Кишкова			Обвязка трубная КТЦ-40-2ПсОу сборочный чертеж	Лит. / Масса / Масштаб: см. / мм / —
Пров.	Кудасов		12.89		
Т.контр.	Стоценко		12.89		Лист / Листов 1
Н.контр.	Сычков		12.89		ГПКБ Сантехмонтаж

Копировал / Формат А2

Инв. № подл.	Подпись и дата	Взам. инв. №	Инв. № дубл.	Подпись и дата

Формат	Зона	Поз.	Обозначение	Наименование	Кол. на исполн. 5.904-52.2-42000- —	01	02	Примечание
				Документация				
А2			5.904-52.2-42000СБ	Сборочный чертеж	X	X	X	
			Серия 5.904-52	Указания по применению изготовлению и монтажу	X	X	X	Выпуск 0
				Сборочные единицы				
А4		1	5.904-52.3-02000-08	Тройник	2			
				Шифр / Лит	ДУ50	ДУ65	ДУ80	

Изм.	Лист	№ докум.	Подп.	Дата	5.904-52.2-42 000		
Разраб.		Хейсетов		12.89	Обвязка трубная КТЦ-40-2Пр-ДУ	Лит	Лист 1	Листов 2
Пров.		Кувиков		12.89		ммсс ссср РОГПИ Проектпромвентиляция		
Н. контр.		Усиков		12.89				

Формат А4

Инв. № подл.	Подпись и дата	Взам. инв. №	Инв. № дубл.	Подпись и дата

Формат	Зона	Поз.	Обозначение	Наименование	Кол. на исполн. 5.904-52.2-43000- —	01	02	Примечание
				Документация				
А2			5.904-52.2-43000СБ	Сборочный чертеж	X	X	X	
			Серия 5.904-52	Указания по применению изготовлению и монтажу	X	X	X	Выпуск 0
				Сборочные единицы				
А4		1	5.904-52.3-02000-01	Тройник	2			
				Шифр / Лит	ДУ25	ДУ32	ДУ40	

Изм.	Лист	№ докум.	Подп.	Дата	5.904-52.2-43000		
Разраб.		Хейсетов		12.89	Обвязка трубная КТЦ-40-1Пс-ДУ	Лит	Лист 1	Листов 2
Пров.		Кувиков		12.89		ммсс ссср РОГПИ Проектпромвентиляция		
Н. контр.		Усиков		12.89				

Формат А4

Инв. № подл.	Подпись и дата	Взам. инв. №	Инв. № дубл.	Подпись и дата

Формат	Зона	Поз.	Обозначение	Наименование	Кол. на исполн. 5.904-52.2-42000- —	01	02	Примечание
			-11	Тройник		2		
			-13	Тройник			2	
А4		2	5.904-52.3-02000-06	Тройник	2			
			-12	Тройник		2		
			-14	Тройник			2	
А3		3	5.904-52.3-05000-03	Дренаж	2			
			-05	Дренаж		2		
			-06	Дренаж			2	
А4		4	5.904-52.3-06000-04	Узел ввода	1			
			-05	Узел ввода		1		
			-06	Узел ввода			1	
А4		5	5.904-52.3-09000-03	Расширитель	1			
			-04	Расширитель		1		
			-05	Расширитель			1	
А4		6	5.904-52.3-14000	Гребенка	2	2	2	

Изм.	Лист	№ докум.	Подп.	Дата	5.904-52.2-42000	Лист 2

Формат А4

Инв. № подл.	Подпись и дата	Взам. инв. №	Инв. № дубл.	Подпись и дата

Формат	Зона	Поз.	Обозначение	Наименование	Кол. на исполн. 5.904-52.2-43000- —	01	02	Примечание
			-03	Тройник		2		
			-06	Тройник			2	
А4		2	5.904-52.3-05000-01	Дренаж	1			
			-02	Дренаж		1		
			-03	Дренаж			1	
А3		3	5.904-52.3-06000-01	Узел ввода	1			
			-02	Узел ввода		1		
			-03	Узел ввода			1	

Изм.	Лист	№ докум.	Подп.	Дата	5.904-52.2-43 000	Лист 2

Копировал Авсол-

Формат А4

20

5.904-52.2-42000СБ

Рис. 1

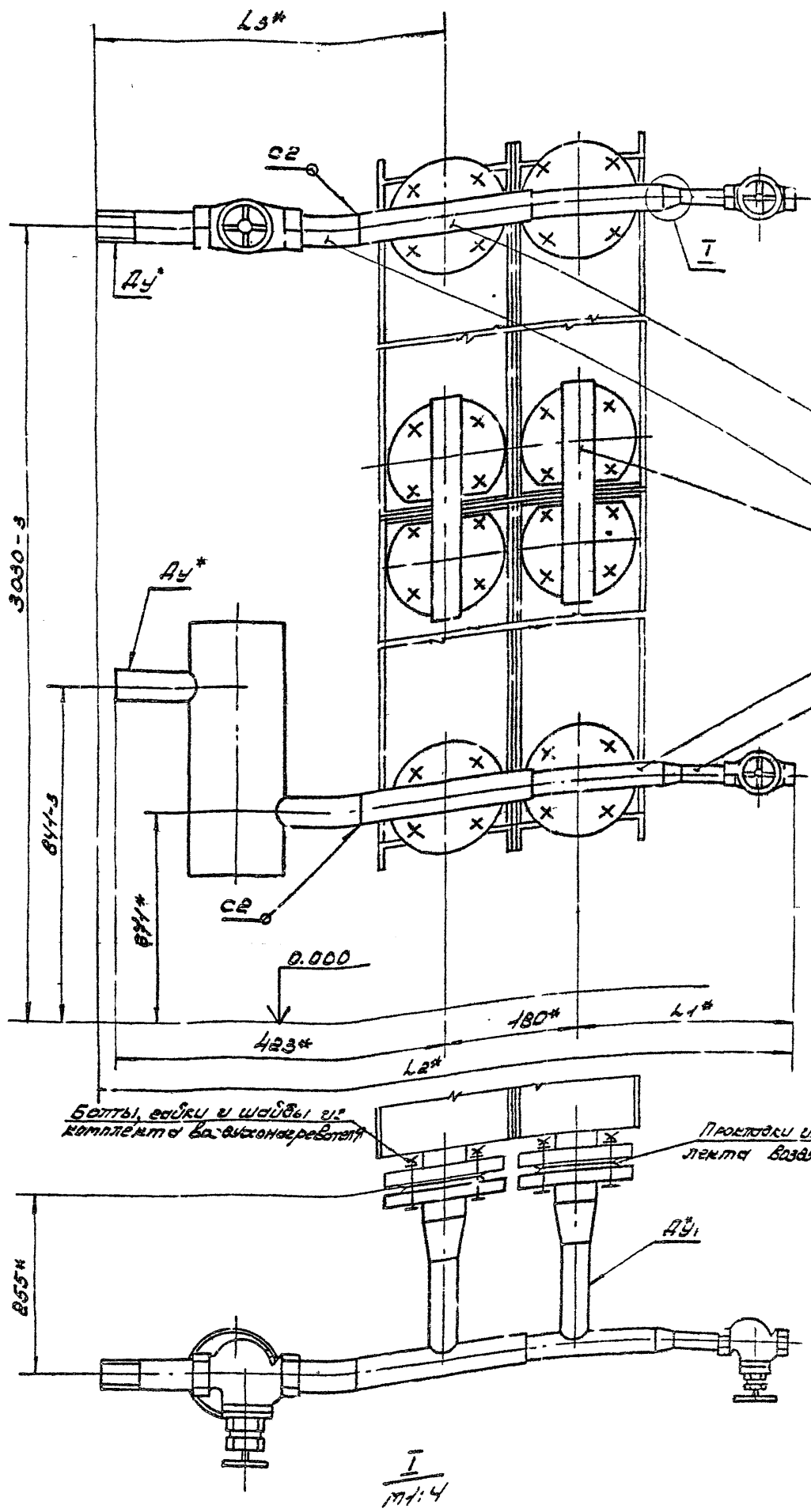

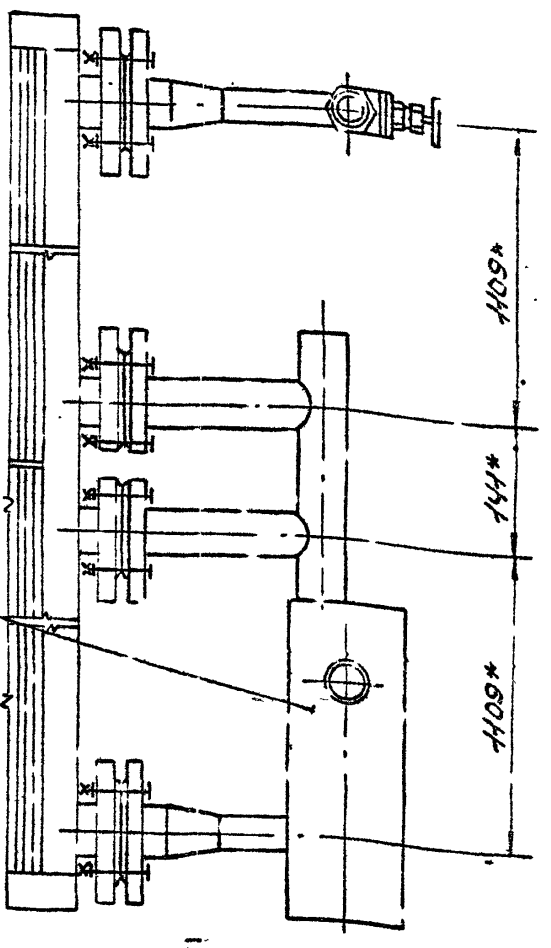

I
м1:2,5
Рис. 2

Остальное см. рис. 1

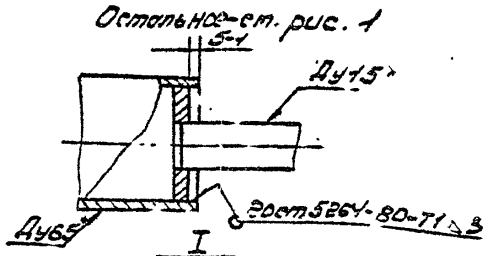

I
м1:2,5
Рис. 3

Остальное см. рис. 1

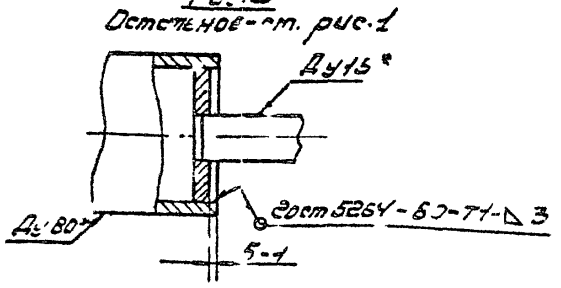

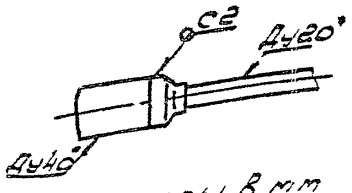

Размеры в мм

Обозначение	Рис.	Шифр Ду*	Ду1	L1*	L2*	L3*	Масса, кг
5.904-52.2-42.000	1	50	40	274	422	516	38.51
-01	2	65	50	244	1208	602	58.41
-02	3	80	65		1221	622	66.18

3. Остальные технические требования см. "Указания по применению, изготовлению и монтажу" Выпуск 0 настоящей серии.

1. Сварные швы по ГОСТ 16037-80, кроме тех обозначенных на чертеже. Электрод типа Э42А по ГОСТ 9467-75*.
2* Размеры для справок.

5.904-52.2-42.000СБ

Обвязка тру 40Э КТЦ-ЧС-2ПР-Ду*

Сборочный чертеж

Лит. | Масса | Масштаб
— | см. табл.

Лист | Листов 1

ММС СССР
ГОРПИ

Копировал | Формат А2

Инв.№ подл. | Подпись и дата | Взам.инв.№ | Инв.№ дубл. | Подпись и дата

5.904-52.2-43000СБ

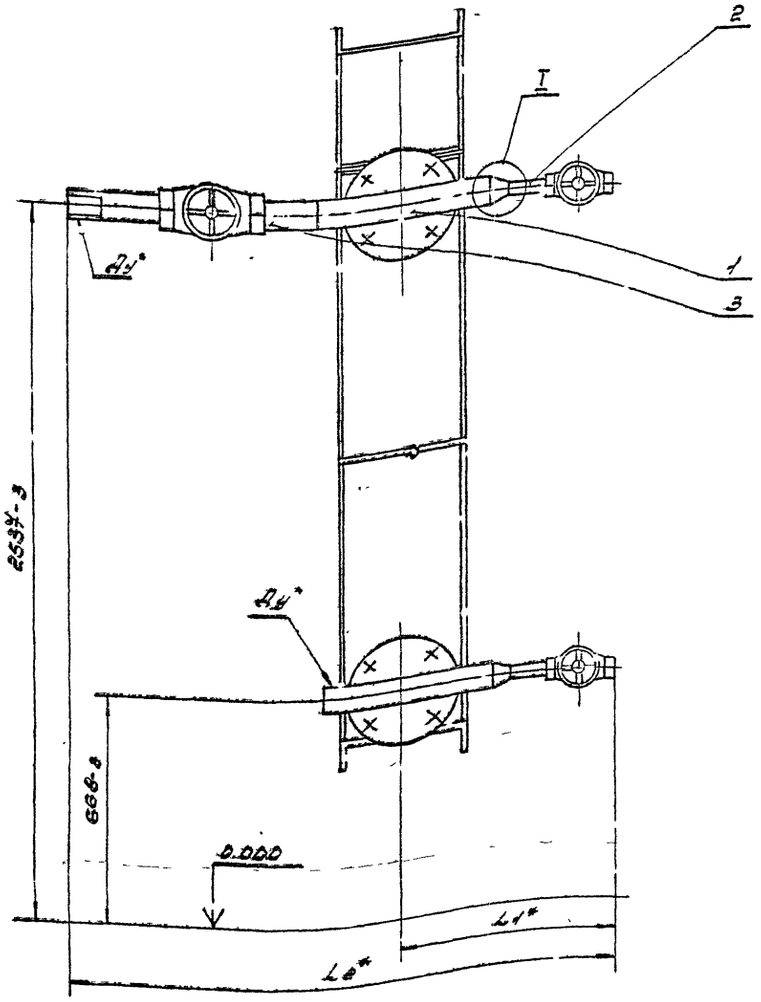

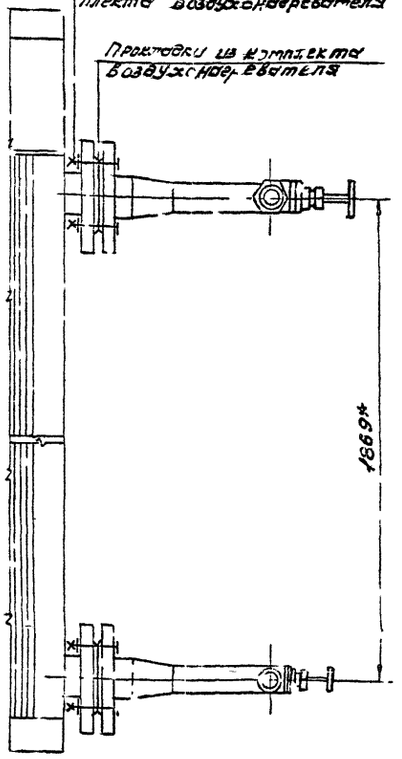

I
М1:2

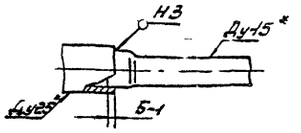

I
М1:2
Рис.2
Остальное-см. рис.1

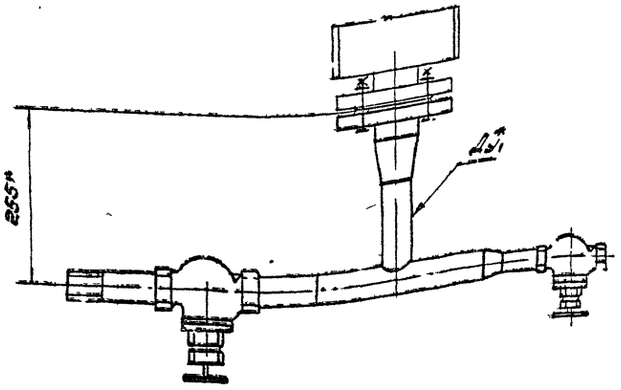

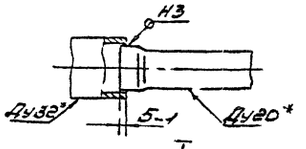

I
М1:4
Рис.3
Остальное-см. рис.1.

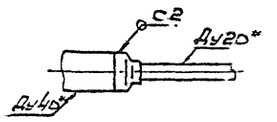

1. Сварные швы по ГОСТ 16037-80. Электроды типа Э42А по ГОСТ 9.167-75*.
2* Размеры для справок.

Размеры в мм

Обозначение	Рис.	Шифр Ду*	Д*у1	L1*	L2*	Масса, кг
5.904-52.2-43000	1	25	25	280	704	10.61
-01	2	32	32	285	729	12.4
-02	3	40	40	270	760	14.4

3. Остальные технические требования см. „Указания по применению, изготовлению и монтажу" выпуск „0" настоящей серии.

Инв.№ подл.	Подп. и дата	Взам.инв.№	Инв.№ дубл.	Подп. и дата	

5.904-52.2-43 000 СБ

Обвязка трубная КТЦ-40-1ПСДУ
Сборочный чертеж

Лит.	Масс.	Масштаб
	ст	—

Лист | Листов 1

ММСС СССР РОГПИ

Копир. Ф.Ф.

Формат 2

gost.e-ecolog.ru