ТИПОВАЯ ДОКУМЕНТАЦИЯ НА КОНСТРУКЦИИ, ИЗДЕЛИЯ И УЗЛЫ ЗДАНИЙ И СООРУЖЕНИЙ

СЕРИЯ 5.904-52

ТРУБОПРОВОДНАЯ ОБВЯЗКА ВОЗДУХОНАГРЕВАТЕЛЕЙ ЦЕНТРАЛЬНЫХ КОНДИЦИОНЕРОВ КТЦ3-10...КТЦ3-40 и ПРИТОЧНЫХ КАМЕР 2ПК-10...2ПК-40

ВЫПУСК 1

ТРУБОПРОВОДНАЯ ОБВЯЗКА ВОЗДУХОНАГРЕВАТЕЛЕЙ ПРИТОЧНЫХ КАМЕР

РАБОЧИЕ ЧЕРТЕЖИ

Разработаны

Ростовским отделением
ГПИ Проектпромвентиляция

Главный инженер отделения — О.Я.Калатушин

Начальник отдела — А.М.Пятикопов

Главный инженер проекта — І.М. Дубовис

Утверждены и введены в действие
НПО Промвентиляция ММСС СССР
с 1.04.90г.
Приказ от 22.12.89 № 375

gost.e-ecolog.ru

Содержание

NN п/п	Обозначение документации	Наименование тех.документации	Стр
1	5.904-52.1-000000	Содержание	2
2	5.904-52.1-11.000	Обвязка трубная ПК10 - 1Пр-Ду	3
3	5.904-52.1-11.000СБ	Сборочный чертеж	4
4	5.904-52.1-12.000	Обвязка трубная ПК10 - 1Пс-Ду	5
5	5.904-52.1-12.000СБ	Сборочный чертеж	6
6	5.904-52.1-13.000	Обвязка трубная ПК10 - 2Пр-Ду	7
7	5.904-52.1-13.000СБ	Сборочный чертеж	8
8	5.904-52.1-14.000	Обвязка трубная ПК10 - 2Пс-Ду	9
9	5.904-52.1-14.000СБ	Сборочный чертеж	10
10	5.904-52.1-15.000	Обвязка трубная ПК10 - 3Пр-Ду	11
11	5.904-52.1-15.000СБ	Сборочный чертеж	12,13
12	5.904-52.1-16.000	Обвязка трубная ПК10 - 3Пс-Ду	14
13	5.904-52.1-16.000СБ	Сборочный чертеж	15
14	5.904-52.1-17.000	Обвязка трубная ПК10 - 3ПТ-	16
15	5.904-52.1-17.000СБ	Сборочный чертеж	17
16	5.904-52.1-21.000	Обвязка трубная ПК20 - 1Пр-Ду	18
17	5.904-52.1-21.000СБ	Сборочный чертеж	19
18	5.904-52.1-22.000	Обвязка трубная ПК20 - 1Пс-Ду	20
19	5.904-52.1-22.000СБ	Сборочный чертеж	21
20	5.904-52.1-23.000	Обвязка трубная ПК20 - 2Пр-Ду	22
21	5.904-52.1-23.000СБ	Сборочный чертеж	23
22	5.904-52.1-24.000	Обвязка трубная ПК20 - 2Пс-Ду	24
23	5.904-52.1-24.000СБ	Сборочный чертеж	25
24	5.904-52.1-25.000	Обвязка трубная ПК20 - 3Пр-Ду	26
25	5.904-52.1-25.000СБ	Сборочный чертеж	27,28
26	5.904-52.1-26.000	Обвязка трубная ПК20 - 3Пс-Ду	29
27	5.904-52.1-26.000СБ	Сборочный чертеж	30
28	5.904-52.1-27.000	Обвязка трубная ПК20 - 2НПр-Ду	31
29	5.904-52.1-27.000СБ	Сборочный чертеж	32
30	5.904-52.1-29.000	Обвязка трубная ПК20 - 3НПр-Ду	33
31	5.904-52.1-29.000СБ	Сборочный чертеж	34
32	5.904-52.1-31.000	Обвязка трубная ПК31,5 - 2Пс-Ду	35
33	5.904-52.1-31.000СБ	Сборочный чертеж	36
34	5.904-52.1-32.000	Обвязка трубная ПК31,5 - 1Пс-Ду	37
35	5.904-52.1-32.000СБ	Сборочный чертеж	38
36	5.904-52.1-33.000	Обвязка трубная ПК31,5 - 3Пс-Ду	39
37	5.904-52.1-33.000СБ	Сборочный чертеж	40
38	5.904-52.1-34.000	Обвязка трубная ПК31,5 - 2Пр-Ду	41
39	5.904-52.1-34.000СБ	Сборочный чертеж	42
40	5.904-52.1-36.000	Обвязка трубная ПК31,5 - 3Пр-Ду	43
41	5.904-52.1-36.000СБ	Сборочный чертеж	44
42	5.904-52.1-41.000	Обвязка трубная ПК40 - 1Пр-Ду	45
43	5.904-52.1-41.000СБ	Сборочный чертеж	46
44	5.904-52.1-42.000	Обвязка трубная ПК40 - 1Пс-Ду	47
45	5.904-52.1-42.000СБ	Сборочный чертеж	48
46	5.904-52.1-43.000	Обвязка трубная ПК40 - 2Пр-Ду	49
47	5.904-52.1-43.000СБ	Сборочный чертеж	50
48	5.904-52.1-44.000	Обвязка трубная ПК40 - 2Пс-Ду	51
49	5.904-52.1-44.000СБ	Сборочный чертеж	52
50	5.904-52.1-45.000	Обвязка трубная ПК40 - 3Пр-Ду	53
51	5.904-52.1-45.000СБ	Сборочный чертеж	54,55
52	5.904-52.1-46.000	Обвязка трубная ПК40 - 3Пс-Ду	56
53	5.904-52.1-46.000СБ	Сборочный чертеж	57
54	5.904-52.1-47.000	Обвязка трубная ПК40 - 3НПр-Ду	58
56	5.904-52.1-47.000СБ	Сборочный чертеж	59

5.904-52.1-00.000С

Содержание

Лит. | Лист | Листов

ПКТБ ЦБП
Госстроя СССР

Копировал | Формат А4

Поз.	Зона	Обозначение	Наименование	Кол. на испол. 5.904-52.1-11000- —	01	02	Примечание
			Документация				
Ге		5.904-52.1-11000СБ	Сборочный чертеж				
		Серия 5.904-52	Условия по применению изготовлению и монтажу				Выпуск 0
			Сборочные единицы				
ГЧ	1	5.904-52.3-01000-03	Тройник	4			
			-02 Расширитель			1	
ГЧ	7	5.904-52.3-10000-02	Тройник	2			
			-05 Тройник		2		
			-07 Тройник			2	
			Детали				
ГЧ	8	5.904-52.3-00004-06	Патрубок	4	4	4	
ГЧ	9	5.904-52.3-00002-01	Заглушка	2			
			-02 Заглушка		2		
			-03 Заглушка			2	

Шифр Лит: Дуб5 Дуб3 Дуб10

5.904-52.1-11000

Обвязка трубная п-10-1пр-Ду

Разработал Хе... Проверил Кубиев Н. контр. Чуйков Утвердил

Лит 1 Листов 4

ТМСС ССОР РОСПИ Проектмонтажстальконструкция

Формат А4

Поз.	Зона	Обозначение	Наименование	Кол. на испол. 5.904-52.1-11000- —	01	02	Примечание
		-06	Тройник		4		
		-10	Тройник			4	
ГЧ	2	5.904-52.3-03000	Гребенка	1			
		-01	Гребенка		1		
		-04	Гребенка			1	
ГЧ	3	5.904-52.3-04000	Гребенка	1			
		-01	Гребенка		1		
		-04	Гребенка			1	
ГЧ	4	5.904-52.3-05000-01	Дренаж	2			
		-02	Дренаж			2	
ГЧ	5	5.904-52.3-06000-01	Узел ввода	1			
		-02	Узел ввода		1		
		-03	Узел ввода			1	
ГЧ	6	5.904-52.3-09000	Расширитель	1			
		-01	Расширитель		1		

5.904-52.1-11000 Лист 2

Копировал Формат А3

Поз.	Зона	Обозначение	Наименование	Кол. на испол. 5.904-52.1-11000- —	01	02	Примечание
			Стандартные изделия				
		10	Контргайки				
			Гост 8961-75*				
			Контргайка 20	4			
			Контргайка 25		4		
			Контргайка 32			4	
		11	Муфты 32				
			Гост 8954-75*			4	
			Муфты				
			Гост 8957-75*				
			32×20	4			
			32×25		4		

5.904-52.1-11000 Лист 4

Формат А4

Рис. 1

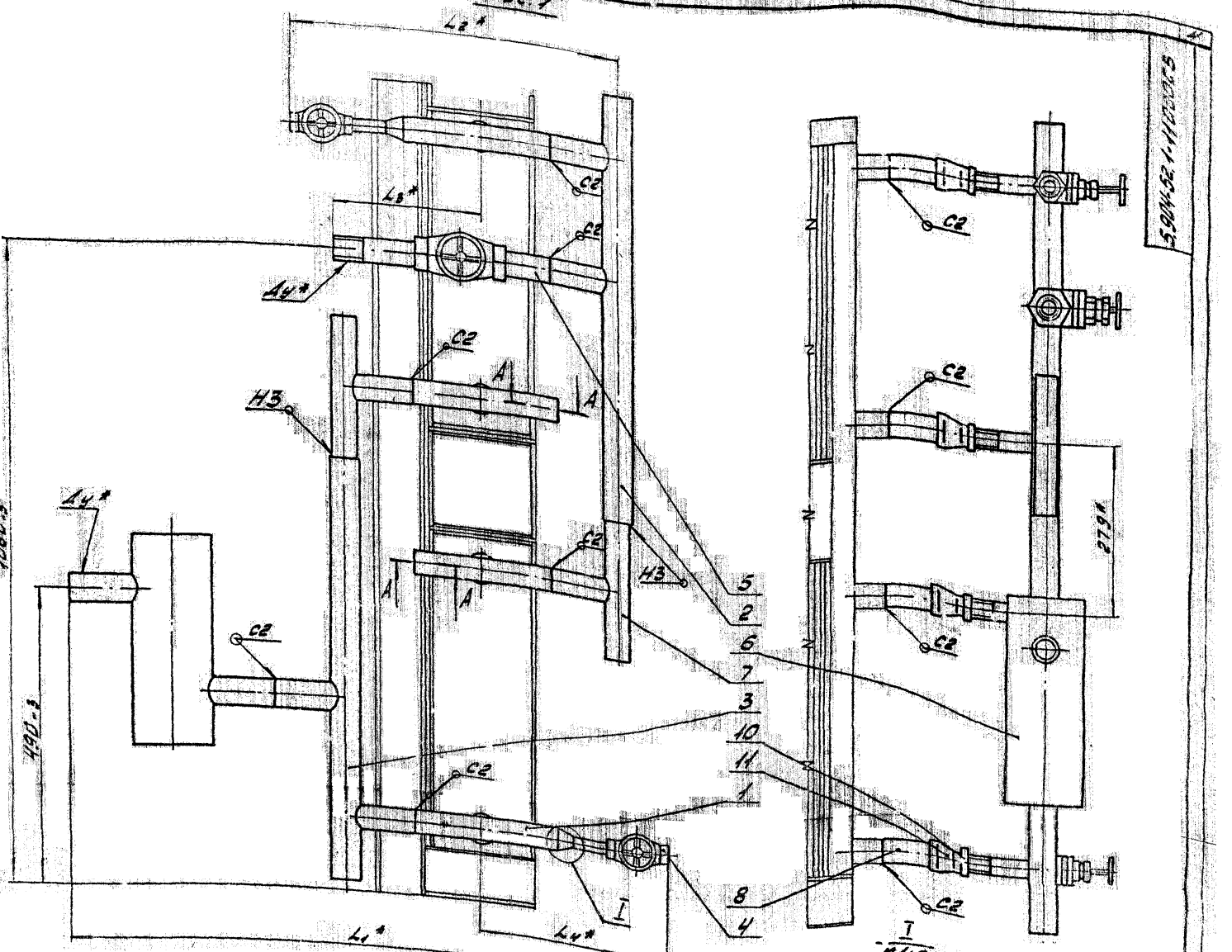

Рис. 2
Остальное - см. рис. 1

Рис. 3
Остальное - см. рис. 1

1. Сварные швы по ГОСТ 16037-80, кроме мест обозначенных на чертеже. Электроды типа Э42А по ГОСТ 9467-75*
2.* Размеры для справок.

Размеры в мм

Обозначение	Рис.	Ду	Ду1*	L1*	L2*	L3*	L4*	B*	Масса, кг
5.904-52.1-11.000	1	25	20	964	529	207	286	280	16,16
-01	2	32	25	959	524	223	291	275	19,45
-02	3	40	32	958	533	269	300	270	24,46

3. Остальные технические требования см. "Указания по применению, изготовлению и монтажу" Выпуск 0 настоящей серии.

Нач. отд.	Кашкаров			5.904-52.1-11.000СБ
Гл. спец.	Ситников			Обвязка трубопровода ПК10-1ПН2Ф
Разраб.	Кашкаров			Сборочный чертеж
Гл. инж.	Власенко			Стадия: Р; Лист: 1; Листов: 1
Н. контр.	Усенков		12.89	МПСС СССР РО ГПИ Ленгипроспецмонтаж

Копировал Справочный Формат А2

Инв. № подл. | Подп. и дата | Взам. инв. № | Инв. № дубл. | Подп. и дата

Позиция	Зона	Поз.	Обозначение	Наименование	Кол. на изделии 5.904-52.1-12000- —	01	02	Примечание
				Документация				
СБ			5.904-52.1-12000СБ	Сборочный чертеж				
			Серия 5.904-52	Указания по применению изготовлению и монтажу				Выпуск 0
				Сборочные единицы				
ТП		1	5.904-52.3-01000-06	Тройник	2			
				Детали				
				Стандартные изделия				
				Трубы				
				ГОСТ 8732-78*				
				Ду25	2			
				Ду32		2		
				Ду40			2	

5.904-52.1-12000

Обвязка трубная ПК.10-1 ПС-Ду

Лит. | Лист | Листов: 1 | 4

ГПИ Сантехпроект Госстроя СССР

Проектом вентиляции формат А4

Позиция	Зона	Поз.	Обозначение	Наименование	Кол. на изделии 5.904-52.1-12.000- —	01	02	Примечание
				Детали				
ТП		7	5.904-52.3-00.001-06	Патрубок	4	4	4	
				Стандартные изделия				
				Контрайки				
				ГОСТ 8961-75*				
		8		Контрайка 25	2			
				Контрайка 32		2	2	
		9		Контрайка 32	2	2	2	
		10		Муфта 32				
				ГОСТ 8954-75*	2	4	4	

5.904-52.1-12.000

Инв. № подл. | Подпись и дата | Взам. инв. № | Инв. № дубл. | Подпись и дата

Копировал | Формат А4

3

Позиция	Зона	Поз.	Обозначение	Наименование	Кол. на изделии 5.904-52.1-12.000- —	01	02	Примечание
			-10	Тройник		2		
			-14	Тройник			2	
ТП		2	5.904-52.3-05000-01	Дренаж	2			
			-02	Дренаж		2		
			-03	Дренаж			2	
ТП		3	5.904-52.3-06000-01	Узел ввода	1			
			-02	Узел ввода		1		
			-03	Узел ввода			1	
ТП		4	5.904-52.3-09000	Расширитель	1			
			-01	Расширитель		1		
			-02	Расширитель			1	
ТП		5	5.904-52.3-11000	Тройник	1	1	1	
ТП		6	5.904-52.3-12000	Тройник	1	1	1	

5.904-52.1-12000

Инв. № подл. | Подпись и дата | Взам. инв. № | Инв. № дубл. | Подпись и дата

Копировал | Формат А4

8

Позиция	Зона	Поз.	Обозначение	Наименование	Кол. на изделии 5.904-52.1-12.000- —	01	02	Примечание
		11		Муфта 32×25				
				ГОСТ 8957-75*	2			

5.904-52.1-12000

Инв. № подл. | Подпись и дата | Взам. инв. № | Инв. № дубл. | Подпись и дата

Копировал | Формат А4

4

Рис. 1

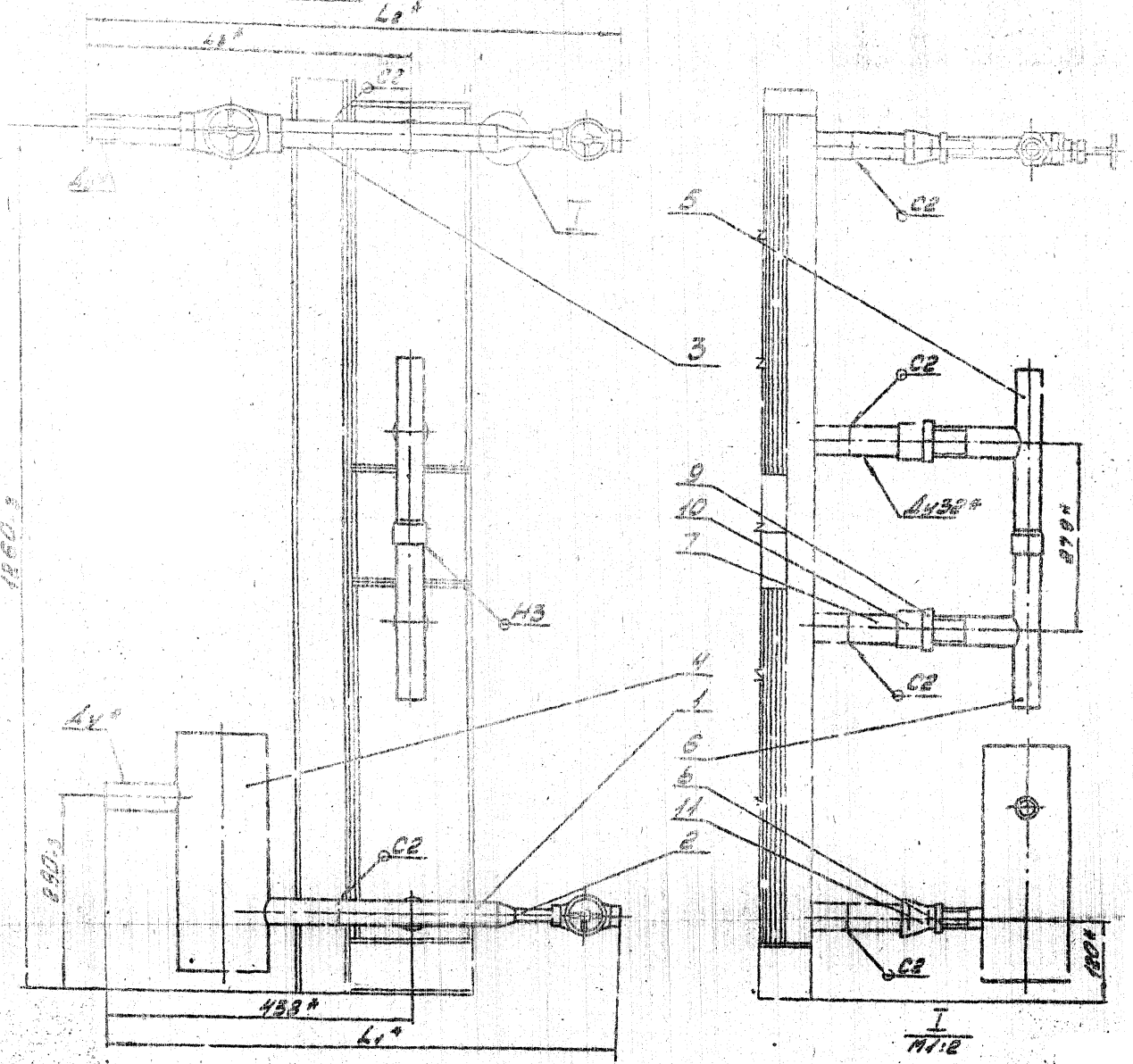

Рис. 2

Остальное - см. рис. 1

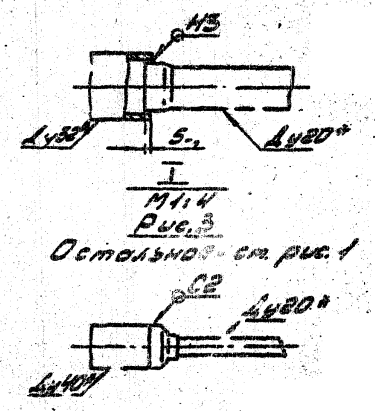

Рис. 3

Остальное - см. рис. 1

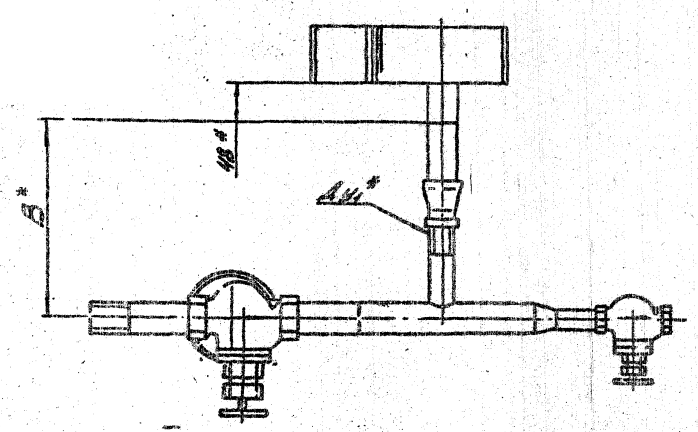

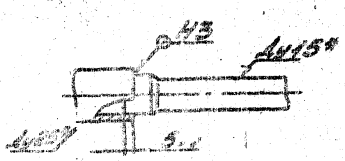

Размеры в мм

Обозначение	Рис.	L_3^*	L_4^*	L_1^*	L_2^*	L_5^*	B^*	Масса, кг
5.904-52.1-12.000	1	25	25	729	734	443	275	14,4
-01	2	32	32	738	759	459	270	15,65
-02	3	40		725	760	505		18,53

1. Сварные швы по ГОСТ 16037-80. Электроды типа Э42А по ГОСТ 9467-75*
2. * Размеры для справок.
3. Остальные технические требования см. "Указания по применению и монтажу узлов Вып. 2.3" настоящей серии.

				5.904-52.1-12.0ПС6	
Нач. отд.	Н.Закин			Обвязка трубная ПК10-1Пс-Ду	Лит. / Масса / Масштаб: См. тех. / —
Гл. спец.	Е.Власенко			Сборочный чертеж	Лист / Листов: 1 / 1
Нач. сект.	Ю.Вилков				МИССС РСФСР ЦИТП
Конструктор	Е.Власенко				
Контр.	Ю.Вилков				

Копировал / Формат А2

Поз.	Обозначение	Наименование	Кол. на узел 5.904-52.1-13000- —	01	02	03	04	05	Примечание
		Документация							
ПЗ	5.904-52.1-13000 ОС	Сборочный чертеж	X	X	X	X	X	X	
	Серия 5.904-52	Ведомость применяемости							
		Ведомость ссылочных и прилагаемых документов	X	X	X	X	X	X	Выпуск
		Сборочные единицы							
ПЧ	5.904-52.3-01000-01	Тройник	4	4					
		Детали							
		Фланец Ду25							
		Фланец Ду32							
		Фланец Ду40							
		Фланец Ду50							
		Фланец Ду80							
		Фланец Ду100							

5.904-52.1-13000

Обвязка трубная ПК10-ВПР-Ду

Инв. № подл. | Подп. и дата | Взам. инв. № | Инв. № дубл. | Подп. и дата

Копировал | Формат А4

Поз.	Обозначение	Наименование	Кол. на узел 5.904-52.1-13000- —	01	02	03	04	05	Примечание
	-03	Узел ввода							
ПЧ	4 5.904-52.3-09000	Расширитель	1	1					
	-01	Расширитель			1	1			
	-02	Расширитель					1	1	
ПЧ	8 5.904-52.3-10000-02	Тройник	2	2					
	-05	Тройник			2	2			
	-04	Тройник					2	2	
		Детали							
ПЧ	6 5.904-52.3-00001-06	Патрубок	8	8	8	8	8	8	
ПЧ	10 5.904-52.3-00002	Заглушка	2	2					
	-01	Заглушка			2	2			
	-02	Заглушка					2	2	

5.904-52.1-13000

Копировал | Формат А4

Поз.	Обозначение	Наименование	Кол. на узел 5.904-52.1-13000- —	01	02	03	04	05	Примечание
	-05	Тройник			4	4			
	-03	Тройник					4	4	
ПЧ	2 5.904-52.3-01000	Тройник	4	4					
	-03	Тройник			4	4			
	-06	Тройник					4	4	
ПЗ	3 5.904-52.3-03000	Врезанка	1	1					
	-01	Врезанка			1	1			
	-04	Врезанка					1	1	
ПЧ	4 5.904-52.3-01300	Врезанка	1	1					
	-01	Врезанка			1	1			
	-04	Врезанка					1	1	
ПЧ	5 5.904-52.3-05000	Дренаж	2	2					
	-01	Дренаж			2	2	2	2	
ПЧ	6 5.904-52.3-06000-01	Узел ввода	1	1					
	-02	Узел ввода			1	1			

5.904-52.1-13000

Копировал | Формат А4

Поз.	Обозначение	Наименование	Кол. на узел 5.904-52.1-13000- —	01	02	03	04	05	Примечание
		Стандартные изделия							
	11	Контргайки							
		Гост 8961-75*							
		Контргайка 15	8	8					
		Контргайка 20			8	8			
		Контргайка 25					8	8	
	12	Муфты							
		Гост 8957-75*							
		32×15	8	8					
		32×20			8	8			
		32×25					8	8	

5.904-52.1-13000

Копировал | Формат А4

Рис 1

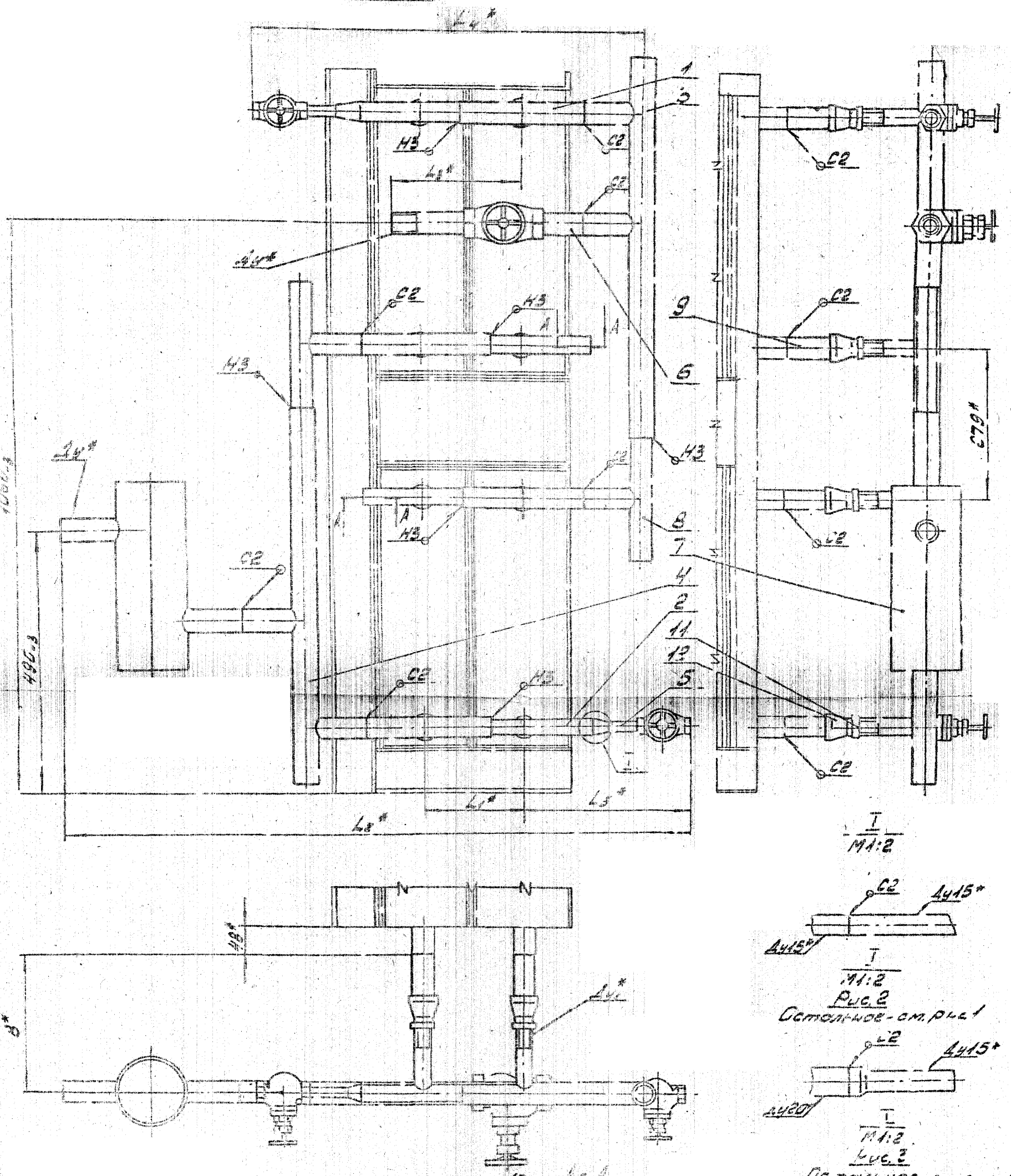
1
2
3
4
5
6
7
8
9
10
11
12
С2
Н3
Н2
А
Б
В
Г
Д
Е
Ж
И
К
Л
М
Н
О
П
Р
С
Т
У
Ф
Х
Ц
Ш
Щ
Э
Ю
Я
Ь
Ы
Ъ
Ґ
Є
Ї
І
Ѣ
Ѳ
Ѵ
Ѯ
Ѱ
Ѧ
Ѫ
Ѩ
Ѭ
Ѡ
Ѥ

Поз.	Зона	Обозначение	Наименование	Кол. на испол. 5.904-52.1-14000- —	01	02	03	04	05	Примечание
			Документация							
12		5.904-52.1-1.000 СБ	СБ. рабочий чертеж							
		Серия 5.904-52	Указания по применению и монтажу							Выпуск 0
			Сборочные единицы							
14	4	5.904-52.3-01000-05	Тройник	2	2					
			Материал	Ст20	Ду25	Ду32	Ду40	Ду50	Ду65	

5.904-52.1-14000

Обвязка трубная ПК10-2Пс-Оу

Альбом 4

Альбом проектировщика формат А4

Поз.	Зона	Обозначение	Наименование	Кол. на испол. 5.904-52.1-14000- —	01	02	03	04	05	Примечание
			.Детали							
14	8	5.904-52.3-00001-06	Патрубок	8	8	8	8	8	8	
			Стандартные изделия							
			Контргайки							
			Гост 8961-75*							
	9		Контргайка 20	4	4					
			Контргайка 25			4	4			
			Контргайка 32					4	4	
	10		Контргайка 32	4	4	4	4	4	4	
	11		Муфта 32							
			Гост 8954-75*	4	4	4	4	4	4	

5.904-52.1-14000

Лист 3

Формат А4

Поз.	Зона	Обозначение	Наименование	Кол. на испол. 5.904-52.1-14000- —	01	02	03	04	05	Примечание
		-09	Тройник			2	2			
		-14	Тройник					2	2	
14	2	5.904-52.3-01000-03	Тройник	2	2					
		-06	Тройник			2	2			
		-10	Тройник					2	2	
15	3	5.904-52.3-05000-01	Дренаж	2	2	2	2			
		-02	Дренаж					2	2	
17	4	5.904-52.3-06000-01	Узел ввода	1	1					
		-02	Узел ввода			1	1			
		-03	Узел ввода					1	1	
19	5	5.904-52.3-09000	Расширитель	1	1					
		-01	Расширитель			1	1			
		-02	Расширитель					1	1	
21	6	5.904-52.3-11000	Тройник	2	2	2	2	2	2	
24	7	5.904-52.3-12000	Тройник	2	2	2	2	2	2	

5.904-52.1-14000

Лист 2

Копировал Формат А4

Поз.	Зона	Обозначение	Наименование	Кол. на испол. 5.904-52.1-14000- —	01	02	03	04	05	Примечание
	12		Муфты							
			Гост 8954-75*							
			32×20	4	4					
			32×25			4	4			
			Муфта 32							
			Гост 8954-75*					4	4	

5.904-52.1-14000

Лист 4

Формат А4

Рис. 1

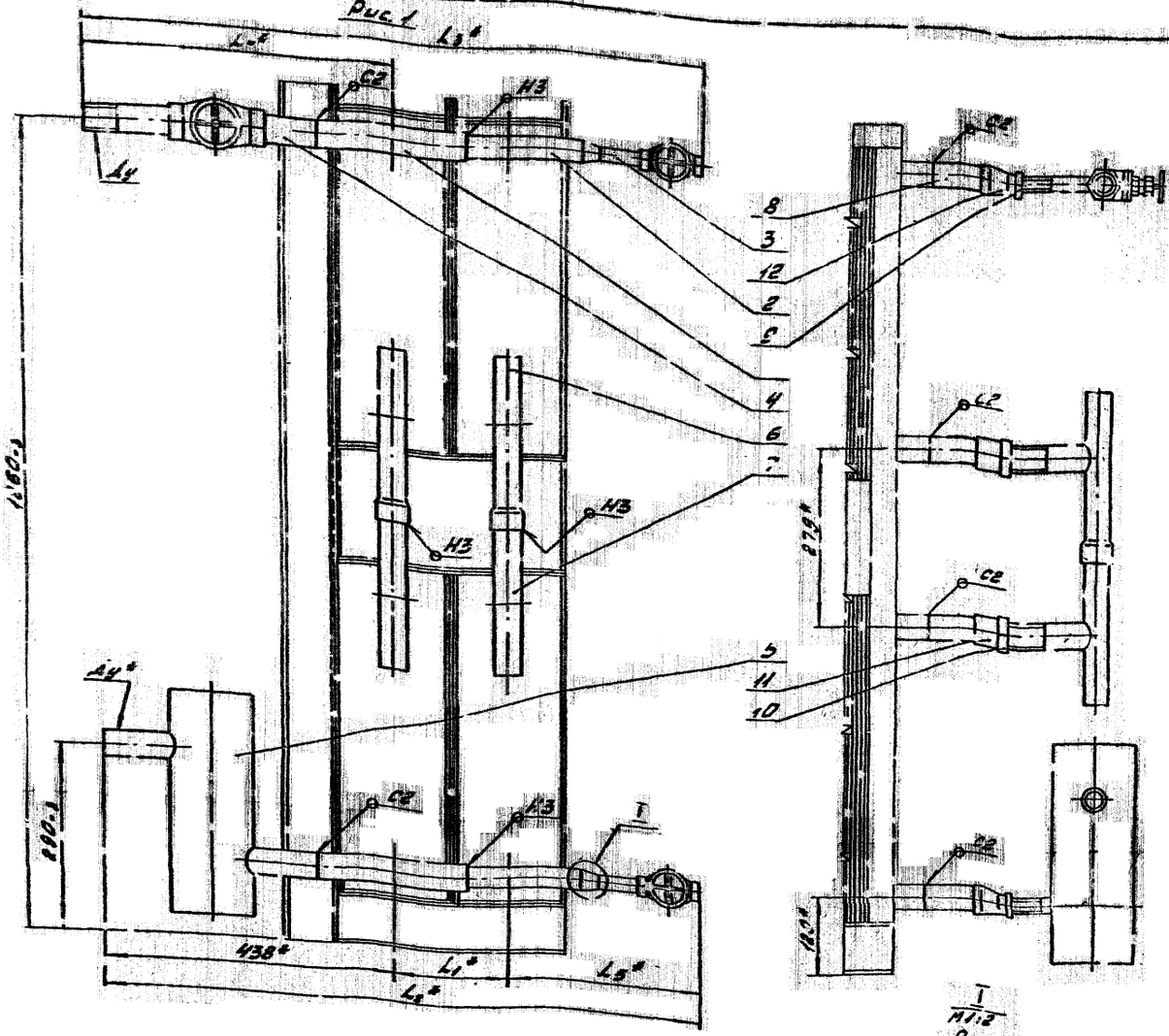

1. Сварные швы по ГОСТ 16037-80, кроме тех обозначенных на чертеже. Электроды типа Э42 по ГОСТ 9467-75*.
2. * Размеры для справок.
3. Остальные технические требования ст. Указания по применению, изготовлению и монтажу Выпуск С настоящей серии.

Размеры в мм

Обозначение	Рис.	Ду*	Ду1*	Ду2*	L1*	L2*	L3*	L4*	L5*	B*	Масса, кг
5.904-52.1-14.000											
-01	1	25	20		183	917	922	143	296	220	19,21
					223	957	962				
-02	2	32	25		183	912	933	459	291	275	21,24
-03					223	952	973				
-04	3	40	32		183	921	988	505	300	270	24,52
-05					223	961	1028				

Инженер	Зимин		Подп.	Дата
Конструктор	Исаевтов			11.83
Пров.	Кубышев			12.83
Гл. констр.	Дорогенко			12.83
Н. контр.	Исаков			12.83

5.904-52.1-14.000.Сб

Обвязка трубная ПК10-2,1с-Эу

Сборочный чертеж

Лит.	Масса	Масштаб
	см. табл.	-

Лист | Листов 1

ММСС СССР РОТПП

Копировал Стеганцева Формат А2

Позиция	Зона	Поз.	Обозначение	Наименование	Кол. на испол. 5.904-52.1-15000- —	01	02	03	04	05	Примечание
				Документация							
ПЕ			5.904-52.1-15000СБ	Сборочный чертеж	X	X	X	X	X	X	
			Серия 5.904-52	Указания по применению и изготовлению и монтажу	X	X	X	X	X	X	Выпуск
				Сборочные единицы							
ПЧ		1	5.904-52.3-01000-01	Тройник	4	4					
				Штуцер Ду 15							
				Ду 25							
				Ду 25а							
				Ду 32							
				Ду 32а							
				Ду 40							
				Ду 40а							

Изм.	Лист	№ докум.	Подп.	Дата	5.904-52.1-15000
Разраб.	Сергеев			12.89	Обвязка трубной пи10-3Пр-Ду
Пров.	Кувиков			12.89	
Н. контр.	Усиков			12.89	Лит. А; Лист 1; Листов 4; ГПИ Сантехпроект Госгражданстроя СССР

Копировал; Формат А4

Позиция	Зона	Поз.	Обозначение	Наименование	Кол. на испол. 5.904-52.1-15000- —	01	02	03	04	05	Примечание
ПЧ		7	5.904-52.3-06000-01	Узел ввода	1	1					
			-02	Узел ввода			1	1			
			-03	Узел ввода					1	1	
ПЧ		8	5.904-52.3-09000	Расширитель	1	1					
			-01	Расширитель			1	1			
			-02	Расширитель					1	1	
ПЧ		9	5.904-52.3-10000-02	Тройник	2	2					
			-05	Тройник			2	2			
			-07	Тройник					2	2	
				Детали							
ПЧ		10	5.904-52.3-00001-06	Патрубок	12	12	12	12	12	12	
ПЧ		11	5.904-52.3-00002	Заглушка	2	2	2	2			
			-01	Заглушка					2	2	

Изм.	Лист	№ докум.	Подп.	Дата	5.904-52.1-15000

Лист 3

Формат А4

Позиция	Зона	Поз.	Обозначение	Наименование	Кол. на испол. 5.904-52.1-15000- —	01	02	03	04	05	Примечание
			-04	Тройник			4	4			
			-08	Тройник					4	4	
ПЧ		2	5.904-52.3-01000-01	Тройник			4	4			
			-02	Тройник	4	4					
			-05	Тройник					4	4	
ПЧ		3	5.904-52.3-01000	Тройник	4	4	4	4			
			-03	Тройник					4	4	
ПЧ		4	5.904-52.3-03000	Отвод	1	1					
			-01	Отвод			1	1			
			-04	Отвод					1	1	
ПЧ		5	5.904-52.3-04000	Отвод	1	1					
			-01	Отвод			1	1			
			-04	Отвод					1	1	
ПЧ		6	5.904-52.3-05000	Отвод	2	2	2	2			
			-01	Отвод					2	2	

Изм.	Лист	№ докум.	Подп.	Дата	5.904-52.1-15000

Лист 2

Копировал; Формат А4

Позиция	Зона	Поз.	Обозначение	Наименование	Кол. на испол. 5.904-52.1-15000- —	01	02	03	04	05	Примечание
				Отчетные узлы							
		12		Контргайки							
				Гост 8968-75*							
				Контргайка 15	12	12	12	12			
				Контргайка 20					12	12	
		13		Муфты							
				Гост 8955-75*							
				32×15	12	12	12	12			
				32×20					12	12	

Изм.	Лист	№ докум.	Подп.	Дата	5.904-52.1-15000

Лист 4

Формат А4

Рис. 1

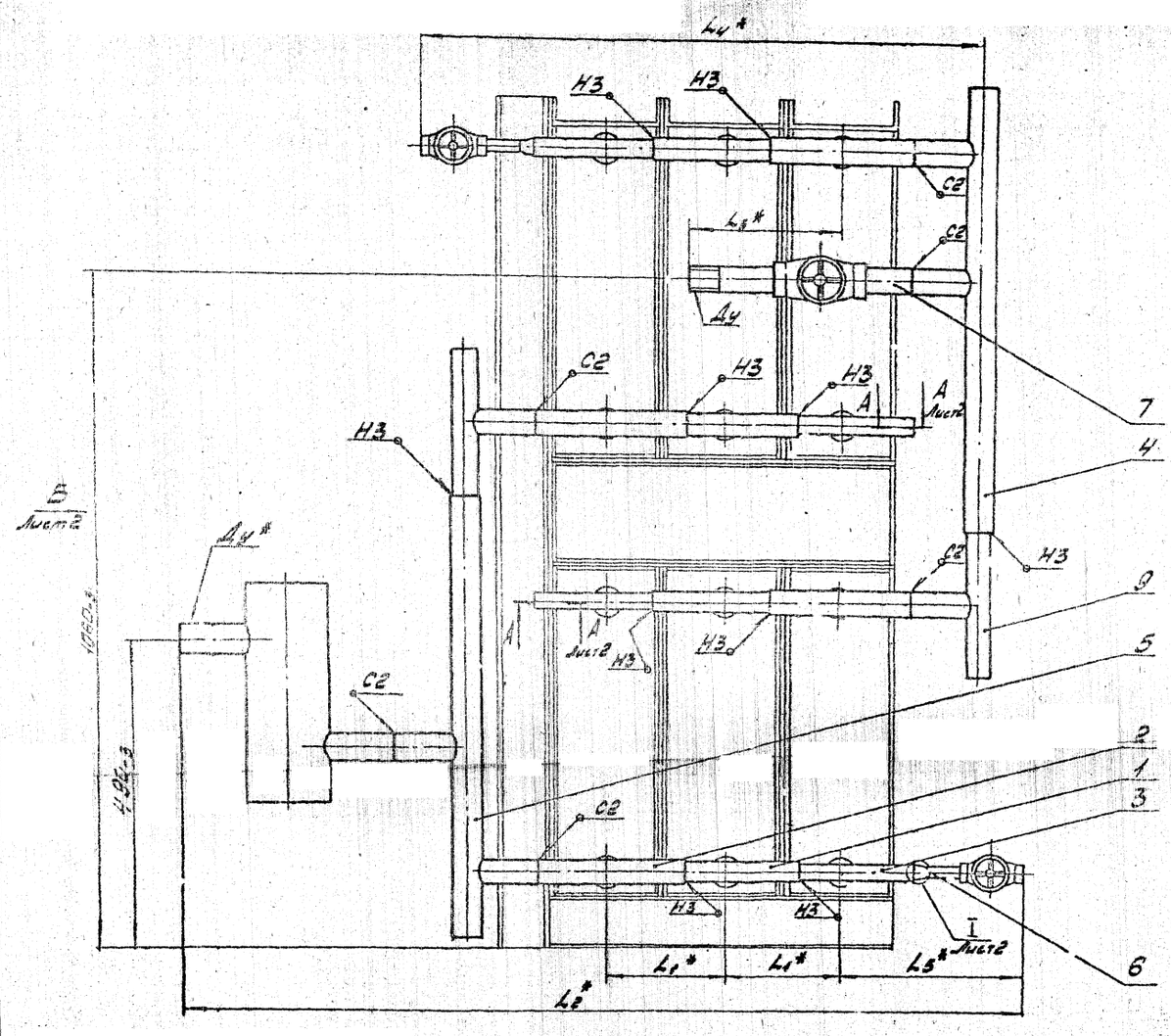

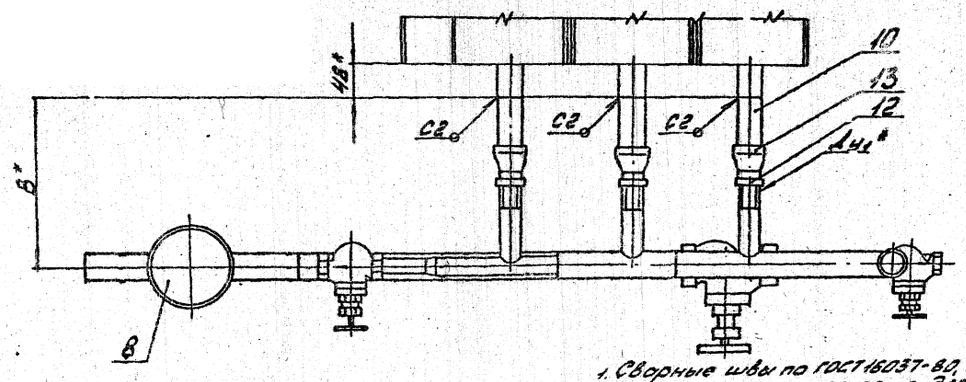

Размеры в мм

Обозначение	Рис.	Вес Ду	Ду1	L1*	L2*	L3*	L4*	L5*	B*	Масса кг
5.904-52.1-15.000	1	25	15	183	1280	223	845	246	285	23,1
-01				223	1380		925			
-02		32		183	1280		845			25,59
-03				223	1380		925			
-04	2	40	20	183	1260	269	895	296	280	31,41
-05				223	1440		975			

1. Сварные швы по ГОСТ 16037-80, кроме мест обозначенных на чертеже. Электроды типа Э42А по ГОСТ 9467-75*
2.* Размеры для справок.
3. Остальные технические требования см. Указания по применению, изготовлению и монтажу" Выпуск 0" настоящей серии.

Изм.	Лист	№ докум.	Подп.	Дата	5.904-52.1-15.000 С6
Разраб.		Загребов		11.87	Обвязка трубная ПК10-3 Пр-Ву
Пров.		Шишкина		11.87	Сборочный чертеж
Н.контр.		Елагина		12.87	
Нач.отд.		Усилов		12.87	

Лит. | Масса | Масштаб
Р | 0,70 | —
Лист 1 | Листов 2
ЦМЕС ГПИ РО ГПО Госстроя СССР

Копировал Степанова Формат А2

Поз.	Обозначение	Наименование	Кол. на испол. 5.904-52.1-16.000 —	-01	-02	-03	-04	-05	Примечание
		Документация							
	5.904-52.1 по своду	Рабочие чертежи							
	Серия 5.904-52	Указания по применению типовых узлов и деталей							Выпуск 0
		Сборочные единицы							
1	5.904-52.3-01.000-01	Тройник	2	2					
		Детали							
2	5.904-52.3-00.001-01	Патрубок	2	2					
		Стандартные изделия							
		Болт М16х80.58.019 ГОСТ 7798-70*	2	2					
		Гайка М16.5.019 ГОСТ 15526-70*	4	4					
		Шайба 16.01.019 ГОСТ 11371-78*	4	4					
		Прокладка 1-50-3пс-Ду	2	2					

5.904-52.1-16.000

Обвязка трубная ПС10-3ПС-Ду

Проектный институт Сантехпроект

Формат А4

Поз.	Обозначение	Наименование	Кол. на испол. 5.904-52.1-16.000 —	-01	-02	-03	-04	-05	Примечание
	-08	Тройник			2	2			
	-15	Тройник					2	2	
3	5.904-52.3-01.000-01	Тройник	2	2					
	-05	Тройник			2	2			
	-08	Тройник					2	2	
3	5.904-52.3-01.000	Тройник	2	2					
	-03	Тройник			2	2			
	-06	Тройник					2	2	
4	5.904-52.3-05.000	Отвод	2	2					
	-01	Отвод			2	2	2	2	
5	5.904-52.3-00.000-01	Узел ввода	1	1					
	-02	Узел ввода			1	1			
	-03	Узел ввода					1	1	
6	5.904-52.3-08.000	Расширитель	1	1					
	-01	Расширитель			1	1			

5.904-52.1-16.000

Обвязка трубная ПС10-3ПС-Ду

Проектный институт Сантехпроект

Формат А4

Поз.	Обозначение	Наименование	Кол. на испол. 5.904-52.1-16.000 —	-01	-02	-03	-04	-05	Примечание
	-08	Расширитель					1	1	
4	5.904-52.3-14.000	Тройник	3	3	3	3	3	3	
4	5.904-52.3-12.000	Тройник	3	3	3	3	3	3	
		Детали							
9	5.904-52.3-00.001-05	Патрубок	12	12	12	12	12	12	
		Стандартные изделия							
		Контргайка 15 ГОСТ 8961-75*	6	6					
		Контргайка 20 ГОСТ 8961-75*			6	6			
		Контргайка 25 ГОСТ 8961-75*					6	6	

5.904-52.1-16.000

Формат А4

Поз.	Обозначение	Наименование	Кол. на испол. 5.904-52.1-16.000 —	-01	-02	-03	-04	-05	Примечание
		Контргайка 32 ГОСТ 8961-75*	6	6	6	6	6	6	
		Муфта 32 ГОСТ 8954-75*	6	6	6	6	6	6	
		Муфта 40 ГОСТ 8954-75*							
		32х15	6	6					
		32х20			6	6			
		32х25					6	6	

5.904-52.1-16.000

Формат А4

Вид Б лист 1

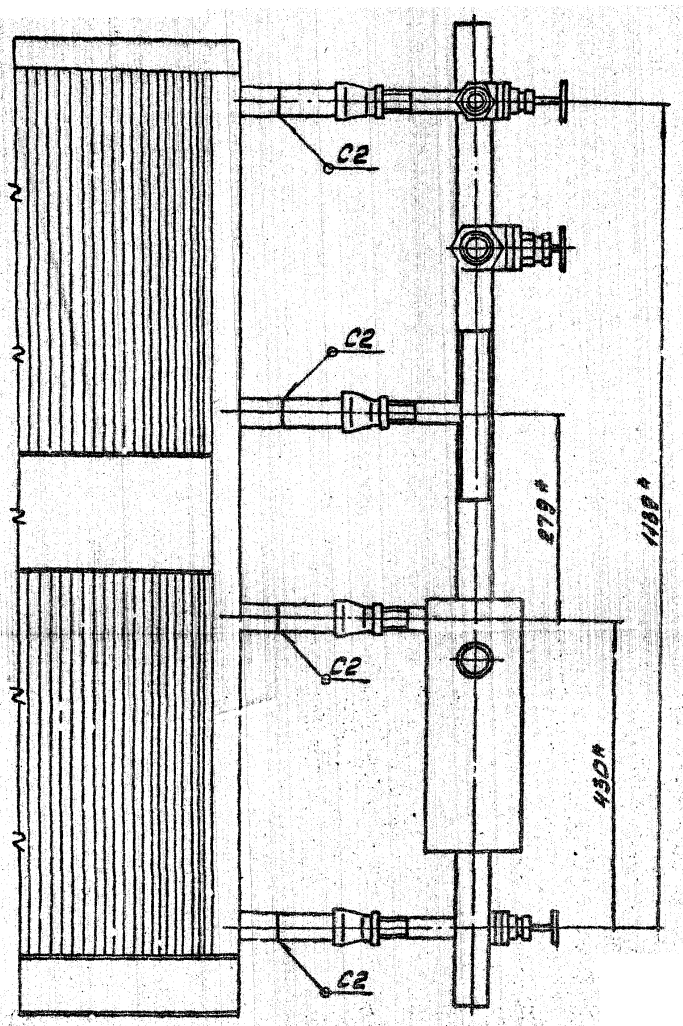

I
М1:1 лист 1

I
М1:1 лист 1

Рис. 2

Остальное - см. рис. 1

А-А
М1:1 лист 1

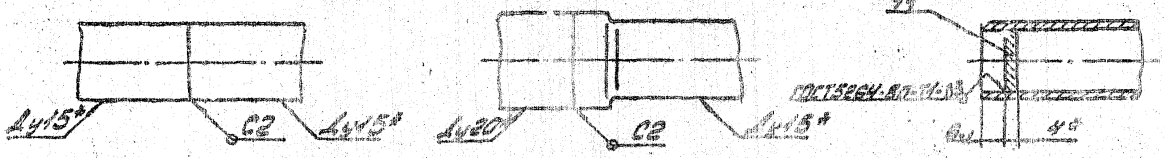

5.904-52.1-15.0006

Одно и трехэтажные ПКД-3 Гр. Сборочный чертеж

Стадия | Лист | Листов
Р | 2 | 2

ЦНИИЭП инженерного оборудования

Поз.	Обозначение	Наименование	Кол. на усл. 5.904-52.1-17000-				Примечание
			-01	02	03	04	
		Документация					
1а	5.904-52.1-17.00005 Сб Серия 5.904-52	Сборочный чертеж					
		Указания по применению					
		Извещение №					Взамен
		Сборочные единицы					
1	5.904-52.3-01.000-01	Тройник	3	3			
		Тройник			3	3	

Диаметр, мм	15	20	25	32	40	50
Масса, кг	0,85	0,43	0,62	0,90	0,40	0,62

5.904-52.1-17.000

Копировал | Формат А4

Поз.	Обозначение	Наименование	Кол. на усл. 5.904-52.1-17000-				Примечание
			-01	02	03	04	
1	5.904-52.3-10.000-02	Тройник	2	2			
	-05	Тройник			2	2	
	-04	Тройник					
		Детали					
5	5.904-52.1-17.001	Патрубок					
		Труба 32х2,8 ГОСТ 10704-91 / Ст3пс ГОСТ 1050-88					
		32х2,8 ℓ=500	1	1			0,81кг
	-01	40х2,5; ℓ=500			1	1	1,18кг
	-02	48х2,5; ℓ=500					1,47кг
6	5.904-52.1-17.002	Патрубок					
		Труба 25х2 ГОСТ 10704-91 / Ст3пс ГОСТ 1050-88					
		25х2,8; ℓ=250	1	1			0,32
	-01	32х2,8; ℓ=250			1	1	0,47кг
	-02	40х2,5; ℓ=250					0,63кг
7	5.904-52.3-00001-05	Патрубок	6	6	6	6	6

5.904-52.1-17.000

Копировал | Формат А4

Поз.	Обозначение	Наименование	Кол. на усл. 5.904-52.1-17000-				Примечание
			-01	02	03	04	
	-05	Тройник		3	3		
	-02	Тройник				3	3
2	5.904-52.3-01.000	Тройник	3	3			
	-03	Тройник		3	3		
	-06	Тройник				3	3
3	5.904-52.3-03.000	Врезка	1	1			
	-01	Врезка		1	1		
	-04	Врезка				1	1
4	5.904-52.3-04.000	Врезка	1	1			
	-01	Врезка		1	1		
	-04	Врезка				1	1
5	5.904-52.3-05.000	Врезка	2	2			
	-01	Врезка		2	2	2	2
6	5.904-52.3-06.000-01	Узел ввода	1	1			
	-02	Узел ввода			1	1	
	-03	Узел ввода				1	1
4	5.904-52.3-03.000	Расширитель	1	1			
	-01	Расширитель			1	1	
	-02	Расширитель				1	1

5.904-52.1-17.000

Копировал | Формат А4

Поз.	Обозначение	Наименование	Кол. на усл. 5.904-52.1-17000				Примечание
			-01	02	03	04	
10	5.904-52.3-00.002	Заглушка	2	2			
	-01	Заглушка		2	2		
	-02	Заглушка				2	2
		Стандартные изделия					
		Фонтанчики					
		Фонт 895У-Х54					
		Контровка 15	6	6			
		Контровка 20			6	6	
		Контровка 25					
		Муфты				6	6
		Фонт 895У-Х54					
		32-15	6	6			
		32-20			6	6	
		32-25				6	6

5.904-52.1-17.000

Копировал | Формат А4

Рис. 1

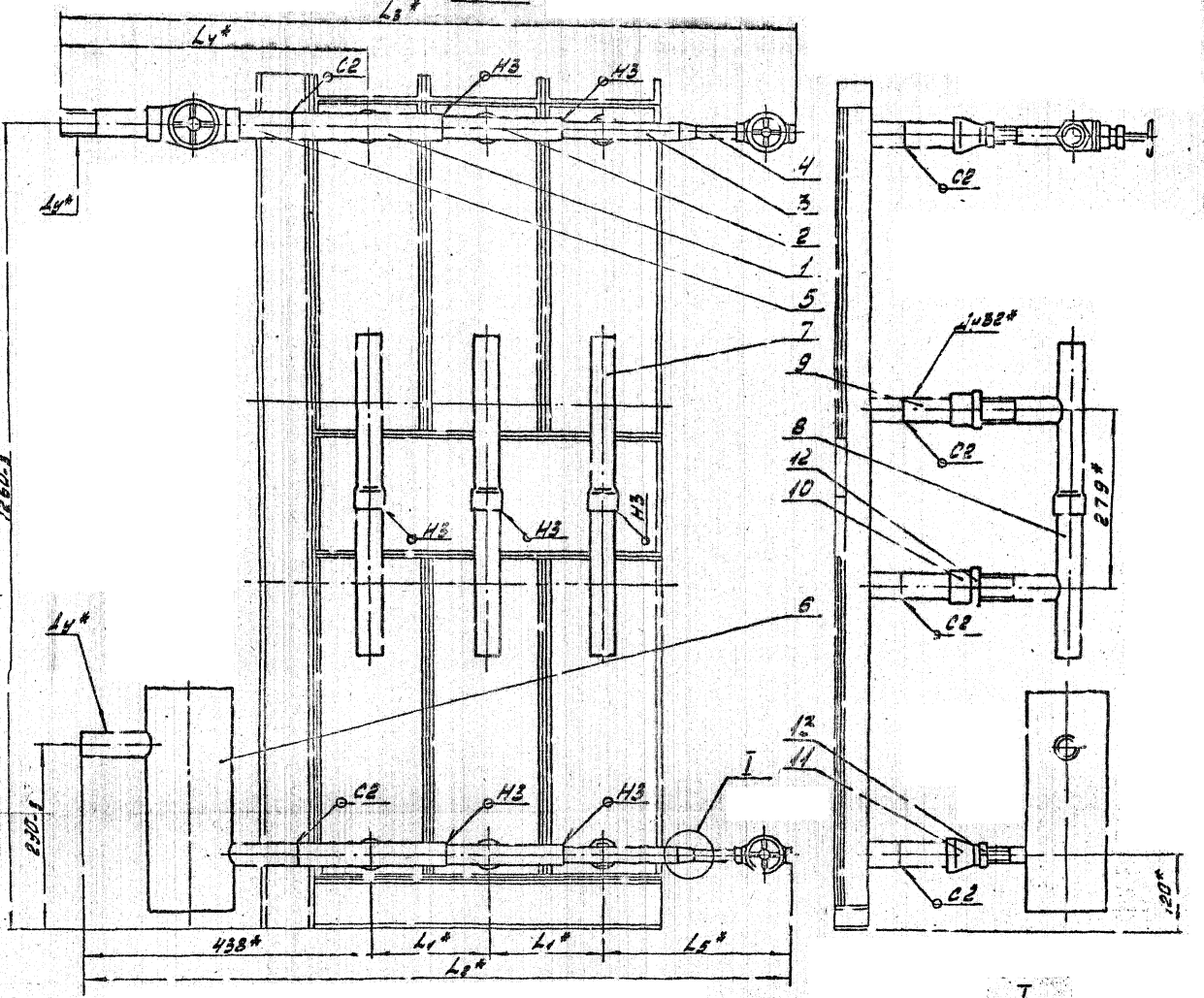

I
М1:2,5

Рис. 2

Остальное - см. рис. 1

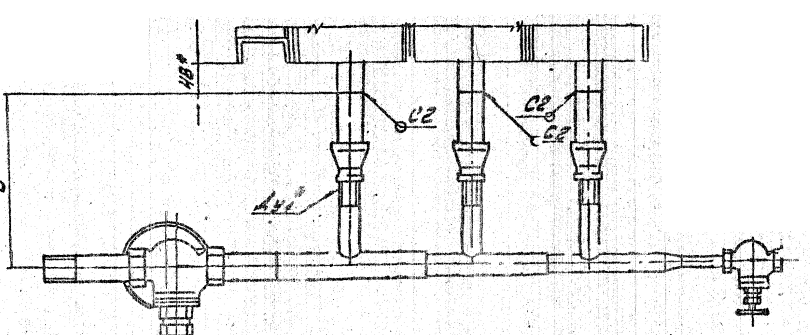

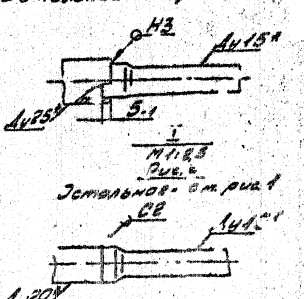

I
М1:2,5

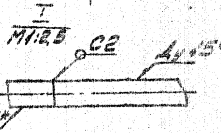

I
М1:2,5

Рис. 3

Остальное - см. рис. 1

1. Сварные швы по ГОСТ 16037-80. Электроды типа Э42А по ГОСТ 9467-75*.
2. * Размеры для справок.
3. Остальные технические требования по ГОСТ "Указания по применению изготовлению и монтажу" выпуск 0 "Котлы".

Размеры в мм

Обозначение	Рис.	Ду*	Ду1*	L1*	L2*	L3*	L4*	L5*	B*	Масса кг
5.904-52.1-16.000	1	25	15	183	1050	1055	445	246	285	23,8
-01				223	1130	1135				
-02	2	32	20	183	1100	1121	459	260	280	26,12
-03				223	1180	1201				
-04	3	40	25	183	1105	1162	505	281	275	28,5
-05				223	1175	1242				

Нач.отд.	Кабанов			
Гл.спец.	Хрящев			
Пров.	Кудимов			
Гл.констр.	Власенко			
Н.контр.	Чешков			

5.904-52.1-16.000.С5

Обвязка паровых ПК1,0-3 (Пе-9у)

Сборочный чертеж

Лит. | Масса | Масштаб

Лист | Листов 1

ЦКБ ГПКР по ПК

Копировал | Формат А2

Инв.№ подл. | Подп. и дата | Взам.инв.№ | Инв.№ дубл. | Подп. и дата

Поз.	Обозначение	Наименование	Кол. на испол. 5.904-52.1-21.000- —	01	02	Примечание
		Документация				
	5.904-52.1-21.000 сб	Сборочный чертеж				
	Серия 5.904-52	Указания по применению изготовленного изделия				
						Выпуск 0
		Сборочные единицы				
1	5.904-52.3-01.000-01	Тройник	6			
		Шифр для Ду 25				
		Ду 32				
		Ду 40				

5.904-52.1-21.000

Обвязка трубная ПК 20-1 пр-Ду

Лит. | Лист | Листов 3

ПКТБ ОСПР РОПП

Проектмонтажавтоматика

Формат А4

Поз.	Обозначение	Наименование	Кол. на испол. 5.904-52.1-21.000- —	01	02	Примечание
	-02	Расширитель			1	
7	5.904-52.3-10.000-02	Тройник	4			
	-05	Тройник		4		
	-07	Тройник			4	
		Детали				
8	5.904-52.3-10.001-06	Патрубок	6	6	6	
9	5.904-52.3-00.002	Заглушка	4			
	-01	Заглушка		4		
	-02	Заглушка			4	

5.904-52.1-21.000

Лист 3

Формат А4

Поз.	Обозначение	Наименование	Кол. на испол. 5.904-52.1-21.000- —	01	02	Примечание
	-05	Тройник		6		
	-09	Тройник			6	
2	5.904-52.3-05.000	Отвод	2			
	-01	Отвод		2	2	
3	5.904-52.3-06.000-01	Узел ввода	1			
	-02	Узел ввода		1		
	-03	Узел ввода			1	
4	5.904-52.3-07.000	Ребенок	1			
	-01	Ребенок		1		
	-02	Ребенок			1	
5	5.904-52.3-08.000	Ребенок	1			
	-01	Ребенок		1		
	-02	Ребенок			1	
6	5.904-52.3-09.000	Расширитель	1			
	-01	Расширитель		1		

5.904-52.1-21.000

Лист 2

Формат А4

Поз.	Обозначение	Наименование	Кол. на испол. 5.904-52.1-21.000- —	01	02	Примечание
		Стандартные изделия				
10		Контргайки				
		ГОСТ 8961-75*				
		Конт. гайка 15	6			
		Контргайка 20		6		
		Контргайка 25			6	
11		Муфты				
		ГОСТ 8957-75*				
		32×15	6			
		32×20		6		
		32×25			6	

5.904-52.1-21.000

Лист 4

Формат А4

5.904-52.1-17.000ОВ

Рис. 1

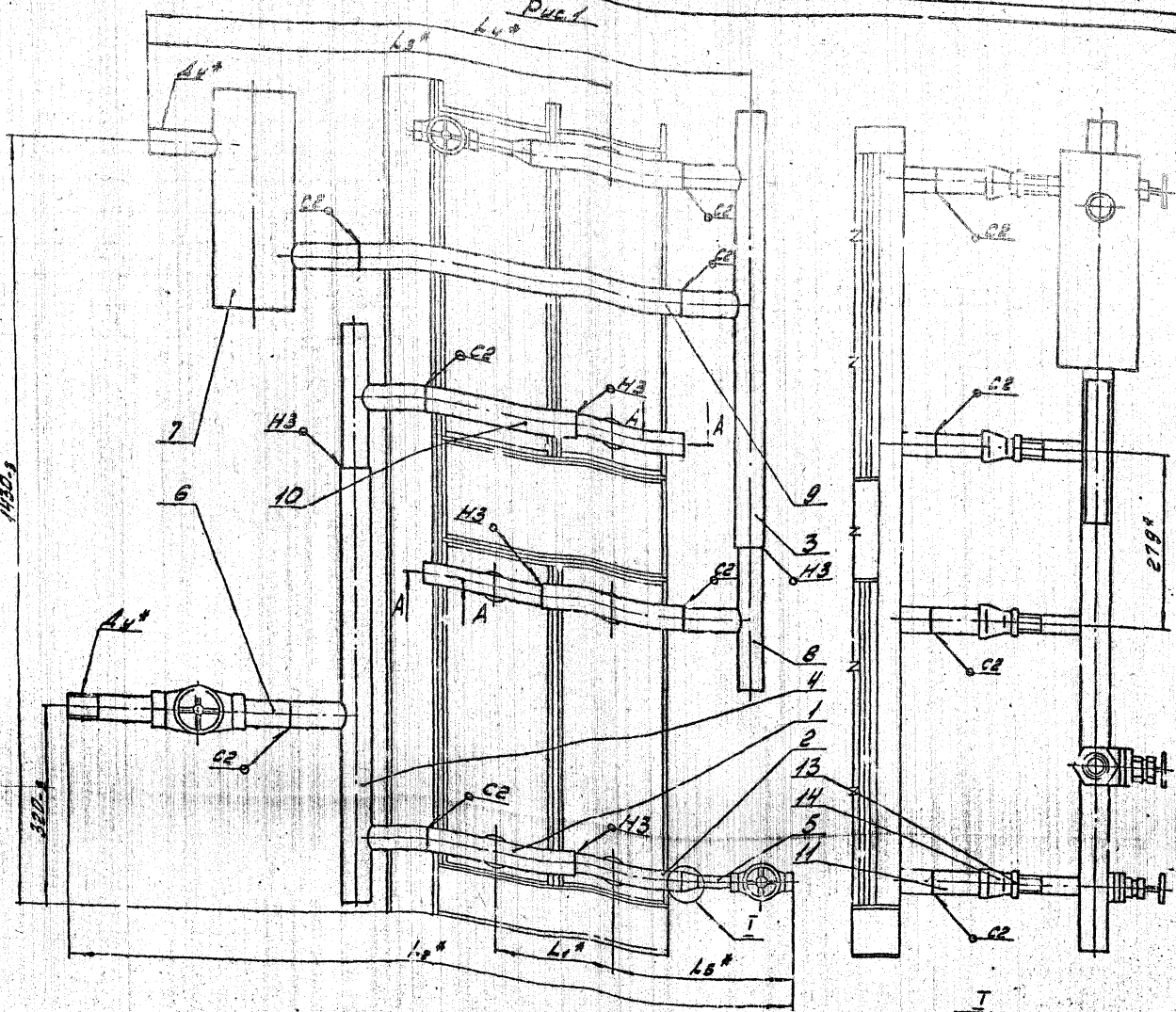

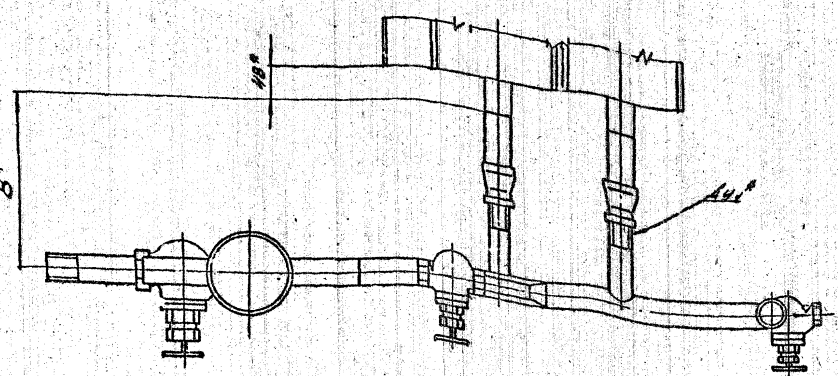

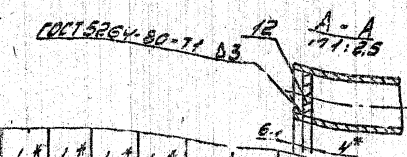

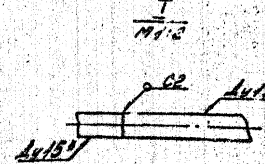

Т
М1:2

Рис. 2
Остальное - см. рис. 1



Т
М1:2

Рис 3
Остальное - см. рис. 1



Обозначение	Рис.	Ду*	Ду1*	L1*	L2*	L3*	L4*	L5*	B*	Масса кг
5.904-52.1-17.000П										
-01	1	25	15	183	1102			246	285	18,57
				223	1142					
-02				183	1168					
-03	2	32	20	223	1208	702	935	296	280	22,86
-04				183	1209					
-05	3	40	25	223	1249			291	275	29,25

1. Сварные швы по ГОСТ 16037-80, кроме мест обозначенных на чертеже. Электроды типа Э42А по ГОСТ 9467-75*
2. * Размеры для справок.

3. Остальные технические требования см. "Указания по применению, изготовлению и монтажу "Вылков" настоящей серии.

				5.904-52.1-17.000СБ	
Инж.	Лист	№ докум.	Подп.	Дата	
Отдел	Хазиев			12.87	
Гл. спец.	Кубиков			12.87	
Сметчик	Власенко			12.87	Обвязка трубная ПК10-2Н пр-Ду
Н. контр.	Усиков			12.87	Сборочный чертеж

Лит.	Масса	Масштаб
	См. модел.	—
Лист	Листов	
	1	

ЦНИИЭП Госстроя СССР

Копировал Стрельникова Формат А2

Инв. № подл. | Подп. и дата | Взам. инв. № | Инв. № дубл. | Подп. и дата

Поз.	Обозначение	Наименование	Кол. на изделие 5.904-52.1-22000- —	01	02	Примечание
		Фасонные части				
	5.904-52.1-22000СБ	Сборочный чертеж				
	Серия 5.904-52	Ведомость применяемости сборочных единиц				Выпуск 0
		Сборочные единицы				
1	5.904-52.3-01000-06	Тройник	2			

Диаметр	Dy25	Dy32	Dy40
Длина			

Изм. Кол.уч. Лист № док. Подп. Дата	5.904-52.1-22000		
Разраб. Сергеев Пров. Кудинов Н.контр. Усиков ГИП	Обвязка трубная ПК20-1Пг-Dy	Лит.	Масса Масштаб
		Лист 1	Листов 4
		Копировал	Формат А4

Поз.	Обозначение	Наименование	Кол. на изделие 5.904-52.1-22000- —	01	02	Примечание
		Детали				
8	5.904-52.3-00.004-06	Патрубок	6	6	6	
		Стяжные изделия				
		Контрайки				
		Ост 26-1-1-75*				
9		Контрайка 25	2			
		Контрайка 32		2	2	
10		Контрайка 32	4	4	4	
11		Муфта 32				
		Ост 26-1-1-75*	4	6	6	

Изм. Кол.уч. Лист № док. Подп. Дата	5.904-52.1-22000		
		Лит.	Масса Масштаб
		Лист 3	Листов 4
		Копировал	Формат А4

Поз.	Обозначение	Наименование	Кол. на изделие 5.904-52.1-22000- —	01	02	Примечание
		-10 Тройник		2		
		-14 Тройник			2	
2	5.904-52.3-03000-01	Дренаж	2			
		-02 Дренаж		2		
		-03 Дренаж			2	
3	5.904-52.3-06000-01	Узел ввода	1			
		-02 Узел ввода		1		
		-03 Узел ввода			1	
4	5.904-52.3-09000	Расширитель	1			
		-01 Расширитель		1		
		-02 Расширитель			1	
5	5.904-52.3-11000	Тройник	1	1	1	
6	5.904-52.3-12000-01	Тройник	1	1	1	
7	5.904-52.3-13000	Тройник	1	1	1	

Изм. Кол.уч. Лист № док. Подп. Дата	5.904-52.1-22000		
		Лит.	Масса Масштаб
		Лист 2	Листов 4
		Копировал	Формат А4

Поз.	Обозначение	Наименование	Кол. на изделие 5.904-52.1-22000- —	01	02	Примечание
12		Муфта 32×25				
		Ост 26-1-1-75*	2			

Изм. Кол.уч. Лист № док. Подп. Дата	5.904-52.1-22000		
		Лит.	Масса Масштаб
		Лист 4	Листов 4
		Копировал	Формат А4

5.904-52.1-21.000

Рис.1

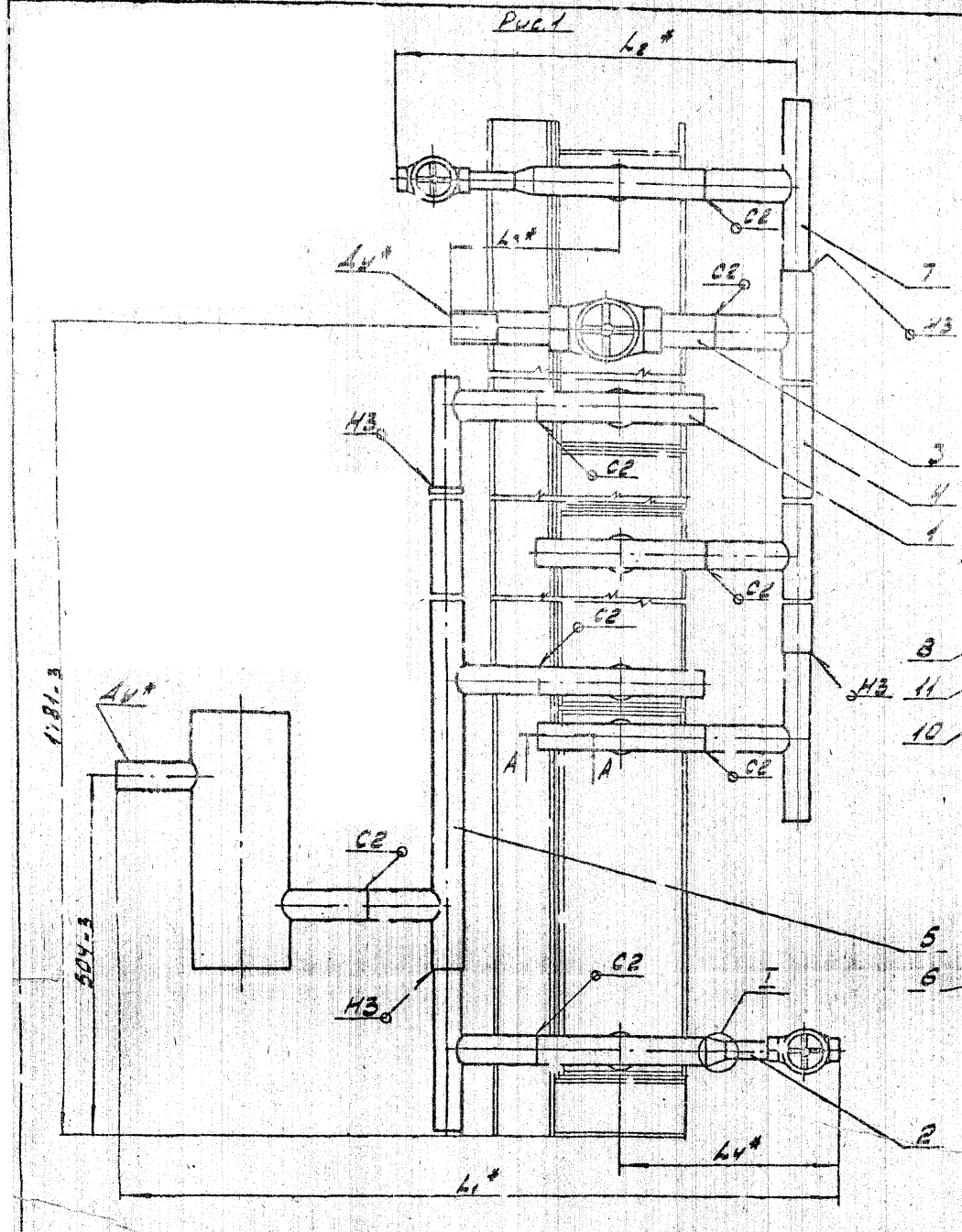

I
М1:2,5

I
М1:2,5
Рис.2
Остальное - см. рис.1

I
М1:2,5
Рис.3
Остальное - см. рис.1

А-А
М1:1

1. Сварные швы по ГОСТ16037-80, кроме мест, оговоренных по чертежу. Электроды типа Э42А по ГОСТ9467-75*.
2* Поз. 9 для справок.

Размеры в мм

Обозначение	Рис.	Ду	Ду1*	Ду2*	L1*	L3*	L4*	B*	Масса кг
5.904-52.1-21.000	1	25	15	200	476	207	246	225	18,81
-01	3	32	20	264	566	223	296	230	24,32
-02	3	40	25	350	524	268	291	275	30,61

3. Остальные технические требования см. заводской поставщик изготовителю изложенные в альбоме серии.

Гип	Кочнев			5.904-52.1-21.000 ТХ
Нач.отд.	Кочнев			Обвязка трубчатого ТК20-1 Пр-Ду
Пров.	Сидоров			Сборочный чертеж
Конр.	Зыкина			ЛМЕСТР ВПТИ Проектэлектромонтаж
Н.контр.	Усикова			

Копировал Сласть Ухо Формат А2

Поз.	Обозначение	Наименование	Кол. на усл. отв. 5.904-52.1-23.000- —	01	02	03	04	05	Примечание
		Заглушки							
	5.904-52.1-23.000	Сборочный чертеж							
	Серия 5.904-52	Детали трубопроводов							
		изготовляемые изготовителем							Выпуск 0
		Сборочные единицы							
ФУ	1 5.904-52.3-01000-01	Тройник	6	6					

Материал труб: Сталь

Диаметр	Dy25	Dy32	Dy40	Dy50	Dy70	Dy80
Труба						

Изм.	Лист	№ докум.	Подп.	Дата
Разраб.	Хведелидзе			12.87
Пров.	Субков			12.87
Н. контр.	Попов			12.87

5.904-52.1-23.000

Обвязка трубопроводов ГТС 20 - 2ПР-ОУ

Лит.	Лист	Листов
	1	4

МПСС СССР РОГПИ

Перестраховщик 3

Формат А4

Поз.	Обозначение	Наименование	Кол. на усл. отв. 5.904-52.1-23000 —	01	02	03	04	05	Примечание
		-02 Переход					1	1	
ФУ	7	5.904-52.3-03000 Расширитель	1	1					
		-01 Расширитель			1	1			
		-02 Расширитель					1	1	
ФУ	8	5.904-52.3-10000-02 Тройник	4	4					
		-05 Тройник			4	4			
		-04 Тройник					4	4	
		Детали							
ФУ	9	5.904-52.3-00001-06 Патрубок	12	12	12	12	12	12	
ФУ	10	5.904-52.3-00302 Заглушка	4	4					
		-01 Заглушка			4	4			
		-02 Заглушка					4	4	

5.904-52.1-23.000 Лист 3

Формат А4

Поз.	Обозначение	Наименование	Кол. на усл. отв. 5.904-52.1-23000- —	01	02	03	04	05	Примечание
		-04 Тройник			6	6			
		-08 Тройник					6	6	
ФУ	2	5.904-52.3-01000 Тройник	6	6					
		-01 Тройник			6	6			
		-03 Тройник					6	6	
ФУ	3	5.904-52.3-05000 Врезка	2	2					
		-01 Врезка			2	2	2	2	
ФУ	4	5.904-52.3-06000-01 Узел ввода	1	1					
		-02 Узел ввода			1	1			
		-03 Узел ввода					1	1	
ФУ	5	5.904-52.3-07000 Врезка	1	1					
		-01 Врезка			1	1			
		-02 Врезка					1	1	
ФУ	6	5.904-52.3-08000 Врезка	1	1					
		-01 Врезка			1	1			

5.904-52.1-23000 Лист 2

Копировал Формат А3

Поз.	Обозначение	Наименование	Кол. на усл. отв. 5.904-52.1-23000- —	01	02	03	04	05	Примечание
		Стандартные изделия							
	11	Контргайки							
		ГОСТ 8968-75*							
		Контргайка 15	12	12	12	12			
		Контргайка 20					12	12	
	12	Муфты							
		ГОСТ 8954-75*							
		32×15	12	12	12	12			
		32×20					12	12	

5.904-52.1-23000 Лист 4

Формат А4

Рис. 1

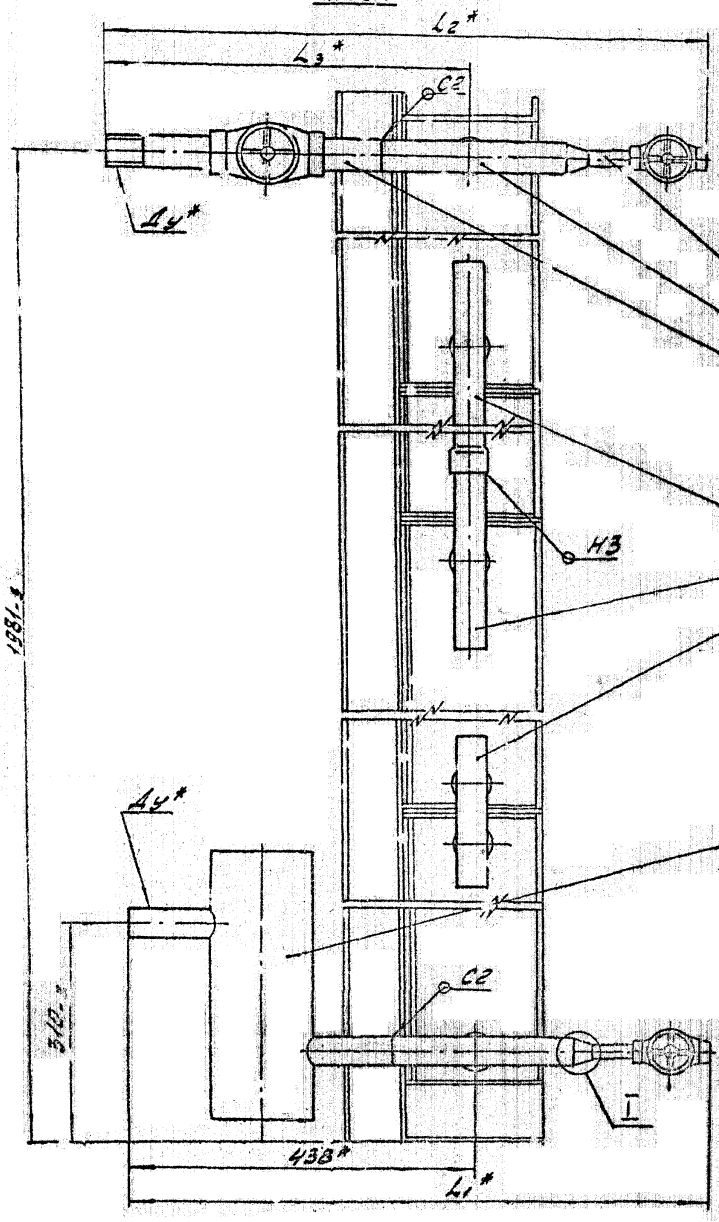

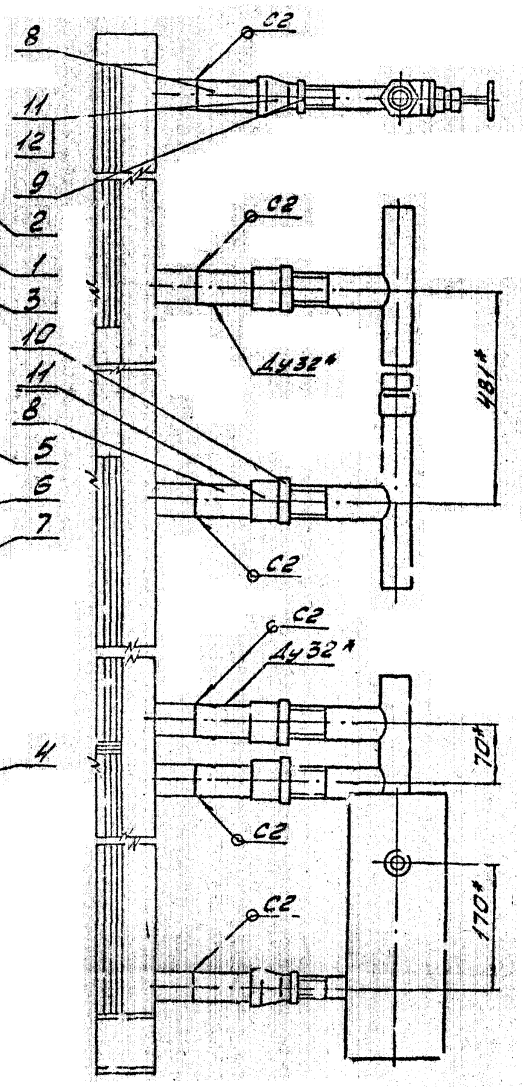

I
М1:2

Рис. 2

Остальное - см. рис. 1

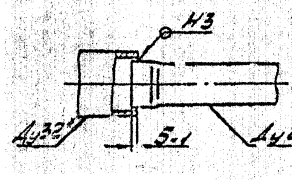

I
М1:4

Рис. 3

Остальное - см. рис. 1

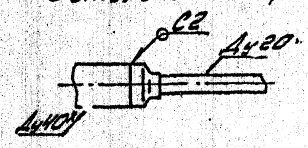

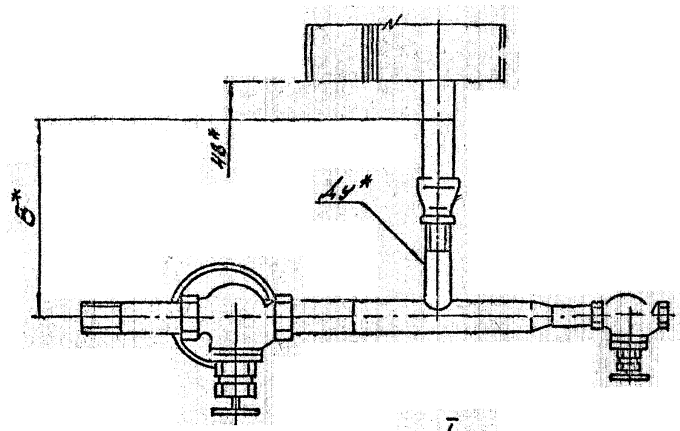

I
М1:2

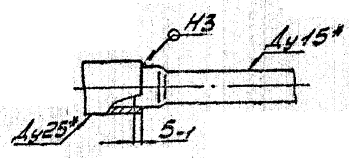

Размеры в мм.

Обозначение	Рис.	Штуцер Ду*	Ду1*	L1*	L2*	L3*	B*	Масса кг
5.904-52.1-22.000	1	25	25	729	734	443	275	16,23
-01	2	32	32	738	759	459	270	17,82
-02	3	40		723	791	503		20,74

1. Сварные швы по ГОСТ 16037-80. Электроды типа Э42А по ГОСТ 9467-75*
2. * Размеры для справок.
3. Остальные технические требования см. „Указания по применению, изготовлению и монтажу" Выпуск „О" настоящей серии.

				5.904-52.1-22.000С6			
Изм.	Лист	№ докум.	Подп.	Дата	Обвязка трубная ПК20-1,1Гс-Ду	Лит.	Масса	Масштаб
Разраб.		Усачева		12.89			См. табл.	--
Пров.		Кибиков		12.89				
Т.контр.		Спасенко		12.89	Сборочный чертеж	Лист 1	Листов 1	
Н.контр.		Усачева		12.89		ГПИ Электромонтажпроект		

Копировал: Спасенко Формат А2

Поз.	Обозначение	Наименование	Кол. на испол. 5.904-52.1-14000- —	01	02	03	04	05	Примечание
		Документация							
	5.904-52.1-14000.05	Сборочный чертеж							
	Серия 5.904-52	Указания по применению оборудования и монтажу							Выпуск
		Сварочные швы							
1	5.904-52.3-01000-06	Тройник							

Ду25	Ду32	Ду40	Ду50	Ду65	Ду80

5.904-52.1-24000

Обвязка трубная ПК20-8.Пс-ОУ

Лит. | Масса | Масштаб

Инв. № подл. | Подп. и дата | Взам. инв. №

Копировал | Формат А4

Поз.	Обозначение	Наименование	Кол. на испол. 5.904-52.1-24.000- —	01	02	03	04	05	Примечание
		-09 Тройник			2	2			
		-14 Тройник					2	2	
2	5.904-52.3-01000-03	Тройник	2	2					
		-06 Тройник			2	2			
		-10 Тройник					2	2	
3	5.904-52.3-05000-01	Дренаж	2	2	2	2			
		-02 Дренаж					2	2	
4	5.904-52.3-06000-01	Узел ввода	1	1					
		-02 Узел ввода			1	1			
		-03 Узел ввода					1	1	
5	5.904-52.3-09000	Расширитель	1	1					
		-01 Расширитель			1	1			
		-02 Расширитель					1	1	
6	5.904-52.3-11000	Тройник	2	2	2	2	2	2	
7	5.904-52.3-12000-01	Тройник	2	2	2	2	2	2	

5.904-54.1-24.00

Копировал | Формат А4

Поз.	Обозначение	Наименование	Кол. на испол. 5.904-52.1-24000- —	01	02	03	04	05	Примечание
8	5.904-52.3-13.000	Отвод	2	2	2	2	2	2	
		Детали							
9	5.904-52.3-00001-06	Патрубок	12	12	12	12	12	12	
		Стальные сварные							
		Контргайки							
		ГОСТ 8961-75*							
10		Контргайка 20	4	4					
		Контргайка 25			4	4			
		Контргайка 32					4	4	
11		Контргайка 32	8	8	8	8	8	8	

5.904-52.1-24000

Лист 3

Формат А4

Поз.	Обозначение	Наименование	Кол. на испол. 5.904-52.1-24000- —	01	02	03	04	05	Примечание
12		Муфты 32							
		ГОСТ 8954-75*	8	8	8	8	12	12	
13		Муфты							
		ГОСТ 8954-75*							
		32х20	4	4					
		32х25			4	4			

5.904-52.1-24.000

Лист 4

Формат А4

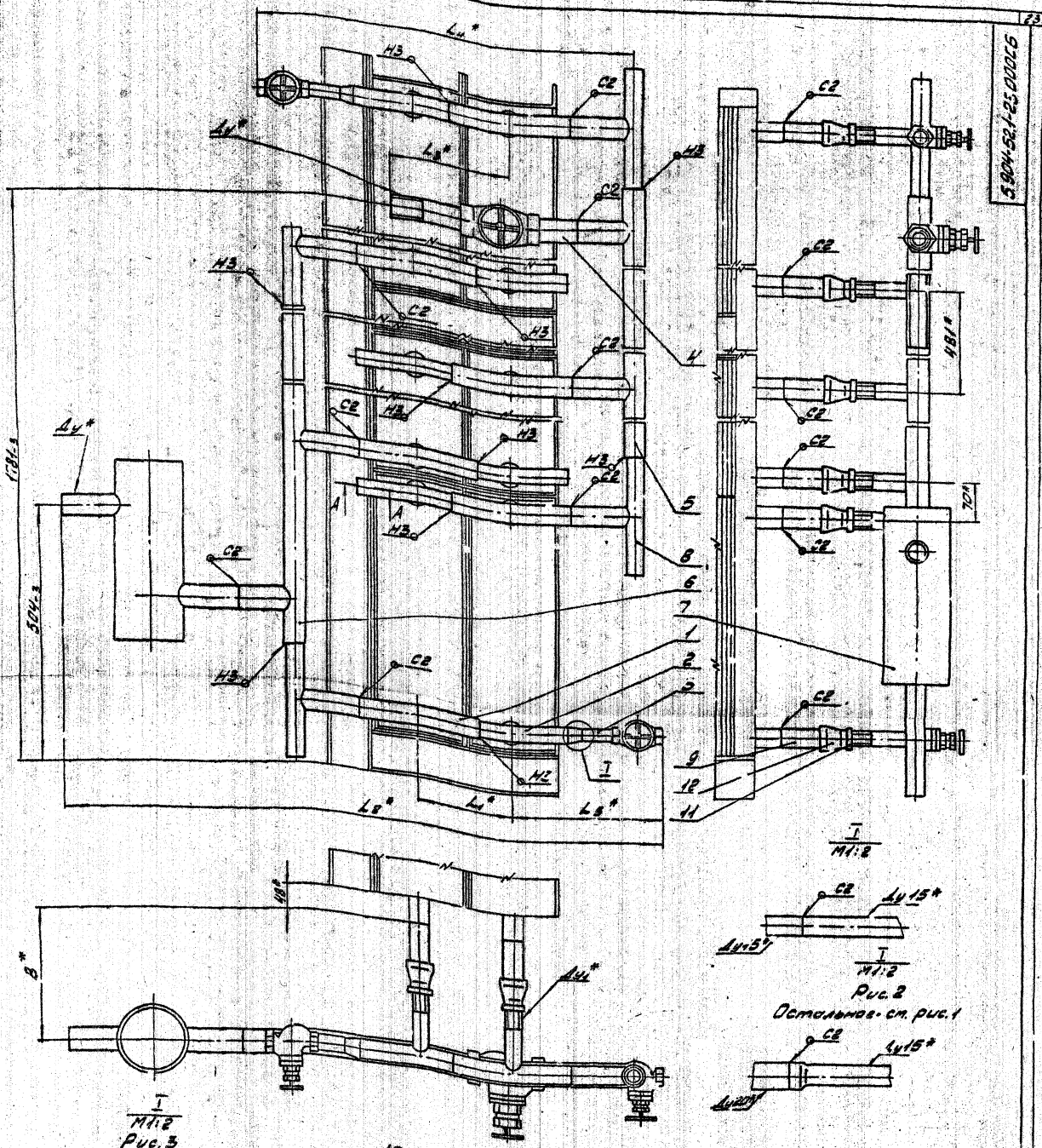

1. Сварные швы по ГОСТ 16037-80, кроме мест обозначенных на чертеже. Электроды типа Э42А по ГОСТ 9467-75*.
2. * Размеры для справок.
3. Остальные технические требования см. „Указания по применению, изготовлению и монтажу" Выпуск 0 настоящей серии.

Размеры в мм

Обозначение	Рис.	Ду1	Ду2	L1*	L2*	L3*	L4*	L5*	B*	Масса кг
5.904-52.1-23.000	1	25	15	183	1097	207	662	246	285	25,26
-01				223	1137		702			
-02	2	32		183	1147	223	712	296		29,61
-03				223	1187		752			
-04	3	40	20	185	1142	269	707	291	280	36,05
-05				223	1182		747			

Гл.инж.проекта	Гогель				
Гл.инж.проекта	Дементьев				
Нач.отд.	Гогель				
Инв.№ подл.	Подп. и дата	Взам.инв.№	Инв.№ дубл.	Подп. и дата	

Нач.отд.	Яковлев				
Рук.гр.	Усвятс.				
Разраб.	Кудашев				
Контр.	Зорьенко				
Н.контр.	Чекнов				

5.904-52.1-23.000.С6

Обвязка трубная ГК20-2Пр-Ду

Сборочный чертеж

Лит.	Масса	Масштаб
		См. тоже

Лист | Листов 1

ЦИТП Госстроя РСФСР по ГПИ

Проектировщик: типа

Копировал Степанова

Формат А2

Позиция	Зона	Поз.	Обозначение	Наименование	Кол. на установку 5.904-52.1-25000-						Примечание
					—	01	02	03	04	05	
				Документация							
			5.904-52.1-25000сб	Сборочный чертеж							
			Серия 5.904-52	Ведомость ссылочных и прилагаемых документов							
				Извещение о привязке							Выпуско
				Сборочные единицы							
ПУ		1	5.904-52.3-01000-01	Тройник	6	6					
				Шифр Тип							
				Ду25 Ду25							
				Ду25 Ду25							
				Ду32 Ду32							
				Ду40 Ду40							

Инв.№подл.	Подп. и дата	Взам.инв.№	Инв.№дубл.	Подп. и дата

5.904-52.1-25000

Обвязка трубная ПК20-3Пр-Ф4

Лит. | Лист 1 | Листов 4

кпасс сбер рогы

Проектпромстальконструкция

Формат А4

Позиция	Зона	Поз.	Обозначение	Наименование	Кол. на установку 5.904-52.1-25000-						Примечание
					—	01	02	03	04	05	
ПУ		4	5.904-52.3-08000	Зреберка	1	1					
			-01	Зреберка			1	1			
			-02	Зреберка					1	1	
ПУ		8	5.904-52.3-09000	Расширитель	1	1					
			-01	Расширитель			1	1			
			-02	Расширитель					1	1	
ПУ		9	5.904-52.3-10000-02	Тройник	4	4					
			-05	Тройник			4	4			
			-04	Тройник					4	4	
				Детали							
ПУ		10	5.904-52.3-00004-06	Патрубок	18	18	18	18	18	18	
ПУ		11	5.904-52.3-00002	Заглушка	4	4	4	4			
			-01	Заглушка					4	4	

Инв.№подл.	Подп. и дата	Взам.инв.№	Инв.№дубл.	Подп. и дата

5.904-52.1-25000

Лист 3

Формат А4

Позиция	Зона	Поз.	Обозначение	Наименование	Кол. на установку 5.904-52.1-25000-						Примечание
					—	01	02	03	04	05	
			-04	Тройник			6	6			
			-07	Тройник					6	6	
ПУ		2	5.904-52.3-01000-01	Тройник			6	6			
			-02	Тройник	6	6					
			-01	Тройник					6	6	
ПУ		3	5.904-52.3-01000	Тройник	6	6	6	6			
			-01	Тройник					6	6	
ПУ		4	5.904-52.3.05000	Френсф	2	2	2	2			
			-01	Френсф					2	2	
ПУ		5	5.904-52.3-06000-01	Узел ввода	1	1					
			-02	Узел ввода			1	1			
			-03	Узел ввода					1	1	
ПУ		6	5.904-52.3-07000	Зреберка	1	1					
			-01	Зреберка			1	1			
			-02	Зреберка					1	1	

Инв.№подл.	Подп. и дата	Взам.инв.№	Инв.№дубл.	Подп. и дата

5.904-52.1-25000

Лист 5

Формат А4

Позиция	Зона	Поз.	Обозначение	Наименование	Кол. на установку 5.904-52.1-25000-						Примечание
					—	01	02	03	04	05	
				Стандартные изделия							
		12		Контргайка 15							
				Гост 8968-75*	18	18	18	18	18	18	
		13		Муфта 32×15							
				Гост 8957-75*	18	18	18	18	18	18	

Инв.№подл.	Подп. и дата	Взам.инв.№	Инв.№дубл.	Подп. и дата

5.904-52.1-25000

Лист 4

Формат А4

Рис. 1

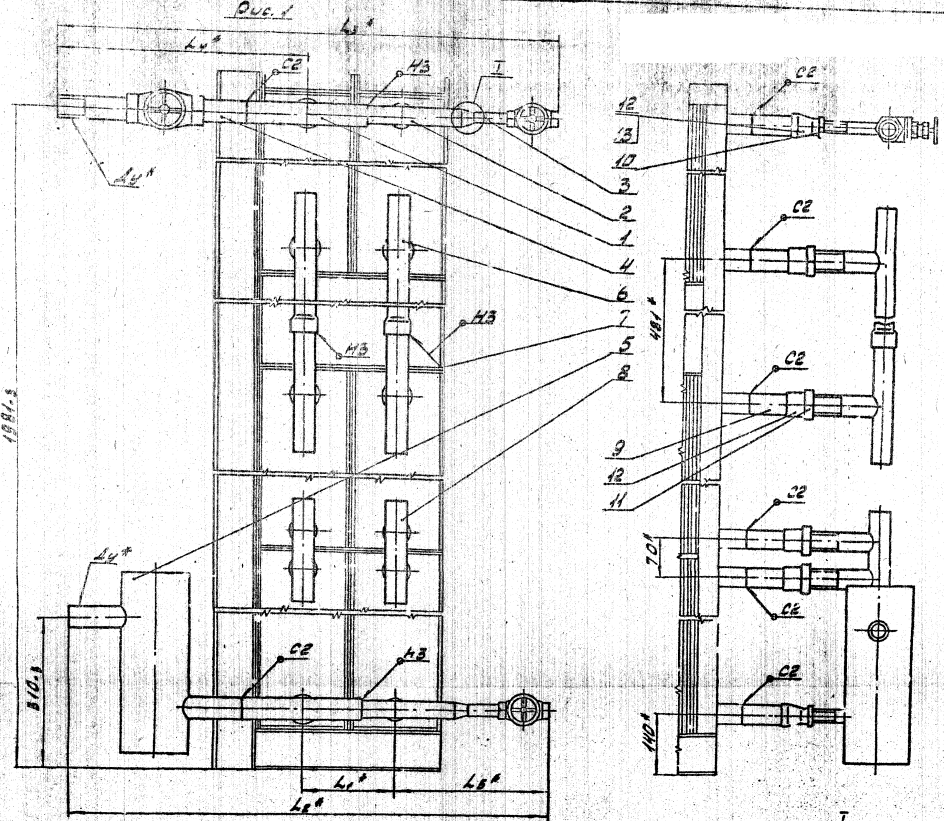

I
М1:8

Рис. 2

Остальное - см. рис. 1

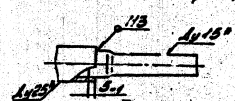

I
М1:8

Рис. 3

Остальное - см. рис. 1

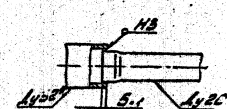

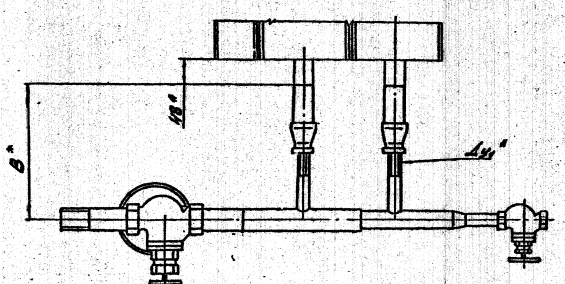

I
М1:2

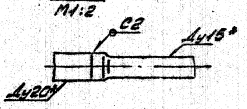

1. Сварные швы по ГОСТ 16037-80. Электроды типа Э42А по ГОСТ 9467-75*
2.* Размеры для спр. обор.
3. Остальные технические требования, указания по применению, изготовлению и монтажу см. "Общие данные" черт. ОВ

Размеры в мм

Обозначение	Рис.	Ном. Ду	Ду1*	L1*	L2*	L3*	L4*	L5*	B*	Масса, кг
5.904-52.1-24.000	1	25	20	183	917	922	443	296	280	2038
-01				223	957	962				
-02	2	32	25	183	912	933	459	291	275	2243
-03				223	952	973				
-04	3	40	32	183	921	988	505	300	270	2595
-05				223	961	1026				

5.904-52.1-24.000 ОВ

Обвязка трубной ПК 20-27с-Оу

Сборочный чертеж

Стадия	Лист	Листов
Р		

МИСИ СССР РОГПУ

Гл. инж. проекта Цуцков

Копировал Степанова

Формат А2

Инв. № подл. | Подпись и дата | Взам. инв. №

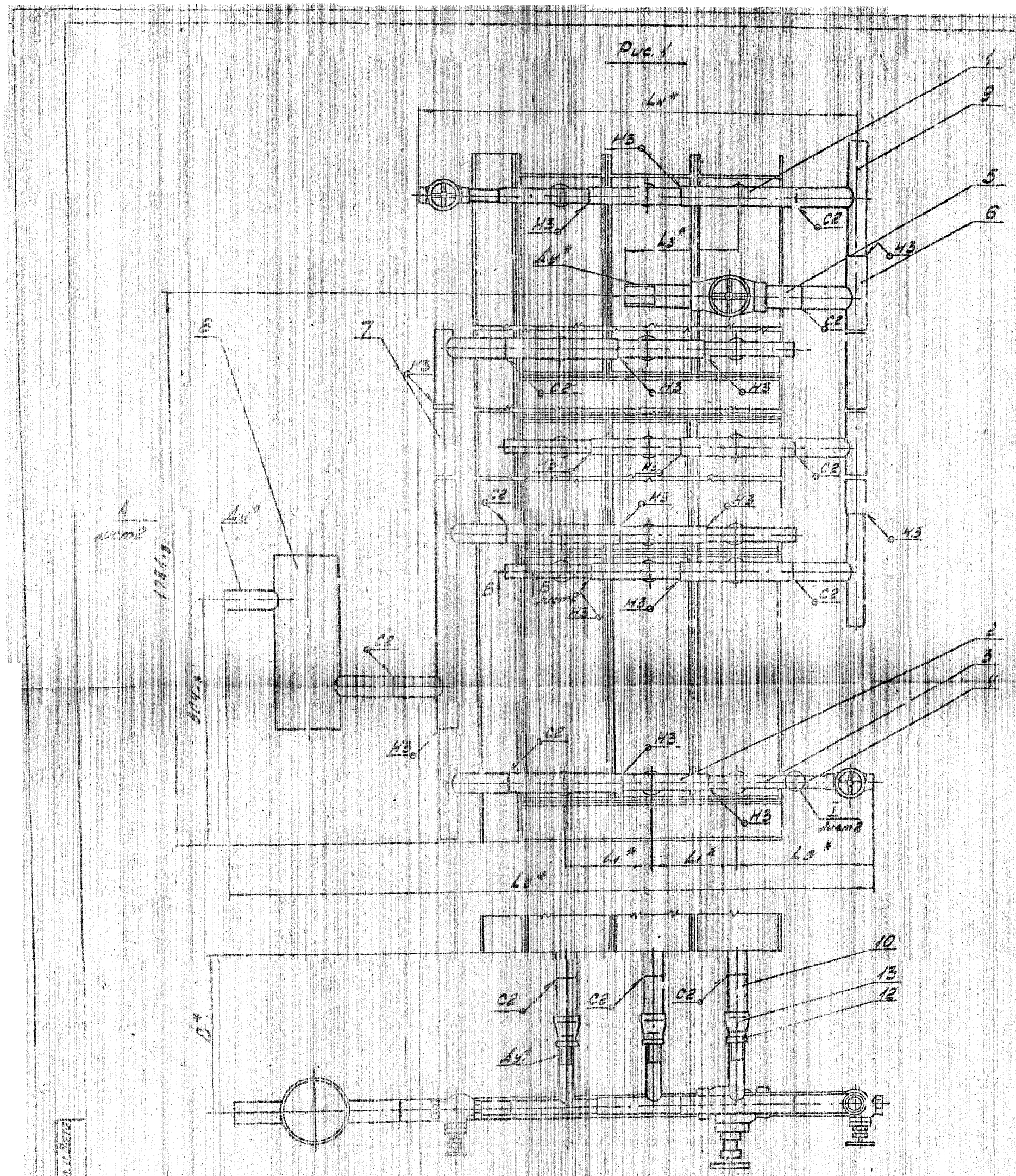

Обозначение	Ду	Ду	L1*	L2*	L3*	L4*	L5*	G	Масса кг
5.904-52.1-25.000	25	15	183	1280	246	246	246	10	39,7
-01			223	1320		286			41,3
-02	32		183	1280		246			39,8
-03			223	1320		286			41,4
-04	40		203	1300		266			40,6
-05			243	1340		306			42,2

1. Сварные швы по ГОСТ 5037-80, кроме мест обозначенных на чертеже. Электроды типа Э42А по ГОСТ 9467-75*
2. * Размеры для справок.

5.904-52.1-25.000 ОВ
Отопление трубопроводов Г-26-3,7-9э

Вид 1 лист 1

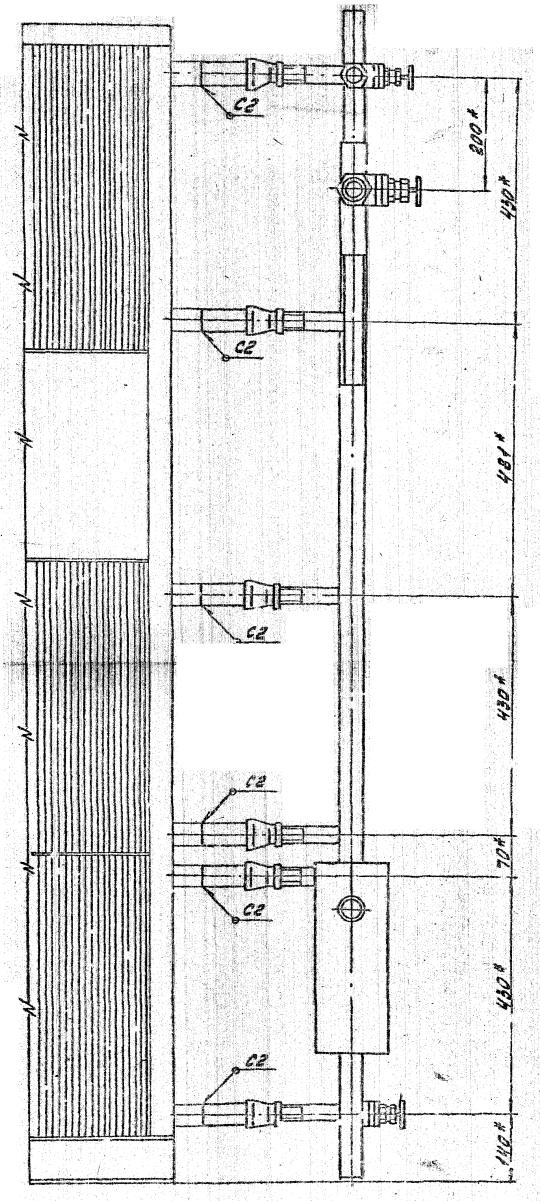

I
М1:1 лист 1

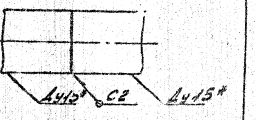

5 - 5
М1:1 лист 1

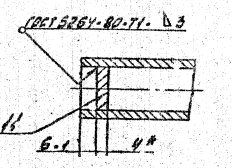

I
М1:2 лист 1
Рис. 2
Остальное - см. рис. 1

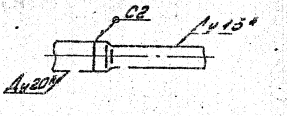

						5.904-521-25000СБ	
Изм.	Кол.уч.	Лист	№ док.	Подп.	Дата	Обвязка трубная ГПА20-3Пс - СБ Сборочный чертеж	Лит. Масса Масштаб
Разраб.	Федотов						Сп -061 -
Пров.	Давыдов						Лист 1 Листов 1
Н.контр.	Власова						Копировал Формат А2
Утв.	Жилов						

Инв.№ подл. | Подп. и дата | Взам.инв.№ | Инв.№ дубл. | Подп. и дата

Поз.	Обозначение	Наименование	Кол. на изделии 5.904-52.1-26000- —	01	02	03	04	05	Примечание
		Дополнительно							
Ф2	5.904-52.1-26.000С5	Сборочный чертеж	X	X	X	X	X	X	
	Серия 5.904-52	Указания по применению материалов и изделий	X	X	X	X	X	X	Вкладной
		Сборочные единицы							
Ф4	1	5.904-52.3-01.000-04 Тройник	2	2					

Инв.№ подл. | Подп. и дата | Взам.инв.№ | Инв.№ дубл. | Подп. и дата

Шифр листа: Бу25 | Бу25а | Бу43 | Бу43а | Бу45 | Бу45а

5.904-52.1-26.000

Обвязка трубная ПГ20-3Пс-04

Альбом | Лист | Листов: 4 | 0

Минсельхозпрод РСФСР Росгипрониисельстрой

Формат А4

Нач. | Гл.спец. | Н.контр. | Рук.гр. | 12.89

Инв.№ подл. | Подп. и дата | Взам.инв.№ | Инв.№ дубл. | Подп. и дата

Поз.	Обозначение	Наименование	Кол. на изделии 5.904-52.1-26000- —	01	02	03	04	05	Примечание
		-02 Расширитель					1	1	
Ф1	7	5.904-52.3-11000 Тройник	3	3	3	3	3	3	
Ф1	8	5.904-52.3-12000-01 Тройник	3	3	3	3	3	3	
Ф1	9	5.904-52.3-13000 Отвод	3	3	3	3	3	3	
		Детали							
Ф1	10	5.904-52.3-00001-06 Патрубок	18	18	18	18	18	18	
		Стандартные изделия							
		Контргайки							
		Гост 8961-75*							
	11	Контргайка 15	6	6					
		Контргайка 20			6	6			

5.904-52.1-26.000

Изм. | Лист | № докум. | Подп. | Дата

Альбом 3

Формат А4

Поз.	Обозначение	Наименование	Кол. на изделии 5.904-52.1-26000- —	01	02	03	04	05	Примечание
	-06	Тройник			2	2			
	-13	Тройник					2	2	
Ф4	2	5.904-52.3-01000-01 Тройник	2	2					
	-05	Тройник			2	2			
	-09	Тройник					2	2	
Ф4	3	5.904-52.3-01000 Тройник	2	2					
	-03	Тройник			2	2			
	-06	Тройник					2	2	
Ф4	4	5.904-52.3-05000 Отвод	2	2					
	-01	Отвод			2	2	2	2	
Ф4	5	5.904-52.3-06000-01 Узел ввода	1	1					
	-02	Узел ввода			1	1			
	-03	Узел ввода					1	1	
Ф4	6	5.904-52.3-09000 Расширитель	1	1					
	-01	Расширитель			1	1			

5.904-52.1-26.000

Альбом 3

Инв.№ подл. | Подп. и дата | Взам.инв.№ | Инв.№ дубл. | Подп. и дата

Поз.	Обозначение	Наименование	Кол. на изд. 5.904-52.1-25000- —	01	02	03	04	05	Примечание
		Контргайки							
		Гост 8961-75*							
	11	Контргайка 25					6	6	
	12	Контргайка 32	12	12	12	12	12	12	
	13	Муфта 32							
		Гост 8954-75*	12	12	12	12	12	12	
	14	Муфты							
		Гост 8955-75							
		32×15	6	6					
		32×20			3	6			
		32×25					6	6	

5.904-52.1-26.000

Альбом 4

Инв.№ подл. | Подп. и дата | Взам.инв.№ | Инв.№ дубл. | Подп. и дата

Формат А4

Рис. 1

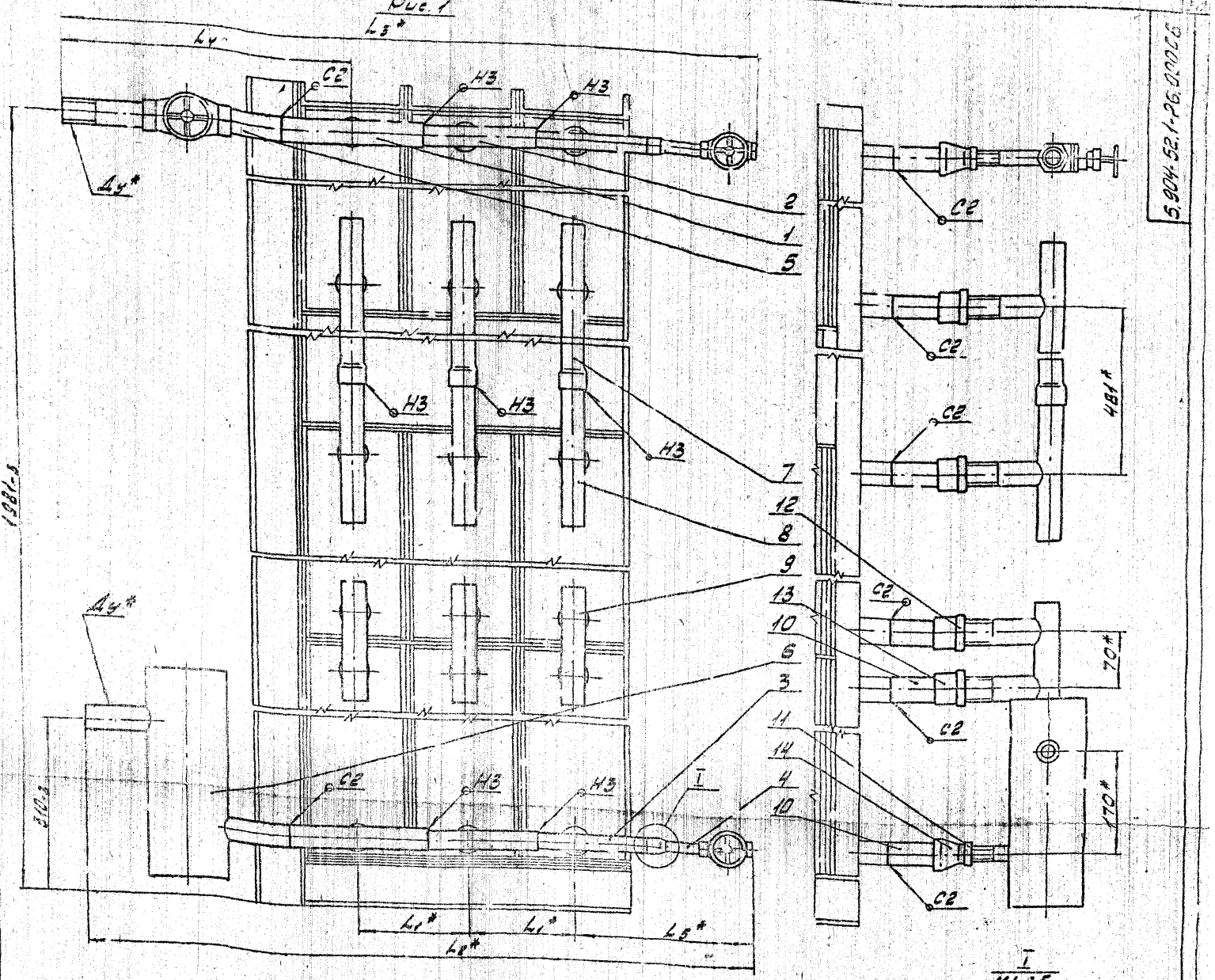

I
М1:2,5



I
1:1:2,5

Рис. 2

Остальное - см. рис. 1

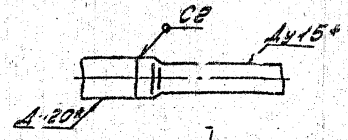

I
М1:2,5

Рис. 3

Остальное - см. рис. 1

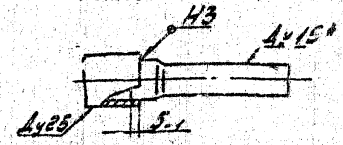

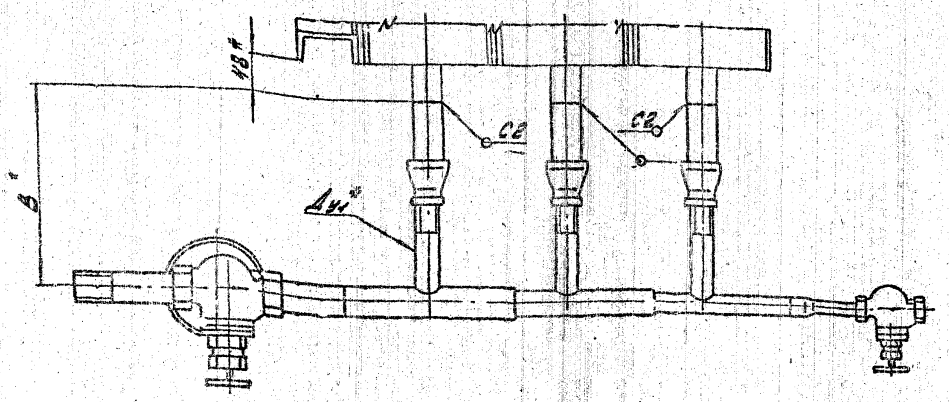

Размеры в мм

Обозначение	Рис.	Шифр Ду*	Ду1*	L1*	L2*	L3*	L4*	L5*	B*	Масса кг
5.904-52.1-26.000										
-01	1	25	15	183	1050	1065	443	246	235	31,92
				223	1130	1135				
-02	2	32	20	183	1100	1121	459	296	230	34,35
				223	1180	1201				
-04	3	40	25	183	1095	1162	505	291	275	37,71
-05				223	1175	1241				

1. Сварные швы по ГОСТ 16037-80 Электроды типа Э42А по ГОСТ 9467-75*
2.* Размеры для справок.

3. Остальные технические требования. Указания по применению, изготовлению и монтажу - см. настоящей серии.

Нач. отд.	Лист	Подп.	Дата	5.904-52.1-26.000 С5
Рук. гр.	Усачева		12.89	
Пров.	Куйков		12.89	Обвязка трубная Г.К20-3Па-Ду
Техн. контр.	Евгения		12.89	Сборочный чертеж
Н. контр.	Усиков		12.89	Стадия: Р; Лист: 1; Листов: 1
				МИСИ ЦТП 20 ГДН Госстроя СССР

Согласовал: Стасенко

Формат А2

5.904-52.1-26.000 С5

Инв. № подл. | Подп. и дата | Взам. инв. №

Позиция	Зона	Поз.	Обозначение	Наименование	Кол. на испол. 5.904-52.1-2Ф000 —	01	02	03	04	05	Примечание
				Документация							
			5.904-52.1-2Ф000 С5	Сборочный чертеж							
			Серия 5.904-52	Указания по применению и изготовлению изделий							Выписано
				Сборочные единицы							
64		1	5.904-52.3-01 003-01	Тройник	4	4					
				Штамп Ду 65	Ду 80	Ду 100	Ду 125	Ду 150	Ду 200		

5.904-52.1-2Ф000

Обвязка трубами ПК20-2,4ПГ-ВК

Лит. | Масса | Масштаб

Инв. № подл. | Подп. и дата | Взам. инв. № | Инв. № дубл. | Подп. и дата

Копировал | Формат А4

Позиция	Зона	Поз.	Обозначение	Наименование	Кол. на испол. 5.904-52.1-2Ф000 —	01	02	03	04	05	Примечание
			-04	Тройник			4	4			
			-08	Тройник					4	4	
64		2	5.904-52.3-01 000	Тройник	4	4					
			-02	Тройник			4	4			
			-05	Тройник					4	4	
64		3	5.904-52.3-05 000	Дренаж	2	2					
			-01	Дренаж			2	2	2	2	
64		4	5.904-52.3-08 000-01	Узел ввода	1	1					
			-02	Узел ввода			1	1			
			-03	Узел ввода					1	1	
64		5	5.904-52.3-01 000	Врезка	1	1					
			-01	Врезка			1	1			
			-08	Врезка					1	1	
64		6	5.904-52.3-08 000	Врезка	1	1					
			-01	Врезка			1	1			
			-08	Врезка					1	1	
64		7	5.904-52.3-09.000	Расширитель	1	1					
			-01	Расширитель			1	1			
			-08	Расширитель					1	1	

5.904-52.1-2Ф000 Лист 2

Копировал | Формат А4

Позиция	Зона	Поз.	Обозначение	Наименование	Кол. на испол. 5.904-52.1-2Ф000 —	01	02	03	04	05	Примечание
64	В		5.904-52.3-10 000-02	Тройник	4	4					
			-05	Тройник			4	4			
			-07	Тройник					4	4	
				Детали							
64	9		5.904-52.4-2Ф001	Патрубок							
				Труба Ø133х6 ГОСТ 8732-78 Ст 3 пс ГОСТ 8731-74							
				Ø133х6 В; Ø133х6 В-Ф30	2	2	1	1			
			-01	Ø133х6 В; Ø133х6 В-Ф30			1	1	1	1	
			-08	Ø133х6 Н; Ø133х6 В-Ф30					1	1	
64	10		5.904-52.3-00 001-06	Патрубок	8	8	6	8	8	8	
64	11		5.904-52.3-00 002	Заглушка	4	4					
			-01	Заглушка			4	4			
			-08	Заглушка					4	4	

5.904-52.1-2Ф000 Лист 3

Копировал | Формат А4

Позиция	Зона	Поз.	Обозначение	Наименование	Кол. на испол. 5.904-52.1-2Ф000 —	01	02	03	04	05	Примечание
				Стандартные изделия							
		12		Контрвайер 45							
				Болт 3361-45*	8	8	8	8			
				Контрвайер 60							
				Болт 3361-75*					8	8	
		13		Муфта 32х 60							
				Болт М12х 60	8	8	8	8			
				Муфта 32х 60							
				Болт 3957-75*					8	8	

5.904-52.1-2Ф000 Лист 4 Листов 32

Копировал | Формат А4

5.904-52.1-27000 СБ

Рис. 1

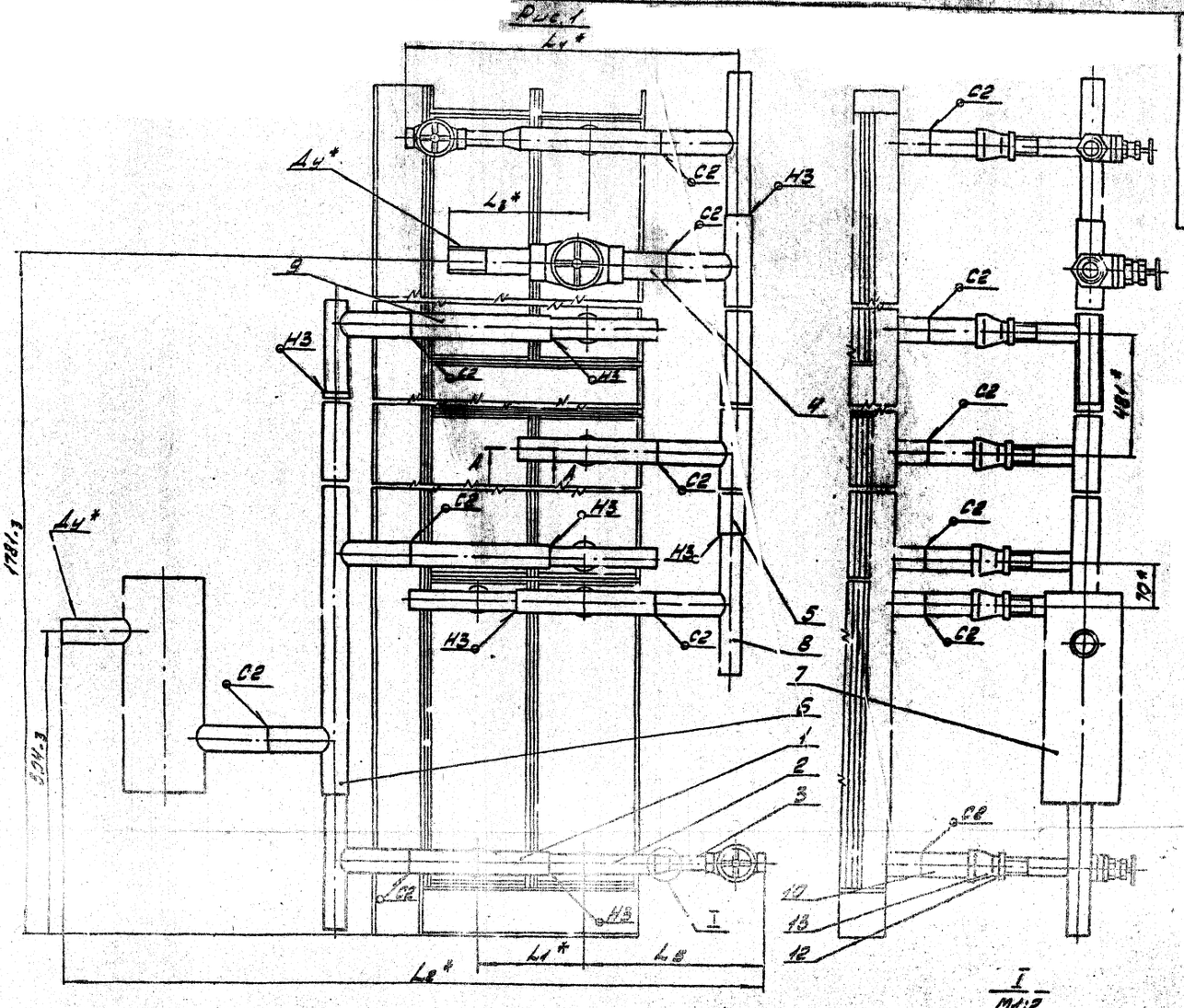

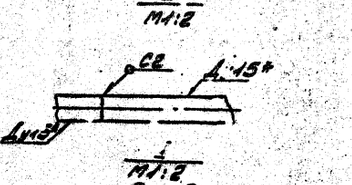

Рис. 2

Остальное - см. рис. 1

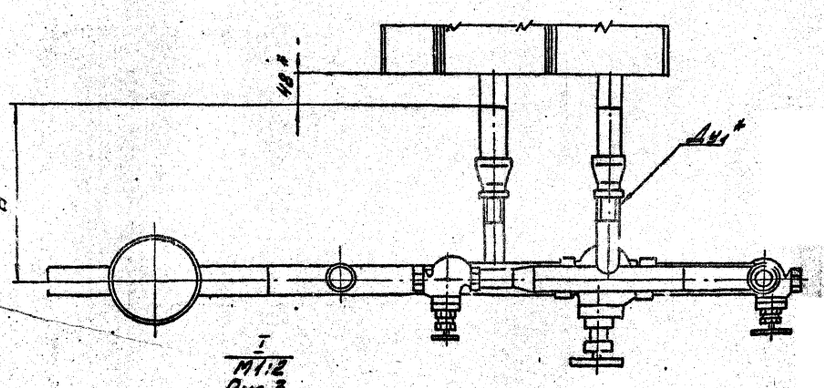

Рис. 3

Остальное - см. рис. 1

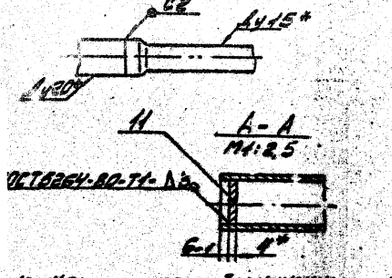

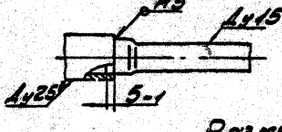

1. Сварные швы по ГОСТ 16037-80, кроме мест, обозначенных на чертеже. Электроды типа Э42А по ГОСТ 9467-75*.
2. * Размеры для справок.
3. Остальные технические требования см. "Общие положения по изготовлению и монтажу. Выпуск 0" настоящего альбома.

Размеры в мм

Обозначение	Рис.	Dу*	Dу1*	L1*	L2*	L3*	L4*	L5*	B*	Масса кг
5.904-52.1-27000	1	25	15	183	1097	207	479	246	285	22,16
-01				223	1137					
-02	2	32		183	1147	223	529	296		25,6
-03				223	1187					
-04	3	40	20	183	1142	269	524	291	280	31,65
-05				223	1182					

				5.9СУ-52.1-27000 СБ	
Инж. Лист	Инв. № подл.	Подп.	Дата		
Разраб.	Усиков		12.84	Обвязка трубная ПК20-2НПр-Dу	Лит. / Масса / Масш.
Пров.	Зубков		12.84		См. табл. / -
Т. контр.	Алексеев		12.84	Сборочный чертеж	Лист 1 / Листов 1
Н. контр.	Усиков		12.84		МПСС СССР ФОТПИ Проектпромвентиляция

Копировал Степаненко Формат А2

Поз.	Зона	Поз.	Обозначение	Наименование	Кол. на испол. 5.904-52.1-29000 —	-01	02	03	04	05	Примечание
				Документация							
			5.904-52.1.29000с5	Сборочный чертеж							
			Серия 5.904-52	Указания по применению изготовленной монтажу							Выпуск 0
				Сборочные единицы							
ГУ		1	5.904-52.3-01000-01	Тройник	5	5					

Номер item	Ду25	Ду25х	Ду32	Ду32х	Ду40	Ду40х

Изм.	Кол.уч.	Лист	№ док.	Подп.	Дата
Разраб.	Сергеев			12.89	
Пров.	Рубцов			12.89	
Т.контр.	Усиков			12.89	

5.904-52.1-29000

Обвязка трубная ПН20-2Н, Пр-ФУ

Лит. | Масса | Масштаб
Р | | 1:10

Копировал | Формат А4

Поз.	Обозначение	Наименование	Кол. на испол. 5.904-52.1-29000 —	01	02	03	04	05	Примечание
ГУ	8 5.904-52.3-10000-02	Тройник	4	4					
	-05	Тройник			4	4			
	-07	Тройник					4	4	
		Детали							
ГУ	9 5.904-52.1-29001	Патрубок							
		Труба Dн 32 ГОСТ 10704-76* Dв 23 по ГОСТ 10705-80*							
		25-2.2; l=230	1	1					
	-01	32х2.2; l=230			1	1			
	-02	40х2.5; l=230					1	1	
ГУ	10 5.904-523-00001-06	Патрубок	10	10	10	10	10	10	
ГУ	11 5.904-523-00002	Заглушка	4	4					
	-01	Заглушка			4	4			
	-02	Заглушка					4	4	

Изм.	Кол.уч.	Лист	№ док.	Подп.	Дата

5.904-52.1-29000

Лит. | Масса | Масштаб
Р | | 1:10

Копировал | Формат А4

Поз.	Зона	Поз.	Обозначение	Наименование	Кол. на испол. 5.904-52.1-29000 —	01	02	03	04	05	Примечание
			-04	Тройник			5	5			
			-08	Тройник					5	5	
ГУ		2	5.904-52.3-01000	Тройник	5	5					
			-01	Тройник			5	5			
			-05	Тройник					5	5	
ГУ		3	5.904-52.3-05000	Дренаж	2	2					
			-01	Дренаж			2	2	2	2	
ГУ		4	5.904-52.3-06000-01	Узел ввода	1	1					
			-02	Узел ввода			1	1			
			-03	Узел ввода					1	1	
ГУ		5	5.904-523-07000	Врезка	1	1					
			-01	Врезка			1	1			
			-02	Врезка					1	1	
ГУ		6	5.904-52.3-08000	Врезка	1	1					
			-01	Врезка			1	1			
			-02	Врезка					1	1	
ГУ		7	5.904-523-08000	Расширитель	1	1					
			-01	Расширитель			1	1			
			-02	Расширитель					1	1	

Изм.	Кол.уч.	Лист	№ док.	Подп.	Дата

5.904-52.1-29000

Копировал | Формат А4

Поз.	Зона	Поз.	Обозначение	Наименование	Кол. на испол. 5.904-52.1-29000 —	01	02	03	04	05	Примечание
				Стандартные изделия							
		12		Контрвайка 1 Б Ø40 ГОСТ 8961-75*	10	10	10	10			
				Контрвайка У 80 Ø40 ГОСТ 8961-75*					10	10	
		13		Муфта 32х1 Б ГОСТ 8966-75*	10	10	10	10			
				Муфта 32х1 80 ГОСТ 8966-75*					10	10	

Изм.	Кол.уч.	Лист	№ док.	Подп.	Дата

5.904-52.1-29000

Копировал | Формат А4

5.904-52.12.90000СБ

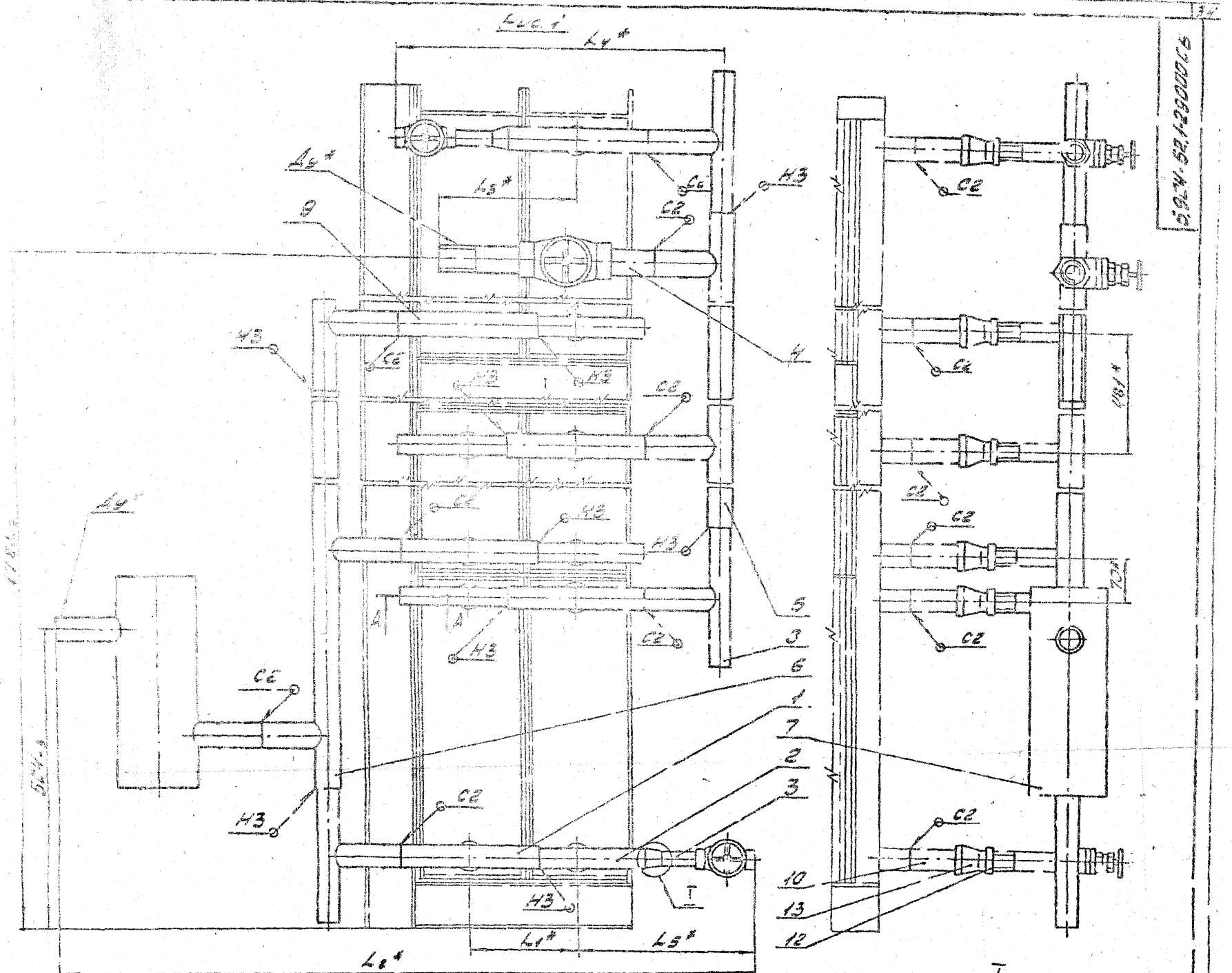

Рис.2

Остальное - см. рис.1

Рис.3

Остальное - см. рис.1

1. Сварные швы по ГОСТ 16037-80, кроме мест, обозначенных на чертеже. Электроды типа Э42А по ГОСТ 9467-75*.
2. * Размеры для справок.
3. Остальные технические требования см. „Указания по применению, изготовлению и монтажу" выпуска 0 настоящей серии.

Размеры в мм

Обозначение	Рис.	Ду*	Ду*	L1*	L3*	L3*	L4*	L5*	6*	Масса кг
5.904-52.12-29.000	1	25	15	183	1037	207	478	246	265	23,98
-01				223	1137					
-02	2	32		183	1147	223	529	296		27,39
-03				223	1187					
-04	3	40	20	183	1142	269	524	291	250	29,45
-05				223	1182					

				5.904-52.12.90000СБ	
Гип.	Иванов			Обвязка трубы ПК2С-2Н-Р-Ду	Лит.	Масса	Масштаб
Нач.отд.	Зубков					см	
Пров.	Зубков					тех	—
Т.контр.	Соколов			Сборочный чертеж	Лист	Листов
Н.контр.	Усиков					1	
					Госстроя СССР ГПИ Оргтехстроймонтаж г. Москва		

Копировал Сидорова

Поз.	Зона	Обозначение	Наименование	Кол. на исполн. 5.904-52.1-31000- 01	02	03	04	05	06	07	08	Примечание
			Электрооборудование									
		5.904-52.1-31.90006	Сборочные чертежи									
		Серия 5.904-52	Чертежи по поставке									
			Строительные чертежи									Выпуск 2
			Сборочные единицы									
3Н	1	5.904-52.3-01 000-10	Тройник	3	3	3						

Взам. инв. №	Подп. и дата	Инв. № дубл.	Инв. № подл.	Подп. и дата

Изм.	Кол. уч.	Лист	№ док.	Подпись	Дата

5.904-52.1-31000

Обвязка трубная
пар 35 - 6 Ра - 5У

Лит.	Масса	Масштаб

Инв. № подл. | Подп. и дата | Взам. инв. №

Копировал | Формат А4

Поз.	Зона	Обозначение	Наименование	Кол. на исполн. 5.904-52.1-31000- 01	02	03	04	05	06	07	08	Примечание
			Детали									
7Н	6	5.904-52.3-00001-08	Патрубок	4	4	4	4	4	4	4	4	
7Н	7	5.904-52.3-00003	Отвод	1	1	1						
			Стандартные изделия									
	8		Контрольки									
			ГОСТ 8967-75*									
			Контрейка 32	4	4	4						
			Контрейка 40				4	4	4			
			Контрейка 50							4	4	4
	9		Муфта 50									
			ГОСТ 8955-75*							4	4	4

5.904-52.1-31000

Лит. | Масса | Масштаб

Инв. № подл. | Подп. и дата | Взам. инв. №

Формат А4

Поз.	Зона	Обозначение	Наименование	Кол. на исполн. 5.904-52.1-31000- 01	02	03	04	05	06	07	08	Примечание
		-15	Тройник				3	3	3			
		-19	Тройник							3	3	3
3Н	2	5.904-52.3-01000-11	Тройник	1	1	1						
		-16	Тройник				1	1	1			
		-20	Тройник							1	1	1
3Н	3	5.904-52.3-05000-02	Дренаж	2	2	2						
		-03	Дренаж				2	2	2			
		-04	Дренаж							2	2	2
3Н	4	5.904-52.3-06000-02	Узел ввода	1	1	1						
		-03	Узел ввода				1	1	1			
		-04	Узел ввода							1	1	1
3Н	5	5.904-52.3-09000-01	Расширитель	1	1	1						
		-02	Расширитель				1	1	1			
		-03	Расширитель							1	1	1

Взам. инв. № | Подп. и дата | Инв. № дубл. | Инв. № подл. | Подп. и дата

5.904-52.1-31000

Копировал | Формат А4

Поз.	Зона	Обозначение	Наименование	Кол. на исполн. 5.904-52.1-31000- 01	02	03	04	05	06	07	08	Примечание
	9		Муфты									
			ГОСТ 8955-75*									
			50×32	4	4	4						
			50×40				4	4	4			
	10		Отводы									
			ГОСТ 17375-83*									
			П90°45×2,5				1	1	1			
			П90° 57×3							1	1	1

Взам. инв. № | Подп. и дата | Инв. № дубл. | Инв. № подл. | Подп. и дата

5.904-52.1-31000

Формат А4

5.904-52.1-31.000ЕБ

Рис. 1

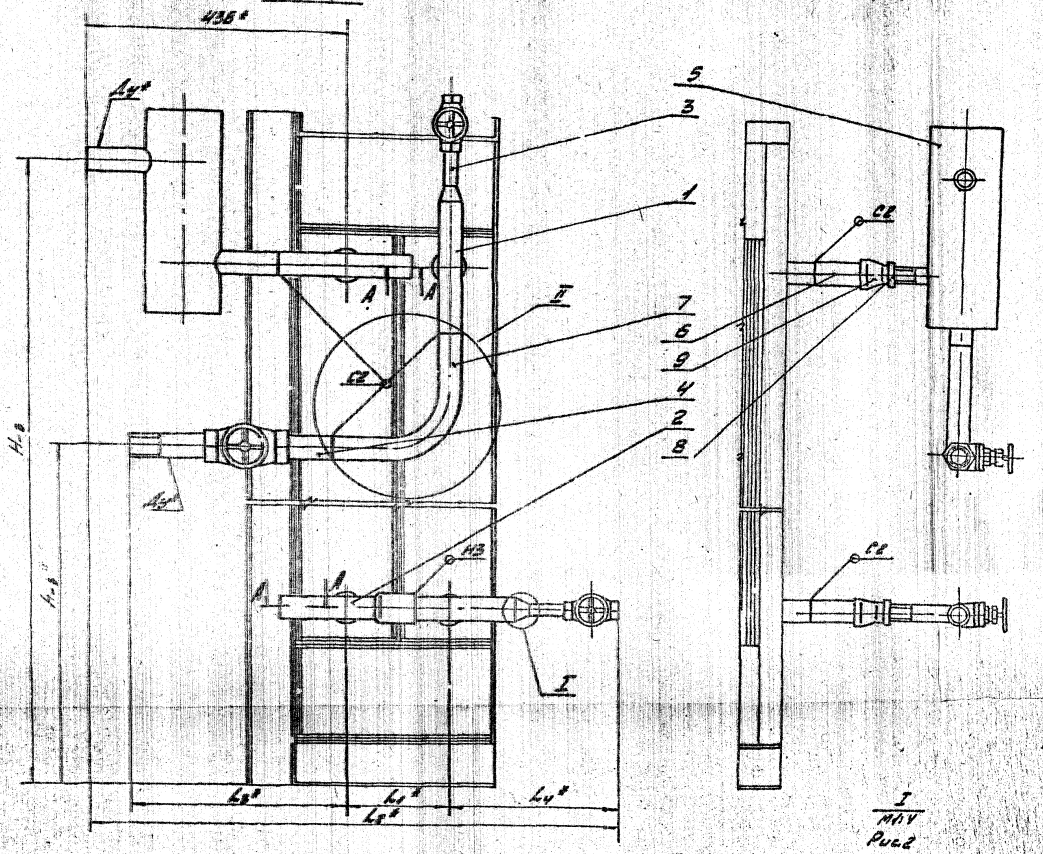
438*
Ду*
5
3
1
II
7
6
9
4
2
8
Ду*
Ду*
Н3
А
А
I
Ду*
Ду*
Ду*

Поз.	Зона	Поз.	Обозначение	Наименование	Кол. на изолят. 5.904-52.1-32000- —	01	02	03	04	05	Примечание
				Документация							
ВГ			5.904-52.1-32000СБ	Сборочный чертеж							
			Серия 5.904-52	Указания по применению и изготовлению монтажу							Выпуско
				Сборочные единицы							
ТМ		1	5.904-52.3-01000-10	Тройник	2	2					
				Диаф. Тип Dy32							
				Dy32							
				Dy40							
				Dy40							
				Dy50							
				Dy50							

5.904-52.1-32000

Обвязка трубная ПК 31.5 - 1Пс - Ру

Лит. 1 | Лист 1 | Листов 1

ПКТИ Госстроя СССР

Ростов

Копировал | Формат А4

Поз.	Зона	Поз.	Обозначение	Наименование	Кол. на изолят. 5.904-52.1-32000- —	01	02	03	04	05	Примечание
				Стандартные изделия							
		6		Контрейки							
				Контрейка 32 по ГОСТ 8967-75*	2	2					
				Контрейка 40			2	2			
				Контрейка 50					2	2	
		7		Муфты							
				20 по ГОСТ 8957-75*							
				50 х 32	2	2					
				50 х 40			2	2			
				Муфта 50 по ГОСТ 8954-75*					2	2	

5.904-52.1-32000

Лист 3

Копировал | Формат А4

Поз.	Зона	Поз.	Обозначение	Наименование	Кол. на изолят. 5.904-52.1-32000- —	01	02	03	04	05	Примечание
			-15	Тройник			2	2			
			-19	Тройник					2	2	
ТМ		2	5.904-52.3-05000-02	Дренаж	2	2					
			-03	Дренаж			2	2			
			-04	Дренаж					2	2	
ТМ		3	5.904-52.3-06000-02	Узел ввода	1	1					
			-03	Узел ввода			1	1			
			-04	Узел ввода					1	1	
ТМ		4	5.904-52.3-09000-01	Расширитель	1	1					
			-02	Расширитель			1	1			
			-03	Расширитель					1	1	
				Детали							
ТМ		5	5.904-52.3-00001-03	Патрубок	2	2	2	2	2	2	

5.904-52.1-32000

Лист 2

Копировал | Формат А4

Поз.	Зона	Поз.	Обозначение	Наименование	Кол. на изолят.	Примечание

Копировал | Формат А4

Рис. 1

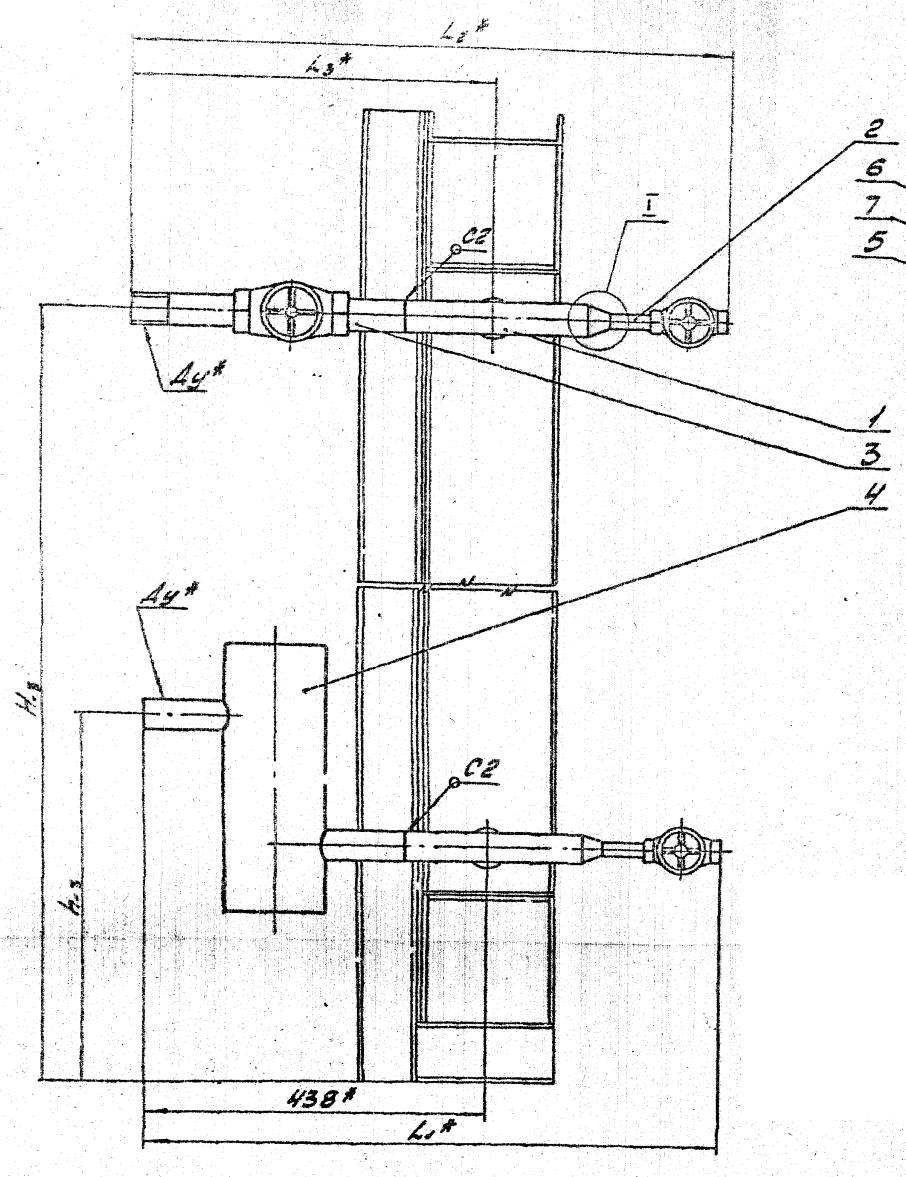

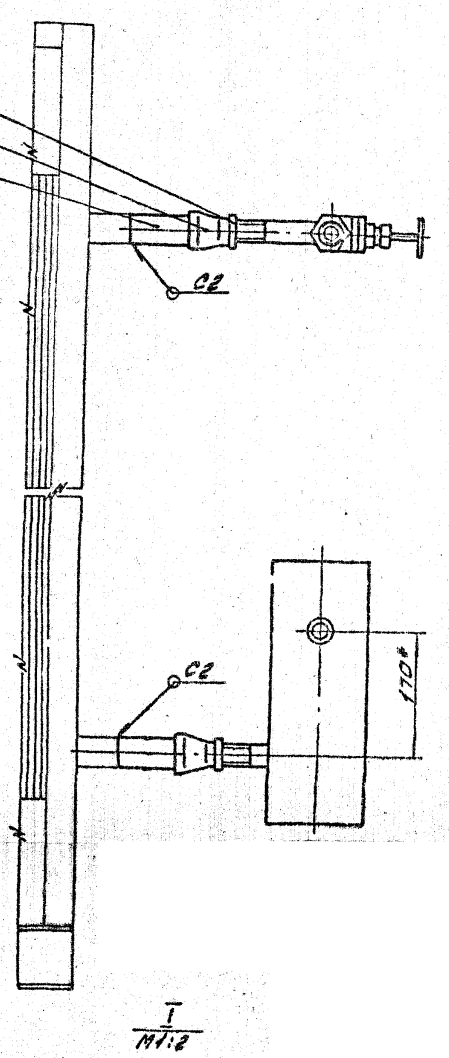

I
М1:2

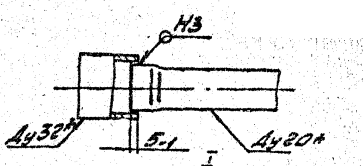

I
М1:4
Рис. 2
Остальное - см. рис. 1

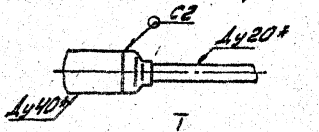

I
М1:1
Рис. 3
Остальное - см. рис. 1

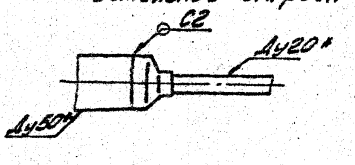

Размеры в мм

Обозначение	Рис.	Ду*	Ду1*	H*	h*	L1*	L2*	L3*	B*	Масса кг
5.904-52.1-32.000С	1	32	32	1715	493	738	759	459	290	12,71
-01				1725	483					
-02	2	40	40	1715	493	723	790	505	285	15,87
-03				1725	483					
-04	3	50	50	1715	493	738	931	531	270	17,33
-05				1725	483					

1. Сварные швы по ГОСТ 16037-80. Электроды типа Э42А по ГОСТ 9467-75*
2. * Размеры для справок.
3. Остальные технические требования см. „Указания по применению, изготовлению и монтажу" Выпуск „0" настоящей серии.

				5.904-52.1-32.000С6	
Гип Лит	Ивкина	Подп.	Дата	Обвязка трубная ПК 31.5-1.1с-Ду	Лит. / Масса / Масштаб
Сдано	Усикова		12.89		См. модель / —
Пров.	Субиева		12.89		
Т.контр.	Зайцева		12.89	Сборочный чертеж	Лист / Листов 1
Н.контр.	Усикова		12.89		МЭСС СССР РО ГПИ Теплоэлектромонтаж

Копировал Стахановская Формат А4

Инв.№ подл. | Подп. и дата | Взам.инв.№ | Инв.№ дубл. | Подп. и дата

Поз.	Обозначение	Наименование	Кол. на условн. 5.904-52.1-33.000- —	01	02	03	04	05	06	07	08	Примечание
		Документация										
	5.904-52.1-33.000СБ	Сборочный чертеж										
	Серия 5.904-52	Указания по применению										
		Ведомость монтажных										Выписка
		Сборочные единицы										
IV	5.904-52.3-01000-10	Тройник	4	4	4							
		Детали										
IV	6 5.904-52.3-00001-08	Патрубок	6	6	6	6	6	6	6	6	6	
IV	7 5.904-52.3-00006	Отвод	2	2	2							
		Стандартные изделия										
	8	Контрайки										
		ГОСТ 8961-75*										
		Контрайка 32	6	6	6							
		Контрайка 40				6	6	6				
		Контрайка 50							6	6	6	
	9	Муфта 50										
		ГОСТ 8954-75*							6	6	6	

5.904-52.1-33.000

Однотрубная разводка ПЭ 32.5-3,7-Ду

Планы. Развертка. Узлы

Лист 1 Листов 4

Формат А4

Поз.	Обозначение	Наименование	Кол. на условн. 5.904-52.1-33.000- —	01	02	03	04	05	06	07	08	Примечание
	-15	Тройник				4	4	4				
	-18	Тройник							4	4	4	
IV	6 5.904-52.3-01000-11	Тройник	2	2	2							
	-15	Тройник				2	2	2				
	-20	Тройник							2	2	2	
IV	3 5.904-52.3-05000-08	Дренаж	4	4	4							
	-03	Дренаж				4	4	4				
	-04	Дренаж							4	4	4	
IV	4 5.904-52.3-06000-02	Узел ввода	1	1	1							
	-03	Узел ввода				1	1	1				
	-04	Узел ввода							1	1	1	
IV	5 5.904-52.3-09000-01	Расширитель	1	1	1							
	-02	Расширитель				1	1	1				
	-03	Расширитель							1	1	1	

5.904-52.1-33.000

Канализация

Лист 2

Формат А4

Поз.	Обозначение	Наименование	Кол. на условн. 5.904-52.1-33.000- —	01	02	03	04	05	06	07	08	Примечание
		Муфты										
		ГОСТ 8954-75*										
		50х32	6	6	6							
		50х40				6	6	6				
	10	Отводы										
		ГОСТ 17375-83*										
		П 90°-45х2,5				2	2	2				
		П 90°-57х3,5							2	2	2	

5.904-52.1-33.000

Лист 4

Формат А4

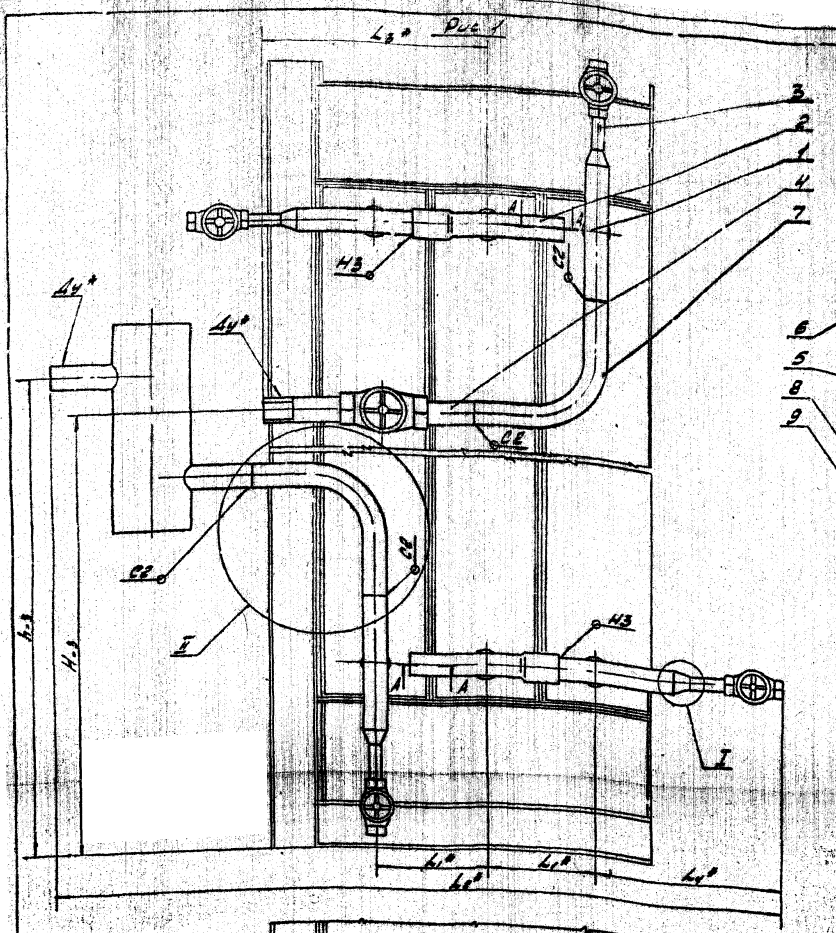

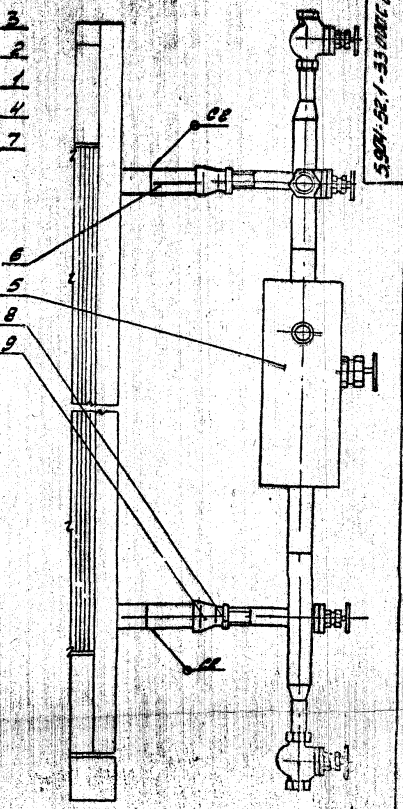

I
М1:8

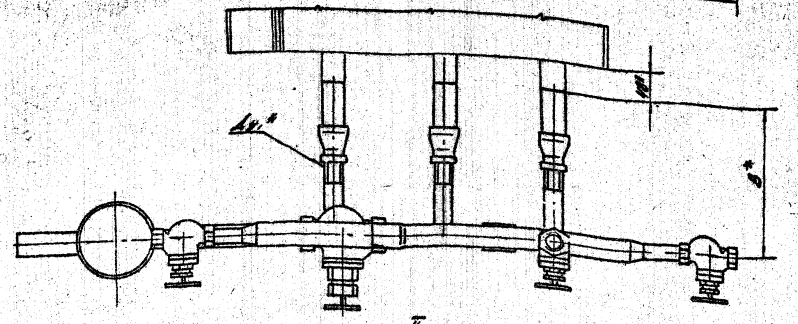

I
Рис. 4
Остальное - см. рис. 1

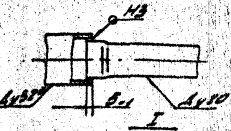

I
М1:4
Рис. 2
Остальное - см. рис. 1

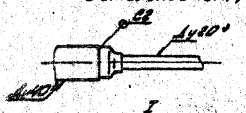

I
М1:4
Рис. 3
Остальное - см. рис. 1

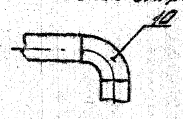

А-А
М1:2



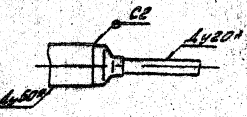

Размеры в мм

Обозначение	Рис.	Ду*	Ду1*	H*	h*	l*	L*	L3*	L4*	B*	Масса, кг
5.904-52.1-33.000				1390	818						
-01	1	32	32	1400	808	183	1199	371	300	290	27,77
-02				1390	818	223	1279	331			
-03				1540	669						
-04	2,4	40	40	1550	668	183	1034	267	285	285	29,86
-05				1540	668	223	1114	227			
-06				1525	683						
-07	3,4	50	50	1535	673	183	1064	267	300	270	34,91
-08				1525	683	223	1144	227			

1. Сварные швы по ГОСТ 14771-80, кроме тех обозначенных на чертеже. Электроды типа Э42А по ГОСТ 9467-75*
2. * Размеры для справок.
3. Остальные технические требования см. "Указания по применению и изготовлению изготовителем" выпуска 0 "Настоящей серии.

Нач. отд.	Дьячков			5.904-52.1-33.000 СБ
Гл. спец.	Кочетков		12.89	
Пров.	Кудинов		12.89	Обвязка трубная ПК 3,5-3Пс-Ду
Т. контр.	Боровик		12.89	Сборочный чертеж
Н. контр.	Ушкова		12.89	

Лит.	Масса	Масштаб
		См. табл.

Лист | Листов 1

ЦИТП Госгражданстроя при Госстрое СССР

Перепечатка Стасенкова

Формат А2

Поз.	Обозначение	Наименование	Кол. на исполн. 5.904-52.1-34.000- — 01	02	03	04	05	06	07	08	Примечание
		Документация									
	5.904-52.1-34.000 СБ	Сборочный чертеж									
	Серия 5.904-52	Указания по применению изготовлению и монтажу									Выпуск 0
		Сборочные единицы									
1	5.904-52.3-01.000-09	Тройник	2	2	2						
		Ду 32									
		Ду 32/25									
		Ду 40									
		Ду 40/25									
		Ду 50									
		Ду 50/25									
		Ду 80									

5.904-52.1-34.000

Обвязка трубная ПК 31.5-6П.0-Оу

Лит. | Лист | Листов

Масса | Масштаб

Формат А4

Поз.	Обозначение	Наименование	Кол. на исполн. 5.904-52.1-34.000- — 01	02	03	04	05	06	07	08	Примечание
		Детали									
6	5.904-52.3-00.001-08	Патрубок	4	4	4	4	4	4	4	4	
		Стандартные изделия									
7		Контргайки									
		ГОСТ 8961-75*									
		Контргайка 25	4	4	4						
		Контргайка 32				4	4	4			
		Контргайка 40							4	4	4
8		Муфта 50×25									
		ГОСТ 8957-75*	4	4	4						

5.904-52.1-34.000

Лист 3

Формат А4

Поз.	Обозначение	Наименование	Кол. на исполн. 5.904-52.1-34.000- — 01	02	03	04	05	06	07	08	Примечание
	-14	Тройник			2	2	2				
	-18	Тройник						2	2	2	
2	5.904-52.3-01.000-06	Тройник	2	2	2						
	-10	Тройник			2	2	2				
	-15	Тройник						2	2	2	
3	5.904-52.3-05.000-01	Дренаж	2	2	2						
	-02	Дренаж				2	2				
	-03	Дренаж						2	2	2	
4	5.904-52.3-06.000-02	Узел ввода	1	1	1						
	-03	Узел ввода				1	1	1			
	-04	Узел ввода							1	1	1
5	5.904-52.3-09.000-01	Расширитель	1	1	1						
	-02	Расширитель				1	1	1			
	-03	Расширитель							1	1	1

5.904-52.1-34.000

Лист 2

Формат А4

Поз.	Обозначение	Наименование	Кол. на исполн. 5.904-52.1-34.000- — 01	02	03	04	05	06	07	08	Примечание
8		Муфты									
		ГОСТ 8957-75*									
		50×32				4	4	4			
		50×40							4	4	4

5.904-52.1-34.000

Лист 4

Формат А4

Рис. 1

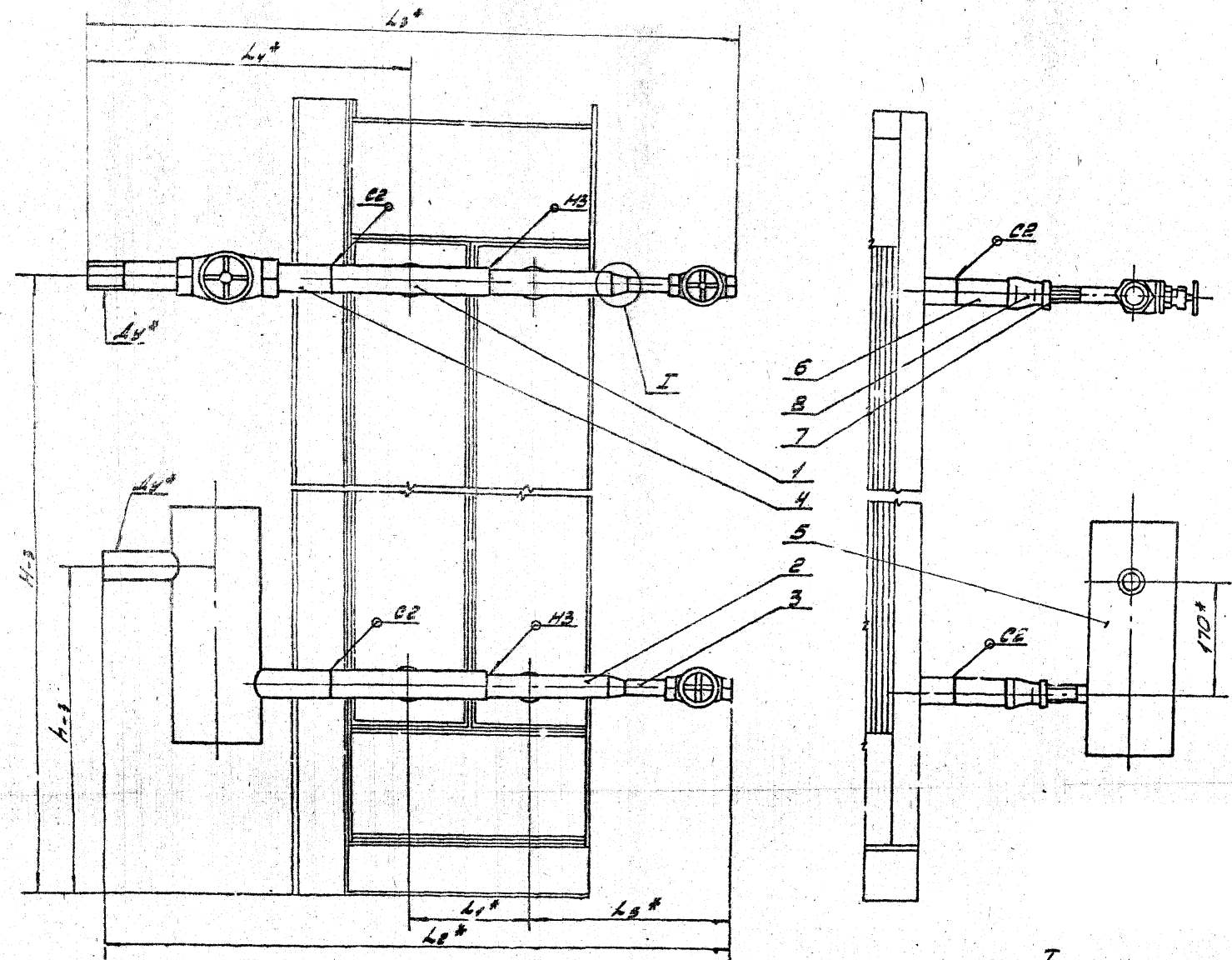

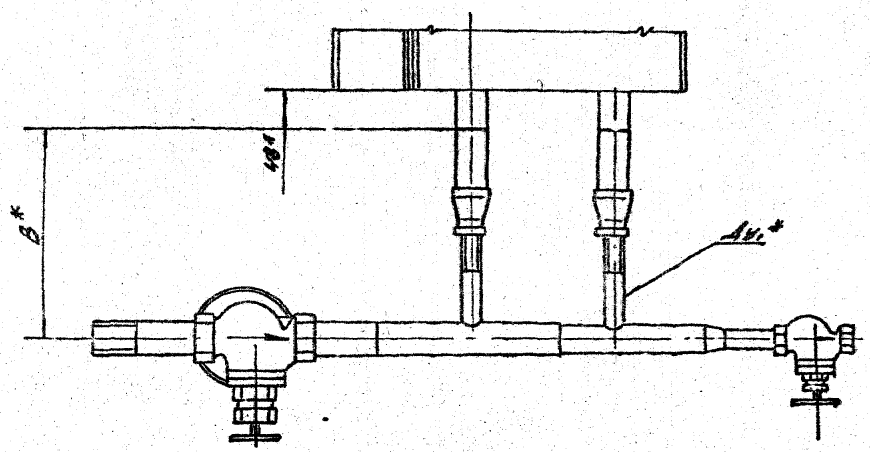

I
М1:2

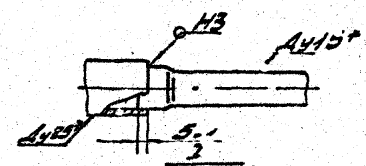

М1:2
Рис.2
Остальное - см. рис. 1

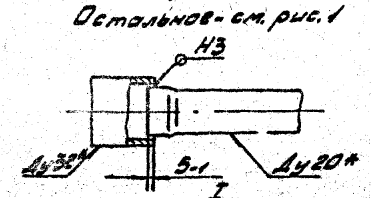

I
М1:4
Рис.3
Остальное - см. рис. 1

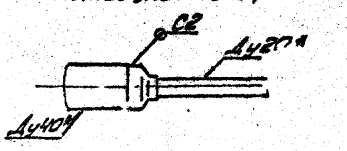

Обозначение	Рис.	Ду*	Ду1*	H*	h*	L1*	L2*	L3*	L4*	L6*	B*	Масса кг
5.904-52.1-34.000				1715	493							
-01	1	32	25	1725	483	183	912	933	459	291		15,99
-02				1715	493	223	952	973			290	
-03				1715	493							
-04	2	40	32	1725	483	183	921	988	505	300		18,46
-05				1715	493	223	961	1028				
-06				1715	493							
-07	3	50	40	1725	483	183	905	999	531	285	285	20,5
-08				1715	493	223	945	1039				

3. Остальные технические требования см. „Указания по применению, изготовлению и монтажу" выпуска 0 настоящей серии.

1. Сварные швы по ГОСТ 16037-80. Электроды типа Э42А по ГОСТ 9467-75*
2*. Размеры для справок.

Гл. инж.	Усенков			1989
Нач. отд.	Ефимов			1989
Гл. констр.	Блюменау			1989
Рук. гр.	Кубилов			1989
Разраб.	Кайгелов			1989
Инв. № подл.	Взам. инв. №	Подп. и дата		

5.904-52.1-34.000С6

Обвязка трубная ПК 31,5-3Пр-Эу

Сборочный чертеж

Лит.	Масса	Масштаб
	См. тай.	—

Лист | Листов 1

НИИСП СССР по ГПИ

Госкомстроя СССР

Копировал Степанова Формат А2

Инв. № подл. | Подп. и дата | Взам. инв. № | Инв. № дубл. | Подп. и дата

Зона	Поз.	Обозначение	Наименование	Кол. на испол. 5.904-52.1-36000- —	01	02	03	04	05	06	07	08	Примечание
			Документация										
		5.904-52.1-36000СБ	Сборочный чертеж										
		Серия 5.904-52	Детали										
			Изделия, полученные методом литья										
			Сборочные единицы										
ПЧ	1	5.904-52.3-01000-08	Тройник	2	2	2							
			Стандартные изделия										
	8		Контргайки										
			ГОСТ 8961-75*										
			Контргайка 25	6	6	6							
			Контргайка 32				6	6	6				
			Контргайка 40							6	6	6	

Ду	32	25	32	40	50	50	50	50	50
Ширина	2	2	2	2	2	2	2	2	2

5.904-52.1-36000

Обвязка трубная ПГ31.5-3Пр-Ду

Лит. Лист Листов: 1 4

Инв. № подл. | Подп. и дата | Взам. инв. № | Инв. № дубл. | Подп. и дата

Зона	Поз.	Обозначение	Наименование	Кол. на испол. 5.904-52.1-36000- —	01	02	03	04	05	06	07	08	Примечание
		-03	Расширитель							1	1	1	
			Детали										
ПЧ	4	5.904-52.3-00001-07	Патрубок	6	6	6							
		-08	Патрубок				6	6	6	6	6	6	

5.904-52.1-36000

Лист 3

Формат А4

Инв. № подл. | Подп. и дата | Взам. инв. № | Инв. № дубл. | Подп. и дата

Зона	Поз.	Обозначение	Наименование	Кол. на испол. 5.904-52.1-36000- —	01	02	03	04	05	06	07	08	Примечание
		-13	Тройник				2	2	2				
		-14	Тройник							2	2	2	
ПЧ	2	5.904-52.3-01000-05	Тройник	2	2	2							
		-09	Тройник				2	2	2				
		-14	Тройник							2	2	2	
ПЧ	3	5.904-52.3-01000-03	Тройник	2		2							
		-06	Тройник				2	2	2				
		-10	Тройник							2	2	2	
ПЧ	4	5.904-52.3-05000-01	Дренаж	2	2	2	2	2	2				
		-02	Дренаж							2	2	2	
ПЧ	5	5.904-52.3-06000-02	Узел ввода	1	1	1							
		-03	Узел ввода				1	1	1				
		-04	Узел ввода							1	1	1	
ПЧ	6	5.904-52.3-09000-01	Расширитель	1	1	1							
		-02	Расширитель				1	1	1				

5.904-52.1-36000

Лист 2

Копировал | Формат А4

Инв. № подл. | Подп. и дата | Взам. инв. № | Инв. № дубл. | Подп. и дата

Зона	Поз.	Обозначение	Наименование	Кол. на испол. 5.904-52.1-36000- —	01	02	03	04	05	06	07	08	Примечание
	9		Муфты										
			ГОСТ 8957-75*										
			40×25	6	6	6							
			50×25				6	6	6				
			50×32							6	6	6	

5.904-52.1-36000

Лист 4

Формат А4

Рис.1

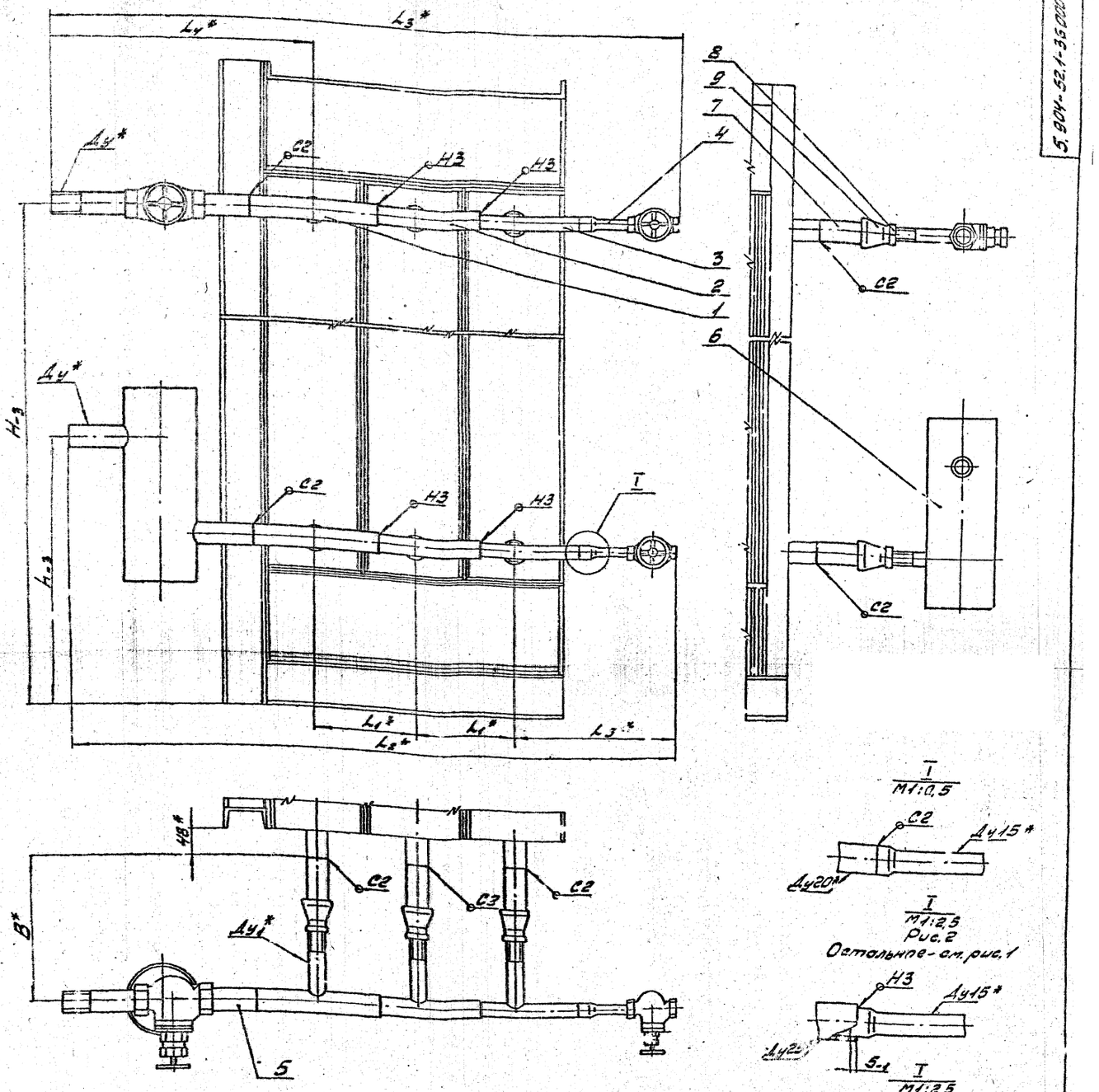

I
M1:2,5
Рис.2
Остальное - см. рис.1

I
M1:2,5
Рис.3
Остальное - см. рис.1

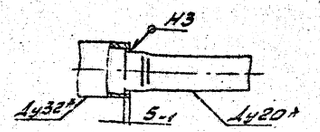

Обозначение	Рис.	Ду*	Ду1*	H*	L1*	L11*	L2*	L3*	L4*	L6*	B*	Масса кг
5.904-52.1-36.000				1715	493		1150	1121				
-01	1	32	20	1725	483	183			459	299	285	16,85
-02				1715	493	223	1130	1091				
-03				1715	493							
-04	2	40	25	1725	483	183	1155	1162	505	291		21,16
-05				1715	493	223	1175	1242			290	
-06				1715	493							
-07	3	50	32	1725	483	183	1161	1131	531	300		24,33
-08				1715	493	223	1184	1211				

3. Остальные технические требования см. „Указания по применению изготовлению и монтажу" выпуск „Металлической серии.

1. Сварные швы по ГОСТ 16037-80. Электроды типа Э42А по ГОСТ 9467-75*
2.* Размер для справок.

Нач.Отд.	Лаврик			
Осн.спец.	Хотеева			
Пров.	Субботина			
Т.контр.	Алексеева			
Н.контр.	Чайков			

5.904-52.1-36.000СБ

Обвязка трубная ПК 31,5 - 3,7р - Ду

Сборочный чертеж

Лит.	Масса	Масштаб
	см. табл.	-

Лист | Листов 1

ММСС СССР РО ГПО Проектпромвентиляция

Копировал: Степаненко Формат А1

Инв.№ подл. | Подп. и дата | Взам.инв.№ | Инв.№ дубл. | Подп. и дата

Зона	Поз.	Обозначение	Наименование	Кол. на испол. 5.904-52.1-41000- —	01	02	03	04	05	Примечание
			Документация							
		5.904-52.1-41000С5	Сборочный чертеж							
		Серия 5.904-52	Указания по применению и технологии монтажа							Выпуск 0
			Сборочные единицы							
ТУ	1	5.904-52.3-01000-06	Тройник	4	4					

Ду мм	Ду 32	Ду 32а	Ду 40	Ду 40а	Ду 50	Ду 50а
Шаг м						

			5.904-52.1-41000	
Гип Вахрин	Разраб Кубиков	Пров Кубиков	Обвязка трубопр. ПК40 – 1 Пр-ду	Лит Лист Листов 4
Н. контр Чуйков	Нач. гр. Чуйков			ГПИ Госстроя СССР г. Москва

Формат А4

Зона	Поз.	Обозначение	Наименование	Кол. на испол. 5.904-52.1-41000- —	01	02	03	04	05	Примечание
			-02 Расширитель			1	1			
			-03 Расширитель					1	1	
ТУ	4	5.904-52.3-10000-05	Тройник	2	2					
			-07 Тройник			2	2			
			-08 Тройник					2	2	
			Детали							
ТУ	8	5.904-52.3-00001-03	Патрубок	4	4	4	4	4	4	
ТУ	9	5.904-52.3-00002-02	Заглушка	2	2					
			-03 Заглушка			2	2			
			-04 Заглушка					2	2	

			5.904-52.1-41000	
Гип Вахрин	Разраб Кубиков	Пров Кубиков	Обвязка трубопр. ПК40 – 1 Пр-ду	Лит Лист Листов 3
Н. контр Чуйков	Нач. гр. Чуйков			ГПИ Госстроя СССР г. Москва

Формат А4

Зона	Поз.	Обозначение	Наименование	Кол. на испол. 5.904-52.1-41000- —	01	02	03	04	05	Примечание
		-10	Тройник			4	4			
		-15	Тройник					4	4	
ТУ	2	5.904-52.3-03000-02	Врезанка	1	1					
		-05	Врезанка			1	1			
		-07	Врезанка					1	1	
ТУ	3	5.904-52.3-04000-02	Врезанка	1	1					
		-05	Врезанка			1	1			
		-07	Врезанка					1	1	
ТУ	4	5.904-52.3-05000-01	Дренаж	2	2					
		-02	Дренаж			2	2			
		-03	Дренаж					2	2	
ТУ	5	5.904-52.3-06000-02	Узел ввода	1	1					
		-03	Узел ввода			1	1			
		-04	Узел ввода					1	1	
ТУ	6	5.904-52.3-09000-01	Расширитель	1	1					

			5.904-52.1-41000	
				Лит 2

Формат А4

Зона	Поз.	Обозначение	Наименование	Кол. на испол. 5.904-52.1-41000- —	01	02	03	04	05	Примечание
			Стандартные изделия							
	10		Контргайки							
			ГОСТ 8961-75*							
			Контргайка 25	4	4					
			Контргайка 32			4	4			
			Контргайка 40					4	4	
	11		Муфты							
			ГОСТ 8957-75*							
			50×25	4	4					
			50×32			4	4			
			50×40					4	4	

			5.904-52.1-41000	
				Лит 4

Формат А4

Рис. 1

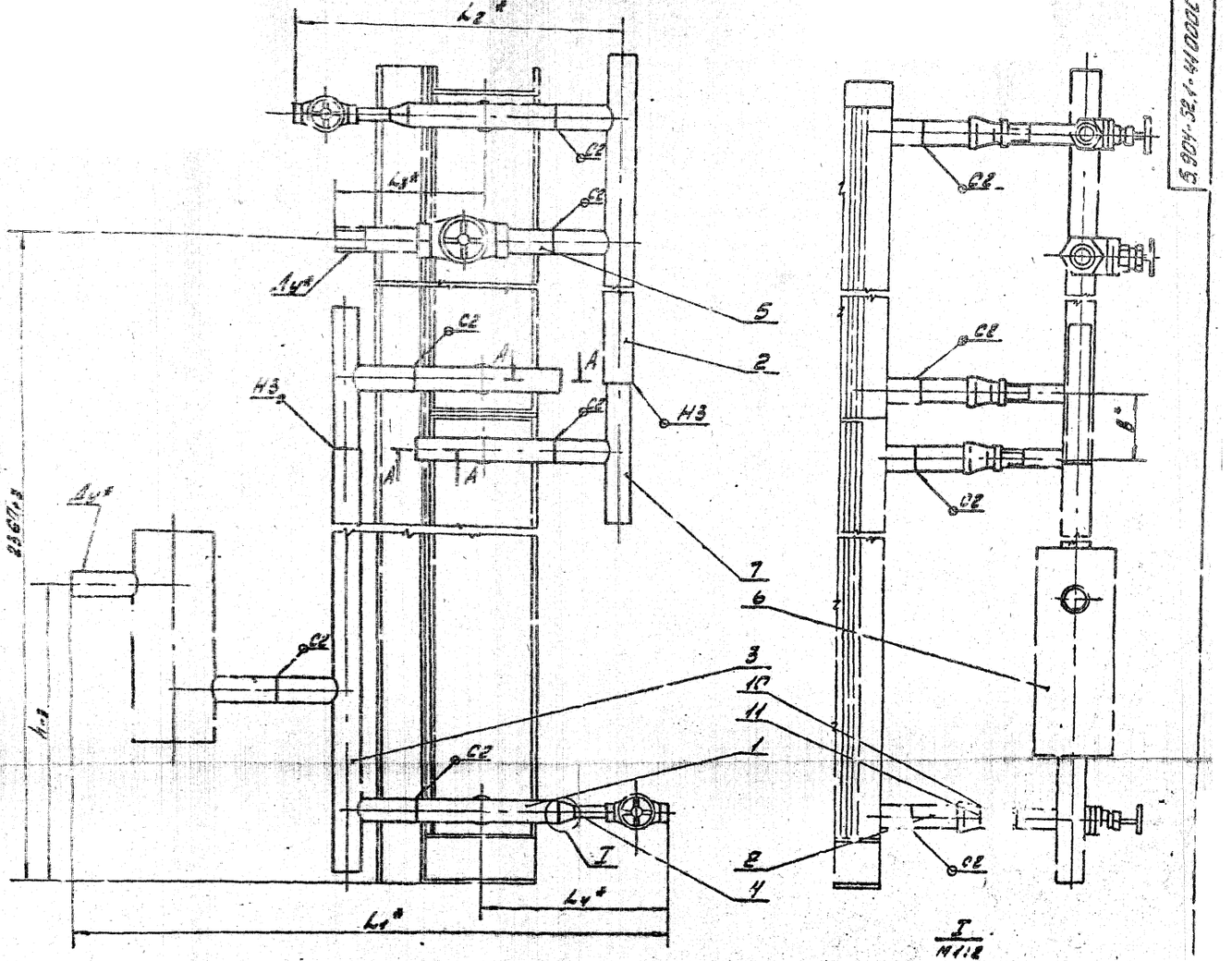

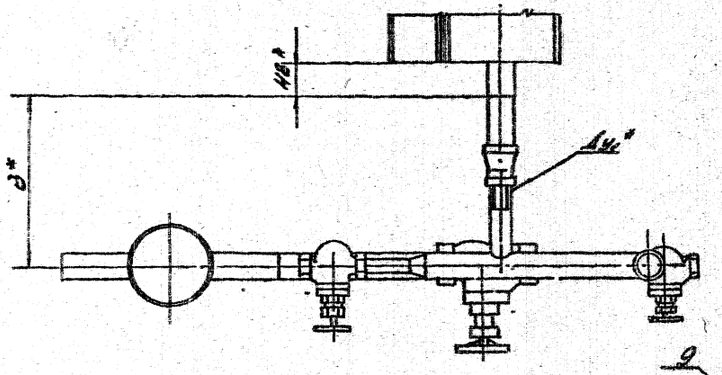

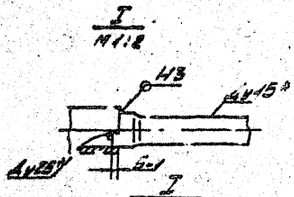

Рис. 2

Остальное - см. рис. 1

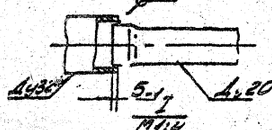

Рис. 3

Остальное - см. рис. 1

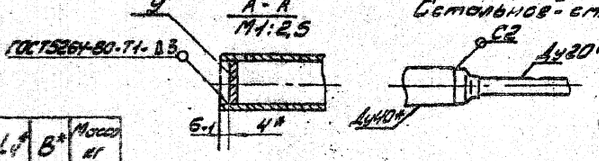

Обозначение	Рис.	Ду	$Ду_1$*	H*	B*	L*	L_2*	L_3*	L_4*	B*	Масса кг
5.904-52.1-41.000	1	32	25	530	98	958	524	223	281	280	23,43
-01				520	88						
-02	2	40	32	530	98	968	533	263	300		28,98
-03				520	88						
-04	3	50	40	530	98	953	548	268	285	285	33,80
-05				520	88						

1. Сварные швы по ГОСТ 16037-80, кроме швов обозначенных на чертеже. Электроды тип Э42 А по ГОСТ 9467-75*

2.* Размеры для справок.

3. Остальные технические требования см. Указания по применению настоящего альбома в настоящей серии.

Нач. КТН	Дьячкова				5.904-52.1-41.000СБ	
Гл. инж. проекта	Лебедев					
Нач. отдела	Лебедев			12.87	Обвязка трубная ПК 40-1,1Р-Ду	Лит. / Масса / Масштаб: Сп. / табл. / —
Гл. спец.	Куликов			12.87		
Техник	Власенко			12.87	Сборочный чертеж	Лист / Листов: 1
Н. контр.	Семенов			12.87		М-166 СССР РО ГПИ Проектэлектромонтаж

Копировал: Ефремова Формат А2

Формат	Зона	Поз.	Обозначение	Наименование	Кол. на узел поз. 5.904-52.1-42.000-	01	02	03	04	05	Примечание
				Документация							
А2			5.904-52.1-42.000СБ	Сборочный чертеж							
			Серия 5.904-52	Указания по применению, установлению и монтажу							Допускается
				Сборочные единицы							
А4		1	5.904-52.3-01.000-10	Тройник	2	2					
				Детали							
				Стандартные изделия							
				Труба ГОСТ 3262-75*							
				Труба ГОСТ 10704-91							
				Труба ГОСТ 10705-80*							
				Труба ГОСТ 10706-76*							
				Труба ГОСТ 8732-78*							

Изм. Кол.уч. Лист № док. Подп. Дата	5.904-52.1-42.000		
Разработал Сидоров 10.90	Обвязка трубной группы ПГ 40-1ПЕ-ОУ	Лит.	Лист	Листов
Пров. Иванов 10.90			1	
Н. контролер Петров 10.90		Минэнергосевер Проектэлектромонтаж		
Утв.		Формат А4		

Формат	Зона	Поз.	Обозначение	Наименование	Кол. на узел поз. 5.904-52.1-42.000-	01	02	03	04	05	Примечание
				Детали							
А4		6	5.904-52.3-00.001-08	Патрубок	2	2	2	2	2	2	
				Стандартные изделия							
		5		Контрайки							
				Гост 8967-75*							
				Контрайка 32	2	2					
				Контрайка 40			2	2			
				Контрайка 50					2	2	
		8		Контрайка 50	2	2	2	2	2	2	

Изм. Кол.уч. Лист № док. Подп. Дата	5.904-52.1-42.000		
		Лит.	Лист	Листов
			3	
		Формат А4		

Формат	Зона	Поз.	Обозначение	Наименование	Кол. на узел поз. 5.904-52.1-42.000-	01	02	03	04	05	Примечание
			-15	Тройник			2	2			
			-19	Тройник					2	2	
А4		2	5.904-52.3-05.000-02	Дренаж	2	2					
			-03	Дренаж			2	2			
			-04	Дренаж					2	2	
А4		3	5.904-52.3-06.000-02	Узел ввода	1	1					
			-03	Узел ввода			1	1			
			-04	Узел ввода					1	1	
А4		4	5.904-52.3-09.000-01	Расширитель	1	1					
			-02	Расширитель			1	1			
			-03	Расширитель					1	1	
А4		5	5.904-52.3-13.000-04	Дренажник		1		1		1	
			-02	Дренажник	1		1		1		

Изм. Кол.уч. Лист № док. Подп. Дата	5.904-52.1-42.000		
Разработал Сидоров 10.90		Лит.	Лист	Листов
Пров. Иванов 10.90			2	
Н. контролер Петров 10.90		Минэнергосевер Проектэлектромонтаж		
Утв.		Формат А4		

Формат	Зона	Поз.	Обозначение	Наименование	Кол. на узел поз. 5.904-52.1-42.000-	01	02	03	04	05	Примечание
		9		Муфта 50							
				Гост 8954-75*	2	2	2	2	2	2	
		10		Муфта 50							
				Гост 8954-75*					2	2	
				Муфта ГОСТ 8954-75*							
				50×32	2	2					
				50×40			2	2			

Изм. Кол.уч. Лист № док. Подп. Дата	5.904-52.1-42.000		
		Лит.	Лист	Листов
			4	
		Формат А4		

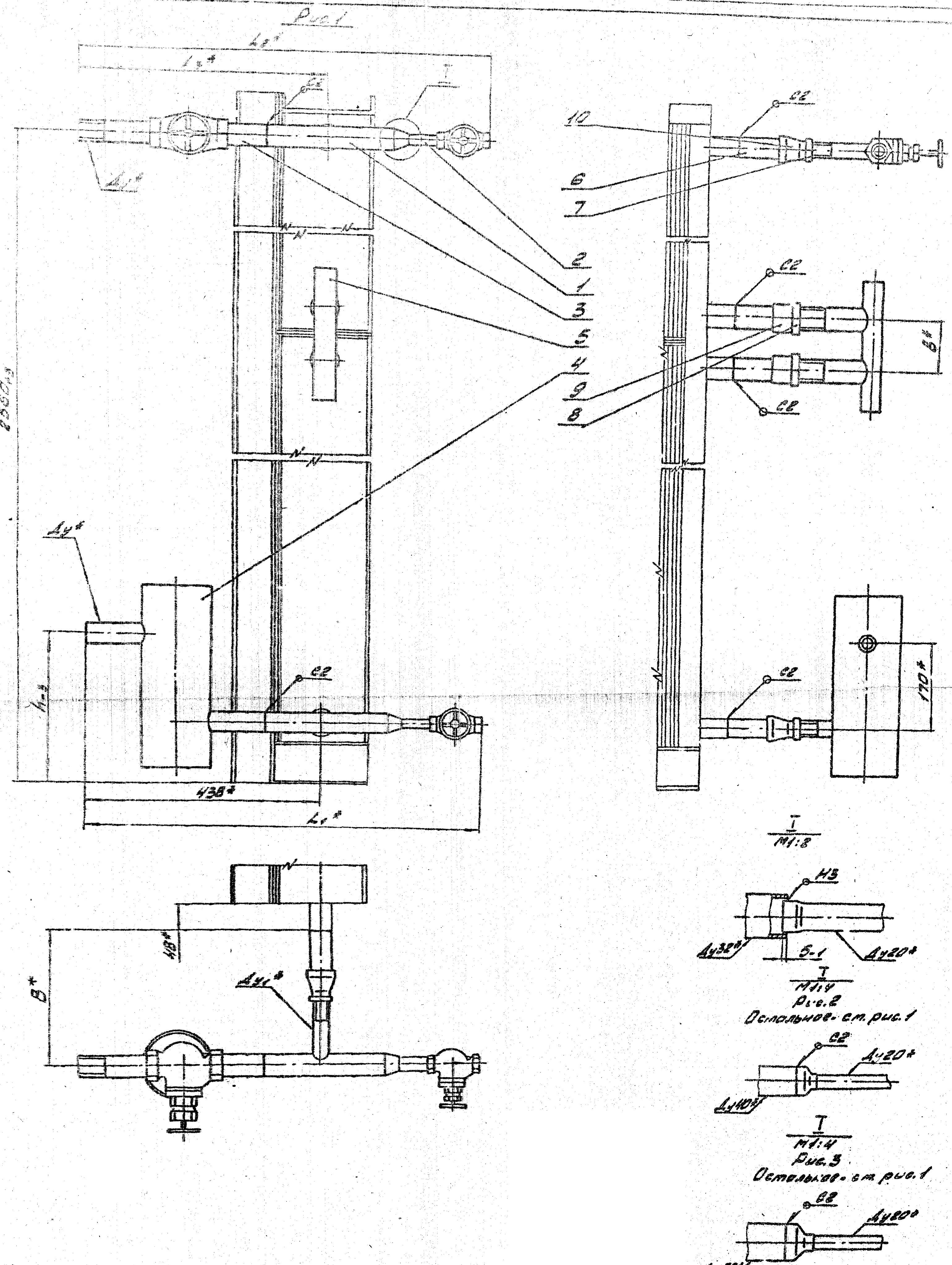

Размеры в мм.

Обозначение	Рис.	Ду*	Ду1*	h*	в*	L1*	L2*	L3*	В*	Масса, кг
5.904-52.1-42000	1	32	32	330	98	738	759	459	290	16,87
-01				320	88					
-02	2	40	40	330	98	723	790	305	285	19,21
-03				320	88					
-04	3	50	50	330	98	738	831	532	270	21,49
-05				320	88					

1. Сварные швы по ГОСТ 16037-80. Электроды типа Э42А по ГОСТ 9467-75*.
2.* Размеры для справок.
3. Остальные технические требования см. "Указания по применению, изготовлению и монтажу" выпуск 0 настоящей серии.

5.904-52.1-42 000СБ

Обвязка трубная ПК40-1.7с-2у
Сборочный чертеж

Изм.	Лист	№ докум.	Подп.	Дата
Разраб.	Хайретов			12.89
Пров.	Кувшинов			12.89
Т.контр.	Власенко			12.89
Н.контр.	Чеиков			12.89

Лит.	Масса	Масштаб
	См. табл.	—

Лист | Листов 1

МНСС СССР
РО ГПИ
Проектмонтажавтоматика

Копировал: Степанова
Формат А2

Инв.№ подл. | Подп. и дата | Взам.инв.№ | Инв.№ дубл. | Подп. и дата

Поз.	Обозначение	Наименование	Кол. на исполн. 5.904-52.1-43000- —	01	02	03	04	05	Примечание
		Документация							
ВГ	5.904-52.1-43000СБ	Сборочный чертеж							
	Серия 5.904-52	Указания по применению							
		Узлы ввода и монтажа							Выпуск 0
		Сборочные единицы							
ПУ	1 5.904-52.3-01.002-05	Тройник	4	4					
		Детали							
	Dy32								
	Dy32								
	Dy40								
	Dy50								
	Dy50								
	Dy80								

5.904-52.1-43000

Обвязка трубная ПКУО - ЕПР-Dy

ГПИ Сантехпроект Госстроя СССР

Лит. Лист Листов 4

Проектная документация

Формат А4

Поз.	Обозначение	Наименование	Кол. на исполн. 5.904-52.1-43000- —	01	02	03	04	05	Примечание
		-04 Узел ввода					1	1	
ПУ	7 5.904-52.3-09000-01	Расширитель	1	1					
	-02	Расширитель			1	1			
	-03	Расширитель					1	1	
ПУ	8 5.904-52.3-10000-05	Тройник	2	2					
	-07	Тройник			2	2			
	-08	Тройник					2	2	
		Детали							
ПУ	9 5.904-52.3-00001-07	Патрубок	2	2					
	-08	Патрубок			6	8	8	8	
ПУ	10 5.904-52.3-00002-01	Заглушка	2	2					
	-02	Заглушка			2	2			
	-03	Заглушка					2	2	

5.904-52.1-43000

Лист 3

Формат А4

Поз.	Обозначение	Наименование	Кол. на исполн. 5.904-52.1-43000- —	01	02	03	04	05	Примечание
	-09	Тройник			4	4			
	-14	Тройник					4	4	
ПУ	2 5.904-52.3-01000-03	Тройник	4	4					
	-06	Тройник			4	4			
	-10	Тройник					4	4	
ПУ	3 5.904-52.3-03000-02	Ерёвенка	1	1					
	-05	Ерёвенка				1			
	-07	Ерёвенка					1	1	
ПУ	4 5.904-52.3-04000-02	Ерёвенка	1	1					
	-05	Ерёвенка			1	1			
	-07	Ерёвенка					1	1	
ПУ	5 5.904-52.3-05000-01	Дренаж	2	2	2	2			
	-02	Дренаж					2	2	
ПУ	6 5.904-52.3-06000-02	Узел ввода	1	1					
	-03	Узел ввода			1	1			

5.904-52.1-43000

Лист 2

Копировал Формат А4

Поз.	Обозначение	Наименование	Кол. на исполн. 5.904-52.1-43000- —	01	02	03	04	05	Примечание
		Стандартные изделия							
	11	Контрейки							
		ГОСТ 8961-75*							
		Контрейка 20	8	8					
		Контрейка 25			8	8			
		Контрейка 32					8	8	
	12	Муфты							
		ГОСТ 8957-75*							
		40×20	8	8					
		50×25			8	8			
		50×32					8	8	

5.904-52.1-43000

Лист 4

Формат А4

Рис.1

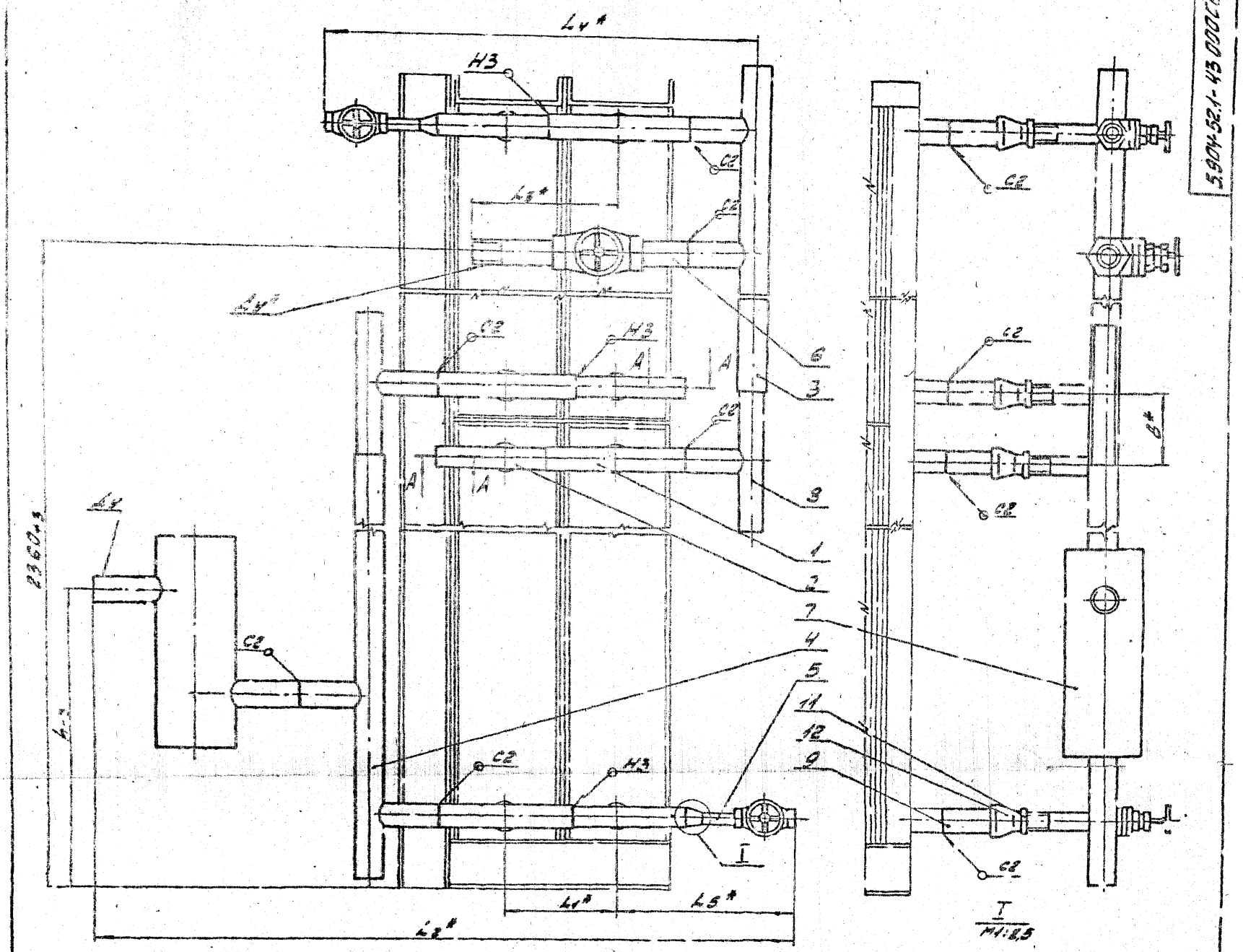

Размеры в мм.

Обозначение	Рис.	Dy*	Dy1*	H*	B*	L1*	L6*	L3*	L4*	L5*	B1*	Масса кг
5.904-52.1-43.000	1	32	20	530	98	183	1147	223	712	298	285	13,47
-01				520	88	223	1187		731			
-02	2	40	25	530	98	183	1143	260	701	291	290	21,34
-03				520	88	223	1182		741			
-04	3	50	32	530	98	183	1151	295	716	300		41,11
-05				520	88	223	1191		736			

1. Сварные швы по ГОСТ 16037-80, кроме мест обозначенных на чертеже. Электроды типа Э42А по ГОСТ 9467-75*.
2.* Размеры для справок.
3. Остальные технические требования см. "Указания по применению, изготовлению и монтажу" выпуска "Водогазопроводные сети".

Гип	Шаблон	Подп.	Дата	5.904-52.1-43.000С6	
Вып.	Шаблон		12.91	Обвязка трубопровода ПК 40-2Пр-Dy	Лит. / Масса / Масштаб
Пров.	Кашкин		12.91		см. / тобл. / -
Т.контр.	Сергеева		12.91	Сборочный чертеж	Лист / Листов 1
Н.контр.	Шалай		12.91		ПМСП ЕГСО РФ ГПИ Ленсантехпроект

Копировал Сергеева Формат А4

Позиция	Зона	Поз.	Обозначение	Наименование	Кол. на изделие 5.904-52.1-44000- 01	02	03	04	05	06	07	08	Примечание
				Оборудование:									
ПЕ			5.904-52.1-44000С6	Сборочный чертеж									
			Серия 5.904-52	Указания по применению и монтажу									
				Ведомость комплектности									Выпуск 0
				Сборочные единицы:									
ВУ	1		5.904-52.3-01000-02	Тройник	2	2	2						

Шифр. плит	01	02	03	04	05	06	07	08
	3У32	3У32А	3У32Б	3У40	3У40А	3У40Б	3У50	3У50А	3У50Б

5.904-52.1-44000

Обвязка трубная ПК40-2ПС-ОУ

Лит. | Лист | Листов: 1 | 4

ммсс СССР

Перепечатка запрещена

Формат А1

Позиция	Зона	Поз.	Обозначение	Наименование	Кол. на изделие 5.904-52.1-44000- 01	02	03	04	05	06	07	08	Примечание
				-02 Врезка	2		2	3		2	2		2
				Детали									
ВУ		4	5.904-52.3-00001-08	Патрубок	8	8	8	8	8	8	8	8	
				Стандартные изделия									
		8		Контргайки									
				ГОСТ 8961-75*									
				Контргайка 25	4	4	4						
				Контргайка 32				4	4	4			
				Контргайка 40									
		9		Контргайка 50	4	4	4	4	4	4	4	4	4

5.904-52.1-44000

Формат А1

Позиция	Зона	Поз.	Обозначение	Наименование	Кол. на изделие 5.904-52.1-44000- 01	02	03	04	05	06	07	08	Примечание
				-14 Тройник				2	2	2			
				-18 Тройник							2	2	2
ВУ		2	5.904-52.3-01000-06	Тройник	2	2	2						
				-10 Тройник				2	2	2			
				-15 Тройник							2	2	2
ВУ		3	5.904-52.3-05000-01	Отвод	2	2	2						
				-02 Отвод				2	2	2			
				-03 Отвод							2	2	2
ВУ		4	5.904-52.3-06000-02	Узел ввода	1	1	1						
				-03 Узел ввода				1	1	1			
				-04 Узел ввода							1	1	1
ВУ		5	5.904-52.3-09000-01	Расширитель	1	1	1						
				-02 Расширитель				1	1	1			
				-03 Расширитель							1	1	1
ВУ		6	5.904-52.3-13000-01	Врезка		2			2			2	

5.904-52.1-44000

Копировал | Формат А4

Позиция	Зона	Поз.	Обозначение	Наименование	Кол. на изделие 5.904-52.1-44000- 01	02	03	04	05	06	07	08	Примечание
		10		Муфта 50									
				ГОСТ 8954-75*	4	4	4	4	4	4	4	4	
		11		Муфты									
				ГОСТ 8957-75*									
				50 х 25	4	4	4						
				50 х 32				4	4	4			
				50 х 40							4	4	4

5.904-52.1-44000

Формат А4

Рис.1

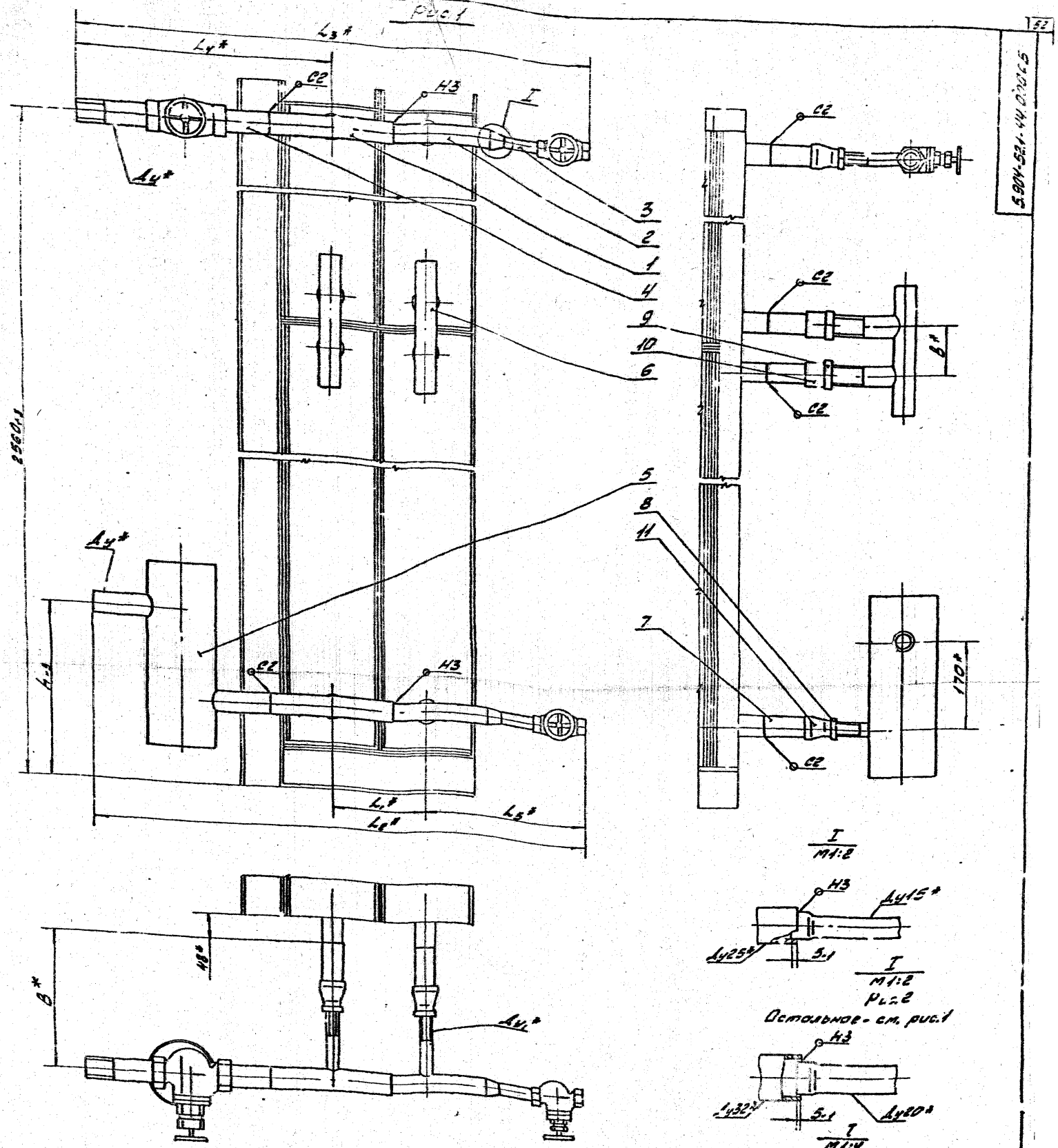

I
M1:2

I
M1:2
Рис.2

Остальное - см. рис.1

I
M1:4
Рис.3

Остальное - см. рис.1

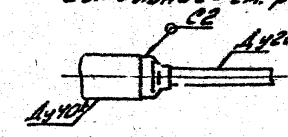

Обозначение	Рис.	Ду	Ду1	h*	B*	L1*	L2*	L3*	L4*	L5*	B1*	Масса, кг
5.904-52.1-44000												
-01	1	32	25	330	98	183	942	933	459	291	290	2043
-02				320	88							
-03				330	98	223	952	973				
-04	2	40	32	330	98	183	921	988	505	300		2230
-05				320	88							
-06				330	98	223	961	1028				
-07	3	50	40	330	98	183	906	999	531	285	285	2658
-08				320	88							
				330	98	223	945	1032				

1. Сварные швы по ГОСТ 16037-80. Электроды типа Э42А по ГОСТ 9467-75*
2.* Размеры для справок.

3. Остальные технические требования см. „Указания по применению, изготовлению и монтажу" Выпуск 0" настоящей серии.

Гл.инж.пр.	Гаевский			5.904-52.1-44 000 СБ	
Нач.отд.	Ефимов			Обвязка трубная ПК40-2Пс-Ду	Лит. / Масса / Масштаб: А / см. табл. / —
Руковод.	Ефимов		12.89		
Пров.	Ефимов		12.89		
Гл.констр.	Власенко		12.89	Сборочный чертеж	Лист / Листов: 1 / 1
Н.контр.	Усенков		12.89		МЧС СССР РО ГПИ Ленгражданпроект

Копировал Степаненко Формат А2

Поз.	Обозначение	Наименование	Кол. на испол. 5.904-52.1-45000- —	-01	-02	-03	-04	-05	Примечание
		Документация							
12	5.904-52.1-45000 ОС	Сборочный чертеж							
	Серия 5.904-52	Указания по применению изготовлению и монтажу							Выпуск 0
		Сборочные единицы							
1	5.904-52.3-01000-04	Тройник	4	4					
2	5.904-52.3-01000-05	Тройник	4		4				
3	5.904-52.3-01000-08	Тройник	4			4			
4	5.904-52.3-01000-13	Тройник	4				4		
5	5.904-52.3-03000-02	Отвод	2	2					
6	5.904-52.3-03000-05	Отвод	2		2				
7	5.904-52.3-03000-08	Отвод	2			2			
8	5.904-52.3-03000-13	Отвод	2				2		
9	5.904-52.3-05000-02	Узел ввода	1	1					
10	5.904-52.3-05000-03	Узел ввода	1		1				
11	5.904-52.3-05000-04	Узел ввода	1			1			
12	5.904-52.3-09000-04	Расширитель	1	1					
13	5.904-52.3-09000-05	Расширитель	1		1				
14	5.904-52.3-09000-08	Расширитель	1			1			
15	5.904-52.3-10000-05	Тройник	2	2					
16	5.904-52.3-10000-04	Тройник	2		2				
17	5.904-52.3-10000-08	Тройник	2			2			
		Детали							
18	5.904-52.3-00001-02	Патрубок	12	12	12	12			
19	5.904-52.3-00001-08	Патрубок	12			12			
20	5.904-52.3-00002-	Заглушка	2	2					
21	5.904-52.3-00002-01	Заглушка	2		2				
22	5.904-52.3-00002-02	Заглушка	2			2			
		Стандартные изделия							
23		Контргайки ГОСТ 8961-75*							
24		Контргайка 15	12	12					
25		Контргайка 20	12		12	12			
26		Контргайка 25	12			12	12		
27		Муфты ГОСТ 8957-75*							
28		40х15	12	12					
29		40х20	12		12	12			
30		50х25	12			12	12		

5.904-52.1-45000

Обвязка трубная ПГУО-3ПР-ОУ

Лит. А1 Лит. Б1 Лит. В1

Лист 1 Листов 4

Инв. № подл. | Подпись и дата | Взам. инв. № | Инв. № дубл. | Подпись и дата

Копировал

Формат А4

5.904-52.1-45000.С6

Рис.1

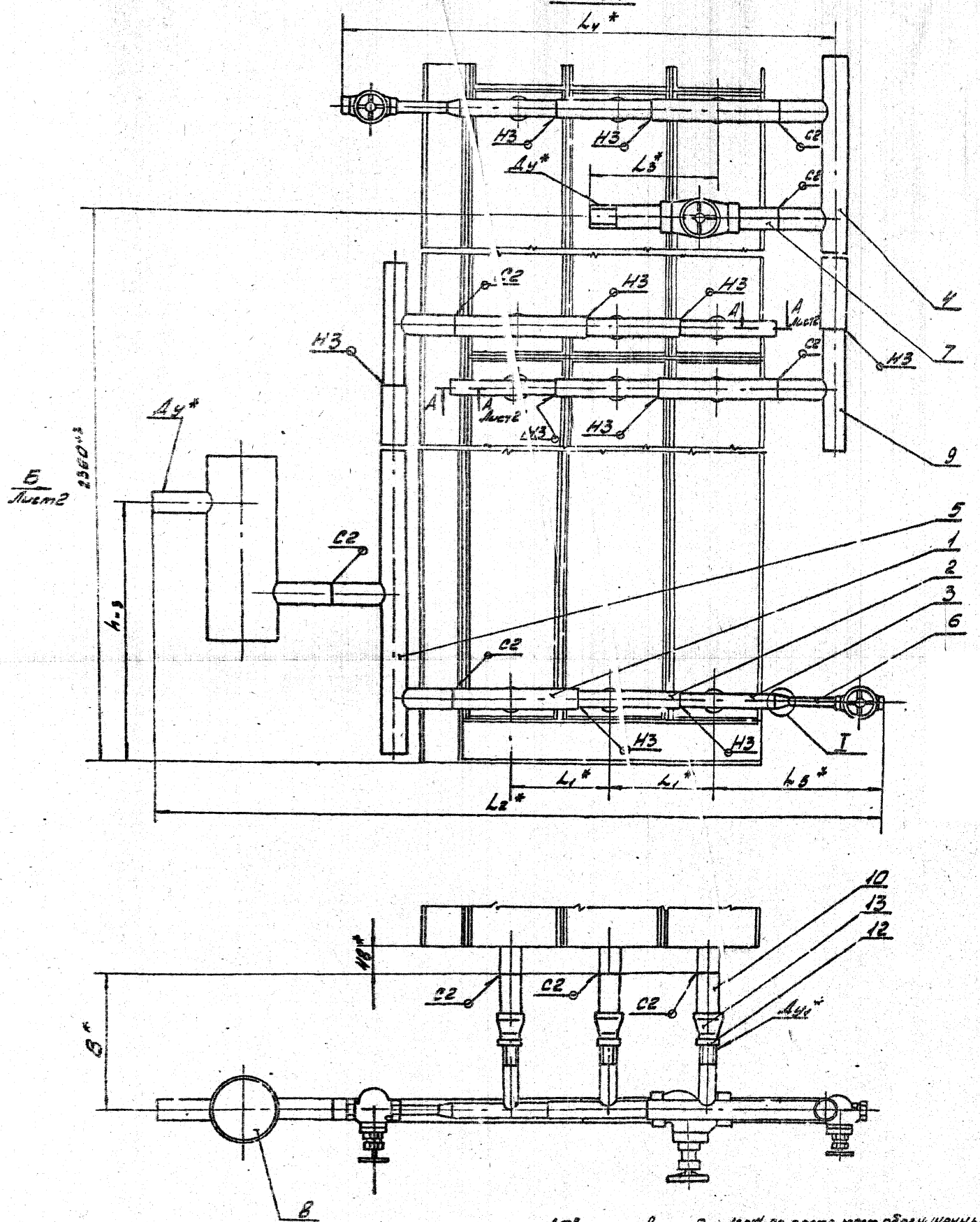

1. Сварные швы по ГОСТ 16037-80, кроме тех обозначенных на чертеже. Электроды типа Э42А по ГОСТ 9467-75.*
2. * Размеры для справок.
3. Остальные технические требования см. "Указания по применению, изготовлению и монтажу" Выпуск 0 настоящей серии.

Размеры в мм

Обозначение	Рис.	Масса Ly	L3*	h*	B*	L1*	L2*	L3*	L4*	L5*	B*	Масса кг
5.904-52.1-45000	1	32	15	530	98	183	1230	223	295	246	285	29,03
-01				520	88	223	1350		325			
-02	2	40	20	530	98	183	1330	269	335	296		34,86
-03				520	88	223	1447		375			
-04	3	50	25	530	98	183	1525	294	380	291	290	42,91
-05				520	88	223	1605		430			

Нач.отд.	Лисенко			12.89	5.904-52.1-45000.С6
Рук.гр.	Усенко			12.89	Обвязка трубная ПК40-3Пр-Оу
Гл.спец.	Кибиков			12.89	Сборочный чертеж
Гл.конст.	Блохина			12.89	Лит. А; Масса — см. май; Масштаб —; Лист 1; Листов 2
Н.контр.	Усенко			12.89	МЧМС СССР ПО ГПИ Проектпромстальконструкция

Калиграфия Степаненко Формат А2

Поз.	Зона	Поз.	Обозначение	Наименование	Кол. на испол. 5.904-52.1-46.000- —	01	02	03	04	05	06	07	08	Примечание
				Документация										
ВЗ			5.904-52.1-46.000 СБ	Сборочный чертеж										
			Серия 5.904-52	Указания по применению изготовленной арматуры										Выпуск 0
				Сборочные единицы										
ГУ		1	5.904-52.3-01.000-08	Тройник	2	2	2							
				-13				2	2	2				
				-14							2	2	2	
ГУ		2	5.904-52.3-01.000-05	Тройник	2	2	2							
				-09				2	2	2				
				-14							2	2	2	
ГУ		3	5.904-52.3-01.000-03	Тройник	2	2	2							
				-06				2	2	2				
				-10							2	2	2	
ГУ		4	5.904-52.3-03.000-01	Врезка	2	2	2	2	2	2				
				-02							2	2	2	
ГУ		5	5.904-52.3-06.000-02	Узел ввода	1	1	1							
				-03				1	1	1				
				-04							1	1	1	
ГУ		6	5.904-52.3-09.000-01	Расширитель	1	1	1							
				-08				1	1	1				

5.904-52.1-46.000 Лист 2

Обвязка трубная ПК 40-3ПС-Эу. Лит. Лист 1 Листов 4. ПНСТРОЙВЕНТМОНТАЖ

Формат А4

Поз.	Зона	Поз.	Обозначение	Наименование	Кол. на испол. 5.904-52.1-46.000- —	01	02	03	04	05	06	07	08	Примечание
				-03	Расширитель						1	1	1	
ГУ		7	5.904-52.3-13.000-01	Врезка		3			3			3		
				-02	Врезка	3		3	3		3	3		3
					Детали									
ГУ		8	5.904-52.3-00001-07	Патрубок	6	6	6							
				-08	Патрубок	6	6	6	12	12	12	12	12	12
					Стандартные изделия									
		9		Контргайки										
				ГОСТ 8961-75*										
				Конт. гайка 20	6	6	6							
				Контргайка 25				6	6	6				

5.904-52.1-46.000 Лист 3

Формат А4

Поз.	Зона	Поз.	Обозначение	Наименование	Кол. на испол. 5.904-52.1-46.000- —	01	02	03	04	05	06	07	08	Примечание
		9		Контргайка 32										
				ГОСТ 8961-75*							6	6	6	
		10		Контргайка 50										
				ГОСТ 8961-75*	6	6	6	6	6	6	6	6	6	
		11		Муфты 50										
				ГОСТ 8954-75*	6	6	6	6	6	6	6	6	6	
		12		Муфты										
				ГОСТ 8957-75*										
				40×20	6	6	6							
				50×25				6	6	6				
				50×32							6	6	6	

5.904-52.1-46.000 Лист 4

Формат А4

Вид Б лист 1

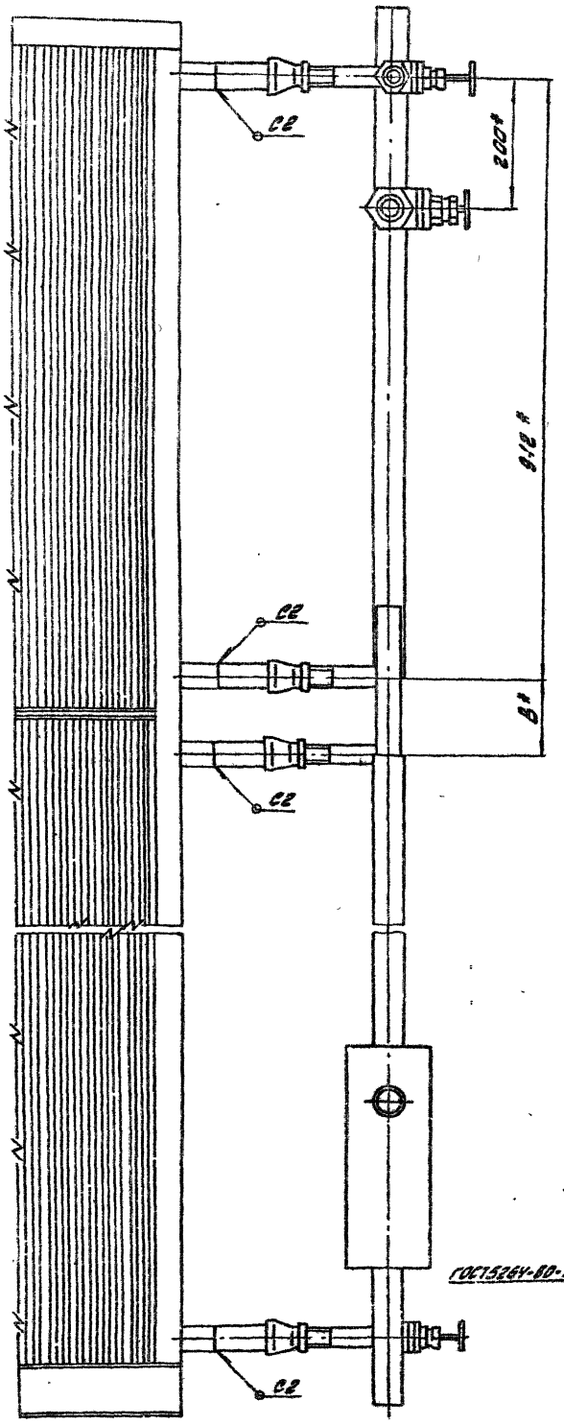

I / М1:2,5 лист 1
Рис.3

Остальное - см. рис. 1

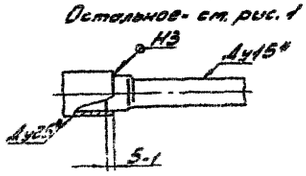

I / М1:2,5 лист 1
Рис.2

Остальное - см. рис. 1

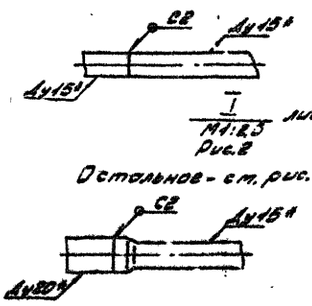

А - 1 / М1:1 лист 1

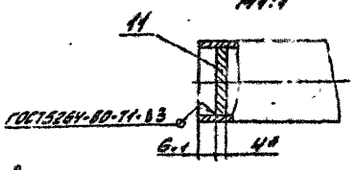

					5.904-52.1-45.000 ГС	
Инв. № подл.	Подп. и дата	Взам. инв. №				
Разраб.	Хуйбуллов				Обвязка трубная ПК 40-3,1 р-Ду	Лит. / Масса / Масштаб: Сп. / плаб. / -
Пров.	Кудашкин				Сборочный чертеж	Лист / Листов 2
Т.контр.	Сластенко					МАГС СЕВР ЭО ГПИ
Н.контр.	Усенко					Проектное институт

Копировал: Сластенко

Формат А2

Поз.	Обозначение	Наименование	Кол. на установ. 5.903-52.1-47000 —	01	02	03	04	05	Примечание
		Документация							
ТК	5.904-52.1-47000 ОС5	Сборочный чертеж							
	Серия 5.904-52	Указания по применению изготовлению и монтажу							Выпуско
		Сборочные единицы							
ТУ 1	5.904-52.3-01000-05	Тройник	3	3					
		Диам. Тип	Ду32	Ду32	Ду40	Ду40	Ду50	Ду50	

Взам. инв. №	Инв. № дубл.	Подп. и дата	
Разраб.	Зеленов		5.904-52.1-47000
Провер.	Кубиков		Обвязка трубная ПК 40-ВНП-04
Н. контр.	Усиков		Лит. 1 Лист 1 Листов 2
			Росглавмонтажспецстрой Проектмонтажстальконструкция

Формат А4

Поз.	Обозначение	Наименование	Кол. на установ. 5.904-52.1-47000 —	01	02	03	04	05	Примечание
ТУ 8	5.904-52.3-10000-05	Тройник	2	2					
	-07	Тройник			2	2			
	-08	Тройник					2	2	
		Детали							
ТУ 9	5.904-52.1-47001	Патрубок Ду32 Ст3пс Ост10704-76* Ст3пс Ост10705-80							
		38×2.8; ℓ=230	1	1					0.3кг
	-01	40×2.5; ℓ=230			1	1			0.5кг
	-02	48×2.5; ℓ=230					1	1	0.6кг
ТУ 10	5.904-52.3-00001-04	Патрубок	6	6					
	-08	Патрубок			6	6	6	6	
ТУ 11	5.904-52.3-00002-01	Заглушка	2	2					
	-02	Заглушка			2	2			
	-03	Заглушка					2	2	

Взам. инв. №	Инв. № дубл.	Подп. и дата	
			5.904-52.1-47000
			Лист 3

Формат А4

Поз.	Обозначение	Наименование	Кол. на установ. 5.904-52.1-47000 —	01	02	03	04	05	Примечание
	-09	Тройник			3	3			
	-14	Тройник					3	3	
ТУ 2	5.904-52.3-01000-03	Тройник	3	3					
	-06	Тройник			3	3			
	-10	Тройник					3	3	
ТУ 3	5.904-52.3-03000-02	Ерёменко	1	1					
	-05	Ерёменко			1	1			
	-07	Ерёменко					1	1	
ТУ 4	5.904-52.3-04000-02	Ерёменко	1	1					
	-05	Ерёменко			1	1			
	-07	Ерёменко					1	1	
ТУ 5	5.904-52.3-05000-01	Ерёмак	2	2	2	2			
	-02	Ерёмак					2	2	
ТУ 6	5.904-52.3-06000-02	Узел ввода	1	1					
	-03	Узел ввода			1	1			
	-04	Узел ввода					1	1	
ТУ 7	5.904-52.4-09000-01	Расширитель	1	1					
	-02	Расширитель			1	1			
	-03	Расширитель					1	1	

Взам. инв. №	Инв. № дубл.	Подп. и дата	
			5.904-52.1-47000
			Лист 2

Копировал Формат А4

Поз.	Обозначение	Наименование	Кол. на установ. 5.904-52.1-47000 —	01	02	03	04	05	Примечание
		Стандартные изделия							
12		Контргайки Ост 8961-75*							
		Контргайка 20	6	6					
		Контргайка 25			6	6			
		Контргайка 32					6	6	
13		Муфты Ост 8957-75*							
		40×20	6	6					
		50×25			6	6			
		50×32					6	6	

Взам. инв. №	Инв. № дубл.	Подп. и дата	
			5.904-52.1-47000
			Лист 4

Формат А4

Рис.1

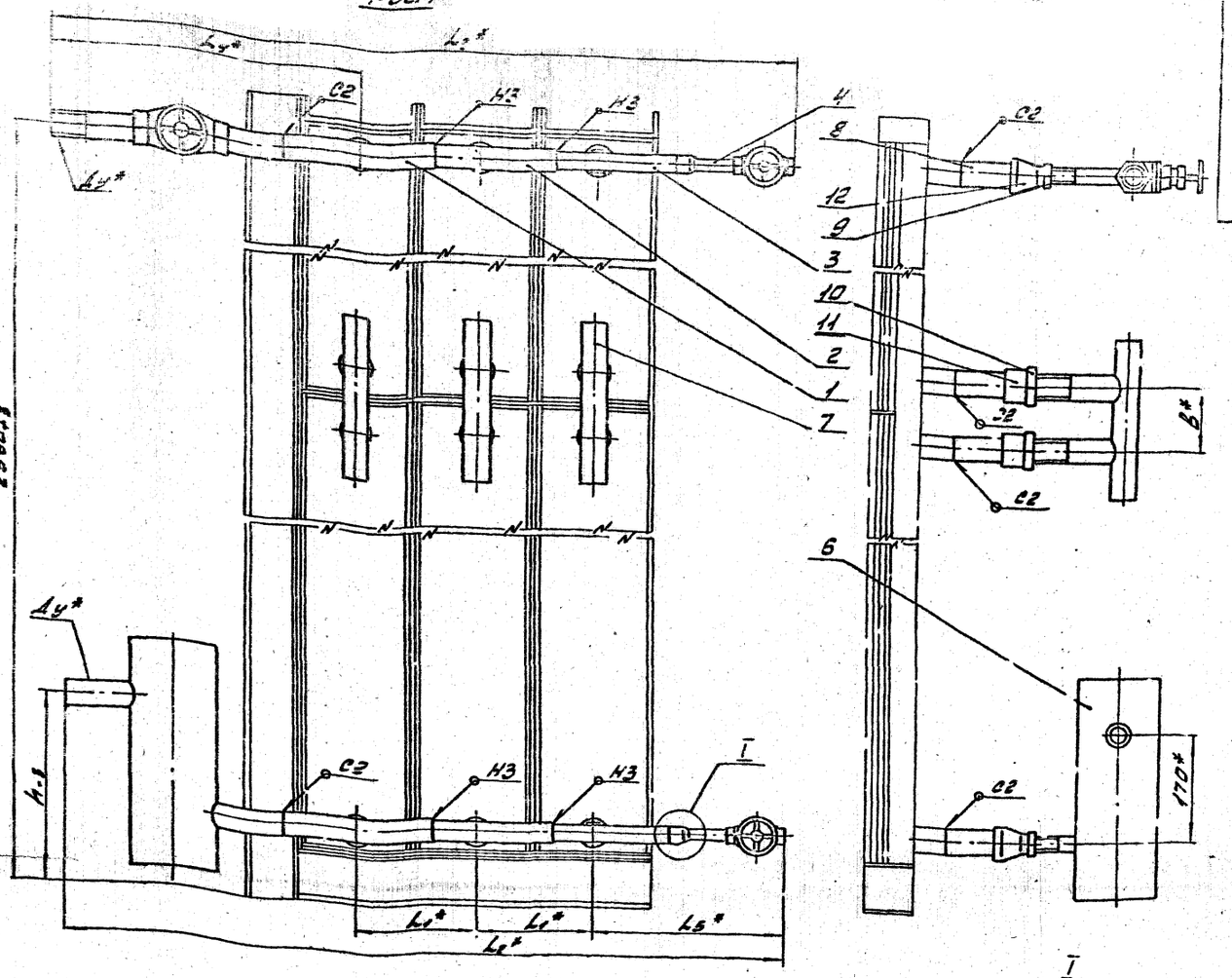

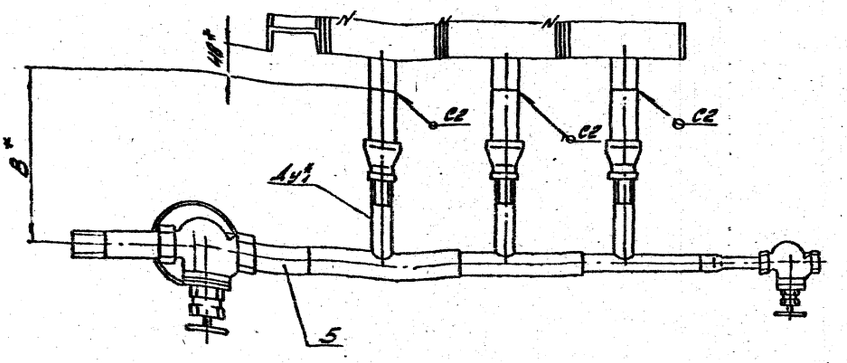

I
М1:2,5

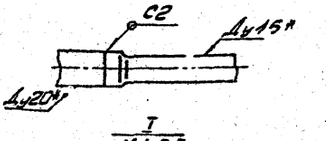

I
М1:2,5
Рис.2
Остальное см. рис.1

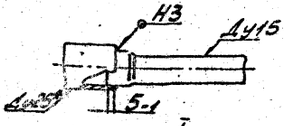

I
М1:2,5
Рис.3
Остальное см. рис.1

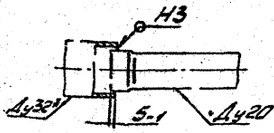

Обозначение	Рис.	Ду*	Ду1*	L*	B*	L1*	L2*	L3*	L4*	L5*	B1*	Масса кг
5.904-52.1-46.000												
-01	1	32	20	330	98	183	1100	1121	459	296	285	26,12
-02				320	88							
-03				330	98	223	1120	1201				
-04	2	40	25	330	98	183	1095	1162	505	291	-	31,00
-05				320	88							
-06				330	98	223	1175	1242			290	
-07	3	50	32	330	98	183	1104	1197	531	300		34,84
-08				320	88	223	1184	1277				

1. Сварные швы по ГОСТ 16037-80. Электроды типа Э42А по ГОСТ 9467-75*
2.* Размеры для справок.

3. Остальные технические требования см. "Указания по применению, изготовлению и монтажу" Выпуск 0 "Настоящей серии.

Нач. Отд.	Гайдук			
Отдела	Кабанов			12.84
Пост.	Кузнецов			12.84
Техкнтр	Баженин			12.84
Инженер	Исаков			12.84

5.904-52.1-46000СБ

Обвязка трубная ПК 40-3Пс-Ду

Сборочный чертеж

Лит.	Масса	Масш.
	См. табл.	-
Лист	Листов 1	

ЛПИ ССЕН РО ГПИ Проектпроводмонтаж

Копировал: Степанчикова Формат А2

5.904-52.1-46000СБ

Инв. № подл. | Подп. и дата | Взам. инв. № | Инв. № дубл. | Подп. и дата

Рис. 1

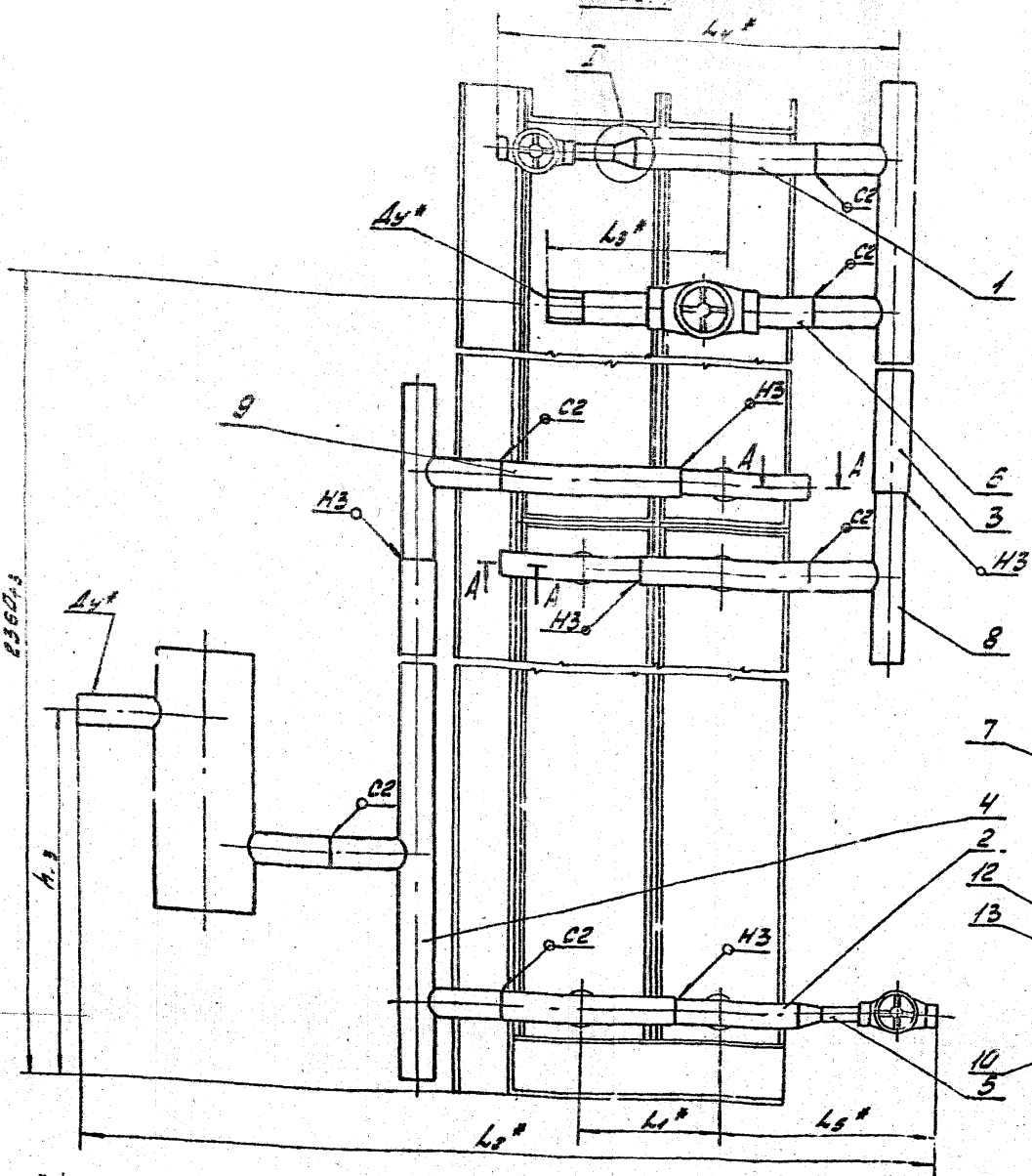

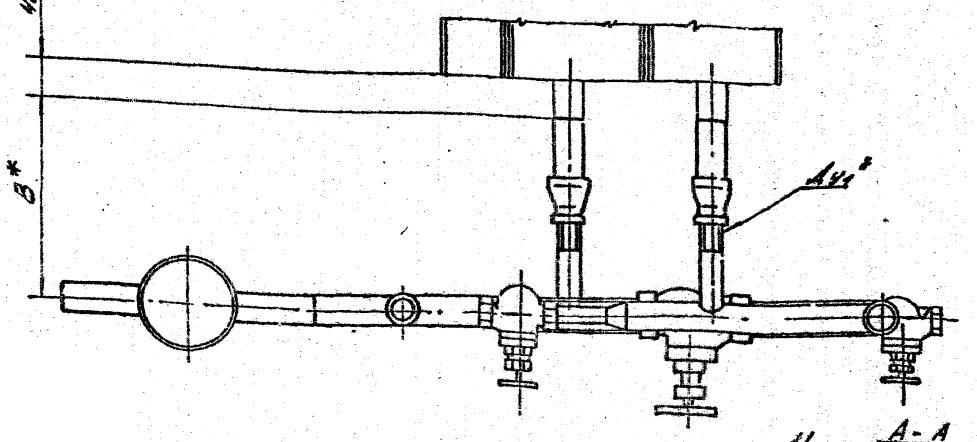

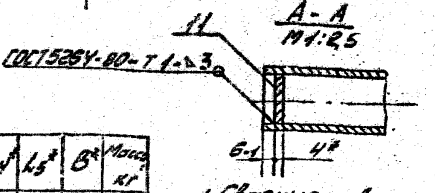

I
М1:2,5

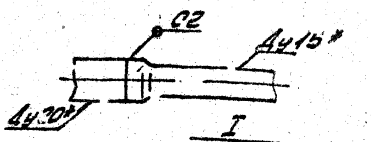

Рис. 2

Остальное - см. рис. 1

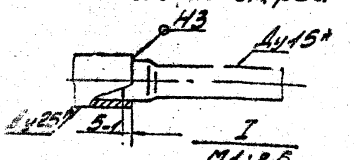

I
М1:2,5

Рис. 3

Остальное - см. рис. 1

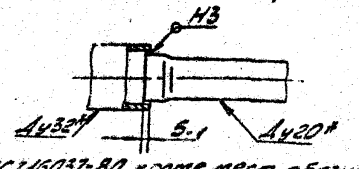

Обозначение	Рис.	Ду1*	Ду2*	h*	B*	L1*	L2*	L3*	L4*	L5*	B1*	Масса кг
5.904-52.1-47000	1	32	20	530	98	183	1147	223	529	296	285	2446
-01				520	88	223	1137					
-02	2	40	25	530	98	183	1142	269	524	291	290	3166
-03				520	88	223	1132					
-04	3	50	32	530	98	183	1151	285	533	300		3737
-05				520	88	223	1141					

3. Остальные технические требования см. „Указания по применению, изготовлению и монтажу" Выпуск 0 "Настоящей серии.

1. Сварные швы по ГОСТ 16037-80, кроме мест обозначенных на чертеже. Электроды типа Э42А по ГОСТ 9467-75*
2. * Размеры для справок.

Нач. отд.	Новгин			5.904-52.1-47000 сб	
Гл. спец.	Кудинов			Обвязка трубная ПК 40-2Н Пр-Ду	Лит. / Масса / Масштаб
Пров.	Кудинов			Сборочный чертеж	См. т.5.1 / —
Т. контр.	Власенко				Лист / Листов 1
Н. контр.	Кудинов				МЧ СССР ГОСПКТИ Ленинградский (СЗ)

Копировал: Степанова Формат А3

5.904-52.1-47000 сб

Госстрой СССР
Тбилисский филиал
ЦИТП
Типовой проект 5-900-52с 6.1 /1 серия/
№
Заказ № 764
Цена 9 руб. 25 коп.
Тираж 3900
Дата "25" VII 1980 г.

gost.e-ecolog.ru