Сан-10

69.(1)

ТИПОВАЯ ДОКУМЕНТАЦИЯ НА КОНСТРУКЦИИ, ИЗДЕЛИЯ И УЗЛЫ ЗДАНИЙ И СООРУЖЕНИЙ

СЕРИЯ 5.904-63

ВОЗДУХОРАСПРЕДЕЛИТЕЛИ ПАНЕЛЬНЫЕ МОДУЛЬНЫЕ ШТАМПОВАННЫЕ ТИПА ПМШ

ВЫПУСК I

ВОЗДУХОРАСПРЕДЕЛИТЕЛИ

РАБОЧИЕ ЧЕРТЕЖИ

Разработаны
АП Проектпромвентиляция
Технический директор АППВ П.А. Овчинников
Главный специалист Л.Я. Баландина
Главный специалист М.Л. Граевский

Утверждены
АП "Проектпромвентиляция"
протокол №1 от 15.07.1992г
введены в действие СПО
АП "Проектпромвентиляция"
с 01.09.1992 приказ №55К
от 20.07.1992г.
срок действия 1992 г.

© АО ЦИТП 1992г

Инв. 2541

gost.e-ecolog.ru

Обозначение	Наименование	Стр.
ПМШ-ТУ	Воздухораспределители панельные модульные штампованные. Технические условия.	3,4
ПМШ-Р1	Воздухораспределитель панельный модульный штампованный. Спецификация	5
ПМШ-Р1.01	Панель. Спецификация	5,6
ПМШ-Р1.02	Короб в сборе. Спецификация	6
ПМШ-Р1.03	Патрубок Спецификация	
ПМШ-Р1СБ	Воздухораспределитель панельный модульный штампованный Сборочный чертеж.	7
ПМШ-Р1.01СБ	Панель. Сборочный чертеж	8
ПМШ-Р1.01.001	Панель. Деталь	9
ПМШ-Р1.02СБ	Короб в сборе. Сборочный чертеж	10
ПМШ-Р1.02.001	Короб. Деталь	11
ПМШ-Р1.02.002	Крышка. Деталь	
ПМШ-Р1.02.003	Дно. Сборочный чертеж	12
ПМШ-Р1.03СБ	Патрубок Сборочный чертеж	
ПМШ-Р1.01.002	Решетка. Деталь	13
ПМШ-Р1.03.001	Обечайка. Деталь	
ПМШ-В1.02	Короб в сборе Спецификация	14
ПМШ-В1.02.001	Короб. Деталь.	
ПМШ-В1.02СБ	Короб в сборе Сборочный чертеж	15
ПМШ-В1.02.002	Крышка. Деталь	16
ПМШ-В1.02.003	Дно Деталь	
ПМШ-Р1.1	Воздухораспределитель панельный модульный штампованный Спецификация	17
ПМШ-Р1.1.01	Короб в сборе. Спецификация	
ПМШ-Р1.1СБ	Воздухораспределитель панельный модульный штампованный Сборочный чертеж	18
ПМШ-Р1.1.01СБ	Короб в сборе. Сборочный чертеж	19
ПМШ-Р1.1.01.001	Короб. Деталь	20
ПМШ-Н1.01.001	Короб. Деталь	
ПМШ-В1.02.004	Связь Деталь	21
ПМШ-В1.02.005	Связь. Деталь	
ПМШ-Н1	Воздухораспределитель панельный модульный штампованный Спецификация	
ПМШ-Н2.3	Воздухораспределитель панельный модульный штампованный Спецификация	
ПМШ-Н1СБ	Воздухораспределитель панельный модульный штампованный Сборочный чертеж	22
ПМШ-Н1.01	Короб в сборе. Спецификация	23
ПМШ-Н2.3.01	Короб. Спецификация	
ПМШ-Н1.01.002	Крышка. Деталь	
ПМШ-Н1.01СБ	Короб в сборе. Сборочный чертеж	24
ПМШ-Н1.01.003	Дно. Деталь	25
ПМШ-Н2.3.01.001	Стенка. Деталь.	
ПМШ-Н2.3СБ	Воздухораспределитель панельный модульный штампованный Сборочный чертеж	26

Обозначение	Наименование	Стр
ПМШ-Н2.3.01СБ	Короб в сборе Сборочный чертеж	27
ПМШ-Н2.3.01.002	Крышка. Деталь	28
ПМШ-Н2.3.01.003	Связь. Деталь	
ПМШ-Н2.3.01.004	Стойка. Деталь	
ПМШ-Н2.1	Воздухораспределитель панельный модульный штампованный Спецификация	29
ПМШ-Н2.2	Воздухораспределитель панельный модульный штампованный Спецификация	
ПМШ-Н3	Воздухораспределитель панельный модульный штампованный Спецификация.	
ПМШ-Н4	Воздухораспределитель панельный модульный штампованный. Спецификация.	
ПМШ-Н2.1СБ	Воздухораспределитель панельный модульный штампованный. Сборочный чертеж	30
ПМШ-Н2.1.01	Короб в сборе. Спецификация	31
ПМШ-Н2.2.01	Короб в сборе. Спецификация	
ПМШ-Н2.1.01.002	Крышка. Деталь	
ПМШ-Н2.1.01СБ	Короб в сборе. Сборочный чертеж	32
ПМШ-Н2.1.01.002	Стенка. Деталь	33
ПМШ-Н2.1.01.003	Дно. Деталь	
ПМШ-Н2.2СБ	Воздухораспределитель панельный модульный штампованный. Сборочный чертеж	34
ПМШ-Н2.2.01СБ	Короб в сборе. Сборочный чертеж	35
ПМШ-Н3СБ	Воздухораспределитель панельный модульный штампованный Сборочный чертеж.	36
ПМШ-Н2.2.01.001	Короб. Деталь	37
ПМШ-Н2.2.01.002	Стойка Деталь	
ПМШ-Н3.01	Короб в сборе. Спецификация	
ПМШ-Н4.01	Короб в сборе. Спецификация	
ПМШ-Н3.01СБ	Короб в сборе. Сборочный чертеж	38
ПМШ-Н4СБ	Воздухораспределитель панельный модульный штампованный Сборочный чертеж	39
ПМШ-Н4.01СБ	Короб в сборе. Сборочный чертеж	(40)

Изм.	Лист	№ док.	Подп.	Дата
Разраб.		Мензева		
Пров.		Калкото		
Т. контр.		Калкото		
Утв.		Демьянов		

ПМШ

Содержание

Лит	Лист	Листов
		1

АП

Проектвентиляция

Копировал:

Формат А2

Настоящие технические условия распространяются на воздухораспределитель панельный модульный штампованный типа ПМШ (далее по тексту воздухораспределитель), предназначенный для подачи воздуха системами приточной вентиляции, воздушного отопления и кондиционирования воздуха производственных, гражданских и жилых зданий

Воздухораспределитель изготавливается для эксплуатации в климатическом исполнении вида УХЛ3 по ГОСТ 15150-69

1. Технические требования.

Воздухораспределитель должен соответствовать требованиям настоящих технических условий и комплекта документации согласно спецификации

1.1 Характеристики.

1.1.1 Неуказанные предельные отклонения размеров деталей и сборочных единиц отверстий H14; валов h14; остальных $\pm \frac{t^2}{2}$ по ГОСТ 25670-83

1.1.2. Внесение изменений в чертежи и технические условия должны производиться в установленном порядке в соответствии с действующими стандартами.

1.1.3 Каждая партия материалов, проката и готовых деталей должна сопровождаться документом о качестве установленной формы.

1.1.4 На механически обработанных деталях не должно быть заусенцев, задиров, забоин и других механических повреждений.

1.1.5 На деталях, поступающих на сборку, не должно быть наплывов.

1.2 Показатели надежности.

1.2.1. Гарантийный срок эксплуатации, Т- месяц 24

1.2.2. Срок службы до списания, 20Д-15

1.3 Показатели технологичности

1.3.1 Технология изготовления воздухораспределителя должна отвечать оборудованию

1.4 Комплектность

1.4.1 В комплект поставки входят:

1. Воздухораспределитель в сборе,
2. Документ о качестве воздухораспределителя, содержащий:
   а) Наименование или товарный знак;
   б) Номер заказ - наряда;
   в) Обозначение воздухораспределителя по настоящим техническим условиям
   г) Гарантийный срок эксплуатации
   д) Дата выпуска;
   ж) Отметка О.Т.К

1.4.2 Размер партии определяется согласно заказу потребителя.

1.4.3 В случае отправки партии в разные адреса сопровождающий документ направляется в каждый адрес.

1.5. Маркировка

1.5.1. Каждая партия должна иметь потребительскую маркировку содержащую:

1. Номер заказ - наряда;
2. Обозначение воздухораспределителя;
3. Дата изготовления;
4. Номер настоящих технических условий

1.5.2 Маркировка должна быть нанесена на табличку, выполненную по ГОСТ 12969-67, ГОСТ 12971-67

Способ нанесения маркировки устанавливается заводом- изготовителем.

1.5.3. Транспортная маркировка коробок с упакованными воздухораспределителями должна быть выполнена по ГОСТ 14192-77.

1.6 Упаковка

1.6.1 Воздухораспределители поставляются упакованными в коробки из гофрокартона по нормативно - технической документации, утвержденной в установленном порядке, при этом они должны быть плотно уложены и предохранены от перемещения.

1.6.2 Допускается поставка воздухораспределителей в ящиках, изготовленных в соответствии с ГОСТ 10198-78, завернутыми в бумагу по ГОСТ 8828-89, ГОСТ 9569-79, обеспечивающих их сохранность при транспортировке и хранении

1.63 Категория упаковки К-0 по ГОСТ 23170-78

2. Правила приемки.

2.1. Воздухораспределитель должен быть принят отделом технического контроля (ОТК) завода- изготовителя

2.2 До изготовления воздухораспределителя входному контролю на соответствие стандартам и техническим условиям должны подвергаться материалы, прокат и готовые изделия.

2.3. Для проверки соответствия воздухораспределителя требованиям настоящих технических условий и рабочих чертежей.

Изм.	Лист	№докум.	Подп.	Дата	ПМШ-ТУ				
Разраб.		Рычкова			Воздухораспределители панельные модульные штампованные	Лит.	Масс	Масштаб	
Пров.		Грабовский							
Н. контр.		Грабовский			Технические условия	Инв. № подл.	Подп. и дата	Взам. инв. №	
Утв.		Деньянов							

25466-02 4 копировал: [illegible]

Завод-изготовитель должен проводить приемочный контроль.

2.4. Приемочному контролю подвергают каждый воздухораспределитель.

При этом проверяют:

- основные размеры (габаритные и присоединительные);
- правильность сборки;
- комплектность, наличие и качество маркировки;
- упаковку;
- качество отделки;
- внешний вид.

2.5. Обнаруженные дефекты должны быть устранены в соответствии с требованиями настоящих технических условий и чертежей.

2.6 В случае невозможности исправления дефектов воздухораспределитель должен быть забракован.

2.7. Результаты приемочного контроля должны быть зафиксированы в документации (журналах, актах, паспорте и т.д)

2.8 На забракованный воздухораспределитель составляется акт, в котором указывается возможность устранения брака.

2.9 На воздухораспределитель, не подлежащий исправлению, ставится отметка ОТК, указывающая об окончательном браке

2.10 Хранение бракованных и годных воздухораспределителей вместе запрещается

2.11 На принятых воздухораспределителях и в сопроводительной документации делается отметка ОТК завода-изготовителя

3. Методы и контроля

3.1 Все материалы, прокат и готовые детали, необходимые для изготовления воздухораспределителя, должны подвергаться внешнему осмотру и измерениям на соответствие стандартам (техническим условиям) по технологии завода-изготовителя.

3.2 Для проверки основных размеров воздухораспределителя должны применяться средства измерения:

1. Линейка металлическая;
2. Штангенциркуль по ГОСТ 166-89;
3. Угольник поверочный 90° ГОСТ 3749-77

3.3. Контроль качества сварки воздухораспределителей производится внешним осмотром и измерением в соответствии с ГОСТ 3242-79

3.4 Комплектность, наличие и качество маркировки и упаковки проверяются визуально

3.5 Правильность сборки проверяется сравнением с чертежами, внешним осмотром

3.6. Качество отделки и товарный вид воздухораспределителя проверяют внешним осмотром путем сравнения с установленным на заводе-изготовителе эталонным образцом окраски.

3.7 Масса грузового места определяется взвешиванием на весах или арифметическим подсчетом.

4. Транспортирование и хранение

4.1 Воздухораспределители транспортируются мелкими отправками на закрытом подвижном составе по железным дорогам и автомобильным транспортом в соответствии с:

1. „ Правилами перевозок грузов автомобильным транспортом "Минавтотранс" РСФСР, изд. 1979г.
2. „ Правилами перевозок грузов " МПС, часть I, Москва, 1983г и „ Техническими условиями погрузки и крепления грузов утвержденными МПС

4.2 Перед транспортировкой должны быть приняты меры по предотвращению ударов.

4.3 Хранение и транспортирование воздухораспределителей должно производиться в условиях, защищающих их от механических повреждений и загрязнений.

4.4 Условия хранения на складах изготовителей и потребителей воздухораспределителей в части воздействия климатических факторов внешней среды - 7 (группа 1) по ГОСТ 15150-69, условия транспортирования в части воздействия механических факторов - С по ГОСТ 23170-78Е

5. Гарантии поставщика.

5.1 Изготовитель гарантирует соответствие воздухораспределителя настоящим техническим условиям и рабочим чертежам при соблюдении потребителем условий хранения и транспортирования, монтажа и эксплуатации

Формат	Зона	Поз.	Обозначение	Наименование	Кол.	Примечание
				Документация		
А2			ПМШ-Р1 СБ	Сборочный чертеж		
				Переменные данные для исполнений		
				ПМШ - Р1		
				Сборочные единицы		
А4		1	ПМШ - Р1. 01	Панель в сборе	1	
А4		2	ПМШ - Р1. 02	Короб в сборе	1	
А4		3	ПМШ - Р1. 03	Патрубок	1	
				Стандартные изделия		
		4		Винт 2-5х1,5х10.01.016 ГОСТ 10621-80	8	
				ПМШ - Р2		
				Сборочные единицы		
А4		1	ПМШ - Р2. 01	Панель в сборе	1	
А4		2	ПМШ - Р2. 02	Короб в сборе	1	
А4		3	ПМШ - Р1. 03. 01	Патрубок	1	
				Стандартные изделия		
		4		Винт 2-5х1,5х10.01.016 ГОСТ 10621-80	12	

Изм.	Лист	N докум.	Подп.	Дата
Разраб.		Меляево		
Пров.		Колкота		
Н. контр.		Колкота		
Утв.		Демьянов		8/91

ПМШ-Р1

Воздухораспределитель панельный модульный штампованный

Лит	Лист	Листов
	1	3

АП

Проектпроминвентиляция

Копировал: Формат А4

Формат	Зона	Поз.	Обозначение	Наименование	Кол.	Примечание
А4		3	ПМШ - Р1. 03-05	Патрубок	1	
				Стандартные изделия		
		4		Винт 2-5х1,5х10.01.016 ГОСТ 10621-80	48	
				ПМШ - В4		
				Сборочные единицы		
А4		1	ПМШ - Р2. 01	Панель в сборе	6	
А4		2	ПМШ - В4. 02	Короб в сборе	1	
А4		3	ПМШ - Р1. 03-05	Патрубок	1	
				Стандартные изделия		
		4		Винт 2-5х1,5х10.01.016 ГОСТ 10621-80	72	

Инв.№ подл. | Подп. и дата | Взам.инв.№ | Инв.№ дубл. | Подп. и дата

Изм.	Лист	N докум.	Подп.	Дата

ПМШ-Р1

Лист 3

Копировал: Формат А4

Формат	Зона	Поз.	Обозначение	Наименование	Кол.	Примечание
				ПМШ - В1		
				Сборочные единицы		
А4		1	ПМШ - Р2. 01	Панель в сборе	1	
А4		2	ПМШ - В1. 02	Короб в сборе	1	
А4		3	ПМШ - Р1. 03-02	Патрубок	1	
				Стандартные изделия		
		4		Винт 2-5х1,5х10.01.016 ГОСТ 10621-80	12	
				ПМШ - В2		
				Сборочные единицы		
А4		1	ПМШ - Р2. 01	Панель в сборе	2	
А4		2	ПМШ - В2. 02	Короб в сборе	1	
А4		3	ПМШ - Р1. 03-03	Патрубок	1	
				Стандартные изделия		
		4		Винт 2-5х1,5х10.01.016 ГОСТ 10621-80	24	
				ПМШ - В3		
				Сборочные единицы		
А4		1	ПМШ - Р2. 01	Панель в сборе	4	
А4		2	ПМШ - В3. 02	Короб в сборе	1	

Инв.№ подл. | Подп. и дата | Взам.инв.№ | Инв.№ дубл. | Подп. и дата

Изм.	Лист	N докум.	Подп.	Дата

ПМШ-Р1

Лист 2

Копировал: Формат А4

Формат	Зона	Поз.	Обозначение	Наименование	Кол.	Примечание
				Документация		
А2			ПМШ-Р1.01СБ	Сборочный чертеж		
				Переменные данные для исполнений		
				ПМШ-01. 01		
				Детали		
А2		1	ПМШ-Р1. 01.001	Панель	1	
А3		2	ПМШ-Р1. 01.002	Решетка	1	
				Прочие изделия		
		3		Плафон приточно-вытяжной ПВГ-100	4	Серия 5.904-51
				Стандартные изделия		
		4		Шплинт 1,2х10.2.059 ГОСТ 397-79	4	
				ПМШ-Р2. 01		
				Детали		
А2		1	ПМШ-Р2. 01.001	Панель	1	
А3		2	ПМШ-Р2. 01.002	Решетка	1	

Инв.№ подл. | Подп. и дата | Взам.инв.№ | Инв.№ дубл. | Подп. и дата

Изм.	Лист	N докум.	Подп.	Дата
Разраб.		Меляево		
Пров.		Колкота		
Т. контр.				
Н. контр.		Колкота		
Утв.		Демьянов		8/91

ПМШ-Р1.01

Панель в сборе

Лит	Листов	Листов
	1	6

АП

Проектпроминвентиляция

Копировал: Формат А4

25466-02

Формат	Зона	Поз.	Обозначение	Наименование	Кол.	Примечание
				Прочие изделия		
		3		Плафон приточно-вытяжной ПВП1-100	9	Серия 5.904-57
				Стандартные изделия		
		4		Шплинт 1,2×10.2.059 ГОСТ 397-79	3	
				ПМШ-В1.01		
				Детали		
А3		1	ПМШ-Р2.01.001	Панель	1	
				Прочие изделия		
		3		Плафон приточно-вытяжной ПВП1-100	3	Серия 5.904-57
				Стандартные изделия		
		4		Шплинт 1,2×10.2.059 ГОСТ 397-79	3	

ПМШ-Р1.01

Изм. Лист. N докум. Подп. Дата

Лист 2

Формат	Зона	Поз.	Обозначение	Наименование	Кол.	Примечание
				Документация		
А2			ПМШ-Р1.02 СБ	Сборочный чертеж		
				Переменные данные для исполнений		
				ПМШ-Р1.02		
				Детали		
А3		1	ПМШ-Р1.02.001	Короб	1	
А3		2	ПМШ-Р1.02.002	Крышка	1	
А3		3	ПМШ-Р1.02.003	Дно	1	
				ПМШ-Р2.02		
				Детали		
А3		1	ПМШ-Р2.02.001	Короб	1	
А3		2	ПМШ-Р2.02.002	Крышка	1	
А3		3	ПМШ-Р2.02.003	Дно	1	

Инв.№ подл. | Подп. и дата | Взам. инв.№ | Инв.№ дубл. | Подп. и дата

ПМШ-Р1.02

Изм.	Лист	N докум.	Подп.	Дата
Разраб.		Менязева		
Пров.		Колкота		
Н. контр.		Колкота		
Утв.		Демьянов		

Короб в сборе

Лит | Лист | Листов: 1

АП Проектпромвентиляция

Копировал: Ж Формат А4

Формат	Зона	Поз.	Обозначение	Наименование	Кол.	Примечание
				Документация		
А6			ПМШ-Р1.03 СБ	Сборочный чертеж		
				Переменные данные для исполнений		
				ПМШ-Р1.03		
				Детали		
А3		1	ПМШ-Р1.03.001	Обечайка	1	
				Прочие изделия		
		2		Фланец СТД 201.00.000-02 ТУ36-1508-88	1	0,27кг
				ПМШ-Р1.03-01		
				Детали		
А3		1	ПМШ-Р1.03.001-01	Обечайка	1	
				Прочие изделия		
		2		Фланец СТД 201.00.000-04 ТУ36-1508-88	1	0,33кг
				ПМШ-Р1.03-02		
				Детали		
А3		1	ПМШ-Р1.03.001-02	Обечайка	1	

ПМШ-Р1.03

Изм.	Лист	N докум.	Подп.	Дата
Разраб.		Куронова		
Пров.		Колкота		
Н. контр.		Колкота		
Утв.		Демьянов		

Патрубок

Лит | Лист 1 | Листов 2

АП Проектпромвентиляция

Копировал: Ж Формат А4

Формат	Зона	Поз.	Обозначение	Наименование	Кол.	Примечание
		2		Прочие изделия		
				Фланец СТД 201.00.000-06 ТУ36-1508-88	1	0,56кг
				ПМШ-Р1.03-03		
				Детали		
А3		1	ПМШ-Р1.03.001-03	Обечайка	1	
				Прочие изделия		
		2		Фланец СТД 201.00.000-08 ТУ36-1508-88	1	0,67кг
				ПМШ-Р1.03-04		
				Детали		
А3		1	ПМШ-Р1.03.001-04	Обечайка	1	
				Прочие изделия		
		2		Фланец СТД 201.00.000-10 ТУ36-1508-88	1	0,33кг
				ПМШ-01.03-05		
				Детали		
А3		1	ПМШ-Р1.03.001-05	Обечайка	1	
				Прочие изделия		
		2		Фланец СТД 201.00.000-14 ТУ36-1508-88	1	1,81кг

Инв.№ подл. | Подп. и дата | Взам. инв.№ | Инв.№ дубл. | Подп. и дата

ПМШ-Р1.03

Изм.	Лист	N докум.	Подп.	Дата

Лист 8

Копировал: Ж 25466-02 Т Формат А4

ПМШ-Р1СБ

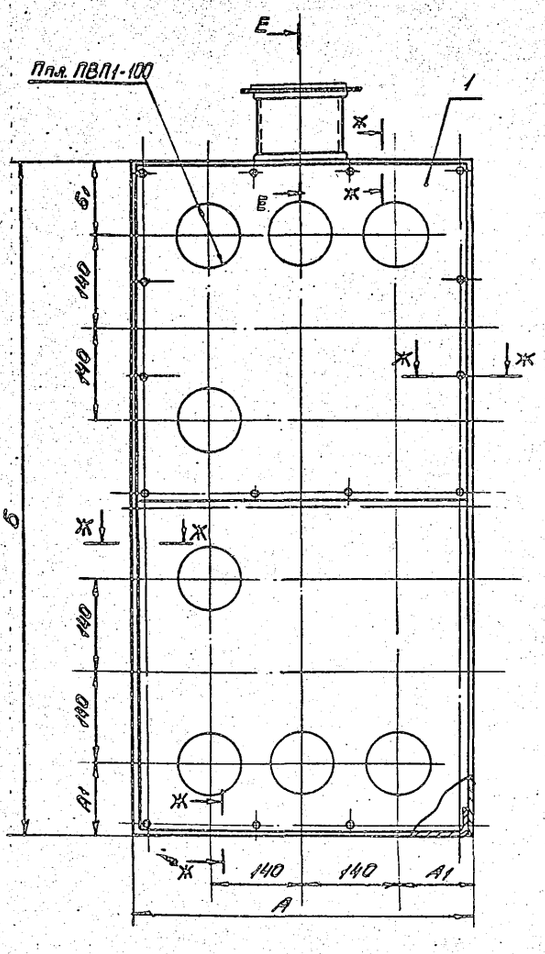

Е – Е (1:2)

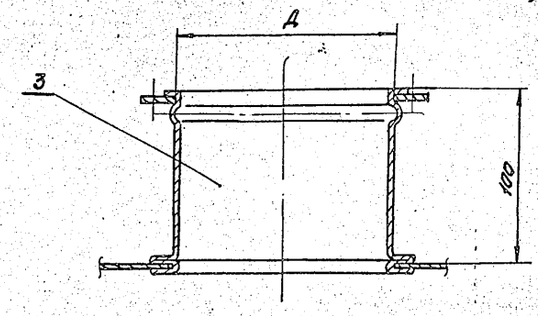

Ж-Ж (1:1)

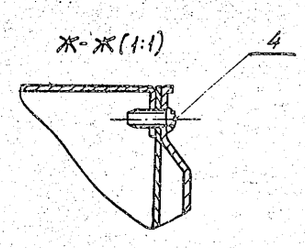

Размеры, мм

Обозначение	А	А1	Б	В	Г	Д	Ппл.	Масса, кг
ПМШ-Р1	300	80	300	250	125	125	4	6,0
ПМШ-Р2	500	110	500			160	9	10,0
ПМШ-В1						200		10,0
ПМШ-В2			1000			250	18	18,0
ПМШ-В3	1000			500	250	500	36	40,0
ПМШ-В4			1500				54	55,0

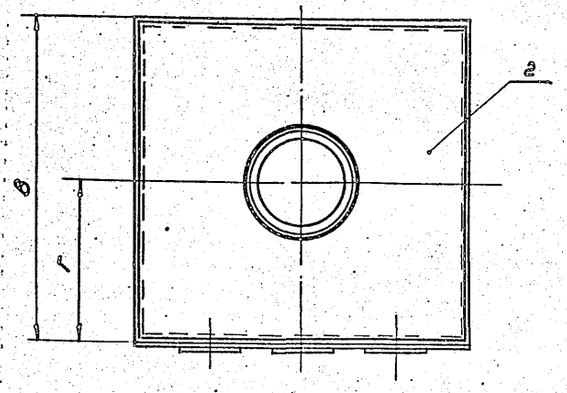

Размеры для справок

Изм.	Лист	N докум	Подп.	Дата	ПМШ-Р1СБ			
Разраб.		Меняева			Воздухораспределитель панельный модульный штампованный	Лит	Масса	Масшт
Пров.		Колкота					см. табл.	—
Т.контр.		Граевский			Сборочный чертеж	Лист	листов 1	
Нач отд.		Демьянов		11/91		АП		
Н.контр.		Колкота				Проектрамвентиляция		
Утв.		Овчинников						

Копировал: 25466-02 8 формат А2

ПМШ-Р1.01СБ

Рис.1

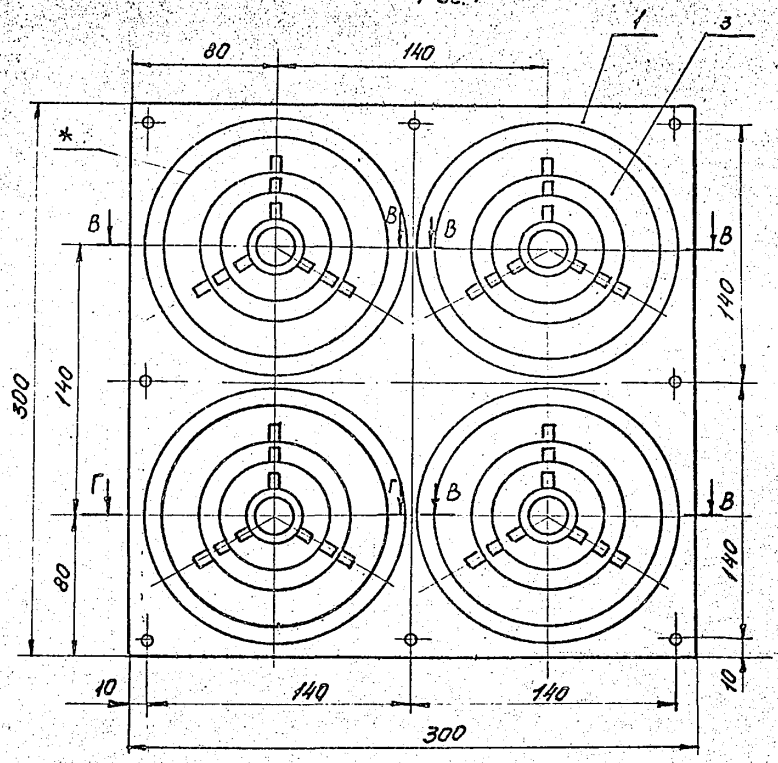

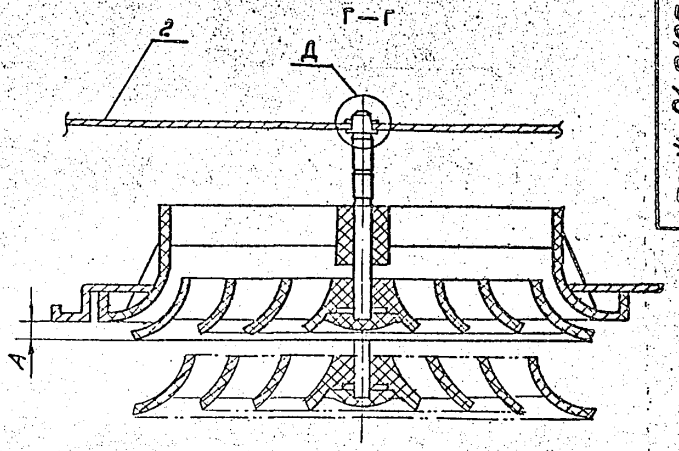

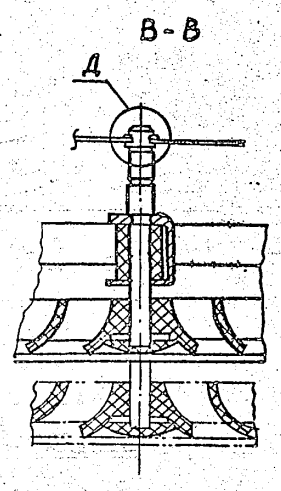

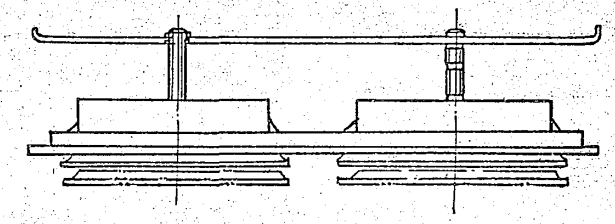

Рис.2
Остальное-см. рис.1

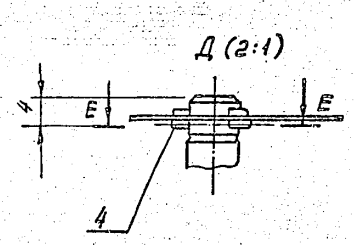

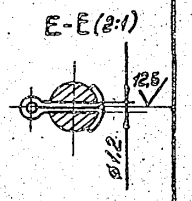

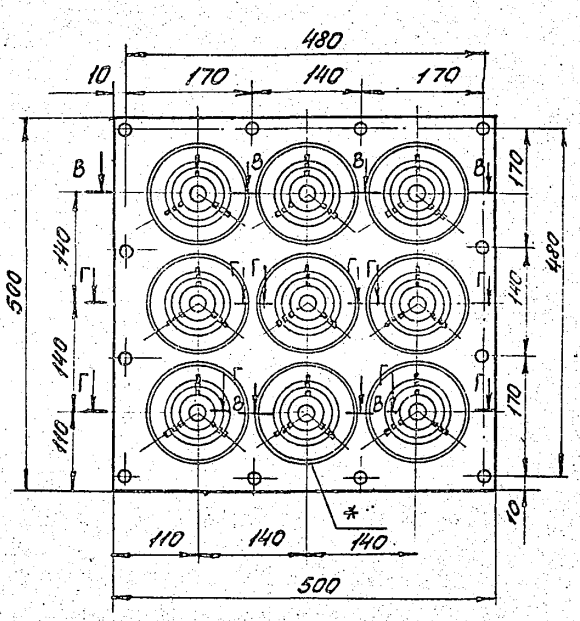

Обозначение	Рис.	А, мм	кол. пла-фонов	Масса, кг
ПМШ-Р1.01	1	5	4	0,82
ПМШ-Р2.01	2	15 25	9	2,25

1. Размеры для справок
2. * Защелки не снимать. На местах, где показано сечение Г-Г - защелки снять.

Изм	Лист	Н докум	Подп	Дата
Разраб		Меняева		
Пров.		Колкота		
Т.контр		Граевская		
Н.контр		Колкота		
Утв		Демьянов		

ПМШ-Р1.01СБ

Панель в сборе

Сборочный чертеж

Лит	Масса	Масшт
	см. Табл.	—

Лист | Листов

АП

Проект промвентиляция

25466-02 9 копировал: формат А2

ПМШ-Р1.01.001

Рис.1

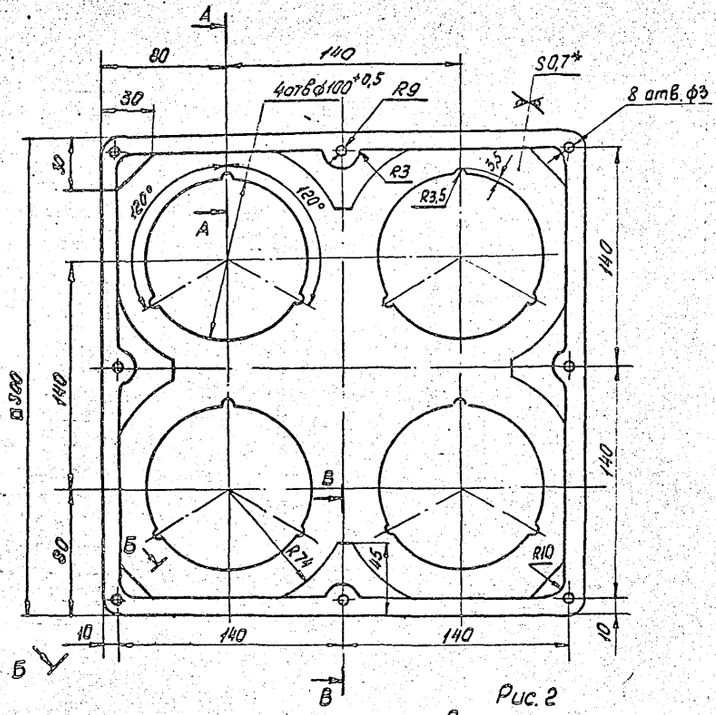

А-А (1:1)

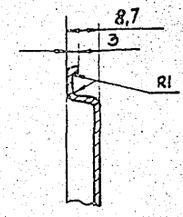

Б-Б (1:1)

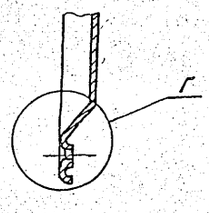

6,3 (V)

Рис.2
Остальное-см. Рис.1

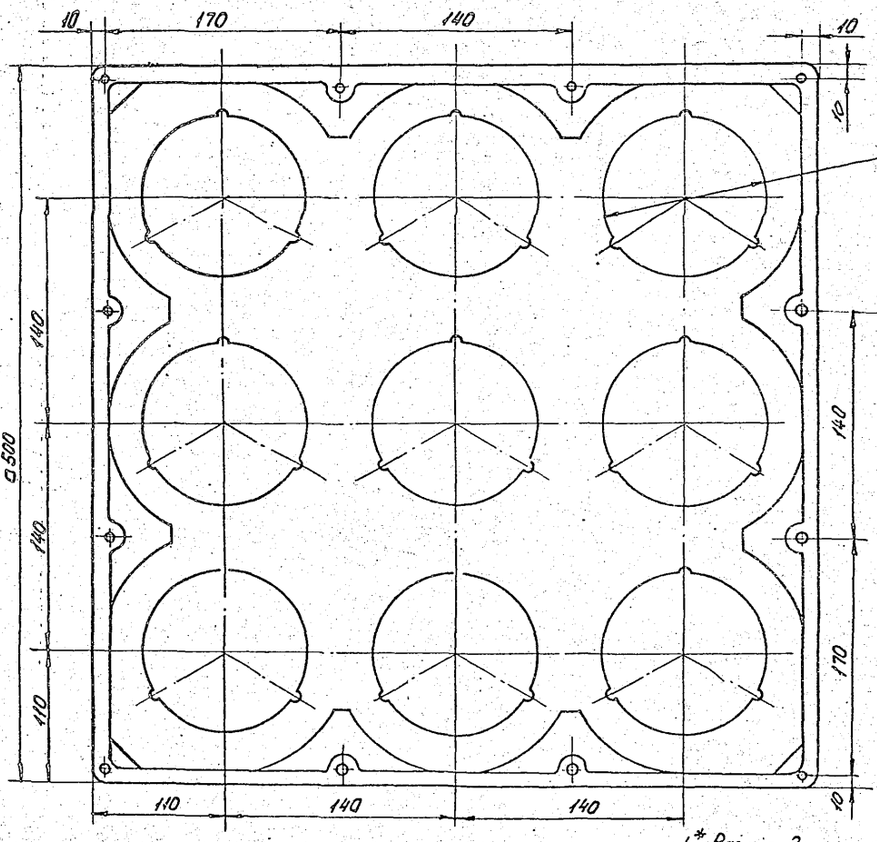

В-В (2:1)

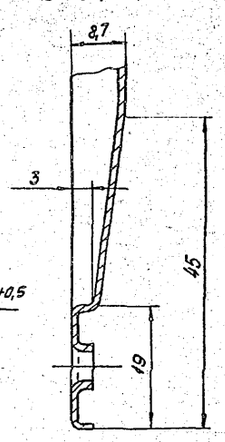

Г (2:1)

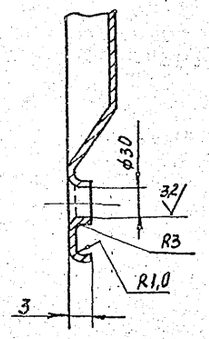

Обозначение	Рис	Масса кг
ПМШ-01.01.001	1	0,45
ПМШ-Р2.01.001	2	1,44

1.* Размер для справок
2. Неуказанные предельные отклонения размеров $h14, H14 \pm \frac{IT14}{2}$
3. Радиусы штамповки 0,5мм.
4. Кромки притупить радиусом 0,2мм.
5. Покрытие: хим. фос/эмаль АС-182 голубая ГОСТ 19024-79

Изм	Лист	N докум	Подп	Дата	ПМШ-Р1.01.001		
Разраб		Меняев			Панель	Лит	Масса / Масшт
Пров		Колкота					см. табл. / —
Т.контр		Грагевский				Лист	Листов 1
Н.контр		Колкота			Б-ПН-0-1/1 ГОСТ 19903-74	АП	
Утв		Демьянов			Лист ОК 360.65-1 ГОСТ 16523-69	Проектпромвентиляция	

25466-02 10 Формат А2

ПМШ-Р1.02СБ

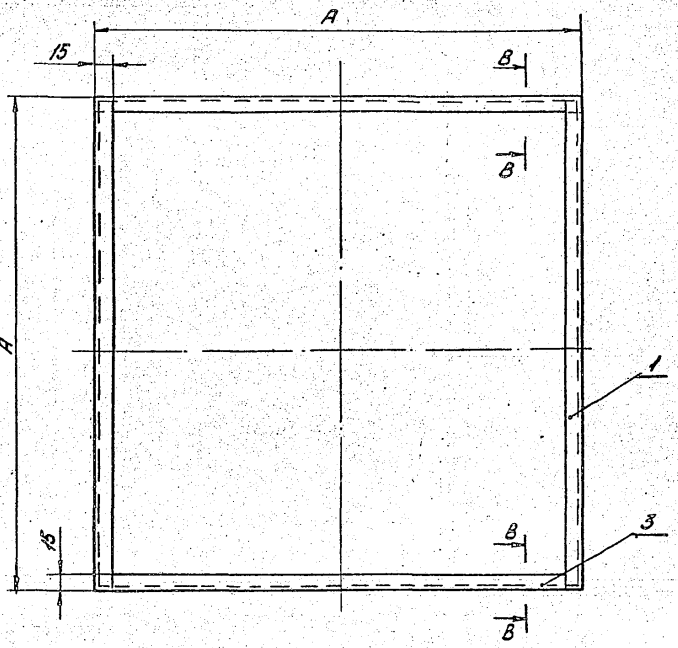

В–В (М1:1)

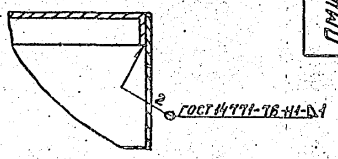

Размеры, мм

Обозначение	А	Б	А1	Б1	Д	масса, кг
ПМШ-Р1.02	300	250	150	125	125	3,0
ПМШ-Р2.02	500		250		160	5,7

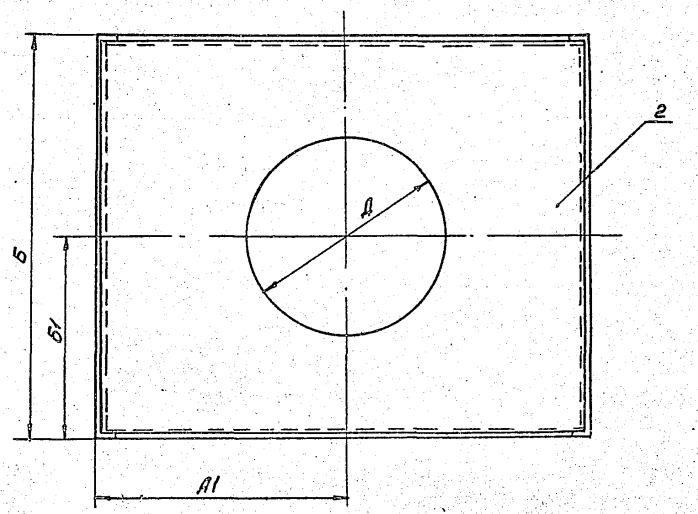

8

1. Размеры для справок
2. Покрытие: хим. фос / эмаль АС-182 голубая ГОСТ 19024-79

Изм.	Лист	Подп.	Дата	ПМШ-Р1.02СБ
Разраб.	Меняева			Короб в сборе. Сборочный чертеж
Пров.	Колкота			
Т. контр.	Граевский			
Н. контр.	Колкота			
Утв.	Демьянов			

Лит. | Масса | Масштаб: см табл. | –

Лист | Листов 1

АП Проектпромвентиляция

25466-02 11 копировал:

Формат А3

ПМШ-Р1.02.001

12,5 (√)

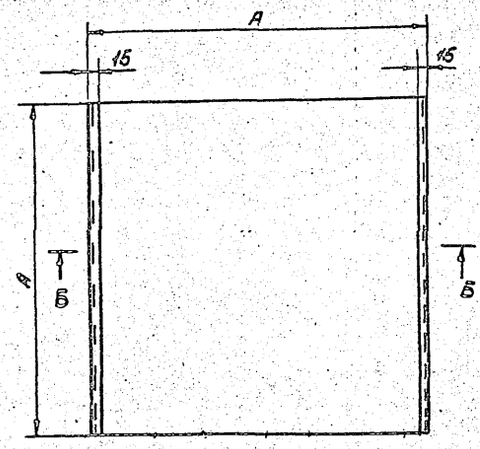

Обозначение	A, мм	$L_{разв}$, мм	Масса, кг
ПМШ-Р1.02.001	300	834	1,9
ПМШ-Р2.02.001	500	1034	4,0

Б-Б

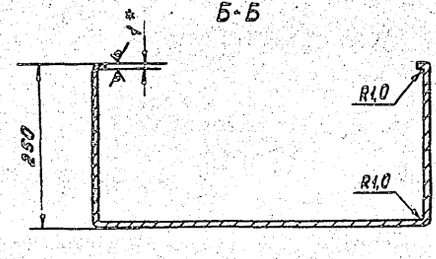

1.* Размер для справок

2. h14; $\pm\frac{t2}{2}$

Изм.	Лист	№ докум.	Подп.	Дата
Разраб.		Менаева		
Пров.		Колката		
Т.контр.		Гравёвский		
Н.контр.		Колката		3/92
Утв.		Демьянов		

ПМШ-Р1.02.001

Короб

Лит	Масса	Масштаб
	см табл.	—
Лист 1	Листов 1	

Б-ПН.О-1 ГОСТ 19903-74
ОК 360В5-IV ГОСТ 16523-89

АП Проектпромвентиляция

копировал: Ал4 формат А3

ПМШ-Р1.02.002

12,5 (√)

ГОСТ 14771-76-У2-Б.1

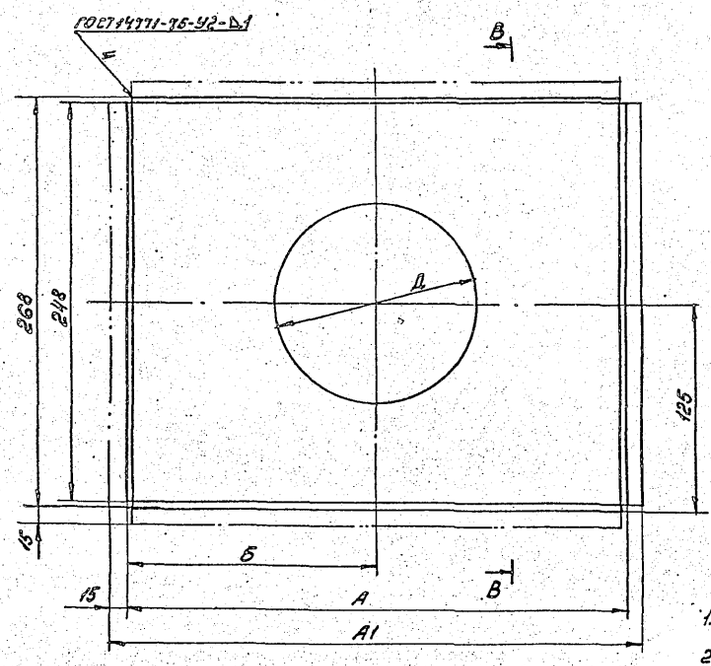

Размеры, мм

Обозначение	А	А1	Б	Д	Масса, кг
ПМШ-Р1.02.002	298	328	149	125	0,3
ПМШ-Р2.02.002	498	528	249	160	0,47

1. Размер для справок

2. H14; h14; $\pm\frac{t2}{2}$

В-В (1:2)

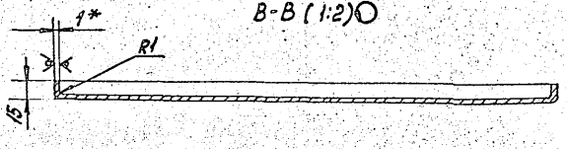

Изм.	Лист	№ докум.	Подп.	Дата
Разраб.		Менаева		
Пров.		Колката		
Т.контр.		Гравёвский		
Н.контр.		Колката		3/92
Утв.		Демьянов		

ПМШ-Р1.02.002

Крышка

Лит	Масса	Масштаб
	см табл.	—
Лист 1	Листов 1	

Б-ПН.О-1 ГОСТ 19903-74
ОК 360В5-IV ГОСТ 16523-89

АП Проектпромвентиляция

копировал: Ал 25466-02 12 формат А12

ПМШ-Р1.02.003

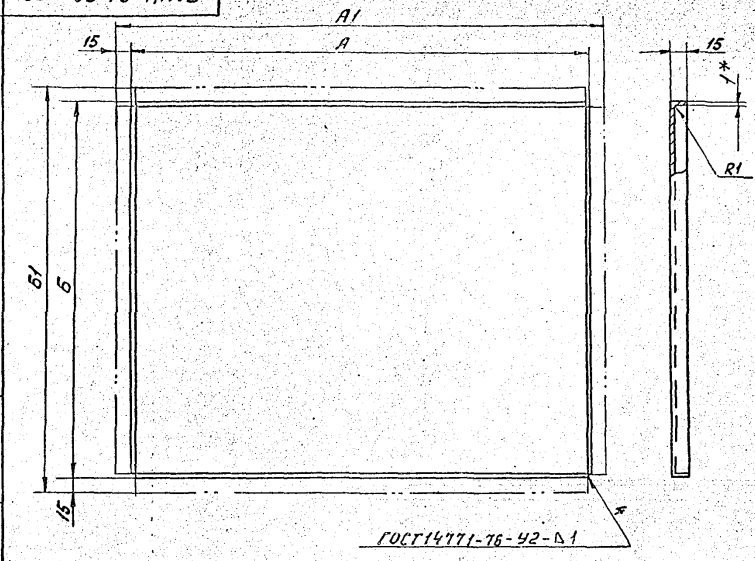

Размеры, мм

Обозначение	А	А1	Б	Б1	Масса, кг
ПМШ-Р1.02.003	300	320	250	270	0,67
ПМШ-Р2.02.003	500	520			1,1

1.* Размер для справок
2. h14; $\pm\frac{t_2}{2}$

					ПМШ-Р1.02.003			
Изм	Лист	N докум	Подп	Дата	Дно	Лит	Масса	Масшт
Разраб		Миронова					см табл	—
Пров		Колкота				Лист	Листов 1	
Т.контр		Граевский				АП		
Н.контр		Колкота			Лист Б-ПН-0-1 ГОСТ 19903-74	Проектпромвентиляция		
Утв		Демьянов		8/97	ОК 350В5-IV ГОСТ 16523-89			

Копировал: Формат А3

10

ПМШ-Р1-03СБ

Рис.1

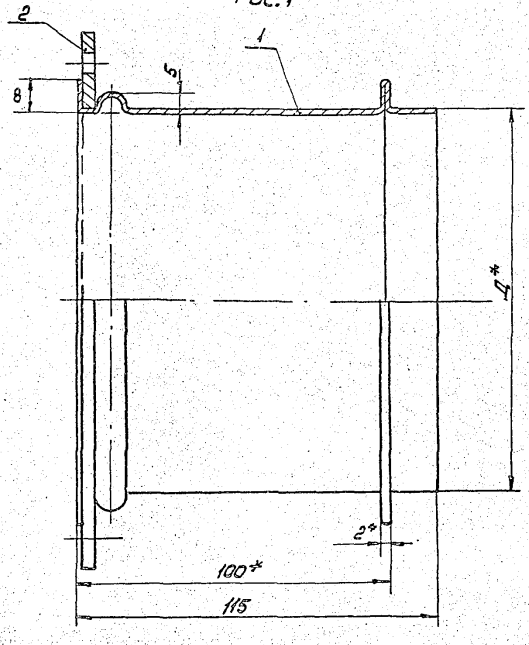

Рис. 2
Остальное см. рис1

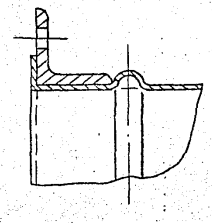

Обозначение	Рис.	Д, мм	Масса, кг
ПМШ-Р1.03		125	0,88
-01		160	1,11
-02	1	200	1,58
-03		250	1,95
-04		315	2,4
-05	2	500	4,5

1* Размеры для справок
2. h14; $\pm\frac{t_2}{2}$

					ПМШ-Р1.03СБ			
Изм	Лист	N докум	Подп	Дата	Патрубок	Лит	Масса	Масшт
Разраб		Миронова			Сборочный чертеж		см. табл	—
Пров		Колкота				Лист	Листов 1	
Т.контр		Граевский				АП		
Н.контр		Колкота				Проектпромвентиляция		
Утв		Демьянов		8/97				

Копировал: 25466-02 13 Формат А3

ПМШ-Р1.01.002

12,5 (V)

Рис. 1

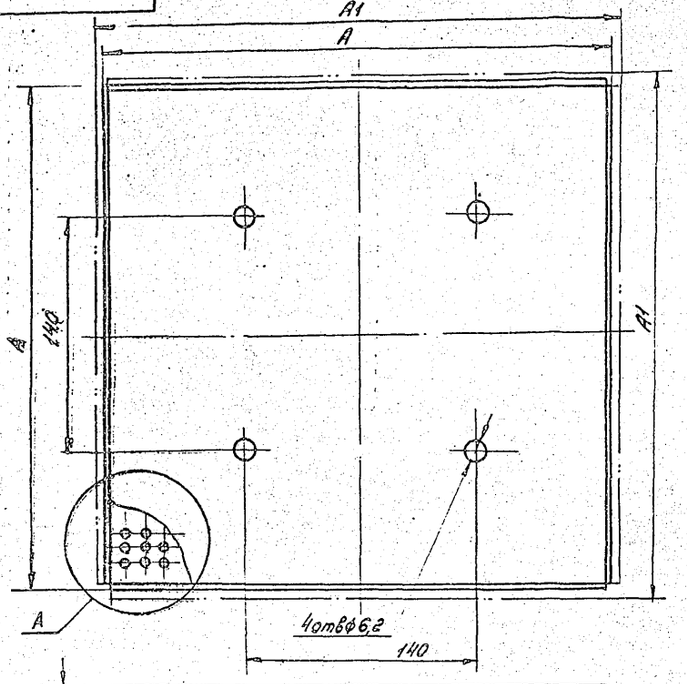

Рис. 2

Остальное – см. рис. 1

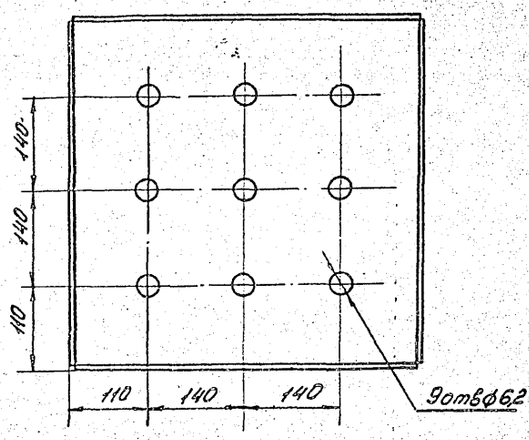

Обозначение	Рис.	A, мм	A1, мм	Масса, кг
ПМШ-Р1.01.002	1	300	306	0,18
ПМШ-Р2.01.002	2	500	506	0,5

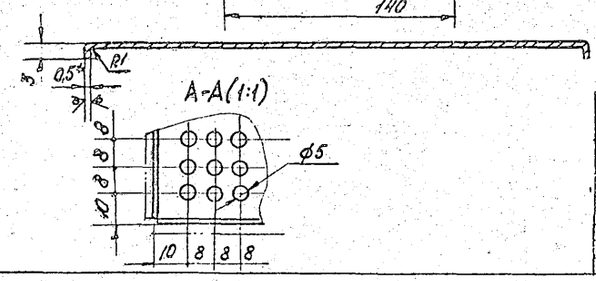

* Размер для справок

Изм.	Лист	Ндокум	Подп	Дата	ПМШ-Р1.01.002	Лит	Масса	Масшт
Разраб.		Менеева			Решетка		см табл.	—
Пров.		Колкота				Лист	листов 1	
Т.контр.		Граевский				АП		
Н.контр.		Колкота			Оц А-ПУ-0-0,5 ГОСТ 19904-90	Проектпромвентиляция		
Утв.		Демьянов		8/92	Ст3кп-ХП-МТ-УР-1/2 ГОСТ 14918-80			

копировал: [illegible] формат А3

ПМШ-Р1.03.001

25 (V)

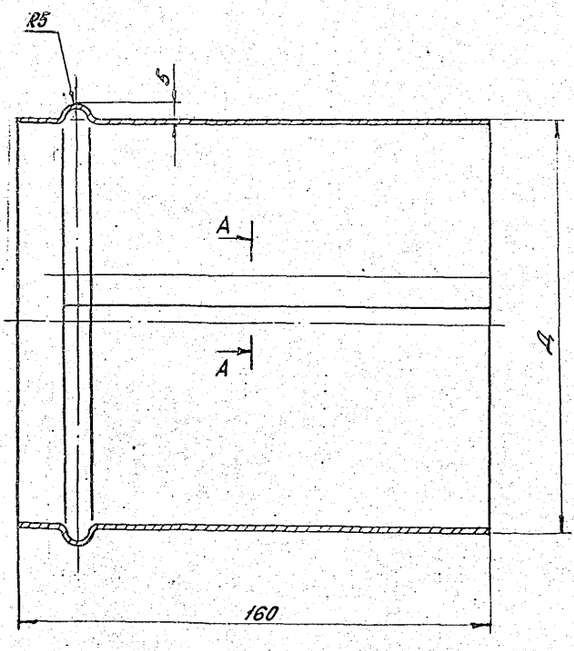

Размер, мм

Обозначение	Д	e	L разв.	Масса, кг
ПМШ-Р1.03.001	125	10	403	0,35
-01	160		512	0,45
-02	200		638	0,56
-03	250		795	0,7
-04	315		1000	0,88
-05	500	30	1580	1,39

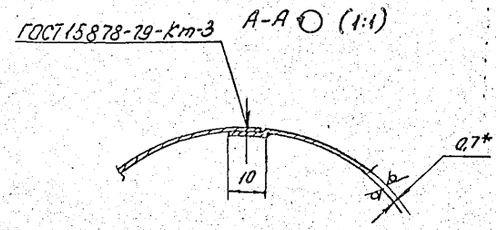

1. * Размер для справок.
2. h14; $\frac{t_2}{2}$

Изм.	Лист	Ндокум	Подп	Дата	ПМШ-Р1.03.001	Лит	Масса	Масшт
Разраб.		Миронова			Обечайка		см. табл.	—
Пров.		Колкота				Лист	листов 1	
Т.контр.		Граевский				АП		
Н.контр.		Колкота			Лист Б-ПН-0-0,7 ГОСТ 19903-74	Проектпромвентиляция		
Утв.		Демьянов		8/92	ОК 360В5-IV ГОСТ 16523-89			

копировал: [illegible] 25456-02 14 формат А3

Формат	Зона	Поз.	Обозначение	Наименование	Кол.	Примечание
				Документация		
А2			ПМШ-В1.02 СБ	Сборочный чертеж		
			Переменные данные	для исполнений		
				ПМШ-В1.02		
				Детали		
А3		1	ПМШ-В1.02.001	Короб	1	
А3		2	ПМШ-В1.02.002	Крышка	1	
А3		3	ПМШ-В1.02.003	Дно	1	
				ПМШ-В2.02		
				Детали		
А3		1	ПМШ-В1.02.001-01	Короб	1	
А3		2	ПМШ-В1.02.002-01	Крышка	1	
А3		3	ПМШ-В1.02.003	Дно	1	
А4		4	ПМШ-В1.02.004	Связь	1	

Изм.	Лист	Докум.	Подп.	Дата
Разраб.		Меняева		
Пров.		Колката		
Н. контр.		Колката		
Утв.		Демьянов		8/92

ПМШ-В1.02

Короб в сборе

Лит	Лист	Листов
	1	2

АП
Проектпромвентиляция

Копировал: Формат А4

Формат	Зона	Поз.	Обозначение	Наименование	Кол.	Примечание
				ПМШ-В3.02		
				Детали		
А3		1	ПМШ-В1.02.001-02	Короб	1	
А3		2	ПМШ-В1.02.002-02	Крышка	1	
А3		3	ПМШ-В1.02.003-01	Дно	1	
А4		4	ПМШ-В1.02.004	Связь	2	
А4		5	ПМШ-В1.02.005	Связь	2	
				ПМШ-В4.02		
				Детали		
А3		1	ПМШ-В1.02.001-03	Короб	1	
А3		2	ПМШ-В1.02.002-02	Крышка	1	
А3		3	ПМШ-В1.02.003-01	Дно	1	
А4		4	ПМШ-В1.02.004	Связь	4	
А4		5	ПМШ-В1.02.005-01	Связь	2	

Инв. № подл. | Подп. и дата | Взам. инв. №

Изм.	Лист	Докум.	Подп.	Дата

ПМШ-В1.02

Лист 2

Копировал: Формат А4

100 20 18-ТМШ

725 (V)

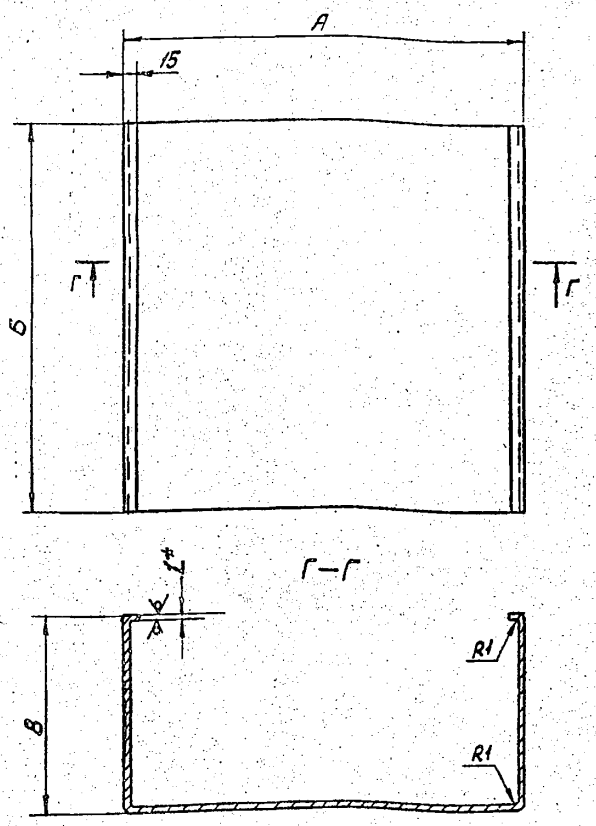

Обозначение	А, мм	Б, мм	В1 мм	Lразв, мм	Масса, кг
ПМШ-В1.02.001	500	500	250	1030	4,0
-01		1000			8,14
-02	1000		500	2030	16,0
-03		1500			23,85

1.* Размер для справок.
2. $h14; \pm \frac{t2}{2}$

Изм.	Лист	Докум.	Подп.	Дата
Разраб.		Меняева		
Пров.		Колката		
Т. контр.		Гордецкий		
Н. контр.		Колката		
Утв.		Демьянов		8/92

ПМШ-В1.02.001

Короб

Лит.	Масса	Масштаб
	Сгм. Табл.	—
Лист	Листов 1	

АП
Проектпромвентиляция

ГОСТ 6-ПН-0-1,0 ГОСТ 19903-74
ОК 36085-П ГОСТ 16523-89

25466-02 15 Копировал: Формат А3

ПМШ-В1.02СБ

Рис. 1

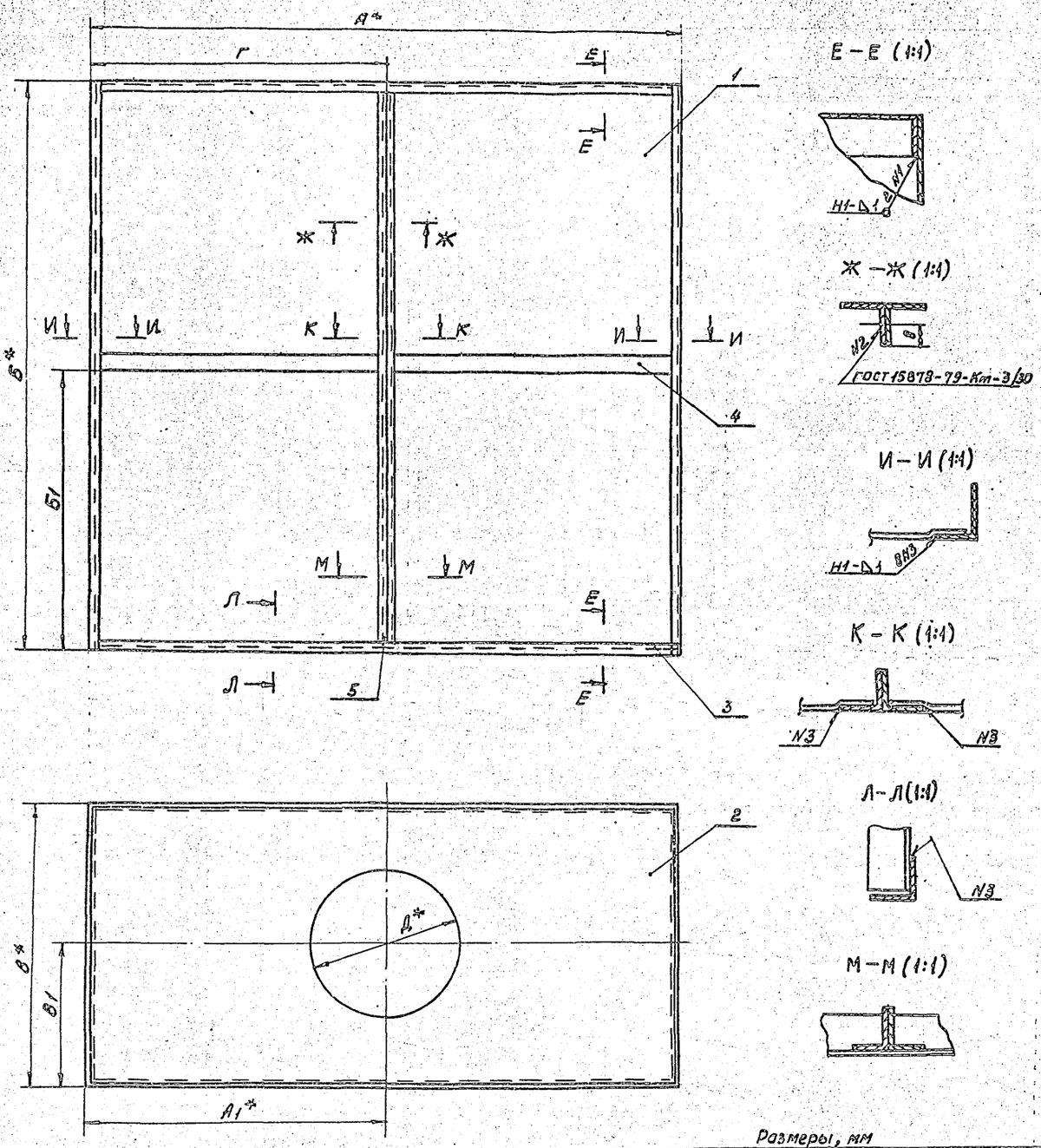

Размеры, мм

Обозначение	Лис	А	А1	Б	Б1	В	В1	Г	Д	Масса кг
ПМШ-В1.02	1	500	250	500	—	250	125	–	200	6,0
ПМШ-В2.02				1000	485				250	10,1
ПМШ-В3.02		1000	500			500	250	500	500	23,8
ПМШ-В4.02	2			1500						32,5

Рис. 2
Остальное-см. рис. 1

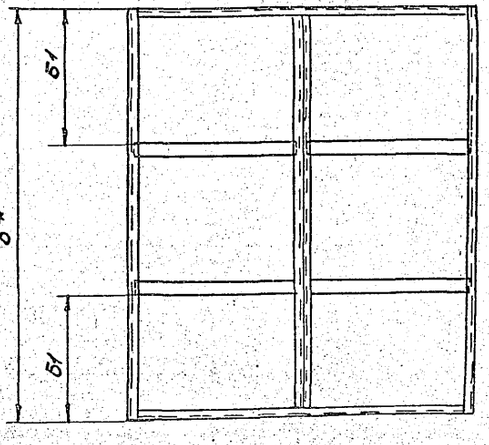

1.* Размеры для справок

2. Хим. Фос./Эмаль АС-182 голубая ГОСТ 19024-79

Изм.	Лист	N докум	Подп	Дата
Разраб		Меняева		
Пров.		Колкота		
Т. контр		Граевский		
Н. контр		Колкота		
Утв.		Демьянов		

ПМШ-В1.02СБ

Короб в сборе

Сборочный чертеж

Лит	Масса	Масштаб
	см табл.	–

Лист | Листов 1

АП

Проектпромвентиляция

Копировал 25466-02 16 Формат А1

ПМШ-В1.02.002

25/(V)

Размеры, мм

Обозначение	А	А1	Б	Б1	Д	Масса, кг
ПМШ-В1.02.002	500	530	260	280	200	0,57
-01					250	0,44
-02	1000	1030	500	530	500	1,9

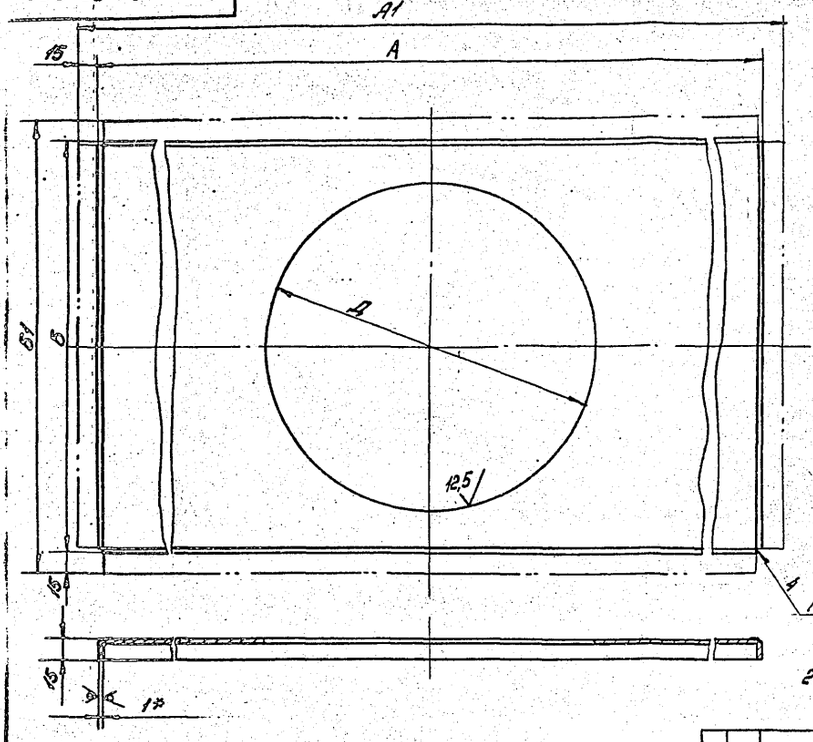

ГОСТ 14771-76-У2-Д1

1.* Размер для справок

2. H14; h14; $\pm\frac{t2}{2}$

Изм.	Лист	№ докум.	Подп.	Дата
Разраб.		Миронова		
Пров.		Колкота		
Т.контр.		Грачевский		
Н.контр.		Колкота		
Утв.		Демьянов		

ПМШ-В1.02.002

Крышка

Лит	Масса	Масшт.
	См. табл.	—

Лист | Листов 1

Лист Б-ПН-0-1 ГОСТ 19903-74
ОК 360 85-IV ГОСТ 16523-89

АП

Проектвентиляция

Копировал: Ж

Формат А3

ПМШ-В1.02.003

25/(V)

Размеры, мм

Обозначение	А	А1	Б	Б1	Масса, кг
ПМШ-В1.02.003	500	530	250	280	1,2
-01	1000	1030	500	530	4,3

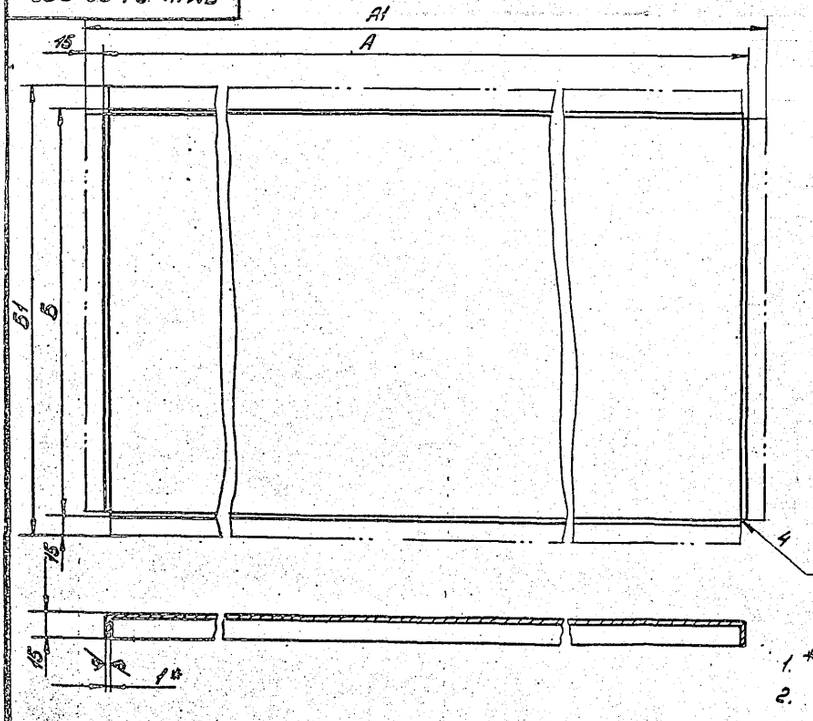

ГОСТ 14771-76-У2-Д1

1.* Размер для справок

2. h14; $\pm\frac{t^2}{2}$

Изм.	Лист	№ докум.	Подп.	Дата
Разраб.		Миронова		
Пров.		Колкота		
Т.контр.		Грачевский		
Н.контр.		Колкота		
Утв.		Демьянов		

ПМШ-В1.02.003

Дно

Лит	Масса	Масшт.
	См. табл.	—

Лист | Листов 1

Лист Б-ПН-0-1 ГОСТ 19903-74
ОК 360 85-IV ГОСТ 16523-89

АП

Проектвентиляция

Копировал: Ж 25466-02 17

Формат А3

Формат	Зона	Поз.	Обозначение	Наименование	Кол.	Примечание
				Документация		
А2			ПМШ-Р1.1 СБ	Сборочный чертеж		
				Переменные данные для исполнений		
				ПМШ-Р1.1		
				Сборочные единицы		
А4		1	ПМШ-Р1.1.01	Короб в сборе	1	
А4		2	ПМШ-Р1.01	Панель в сборе	1	
А4		3	ПМШ-Р1.03	Патрубок	1	
				Стандартные изделия		
		4		Винт 2-5×15×10.01.016 ГОСТ 10621-80	8	
				ПМШ-Р2.1		
				Сборочные единицы		
А4		1	ПМШ-Р2.1.01	Короб в сборе	1	
А4		2	ПМШ-Р2.01	Панель в сборе	1	
А4		3	ПМШ-Р1.03.01	Патрубок	1	
				Стандартные изделия		
		4		Винт 2-5×15×10.01.016 ГОСТ 10621-80	12	
				ПМШ-В1.1		
				Сборочные единицы		
А4		1	ПМШ-В1.1.01	Короб в сборе	1	
А4		2	ПМШ-В1.01	Панель в сборе	1	
А4		3	ПМШ-Р1.03.02	Патрубок	1	

Изм.	Лист	№ докум.	Подп.	Дата
Разраб.		Куронова		
Пров.		Колкота		
Н. контр.		Колкота		
Утв.		Демьянов		

ПМШ-Р1.1

Воздухораспределитель панельный модульный штампованный

Лит.	Лист	Листов
	1	2

АП

Проектромвентиляция

Копировал: [illegible] Формат А4

Формат	Зона	Поз.	Обозначение	Наименование	Кол.	Примечание
				Стандартные изделия		
		4		Винт 2-5×15×10.01.016 ГОСТ 10621-80	12	
				ПМШ-В2.1		
				Сборочные единицы		
А4		1	ПМШ-В2.1.01	Короб в сборе	1	
А4		2	ПМШ-В1.01	Панель в сборе	2	
А4		3	ПМШ-Р1.03-03	Патрубок	1	
				Стандартные изделия		
		4		Винт 2-5×15×10.01.016 ГОСТ 10621-80	24	
				ПМШ-В3.1		
				Сборочные единицы		
А4		1	ПМШ-В3.1.01	Короб в сборе	1	
А4		2	ПМШ-В1.01	Панель в сборе	4	
А4		3	ПМШ-Р1.03-05	Патрубок	1	
				Стандартные изделия		
		4		Винт 2-5×15×10.01.016 ГОСТ 10621-80	48	
				ПМШ-В4.1		
				Сборочные единицы		
А4		1	ПМШ-В4.1.01	Короб в сборе	1	
А4		2	ПМШ-В1.01	Панель в сборе	6	
А4		3	ПМШ-Р1.03-05	Патрубок	1	
				Стандартные изделия		
		4		Винт 2-5×15×10.01.016 ГОСТ 10621-80	72	

Инв. № подл. | Подп. и дата | Взам. инв. № | Инв. № дубл. | Подп. и дата

Изм.	Лист	№ докум.	Подп.	Дата

ПМШ-Р1.1

Лист 2

Копировал: [illegible] Формат А4

Формат	Зона	Поз.	Обозначение	Наименование	Кол.	Примечание
				Документация		
А2			ПМШ-Р1.1-01 СБ	Сборочный чертеж		
				Переменные данные для исполнений		
				ПМШ-Р1.1-01		
				Детали		
А3		1	ПМШ-Р1.1.01.001	Короб	1	
А3		2	ПМШ-Р1.02.003	Дно	2	
				ПМШ-Р2.1-01		
				Детали		
А3		1	ПМШ-Р1.1.01.001-01	Короб	1	
А3		2	ПМШ-Р1.02.003-01	Дно	2	
				ПМШ-В1.1-01		
				Детали		
А3		1	ПМШ-Р1.1.01.001-02	Короб	1	
А3		2	ПМШ-В1.02.003	Дно	2	
				ПМШ-В2.1-01		
				Детали		
А3		1	ПМШ-Р1.1.01.001-03	Короб	1	
А3		2	ПМШ-В1.02.003	Дно	2	
А4		3	ПМШ-В1.02.004	СВ 936	1	

Изм.	Лист	№ докум.	Подп.	Дата
Разраб.		Куронова		
Пров.		Колкота		
Н. контр.		Колкота		
Утв.		Демьянов		

ПМШ-Р1.1 01

Короб в сборе

Лит.	Лист	Листов
	1	2

АП

Проектромвентиляция

Копировал: [illegible] Формат А4

Формат	Зона	Поз.	Обозначение	Наименование	Кол.	Примечание
				ПМШ-В3.1-01		
				Детали		
А3		1	ПМШ-Р1.1.01.001-04	Короб	1	
А3		2	ПМШ-В1.02.003-01	Дно	2	
А4		3	ПМШ-В1.02.004	СВ 936	2	
А4		4	ПМШ-В1.02.005	СВ 936	2	
				ПМШ-В4.1-01		
				Детали		
А3		1	ПМШ-Р1.1.01.001-05	Короб	1	
А3		2	ПМШ-В1.02.003-01	Дно	2	
А4		3	ПМШ-В1.02.004	СВ 936	4	
А4		4	ПМШ-В1.02.005-01	СВ 936	2	

Инв. № подл. | Подп. и дата | Взам. инв. № | Инв. № дубл. | Подп. и дата

Изм.	Лист	№ докум.	Подп.	Дата

ПМШ-Р1.1.01

Лист 2

Копировал: [illegible] 25466-02 Формат А4

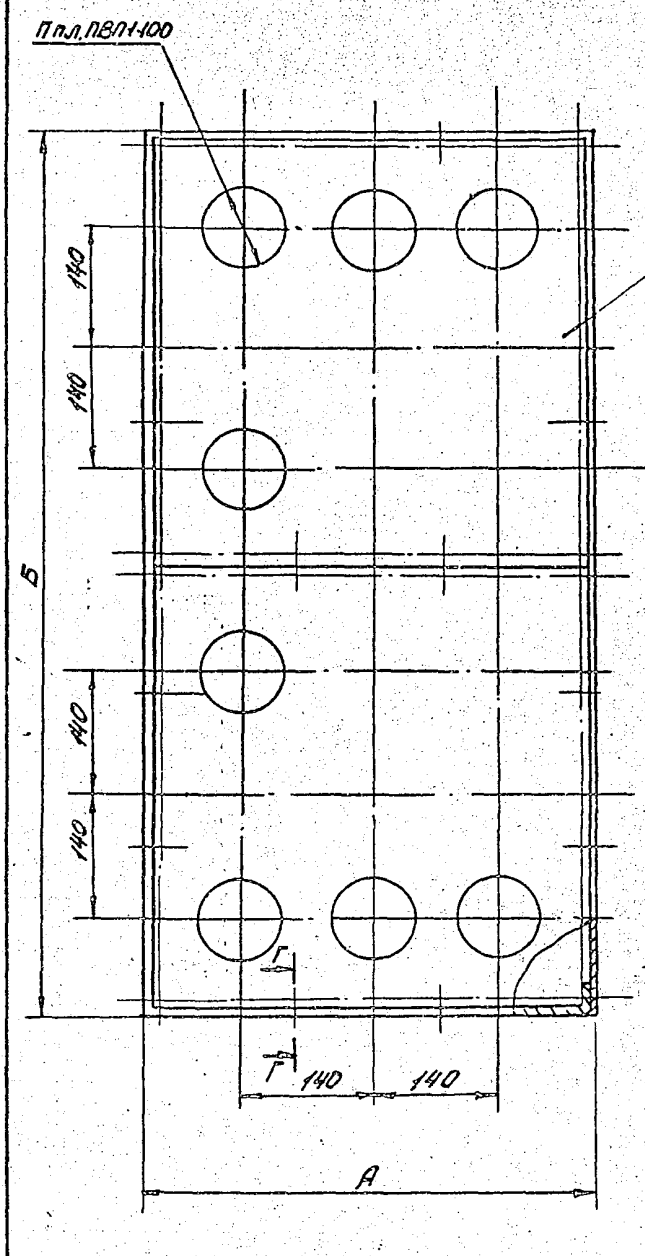

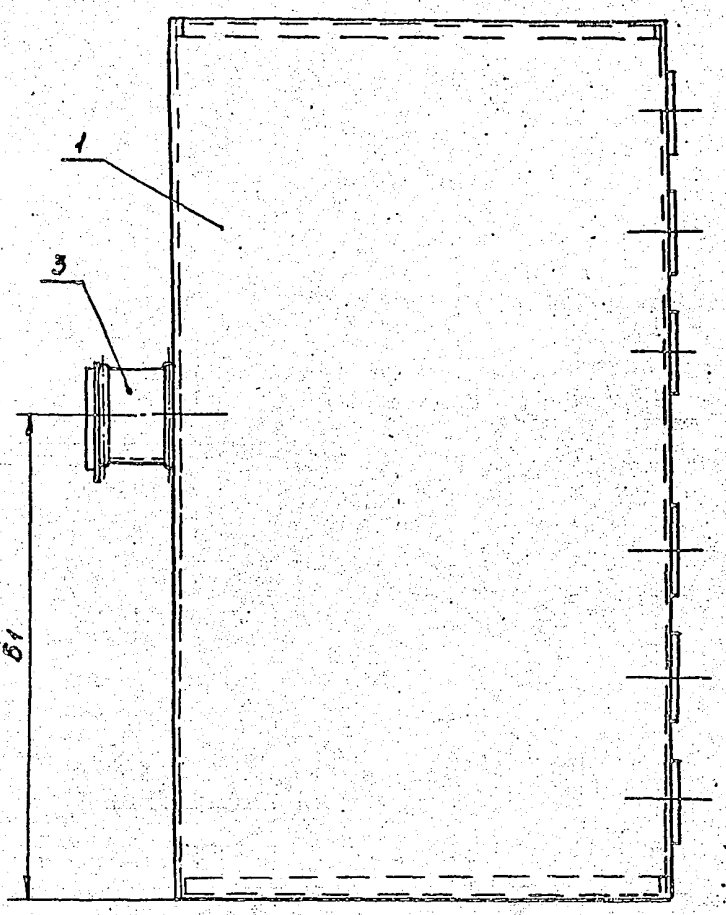

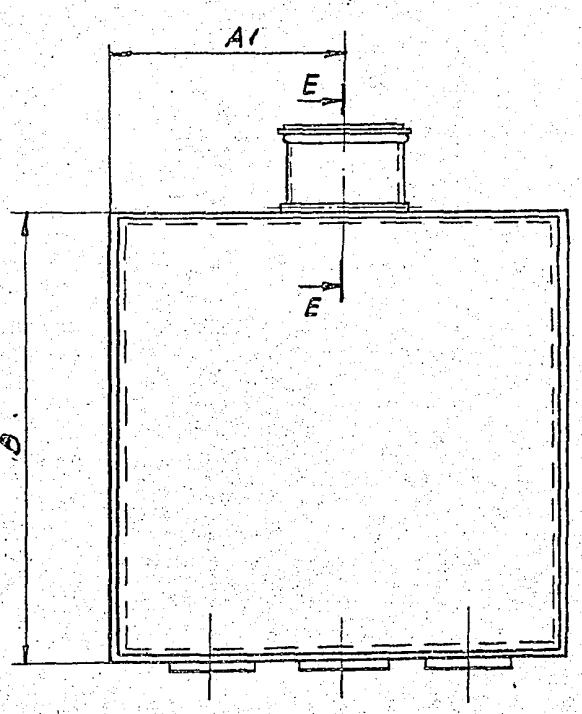

Размеры, мм

Обозначение	А	Б	В	А1	Б1	Пплаф	Д	Масса, кг
ПМШ-Р1.1	300	300	250	150	150	4	125	5,3
ПМШ-Р2.1	500	500		250	250	9	160	10,7
ПМШ-В1.1							200	12,7
ПМШ-В2.1		1000			500	18	250	22,8
ПМШ-В3.1	1000		500	500		36	500	45,0
ПМШ-В4.1		1500			750	54		68,5

Г - Г (1:1)

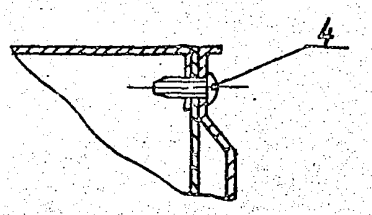

Е-Е (1:2)

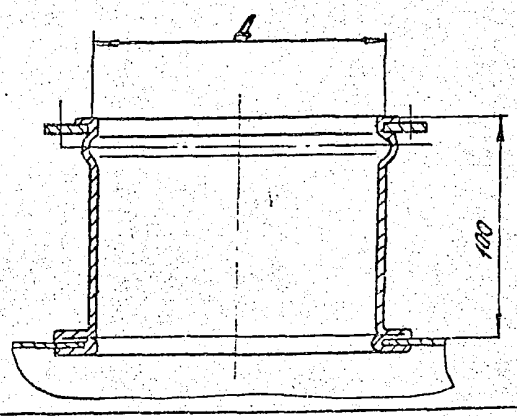

Размеры для справок

Изм.	Лист	№ докум.	Подп.	Дата	ПМШ-Р1.1 СБ		
Разраб.		Миронова			Воздухораспределитель панельный модульный штампованный Сборочный чертеж	Лит.	Масса	Масштаб
Пров.		Колкота					см. табл.	–
Т.контр.		Граевский				Лист	Листов
Н.контр.		Колкота				АП	
Утв.		Демьянов				Проектпромвентиляция	

25466-02 19 копировал: [illegible] формат А2

Рис. 1

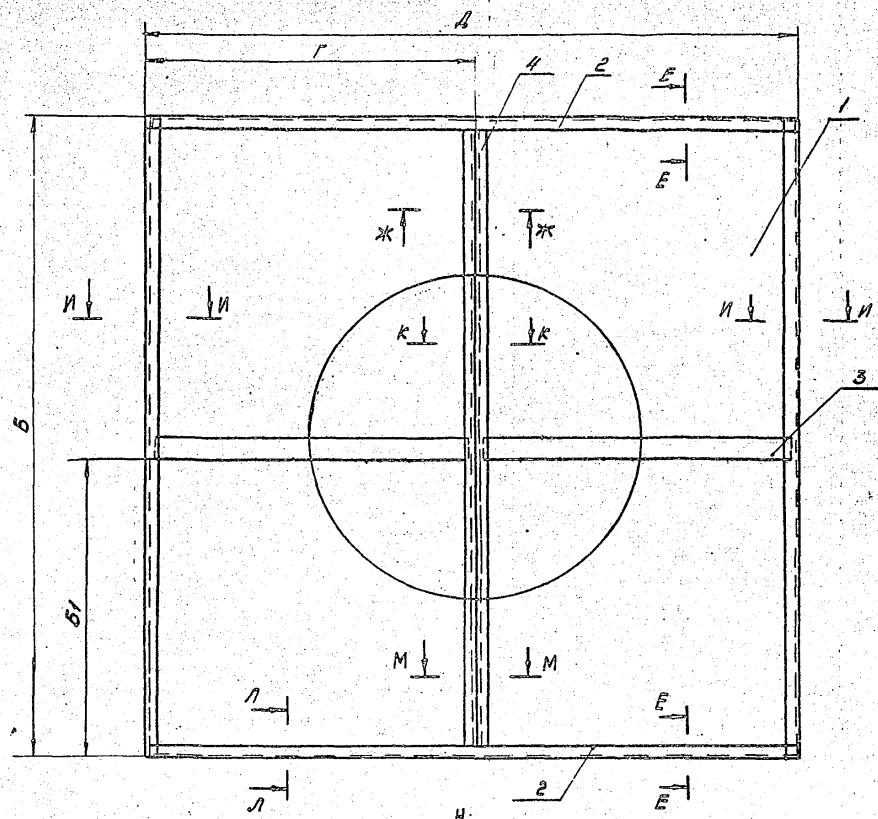

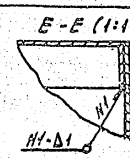

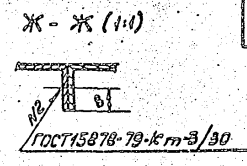

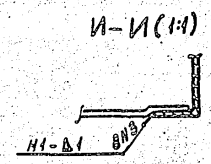

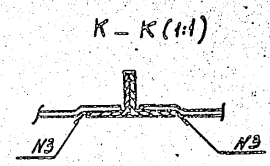

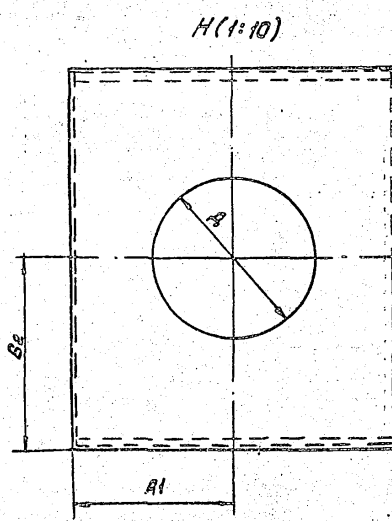

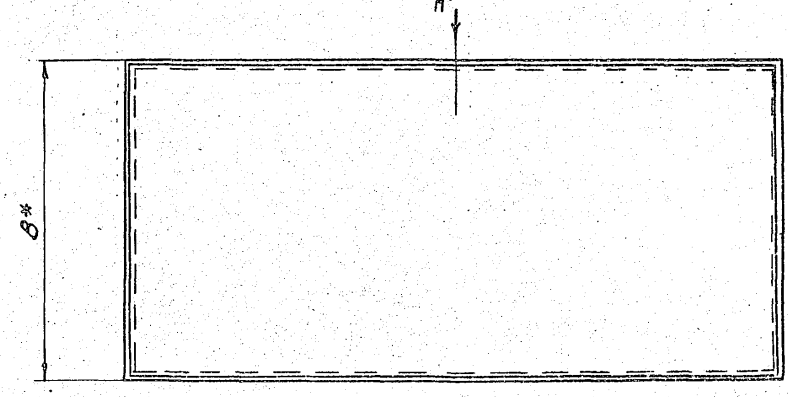

Рис. 2
Остальное - см. рис. 1

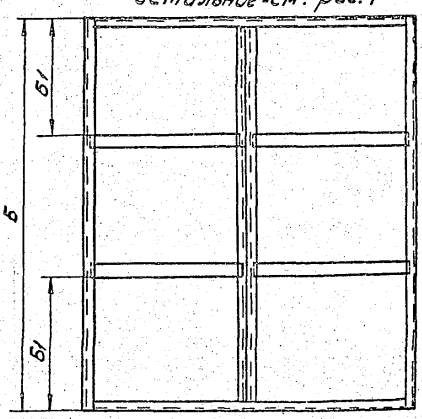

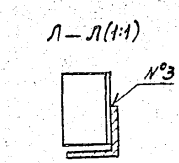

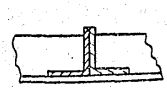

Размеры, мм

Обозначение	Рис	А	Б	В	А1	Б1	Б2	Г	Д	Масса, кг
ПМШ-Р1.1.01		300	300		150	—	150		125	3,15
ПМШ-Р2.1.01									160	6,14
ПМШ-В1.1.01		500	500	250	250		250	—	200	7,82
ПМШ-В2.1.01						485			250	14,4
ПМШ-В3.1.01		1000	1000	500	500		500	500	500	27,4
ПМШ-В4.1.01	2		1500				750			38,7

1. * Размеры для справок.
2. Покрытие: Хим. Фос. /эмаль АС-182 голубая ГОСТ 19024-79
3. Сварные швы по ГОСТ 14771-76

Изм.	Лист	№ докум.	Подп.	Дата
Разраб.		Мурнова		
Пров.		Колката		
Т.контр.		Грабовский		
Н.контр.		Колката		
Утв.		Демьянов		

ПМШ-Р1.1.01СБ

Короб в сборе

Сборочный чертеж

Лит.	Масса	Масштаб
	0,4 т	—
Лист	Листов 1	
А11		

Проектэлектромонтаж

Калуга 1984 25466-02 20 Зак. 1178

ПМШ-Р1.1.01.001

2,5 V(V)

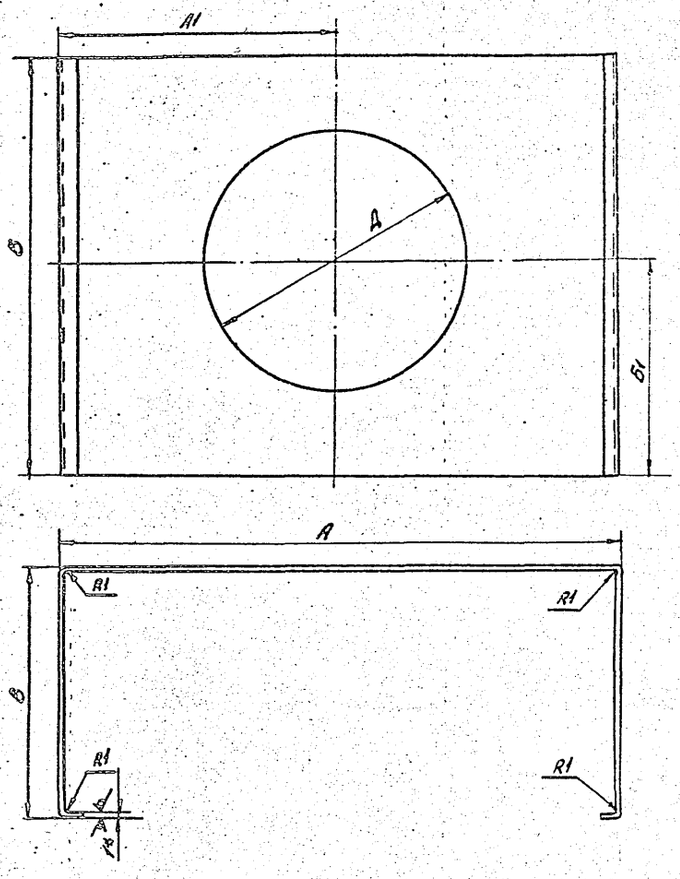

Размеры, мм

Обозначение	А	Б	В	А1	Б1	L раз.	Д	Масса, кг
ПМШ-Р1.1.01.001	300	300	250	150	150	830	125	1,85
-01	500	500		250	250	1030	160	3,87
-02							200	3,8
-03		1000					250	7,7
-04	1000		500	500	500	2030	500	14,38
-05		1500			750			22,35

1.* Размер для справок
2. h14; ± t2/2

Изм.	Лист	№ докум.	Подп.	Дата
Разраб.		Миронова		
Пров.		Колкота		
Т.контр.		Гравевский		
Н.контр.		Колкота		8/92
Утв.		Демьянов		8/92

ПМШ-Р1.1.-01.001

Короб

Лит	Масса	Масшт.
	см. табл.	—
Лист	Листов 1	

5-ПН-0-1 ГОСТ 19903-74
Лист 0К360В5-IV ГОСТ 16523-89

АП
Проектпромвентиляция

Копировал: [illegible] Формат А3

ПМШ-Н1.01.001

2,5 V(V)

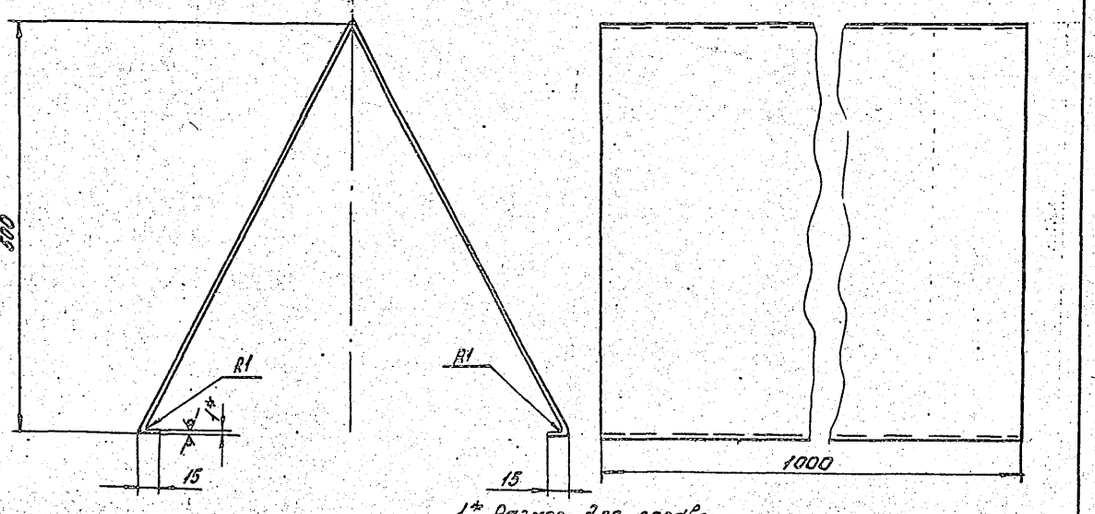

1.* Размер для справок.
2. h14 ± t2/2
3. Длина развернутой детали 1148мм

Изм.	Лист	№ докум.	Подп.	Дата
Разраб.		Миронова		
Пров.		Колкота		
Т.контр.		Гравевский		
Н.контр.		Колкота		8/92
Утв.		Демьянов		8/92

ПМШ-Н1.01.001

Короб

Лит	Масса	Масшт.
	9,0	1:4
Лист	Листов 1	

5-ПН-0-1 ГОСТ 19903-74
Лист 0К360В5-IV ГОСТ 16523-89

АП
Проектпромвентиляция

Копировал: [illegible] 25466-02 21 Формат А3

ПМШ-В1.02.004

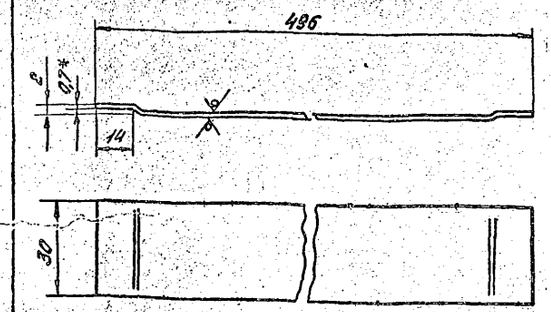

1. * Размер для справок.
2. h14; $\pm \frac{t2}{2}$

Изм.	Лист	№ докум.	Подп.	Дата
Разраб.		Миронова		
Пров.		Колкота		
Т. контр.		Гроевский		
Н. контр.		Колкота		
Утв.		Демьянов		VIII/92

ПМШ-В1.02.004

Связь

Лит.	Масса	Масштаб
	0,08	1:1

Лист	Листов 1
АП	

Лист Б-ПН-0-0,7 ГОСТ 19903-74 / ОК 360 В5-Б ГОСТ 16523-89

Проектпромвентиляция

Копировал: [illegible] Формат А4

ПМШ-В1.02.005

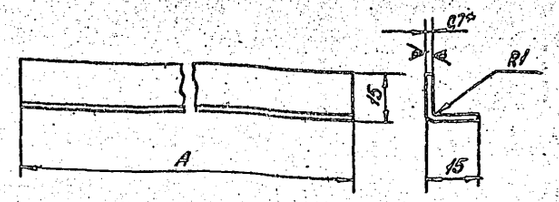

Обозначение	A, мм	Масса кг
ПМШ-В1.02.005	996	0,16
-01	1496	0,25

1. * Размер для справок.
2. h14; $\pm \frac{t2}{2}$
3. Длина развернутой детали 2В мм

Изм.	Лист	№ докум.	Подп.	Дата
Разраб.		Миронова		
Пров.		Колкота		
Т. контр.		Гроевский		
Н. контр.		Колкота		
Утв.		Демьянов		VIII/92

ПМШ-В1.02.005

Связь

Лит.	Масса	Масштаб
	см. табл.	—

Лист	Листов 1
АП	

Лист Б-ПН-0-0,7 ГОСТ 19903-74 / ОК 360 В5-Б ГОСТ 16523-89

Проектпромвентиляция

Копировал: [illegible] Формат А4

Инв. № подл. | Подп. и дата | Взам. инв. №

Формат	Зона	Поз.	Обозначение	Наименование	Кол.	Примечание
				Документация		
А2			ПМШ-Н1.СБ	Сборочный чертеж		
				Сборочные единицы		
А4		1	ПМШ-Н1.01	Короб в сборе	1	
А4		2	ПМШ-Р2.01	Панель в сборе	2	
А4		3	ПМШ-Р1.03-02	Патрубок	1	
				Стандартные изделия		
		4		Винт 2-5×1,5×10.01.016 ГОСТ 10621-80	24	

ПМШ-Н1

Изм.	Лист	№ докум.	Подп.	Дата
Разраб.		Миронова		
Пров.		Колкота		
Н. контр.		Колкота		
Утв.		Гроевский		

Воздухораспределитель панельный модульный штампованный

Лит.	Лист	Листов 1
		АП

Проектпромвентиляция

Копировал: [illegible] Формат А4

Инв. № подл. | Подп. и дата | Взам. инв. №

Формат	Зона	Поз.	Обозначение	Наименование	Кол.	Примечание
				Документация		
А2			ПМШ-Н2.3.СБ	Сборочный чертеж		
				Сборочные единицы		
А4		1	ПМШ-Н2.3.01	Короб в сборе	1	
А4		2	ПМШ-Р2.01	Панель в сборе	4	
А4		3	ПМШ-Р1.03-03	Патрубок	1	
				Стандартные изделия		
		4		Винт 2-5×1,5×10.01.016 ГОСТ 10621-80	48	

ПМШ-Н2.3

Изм.	Лист	№ докум.	Подпись	Дата
Разраб.		Миронова		
Пров.		Колкота		
Н. контр.		Колкота		
Утв.		Демьянов		VIII/92

Воздухораспределитель панельный модульный штампованный

Лит.	Лист	Листов 1
		АП

Проектпромвентиляция

Копировал: [illegible] 25466-02 22 Формат А4

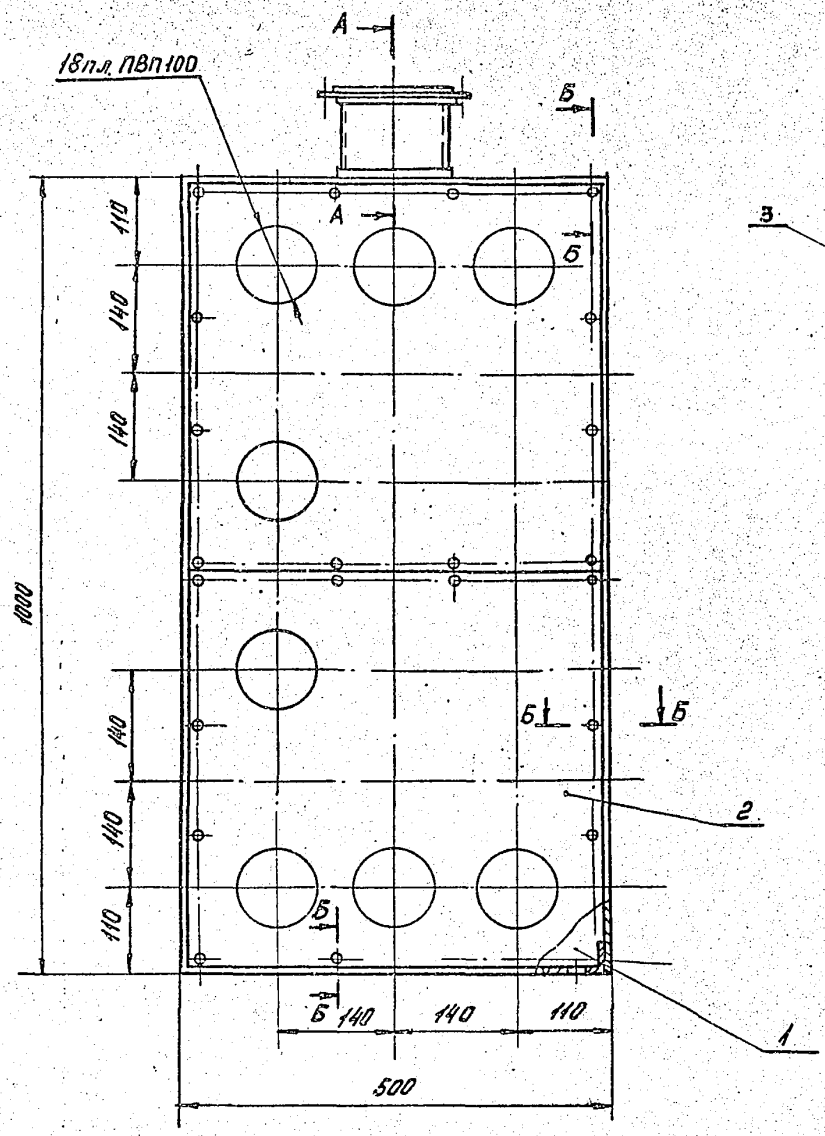

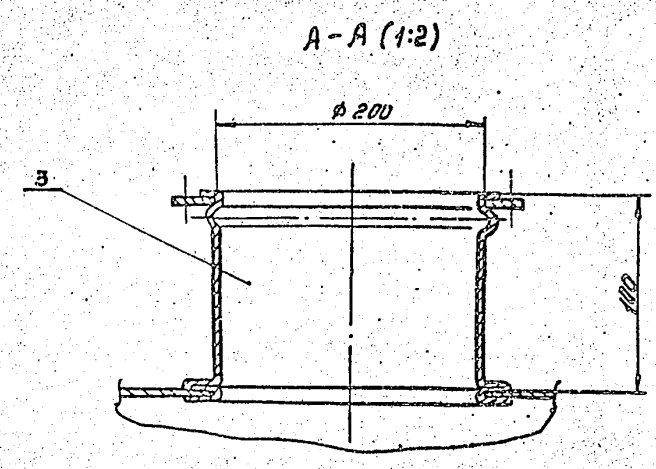

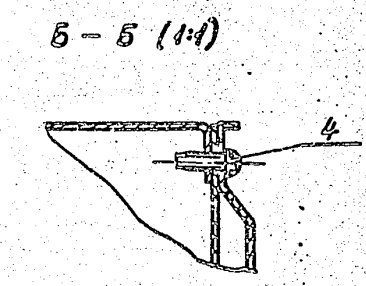

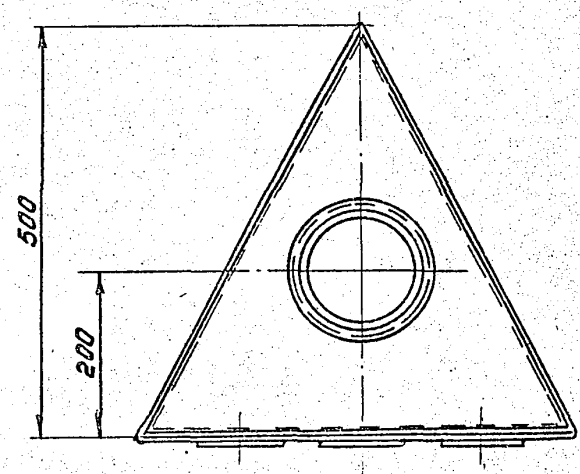

Размеры для справок

					ПМШ-Н1 СБ			
Изм.	Лист	N докум.	Подп.	Дата	Воздухораспределитель панельный модульный штампованный Сборочный чертеж	Лит	Масса	Масштаб
Разраб.		Мельникова					19,5	1:5
Пров.		Колкота				Лист	Листов 1	
Т.контр.		Гравевский				АП		
Нач.отд.		Демьянов				Проектпромвентиляция		
Н.контр.		Колкота						
Утв.		Овчинников						

копировал: 25466-02 23 Формат А2

ПМШ-Н1 СБ

Формат	Зона	Поз.	Обозначение	Наименование	Кол.	Примечание
				Документация		
А2			ПМШ-Н1.01СБ	Сборочный чертеж		
				Детали		
А2		1	ПМШ-Н1.01.001	Короб	1	
А3		2	ПМШ-Н1.01.002	Крышка	1	
А3		3	ПМШ-Н1.01.003	Дно	1	
А4		4	ПМШ-В1.02.004	Связь	1	

Изм.	Лист	N докум.	Подп.	Дата
Разраб.		Миронова		
Пров.		Колкота		
Н. контр.		Колкота		
Утв.		Демьянов		

ПМШ-Н1.01

Короб в сборе

Лит	Лист	Листов
		1

АП Проектпромвентиляция

копировал: Формат А4

Формат	Зона	Поз.	Обозначение	Наименование	Кол.	Примечание
				Документация		
А2			ПМШ-Н2.3.01СБ	Сборочный чертеж		
				Детали		
А3		1	ПМШ-Н2.3.01.001	Стенка	1	
А3		2	ПМШ-Н2.3.01.002	Крышка	1	
А4		3	ПМШ-Н2.3.01.003	Связь	2	
А3		4	ПМШ-Н2.301.004	Стойка	1	
А4		5	ПМШ-Н1.01.003	Дно	1	

Подп. и дата | Инв. N дубл. | Взам. инв. N | Подп. и дата | Инв. N подл.

Изм.	Лист	N докум.	Подп.	Дата
Разраб.		Миронова		
Пров.		Колкота		
Н. контр.		Колкота		
Утв.		Демьянов		

ПМШ-Н2.3.01

Короб в сборе

Лит	Лист	Листов
		1

АП Проектпромвентиляция

копировал:

ПМШ-Н1.01.002

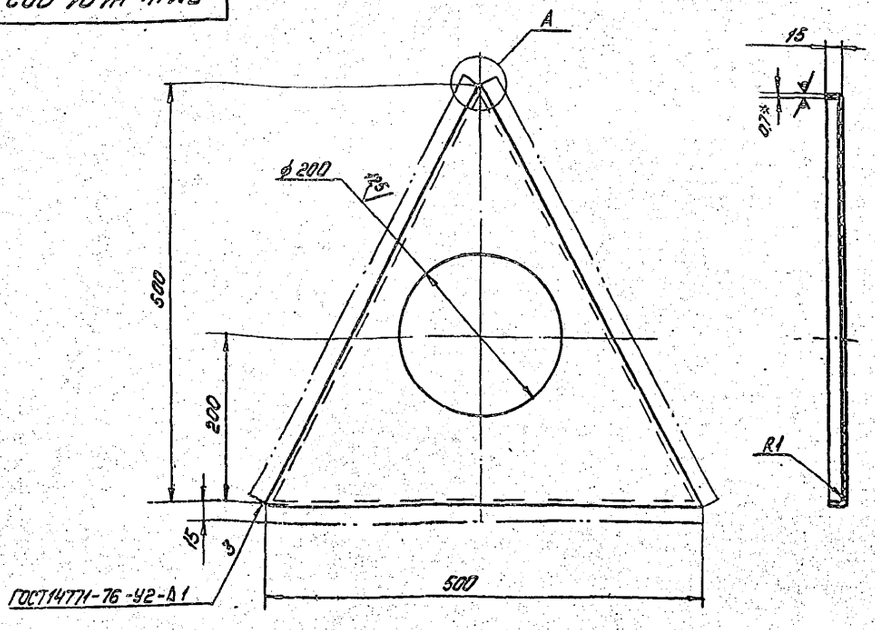

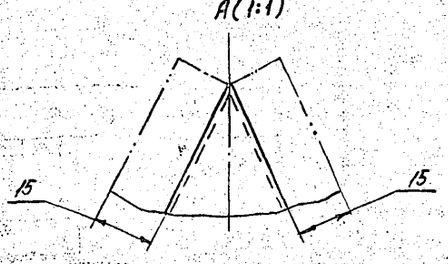

1.* Размер для справок

2. H14; h14; $\pm\frac{t_2}{2}$

Изм.	Лист	N докум.	Подп.	Дата
Разраб.		Миронова		
Пров.		Колкота		
Т. контр.		Граевский		
Н. контр.		Колкота		
Утв.		Демьянов		

ПМШ-Н1.01.002

Крышка

Лит	Масса	Масшт.
	0,68	1:4

Лист | Листов

АП Проектпромвентиляция

Лист Б-ПН-0-1ГОСТ19903-74

ОК 360 В5-IV ГОСТ16523-89

копировал: 25466-02 24 Формат А4

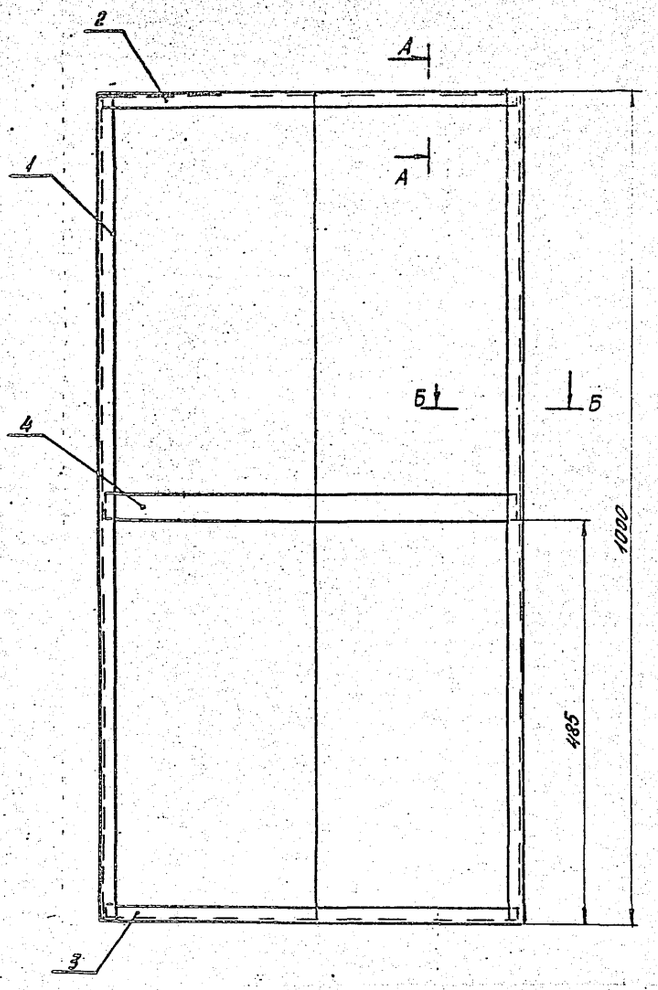

А–А (1:1)

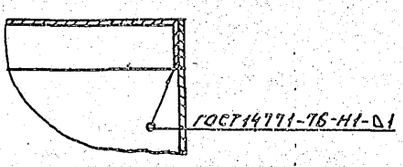

Б–Б(1:1)

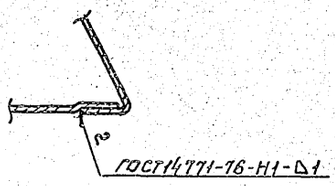

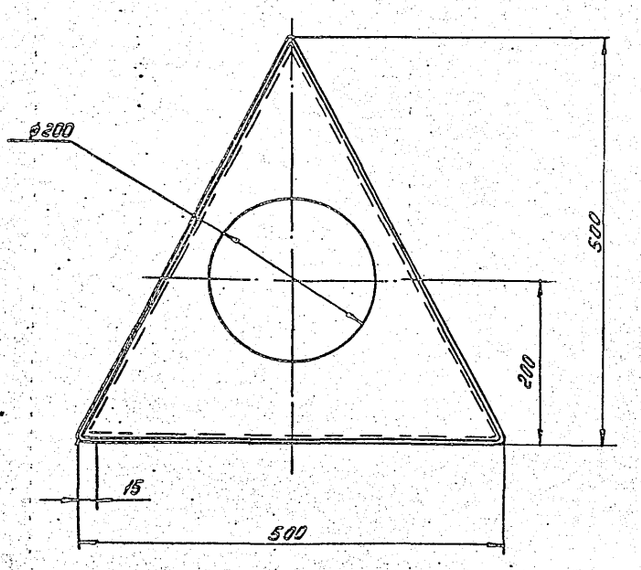

1. Размеры для справок
2. Покрытие: хим. фос/эмаль АС-182 голубая ГОСТ 19024-79

					ПМШ-Н1.01СБ		
Изм.	Лист	№ докум.	Подп.	Дата			
Разраб.		Миронова			Короб в сборе. Сборочный чертеж	Лит.	Масса	Масштаб
Пров.		Колката					18,6	1:4
Т.контр.		Гроевский				Лист	Листов 1	
Н.контр.		Колката				АП		
Утв.		Деньгов				Проектпромвентиляция		

Копировал: [illegible] 25466-02 25 Формат А2

ПМШ-Н1.01.003

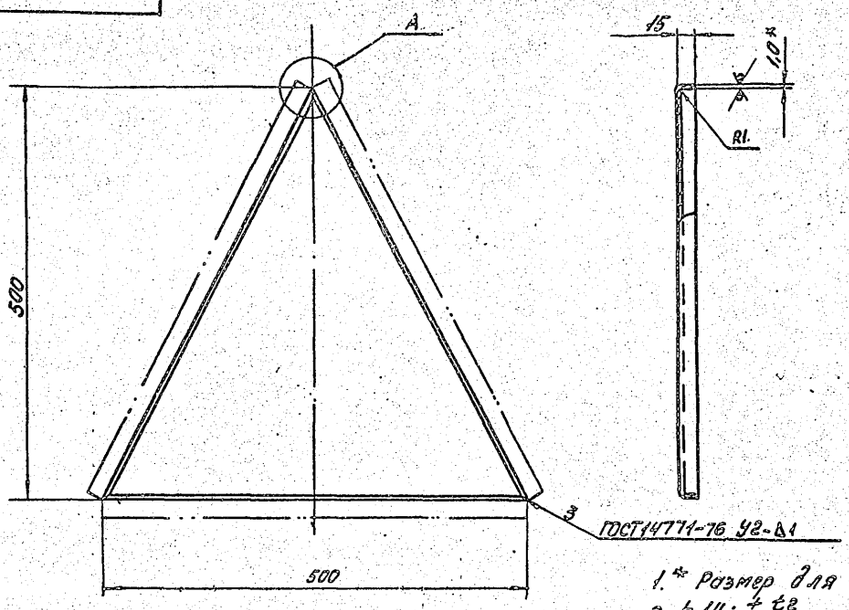

1.* Размер для справок.
2. h14; $\pm \frac{t_2}{2}$

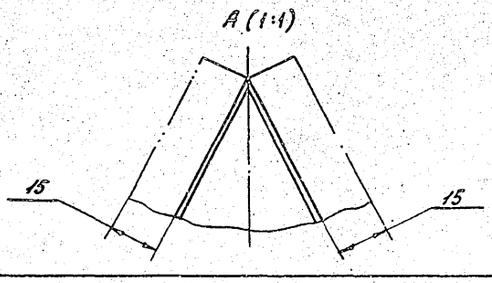

					ПМШ-Н1.01.003		
Изм.	Лист	№ докум.	Подп.	Дата	Дно	Лит	Масса 0,82	Масштаб 1:4
Разраб.		Миронова					Лист	Листов 1
Пров.		Колкота					АП	
Т.контр.		Грабовский						
Н.контр.		Колкота			Лист Б-ПН-0-1 ГОСТ 19903-74		Проектпромвентиляция	
Утв.		Демьянов		8/12	ОК 36085-IV ГОСТ 16523-89			

Копировал: Формат А3

ПМШ-Н2.3.01.001

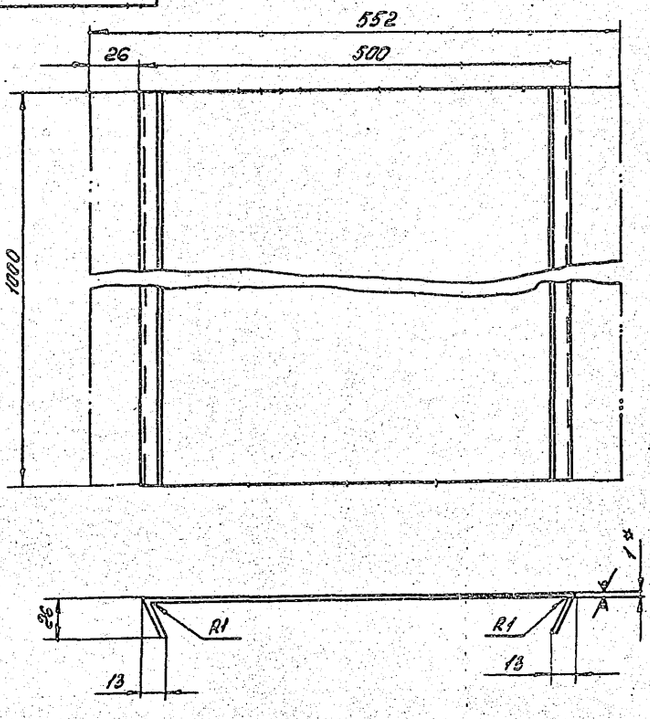

1.* Размер для справок
2. h14; $\pm \frac{t_2}{2}$

					ПМШ-Н2.3.01.001		
Изм.	Лист	№ докум.	Подп.	Дата	Стенка	Лит	Масса 3,03	Масштаб 1:4
Разраб.		Миронова					Лист	Листов 1
Пров.		Колкота					АП	
Т.контр.		Грабовский						
Н.контр.		Колкота			Лист Б-ПН-0-1 ГОСТ 19903-74		Проектпромвентиляция	
Утв.		Демьянов		8/12	ОК 36085-IV ГОСТ 16523-89			

Копировал: 25466-02 25 Формат А3

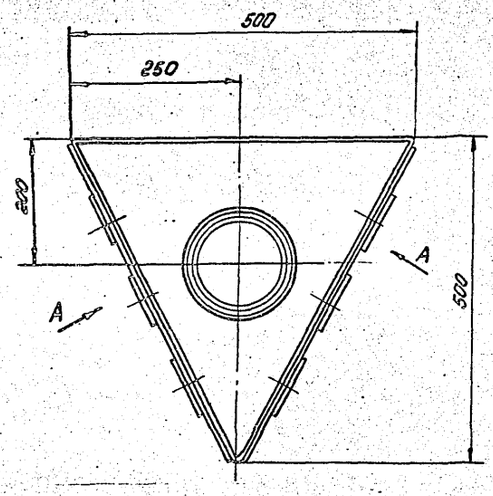

Б – Б (м1:4)

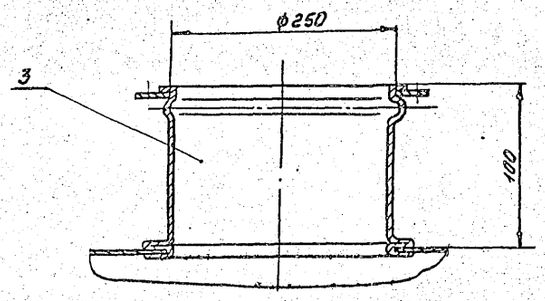

А

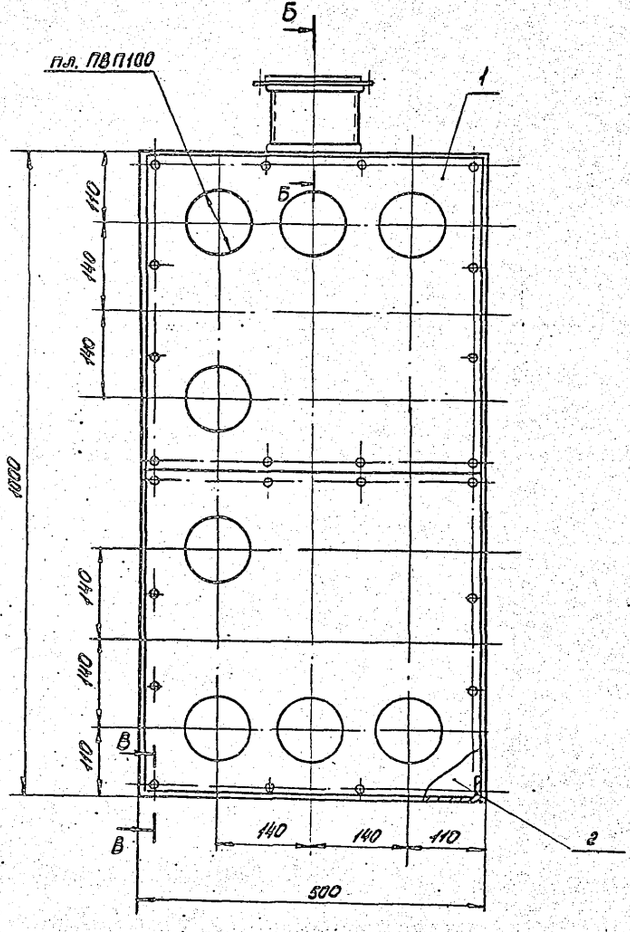

В – В (м 1:1)

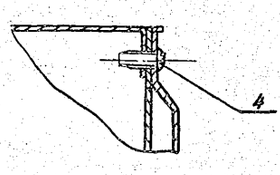

1. Размеры для справок

					ПМШ-Н2.3СБ			
Изм	Лист	№докум	Подп	Дата	Воздухораспределитель панельный модульный штампованный. Сборочный чертеж	Лит	Масса	Масштаб
Разраб		Мезяев					25	1:5
Пров		Полкота				Лист	Листов 1	
Т.контр		Грабевский				АП		
Нач.отд		Демьянов				Проект промвентиляция		
Н.контр		Полкота						
Утв		Овчинников						

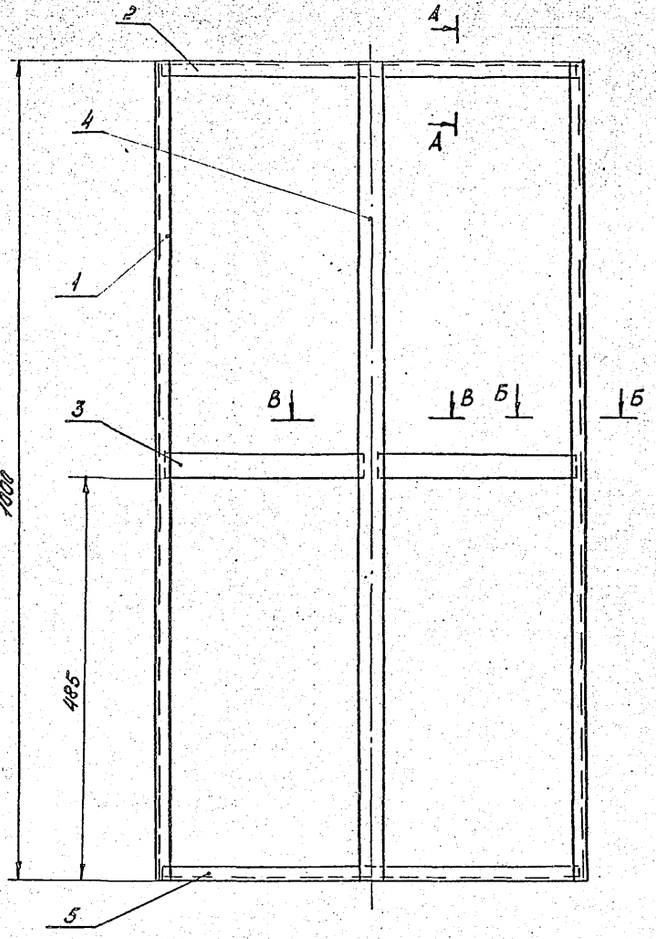

А–А (1:1)

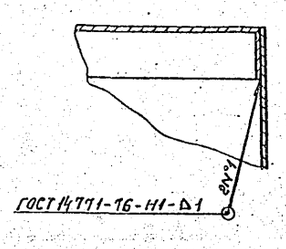

Б-Б(1:1)

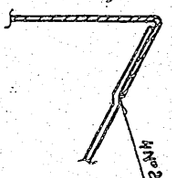

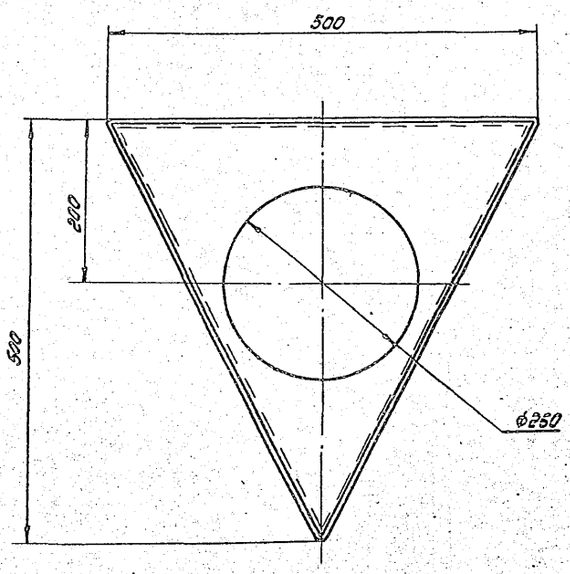

В-В(1:1)

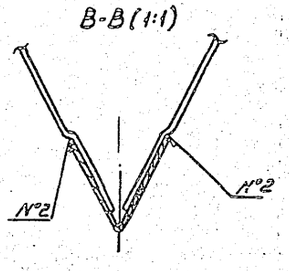

1. Размеры для справок
2. Покрытие: хим. фос. /Эмаль АС-182 голубая ГОСТ 19024-79.

					ПМШ-Н2.3.01СБ		
Изм.	Лист	№ докум.	Подп.	Дата	Короб в сборе	Лит.	Масса	Масштаб
Разраб.		Миронова					10,5	1:4
Пров.		Колкота			Сборочный чертеж	Лист	Листов 1
Т. контр.		Гриевский					АП	
Н. контр.		Колкота				Проектпромвентиляция	
Утв.		Демьянов					

Копировал: Инв. 25466-02 28 формат А3

ПМШ-Н2.3.01.002

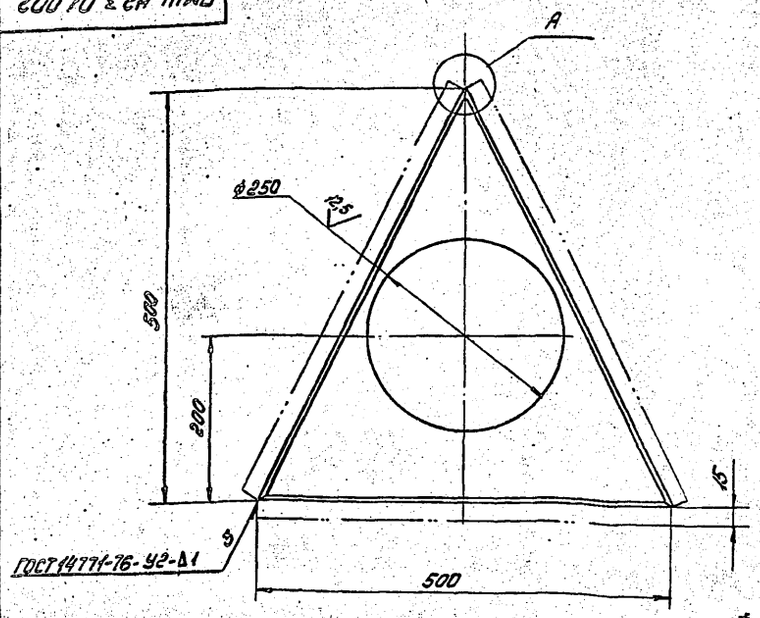

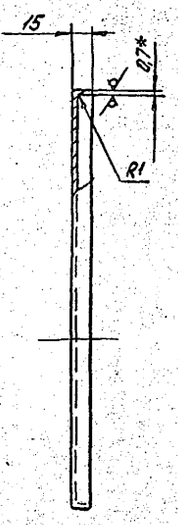

1.* Размер для справок
2. H14; h14; $\pm\frac{t_2}{2}$

A(1:1)

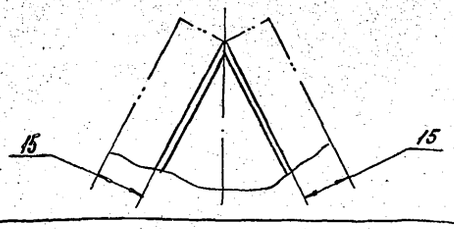

					ПМШ-Н2.3.01.002			
Изм	Лист	N докум	Подп	Дата	Крышка	Лит	Масса	Масшт
Разраб		Миронова					0,54	1:1
Пров.		Колкота				Лист	Листов 1	
Т.контр		Граевский				АП		
Н.контр		Колкота			Лист Б-ПН-0-1 ГОСТ 19903-74	Проектпромвентиляция		
Утв		Демьянов		8/97	ОК 360В5-IV ГОСТ 16523-89			

Копировал: Формат А3

ПМШ-Н2.3.01.003

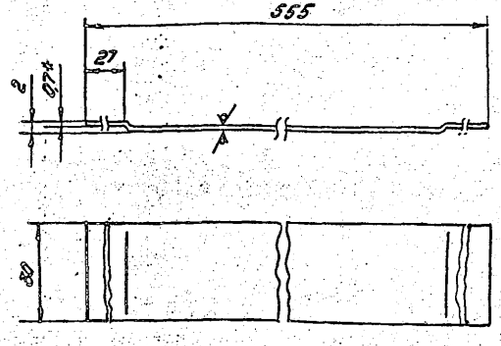

1.* Размер для справок
2. h14; $\pm\frac{t_2}{2}$

					ПМШ-Н2.3.01.003			
Изм	Лист	N докум	Подп	Дата	Связь	Лит	Масса	Масшт
Разраб		Миронова					0.128	1:1
Пров		Колкота				Лист	Листов 1	
Т.контр		Граевский				АП		
Н.контр		Колкота			Лист Б-ПН-0-1,0 ГОСТ 19903-74	Проектпромвентиляция		
Утв		Демьянов		8/97	ОК 360В5-IV ГОСТ 16523-89			

Формат А4

ПМШ-Н2.3.01.004

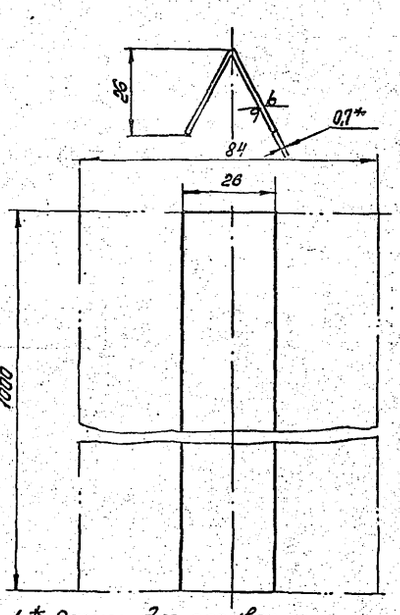

1.* Размер для справок
2. h14; $\pm\frac{t_2}{2}$

					ПМШ-Н2.3.01.004			
Изм	Лист	N докум	Подп	Дата	Стойка	Лит	Масса	Масшт
Разраб		Миронова					0,65	1:1
Пров		Колкота				Лист	Листов 1	
Т.контр		Граевский				АП		
Н.контр		Колкота			Лист Б-ПН-0-1,0 ГОСТ 19903-74	Проектпромвентиляция		
Утв		Демьянов		8/97	ОК-360В5-IV ГОСТ 16523-89			

Взам инв. | Инв. № дубл. | Подп и дата

Инв. № подл. | Подп и дата

Копировал: 25466-02 29 Формат А4

Формат	Зона	Поз.	Обозначение	Наименование	Кол.	Примечание
				Документация		
А2		1	ПМШ-Н2.1 СБ	Сборочный чертеж		
				Сборочные единицы		
А4		1	ПМШ-Н2.1 01	Короб в сборе	1	
А4		2	ПМШ-Р2.01	Панель	2	
А4		3	ПМШ-Р1.03-02	Патрубок	1	
				Стандартные изделия		
		4		Винт 2-5×1,5×10.01.016 ГОСТ 10621-80	48	

Инв.№ подл. | Подп. и дата | Взам. инв.№ | Инв.№ дубл. | Подп. и дата

Изм.	Лист	N докум.	Подп.	Дата
Разраб.		Меняева		
Пров.		Колкота		
Н.контр.		Колкота		
Утв.		Демьянов		

ПМШ-Н2.1

Воздухораспределитель панельный модульный штампованный

Лит.	Лист	Листов
		1

АП

Проектпромвентиляция

Копировал: Ж Формат А4

Формат	Зона	Поз.	Обозначение	Наименование	Кол.	Примечание
				Документация		
А2			ПМШ-Н2.2 СБ	Сборочный чертеж		
				Сборочные единицы		
А4		1	ПМШ-Н2.2 01	Короб в сборе	1	
А4		2	ПМШ-Р2.01	Панель	2	
А4		3	ПМШ-Р1.03-04	Патрубок	1	
				Стандартные изделия		
		4		Винт 2-5×1,5×10.01.016 ГОСТ 10621-80	48	

Инв.№ подл. | Подп. и дата | Взам. инв.№ | Инв.№ дубл. | Подп. и дата

Изм.	Лист	N докум.	Подп.	Дата
Разраб.		Меняева		
Пров.		Колкота		
Н.контр.		Колкота		
Утв.		Демьянов		

ПМШ-Н2.2

Воздухораспределитель панельный модульный штампованный

Лит.	Лист	Листов
		1

АП

Проектпромвентиляция

Копировал: Ж Формат А4

Формат	Зона	Поз.	Обозначение	Наименование	Кол.	Примечание
				Документация		
А2			ПМШ-Н3 СБ	Сборочный чертеж		
				Сборочные единицы		
А4		1	ПМШ-Н3.01	Короб в сборе	1	
А4		2	ПМШ-Р2.01	Панель	6	
А4		3	ПМШ-Р1.03-03	Патрубок	1	
				Стандартные изделия		
		4		Винт 2-5×1,5×10.01.016 ГОСТ 10621-80	72	

Инв.№ подл. | Подп. и дата | Взам. инв.№ | Инв.№ дубл. | Подп. и дата

Изм.	Лист	N докум.	Подп.	Дата
Разраб.		Меняева		
Пров.		Колкота		
Н.контр.		Колкота		
Утв.		Демьянов		

ПМШ-Н3

Воздухораспределитель панельный модульный штампованный

Лит.	Лист	Листов
		1

АП

Проектпромвентиляция

Копировал: Ж Формат А4

Формат	Зона	Поз.	Обозначение	Наименование	Кол.	Примечание
				Документация		
А2			ПМШ-Н4 СБ	Сборочный чертеж		
				Сборочные единицы		
А4		1	ПМШ-Н4.01	Короб в сборе	1	
А4		2	ПМШ-Р2.01	Панель	8	
А4		3	ПМШ-Р1.03-03	Патрубок	1	
				Стандартные изделия		
		4		Винт 2-5×1,5×10.01.016 ГОСТ 10621-80	96	

Инв.№ подл. | Подп. и дата | Взам. инв.№ | Инв.№ дубл. | Подп. и дата

Изм.	Лист	N докум.	Подп.	Дата
Разраб.		Меняева		
Пров.		Колкота		
Н.контр.		Колкота		
Утв.		Демьянов		

ПМШ-Н4

Воздухораспределитель панельный модульный штампованный

Лит.	Лист	Листов
		1

АП

Проектпромвентиляция

25466-02.30 Копировал Формат А4

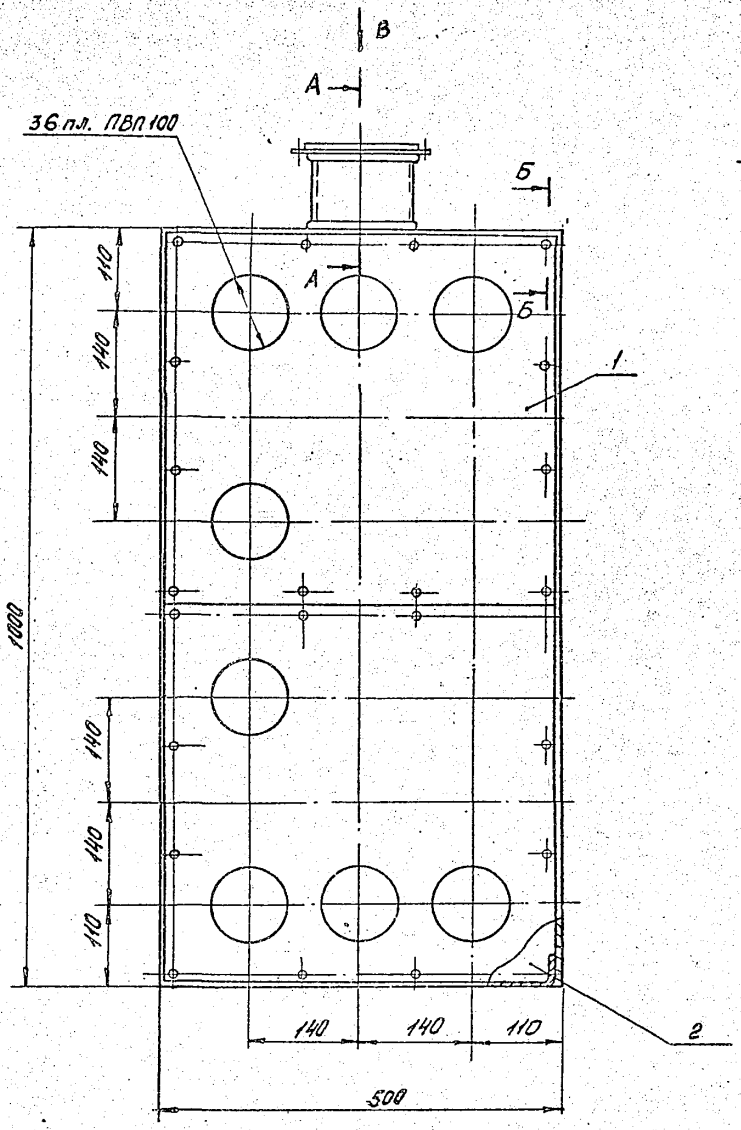

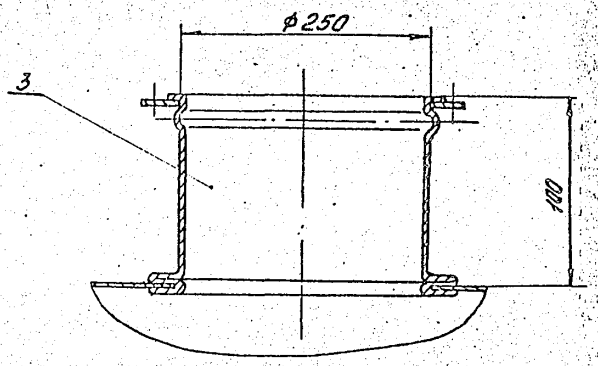

Б - Б (М1:1)

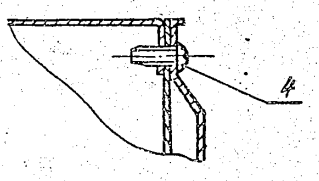

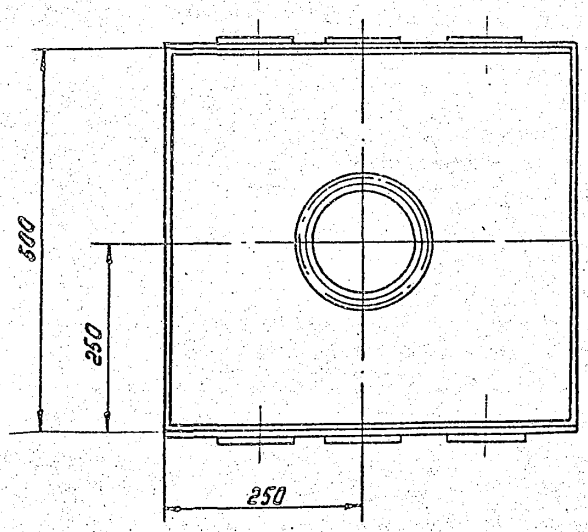

Размеры для справок

ПМШ-Н2.1СБ

Изм.	Лист	№ докум.	Подп.	Дата	ПМШ-Н2.1СБ		
Разраб.		Мейгрва			Воздухораспределитель панельный модульный штампованный Сборочный чертеж	Лит.	Масса 21	Масштаб 1:5
Пров.		Колкота				Лист	Листов 1	
Т.контр.		Грачевский				А11		
Нач.отд.		Демьянов				Проектпромвентиляция		
Н.контр.		Колкота						
Утв.		Овчинников						

25466-02 31 Копировал: Формат А2

Фор.	Зона	Поз.	Обозначение	Наименование	Кол.	Примечание
				Документация		
А2			ПМШ-Н2.1.01 СБ	Сборочный чертеж		
				Детали		
А3		1	ПМШ-Н2.1.01.001	Крышка	1	
А3		2	ПМШ-Н2.1-01.002	Стенка	2	
А3		3	ПМШ-Н2.1.01.003	Дно	1	
А4		4	ПМШ-В1.02.004	Связь	2	

Изм.	Лист	N докум.	Подп.	Дата
Разраб.		Меняева		
Пров.		Колкота		
Н.контр.		Колкота		
Утв.		Демьянов		

ПМШ-Н2.1.01

Короб в сборе

Лит. | Лист | Листов 1

АП

Проект промвентиляции

копировал: | формат А4

Фор.	Зона	Поз.	Обозначение	Наименование	Кол.	Примечание
				Документация		
А2			ПМШ-Н2.2.01СБ	Сборочный чертеж		
				Детали		
А3		1	ПМШ-Н2.2.01.001	Короб	1	
А4		2	ПМШ-Н2.2.01.002	Стойка	1	
А3		3	ПМШ-Н2.1.01.001	Крышка	1	
А3		4	ПМШ-Н2.1.01.003	Дно	1	
А4		5	ПМШ-В1.02.004	Связь	2	

Инв. N подл. | Подпись и дата | Взам. инв. N | Инв. N дубл. | Подпись и дата

Изм.	Лист	N докум.	Подп.	Дата
Разраб.		Меняева		
Пров.		Колкота		
Н.контр.		Колкота		
Утв.		Демьянов		

ПМШ-Н2.2.01

Короб в сборе

Лит. | Лист | Листов 1

АП

Проект промвентиляции

копировал: | формат А4

ПМШ-Н2.1-01.001

25 V (√)

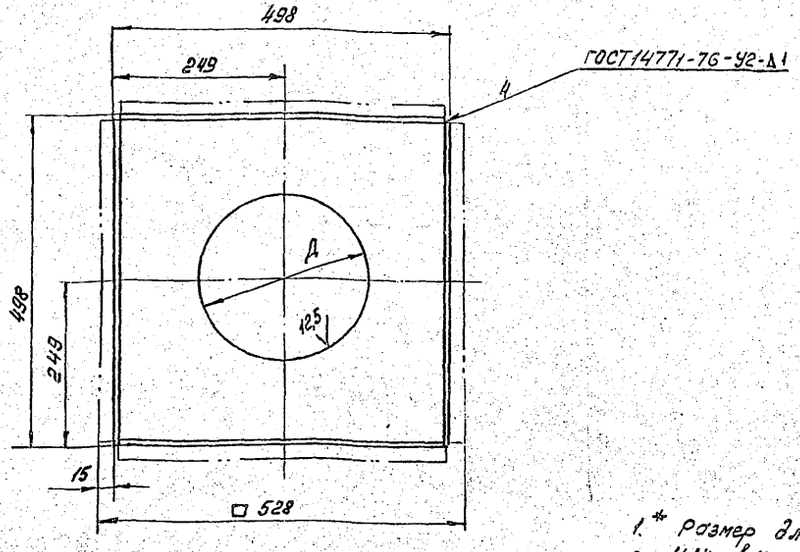

Обозначение	Д	Масса, кг
ПМШ-Н2.1.01.001	250	1,43
-01	315	1,09

1.* Размер для справок
2. H14; h14; $\pm\frac{t_2}{2}$

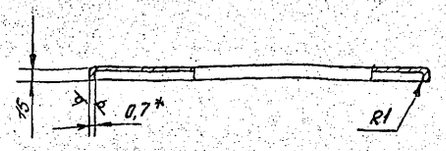

Изм.	Лист	N докум.	Подп.	Дата
Разраб.		Меняева		
Пров.		Колкота		
Т.контр.		Граевский		
Н.контр.		Колкота		
Утв.		Демьянов		

ПМШ-Н2.1.01.001

Крышка

Лит. | Масса | Масшт.

см. табл. | —

Лист | Листов 1

АП

Лист Б-ПН-0-1,0 ГОСТ 19903-74 ОК 360В5-IV ГОСТ 16523-89

Проект промвентиляция

копировал: 25466-02 32 формат А3

ПМШ-Н2.1.01СБ

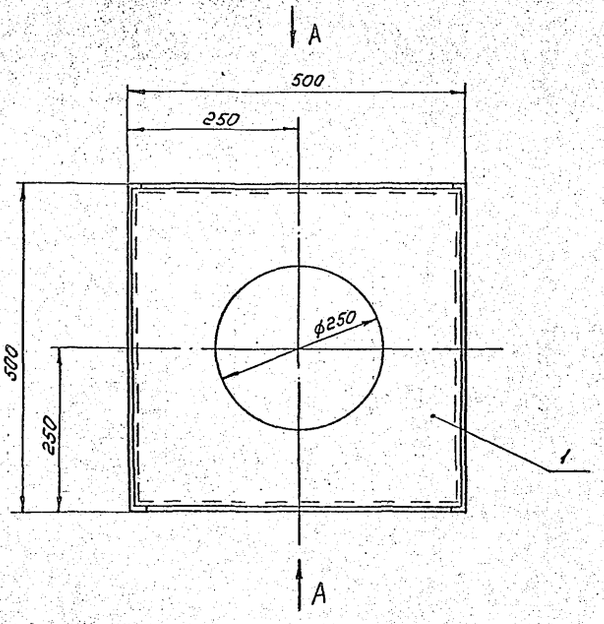

Б — Б (1:1)

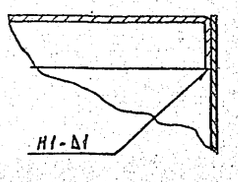

В - В (1:1)

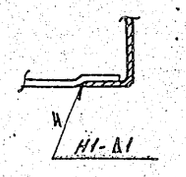

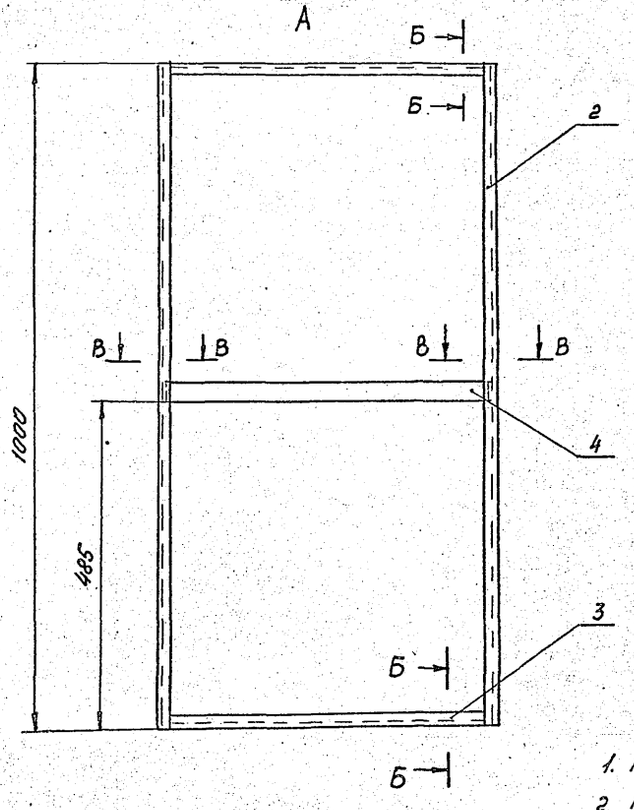

1. Размеры для справок.
2. Покрытие: хим. фос / эмаль АС-182 голубая ГОСТ 19024-79
3. Сварку производить по ГОСТ 14771-76

					ПМШ-Н2.1.01СБ			
Изм	Лист	N докум.	Подп	Дата	Короб в сборе Сборочный чертеж	Лит	Масса	Масшт
Разраб		Меняева					12.14	1:5
Пров.		Колкота				Лист	Листов 1	
Т.контр		Граевский				АП		
Н.контр		Колкота				Проект промвентиляции		
Утв		Демьянов						

25466-02 33 копировал: [illegible] Формат А2

ПМШ-Н2.1.01.002

25/(V)

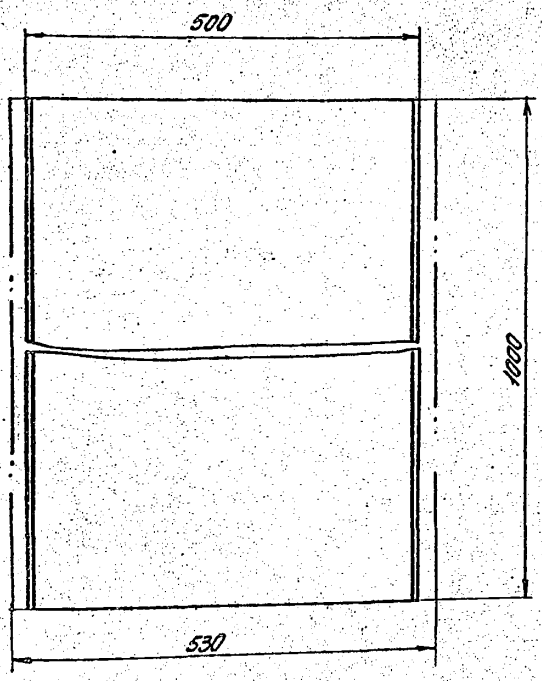

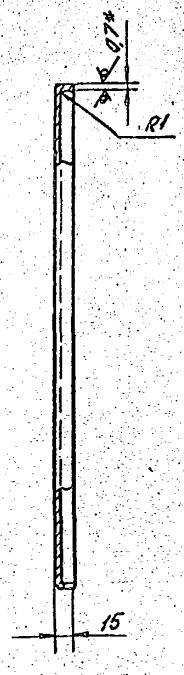

1.* Размер для справок
2. $h14; \pm \frac{te}{2}$

Изм.	Лист	Ндокум	Подп	Дата
Разраб		Меняева		
Пров		Колката		
Т.контр		Грачевский		
Н.контр		Колката		
Утв		Демьянов		8/92

ПМШ-Н2.1.01.002

Стенка

Лит	Масса	Масшт.
	4,14	1:5
Лист	Листов 1	

6-ПН-0-1 ГОСТ 19903-74
ОК 36085-IV ГОСТ 16523-89

АП Проектпромвентиляция

Копировал: Формат А3

26/(V)

ПМШ-Н2.1.01.003

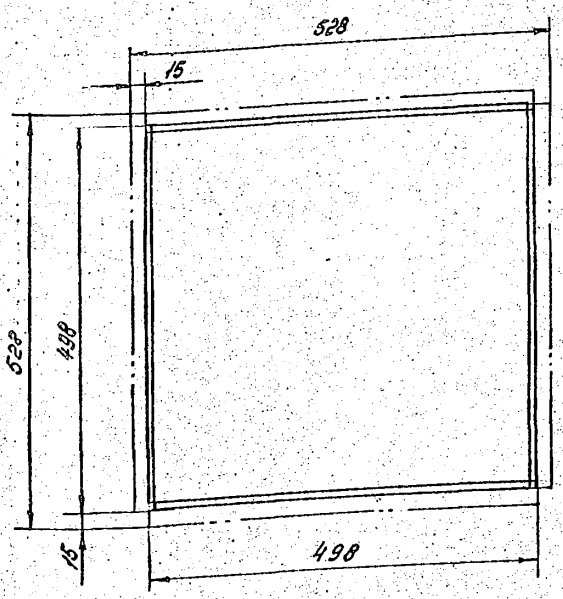



1.* Размер для справок
2. $h14; \pm \frac{te}{2}$

Изм.	Лист	Ндокум	Подп	Дата
Разраб		Меняева		
Пров		Колката		
Т.контр		Грачевский		
Н.контр		Колката		
Утв		Демьянов		8/92

ПМШ-Н2.1.01.003

Дно

Лит	Масса	Масшт.
	2.14	1:5
Лист	Листов 1	

6-ПН-0-1 ГОСТ 19903-74
ОК 36085-IV ГОСТ 16523-89

АП Проектпромвентиляция

Копировал: 25466-02 34 Формат А3

ПМШ-Н2.2СБ

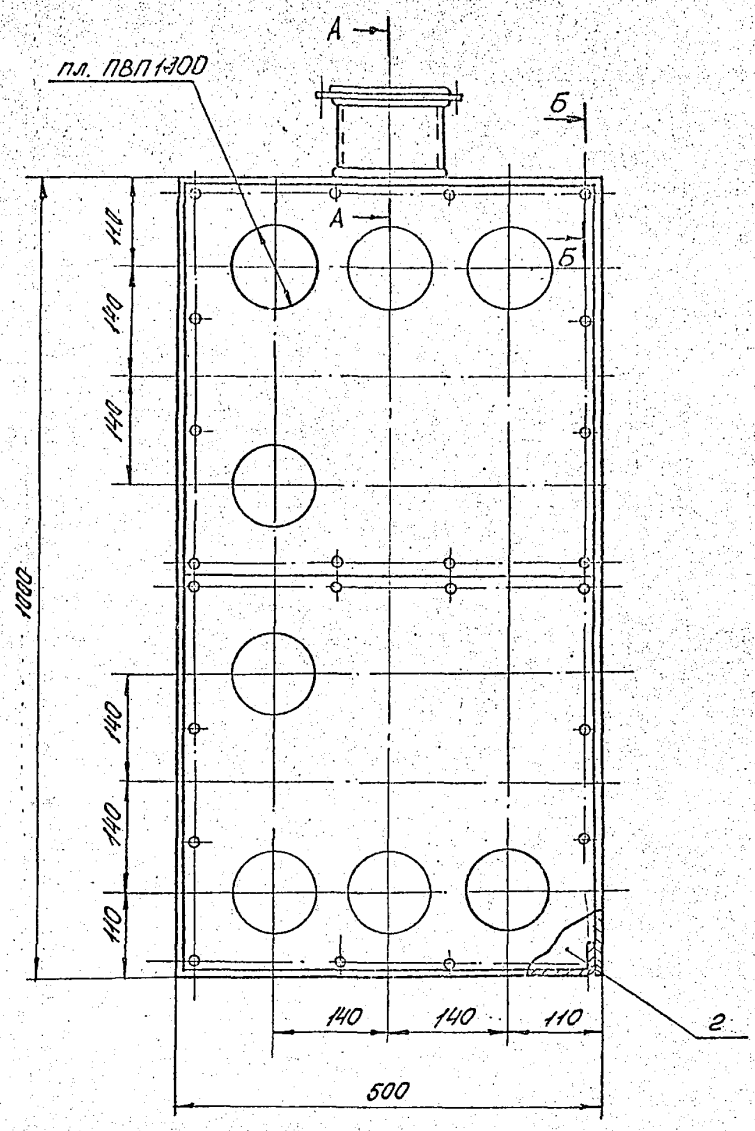

А - А (1:2)

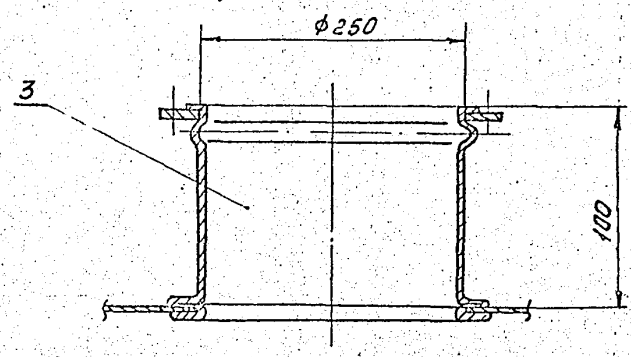

Б - Б (1:1)

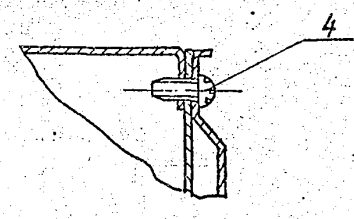

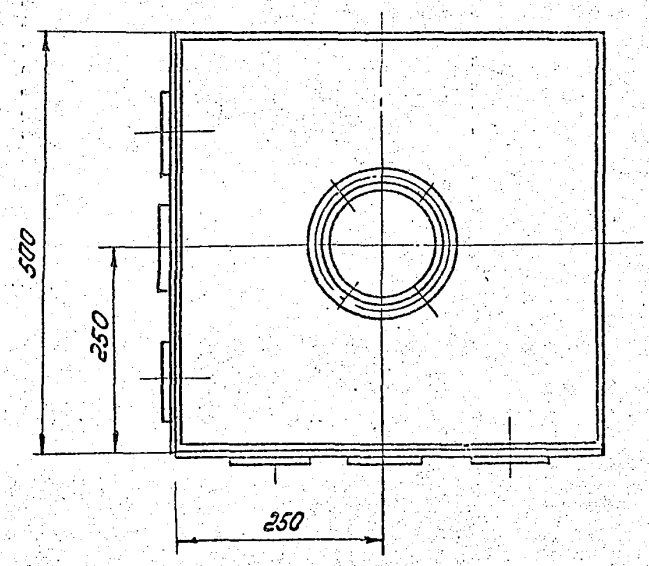

Размеры для справок.

					ПМШ-Н2.2СБ		
					Воздухораспределитель панельный модульный штампованный Сборочный чертеж	Лит	Масса	Масштаб
							20,7	1:5
Изм.	Лист	N докум.	Подп.	Дата		Лист	Листов 1
Разраб.		Менгаева				АП	
Пров.		Колкота				Проектпромвентиляция	
Т. контр.		Грозовский					
Нач. отд.		Демьянов					
Н. контр.		Колкота					
Утв.		Сучинко					

25466-02 35 Копировал: Формат А2

ПМШ-Н2.2.01СБ

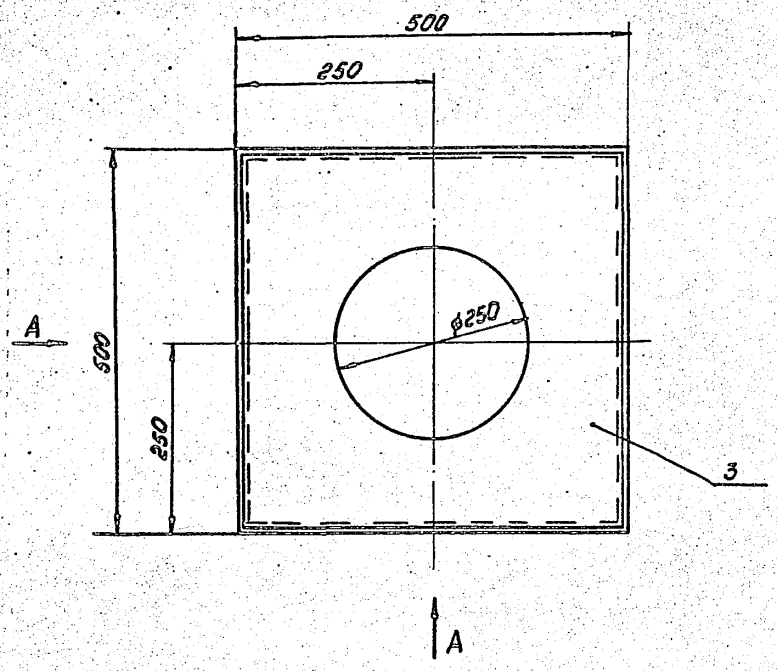

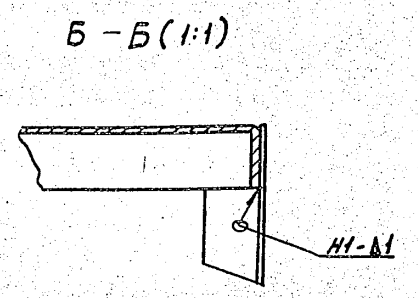

1. Размеры для справок.
2. Покрытие: хим. фос/эмаль АС-182 голубая ГОСТ 19024-79
3 Сварные швы по ГОСТ 14771-76

					ПМШ- Н2.2.01СБ			
Изм	Лист	N докум	Подп	Дата	Короб в сборе	Лит	Масса	Масшт
Разраб		Меняева					12,1	1:5
Пров		Калкота			Сборочный чертеж	Лист	Листов 1	
Т.контр		Граевский				АП		
Н.контр		Калкота				Проектпромвентиляция		
Утв		Демьянов						

25466-02 36 копировал: формат А2

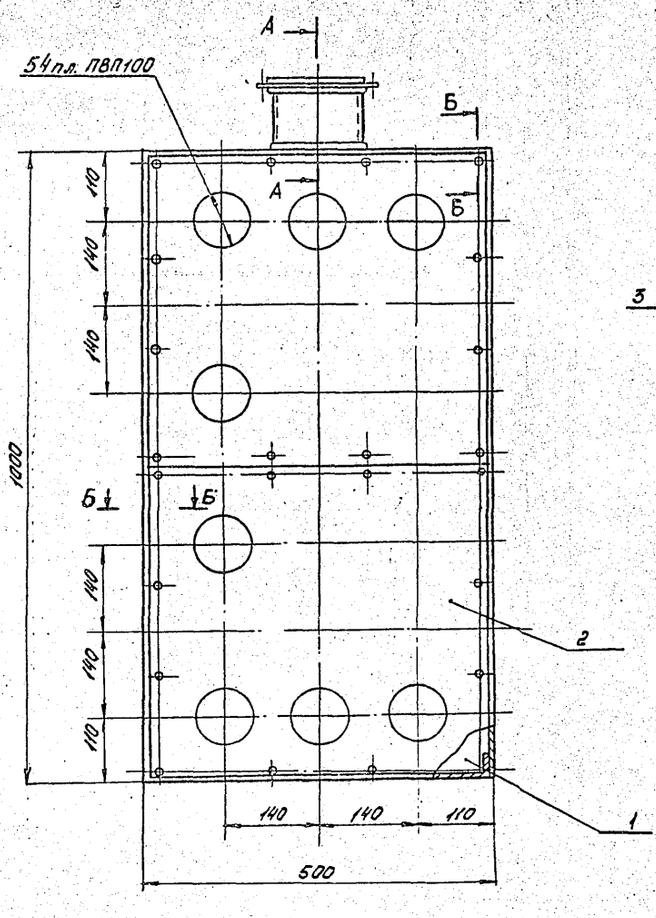

А-А (1:2)

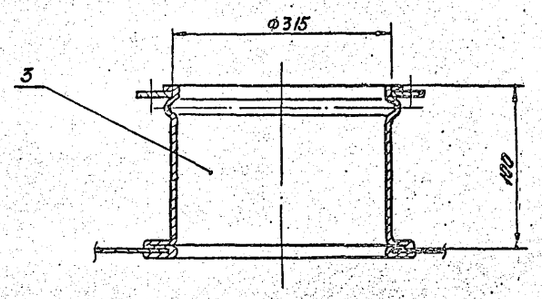

Б-Б (1:1)

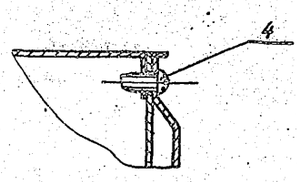

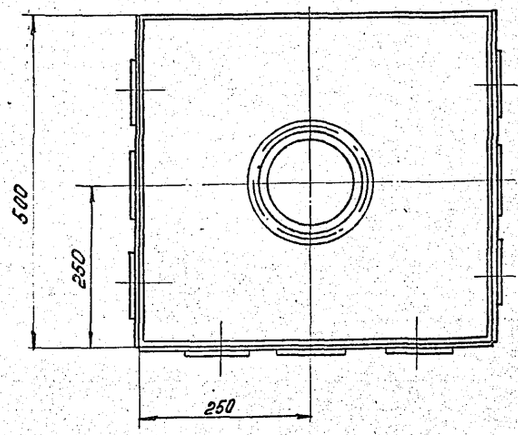

1. Размеры для справок.

					ПМШ-НЗ СБ			
Изм	Лист	N докум	Подп	Дата	Воздухораспределитель панельный модульный штампованный	Лит	Масса	Масштаб
Разраб		Меняева					22.4	1:5
Пров.		Колкоты			Сборочный чертеж	Лист	Листов 1	
Т. контр		Гроевский				АП		
Нач отд		Демьянов				Проектпромвентиляция		
Н. контр		Колкоты						
Утв		Овчинников						

25466-02 37 копировал: [illegible] формат А2

ПМШ-Н2.2.01.001

25/(√)

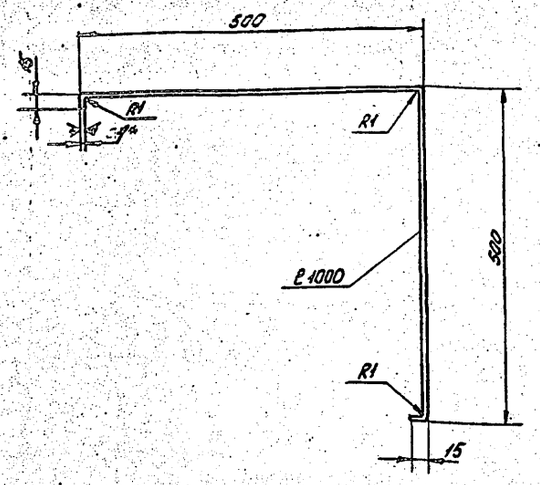

1. Размер для справок
2. Длина развернутой детали 1026. мм
3. h14; $\pm \frac{t2}{2}$

Изм.	Лист	N докум.	Подп.	Дата
Разраб.		Меняева		
Пров.		Колката		
Т.контр.		Гриевский		
Н.контр.		Колката		
Утв.		Демьянов		

ПМШ-Н2.2.01.001

Короб

Лит	Масса	Масшт.
	8,05	1:5
Лист	Листов 1	

Лист Б-ПН-О-1 ГОСТ 19903-74
ОК 360 85-IV ГОСТ 16523-89

АП Проектпромвентиляция

Копировал Формат А4

ПМШ-Н2.2.01.002

25/(√)

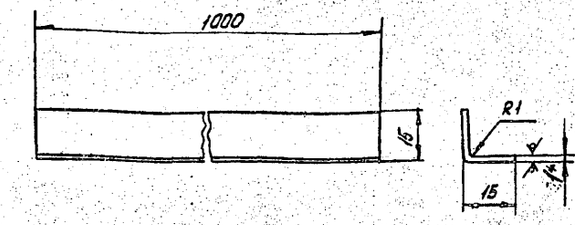

1.* Размер для справок
2. Длина развернутой детали 29 мм
3. h14; $\pm \frac{t2}{2}$

Изм.	Лист	N докум.	Подп.	Дата
Разраб.		Меняева		
Пров.		Колката		
Т.контр.		Гриевский		
Н.контр.		Колката		
Утв.		Демьянов		

ПМШ-Н2.2.01.002

Стойка

Лит	Масса	Масшт.
	0,22	1:1
Лист	Листов 1	

Лист Б-ПН-О-1 ГОСТ 19903-74
ОК 360 85-IV ГОСТ 16523-89

АП Проектпромвентиляция

Копировал Формат А4

Инв.№ подл. | Подп. и дата | Взам.инв.№ | Инв.№ дубл. | Подп. и дата

Формат	Зона	Поз.	Обозначение	Наименование	Кол.	Примечание
				Документация		
А2			ПМШ-Н3.01СБ	Сборочный чертеж		
				Детали		
А3		1	ПМШ-Н2.1.01.001-01	Крышка	1	
А3		2	ПМШ-Н2.1.01.002	Стенка	1	
А3		3	ПМШ-Н2.1.01.003	Дно	1	
А4		4	ПМШ-В1.02.004	Связь	2	
А4		5	ПМШ-Н2.2.01.002	Стойка	2	

Изм.	Лист	N докум.	Подп.	Дата
Разраб.		Меняева		
Пров.		Колката		
Т.контр.		Гриевский		
Н.контр.		Колката		
Утв.		Демьянов		

ПМШ-Н3.01

Короб в сборе

Лит	Лист	Листов
		1

АП Проектпромвентиляция

Копировал Формат А4

Формат	Зона	Поз.	Обозначение	Наименование	Кол.	Примечание
				Документация		
А2			ПМШ-Н4.01СБ	Сборочный чертеж		
				Детали		
А3		1	ПМШ-Н2 101.001-01	Крышка	1	
А3		2	ПМШ-Н2.1.01.003	Дно	1	
А4		3	ПМШ-Н2.2.01.002	Стойка	4	
А4		4	ПМШ-01.02.004	Связь	4	

Изм.	Лист	N докум.	Подп.	Дата
Разраб.		Меняева		
Пров.		Колката		
Н.контр.		Колката		
Утв.		Демьянов		

ПМШ-Н4.01

Короб в сборе

Лит	Лист	Листов
		1

АП Проектпромвентиляция

Копировал Формат А4

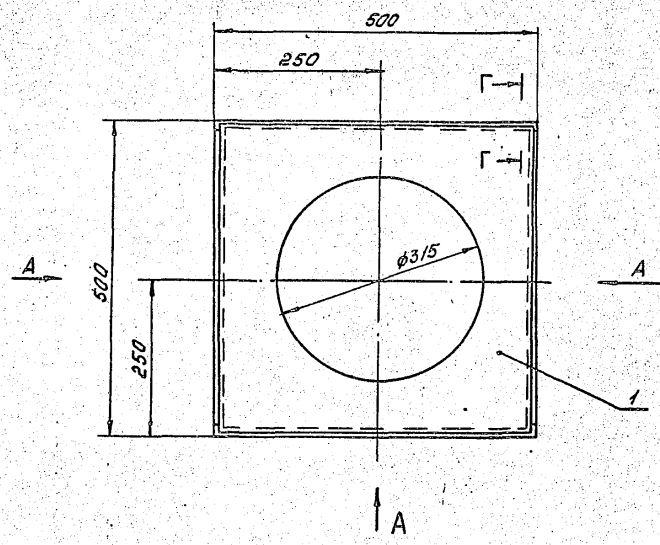

Б - Б (1:1)

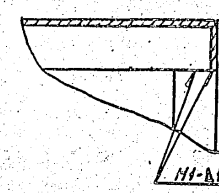

В - В (1:1)

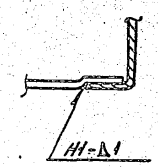

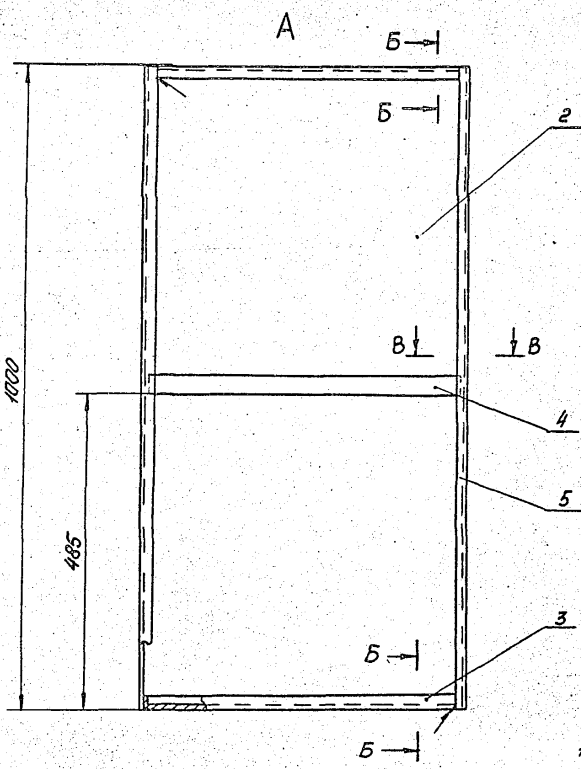

Г — Г (1:1)

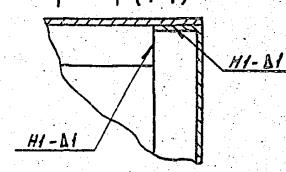

1. Размеры для справок.
2. Покрытие: хим. фос/эмаль АС-182 голубая ГОСТ 19024-79
3. Сварные швы по ГОСТ 14771-76

					ПМШ-НЗ.01СБ		
Изм.	Лист	№докум.	Подп.	Дата			
Разраб.		Менярёва			Короб в сборе	Лит.	Масса	Масштаб
Пров.		Колката			Сборочный чертеж		8,2	1:8
Т.контр.		Граевский				Лист	Листов 1
						АП	
Н.контр.		Колката				Проектпромвентиляция
Утв.		Демьянок				

Копировал: [illegible] 25466-02 34 Формат А3

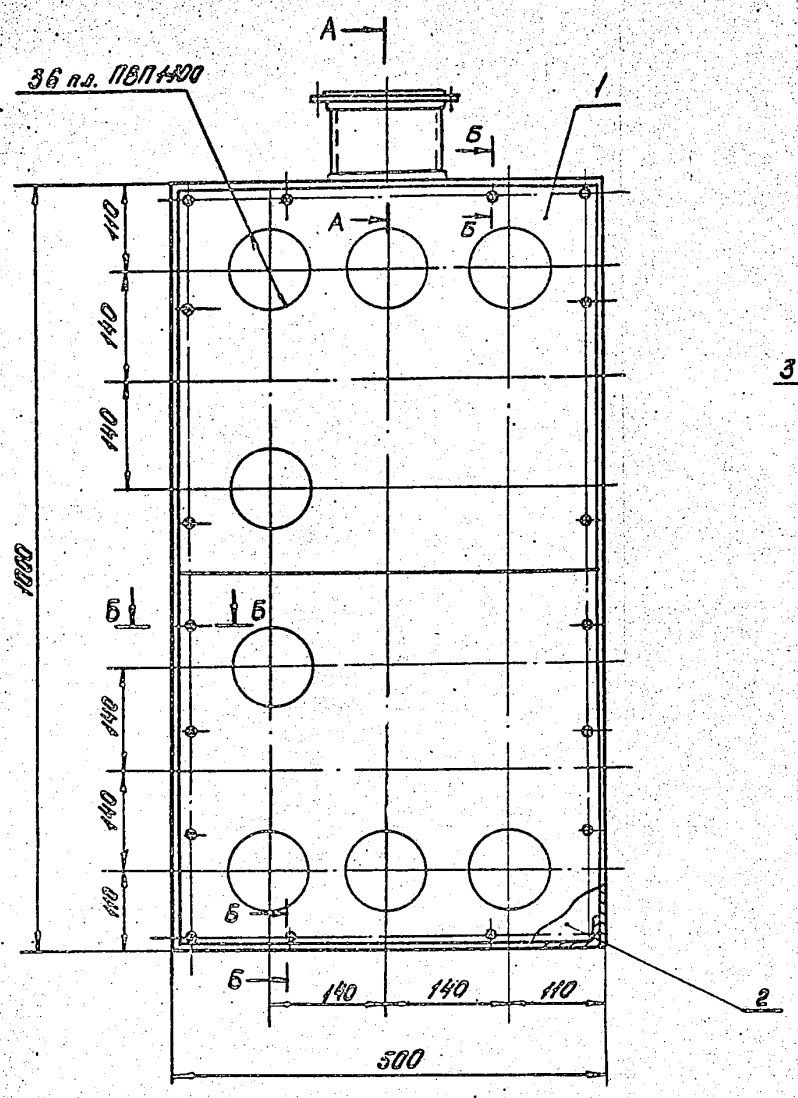

А–А (1:4)

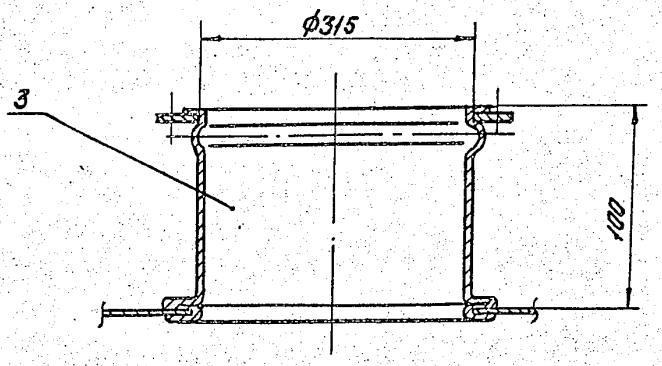

Б – Б (1:1)

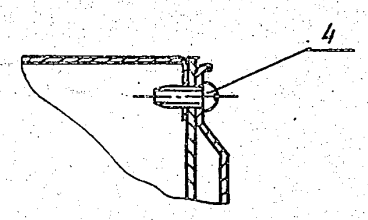

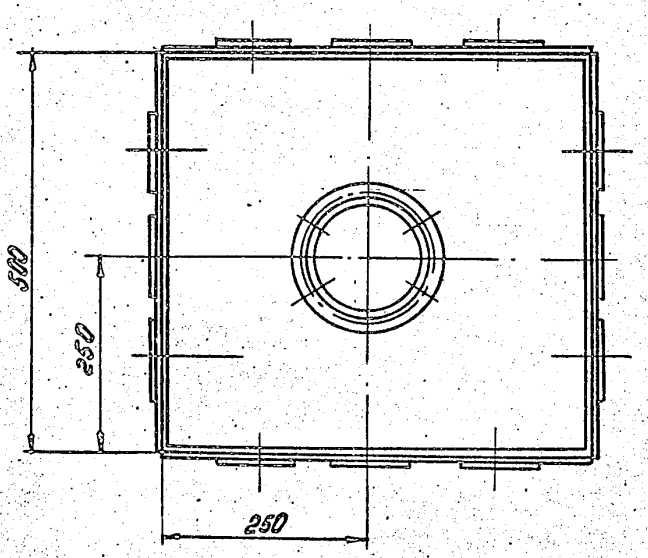

1. Размеры для справок.

					ПМШ-Н4 СБ			
Изм.	Лист	№ докум.	Подп.	Дата	Воздухораспределитель панельный модульный штампованный	Лит	Масса	Масшт.
Разраб.		Меняева					45,7	1:5
Пров.		Колкота						
Т.контр.		Граевский			Сборочный чертеж	Лист	Листов 1	
Нач. отд.		Демьянов				АП		
Н.контр.		Колкота				Проектпромвентиляция		
Утв.		Овчинников						

25466-02 40 копировал: Формат А2

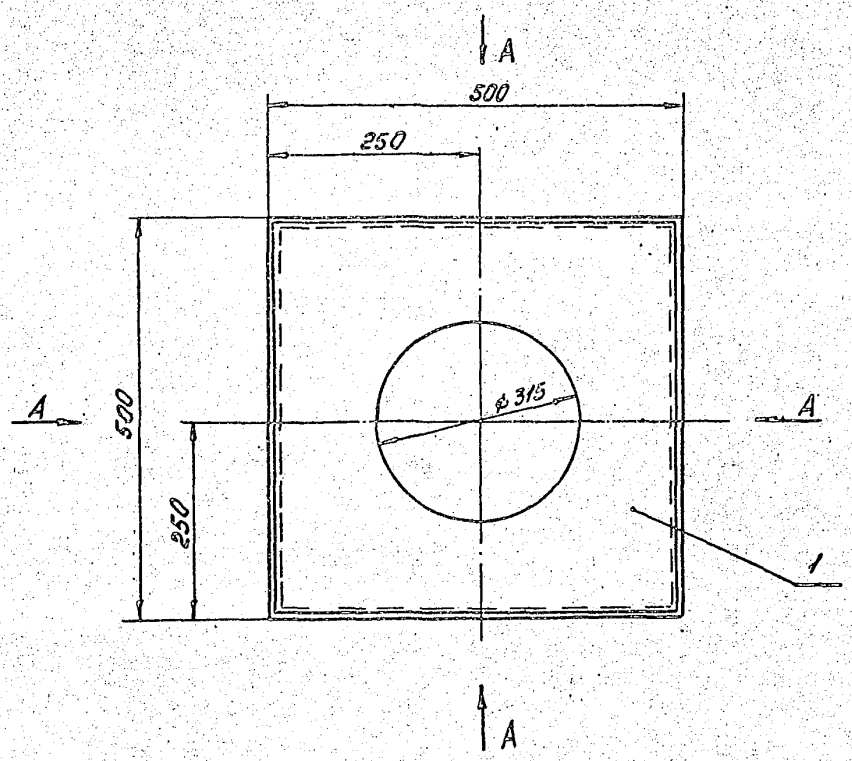

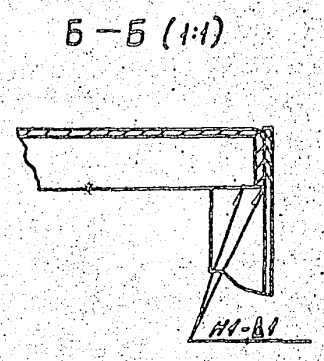

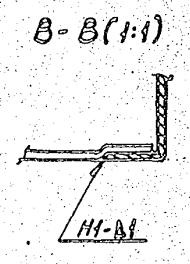

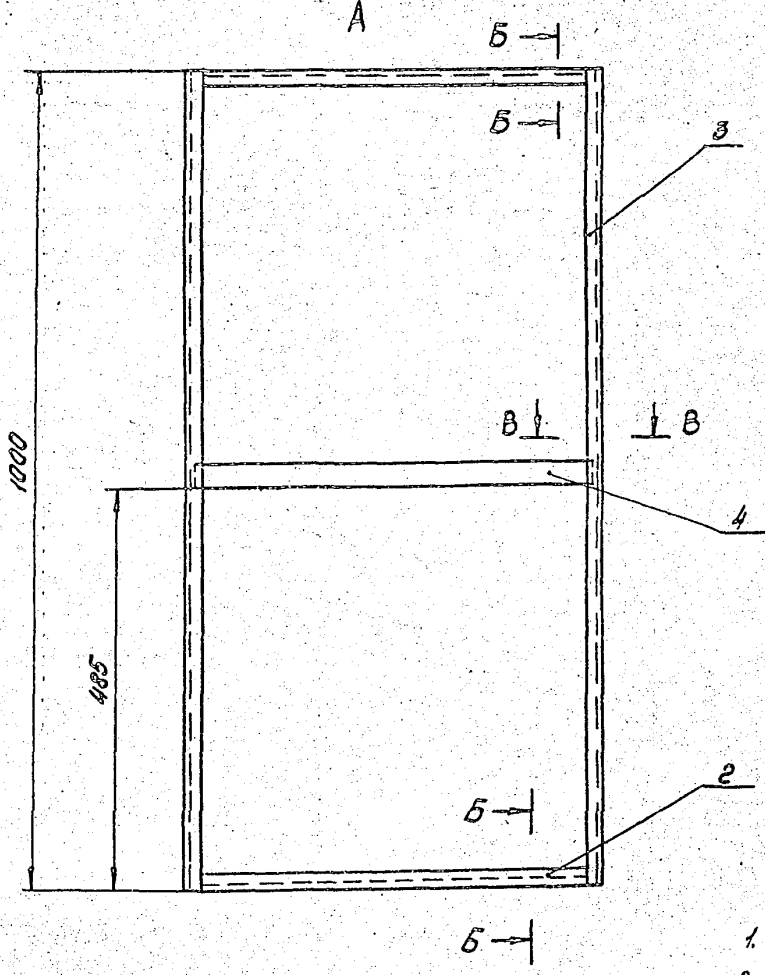

1. Размеры для справок
2. Покрытие: хим. фос/эмаль АС-182 голубая ГОСТ 199024-79
3. Сварные швы по ГОСТ 14771-76

					ПМШ-Н4.01 СБ			
Изм	Лист	N докум	Подп	Дата	Короб в сборе Сборочный чертеж	Лит	Масса	Масшт
Разраб		Меняева					5,0	1:5
Пров.		Колкота				Лист	Листов 1	
Т.контр		Гроевский				АП		
Н.контр		Колкота				Проектпромвентиляция		
Утв		Демьянов						

Копировал: Ж-125466-02 (4) Формат А2

ПМШ-Н4.01СБ

gost.e-ecolog.ru