ТИПОВАЯ ДОКУМЕНТАЦИЯ НА КОНСТРУКЦИИ ИЗДЕЛИЯ
И УЗЛЫ ЗДАНИЙ И СООРУЖЕНИЙ

СЕРИЯ 5.904-40

# ВОЗДУХОРАСПРЕДЕЛИТЕЛИ ВИХРЕВЫЕ РЕГУЛИРУЕМЫЕ

## ТИП ВВР

ВЫПУСК 1

РАБОЧИЕ ЧЕРТЕЖИ

21968-02

gost.e-ecolog.ru

ТИПОВАЯ ДОКУМЕНТАЦИЯ НА КОНСТРУКЦИИ ИЗДЕЛИЯ
И УЗЛЫ ЗДАНИЙ И СООРУЖЕНИЙ

СЕРИЯ 5.904-40

# ВОЗДУХОРАСПРЕДЕЛИТЕЛИ ВИХРЕВЫЕ РЕГУЛИРУЕМЫЕ

## тип ВВР

ВЫПУСК 1

РАБОЧИЕ ЧЕРТЕЖИ


Разработаны
ГПИ Проектпромвентиляция
Главный инженер института П.А. Овчинников
Главный специалист Е.П. Агафонов
Главный специалист О.В. Демьянов



Утверждены Госстроем СССР
протокол №87 от 12.12.1986г
введены в действие
ГПИ Проектпромвентиляция
Главпромвентиляция ММСС СССР
приказ № 25 от 2.03.1987г
Срок действия - 1991

# Содержание


| Обозначение | Наименование | Стр |
|---|---|---|
| | Титульный лист | 1 |
| | Содержание | 2,3 |
| | Технические условия | 4,5 |
| ВВР3 | Воздухораспределитель вихревой регулируемый ф315 | |
| | Спецификация. | 5 |
| ВВР3 СБ | Воздухораспределитель вихревой регулируемый ф315. | |
| | Сборочный чертеж. | 6,7 |
| ВВР3.01 | Пластина направляющая. | |
| | Спецификация | 8 |
| ВВР3.01.002 | Ось. Деталь | 8 |
| ВВР3.01.003 | Ось. Деталь. | 8 |
| ВВР3 02 | Флажок. Спецификация. | 8 |
| ВВР3.01 СБ | Пластина направляющая. | |
| | Сборочный чертеж. | 9 |
| ВВР3.01.001 | Пластина. Деталь. | 10 |
| ВВР3 02 СБ | Флажок. Сборочный чертеж. | 11 |
| ВВР3.02.001 | Планка. Деталь. | 11 |
| ВВР3.02.002 | Полотно. Деталь. | 12 |
| ВВР3.02.003 | Прокладка. Деталь. | 12 |
| ВВР3.02.004 | Планка. Деталь. | 12 |
| ВВР3.03 | Винт. Спецификация. | 12 |
| ВВР3.03 СБ | Винт. Сборочный чертеж | 13 |
| ВВР3.03.001 | Шпилька. Деталь | 13 |
| ВВР3.03.002 | Штырь. Деталь | 13 |
| ВВР3 04 | Стойка Спецификация | 14 |
| ВВР3.04.001 | Полуфланец. Деталь | 14 |
| ВВР3.04.002 | Стойка. Деталь | 14 |
| ВВР3.03.003 | Тяга. Деталь | 14 |
| ВВР3.04 СБ | Стойка. Сборочный чертеж. | 15 |
| ВВР3.04.003 | Плита. Деталь | 16 |
| ВВР3.04.004 | Косынка. Деталь | 16 |
| ВВР3.04 005 | Плита. Деталь. | 16 |
| ВВР3.05 | Кольцо. Спецификация. | 16 |
| ВВР3.05 СБ | Кольцо. Сборочный чертеж. | 17 |
| ВВР3.05.001 | Кольцо. Деталь. | 17 |
| ВВР3.05.002 | Втулка. Деталь. | 17 |
| ВВР3.06 | Кронштейн. Спецификация. | 18 |
| ВВР3.06.001 | Скоба. Деталь | 18 |
| ВВР3.06 СБ | Кронштейн. Сборочный чертеж. | 18 |
| ВВР3.06.002 | Труба. Деталь. | 19 |
| ВВР3 07 | Полуфланец. Спецификация. | 19 |
| ВВР3.07 СБ | Полуфланец. Сборочный чертеж | 19 |
| ВВР3.001 | Ось. Деталь. | 20 |
| ВВР3.002 | Шайба. Деталь | 20 |
| ВВР3.003 | Прокладка. Деталь. | 20 |
| ВВР5 | Воздухораспределитель. Вихревой регулируемый ф500. | |
| | Спецификация. | 20,21 |
| ВВР5.01 | Пластина направляющая. | |
| | Спецификация. | 21 |
| ВВР5.02 | Флажок. Спецификация. | 21 |
| ВВР5.02.001 | Прокладка Деталь. | 21 |
| ВВР5 СБ | Воздухораспределитель вихревой регулируемый ф500. | |
| | Сборочный чертеж | 22,23 |
| ВВР5.01 СБ | Пластина направляющая | |
| | Сборочный чертеж | 24 |
| ВВР5.01.001 | Пластина Деталь. | 25 |
| ВВР5.02 СБ | Флажок. Сборочный чертеж | 25 |
| ВВР5.02.002 | Полотно. Деталь | 26 |
| ВВР5.02.003 | Прокладка. Деталь. | 26 |
| ВВР5.02.004 | Планка. Деталь | 26 |
| ВВР5.02.005 | Планка. Деталь. | 26 |

| Обозначение | Наименование | Стр |
|---|---|---|
| ВВР5 03 | Винт Спецификация. | 27 |
| ВВР5 04 | стойка. Спецификация. | 27 |
| ВВР5 04.001 | Полуфланец. Деталь. | 27 |
| ВВР5 04.002 | Стойка. Деталь. | 27 |
| ВВР5 04 СБ | Стойка. Сборочный чертеж | 28 |
| ВВР5.05 | Полуфланец. Спецификация. | 29 |
| ВВР5.05.001 | Плита. Деталь. | 29 |
| ВВР5.001 | Прокладка. Деталь. | 29 |
| ВВРэ5.01 | Пластина направляющая. Спецификация. | 29 |
| ВВРэ5 | Воздухораспределитель вихревой регулируемый с электроприводом. Спецификация. | 30 |
| ВВРэ5.01 СБ | Пластина направляющая Сборочный чертеж. | 30 |
| ВВРэ5 СБ | Воздухораспределитель вихревой регулируемый с электроприводом Сборочный чертеж. | 31÷33 |
| ВВРэ5.01.001 | Скоба. Деталь. | 34 |
| ВВРэ5.01.002 | Бабышка. Деталь. | 34 |
| ВВРэ5.02 | Кронштейн Спецификация. | 34 |
| ВВРэ5.02.001 | Консоль Деталь. | 34 |
| ВВРэ5.02 СБ | Кронштейн. Сборочный чертеж. | 35 |
| ВВРэ5.02.002 | Связь. Деталь. | 36 |
| ВВРэ5.02.003 | Косынка. Деталь. | 36 |
| ВВРэ5.02.004 | Плита. Деталь. | 36 |
| ВВРэ5 03 | Кронштейн. Спецификация | 36 |
| ВВРэ5 03 СБ | Кронштейн. Сборочный чертеж | 37 |
| ВВРэ5.03.001 | Связь. Деталь | 37 |
| ВВРэ5.03.002 | Ребро. Деталь | 37 |
| ВВРэ5.04 | Тяги. Спецификация. | 38 |
| ВВРэ5.04.001 | планка. Деталь. | 38 |
| ВВРэ5.04.002 | Втулка. Деталь. | 38 |
| ВВРэ5.001 | Ось. Деталь | 38 |
| ВВРэ5.002 | Ось. Деталь. | 39 |
| ВВРэ5.003 | Шайба. Деталь. | 39 |
| ВВРэ5.004 | Шайба. Деталь | 39 |
| ВВР7.01 | Пластина направляющая. Спецификация. | 39 |
| ВВР7 | Воздухораспределитель вихревой регулируемый ф710. Спецификация | 40 |
| ВВР7.01 СБ | Пластина направляющая. Сборочный чертеж | 40 |
| ВВР7 СБ | Воздухораспределитель вихревой регулируемый ф710. Сборочный чертеж. | 41,42 |
| ВВР7.01.001 | Пластина Деталь | 43 |
| ВВР7.01.002 | Ось. Деталь. | 43 |
| ВВР7.01.003 | Ось. Деталь | 43 |
| ВВР7.02 | Флажок. Спецификация | 43 |
| ВВР7.02 СБ | Флажок. Сборочный чертеж | 44 |
| ВВР7.02.001 | Планка. Деталь | 44 |
| ВВР7.03 | Винт Спецификация. | 44 |
| ВВР7.04 | Стойка. Спецификация | 45 |
| ВВР7.04.001 | Полуфланец. Деталь. | 45 |
| ВВР7.04 СБ | Стойка. Сборочный чертеж | 45 |
| ВВР7.04.002 | Стойка. Деталь | 46 |
| ВВР7.04.003 | Косынка. Деталь | 46 |
| ВВР7.05 | Кольцо. Спецификация | 46 |
| ВВР7.05.001 | Кольцо. Деталь. | 46 |
| ВВР7.06 | Кронштейн. Спецификация. | 47 |
| ВВР7.06.001 | Ребро. Деталь | 47 |
| ВВР7.07 | Полуфланец. Спецификация. | 47 |
| ВВР7.001 | Жесткость. Деталь | 47 |
| ВВР7.002 | Шайба. Деталь | 48 |
| ВВР7.003 | Прокладка Деталь. | 48 |
| ВВР7.004 | Распорка. Деталь | 48 |


Инв.№ подл. | Подп. и дата | Взам. инв.№ | Инв.№ дубл. | Подп. и дата

| Обозначение | Наименование | Стр |
|---|---|---|
| ВВР 7. 005 | Скоба Деталь | 48 |
| ВВРэ7 | Воздухораспределитель вихревой регулируемый с электроприводом. Спецификация. | 49 |
| ВВРэ7. 01 | Пластина направляющая. Спецификация. | 49 |
| ВВРэ7. 02 | Кронштейн Спецификация. | 49 |
| ВВРэ7 СБ | Воздухораспределитель вихревой регулируемый с электроприводом. Сборочный чертеж | Д762 |
| ВВРэ 7. 01 СБ | Пластина направляющая. Сборочный чертеж. | 53 |
| ВВРЭ7 02 СБ | Кронштейн. Сборочный чертеж | 53 |
| ВВРэ7. 03 | Кронштейн. Спецификация | 54 |
| ВВР 10 01 | Пластина направляющая. Спецификация. | 54 |
| ВВРэ 7 03 СБ | Кронштейн Сборочный чертеж | 54 |
| ВВР 10 | Воздухораспределитель вихревой регулируемый ф1000. Спецификация. | 55 |
| ВВР 10. 01 СБ | Пластина направляющая. Сборочный чертеж. | 55 |
| ВВР 10 СБ | Воздухораспределитель вихревой регулируемый ф1000. Сборочный чертеж | 5657 |
| ВВР 10 01. 001 | Пластина Деталь | 58 |
| ВВР 10 01 002 | Ось Деталь | 58 |
| ВВР 10. 02 | Флажок Спецификация. | 58 |
| ВВР 10. 02 СБ | Флажок Сборочный чертеж. | 59 |
| ВВР 10. 02. 001 | Планка Деталь | 59 |
| ВВР 10. 02 002 | Планка Деталь | 59 |
| ВВР 10. 03 | Винт Спецификация. | 60 |
| ВВР 10. 03 001 | Шпилька Деталь | 60 |
| ВВР 10 04 | Стойка Спецификация | 60 |
| ВВР 10. 04. 001 | Стойка Деталь. | 60 |
| ВВР 10 04 СБ | Стойка Сборочный чертеж. | 61 |
| ВВР 10. 04. 002 | Полуфланец Деталь | 61 |
| ВВР 10. 04. 003 | Плита Деталь. | 61 |
| ВВР 10. 04. 004 | Плита Деталь. | 62 |
| ВВР 10. 04. 005 | Косынка Деталь. | 62 |
| ВВР 10 05 | Полуфланец Спецификация. | 62 |
| ВВР 10 06 | Кронштейн Спецификация | 62 |
| ВВР 10. 06 СБ | Кронштейн Сборочный чертеж | 63 |
| ВВР 10. 06. 001 | Скоба Деталь | 63 |
| ВВР 10 06. 002 | Рычаг Деталь. | 63 |
| ВВР 10. 001 | Ось. Деталь. | 64 |
| ВВР 10. 002 | Жесткость Деталь. | 64 |
| ВВР 10. 003 | Скоба Деталь | 64 |
| ВВР 10 004 | Распорка Деталь | 64 |
| ВВРэ 10 | Воздухораспределитель вихревой регулируемый с электроприводом Спецификация. | 65 |
| ВВРэ 10 01 | Пластина направляющая. Спецификация | 65 |
| ВВРэ 10. 01. 001 | Бобышка. Деталь. | 65 |
| ВВРэ 10 СБ | Воздухораспределитель вихревой регулируемый с электроприводом. Сборочный чертеж | 6667 |
| ВВРэ 10. 01 СБ | Пластина направляющая. Сборочный чертеж | 68 |
| ВВРэ 10. 02 | Кронштейн Спецификация | 68 |
| ВВРэ 10. 02. 001 | Консоль. Деталь. | 68 |
| ВВРэ 10. 02 СБ | Кронштейн. Сборочный чертеж. | 69 |
| ВВРэ 10. 02. 002 | Связь Деталь | 69 |
| ВВРэ 10. 03 | Кронштейн. Спецификация. | 69 |
| ВВРэ 10 03СБ | Кронштейн Сборочный чертеж | 70 |
| ВВРэ 10. 03.001 | Связь. Деталь | 70 |
| ВВРэ 10. 001 | Ось. Деталь | 70 |
| ВВРэ 10. 002 | Шайба. Деталь. | 71 |
| ВВРэ 10. 003 | Шайба Деталь. | 71 |
| ВВР 12 | Воздухораспределитель вихревой регулируемый ф1250. Спецификация. | 71 |
| ВВР 12 СБ | Воздухораспределитель вихревой регулируемый ф 1250 Сборочный чертеж. | 7273 |
| ВВР 12. 01 | Пластина направляющая. Спецификация | 74 |
| ВВР 12. 02 | Флажок Спецификация | 74 |
| ВВР 12 01 СБ | Пластина направляющая. Сборочный чертеж. | 74 |
| ВВР 12 01. 001 | Пластина Деталь. | 75 |
| ВВР 12. 02 СБ | Флажок сборочный чертеж | 75 |
| ВВР 12. 02. 001 | Планка. Деталь | 76 |
| ВВР 12. 02 002 | Планка Деталь | 76 |
| ВВР 12. 03 | Винт Спецификация | 76 |
| ВВР 12. 04 | Стойка Спецификация | 76 |
| ВВР 12. 04 СБ | Стойка Сборочный чертеж. | 77 |
| ВВР 12. 04 001 | Стойка Деталь | 77 |
| ВВР 12. 04. 002 | Полуфланец Деталь | 77 |
| ВВР 12. 04. 003 | Плита Деталь | 78 |
| ВВР 12 04 004 | Плита Деталь. | 78 |
| ВВР 12 04 005 | Косынка Деталь | 78 |
| ВВР 12 05 | Полуфланец Спецификация | 78 |
| ВВР 12 06 | Кольцо Спецификация | 79 |
| ВВР 12. 06. 001 | Втулка Деталь | 79 |
| ВВР 12. 001 | Жесткость Деталь. | 79 |
| ВВР 12. 002 | Скоба Деталь | 79 |
| ВВР 12. 003 | Распорка Деталь | 80 |
| ВВРэ 12. 01 | Пластина направляющая Спецификация | 80 |
| ВВРэ 12 | Воздухораспределитель вихревой регулируемый с электроприводом Спецификация | 80 |
| ВВРэ 12 СБ | Воздухораспределитель вихревой регулируемый с электроприводом сборочный чертеж | 8182 |
| ВВРэ 12. 01 СБ | Пластина направляющая. Сборочный чертеж | 83 |
| ВВРэ 12. 02 | Кронштейн Спецификация. | 83 |
| ВВРэ 12. 02. 001 | Консоль Деталь. | 83 |
| ВВРэ 12. 02. СБ | Кронштейн. Сборочный чертеж | 84 |
| ВВРэ 12. 02. 002 | Связь Деталь | 84 |
| ВВРэ 12. 03 | Кронштейн Спецификация. | 84 |
| ВВРэ 12. 03. СБ | Кронштейн. Сборочный чертеж | 85 |
| ВВРэ 12. 03. 001 | Связь Деталь | (85) |


Инв.№ подл. | Подп. и дата | Взам.инв.№ | Инв.№ дубл. | Подп. и дата

# Технические условия

Настоящие технические условия распространяются на воздухораспределители вихревые регулируемые типа ВВР, предназначенные для использования в системах вентиляции, кондиционирования воздуха и воздушного отопления в помещениях промышленных зданий, требующих сезонной или монтажной регулировки направления струи.

Воздухораспределители вихревые регулируемые (именуемые в дальнейшем воздухораспределителями) изготавливаются в климатическом исполнении УП категории размещения 3 и 4 для эксплуатации в макроклиматических районах с умеренным и холодным климатом по ГОСТ 15150-69.

Примеры записи обозначения при заказе воздухораспределителя:

а) с присоединительным размером ф315мм
"Воздухораспределитель ВВР3."

б) с присоединительным размером ф500мм
"Воздухораспределитель ВВР5"

в) с присоединительным размером ф1000мм
"Воздухораспределитель ВВР10"

г) с электроприводом при соединительным размером 1000мм.
"Воздухораспределитель ВВР-10."

## 1. Технические требования.

1.1. Основные параметры и размеры.

Воздухораспределители должны соответствовать требованиям настоящих технических условий, ОСТ36-124-85 и комплекту чертежей, разработанных на основании типовых чертежей серии 5.904-40 и утвержденных в установленном порядке.

1.1.1. Предельные отклонения линейных размеров, углов, радиусов закругления и фасок деталей воздухораспределителей, не указанные в рабочих чертежах, должны соответствовать 14 квалитету и среднему классу точности по ГОСТ 25670-83

1.1.2. Отклонение от плоскостности пластин направляющих не более 1,0мм на 1м длины.

1.2. Характеристики.

1.2.1. Внесение изменений в чертежи и технические условия производится в установленном порядке в соответствии с действующими стандартами.

1.2.2. Материалы готовые детали, применяемые для изготовления воздухораспределителей должны соответствовать указанным в рабочих чертежах.

1.2.3. Поверхность деталей воздухораспределителей из стального проката не должна иметь трещин забоин, отслоений, других дефектов и должна быть очищена от окалины, ржавчины, масел способом, установленным заводом-изготовителем в соответствии с требованиями действующих стандартов.

1.2.4. Механически обработанные штампованные металлические детали воздухораспределителей не должны иметь вогнутостей, забоин и трещин в местах перегибов, видимых невооруженным глазом.

Острые кромки должны быть притуплены фаской или радиусом не более 0,5мм.

1.2.5. При регулировании флюгер воздухораспределителя должен перемещаться плавно, без рывков и заеданий.

Перемещение подвижных деталей должно производиться с усилием, приложенным к устройству поворота воздухораспределителя, не более 40Н (4кгс).

1.2.6. При изготовлении воздухораспределителей следует применять полуавтоматическую сварку в среде защитных газов с применением сварочной проволоки марки св-08 и св-08А по ГОСТ 2246-70 и контактную сварку. Допускается сварочная проволока других марок по качеству выше указанных. Вид сварки, основные типы, конструктивные элементы и размеры сварочных соединений установлены в рабочих чертежах воздухораспределителя.

1.2.7. Сварочные работы должны устанавливаться и производиться в соответствии с утвержденной технологией завода-изготовителя воздухораспределителей с соблюдением требований безопасности по ГОСТ 12.3.003-75

1.2.8. Перед сваркой кромки и сопрягаемые поверхности свариваемых металлических деталей должны быть зачищены от ржавчины, грязи, масла, влаги на ширину не менее 10мм.

Очистка производится любым способом, предусмотренным по технологии завода-изготовителя в соответствии с действующими стандартами.

1.2.9. Сварные швы должны быть чистыми, ровными, без наплывов, непроваров, свищей, трещин, прожогов и других дефектов.

1.2.10. Коробление (поводка) сваримых деталей не должно превышать 3÷5мм на 1м длины.

1.2.11. После сварки сварной шов и прилегающая к нему с обеих сторон поверхность должны быть зачищены от шлака, брызг и загрязнений методом, установленным на заводе-изготовителе.

1.2.12. К отделке принимаются воздухораспределители, прошедшие контроль на качество сварки и сборки.

1.2.13. Подготовка поверхностей воздухораспределителей под покрытие производится по технологии, утвержденной на заводе-изготовителе, в соответствии с требованиями ГОСТ 9.402-80.

1.2.14. Покрытию не подлежат шарнирные соединения, резьбовые поверхности крепежных деталей и резина фланцев.

1.2.15. Наружные и внутренние поверхности воздухораспределителей должны быть покрыты грунтовкой ГФ-021 ГОСТ 25129-82 или другой аналогичной грунтовкой, обладающей хорошей адгезией к металлу.

Огрунтованные поверхности не требуется при окраске воздухораспределителей на заводе-изготовителе порошковыми полимерными материалами.

Окраска наружных поверхностей огрунтованных воздухораспределителей производится на объекте эксплуатации в соответствии с требованиями проектов вентиляции.

1.2.16. Наружные и внутренние поверхности воздухораспределителей, предназначенных для эксплуатации в помещениях с агрессивно-воздушными средами должны иметь антикоррозионное покрытие в соответствии с требованиями проектов вентиляции.

1.2.17. Класс покрытия VII по ГОСТ 9.032-74.

1.2.18. Окрасочные работы воздухораспределителей должны производиться с соблюдением требований безопасности по ГОСТ 12.3.005-75

1.3. Комплектность.

1.3.1. Комплектность воздухораспределителей - по разделу 3. "Комплектность" ОСТ36-124-85.

1.4. Маркировка.

1.4.1. Маркировка воздухораспределителей должна производиться в соответствии с требованиями к маркировке раздела 6. "Маркировка, упаковка, транспортирование" ОСТ 36-124-85.

1.5 Упаковка.

1.5.1. Воздухораспределители должны поставляться в таре, ящиках или специализированном контейнере.

1.5.2. Разработка чертежей и изготовление тары про-

| | | | | | |
|---|---|---|---|---|---|
| Инж. | Ефремов | | ВВР ТУ | | |
| Рук. гр. | Кириллов | | Воздухораспределитель вихревой регулируемый типа ВВР. Технические условия | Лит. | Лист 1 | Листов 2 |
| Гл. спец. | Ефремов | | | Минмонтажспецстрой СССР Гос. ордена Ленина институт проектирования | | |
| Нач. отд. | Ефремов | | | | | |
| Гл. инж. | Ефремов | | | | | |

Типовой проект 4.1-2

9 апреля 84

2.1966-02 5

Серия 5.904-40, Вып. 4

Инв. № подл. | Подп. и дата | Взам. инв. № | Инв. № дубл. | Подп. и дата

Серия 3.904-1.83, Вып. 1

изводятся заводом-изготовителем воздухораспределителей в соответствии с:

1) специализированного контейнера-нормативно-технической документации, утвержденной в установленном порядке;

2) решетчатого ящика типа П-1 ГОСТ 10198-78

Масса „брутто" специализированного контейнера должна быть не более 3т, ящика-0,5т.

Категория упаковки-КУ-0 по ГОСТ 23170-78.

1.5.3 При упаковке воздухораспределителей должны быть:

1) подвижные детали установлены в одно из крайних положений и зафиксированы;

2) выступающие части воздухораспределителей предохранены от повреждений.

1.5.4. Перед упаковкой, соединения и резьбовая поверхность деталей крепления должны иметь временную противокоррозийную защиту на период транспортирования и хранения по условию ОЖ ГОСТ 9.014-78 в течение 0,5 года.

1.5.5. Сопроводительная документация должна быть упакована в бумагу по ГОСТ 8828-75 или ГОСТ 9569-79 и прикреплена к воздухораспределителю или упакована в тару.

Способы упаковки и крепления воздухораспределителей, а также место крепления документации устанавливает завод-изготовитель.

1.5.6. По соглашению потребителя заводом-изготовителем разрешается поставка воздухораспределителей без установки в тару.

В этом случае должно быть:

1) Выступающие части воздухораспределителей упакованы в бумагу по ГОСТ 8828-75 или ГОСТ 9569-79.

2) Воздухораспределители закреплены на транспортном средстве по технологии завода-изготовителя в соответствии с требованиями транспортных организаций.

2. Правила приемки

2.1. Правила приемки воздухораспределителей по показаниям, указанным в разделе 1 настоящих технических условий должны соответствовать указанным в разделе 4 „Правила приемки" ОСТ 36-124-85.

3. Методы контроля.

3.1. Методы контроля воздухораспределителей должны соответствовать указанным в разделе 5 „Методы контроля" ОСТ 36-124-85.

4. Транспортирование и хранение.

4.1. Транспортирование и хранение воздухораспределителей должно производиться согласно соответствующим требованиям раздела 6 „Маркировка, транспортирование и хранение" ОСТ 36-124-85.

5. Указания по эксплуатации

5.1. Эксплуатация и монтаж воздухораспределителей должны производиться в соответствии с требованиями раздела 7 „Указания по эксплуатации" ОСТ 36 124-85.

6. Гарантии поставщика.

6.1. Гарантии изготовителя воздухораспределителей должны соответствовать требованиям раздела 8 „Гарантии изготовителя" ОСТ 36-124-85.

ВВР ТУ

Лист 2

| Позиция | Зона | Поз. | Обозначение | Наименование | Кол. | Примечание |
|---|---|---|---|---|---|---|
| | | | | Документация | | |
| *) | | | ВВРЗ СБ | Сборочный чертеж | | А2(2) |
| **) | | | ВВР ТУ | Технические условия | | А2, А3 |
| | | | | Сборочные единицы | | |
| ПИ | | 1 | ВВРЗ.01 | Пластина | | |
| | | | | Направляющая | 1 | |
| ПИ | | 2 | ВВРЗ.02 | Фланок | 1 | |
| ПИ | | 3 | ВВРЗ.03 | Винт | 1 | |
| ПИ | | 4 | ВВРЗ.04 | Стойка | 1 | |
| ПИ | | 5 | ВВРЗ.05 | Кольцо | 1 | |
| ПИ | | 6 | ВВРЗ.06 | Кронштейн | 1 | |
| ПИ | | 7 | ВВРЗ.07 | Полуфланец | 1 | |
| | | | | Детали | | |
| ПИ | | 8 | ВВРЗ.001 | Ос6 | 1 | |
| ПИ | | 9 | ВВРЗ.002 | Шайба | 2 | |
| ПИ | | 10 | ВВРЗ.003 | Прокладка | 2 | |
| | | | | Стандартные изделия | | |
| | | | | Болты ГОСТ 7798-70 | | |
| | | 11 | | М6-8g×30.36 | 2 | |
| | | 12 | | М8-8g×30.36 | 4 | |
| | | | | Гайки ГОСТ 5915-70 | | |
| | | 13 | | М6-6Н.4 | 4 | |

Инв. № подл. | Подп. и дата | Взам. инв. № | Инв. № дубл. | Подп. и дата

Изм. Лист № докум. Подпись Дата

ВВРЗ

Разраб. Ромазов
Пров. Корягина
Н. контр. Беляева
Гл. спец. Семенов

Воздухораспределитель бихревой регулируемый ф315

Лит. | Лист 1 | Листов 2

ммсс ссср Главпромвентиляция ГПИ Проектпромвентиляция

Копировал: Формат А4

| Позиция | Зона | Поз. | Обозначение | Наименование | Кол. | Примечание |
|---|---|---|---|---|---|---|
| | | 14 | | М8-6Н.Н | 4 | |
| | | 15 | | М12-6Н.4 | 4 | |
| | | | | Шайбы ГОСТ 11371-78 | | |
| | | 16 | | 6.01.05 | 2 | |
| | | 17 | | 8.01.05 | 4 | |
| | | 18 | | 10.01.05 | 1 | |
| | | 19 | | 20.01.05 | 2 | |
| | | 20 | | Шайбы 7019-0393 | | |
| | | | | ГОСТ 13438-68 | 2 | |
| | | | | Шплинты ГОСТ 397-79 | | |
| | | 21 | | 4×22 | 1 | |
| | | 22 | | 4×28 | 2 | |
| | | 23 | | Штифт 4т6×16 | | |
| | | | | ГОСТ 3128-78 | 2 | |

Инв. № подл. | Подп. и дата | Взам. инв. № | Инв. № дубл. | Подп. и дата

ВВРЗ

Копировал: Формат А4

Лист 2

ВВРЗ СБ.

Серия 5.904-41, вып. 1

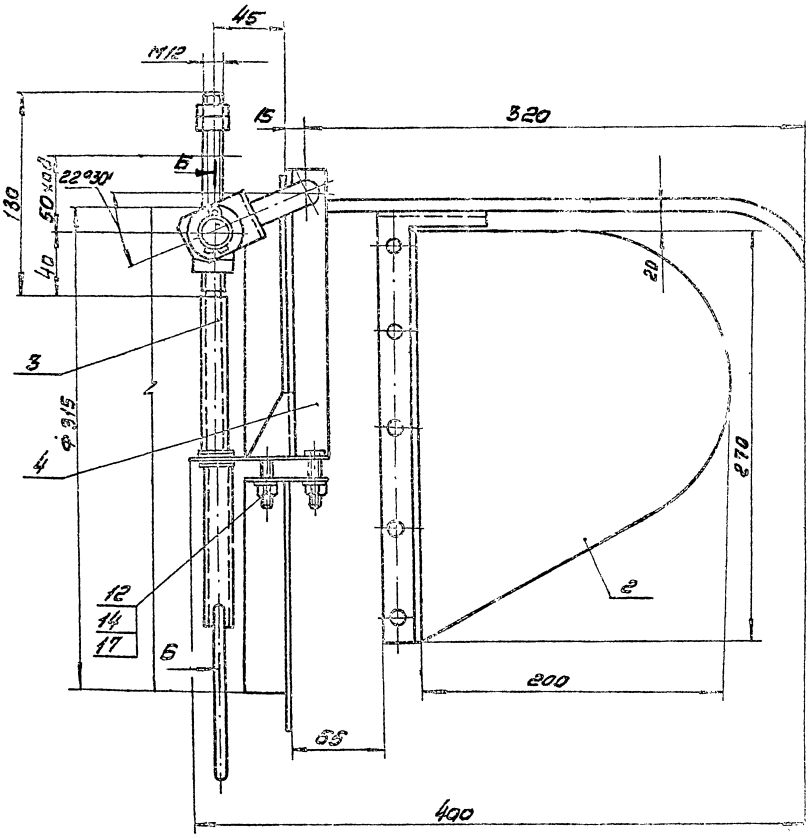


А лист 2

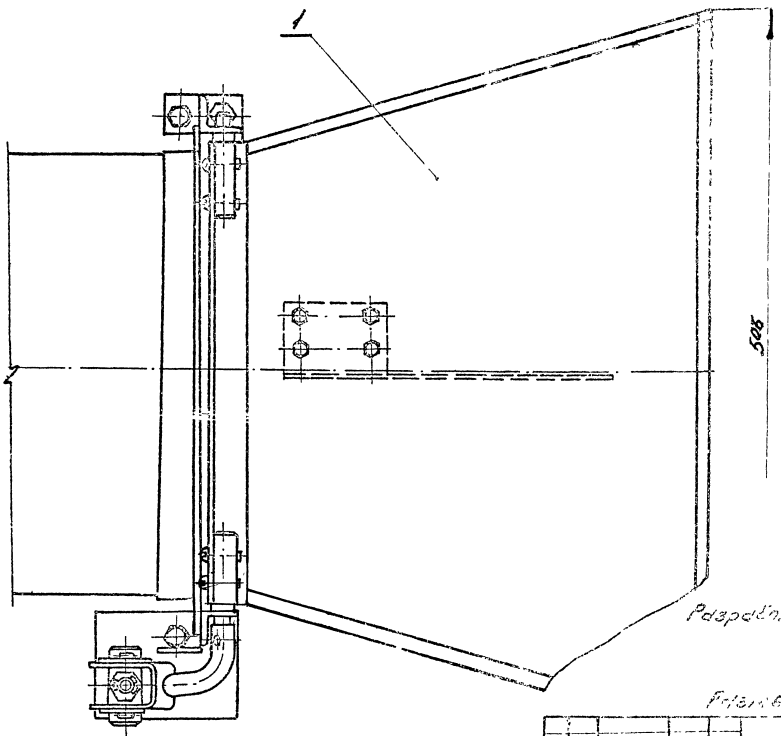


Разработана по обт. свид. № 10.97864

Размеры для справок.

| | | |

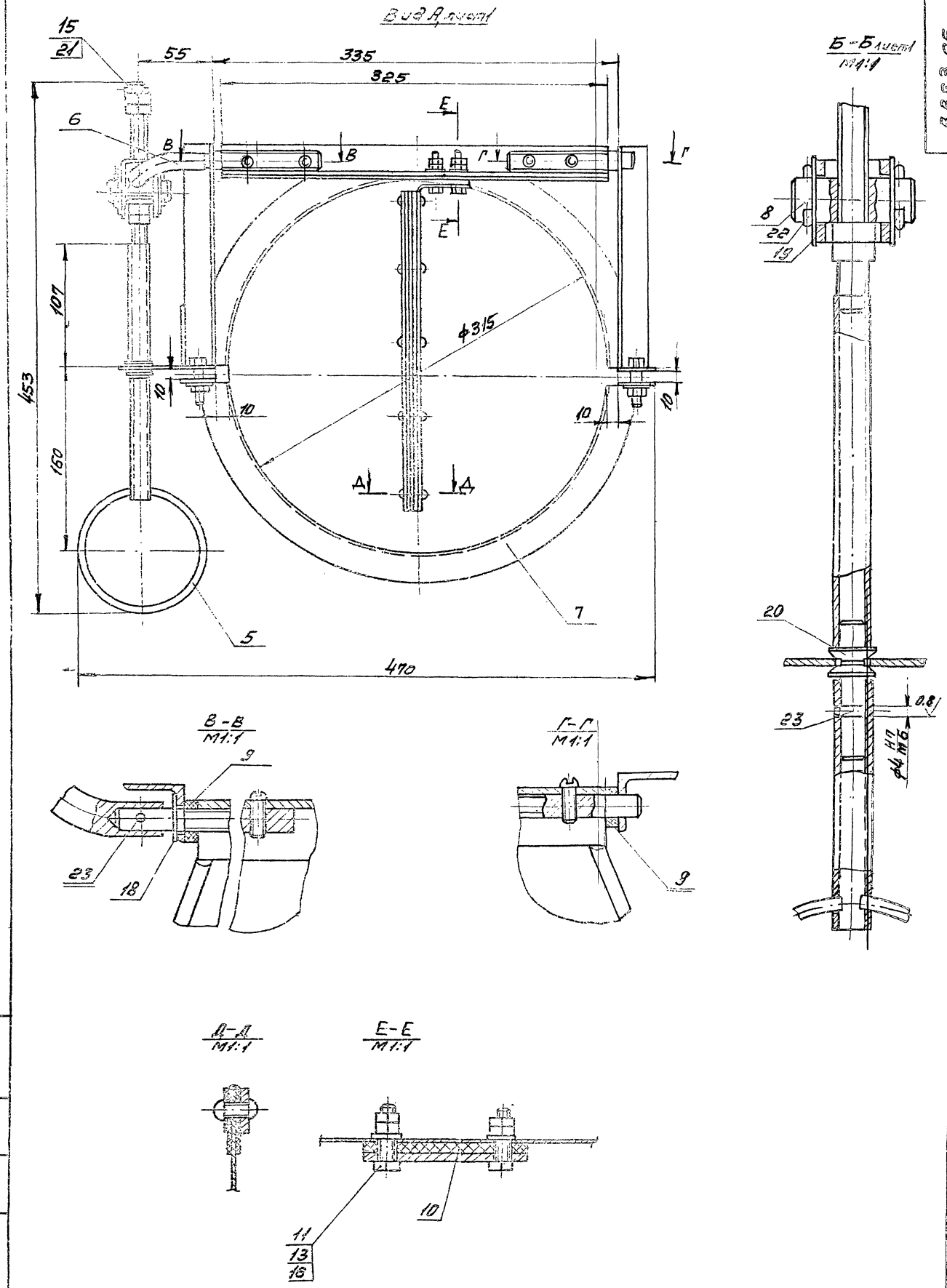


ВВР3 СБ

| Инв. № подл. | Подп. и дата | Взам. инв. № | Инв. № дубл. | Подп. и дата |
|---|---|---|---|---|

ВВР3 СБ

Лист 2

Копировал: Ш

Формат А2

21966-02 8

Серия 5.904-40, вып. 1

| Формат | Зона | Поз. | Обозначение | Наименование | Кол. | Примечание |
|---|---|---|---|---|---|---|
| | | | | Документация | | |
| А2 | | | ВВР3.01СБ | Сборочный чертеж | | |
| | | | | Детали | | |
| А2 | | 1 | ВВР3.01.001 | Пластина | 1 | |
| А4 | | 2 | ВВР3.01.002 | Ось | 1 | |
| А4 | | 3 | ВВР3.01.003 | Ось | 1 | |
| Б4 | | 4 | ВВР3.01.004 | Перекладина | | |
| | | | | Уголок 2Б25×3-В-ГОСТ 8509-72 Ст.3 ГОСТ 535-79 | | |
| | | | | $l=325$; -УТ14 | 1 | 0,47 кг |
| | | | | Стандартные изделия | | |
| | | 5 | | Винт М6×16.58 ГОСТ 17473-72 | 4 | |

ВВР3.01

Пластина направляющая

Лит. | Лист | Листов 1

Инв. № подл. | Подп. и дата | Взам. инв. № | Инв. № дубл. | Подп. и дата

---

ВВР3.01.002

12.5 V(√)

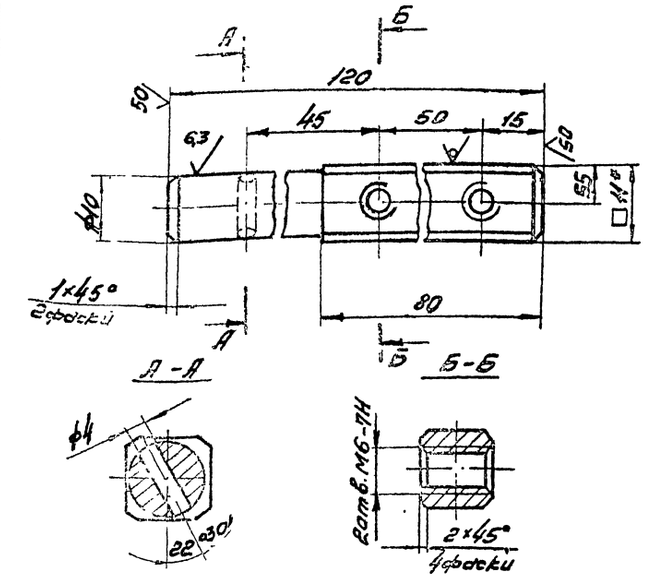


1. +УТ14; -УТ14; $\pm\frac{t2}{2}$

2. *Размер для справок

ВВР3.01.002

Ось

Лит. | Масса 0,09 | Масштаб 2:1

Лист | Листов 1

Квадрат 11-8 ГОСТ 2591-71 Ст.3 ГОСТ 535-79

ММСС СССР Главпромвентиляция ГПИ Проектпромвентиляция

Формат А4

---

ВВР3.01.003

V(√)

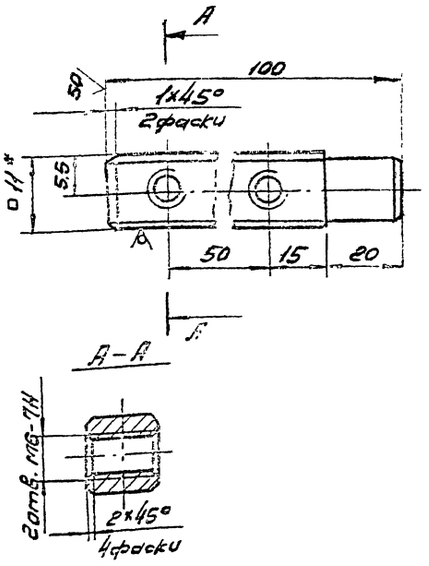


1. +УТ14 -УТ14; $\pm\frac{t2}{2}$

2. *Размер для справок.

ВВР3.01.003

Ось

Лит. | Масса 0,1 | Масштаб 2:1

Лист | Листов 1

Квадрат 11-8 ГОСТ 2551-71 Ст.3 ГОСТ 535-79

ММСС СССР Главпромвентиляция ГПИ Проектпромвентиляция

Копировал: Формат А4

---

| Формат | Зона | Поз. | Обозначение | Наименование | Кол. | Примечание |
|---|---|---|---|---|---|---|
| | | | | Документация | | |
| А3 | | | ВВР3.02.СБ | Сборочный чертеж | | |
| | | | | Детали | | |
| А4 | | 1 | ВВР3.02.001 | Планка | 1 | |
| А4 | | 2 | ВВР3.02.002 | Полотно | 1 | |
| А4 | | 3 | ВВР3.02.003 | Прокладка | 1 | |
| А4 | | 4 | ВВР3.02.004 | Планка | 1 | |
| | | | | Стандартные изделия | | |
| | | 5 | | Заклепка 5×10 ГОСТ 10299-80 | 5 | |

ВВР3.02

Флажок

Лит. | Лист | Листов 1

ММСС СССР Главпромвентиляция ГПИ Проектпромвентиляция

Формат А4

ВВР3.01СБ

Серия 5.904-40, Вып.1

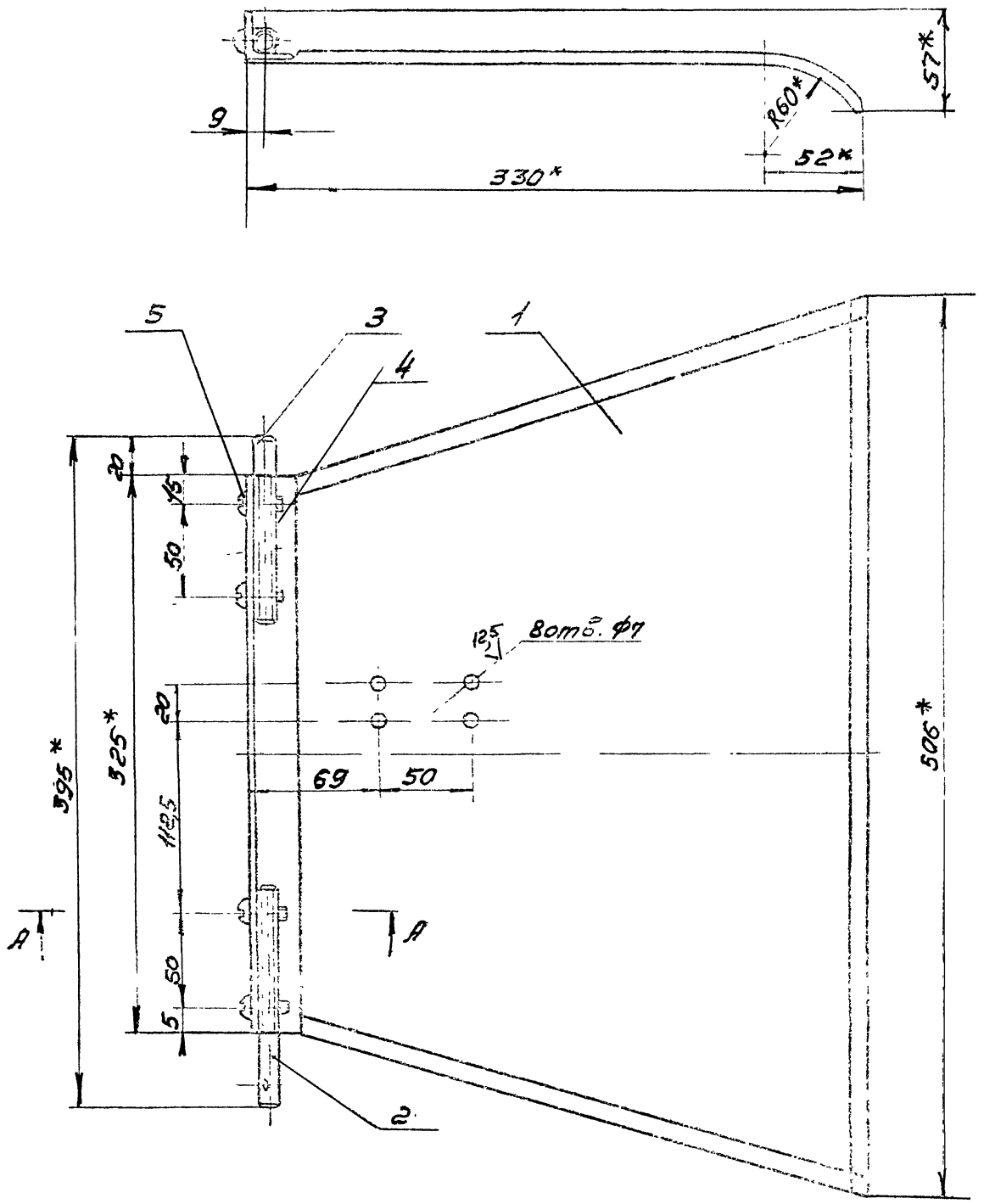


А-А
М1:1

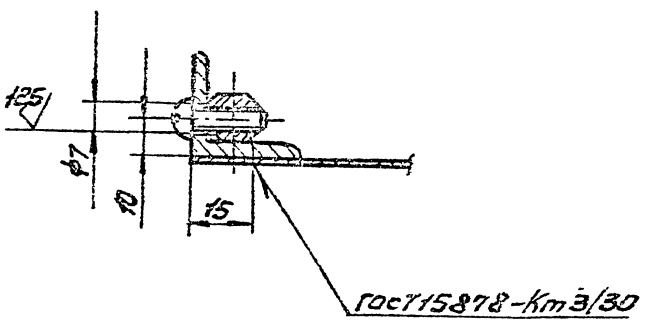


1. Покрытие: грунтовка ГФ 021 ГОСТ 25129-82;
2. +ЭТ14-ЭТ14 ± $\frac{t2}{2}$;
3. Деталь поз.3 привернуть при сборке с ВВР3.04;
4. *Размеры для справок.

| | | | | | | | |
|---|---|---|---|---|---|---|---|
| | | | | ВВР3.01СБ | | | |
| | | | | Пластина направляющая сварочный чертеж | Лит. | Масса | Масштаб |
| | | | | | | 1.83 | 1:2 |
| | | | | | Лист | Листов 1 | |
| | | | | | МТСС СССР Главсоюзвентиляция Гипроцентрсоюзвентиляция | | |

Копировал: [illegible] Формат А2

21966-02 10

Серия 5.904-40, вып. 1

ВВР3.001

25 V(√)

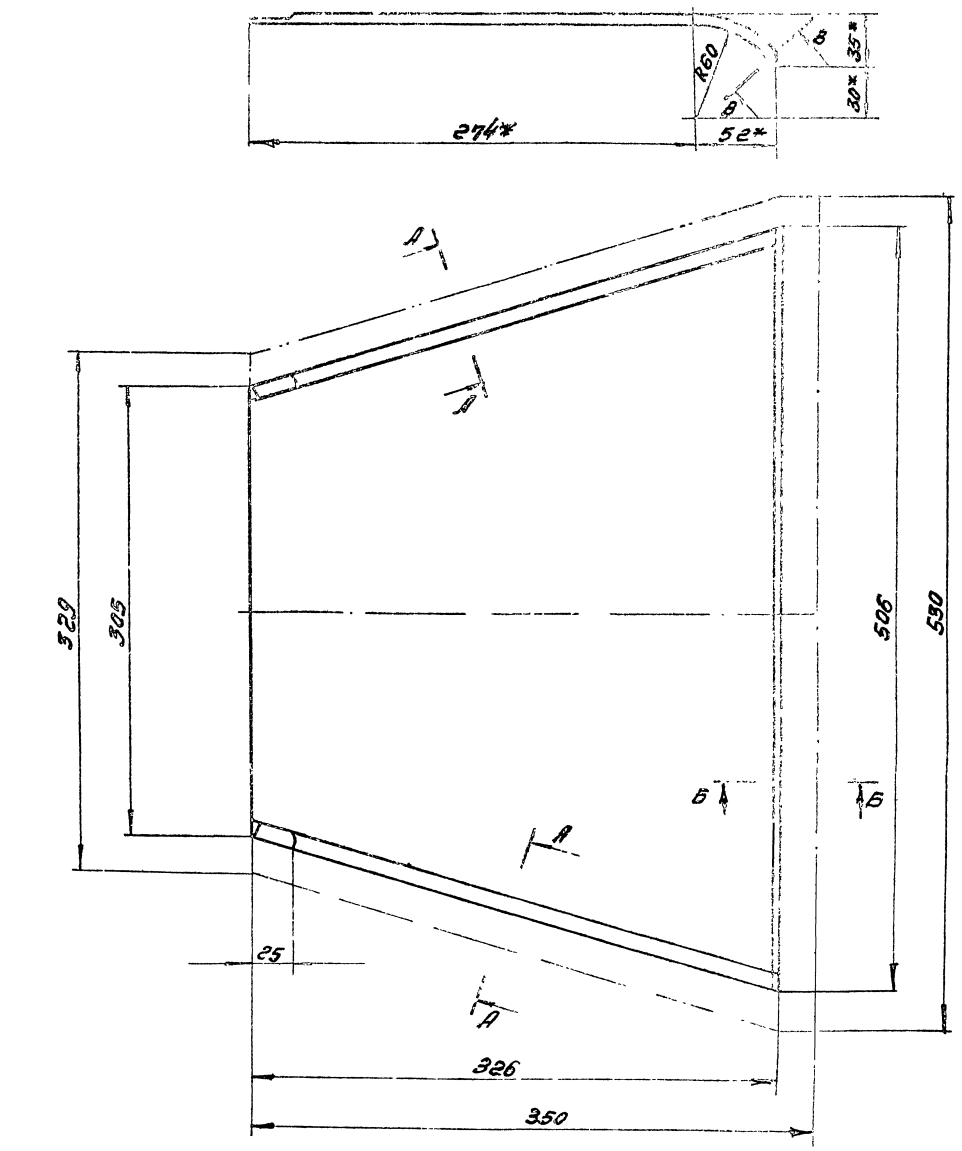


А-А
М1:1

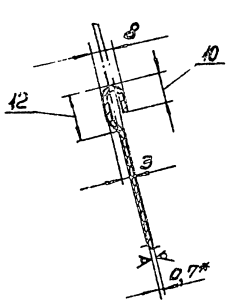


Б-Б
М1:1

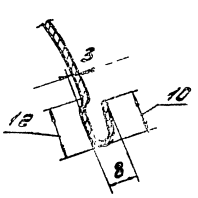


В-В
М1:1

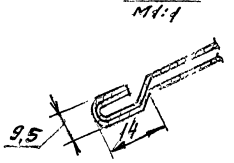


1. +УТ14; −УТ14; $\pm\frac{t2}{2}$

2. * Размеры для справок.

| | | | | | | | |
|---|---|---|---|---|---|---|---|
| | | | | ВВР3. 01. 001 | | | |
| | | | | Пластина | Лит. | Масса | Масштаб |
| | | | | | | 1,18 | 1:2 |
| | | | | | Лист | Листов 1 | |
| | | | | Лист Б-ПН-07 ГОСТ 19903-74 Ст. 3 кп ГОСТ 16523-90 | Минс СССР Главпромвентиляция Гипроектпромвентиляция | | |
| Инв. № подл. | Подп. и дата | Взам. инв. № | Инв. № дубл. | Подп. и дата | | | |

Копировал: Формат: А2

21966-02 11

Серия 5.904-40, вып. 1

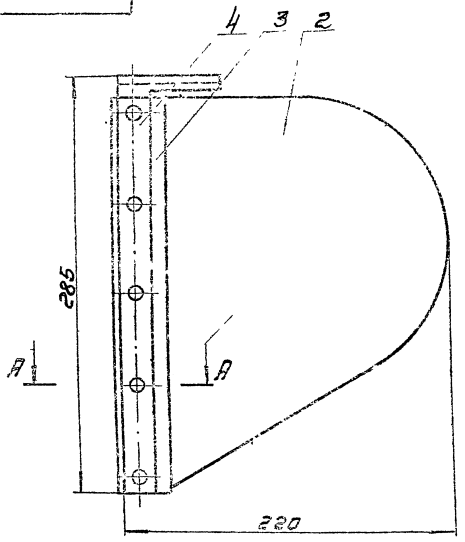


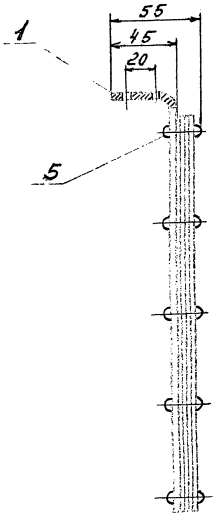


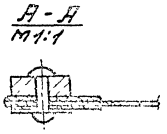


Размеры для справок

| | | | | | | | |
|---|---|---|---|---|---|---|---|
| | | | | ВВР3 02 СБ | | | |
| | | | | Флажок | Лит | Масса | Масштаб |
| | | | | Сборочный чертеж | | 0,48 | 1:2 |
| | | | | | Лист | Листов 1 | |
| | | | | | ММСС СССР Главпромвентиляция | | |

ВВР3.02.001

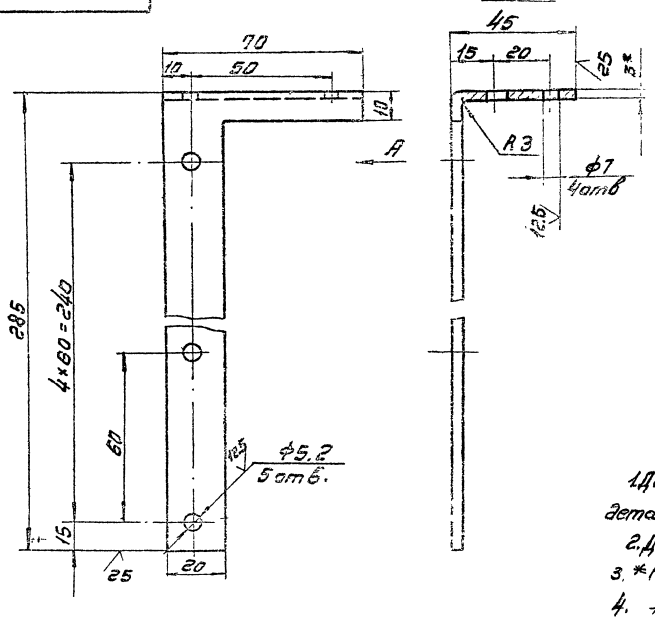


1. Допускается изготовление из двух деталей путем сварки с последующей зачисткой
2. Длина развернутой детали 320 мм
3. *Размеры для справок.
4. + УТ14; − УТ14; $\pm\frac{t^2}{2}$

| | | | | | | | |
|---|---|---|---|---|---|---|---|
| | | | | ВВР3.02.001 | | | |
| | | | | Планка | Лит | Масса | Масштаб |
| | | | | | | 0,14 | 1:1 |
| | | | | | Лист | Листов 1 | |
| | | | | Лист Б-ПН3.0 ГОСТ 19903-74 Ст.3 кп ГОСТ 16523-70 | ММСС СССР Главпромвентиляция | | |

Инв. № подл. | Подп. и дата | Взам. инв. № | Инв. № дубл. | Подп. и дата

21966-02 12

ВВРЗ.02.002

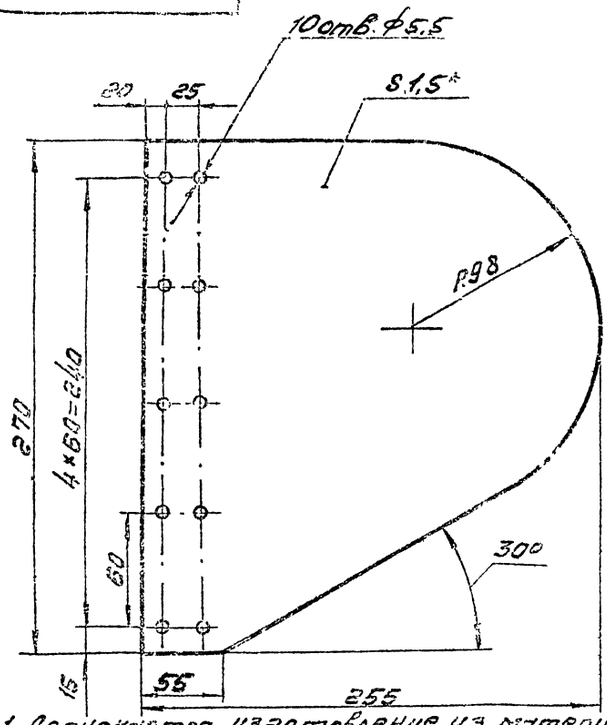


1. Допускается изготовление из материала Пластина 1. лист ТМКЩ-С-1.5 ГОСТ 7338-77
2. * Размер для справок.
3. + JT14; − JT14; ±t2/2

| | | | | | | | |
|---|---|---|---|---|---|---|---|
| Изм. | Лист | № докум. | Подп. | Дата | ВВРЗ.02.002 | | |
| Разраб. | | Рыжкова | | | Полотно | Лит. | Масса | Масштаб |
| Пров. | | Колкина | | | | А1 | | 1:2 |
| Т.контр. | | Огнерубова | | | | Лист | Листов 1 |
| Н.контр. | | Пономарев | | | Заготовка плоская Ур. XIII ТУ-8.005 6109-77 | ГПИИС СССР | |

Серия 5.903-10, Вып 1

ВВР3.02.003

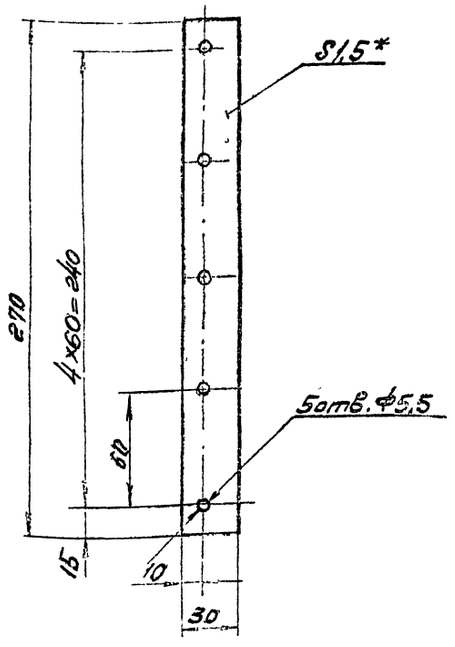


* Размер для справок

| | | | | | | | |
|---|---|---|---|---|---|---|---|
| Изм. | Лист | № докум. | Подп. | Дата | ВВР3.02.003 | | |
| Разраб. | | | | | Прокладка | Лит. | Масса | Масштаб |
| Пров. | | | | | | А1 | 0,016 | 1:2 |
| Т.контр. | | | | | | Лист | Листов 1 |
| Н.контр. | | | | | Пластина 1 лист ТМКЩ-С-1,5 ГОСТ 7338-77 | ГПИИС СССР | |

ВВР3.02.004

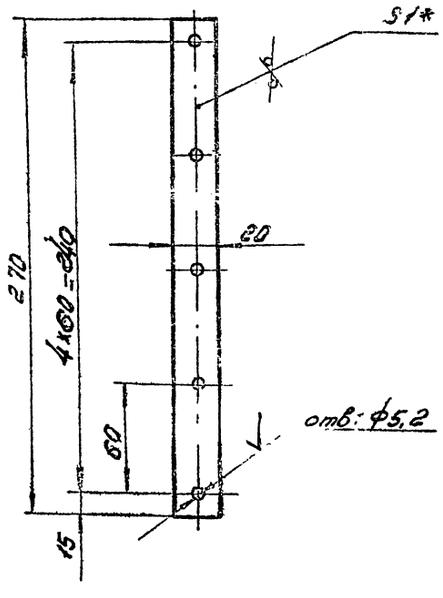


1. * Размер для справок
2. + JT14; − JT14; ±t2/2

| | | | | | | | |
|---|---|---|---|---|---|---|---|
| Изм. | Лист | № докум. | Подп. | Дата | ВВР3.02.004 | | |
| Разраб. | | | | | Планка | Лит. | Масса | Масштаб |
| Пров. | | | | | | А1 | 0,042 | 1:2 |
| Т.контр. | | | | | | Лист | Листов 1 |
| Н.контр. | | | | | Болт М8-6g.58 ГОСТ 7798-70 Гайка М8.5.6.Н.05 ГОСТ 15523-70 | ГПИИС СССР | |

| Формат | Зона | Поз. | Обозначение | Наименование | Кол. | Приме-чание |
|---|---|---|---|---|---|---|
| | | | | Документация | | |
| А3 | | | ВВР3.03 СБ | Сборочный чертеж | | |
| | | | | Детали | | |
| А4 | | 1 | ВВР3.03.001 | Шпилька | 1 | |
| А4 | | 2 | ВВР3.03.002 | Штырь | 1 | |
| А4 | | 3 | ВВР3.03.003 | Тяга | 1 | |

| | | | | | | | |
|---|---|---|---|---|---|---|---|
| Изм. | Лист | № докум. | Подп. | Дата | ВВР3.03 | | |
| Разраб. | | | | | Винт | Лит. | Лист | Листов |
| Пров. | | | | | | | | |
| Т.контр. | | | | | | | | |
| Н.контр. | | | | | | | | |

ВВРЗ.03СБ

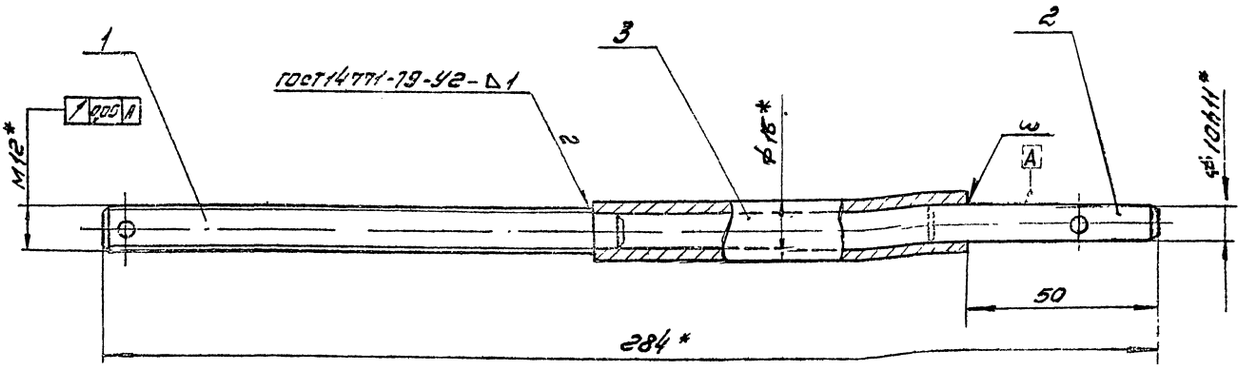


1. $\pm \frac{t2}{2}$

2.* Размеры для справок

| | | |

Серия 5.904-40, Вып. 1

| Форм. | Зона | Поз | Обозначение | Наименование | Кол. | Примечание |
|---|---|---|---|---|---|---|
| | | | | Документация | | |
| | | | ВВР3.04 | Сборочный чертеж | | |
| | | | | Детали | | |
| | | 1 | ВВР3.04.001 | Полуфланец | 1 | |
| | | 2 | ВВР3.04.002 | Стойка | 1 | |
| | | 3 | ВВР3.04.002-01 | Стойка | 1 | |
| | | 4 | ВВР3.04.003 | Плита | 1 | |
| | | 5 | ВВР3.04.004 | Косынка | 1 | |
| | | 6 | ВВР3.04.005 | Плита | 1 | |

ВВР3.04

Стойка

Лит | Лист | Листов 1

Ммсс СССР Главпромвентиляция ГПИ Проектпромвентиляция

Копировал: Формат А4

---

ВВР3.04.001

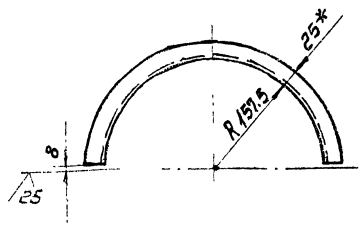


1 Длина развернутой детали 634 мм

2. + JT14 - JT14;

3 * Размер для справок.

ВВР 3.04.001

Полуфланец

Лит | Масса 0,6 | Масштаб 1:5

Лист | Листов 1

Уголок 25×25×3-Б-ГОСТ 8509-72 Ст 3 ГОСТ 535-79

Ммсс СССР Главпромвентиляция ГПИ Проектпромвентиляция

Копировал: Формат А4

---

ВВР3.04.002

ВВР3.04.002 ВВР3.04.002-01-зеркальное отражение остальное - см. ВВР3.04.002

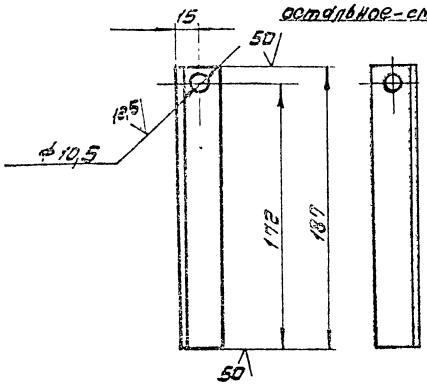


+ JT14; - JT14; ± t2/2

ВВР3.04.002

Стойка

Лит | Масса 0,21 | Масштаб 1:2

Лист | Листов 1

Уголок 25×25×3-Б-ГОСТ 8509-72 Ст 3 ГОСТ 535-79

Ммсс СССР Главпромвентиляция ГПИ Проектпромвентиляция

Копировал: Формат А4

---

ВВР3.03.003

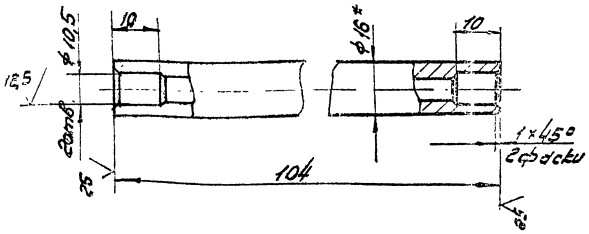


1. + JT14; - JT14; ± t2/2;

2 * Размер для справок.

ВВР3.03.003

Тяга

Лит | Масса 0,1 | Масштаб 1:1

Труба 16×3,6 ГОСТ 8734-75 В 20 ГОСТ 8733-74

Копировал: Формат А4

21966-02 15

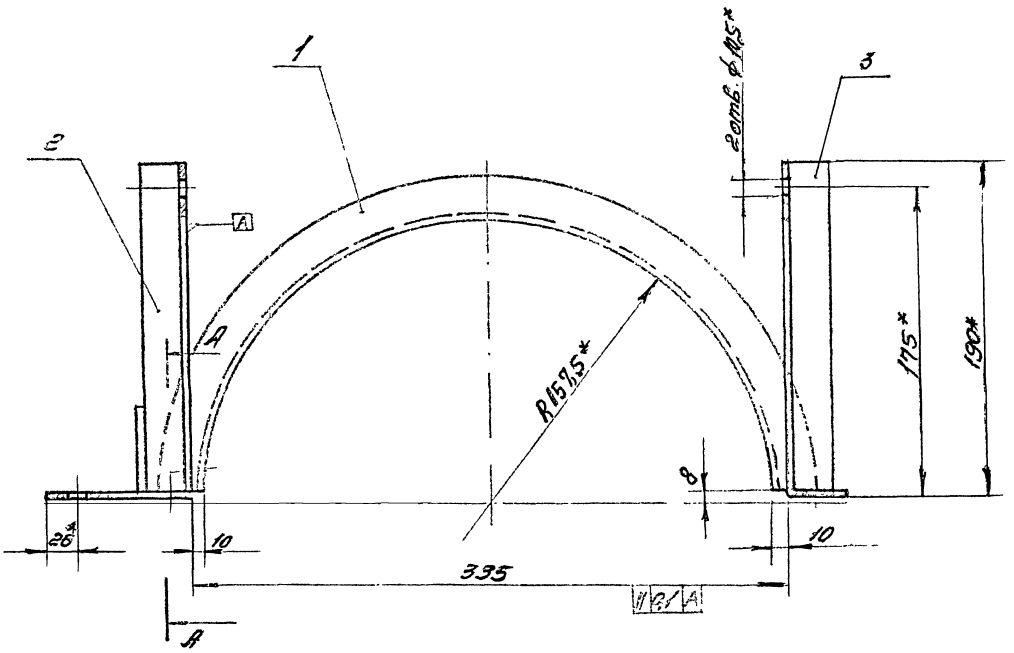


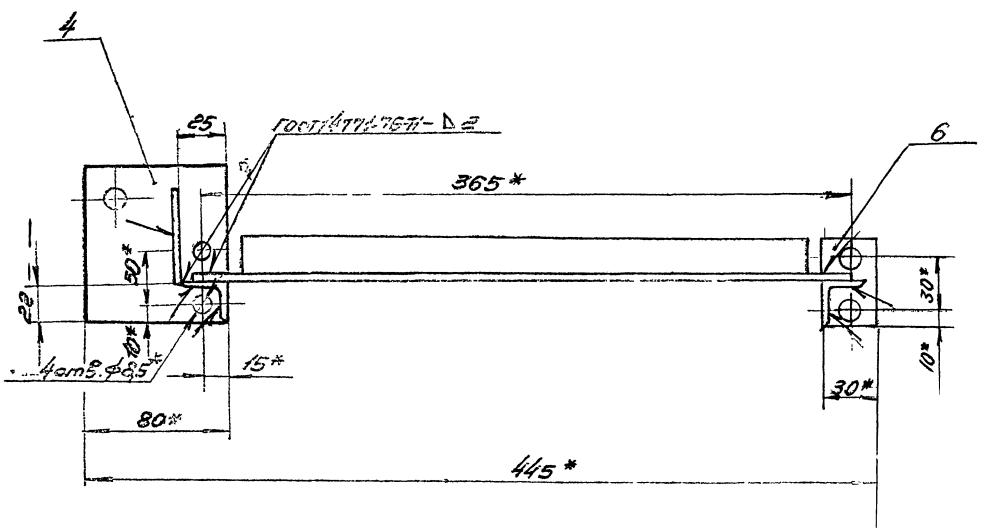


А-А
М1:1

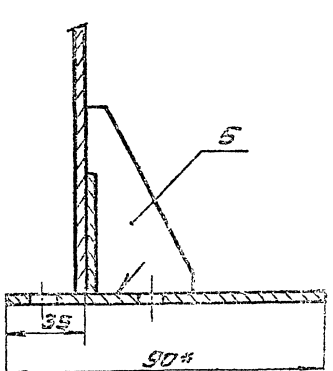


1. Покрытие: грунтовка ГФ-021 ГОСТ 25129-82;

2. t $\frac{t2}{2}$;

3.* Размеры для справок.

| | | |

Серия 5.904-40, вып. 1

ВВР3.04.003

25 √(√)

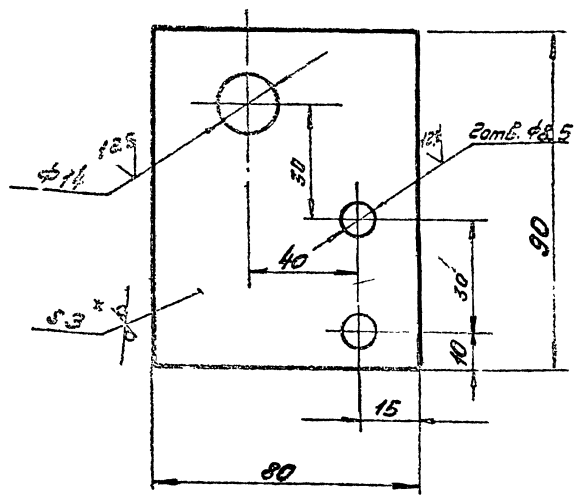


1. + ЭТ14; − ЭТ14; $\pm\frac{t2}{2}$

2. *Размер для справок.

| | | | | | |
|---|---|---|---|---|---|
| Изм. | Лист | № докум. | Подпись | Дата | |
| Разраб. | Рынкова | | | | |
| Пров. | Колкота | | | | |
| Т.контр. | Демьянов | | | | |
| Н.контр. | Колкота | | | | |
| Утв. | Демьянов | | | | |

ВВР3.04.003

Плита

| Лит. | Масса | Масштаб |
|---|---|---|
| | 0,15 | 1:1 |

Лист Листов 1

Лист Б-ПН-3 ГОСТ 19903-74
Ст 3кп ГОСТ 16523-70

Ммсс СССР
Главпромвентиляция
Типпроектвентиляция

Копировал

Формат А4

ВВР3.04.004

50 √(√)

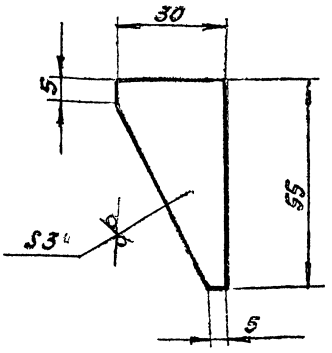


1. − ЭТ14; $\pm\frac{t2}{2}$.

2. * Размер для справок.

ВВР3.04.004

Косынка

| Лит. | Масса | Масштаб |
|---|---|---|
| | 0,03 | 1:1 |

Лист Листов 1

Лист Б-ПН-3 ГОСТ 19903-74
Ст 3кп ГОСТ 16523-70

Ммсс СССР
Главпромвентиляция
Типпроектвентиляция

Копировал

Формат А4

ВВР3.04.005

25 √(√)

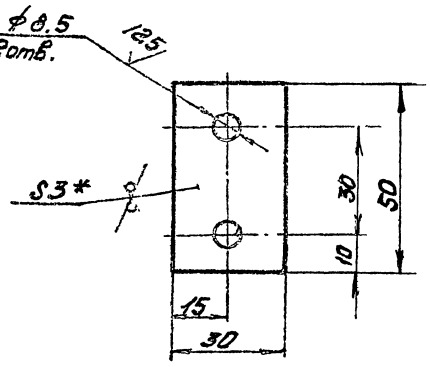


1. + ЭТ14; − ЭТ14; $\pm\frac{t2}{2}$.

2. * Размер для справок.

| | | | | | |
|---|---|---|---|---|---|
| Изм. | Лист | № докум. | Подпись | Дата | |
| Разраб. | Рынкова | | | | |
| Пров. | Колкота | | | | |
| Т.контр. | Демьянов | | | | |
| Н.контр. | Колкота | | | | |
| Утв. | Демьянов | | | | |

ВВР3.04.005

Плита

| Лит. | Масса | Масштаб |
|---|---|---|
| | 0,036 | 1:1 |

Лист Листов 1

Лист Б-ПН-3 ГОСТ 19903-74
Ст 3кп ГОСТ 16523-70

Ммсс СССР
Главпромвентиляция
Типпроектвентиляция

Копировал

Формат А4

| Формат | Зона | Поз | Обозначение | Наименование | Кол. | Примечание |
|---|---|---|---|---|---|---|
| | | | | Документация | | |
| А3 | | | ВВР3.05 СБ | Сборочный чертеж | | |
| | | | | Детали | | |
| А4 | | 1 | ВВР3.05.001 | Кольцо | 1 | |
| А4 | | 2 | ВВР3.05.002 | Втулка | 1 | |

ВВР3.05

Кольцо

| Лит. | Лист | Листов |
|---|---|---|
| | | 1 |

Ммсс СССР
Главпромвентиляция
Типпроектвентиляция

Копировал

Формат А4

Серия 5.904-40 Выпуск 1

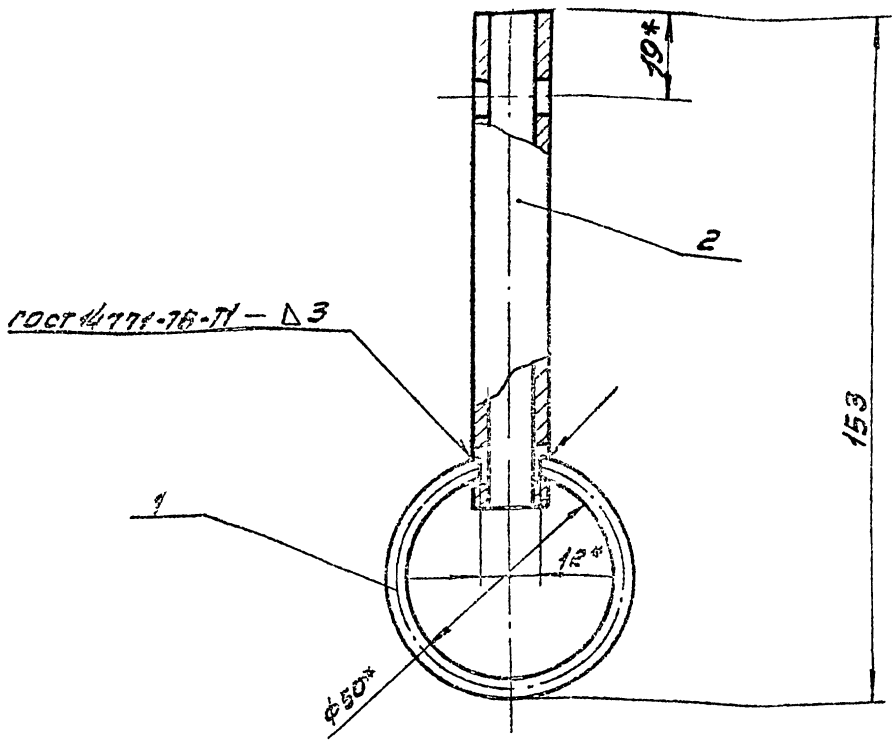


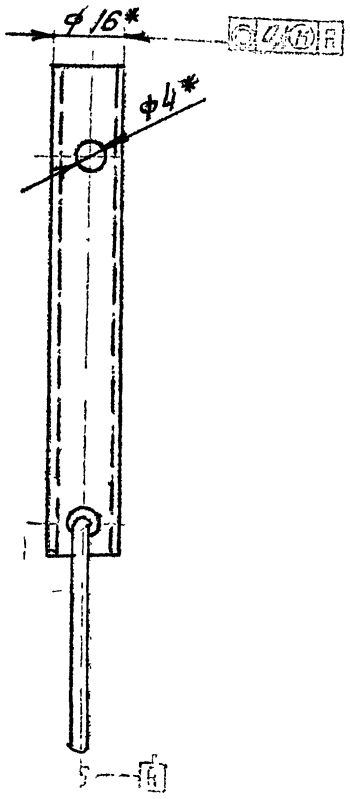


1. Покрытие: грунтовка ГФ021 ГОСТ 25129-82;
2. $\pm \frac{t_2}{2}$;
3. * Размеры для справок.

| | | | | | | |
|---|---|---|---|---|---|---|
| Изм. | Лист | № докум. | Подпись | Дата | ВВРЗ.05СБ | |
| Разраб. | Рычкова | | | | Кольцо сборочный чертеж | Лит. / Масса / Масштаб: 0,17 / 1:1 |
| Пров. | Колката | | | | | Лист / Листов 1 |
| Т.контр. | Демьянов | | | | | МИСС СССР Главпромвентиляция ГПИ Проектпромвентиляция |
| Н.контр. | Колката | | | | | |
| Утв. | Демьянов | | | | | |

Инв. № подл. | Подп. и дата | Взам. инв. № | Инв. № дубл. | Подп. и дата



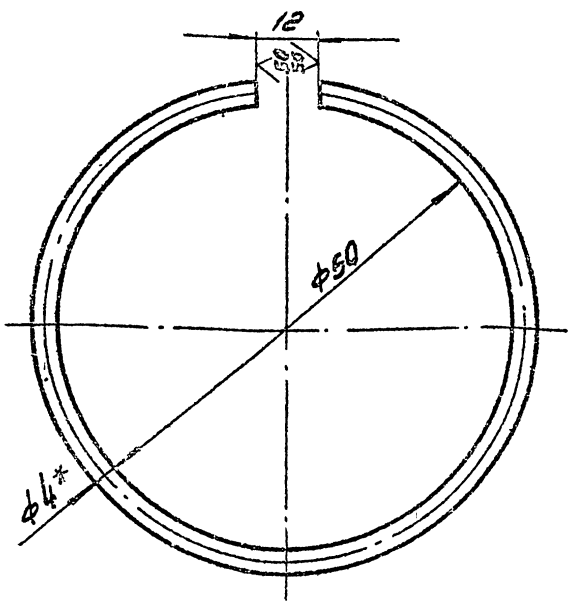


1. Длина развернутой детали 320 мм.
2. * Размер для справок.
3. + УТ14; − УТ14;

| | | | | | | |
|---|---|---|---|---|---|---|
| Изм. | Лист | № докум. | Подпись | Дата | ВВРЗ.05.001 | |
| Разраб. | Рычкова | | | | Кольцо | Лит. / Масса / Масштаб: 0,07 / 2:1 |
| Пров. | Колката | | | | | Лист / Листов 1 |
| Т.контр. | Демьянов | | | | | МИСС СССР Главпромвентиляция ГПИ Проектпромвентиляция |
| Н.контр. | Колката | | | | | |
| Утв. | Демьянов | | | | | |

Круг 4 В ГОСТ 2590-71 / Ст3 ГОСТ 535-79

Копировал: Формат: А4



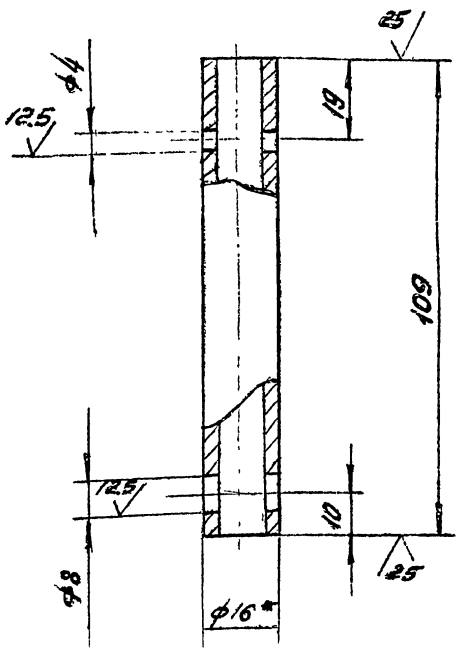


1 + УТ14; − УТ14; $\pm \frac{t_2}{2}$
2 * Размер для справок

| | | | | | | |
|---|---|---|---|---|---|---|
| Изм. | Лист | № докум. | Подпись | Дата | ВВРЗ.05.002 | |
| Разраб. | Рычкова | | | | Втулка | Лит. / Масса / Масштаб: 0,1 / 1:1 |
| Пров. | Колката | | | | | Лист / Листов 1 |
| Т.контр. | Демьянов | | | | | МИСС СССР Главпромвентиляция ГПИ Проектпромвентиляция |
| Н.контр. | Колката | | | | | |
| Утв. | Демьянов | | | | | |

Труба 16×3 ГОСТ 8734-75 / В20 ГОСТ 8733-75

Копировал: Формат: А4

Серия 5.903-10, вып. 1

| Формат | Зона | Поз | Обозначение | Наименование | Кол | Примечание |
|---|---|---|---|---|---|---|
| | | | | Документация | | |
| А3 | | | ВВР3.06 | Сборочный чертеж | | |
| | | | | Детали | | |
| А4 | | 1 | ВВР3.06.001 | Скоба | 1 | |
| А4 | | 2 | ВВР3.06.002 | Уголь ник | 1 | |

ВВР3.06

Кронштейн

Лит. | Масса | Масштаб

Лист | Листов 1

ММСС СССР Гипропромрентгаприбор ГПИ пробы ромпрентгаприбор

Инв. № подл. | Подп. и дата | Взам. инв. № | Инв. № дубл. | Подп. и дата

---

ВВР3.06.001

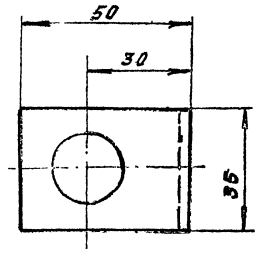


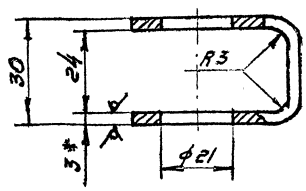


1. Длина развернутой детали 120мм;
2. + УТ14; – УТ14;
3. * Размер для справок.

ВВР3.06.001

Скоба

Лит. | Масса 0,09 | Масштаб 1:1

Лист | Листов 1

Лист Ст3кп ГОСТ16523-70 ММСС СССР Гипропромрентгаприбор

Изм. | Кол.уч. | Лист | № док. | Подп. | Дата

Разраб. Ремков | Пров. Колпаков | Т.контр. | Н.контр. | Утв.

Инв. № подл. | Подп. и дата | Взам. инв. № | Инв. № дубл. | Подп. и дата

---

ВВР3.06СБ

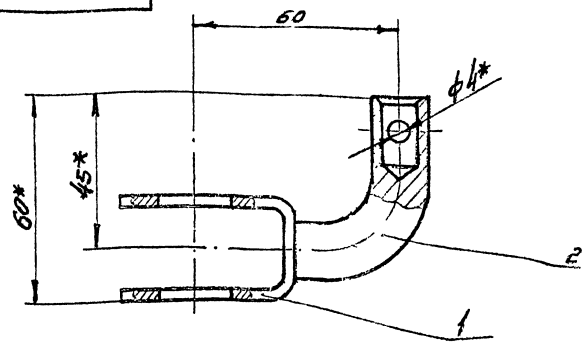


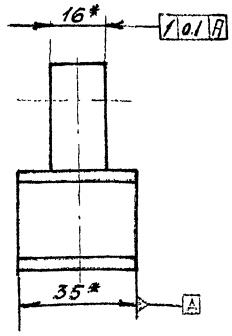


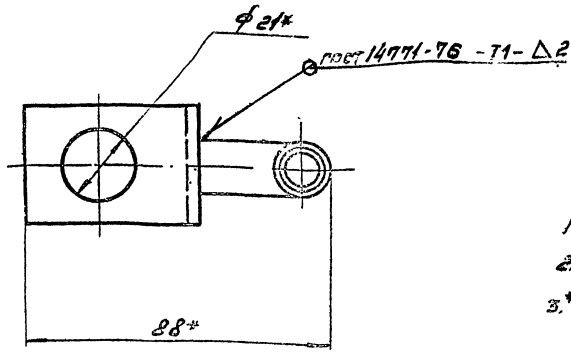


1. Покрытие: грунтовка ГФ 021 ГОСТ 25129-82;
2. $\pm\frac{t2}{2}$;
3. * Размеры для справок.

ВВР3.06СБ

Кронштейн сборочный чертеж

Лит. | Масса 0,18 | Масштаб 1:1

Лист | Листов

ММСС СССР Гипропромрентгаприбор ГПИ пробы ромпрентгаприбор

Инв. № подл. | Подп. и дата | Взам. инв. № | Инв. № дубл. | Подп. и дата

Копировал

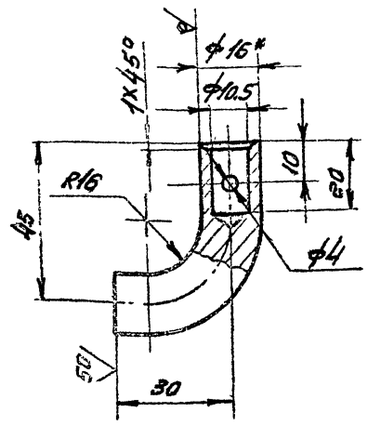


1. Длина развернутой детали 64мм;
2. + JT14; − JT14; $\pm\frac{t2}{2}$;
3. * Размер для справок.

| Поз. | Обозначение | Наименование | Кол. | Примечание |
|---|---|---|---|---|
| | | Документация | | |
| | ВВРЗ.07.СБ | Сборочный чертеж | | |
| | | Детали | | |
| 1 | ВВРЗ.04.001 | Полуфланец | 1 | |
| 2 | ВВРЗ.04.006 | Плита | 2 | |

| | | | | |
|---|---|---|---|---|
| Разраб. | Рапко | | | |
| Пров. | Хопгорт | | | |
| Т.контр. | Артьянс | | | |
| Н.контр. | Колеснич | | | |
| Утв. | | | | |

ВВРЗ.06.002

Труба

Круг 168 ГОСТ 2590-71
Ст 3 ГОСТ 535-79

| Лит. | Масса | Масштаб |
|---|---|---|
| | 0,09 | 1:1 |

Лист Листов 1

МПСС СССР
Гидроаэромеханизация
ЦНИГРОМ

Копировал

Формат А4

| | | | | |
|---|---|---|---|---|
| Разраб. | Рапко | | | |
| Пров. | Хопгорт | | | |
| Т.контр. | Артьянс | | | |
| Н.контр. | Колеснич | | | |
| Утв. | | | | |

ВВРЗ.07

Полуфланец

| Лит. | Масса | Масштаб |
|---|---|---|
| | | |

Лист Листов 1

МПСС СССР
Гидроаэромеханизация
ЦНИГРОМ

Копировал

Формат А4



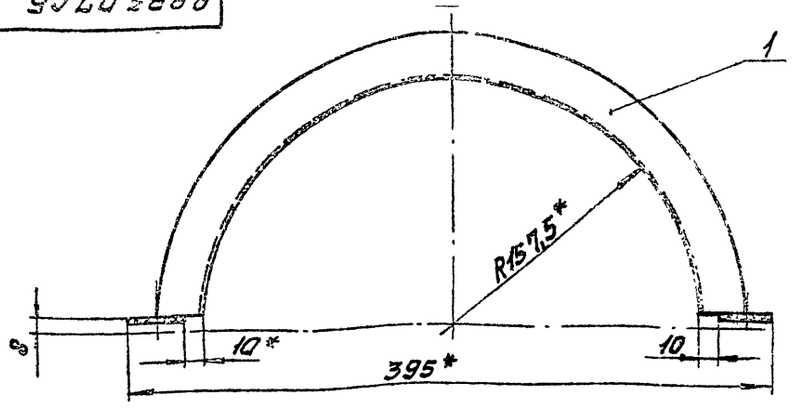


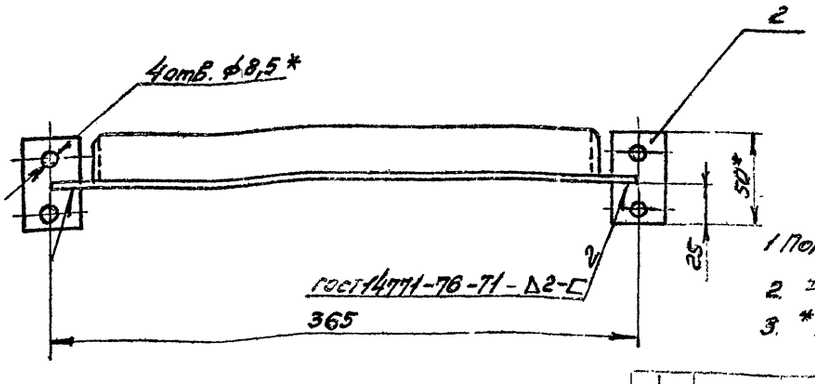


1. Покрытие: грунтовка ГФ 021 ГОСТ 25129-82;
2. $\pm\frac{t2}{2}$
3. * Размеры для справок.

| | | | | |
|---|---|---|---|---|
| Разраб. | Рапко | | | |
| Пров. | Хопгорт | | | |
| Т.контр. | Артьянс | | | |
| Н.контр. | Колеснич | | | |
| Утв. | | | | |

ВВРЗ.07СБ

Полуфланец
Сборочный чертеж

| Лит. | Масса | Масштаб |
|---|---|---|
| | 0,66 | 1:2 |

Лист Листов 1

МПСС СССР
Гидроаэромеханизация
ЦНИГРОМ

Копировал

Формат А4

Серия 5.904-40, вып. 1

12,5 √(√)

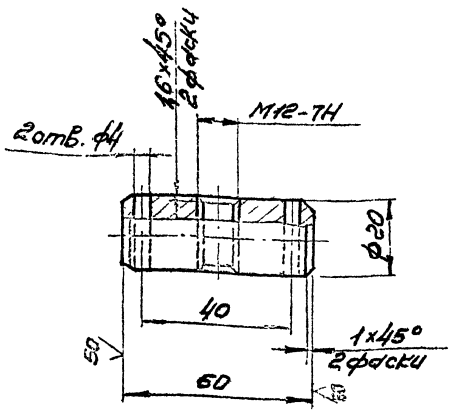


+ЭТ14; −ЭТ14; $\pm\frac{t2}{2}$

| | | | | |
|---|---|---|---|---|
| Изм. | Лист | № докум. | Подпись | Дата |
| Разраб. | Рыжкова | | | |
| Пров. | Колкота | | | |
| Т.контр. | Демьянов | | | |
| Н.контр. | Колкота | | | |

ВВР3.001

Ось

| Лит. | Масса | Масштаб |
|---|---|---|
| | 0,11 | 1:1 |

Лист | Листов 1

С4 15-32
ГОСТ 1412-70

ММСС СССР
Главпромвентиляция

ВВР3.002

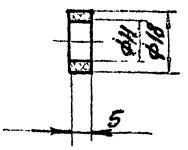


+ЭТ14; −ЭТ14

ВВР 3.002

Шайба

| Лит. | Масса | Масштаб |
|---|---|---|
| | 0,0019 | 1:1 |

Лист | Листов 1

Полиэтилен низкого давления ГОСТ16838-77

ММСС СССР
Главпромвентиляция
Проектпромвентиляция

ВВР3.003

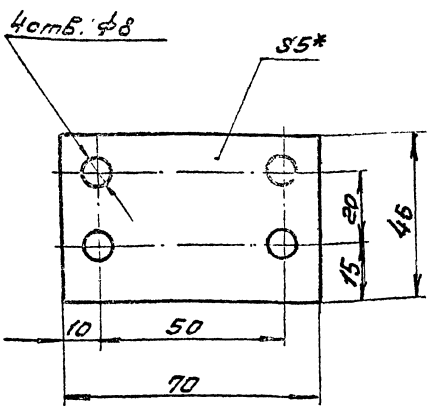


*Размер для справок.

| | | | | |
|---|---|---|---|---|
| Изм. | Лист | № докум. | Подпись | Дата |
| Разраб. | Рыжкова | | | |
| Пров. | Колкота | | | |
| Т.контр. | Демьянов | | | |
| Н.контр. | Колкота | | | |
| Утв. | Демьянов | | | |

ВВР3.003

Прокладка

| Лит. | Масса | Масштаб |
|---|---|---|
| | 0,012 | 1:1 |

Лист | Листов 1

Пластина 1
Лист ТМКШ-Т-5
ГОСТ 7338-77

ММСС СССР
Главпромвентиляция
Проектпромвентиляция

Копировал: Формат А4

| Формат | Зона | Поз. | Обозначение | Наименование | Кол. | Примечание |
|---|---|---|---|---|---|---|
| | | | | Документация | | |
| | | | ВВР5 СБ | Сборочный чертеж | | *) А2(2) |
| | | | ВВР ТУ | Технические условия | | *) А2, А3 |
| | | | | Сборочные единицы | | |
| А4 | | 1 | ВВР 5.01 | Пластина | | |
| | | | | Направляющая | 1 | |
| А4 | | 2 | ВВР5.02 | Флажок | 1 | |
| А4 | | 3 | ВВР5.03 | Винт | 1 | |
| А4 | | 4 | ВВР5.04 | Стойка | 1 | |
| А4 | | 5 | ВВР5.05 | Полуфланец | 1 | |
| А4 | | 6 | ВВР3.05 | Кольцо | 1 | |
| А4 | | 7 | ВВР3.06 | Кронштейн | 1 | |
| | | | | Детали | | |
| А4 | | 8 | ВВР3.001 | Ось | 1 | |
| А4 | | 9 | ВВР3.002 | Шайба | 2 | |
| А4 | | 10 | ВВР5.001 | Прокладка | 1 | |
| | | | | Стандартные изделия | | |
| | | | | Болты ГОСТ7798-70 | | |
| | | 11 | | М6×30.36 | 2 | |
| | | 12 | | М8×30.36 | 4 | |
| | | | | Гайки ГОСТ5915-70 | | |
| | | 13 | | М6.4.01 | 4 | |

ВВР5

Воздухораспределитель вихревой регулируемый ф500

| Лит. | Лист | Листов |
|---|---|---|
| | 1 | 2 |

ММСС СССР
Главпромвентиляция
Проектпромвентиляция

Копировал: Формат А4

| Формат | Зона | Поз. | Обозначение | Наименование | Кол. | Примечание |
|---|---|---|---|---|---|---|
| | | 14 | | М8.4.01 | 4 | |
| | | 15 | | М12.4.01 | 4 | |
| | | | | Шайбы ГОСТ 11371-78 | | |
| | | 16 | | 6.01.05 | 2 | |
| | | 17 | | 8.01.05 | 4 | |
| | | 18 | | 10.01.05 | 1 | |
| | | 19 | | 20.01.05 | 2 | |
| | | 20 | | Шайба 7019-0393 | | |
| | | | | ГОСТ 13438-68 | 2 | |
| | | | | Шплинты ГОСТ 397-79 | | |
| | | 21 | | 4х22 | 1 | |
| | | 22 | | 4х28 | 2 | |
| | | 23 | | Штифт 4т6х16 | | |
| | | | | ГОСТ 3128-78 | 2 | |

ВВР5

Лист 2

| Формат | Зона | Поз. | Обозначение | Наименование | Кол. | Примечание |
|---|---|---|---|---|---|---|
| | | | | Документация | | |
| А2 | | | ВВР5.01СБ | Сборочный чертеж | | |
| | | | | Детали | | |
| А2 | | 1 | ВВР5.01.001 | Пластина | 1 | |
| А4 | | 2 | ВВР3.01.002 | Ось | 1 | |
| А4 | | 3 | ВВР3.01.003 | Ось | 1 | |
| Б4 | | 4 | ВВР5.01.002 | Перекладина | | |
| | | | | Уголок 525х25х3 ГОСТ 8507-72, ст3 ГОСТ 535-79 | | |
| | | | | е=510 - УТ14 | 1 | 0.72кг |
| | | | | Стандартные изделия | | |
| | | | | Винт М8х15.58 | | |
| | | | | ГОСТ 17473-72 | 4 | |

ВВР5.01

Пластина направляющая

Лит. Лист Листов

| Формат | Зона | Поз. | Обозначение | Наименование | Кол. | Примечание |
|---|---|---|---|---|---|---|
| | | | | Документация | | |
| А2 | | | ВВР5.02СБ | Сборочный чертеж | | |
| | | | | Детали | | |
| А2 | | 1 | ВВР5.02.001 | Планка | 1 | |
| А2 | | 2 | ВВР5.02.002 | Полотно | 1 | |
| А2 | | 3 | ВВР5.02.003 | Прокладка | 1 | |
| А4 | | 4 | ВВР5.02.004 | Планка | 1 | |
| А4 | | 5 | ВВР5.02.005 | Планка | 1 | |
| | | | | Стандартные изделия | | |
| | | | | Заклепка 5х22 | | |
| | | | | ГОСТ 10299-80 | 5 | |

ВВР5.02

Флажок

Лит. Лист Листов 1

Масс. ССР

Копировал

Формат А4

ВВР5.02.001

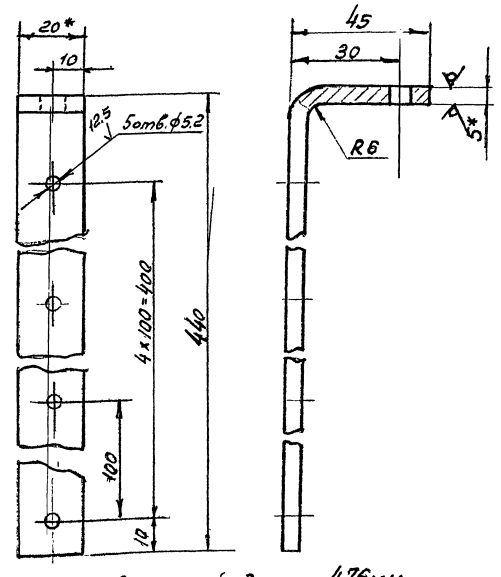


1 Длина развернутой детали 476мм
2 + УТ14, - УТ14, ± t2/2
3 * Размер для справок.

ВВР5.02.001

Планка

Лит. Масса Масштаб 0.37 1:2

Лист Листов 1

Полоса Б-2 5х20 ГОСТ 103-76, Ст.3 кп ГОСТ 535-79

Масс. ССР

Копировал Иванова

Формат А4

ВВР 5 СБ

Серия 5.904-40, Вып. 1

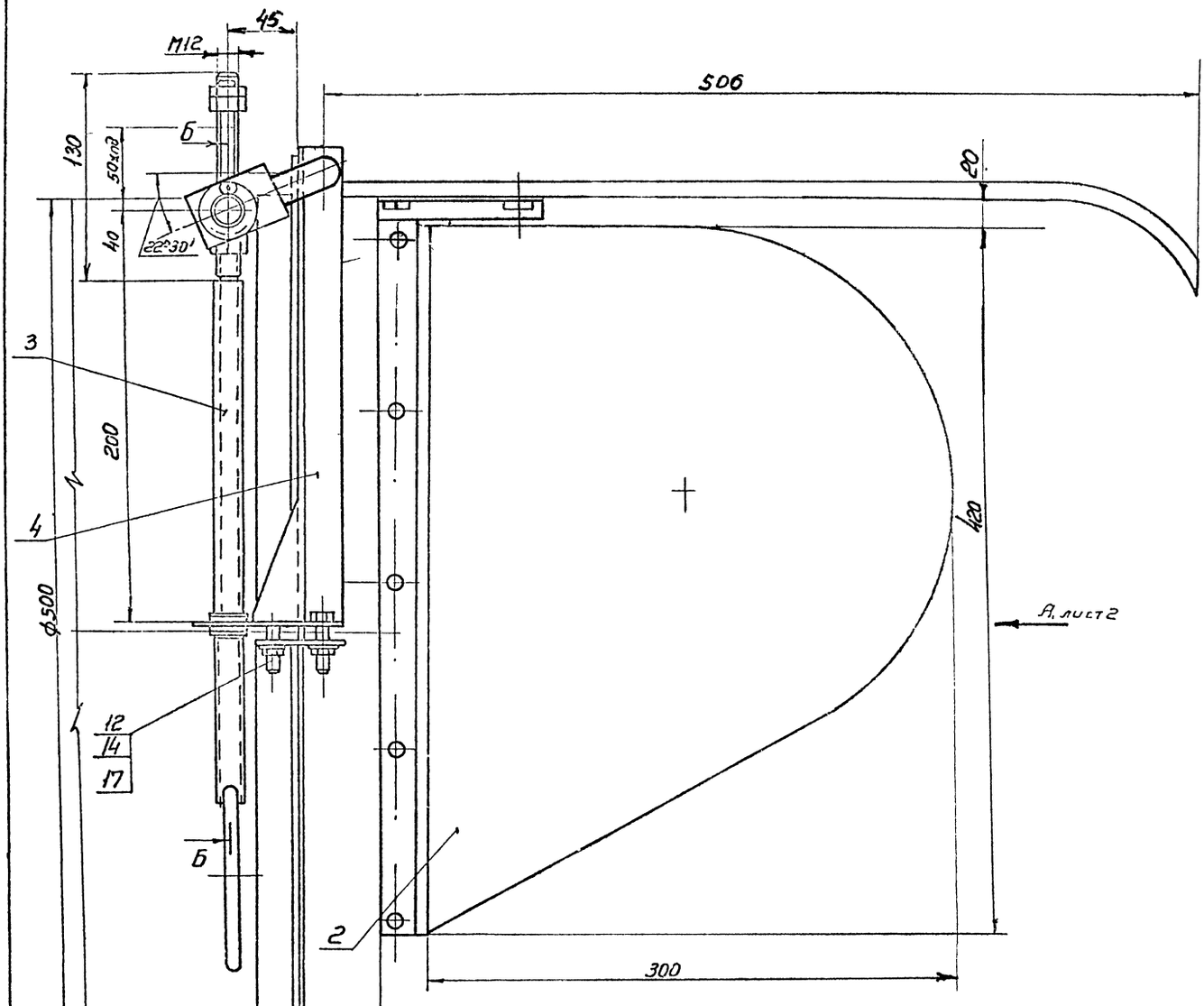


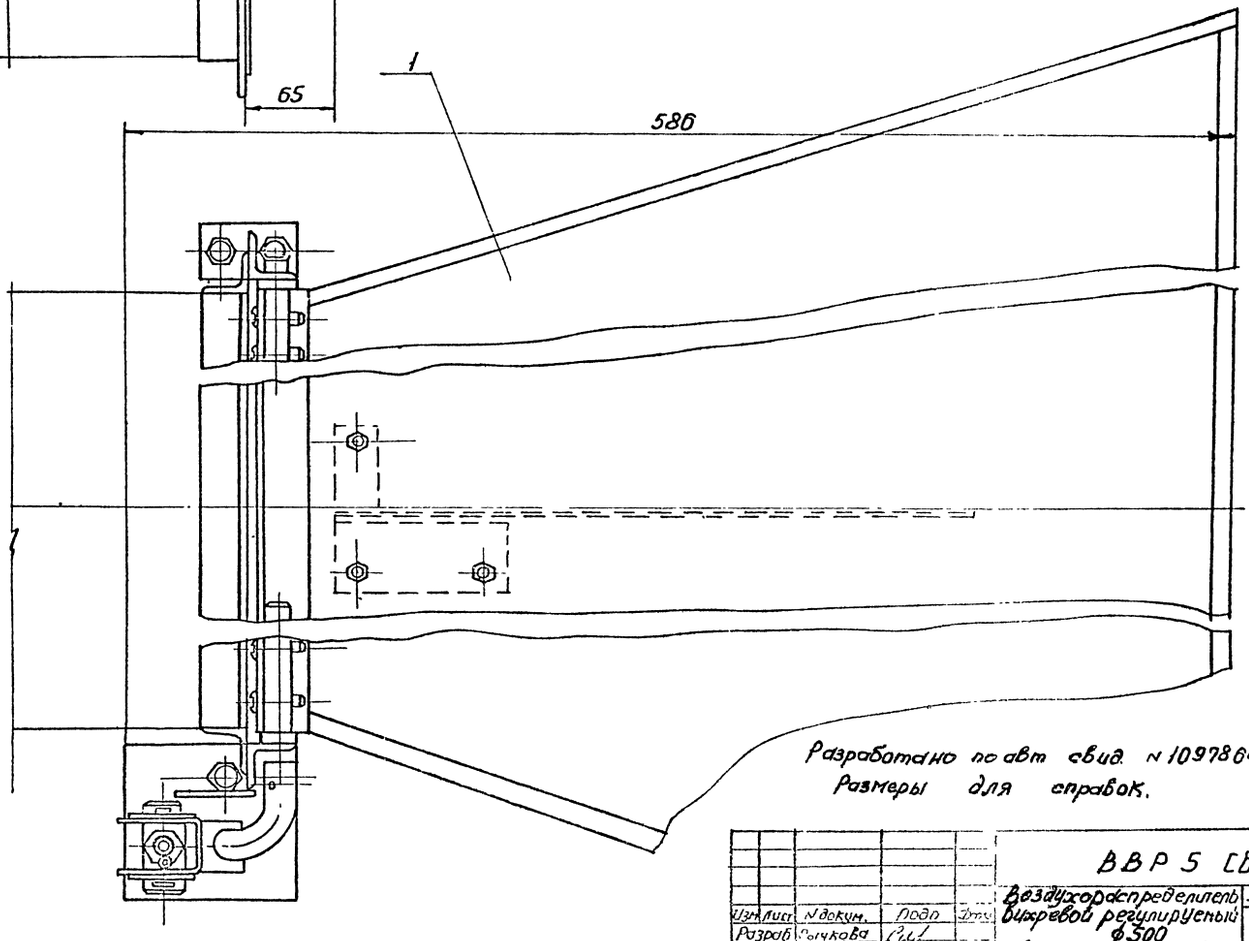


Разработано по авт. свид. № 1097864.
Размеры для справок.

| | | | | | | | |
|---|---|---|---|---|---|---|---|
| Изм. | Лист | № докум. | Подп. | Дата | ВВР 5 СБ | | |
| Разраб. | | Сычкова | | | Воздухораспределитель вихревой регулируемый Ф300 Сборочный чертеж | Лит. | Масса | Масштаб |
| Пров. | | Колката | | | | | 7,5 | 1:2 |
| Т.контр. | | Деньянов | | | | Лист 1 | Листов 2 | |
| Нач. отд. | | Усадчий | | | | | | |
| Н.контр. | | Колката | | | | МИСС СССР ГлавПромВентиляция ГПИПроектПромВентиляция | | |
| Утв. | | Овчинников | | | | | | |

Копировал

Формат А2



Инв. № подл. | Подп. и дата | Взам. инв. № | Инв. № дубл. | Подп. и дата

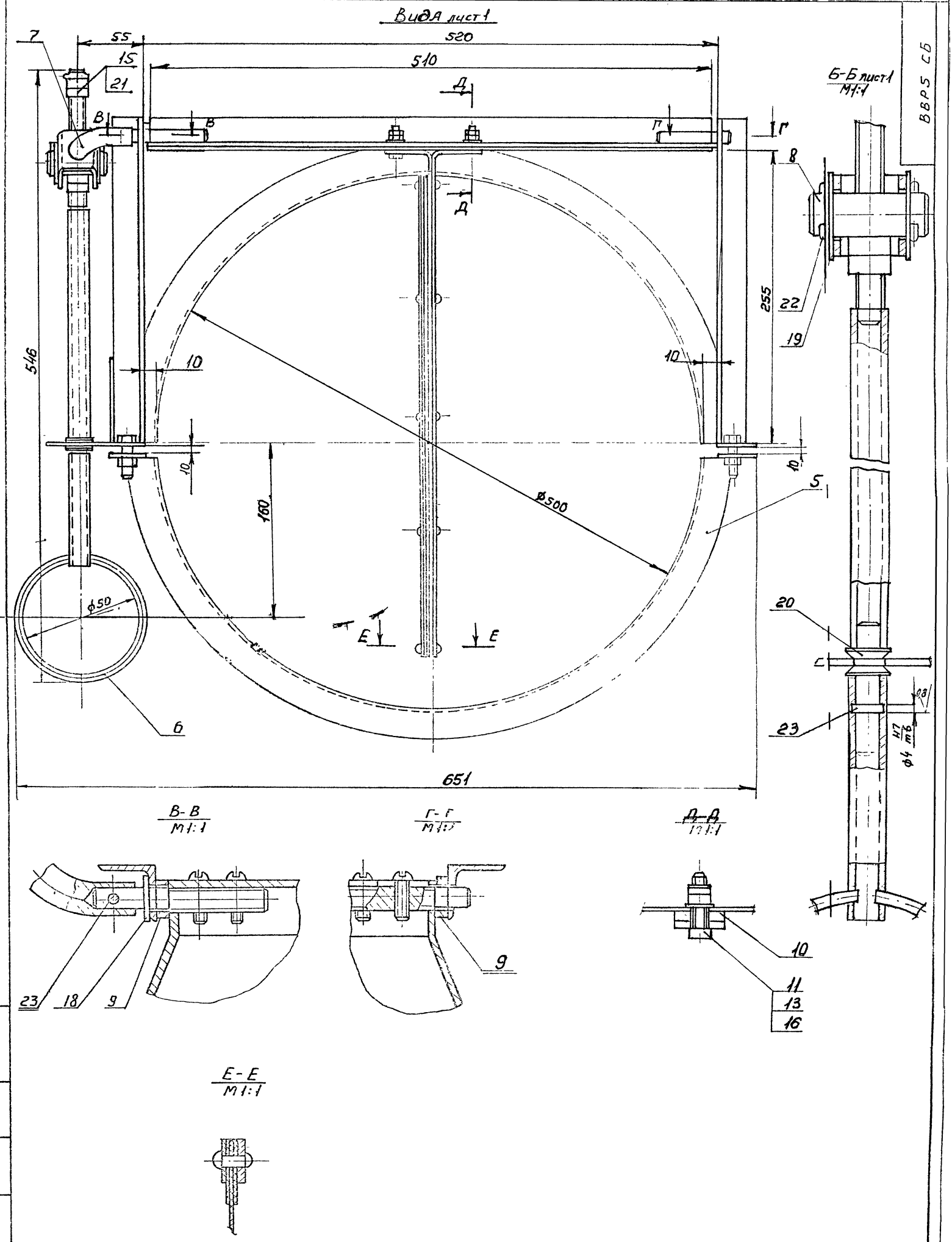


ВВРS СБ

Серия 5.504-40, Вып 1

| Инв. № подл. | Подп. и дата | Взам. инв. № | Инв. № дубл. | Подп. и дата |
|---|---|---|---|---|

ВВРS СБ

Лист 2

Копировал Вешицкая

Формат А2

21966-01 24

ВВР5.01.СБ

Серия 5.904-40, вып. 1

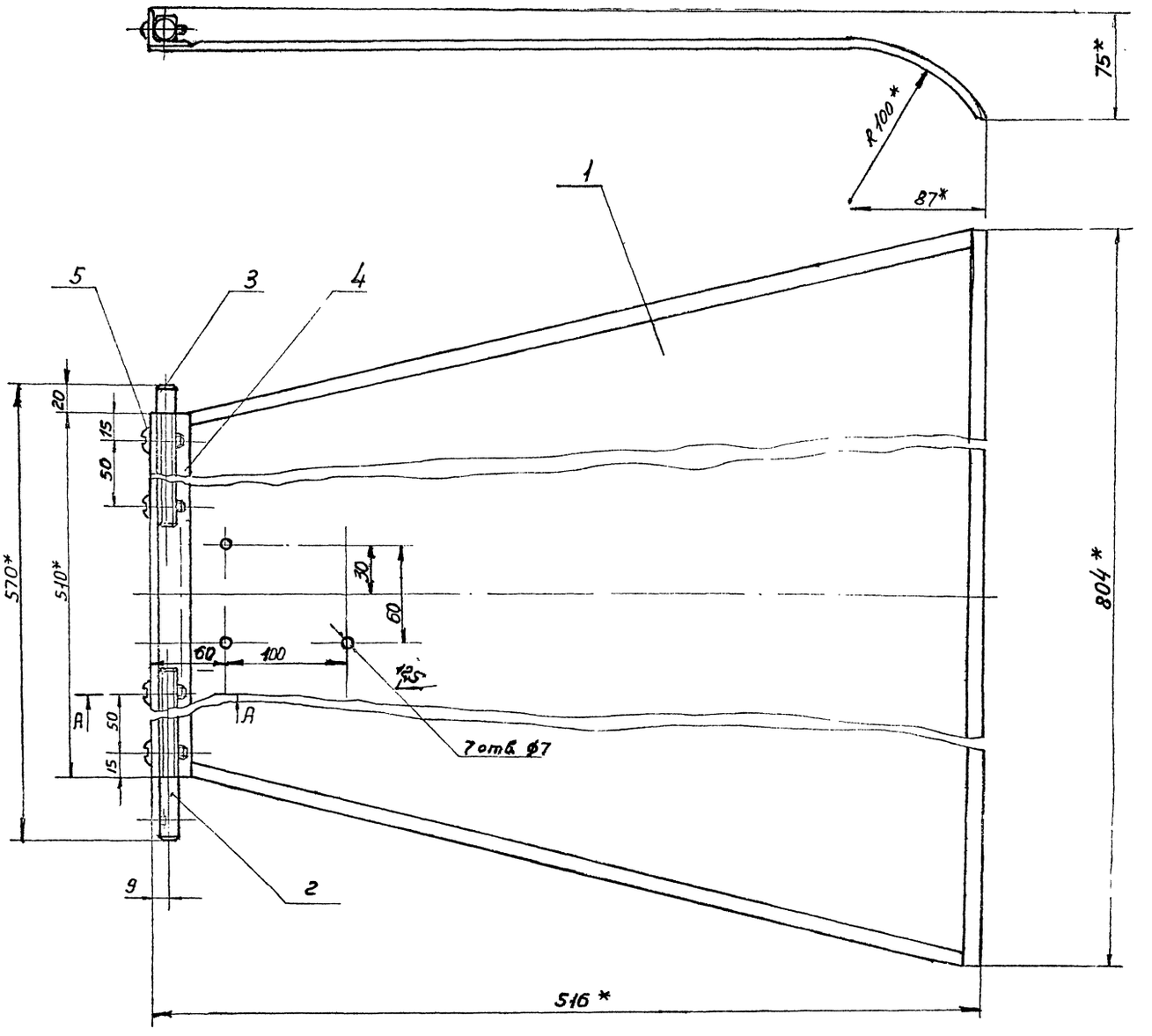


А-А
М1:1

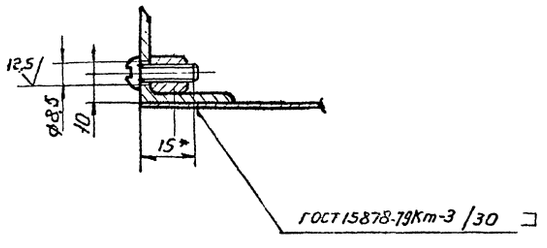


1. Покрытие: грунтовка ГФ-021 ГОСТ 25129-82
2. +IT14; −IT14; ± $\frac{t_2}{2}$
3. * Размеры для справок
4. Ось поз 3 установить при сборке со стойкой черт ВВР5.04.СБ

| | | | | | | | |
|---|---|---|---|---|---|---|---|
| | | | | ВВР5.01СБ | | | |
| Разраб. | Рыжкова | | | Пластина Направляющая Сборочный черт.еж | Лит. | Масса | Масштаб |
| Пров. | Колкова | | | | | 2,8 | 1:2 |
| Т.контр. | Демьянов | | | | Лист | Листов 1 | |
| Н.контр. | Корнева | | | | НИСС СССР Главпромвентиляция ПУ Проектпромвентиляция | | |
| Утв. | Демьянов | | | | | | |

Инв.N подл. | Подп.и дата | Взам.инв.N | Инв.N дубл. | Подп.и дата

Копировал: Ве

Формат А2

ВВР 5. 01. 001

Серия 5.903-10, вып. 1

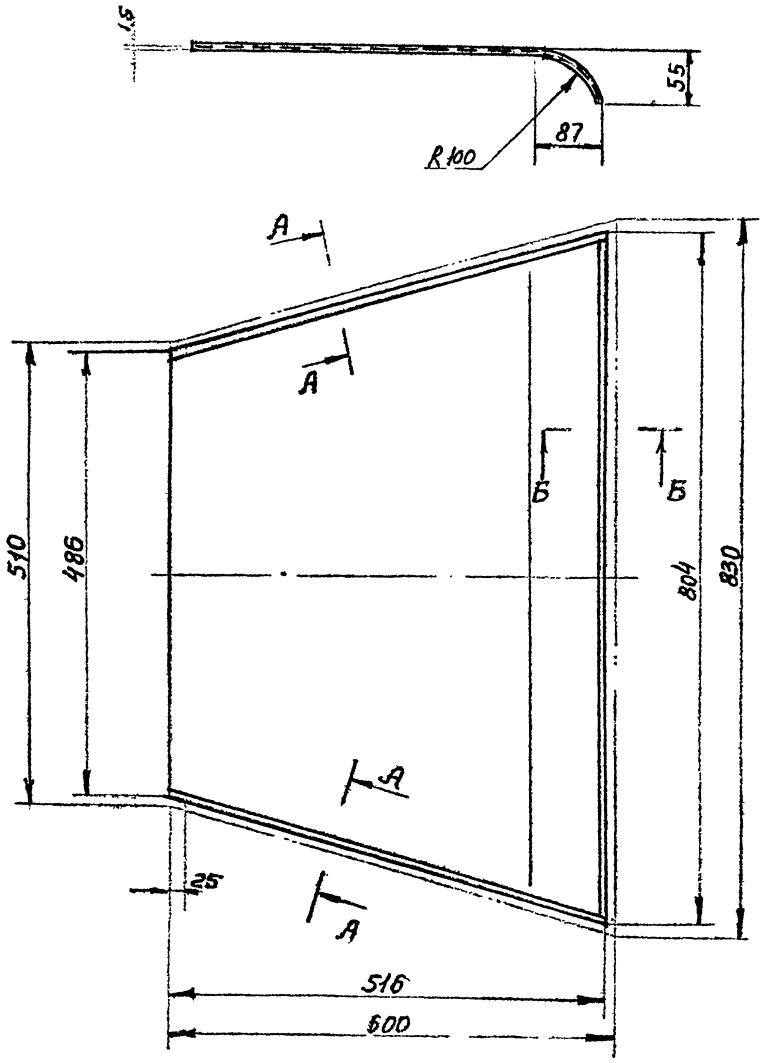


А-А
М1:1

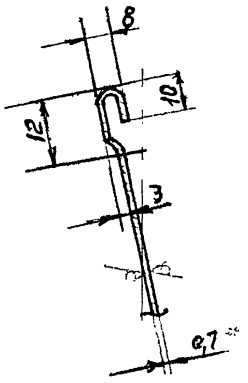


Б-Б
М1:1

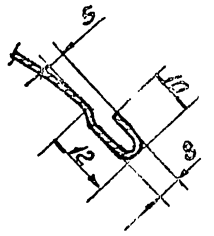


1. -УТ14$_3$ ± $\frac{t_2}{2}$
2.* Размер для справок

| | | | | | |
|---|---|---|---|---|---|
| | | | | ВВР 5. 01. 001 | |
| | | | | Пластина | Лит. / Масса 1,94 / Масштаб 1:5 |
| | | | | Лист 6-П4-0,7 ГОСТ 19903-74<br>Ст3кп ГОСТ 16523-70 | Лист / Листов 1<br>ГПИ Промвентиляция<br>ГПИ Проектпромвентиляция |

ВВР 5. 02 СБ

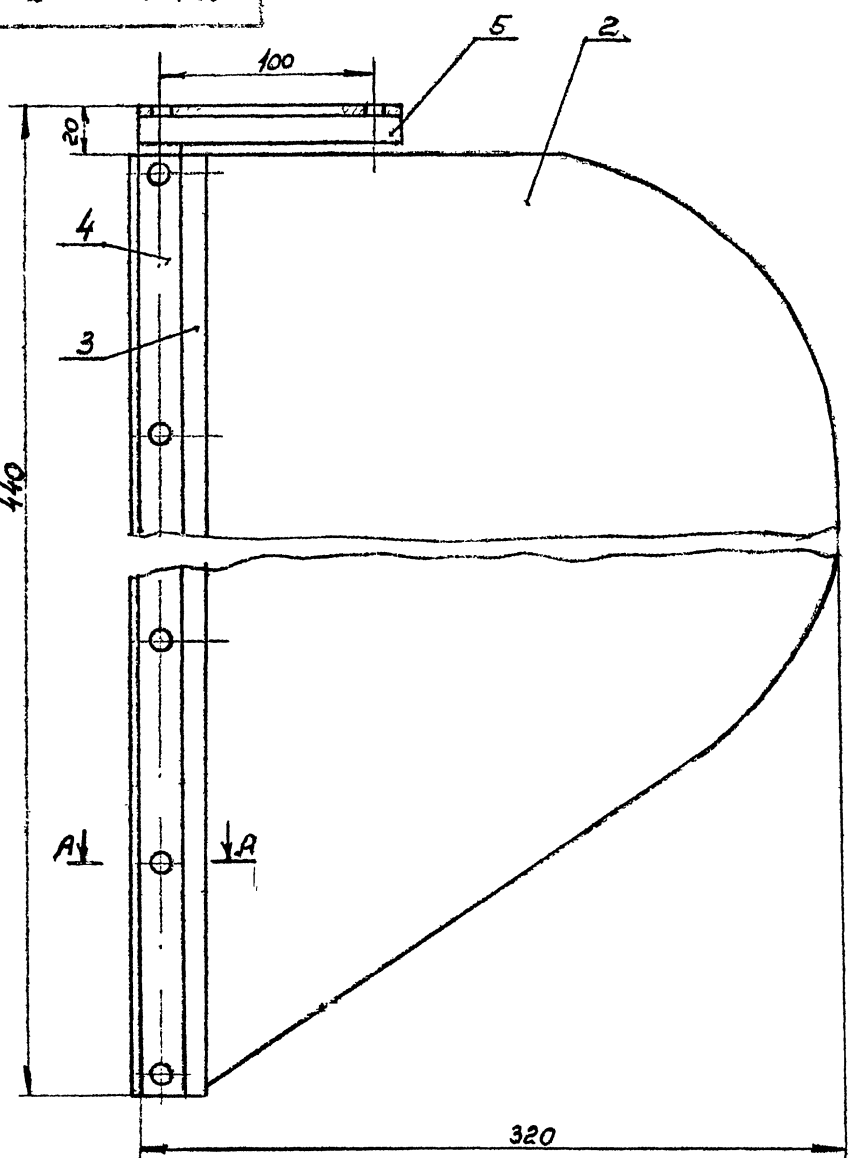


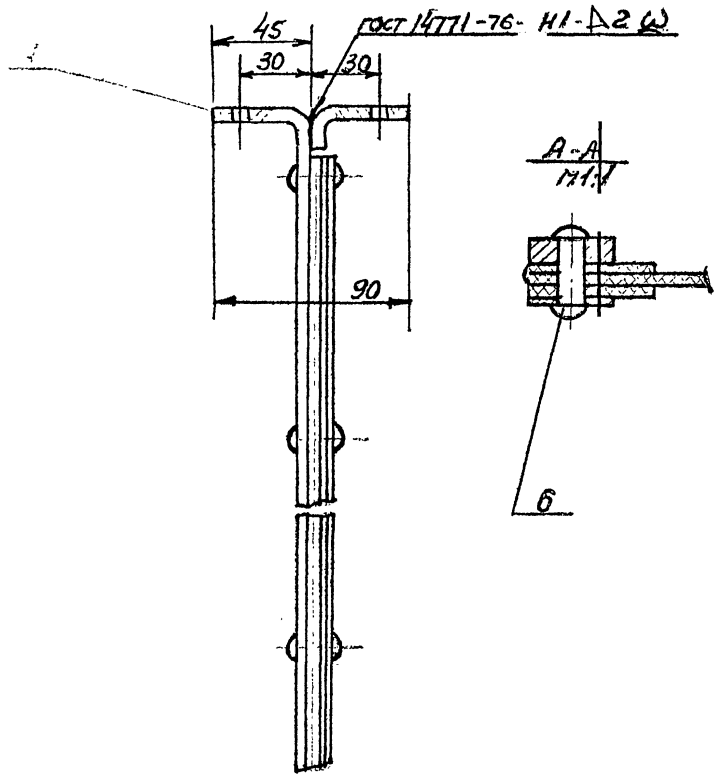


Размеры для справок

| | | | | | |
|---|---|---|---|---|---|
| | | | | ВВР 5. 02 СБ | |
| | | | | Фланок сборочный чертеж | Лит / Масса 0,9 / Масштаб 1:2 |
| | | | | | Лист / Листов 1 |
| | | | | | ГПИ Промвентиляция<br>ГПИ Проектпромвентиляция |

ВВР5.02.002

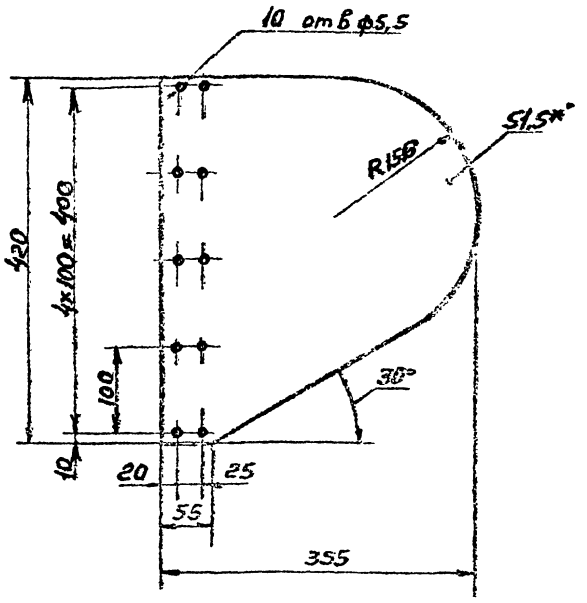


1. + JT14₁ - JT14₁ ± t2/2
2. * Размер для справок
3. Допускается изготовление из материала - Пластина 1 лист ТМКЩ-С-1,5 ГОСТ 7338-77*

| | | | | | |
|---|---|---|---|---|---|
| Изм. | Лист | № докум. | Подп. | Дата | |
| Разраб. | | Рычкова | | | |
| Пров. | | Колкота | | | |
| Т.контр. | | Деньянов | | | |
| Н.контр. | | Колкота | | | |
| Утв. | | Деньянов | | | |

ВВР5.02.002

Полотно

Заготовка плоская гр. XIII ТУ38.005.6187-77

| Лит | Масса | Масштаб |
|---|---|---|
| | 0,3 | 1:5 |

| Лист | Листов 1 |
|---|---|
| ММСС СССР Главпромвентиляция ГПИпромстройвентиляция | |

Копировал: Вешичкая Формат А4



ВВР5.02.003

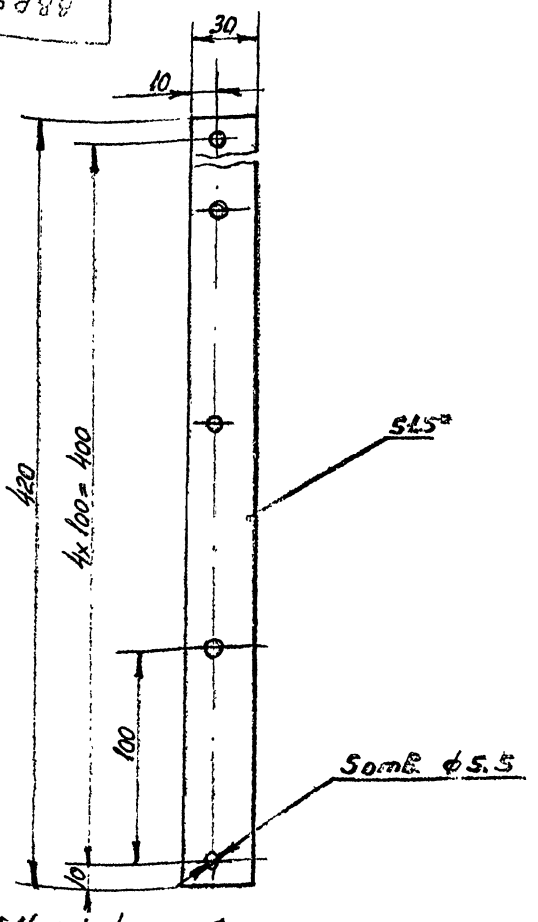


1. * JT14₁ - JT14₁ ± t2/2
2. * Размер для справок
3. Допускается замена материала на заготовка плоская гр. XIII ТУ38.005.6109-77.

| | | | | | |
|---|---|---|---|---|---|
| Изм. | Лист | № докум. | Подп. | Дата | |
| Разраб. | | Рычкова | | | |
| Пров. | | Колкота | | | |
| Т.контр. | | Деньянов | | | |
| Н.контр. | | Колкота | | | |
| Утв. | | Деньянов | | | |

ВВР5.02.003

Проклайка

Пластина 1, лист ТМКЩ-С-1,5 ГОСТ 7338-77

| Лит | Масса | Масштаб |
|---|---|---|
| | 0,024 | 1:2 |

| Лист | Листов 1 |
|---|---|
| ММСС СССР Главпромвентиляция ГПИпромстройвентиляция | |

Копировал: Вешичкая Формат А4

ВВР5.02.004

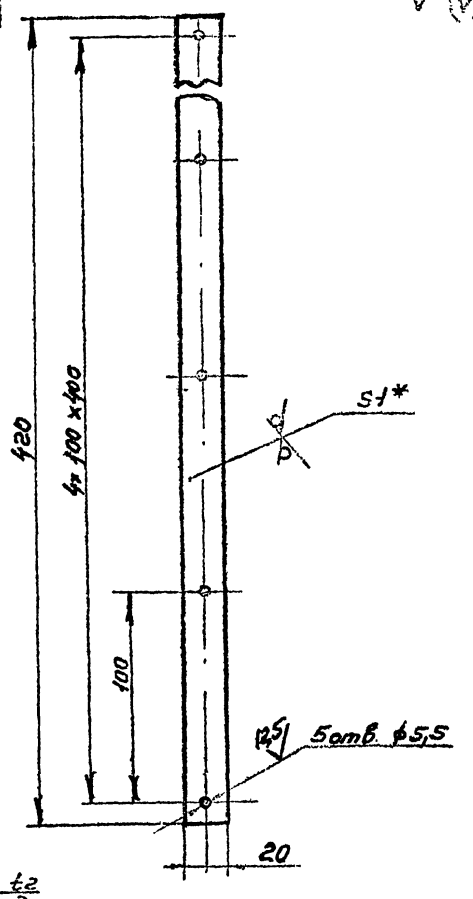


1. + JT14₁ - JT14₁ ± t2/2
2. * Размер для справок

| | | | | | |
|---|---|---|---|---|---|
| Изм. | Лист | № докум. | Подп. | Дата | |
| Разраб. | | Рычкова | | | |
| Пров. | | Колкота | | | |
| Т.контр. | | Деньянов | | | |
| Н.контр. | | Колкота | | | |
| Утв. | | Деньянов | | | |

ВВР5.02.004

Планка

Лист Б-ПН-1,0 ГОСТ 19903-74 Ст3 Кп ГОСТ 16523-70

| Лит | Масса | Масштаб |
|---|---|---|
| | 0,065 | 1:2 |

| Лист | Листов 1 |
|---|---|
| ММСС СССР Главпромвентиляция ГПИпромстройвентиляция | |

Копировал: Вешичкая Формат А4

ВВР5.02.005

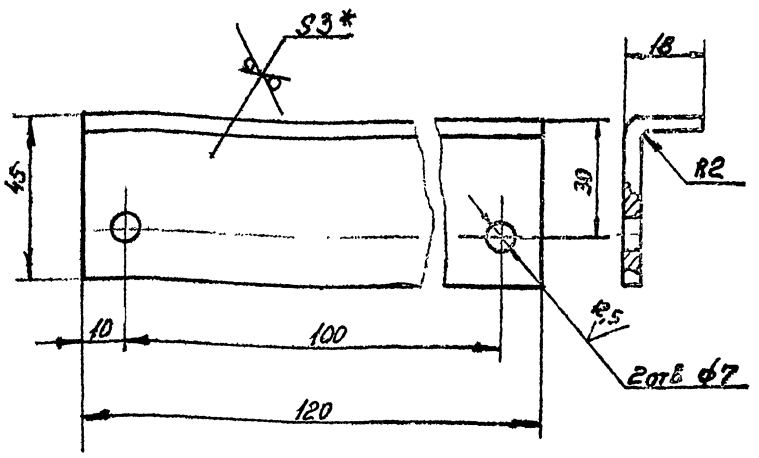


1. Длина развернутой детали - 60 мм.
2. + JT14₁ - JT14₁ ± t2/2
3. * Размер для справок.

| | | | | | |
|---|---|---|---|---|---|
| Изм. | Лист | № докум. | Подп. | Дата | |
| Разраб. | | Рычкова | | | |
| Пров. | | Колкота | | | |
| Т.контр. | | Деньянов | | | |
| Н.контр. | | Колкота | | | |
| Утв. | | Деньянов | | | |

ВВР5.02.005

Планка

Лист Б-ПН-3,0 ГОСТ 19903-74 Ст3 Кп ГОСТ 16523-70

| Лит | Масса | Масштаб |
|---|---|---|
| | 0,11 | 1:2 |

| Лист | Листов 1 |
|---|---|
| ММСС СССР Главпромвентиляция ГПИпромстройвентиляция | |

Копировал: Вешичкая Формат А4

Серия 5.904-40, Вып. 1

## ВВР5 03

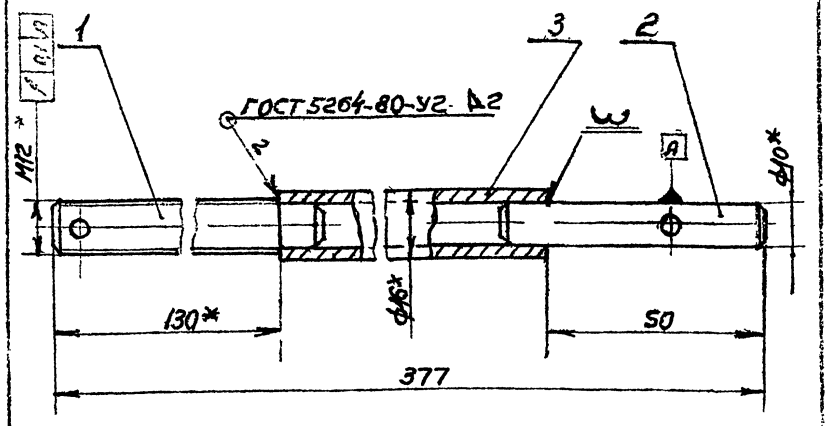


1. ± t2/2
2. * Размеры для справок

| Формат | Зона | Поз. | Обозначение | Наименование | Кол. | Примечание |
|---|---|---|---|---|---|---|
| | | | | Детали | | |
| А4 | | 1 | ВВР3 03.001 | Шпилька | 1 | |
| А4 | | 2 | ВВР3. 03.002 | Штырь | 1 | |
| Б4 | | 3 | ВВР5. 03.001 | Тяга | | |
| | | | | Труба 16х3 ГОСТ 2734-75 / В20 ГОСТ 8733-74 | | |
| | | | | ℓ=197 - ЭТ14 | 1 | 0,19кг |

ВВР5. 03

Винт

| Изм. | Лист | № докум. | Подп. | Дата |
|---|---|---|---|---|
| Разраб. | Рычкова | | | |
| Пров. | Колкота | | | |
| Т.контр. | Демьянов | | | |
| Н.контр. | Колкота | | | |
| Утв. | Демьянов | | | |

Лит. | Масса 0,36 | Масштаб 1:1

Лист | Листов 1

ММСС СССР Главпромвентиляция ГПИ Проектпромвентиляция

Формат А4

## ВВР5. 04

| Формат | Зона | Поз. | Обозначение | Наименование | Кол. | Примечание |
|---|---|---|---|---|---|---|
| | | | | Документация | | |
| А2 | | | ВВР5. 04 СБ | Сборочный чертеж | | |
| | | | | Детали | | |
| А4 | | 1 | ВВР5. 04.001 | Полуфланец | 1 | |
| А4 | | 2 | ВВР5. 04. 002 | Стойка | 1 | |
| | | 3 | -01 | Стойка | 1 | |
| А4 | | 4 | ВВР3. 04. 004 | Плита | 1 | |
| А4 | | 5 | ВВР3. 04. 005 | Косынка | 1 | |
| А4 | | 6 | ВВР3. 04. 006 | Плита | 1 | |

ВВР5. 04

Стойка

Лит. | Лист | Листов 1

ММСС СССР Главпромвентиляция ГПИ Проектпромвентиляция

Копировал: Вешицкая

Формат А4

## ВВР5. 04.001

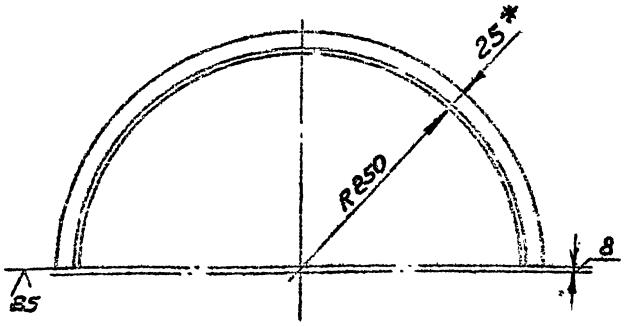


1. Длина развернутой детали - 802 мм
2. +ЭТ14; -ЭТ14
3. * Размер для справок

ВВР5. 04.001

Полуфланец

| Изм. | Лист | № докум. | Подп. | Дата |
|---|---|---|---|---|
| Разраб. | Рычкова | | | |
| Пров. | Колкота | | | |
| Т.контр. | Демьянов | | | |
| Н.контр. | Колкота | | | |
| Утв. | Демьянов | | | |

Лит. | Масса 0,9 | Масштаб 1:5

Лист | Листов 1

Уголок 25х25х3 - Б ГОСТ 8509-72 / Ст3 ГОСТ 535-79

ММСС СССР Главпромвентиляция ГПИ Проектпромвентиляция

Копировал: Вешицкая

Формат А4

## ВВР5.04.002

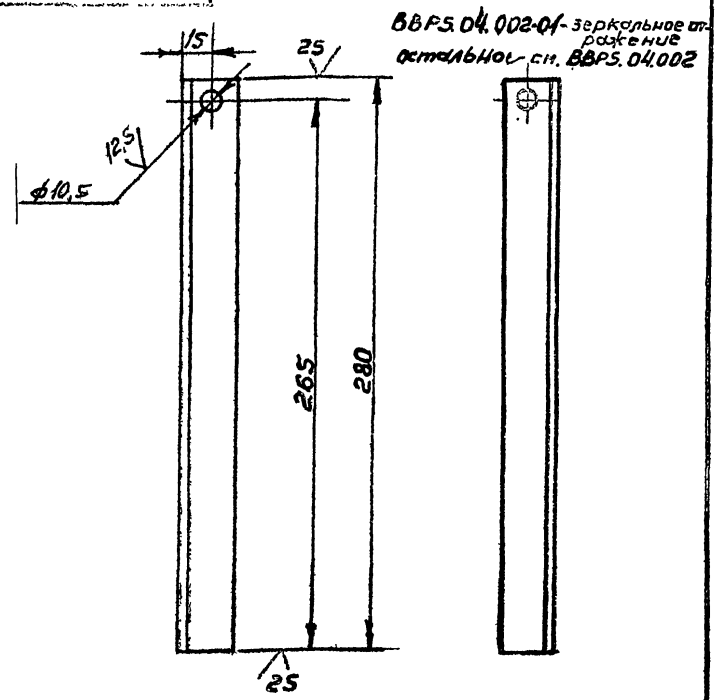


ВВР5.04.002-01 - зеркальное отражение остальное см. ВВР5.04.002

+ЭТ14; -ЭТ14; ± t2/2

ВВР5. 04. 002

Стойка

| Изм. | Лист | № докум. | Подп. | Дата |
|---|---|---|---|---|
| Разраб. | Рычкова | | | |
| Пров. | Колкота | | | |
| Т.контр. | Демьянов | | | |
| Н.контр. | Колкота | | | |
| Утв. | Демьянов | | | |

Лит. | Масса 0,3 | Масштаб 1:2

Лист | Листов 1

Уголок 25х25х3 - Б ГОСТ 8509-79 / Ст3 ГОСТ 535-79

ММСС СССР Главпромвентиляция ГПИ Проектпромвентиляция

Копировал: Вешицкая

Формат А4

ВВР5. 04 СБ

Серия 5.904-40, вып. 1

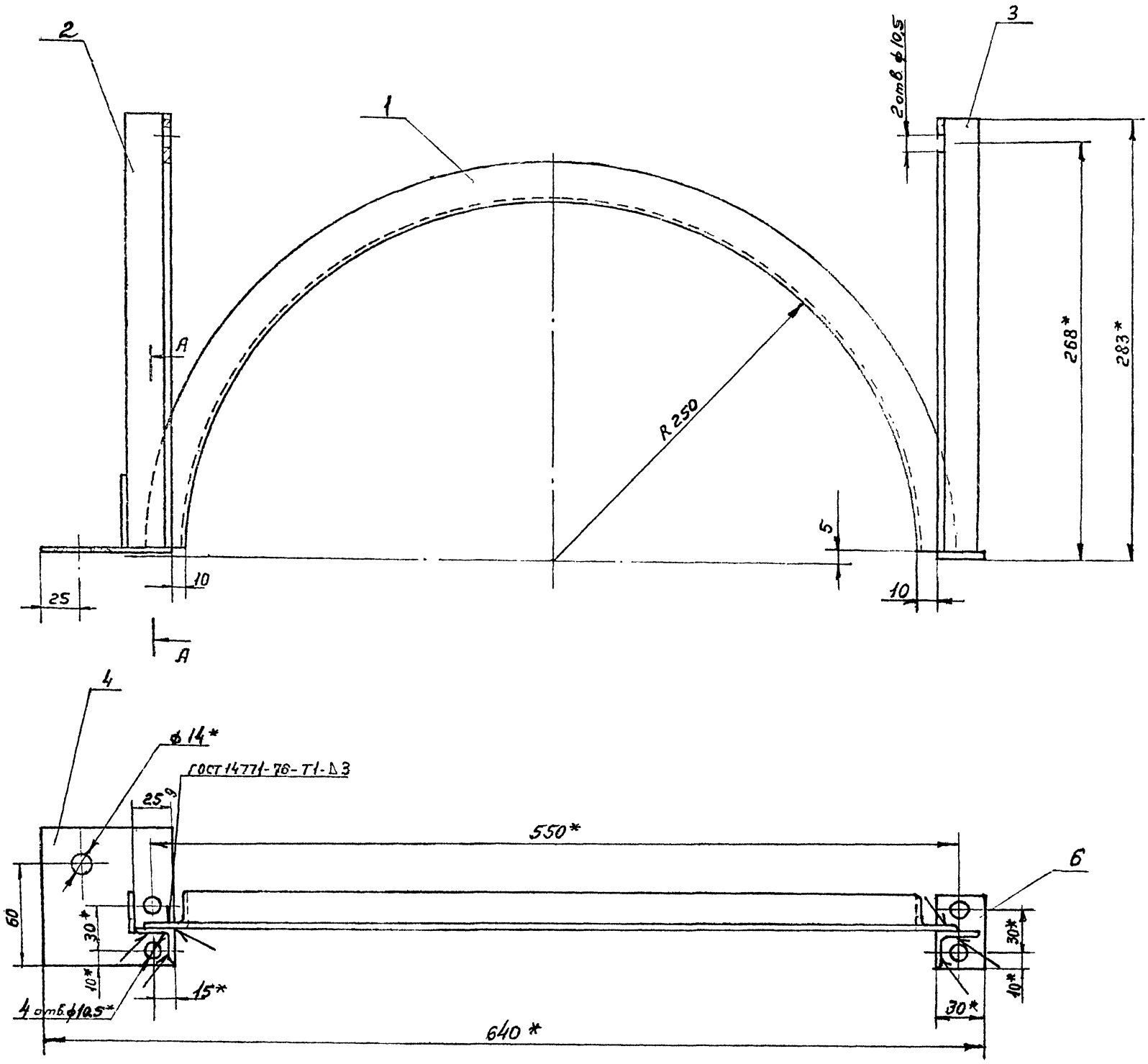


А - А
М 1:1

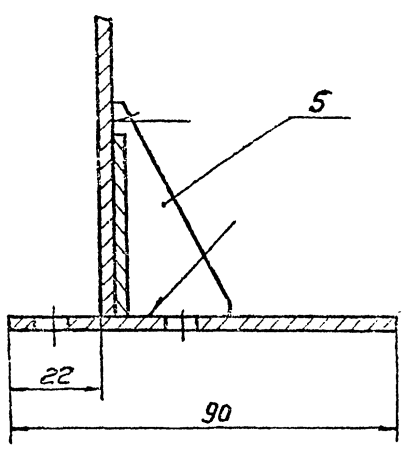


1. $\pm \frac{t_2}{2}$
2. * Размеры для справок.
3. Покрытие: грунтовка ГФ 021 ГОСТ 25129-82.

| | | | | | | | |
|---|---|---|---|---|---|---|---|
| | | | | ВВР5. 04 СБ | | | |
| Изм. | Лист | N докум. | Подп. | Дата | Стойка<br>Сборочный чертеж | Лит | Масса 20 | Масштаб 1:2 |
| Разраб. | Рогкова | | | | | Лист | Листов 1 |
| Пров. | Колкова | | | | | МИСС СССР<br>Главпромвентиляция<br>ГПИ Проектпромвентиляция | |
| Т. контр. | Ермолаев | | | | | | |
| Н. контр. | Колкова | | | | | | |
| Утв. | Осадчий | | | | | | |

Инв. № подл. | Подп. и дата | Взам. инв. № | Инв. № дубл. | Подп. и дата

Копировал Лешицкая

Формат А2

## ВВР5. 05 СБ

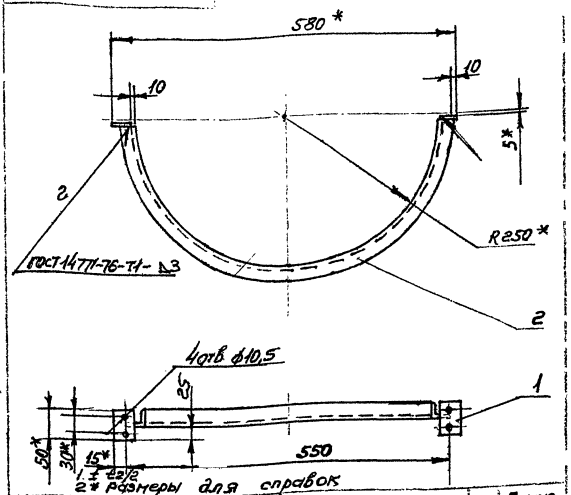


| Формат | Зона | Поз | Обозначение | Наименование | Кол. | Примечание |
|---|---|---|---|---|---|---|
| | | | | Детали | | |
| А4 | | 1 | ВВР5. 05.001 | Плита | 1 | |
| А4 | | 2 | ВВР5. 04.001 | Полуфланец | 1 | |

ВВР5. 05

Полуфланец

| Лит | Масса | Масштаб |
|---|---|---|
| | 1,0 | 1:5 |

## ВВР5. 05.001

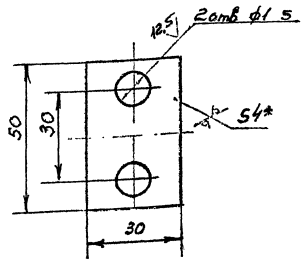


1. - ЭТ14; +ЭТ14; ± t2/2.
2* Размер для справок.

ВВР5. 05. 001

Плита

| Лит | Масса | Масштаб |
|---|---|---|
| | 0,045 | 1:1 |

Лист Б-ПН-4 ГОСТ 19903-74
Ст3 Кп ГОСТ 14637-79

Лист 1 Листов 1
ММСС СССР
Промвентиляция
Проектпроизвед.

## ВВР5. 001

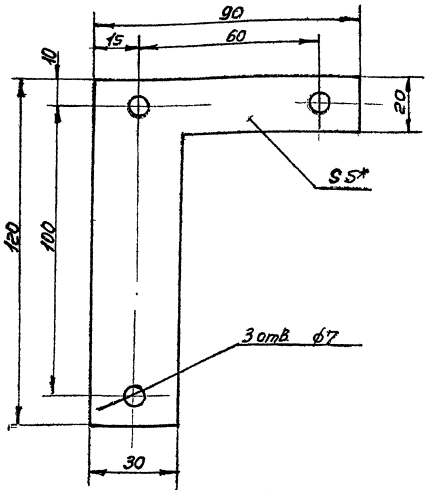


1. + ЭТ14; -ЭТ14; ± $\frac{t_2}{2}$
2. * Размер для справок

ВВР5-001

Прокладка

| Лит | Масса | Масштаб |
|---|---|---|
| | 0,01 | 1:1 |

Лист Листов 1
ММСС СССР
Пластина
лист ТМКЩ-7-5
ГОСТ 7338-77

| Формат | Зона | Поз | Обозначение | Наименование | Кол. | Примечание |
|---|---|---|---|---|---|---|
| | | | | Документация | | |
| А3 | | | ВВРЭ 5. 01.СБ | Сборочный чертеж | | |
| | | | | Документация | | |
| А4 | | 1 | ВВРЭ 5. 01. 001 | Скоба | 1 | |
| А3 | | 2 | ВВРЭ 5. 01. 002 | Бобышка | 2 | |
| А3 | | 3 | ВВР 5. 01.001 | Пластина | 1 | |
| А4 | | 4 | ВВРЭ 5. 01.003 | Накладка | 1 | |
| | | | | Лист Б-ПН-2 ГОСТ 19.03-79 Ст3 Кп ГОСТ 16523-70 | | |
| | | | | 40×40 - ЭТ14 | 1 | 0,025кг |
| Б4 | | 5 | ВВРЭ 5. 01. 004 | Перекладина | | |
| | | | | Уголок 25×25×3-Б ГОСТ 8509-72 Ст3 Кп-II ГОСТ 535-79 | | |
| | | | | e = 510 - ЭТ14 | 1 | 0,57кг |

ВВРЭ 5. 01

Пластина направляющая

| Лит | Лист | Листов |
|---|---|---|
| | 1 | 1 |

ММСС СССР
Промвентиляция
Проектпроизвед.

| Формат | Зона | Поз. | Обозначение | Наименование | Кол. | Примечание |
|---|---|---|---|---|---|---|
| | | | | **Документация** | | |
| А2 | | | ВВРэ 5 СБ | Сборочный чертеж | | |
| *) | | | ВВР ТУ | Технические условия | | *) А2, А3 |
| | | | | **Сборочные единицы** | | |
| А4 | | 1 | ВВРэ 5.01 | Пластина направляющая | 1 | |
| А4 | | 2 | ВВРэ 5.02 | Кронштейн | 1 | |
| А4 | | 3 | ВВРэ 5.03 | Кронштейн | 1 | |
| А4 | | 4 | ВВРэ 5.04 | Тяга | 1 | |
| А4 | | 5 | ВВР5.02 | Флажок | 1 | |
| | | | | **Детали** | | |
| А4 | | 6 | ВВРэ 5.001 | Ось | 1 | |
| А4 | | 7 | ВВРэ 5.002 | Ось | 3 | |
| А4 | | 8 | ВВРэ 5.003 | Шайба | 2 | |
| А4 | | 9 | ВВРэ 5.004 | Шайба | 2 | |
| А4 | | 10 | ВВР 5.001 | Проклайка | 2 | |
| | | | | **Стандартные изделия** | | |
| | | | | **Болты ГОСТ 7798-70** | | |
| | | 11 | | М6х30 – 8g.36 | 4 | |
| | | 12 | | М8х16 – 8g.36 | 4 | |
| | | 13 | | М8х42 – 8g.36 | 4 | |
| | | | | **Гайки ГОСТ 5915-70** | | |
| | | 14 | | 6-6Н.4 | 16 | |
| | | 15 | | 8-6Н.4 | 4 | |

Изм. Лист. № докум. Подп. Дата

Разраб. Миронова

Пров. Колкота

Н.контр. Колкота

Утв. Деньянов

**ВВРэ 5**

Воздухораспределитель вихревой регулируемый с электроприводом

Лит. 1 | Лист 1 | Листов 2

ММСС СССР Главвентиляция ГПИ Проектпромвентиляция

Копировал Формат А4

Инв. № подл. | Подп. и дата | Взам. инв. № | Инв. № дубл. | Подп. и дата



| Формат | Зона | Поз. | Обозначение | Наименование | Кол. | Примечание |
|---|---|---|---|---|---|---|
| | | | | **Шайбы ГОСТ 11371-78** | | |
| | | 16 | | 6.01.05 | 8 | |
| | | 17 | | 10.01.05 | 2 | |
| | | 18 | | Шайба 8 65 Г ГОСТ 6402-70 | 4 | |
| | | 19 | | Шплинт 2,5х16 ГОСТ 397-79 | 2 | |
| | | | | **Прочие изделия** | | |
| | | 20 | | Механизм исполнительный МЭО-4/25-025-77 ГОСТ 7192-80 | 1 | 10 кг |

Инв. № подл. | Подп. и дата | Взам. инв. № | Инв. № дубл. | Подп. и дата

Изм. Лист. № докум. Подп. Дата

**ВВРэ 5**

Лист 2

ВВРэ 5 01 СБ

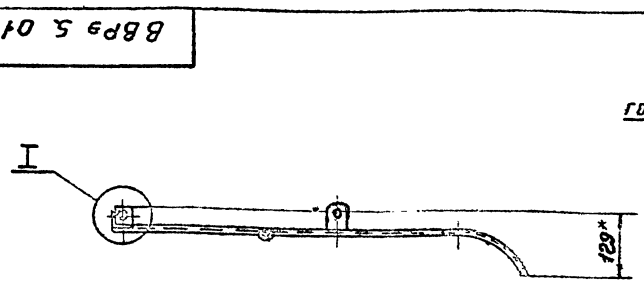


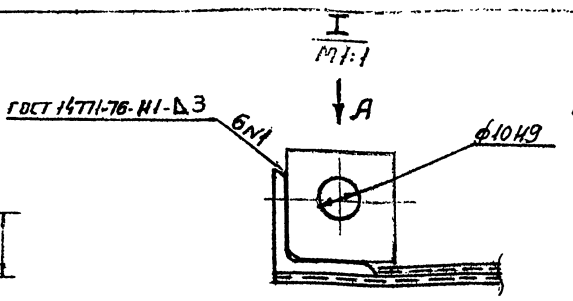


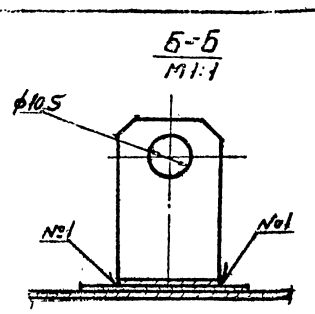


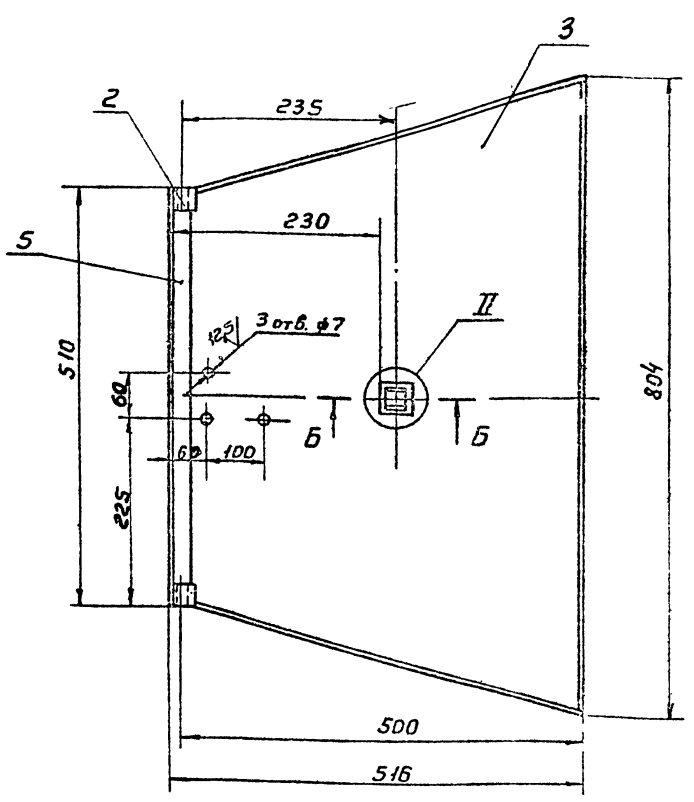


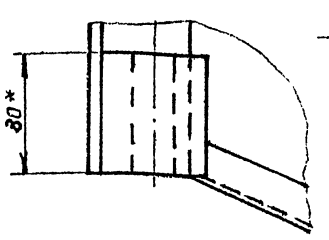


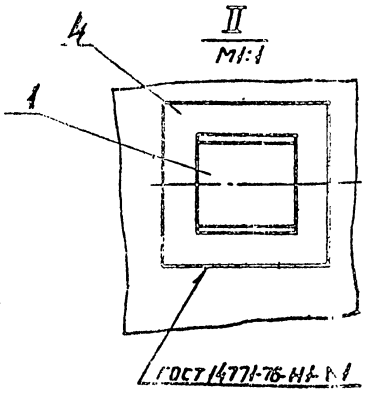


1. + УТ14, $t \pm \frac{t_2}{2}$
2. * Размеры для справок
3. Покрытие: грунтовка ГФ-021 ГОСТ 25129-82

| Изм. | Лист | N докум. | Подп. | Дата |
|---|---|---|---|---|
| Разраб. | | Миронова | | |
| Пров. | | Колкота | | |
| Т.контр. | | Деньянов | | |
| Н.контр. | | Колкота | | |
| Утв. | | Деньянов | | |

ВВРэ 5.01 СБ

Пластина направляющая

Сборочный чертеж

| Лит. | Масса | Масштаб |
|---|---|---|
| | 2,95 | 1:5 |
| Лист | Листов 1 | |

ММСС СССР Главвентиляция ГПИ Проектпромвентиляция

Копировал Формат А3

ВВРэ 5 СБ

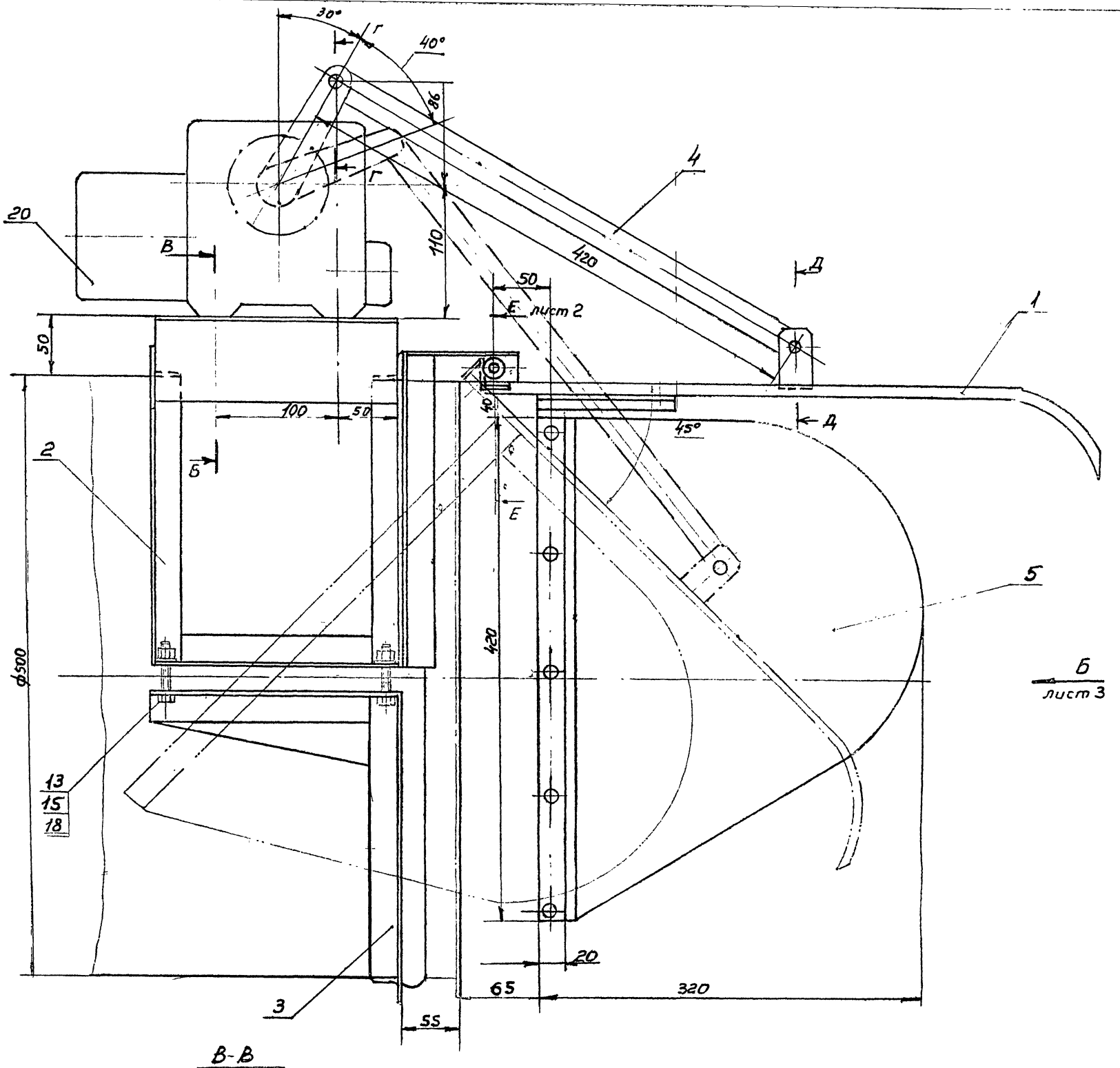


В-В
М1:1

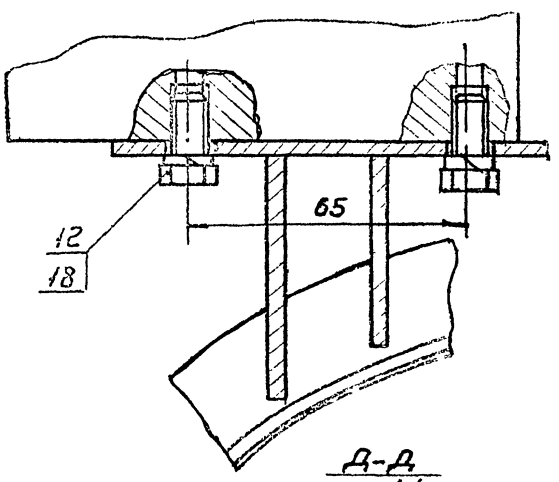


Г-Г
М1:1

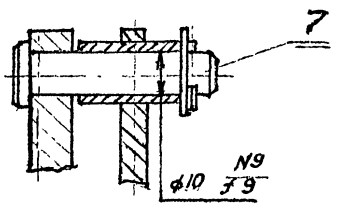


Д-Д
М1:1

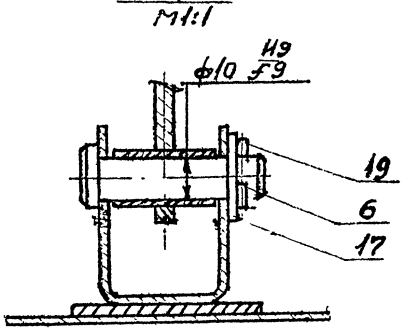


1. Разработано по авторскому свидетельству №1097864
2. Размеры для справок

| | | | | | | | | |
|---|---|---|---|---|---|---|---|---|
| | | | | | ВВРэ 5 СБ | | | |
| Изм. | Лист | № докум. | Подп. | Дата | Воздухораспределитель вихревой регулируемый с электроприводом сборочный чертеж | Лит. | Масса | Масштаб |
| Разраб. | | Миронова | | | | | 21,2 | 1:2,5 |
| Пров. | | Колкота | | | | Лист 1 | Листов 3 | |
| Т.контр. | | Демьянов | | | | МСС | СССР | |
| Нач. отд. | | Осадчий | | | | Главпромвентиляция | | |
| Н.контр. | | Колкота | | | | Проектпромвентиляция | | |
| Утв. | | Двуженко | | | | | | |

Инв. № подл. | Подп. и дата | Взам. инв. № | Инв. № дубл. | Подп. и дата

Копировал: Вешичкая

Формат А2

21966-02 32

ВВРэ 5 СБ

Серия 5.904-40, вып.1

Е-Е
М1:1
лист1

Вида лист1

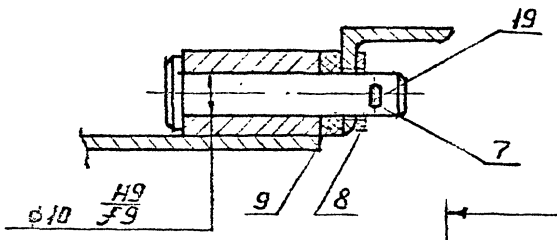


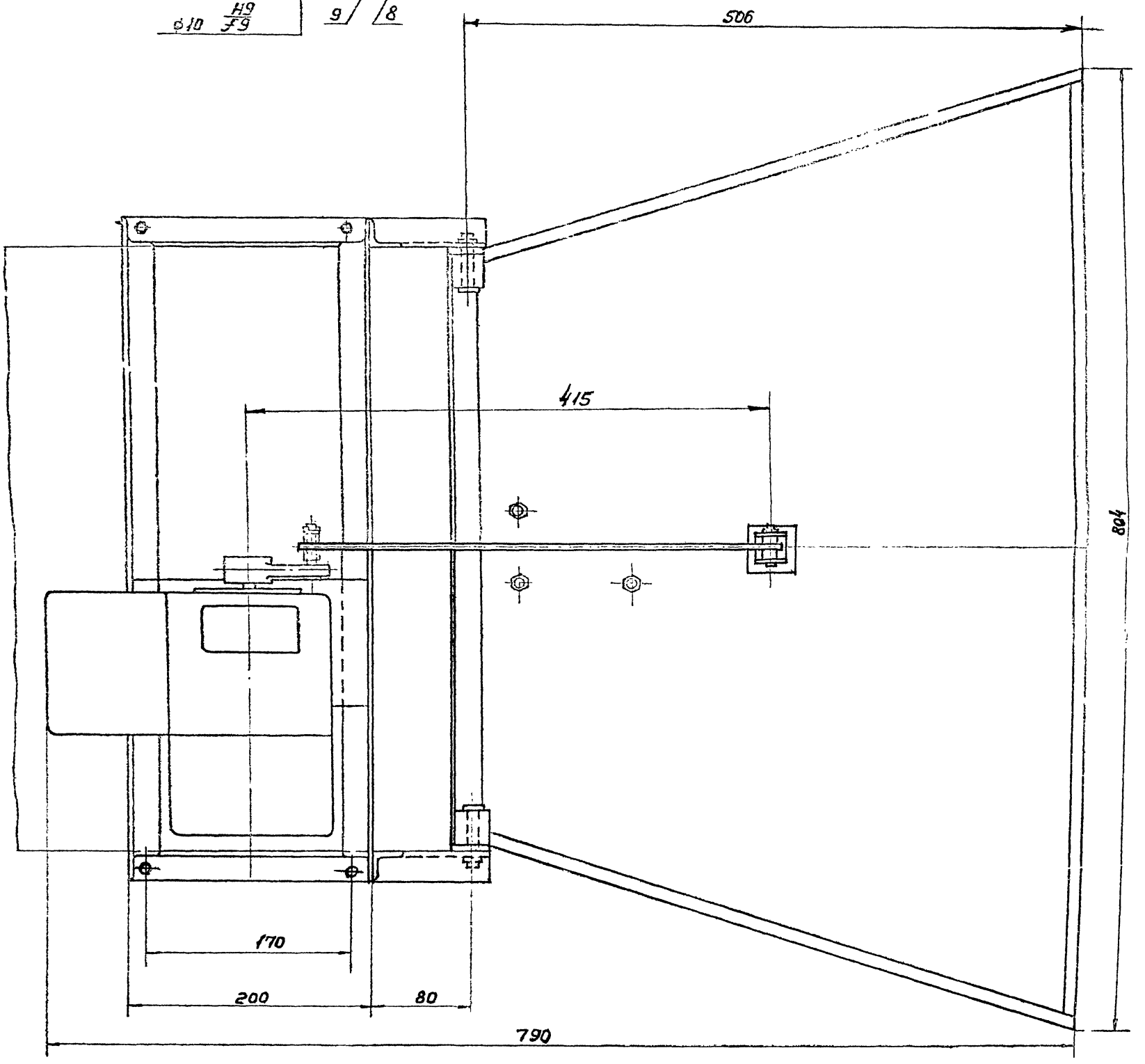


Инв.№ подл. | Подп. и дата | Взам.инв.№ | Инв.№ дубл. | Подп. и дата

| | | | | | | |
|---|---|---|---|---|---|---|
| | | | | | ВВРэ 5 СБ | Лист 2 |
| Изм. | Лист | N докум. | Подп. | Дата | | |

Копировал Бронская Формат А2

ВВРэ5 СБ

Серия 5.904-40, вып. 1

Вид Б лист 1

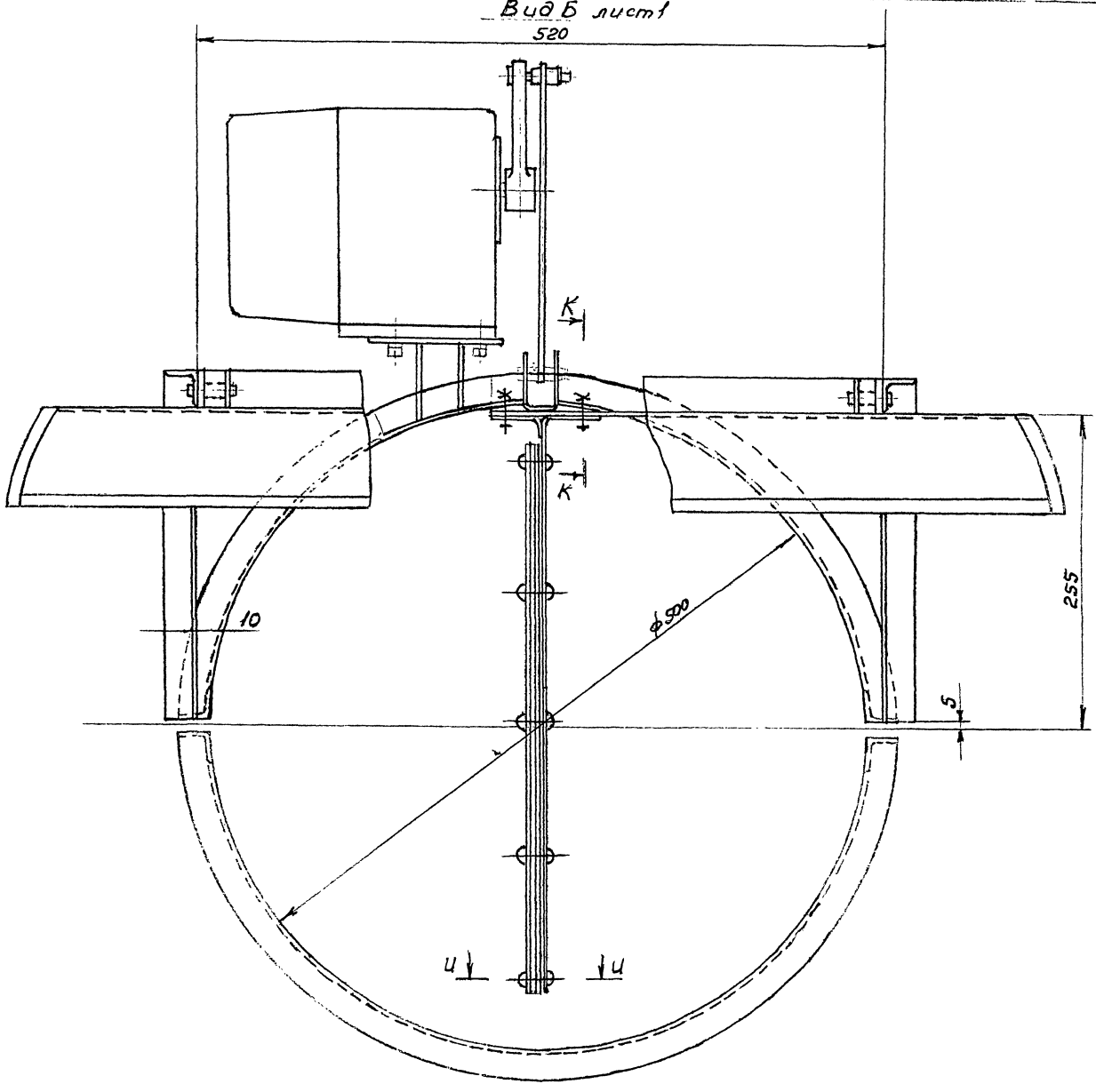


U-U
M1:1

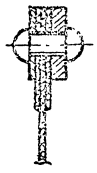

K-K
M1:1

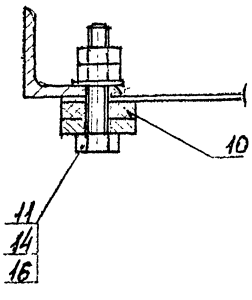


| Изм. | Лист | № докум. | Подп. | Дата |
|---|---|---|---|---|

ВВРэ 5 СБ

Лист 3

Разработ. Пешицкая

Формат А2

Инв. № подл. | Подп. и дата | Взам. инв. № | Инв. № дубл. | Подп. и дата

Серия 5.904-40, вып. 1

ВВРэ 5.01.001

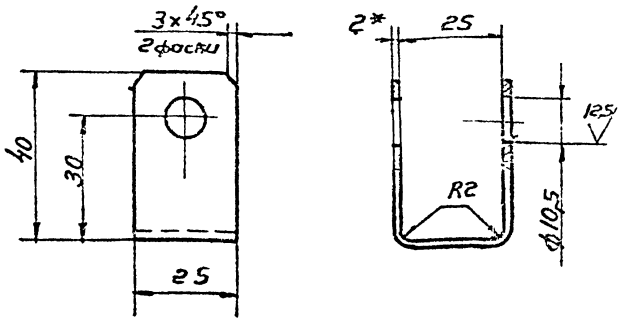


1. Длина развернутой детали 102мм.
2. + JT14; − JT14; ± $\frac{t_2}{2}$
3. * Размер для справок.

| Изм. | Лист | N докум. | Подп. | Дата |
|---|---|---|---|---|
| Разраб. | Миронова | Н. | | |
| Пров. | Колкота | | | |
| Т.контр. | Демьянов | | | |
| Н.контр. | Колкота | | | |
| Утв. | Демьянов | | | |

ВВРэ 5.01.001

Скоба

| Лит | Масса | Масштаб |
|---|---|---|
| | 0,037 | 1:1 |

Лист Б-ПН-2-ГОСТ 19903-74 Ст3 Кп ГОСТ 16523-70

Лист | Листов 1

ММСС СССР Главпромвентиляция ГПИ Проектпромвентиляция

Копировал: Вс- Формат А4

ВВРэ 5.01.002

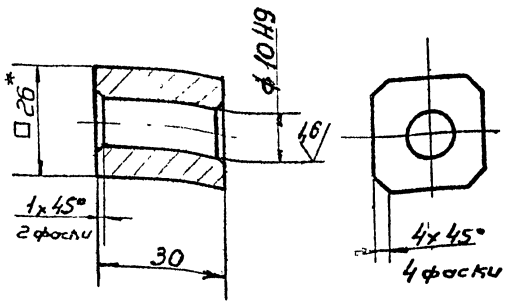


1. − JT14.
2. *Размер для справок

| Изм. | Лист | N докум. | Подп. | Дата |
|---|---|---|---|---|
| Разраб. | Миронова | Н. | | |
| Пров. | Колкота | | | |
| Т.контр. | Демьянов | | | |
| Н.контр. | Колкота | | | |
| Утв. | Демьянов | | | |

ВВРэ 5.01.002

Бобышка

| Лит | Масса | Масштаб |
|---|---|---|
| | 0,11 | 1:1 |

Квадрат 26-В ГОСТ 2591-71 Вст3 ГОСТ 535-79

Лист | Листов 1

ММСС СССР

Копировал: Вс- Формат А4

| Формат | Зона | Поз. | Обозначение | Наименование | | Примечание |
|---|---|---|---|---|---|---|
| | | | | Документация | | |
| А3 | | | ВВРэ 5.02. СБ | Сборочный чертеж | | |
| | | | | Детали | | |
| А4 | | 1 | ВВРэ 5.02.001 | Консоль | 1 | |
| А4 | | 2 | ВВРэ 5.02.001-01 | Консоль | 1 | |
| А4 | | 3 | ВВРэ 5.02.002 | Связь | 2 | |
| А4 | | 4 | ВВРэ 5.02.003 | Косынка | 2 | |
| А4 | | 5 | ВВР 5.02.004 | Плита | 1 | |
| А4 | | 6 | ВВР 5.04.001 | Полуфланец | 2 | |
| Б4 | | 7 | ВВР 5.02.005 | Стойка | 2 | |
| | | | | Уголок 25x25x3-Б ГОСТ 8509-72 Ст3 Кп-II-ГОСТ 535-79 | | |
| | | | | e = 276; − JT14 | 2 | 0,39 кг |
| Б4 | | 8 | ВВРэ 5.02.006 | Ребро | | |
| | | | | Лист Б-ПН-4 ГОСТ 19903-74 Ст3 Кп ГОСТ 16523-70 | | |
| | | | | 190x51; − JT14 | 1 | 0,3 кг |
| Б4 | | 9 | ВВРэ 5.02.007 | Ребро | | |
| | | | | Лист Б-ПН-4 ГОСТ 19903-74 Ст3 Кп ГОСТ 16523-70 | | |
| | | | | 190x63; − JT14 | 1 | 0,32 кг |

| Изм. | Лист | N докум. | Подп. | Дата |
|---|---|---|---|---|
| Разраб. | Миронова | Н. | | |
| Пров. | Колкота | | | |
| Т.контр. | Колкота | | | |
| Утв. | Демьянов | | | |

ВВРэ 5.02

Кронштейн

| Лит | Лист | Листов |
|---|---|---|
| | | 1 |

ММСС СССР Главпромвентиляция ГПИ Проектпромвентиляция

Копировал: Вс- Формат А4

ВВРэ 5.02.001

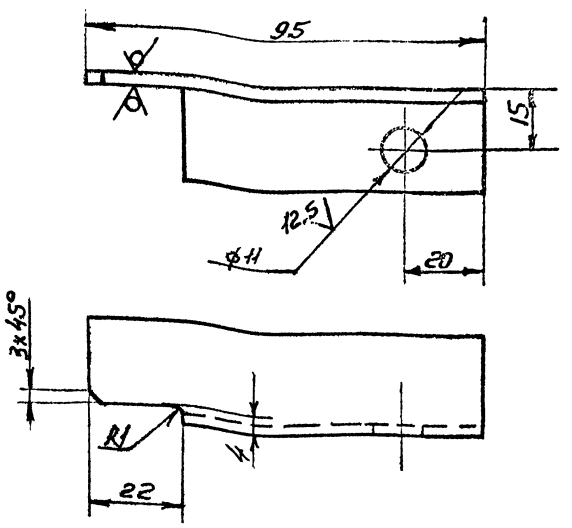


ВВРэ 5.02-001-01 зеркальное отражение остальное - см. ВВРэ 5.02.001

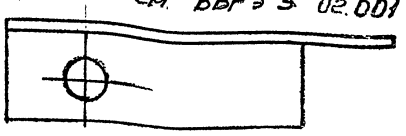

+JT14; −JT14; ± $\frac{t_2}{2}$

| Изм. | Лист | N докум. | Подп. | Дата |
|---|---|---|---|---|
| Разраб. | Миронова | Н. | | |
| Пров. | Колкота | | | |
| Т.контр. | Демьянов | | | |
| Н.контр. | Колкота | | | |
| Утв. | Демьянов | | | |

ВВРэ 5.02.00

Консоль

| Лит | Масса | Масштаб |
|---|---|---|
| | 0,13 | 1:1 |

Уголок 25x25x3-Б ГОСТ 8509-72 Ст3 ГОСТ 535-79

Лист | Листов 1

ММСС СССР Главпромвентиляция ГПИ Проектпромвентиляция

Копировал: Вс- Формат А4

Серия 5.904-40, вып.1

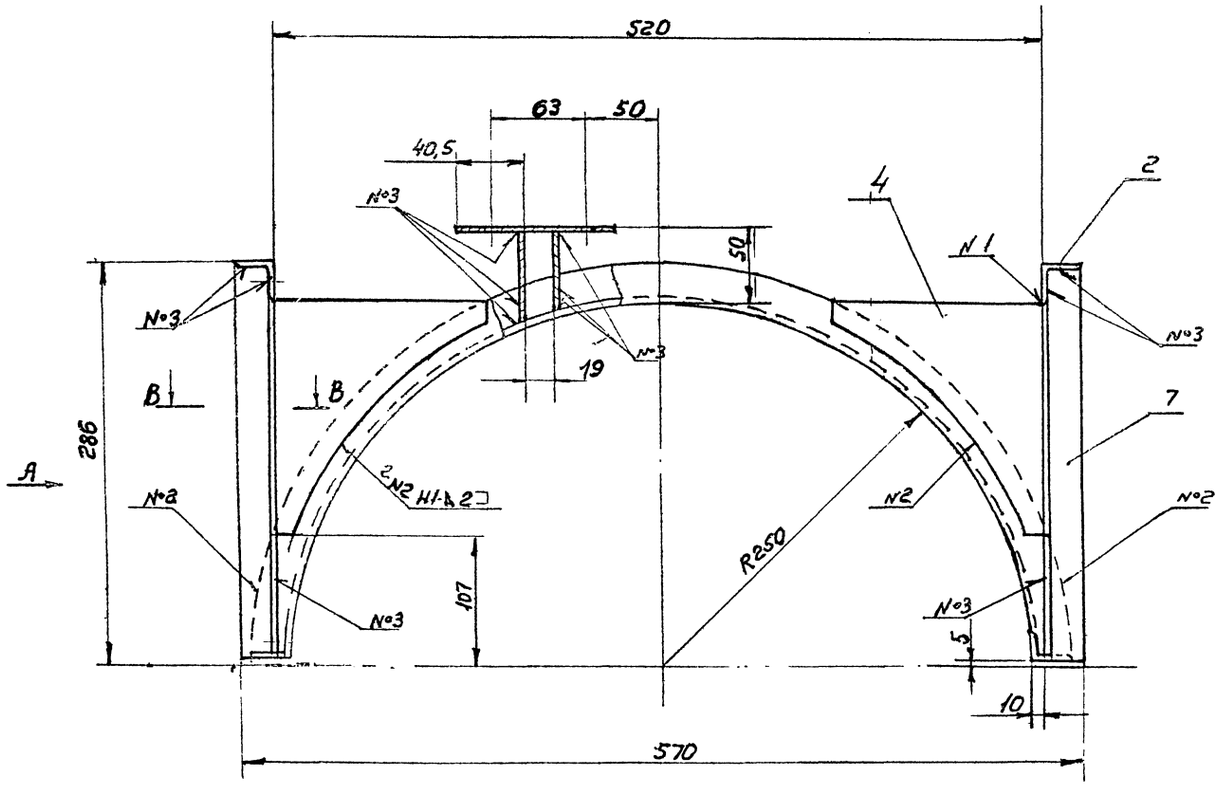


Вид А

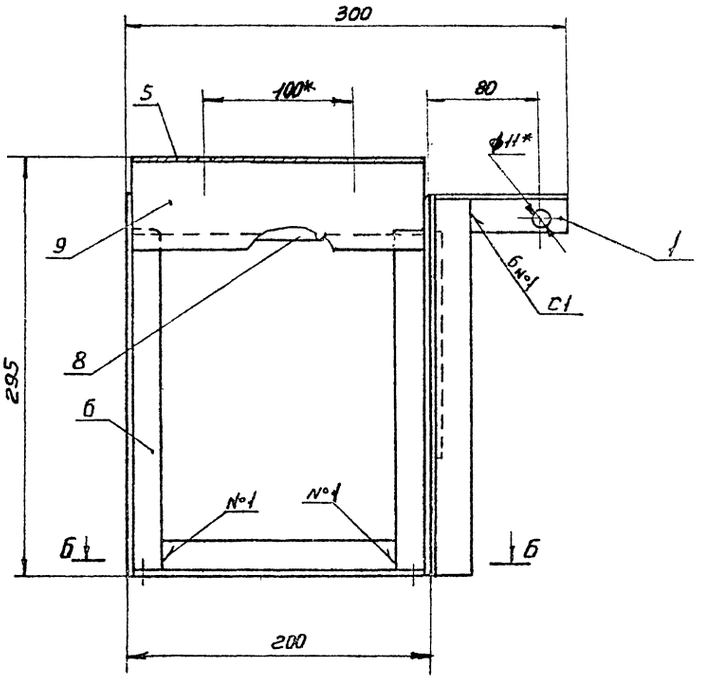


Б-Б

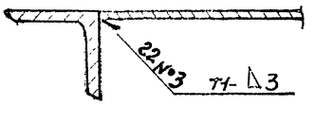


В-В
М1:1

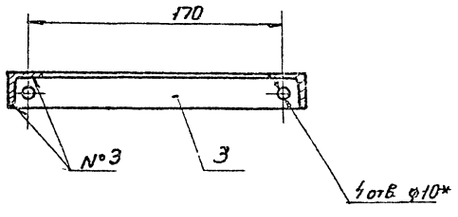


1. Сварные швы по ГОСТ 14771-76.
2. $\pm \frac{t2}{2}$;
3. * Размеры для справок.

| | | | | | | | |
|---|---|---|---|---|---|---|---|
| Изм. | Лист | N докум. | Подп. | Дата | ВВРэ 5. 02. СБ | | |
| Разраб. | | Кирсанова | | | Кронштейн сборочный чертеж | Лит. | Масса 4,97 | Масштаб 1:25 |
| Пров. | | Коркота | | | | Лист | Листов 1 | |
| Т.контр. | | Денисов | | | | МПСС СССР Главпромвентиляция ГПИ Проектпромвентиляция | | |
| Н.контр. | | Коркота | | | | | | |
| Утв. | | Земляков | | | | | | |

Копировал

Формат А2

Инв.№ подл. | Подп. и дата | Взам. инв.№ | Инв.№ дубл. | Подп. и дата

Серия 5.904-40, вып. 1

ВВРэ 5.02.002

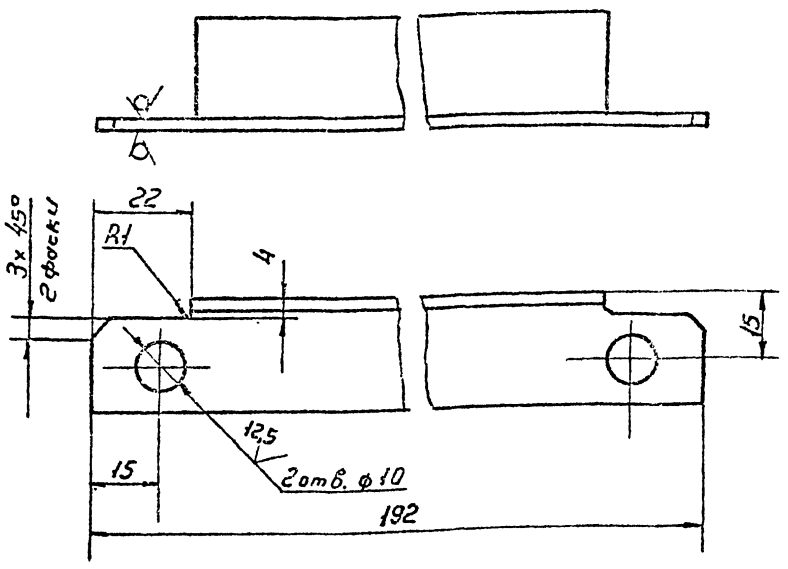


+ JT14; - JT14; ± t2/2

| Изм. | Лист | № докум. | Подп. | Дата |
|---|---|---|---|---|
| Разраб. | | Миронова | Н. [illegible] | |
| Пров. | | Колкота | [illegible] | |
| Т. контр. | | Демьянов | [illegible] | VIII |
| Н. контр. | | [illegible] | [illegible] | |
| Утв. | | Демьянов | [illegible] | |

ВВРэ 5.02.002

Связь

Уголок 25x25x3-Б ГОСТ 8509-72
Ст3 ГОСТ 535-79

| Лит | Масса | Масштаб |
|---|---|---|
| | 0,27 | 1:1 |

Лист | Листов 1

Инв. № подл. | Подп. и дата | Взам. инв. № | Инв. № дубл. | Подп. и дата

Копировал: [illegible] Формат 24

ВВРэ 5.02.003

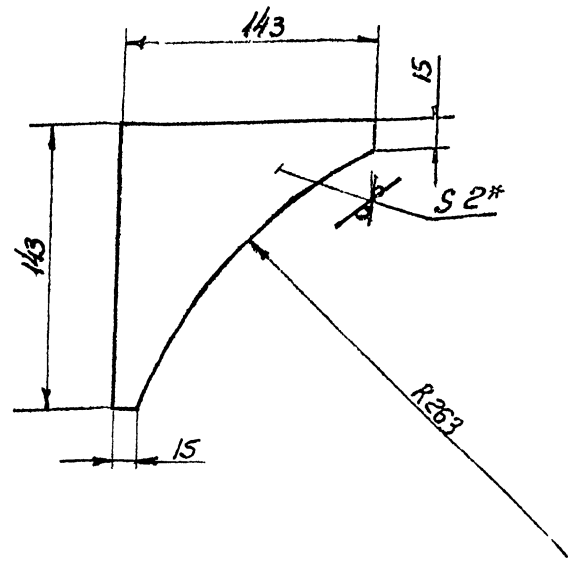


1 - JT14; ± t2/2
2 * размер для справок

| Изм. | Лист | № докум. | Подп. | Дата |
|---|---|---|---|---|
| Разраб. | | Миронова | Н. [illegible] | |
| Пров. | | Колкота | [illegible] | |
| Т. контр. | | Демьянов | [illegible] | VIII |

ВВРэ 5.02.003

Косынка

Лист Б-ОН-2 ГОСТ 19903-74
Ст3 Кп ГОСТ 16523-70

| Лит | Масса | Масштаб |
|---|---|---|
| | 0,16 | 1:2,5 |

Лист | Листов 1

ПМСС СССР
Главпромвентиляция
ГПИ Проектпромвентиляция

ВВРэ 5.02.004

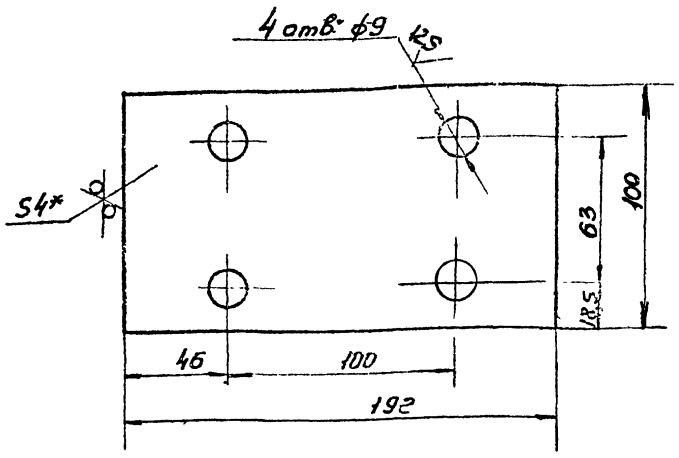


1, + JT14; - JT14; ± t2/2
2 * Размер для справок

| Изм. | Лист | № докум. | Подп. | Дата |
|---|---|---|---|---|
| Разраб. | | Власова | [illegible] | |
| Пров. | | Колкота | [illegible] | |
| Т. контр. | | Демьянов | [illegible] | VIII |
| Н. контр. | | Колкота | [illegible] | |
| Утв. | | Демьянов | [illegible] | |

ВВРэ 5.02.004

Плита

Лист Б-ПН-4 ГОСТ 19903-74
Ст3 Кп ГОСТ 14637-79

| Лит | Масса | Масштаб |
|---|---|---|
| | 0,6 | 1:2 |

Лист | Листов 1

ММСС СССР
Главпромвентиляция
ГПИ Проектпромвентиляция

Копировал: [illegible] Формат 24

| Изм. | Зона | Поз. | Обозначение | Наименование | Кол. | Примечание |
|---|---|---|---|---|---|---|
| | | | | Документация | | |
| | | | ВВРэ 5.03.СБ | Сборочный чертеж | | |
| | | | | Детали | | |
| | | 1 | ВВРэ 5.03.001 | Связь | 1 | |
| | | 2 | ВВРэ 5.03.001-01 | Связь | 1 | |
| | | 3 | ВВРэ 5.03.002 | Ребро | 2 | |
| | | 4 | ВВРэ 5.04.001 | Полуфланец | 1 | |

ВВРэ 5.03

Кронштейн

| Лит | Лист | Листов |
|---|---|---|
| | | 1 |

ММСС СССР
Главпромвентиляция
ГПИ Проектпромвентиляция

Формат 24

Серия 5.903-10 Вып. 1

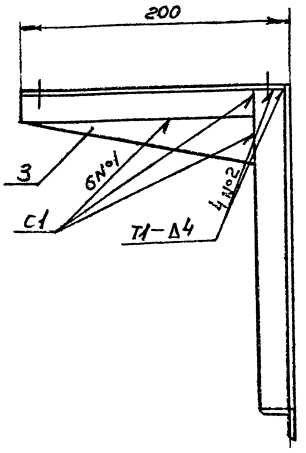


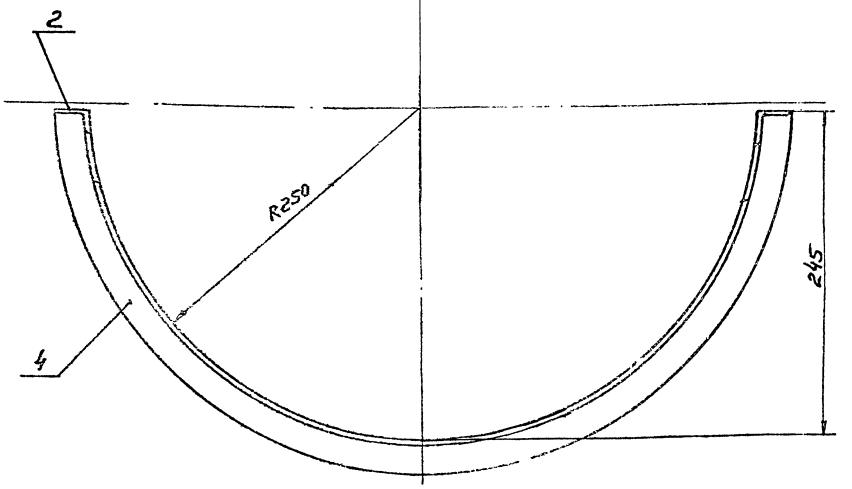


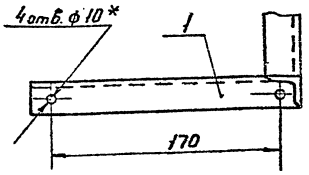


1. Сварные швы производить по ГОСТ 14771-76.
2. Размеры для справок.

| | | | | | |
|---|---|---|---|---|---|
| Инв. № подл. | Подп. и дата | Взам. инв. № | Инв. № дубл. | Подп. и дата | |

ВВРэ 5.03 СБ

Кронштейн сборочный чертеж

| Разраб. | | | Лит. | Масса | Масштаб |
|---|---|---|---|---|---|
| Пров. | | | | 1,81 | 1:2,5 |
| Т.контр. | | | Лист | Листов 1 | |

МПСС СССР
Всесоюзный ордена Ленина ... институт ...

Копировал Вешнякова Формат А4

ВВРэ 5.03.001

50 √(√)

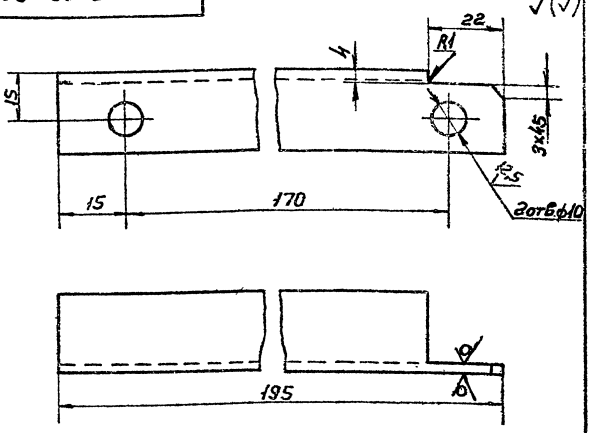


ВВРэ 5.03.001-01 - зеркальное отражение остальное см. ВВРэ 5.03.001



+JT14; -JT14; ± t2/2

| | | | | | |
|---|---|---|---|---|---|
| Инв. № подл. | Подп. и дата | Взам. инв. № | Инв. № дубл. | Подп. и дата | |

ВВРэ 5.03.001

Связь

| Разраб. | | | Лит. | Масса | Масштаб |
|---|---|---|---|---|---|
| Пров. | | | | 0,28 | 1:1 |
| Т.контр. | | | Лист | Листов 1 | |

МПСС СССР
Всесоюзный ... институт ...

Уголок 25х25х3-Б ГОСТ 8509-72 / Ст3 ГОСТ 535-79

Копировал Вешнякова Формат А4

ВВРэ 03.002

25 √(√)

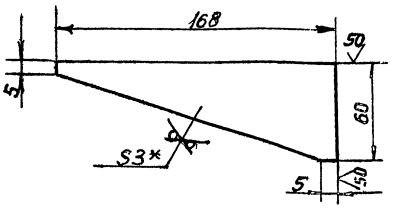


1. - JT14; ± t2/2
2. * Размер для справок

| | | | | | |
|---|---|---|---|---|---|
| Инв. № подл. | Подп. и дата | Взам. инв. № | Инв. № дубл. | Подп. и дата | |

ВВРэ 5.03.002

Ребро

| Разраб. | | | Лит. | Масса | Масштаб |
|---|---|---|---|---|---|
| Пров. | | | | 0,175 | 1:2 |
| Т.контр. | | | Лист | Листов 1 | |

МПСС СССР
Всесоюзный ... институт ...

Лист Б-ПН-3 ГОСТ 8509-72 / Ст3кп ГОСТ 16523-70

Копировал Вешнякова Формат А4

ВВРэ 5.04

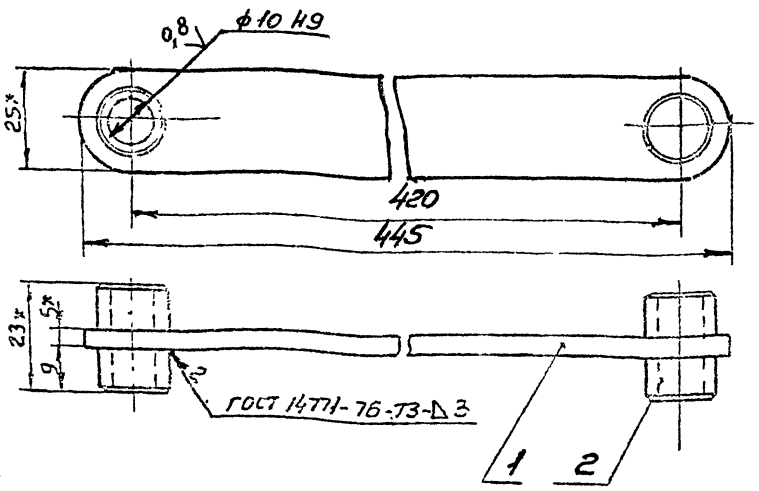


1. ± t2/2
2.* Размеры для справок.

| Формат | Зона | Поз. | Обозначение | Наименование | Кол. | Примечание |
|---|---|---|---|---|---|---|
| | | | | Детали | | |
| А4 | | 1 | ВВРэ 5.04.001 | Планка | 1 | |
| А4 | | 2 | ВВРэ 5.04.002 | Втулка | 2 | |

ВВРэ 5.04

Тяга

Лит | Масса 0,08 | Масштаб 1:1
Лист | Листов 1

ММСС СССР Главпромвентиляция ГПИ проектпромвентиляция

Разраб. Власова
Пров. Колкота
Т.контр. Деньгина
Н.контр. Колкота
Утв. Деньгина

Копировал: Формат А4



ВВРэ 5.04.001

12,5 (V)

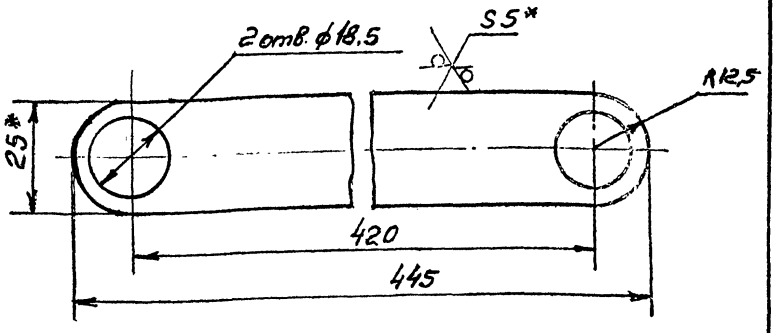


1. + JT14; - JT14; ± t2/2
2.* Размеры для справок

ВВРэ 5.04.001

Полоса Б-2 25х5 ГОСТ 103-76
Ст3 ГОСТ 535-79

Лит | Масса 0,43 | Масштаб 1:1
Лист | Листов 1

ММСС СССР Главпромвентиляция ГПИ проектпромвентиляция

Разраб. Власова
Пров. Колкота
Т.контр. Деньгина
Н.контр. Колкота
Утв. Деньгина

ВВРэ 5.04.002

12,5 (V)

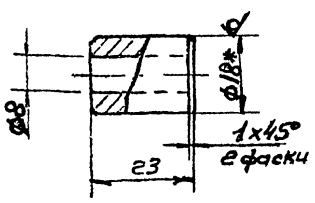


1. + JT14; - JT14 ± t2/2.
2* Размер для справок.

ВВРэ 5.04.002

Втулка

Лит | Масса 0,037 | Масштаб 1:1
Лист | Листов 1

ММСС СССР Главпромвентиляция ГПИ проектпромвентиляция

Разраб. Власова
Пров. Колкота
Т.контр. Деньгина
Н.контр. Колкота
Утв. Деньгина

Круг 18-В-ГОСТ 2590-71 Ст3 ГОСТ 535-79

Копировал: Формат А4

ВВРэ 5.001

12,5 (V)

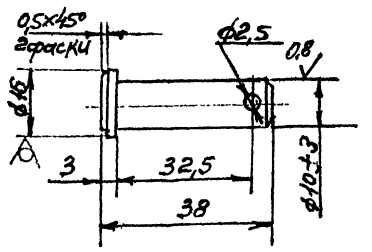


1. + JT14 - JT14; ± t2/2
2.* Размер для справок

ВВРэ 5.001

Ось

Лит | Масса 0,026 | Масштаб 1:1
Лист | Листов 1

ММСС СССР Главпромвентиляция ГПИ проектпромвентиляция

Разраб. Власова
Пров. Колкота
Т.контр. Деньгина
Н.контр. Колкота
Утв. Деньгина

Круг 16-В ГОСТ 2590-71 Ст3 ГОСТ 535-79

Копировал: Формат А4

Серия 5. 40, вып. 1

## ВВРэ 5.002

50

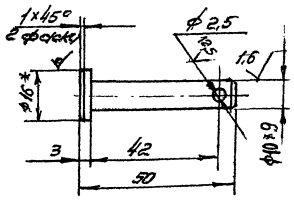


1. + УТ14; - УТ14; $\pm\frac{t_2}{2}$
2. * Размер для справок

| | | | | |
|---|---|---|---|---|
| ВВРэ 5.002 | | | | |
| Ось | Лит | Масса | Масштаб | |
| | | 0,06 | 1:1 | |
| | Лист | Листов 1 | | |
| Круг 16-В ГОСТ 2590-71 Ст 3КП-II ГОСТ 535-79 | | | | |

## ВВРэ 5.003

12,5 (1)

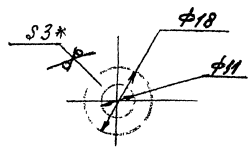


1. + УТ14; - УТ14
2. * Размер для справок

| | | | | |
|---|---|---|---|---|
| ВВРэ 5.003 | | | | |
| Шайба | Лит | Масса | Масштаб | |
| | | 0,005 | 1:1 | |
| Лист Б-ПН-3 ГОСТ 19903-74 Ст 3 кп ГОСТ 16523-70 | | | | |

## ВВРэ 5.004

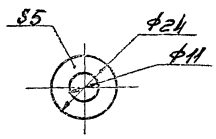


+ УТ14; - УТ14

| | | | | |
|---|---|---|---|---|
| ВВРэ 5.004 | | | | |
| Шайба | Лит | Масса | Масштаб | |
| | | 0,003 | 1:1 | |
| Полиэтилен низкого давления ГОСТ 16338-77 | | | | |

Копировал: Формат: А4

| Формат | Поз. | Обозначение | Наименование | Кол. | Примечание |
|---|---|---|---|---|---|
| | | | Документация | | |
| А2 | | ВВР 7.01 СБ | сборочный чертеж | | |
| | | | Детали | | |
| А3 | 1 | ВВР 7.01.001 | Пластина | 1 | |
| А4 | 2 | ВВР 7.01.002 | Ось | 1 | |
| А4 | 3 | ВВР 7.01.003 | Ось | 1 | |
| Б4 | 4 | ВВР 7.01.004 | Планка | | |
| | | | Лист Б-ПН-3 ГОСТ 19903-74 Ст 3 кп ГОСТ 16523-70 | | |
| | | | 68×45 - УТ14 | 2 | 0,06 кг |
| Б4 | 5 | ВВР 7.01.005 | Перекладина | | |
| | | | Уголок 25×25×3-Б ГОСТ 8509-72 Ст 3 ГОСТ 535-79 | | |
| | | | ℓ=720; - УТ14 | 1 | 0,81 кг |
| | | | Стандартные изделия | | |
| | | | Винт М10×25.58.6 g | | |
| | 6 | | ГОСТ 17473-72 | 4 | |
| | 7 | | Шайба 10.65Г.02.9 | | |
| | | | ГОСТ 6402-70 | 4 | |

| | | | |
|---|---|---|---|
| ВВР 7.01 | | | |
| Пластина направляющая | Лит | Лист | Листов 1 |

Серия 5.904-40, вып. 1

| Формат | Зона | Поз. | Обозначение | Наименование | Кол. | Примечание |
|---|---|---|---|---|---|---|
| | | | | Документация | | |
| А4 | | | ВВР7 СБ | Сборочный чертеж | | |
| *) | | | ВВРТУ | Технические условия | | *) А2 А3 |
| | | | | Сборочные единицы | | |
| А4 | | 1 | ВВР7.01 | Пластина направляющая | 1 | |
| А4 | | 2 | ВВР7.02 | Флажок | 2 | |
| А4 | | 3 | ВВР7.03 | Винт | 1 | |
| А4 | | 4 | ВВР7.04 | Стойка | 1 | |
| А4 | | 5 | ВВР7.05 | Кольцо | 1 | |
| А4 | | 6 | ВВР7.06 | Кронштейн | 1 | |
| А4 | | 7 | ВВР7.07 | Полуфланец | 1 | |
| | | | | Детали | | |
| А4 | | 8 | ВВР7.001 | Жесткость | 1 | |
| | | 9 | -01 | Жесткость | 1 | |
| А4 | | 10 | ВВР7.002 | Шайба | 2 | |
| А4 | | 11 | ВВР7.003 | Прокладка | 2 | |
| А4 | | 12 | ВВР7.004 | Распорка | 1 | |
| А4 | | 13 | ВВР7.005 | Скоба | 1 | |
| А4 | | 14 | ВВР3.001 | Ось | 1 | |
| | | | | Стандартные изделия | | |
| | | | | Болты ГОСТ 7805-70 | | |
| | | 15 | | М5×30-8д.36 | 8 | |
| | | 16 | | М8×30-8д.36 | 6 | |
| | | | | Гайки ГОСТ 5915-70 | | |
| | | 17 | | М6.4.01 | 20 | |

| Изм. | Лист | № докум. | Подп. | Дата |
|---|---|---|---|---|
| Разраб. | Рыжкова | | | |
| Пров. | Колкота | | | |
| Н. контр. | Колкота | | | |
| Утв. | | | | |

ВВР7

Воздухораспределитель вихревой регулируемый

| Лит. | Лист | Листов |
|---|---|---|
| | 1 | 2 |

ММСС СССР Главпромвентиляция Гипропроектпромвентиляция

Инв. № подл. | Подп. и дата | Взам. инв. № | Инв. № дубл. | Подп. и дата

| Формат | Зона | Поз. | Обозначение | Наименование | Кол. | Примечание |
|---|---|---|---|---|---|---|
| | | 18 | | М8.4.01 | 6 | |
| | | 19 | | М12.4.01 | 4 | |
| | | | | Шайбы ГОСТ 11371-78 | | |
| | | 20 | | Б.01.05 | 10 | |
| | | 21 | | 20.01.05 | 2 | |
| | | | | Шайбы ГОСТ 6402-70 | | |
| | | 22 | | 8.65Г.02.9 | | |
| | | 23 | | 6.65Г.02.9 | | |
| | | 24 | | Шайба ТО19-0393 ГОСТ 15438-68 | 2 | |
| | | | | Шплинты ГОСТ 397-79 | | |
| | | 25 | | 4×22 | 2 | |
| | | 26 | | 4×28 | 3 | |
| | | | | Штифт 4т6×16 | | |
| | | 27 | | ГОСТ 3128-78 | 1 | |

ВВР7

Лист 2

ВВР7.01СБ

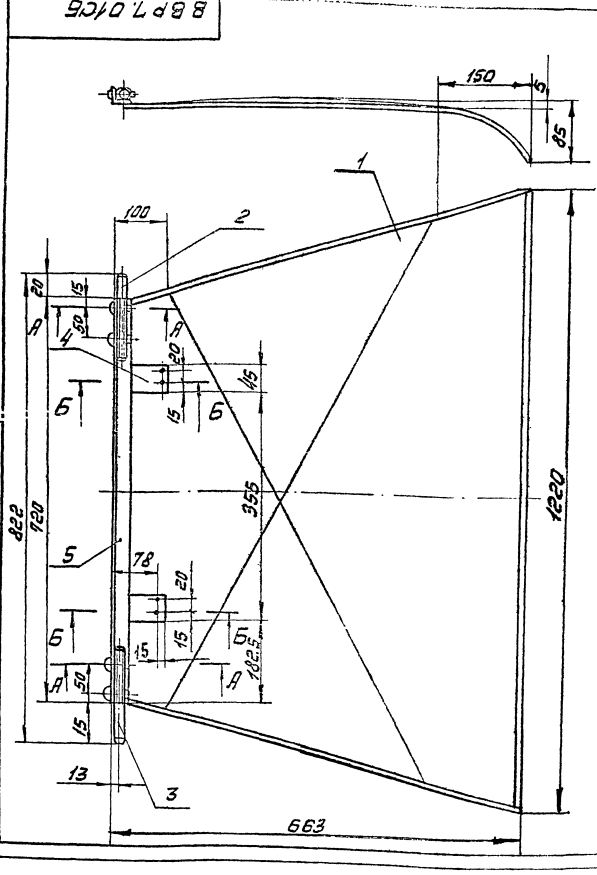


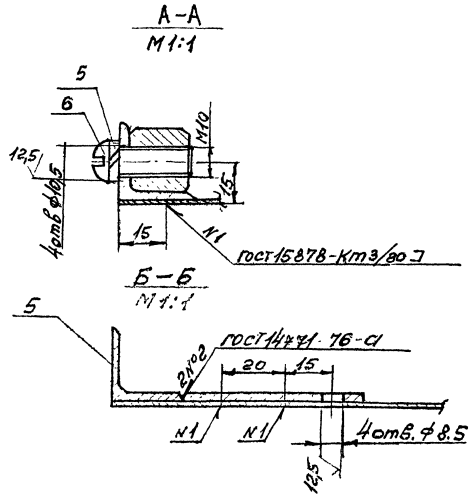


1. +УТ14
2. Покрытие: грунтовка ГФ-021 ГОСТ 25129-82
3. Размеры для справок

| Изм. | Лист | № докум. | Подп. | Дата |
|---|---|---|---|---|
| Разраб. | Рыжкова | | | |
| Пров. | Колкота | | | |
| Т. контр. | Демьянов | | | |
| Н. контр. | Колкота | | | |
| Утв. | Демьянов | | | |

ВВР7.01СБ

Пластина направляющая сборочный чертеж

| Лит. | Масса | Масштаб |
|---|---|---|
| | 7.4 | 1:5 |

Лист | Листов 1

ММСС СССР Главпромвентиляция Гипропроектпромвентиляция

Формат А3

Инв. № подл. | Подп. и дата | Взам. инв. № | Инв. № дубл. | Подп. и дата

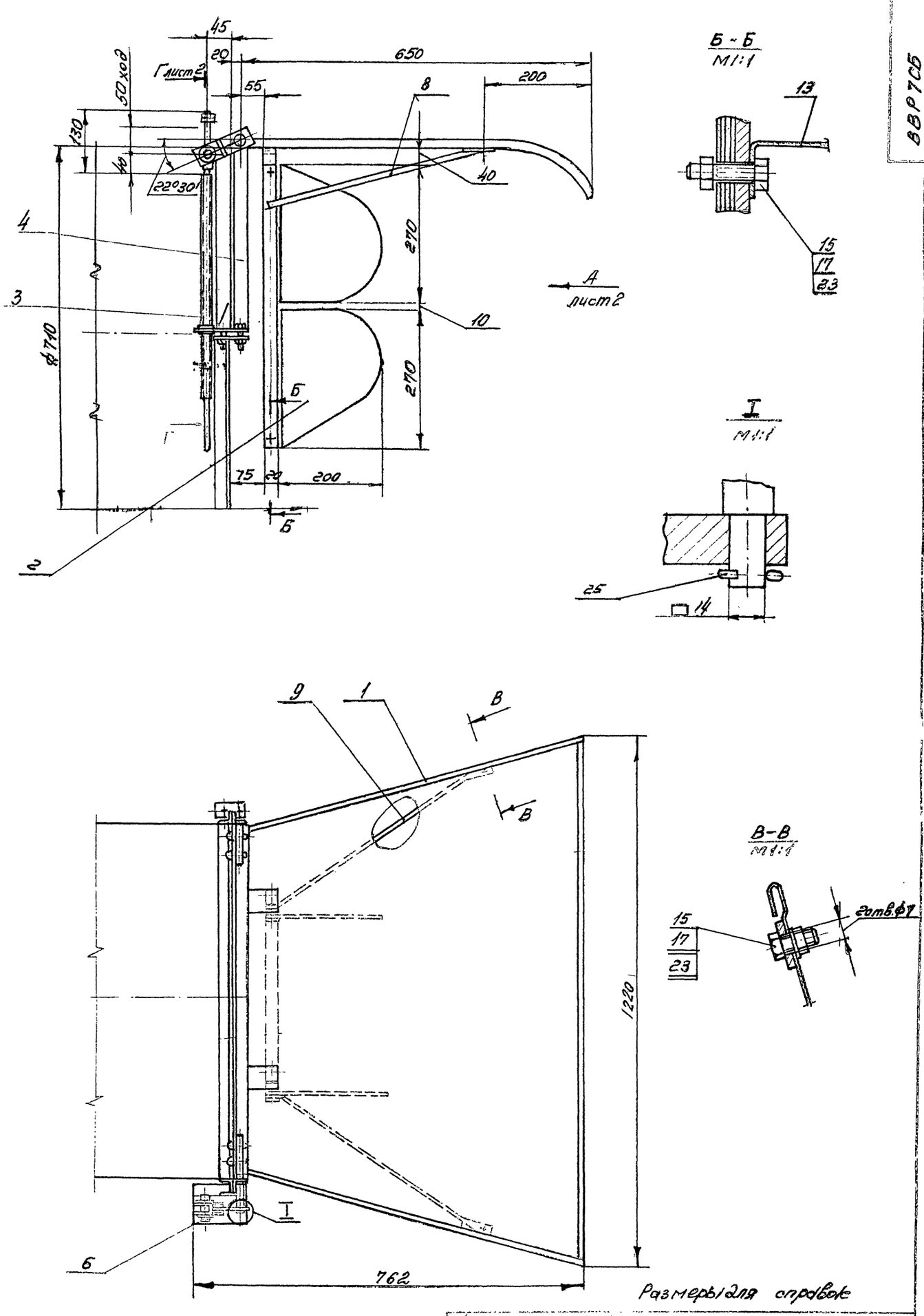


Размеры для справок

ВВР7. СБ

Воздухораспределитель вихревой регулируемый сборочный чертеж

| Лит. | Масса | Масштаб |
|---|---|---|
| | 1:0 | 1:5 |

Лист 1 Листов 2

МГАСС Главпрофтехнологии СССР Сертификация

Формат А2

21966-02 42

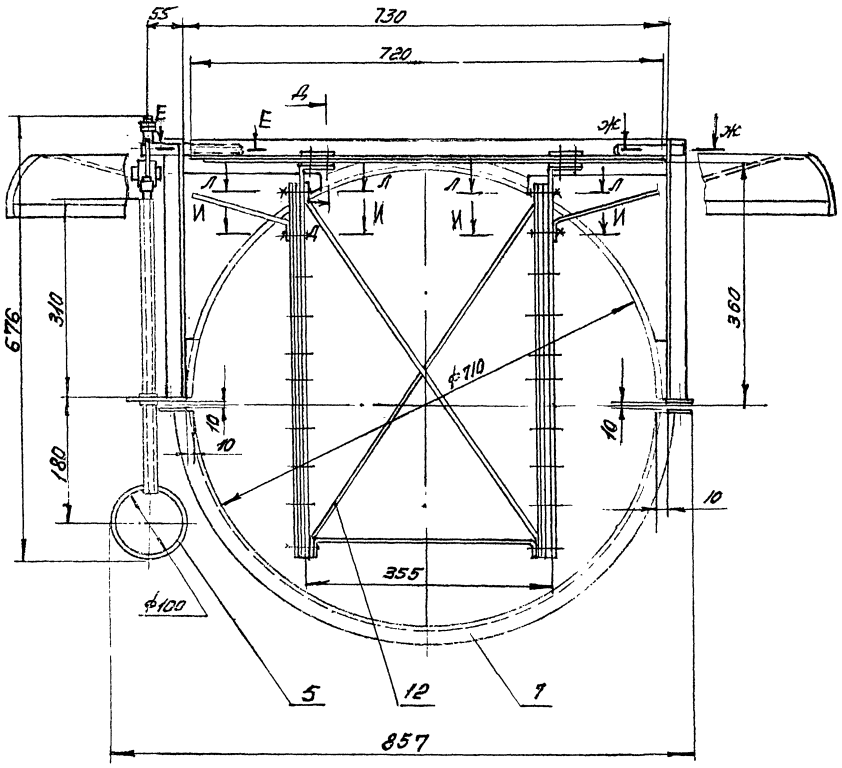


Г-Г, лист 1
М1:1

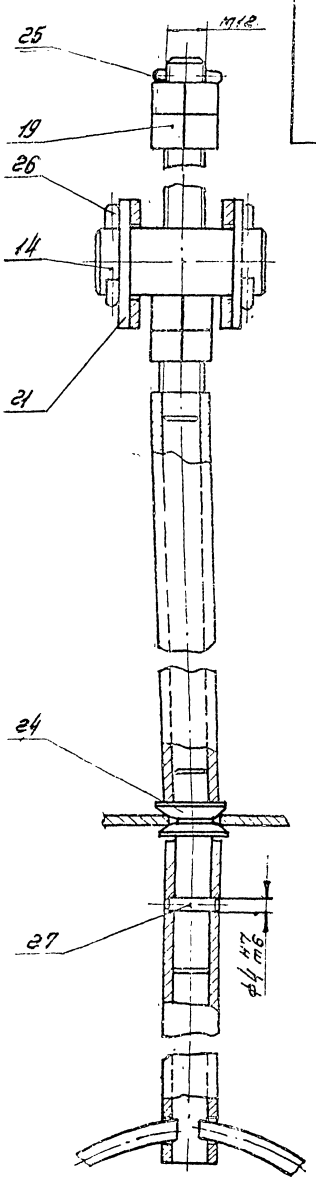


Д-Д
М1:1

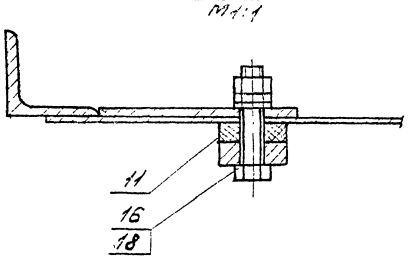


Е-Е
М1:1

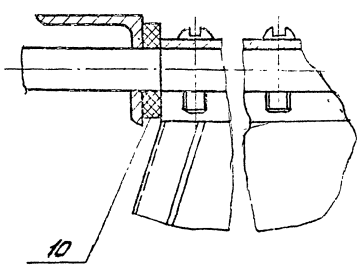


Ж-Ж
М1:1

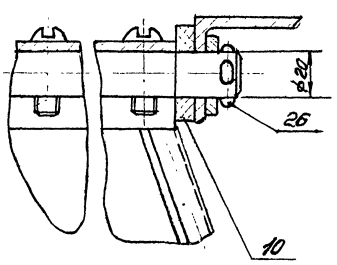


И-И
М1:1

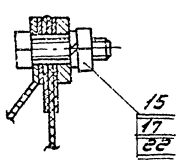


Л-Л
М1:1

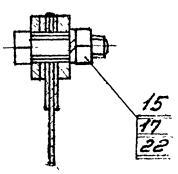

Серия 5.904-40 Вып. 1

ВВР7.01.001

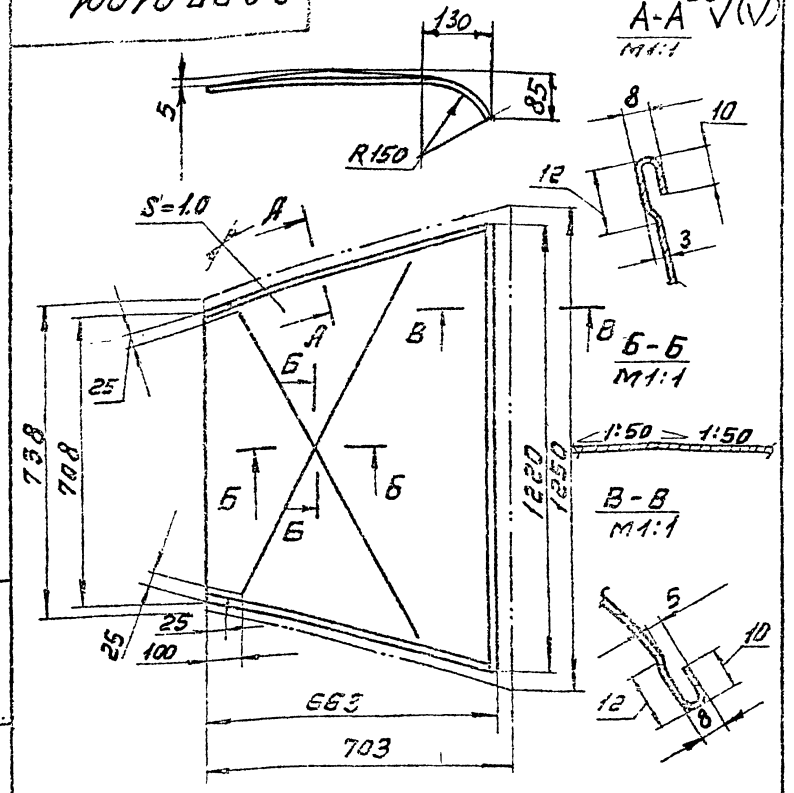


1 - УТ14; ± t2/2

2 * Размеры для справок.

| | | | | |
|---|---|---|---|---|
| ВВР 7 01 001 | | | | |
| Пластина | Лит. | Масса 5,0 | Масштаб 1:10 | |
| | Лист | Листов 1 | | |
| Лист Б-П4,0 ГОСТ 19903-74 Ст 3 Кп ГОСТ 16523-70 | | | | |

Копировал: Формат: А4

ВВР7.01.002

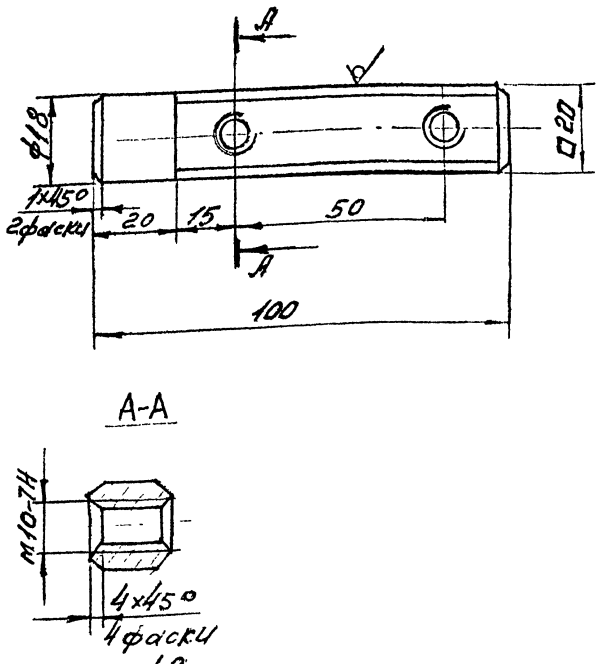


1. - УТ14; ± t2/2

2. * Размер для справок

| | | | | |
|---|---|---|---|---|
| ВВР7.01.002 | | | | |
| Ось | Лит. | Масса 0,3 | Масштаб 1:1 | |
| Квадрат 20-8 ГОСТ 2591-71 Ст 3 ГОСТ 535-79 | | | | |

Формат: А4

ВВР7.01.003

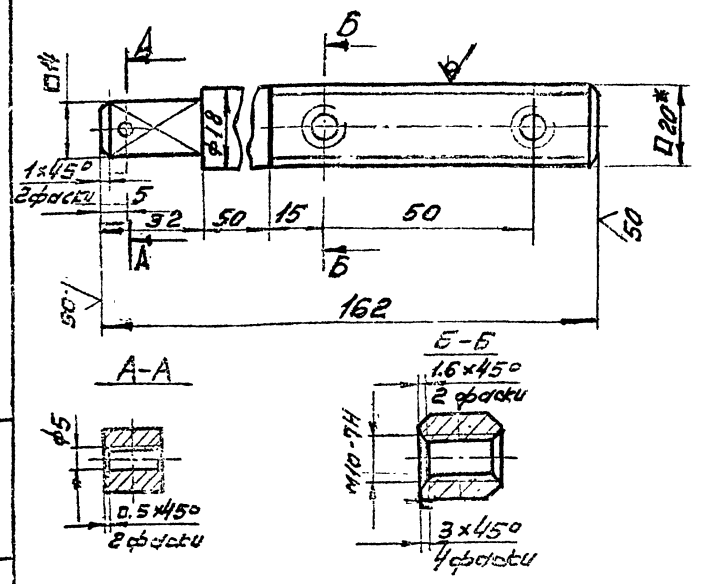


1. + УТ14; - УТ14; ± t2/2

2. * Размер для справок.

| | | | | |
|---|---|---|---|---|
| ВВР7.01.003 | | | | |
| Ось | Лит. | Масса 0,35 | Масштаб 1:1 | |
| Квадрат 20-8 ГОСТ 2591-71 Ст 3 ГОСТ 535-79 | Лист | Листов 1 | | |
| | ММСС СССР Главпромвентиляция ГПИ Проектпромвентиляция | | | |

Копировал: Формат: А4

| Формат | Зона | Поз | Обозначение | Наименование | Кол. | Примечание |
|---|---|---|---|---|---|---|
| | | | | Документация | | |
| А3 | | | ВВР7.02.СБ | Сборочный чертеж | | |
| | | | | Детали | | |
| А4 | | 1 | ВВР7.02.001 | Планка | 1 | |
| А4 | | 2 | ВВР3.02.002 | Полотно | 2 | |
| А4 | | 3 | ВВР3.02.003 | Прокладка | 4 | |
| А4 | | 4 | ВВР3.02.004 | Планка | 2 | |
| | | | | Стандартные изделия | | |
| | | 5 | | Заклепка 5х10 ГОСТ 10299-80 | 7 | |

| | | | | |
|---|---|---|---|---|
| ВВР7.02 | | | | |
| Флажок | Лит. | Лист | Листов 1 | |
| | ММСС СССР Главпромвентиляция ГПИ Проектпромвентиляция | | | |

Копировал: Формат: А4

Серия 5.904-40, вып. 1.

ВВР7.02СБ

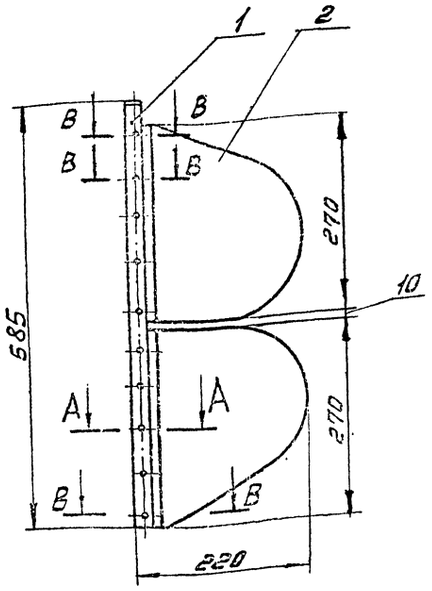


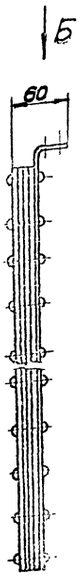


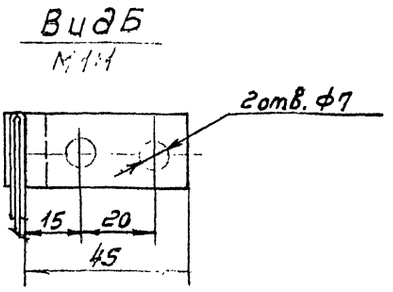


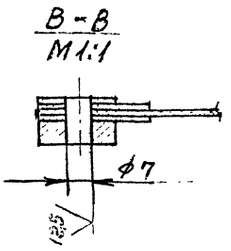


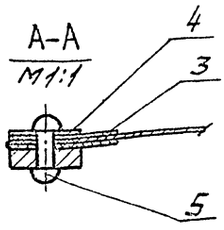


Размеры для справок

| | | | | | | | | |
|---|---|---|---|---|---|---|---|---|
| Изм. | Лист | № докум. | Подп. | Дата | ВВР7.02СБ | | | |
| Разраб. | Рычкова | | | | Флажок | Лит. | Масса | Масштаб |
| Пров. | Колкота | | | | Сборочный чертеж | | 1,1 | 1:5 |
| Т.контр. | Демьянов | | | | | Лист | Листов 1 | |
| | | | | | | ММСС СССР Главпромвентиляция | | |

Формат А3

ВВР7.02.001

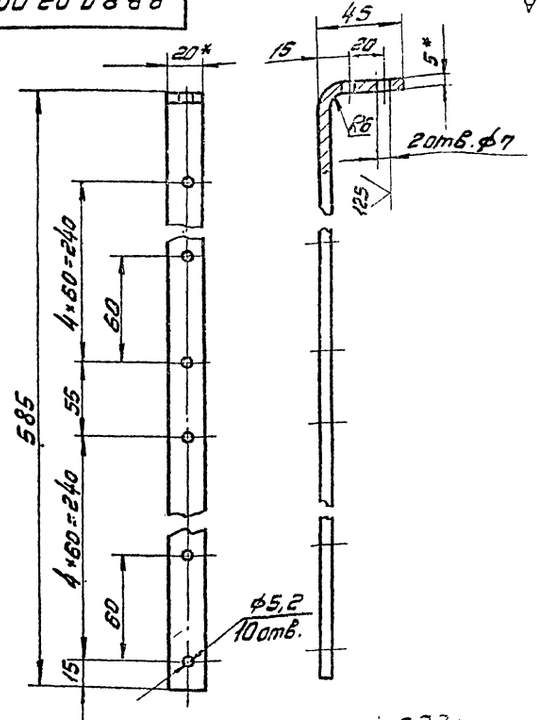


1. Длина развернутой детали 622 мм.
2. * Размеры для справок.
3. $+\text{ЭТ}14, -\text{ЭТ}14, \pm\frac{t_2}{2}$

| | | | | | | | | |
|---|---|---|---|---|---|---|---|---|
| Изм. | Лист | № докум. | Подп. | Дата | ВВР7.02.001 | | | |
| Разраб. | Рычкова | | | | Планка | Лит. | Масса | Масштаб |
| Пров. | Колкота | | | | | | 0,62 | 1:2 |
| Т.контр. | Демьянов | | | | | Лист | Листов 1 | |
| Н.контр. | Колкота | | | | Полоса Б-2,5×20 ГОСТ103-76 Ст.3 ГОСТ535-79 | ММСС СССР Главпромвентиляция Гипроектпромвентиляция | | |
| Утв. | Демьянов | | | | | | | |

Копировал: Формат А4

ВВР7.03

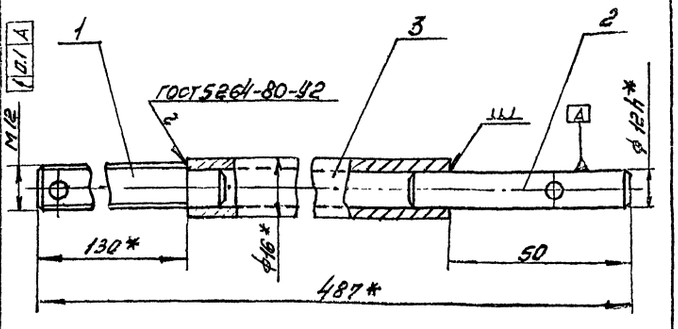


1. $\pm t_2/2$
2. * Размеры для справок

| Формат | Зона | Поз. | Обозначение | Наименование | Кол. | Примечание |
|---|---|---|---|---|---|---|
| | | | | Детали | | |
| А4 | | 1 | ВВР3.03.001 | Шпилька | 1 | |
| А4 | | 2 | ВВР3.03.002 | Штырь | 1 | |
| Б4 | | 3 | ВВР7.03.001 | Корпус | | |
| | | | | Труба 16×3 ГОСТ8734-75 Б20 ГОСТ8733-74 | | |
| | | | | $l = 307$ −ЭТ14 | 1 | 0,37 кг |

| | | | | | | | | |
|---|---|---|---|---|---|---|---|---|
| Изм. | Лист | № докум. | Подп. | Дата | ВВР7.03 | | | |
| Разраб. | Рычкова | | | | Винт | Лит. | Масса | Масштаб |
| Пров. | Колкота | | | | Сборочный чертеж | | 0,54 | 1:2 |
| Т.контр. | Демьянов | | | | | Лист | Листов 1 | |
| Н.контр. | Колкота | | | | | ММСС СССР Главпромвентиляция Гипроектпромвентиляция | | |
| Утв. | Демьянов | | | | | | | |

Формат А3

Серия 5.904-90, вып. 1

| Формат | Поз. | Обозначение | Наименование | Кол. | Приме-чание |
|---|---|---|---|---|---|
| | | | Документация | | |
| А3 | | ВВР7.04.СБ | Сборочный чертеж | | |
| | | | Детали | | |
| А4 | 1 | ВВР7.04.001 | Полуфланец | 1 | |
| А4 | 2 | ВВР7.04.002 | Стойка | 1 | |
| | 3 | -01 | Стойка | 1 | |
| А4 | 4 | ВВР7.04.003 | Косынка | 2 | |
| А4 | 5 | ВВР3.04.004 | Плита | 1 | |
| А4 | 6 | ВВР3.04.005 | Косынка | 1 | |
| А4 | 7 | ВВР3.04.006 | Плита | 1 | |

ВВР7.04

Стойка

Лит. | Масса | Масштаб

Н.контр. Колкота

Инв.№ подл. | Подп. и дата | Взам.инв.№ | Инв.№ дубл. | Подп. и дата

ВВР7.04.001

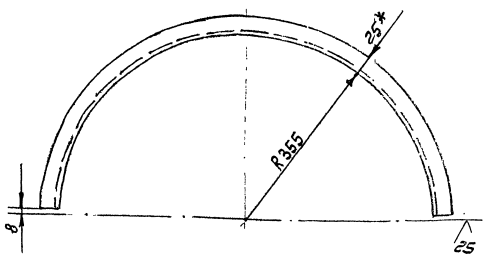


1. Длина развернутой детали 1123мм
2. + УТ14; - УТ14
3. *Размер для справок.

ВВР7.04.001

Полуфланец

Лит. | Масса | Масштаб
А | 1,6 | 1:5

Уголок 25×25×4,5-ГОСТ8509-72 / Ст3 ГОСТ 535-79

Копировал

Формат А4

ВВР7.04.СБ

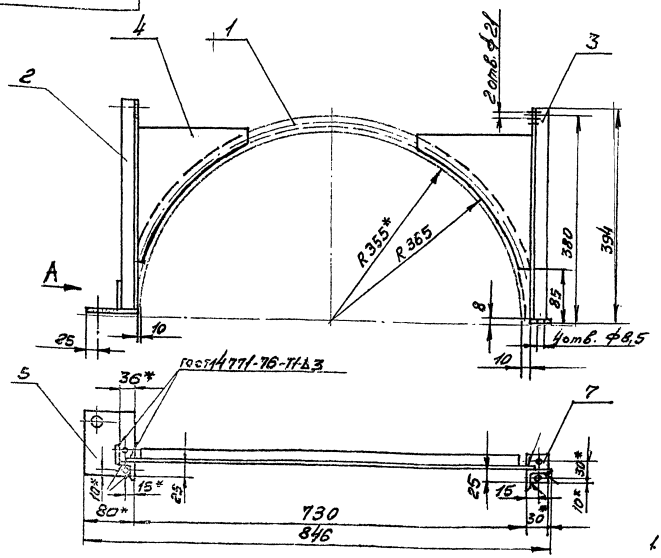


Вид А
М 1:2

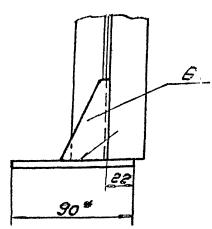


1. $\pm\frac{t2}{2}$
2. *Размеры для справок
3. Покрытие: грунтовка ГФ-021 ГОСТ25129-82

ВВР7.04.СБ

Стойка

Сборочный чертеж

Лит. | Масса | Масштаб
А | 3,2 | 1:5

Лист 1 | Листов 1

Копировал

Формат А3

Инв.№ подл. | Подп. и дата | Взам.инв.№ | Инв.№ дубл. | Подп. и дата

Инв.№ подл. | Подп. и дата | Взам.инв.№ | Инв.№ дубл. | Подп. и дата

Серия 5.904-40, вып. 1

## ВВР7.04.002

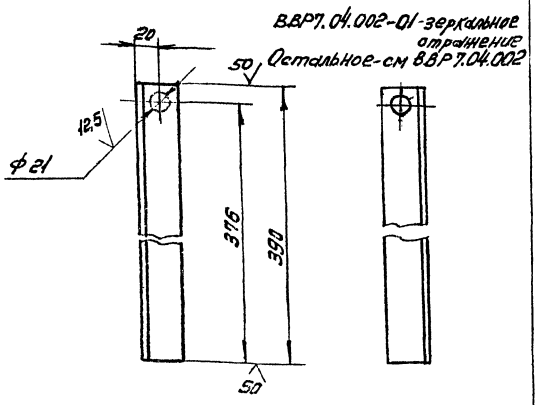


+ УТ14; - УТ14; ± t/2

| Изм. | Лист | № докум. | Подп. | Дата | ВВР7.04.002 | Лит. | Масса | Масштаб |
|---|---|---|---|---|---|---|---|---|
| Разраб. | | Рычкова | | | Стойка | | 0,6 | 1:2 |
| Пров. | | Колкота | | | | Лист | Листов 1 | |
| Т.контр. | | Демьянов | | VIII | | | | |
| Н.контр. | | Колкота | | | Уголок 35×35×4,5 ГОСТ 8509-72 Ст3кп II ГОСТ 535-79 | | | |
| Утв. | | Демьянов | | | | | | |

Копировал: Формат: А4

## ВВР7.04.003

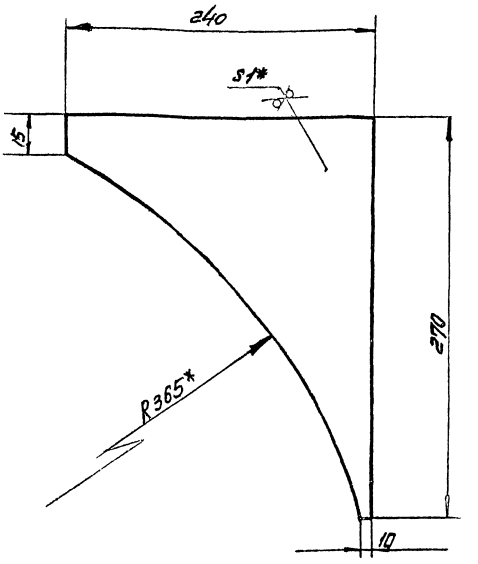


1. + УТ14; - УТ14; ± t/2
2.* Размер для справок.

| Изм. | Лист | № докум. | Подп. | Дата | ВВР7.04.003 | Лит. | Масса | Масштаб |
|---|---|---|---|---|---|---|---|---|
| Разраб. | | Рычкова | | | Косынка | | 0,32 | 1:2 |
| Пров. | | Колкота | | | | Лист | Листов 1 | |
| Т.контр. | | Демьянов | | VIII | | | | |
| Н.контр. | | Демьянов | | | Лист Б-ПН-1 ГОСТ 19903-74 Ст3кп ГОСТ 16523-70 | | | |
| Утв. | | Демьянов | | | | | | |

Главпромвентиляция ГПИ Проектпромвентиляция

## ВВР7.05

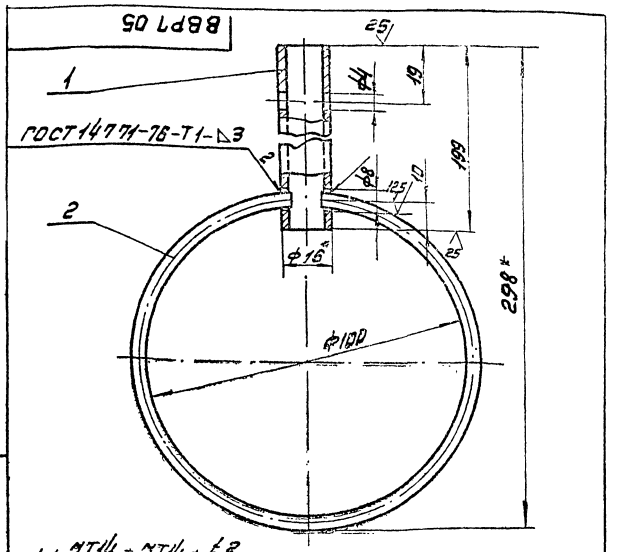


1. + УТ14; - УТ14; ± t/2
2.* Размер для справок

| Формат | Зона | Поз. | Обозначение | Наименование | Кол. | Примечание |
|---|---|---|---|---|---|---|
| | | | | Детали | | |
| А4 | | 1 | ВВР7.05.001 | Кольцо | 1 | |
| Б4 | | 2 | ВВР7.05002 | Втулка труба 16×3 ГОСТ 8734-75 / 20 ГОСТ 8733-75 | 1 | |

| Изм. | Лист | № докум. | Подп. | Дата | ВВР.7.05 | Лит. | Масса | Масштаб |
|---|---|---|---|---|---|---|---|---|
| Разраб. | | Рычкова | | | Кольцо | | 0,26 | 1:1 |
| Пров. | | Колкота | | | | Лист | Листов 1 | |
| Т.контр. | | Демьянов | | VIII | | | | |
| Н.контр. | | Колкота | | | | | | |
| Утв. | | Демьянов | | | | | | |

Копировал: Формат: А4

## ВВР7.05.001

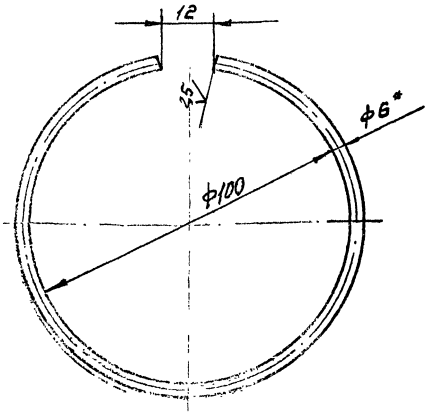


1. + УТ14; - УТ14; ± t/2
2.* Размер для справок

| Изм. | Лист | № докум. | Подп. | Дата | ВВР7.05.001 | Лит. | Масса | Масштаб |
|---|---|---|---|---|---|---|---|---|
| Разраб. | | Рычкова | | | Кольцо | | 0,19 | 1:1 |
| Пров. | | Колкота | | | | Лист | Листов 1 | |
| Т.контр. | | Демьянов | | VIII | | | | |
| Н.контр. | | Демьянов | | | Круг Б-В ГОСТ 2590-71 Ст3кп II ГОСТ 535-79 | | | |
| Утв. | | Демьянов | | | | | | |

Копировал: Формат: А4

## ВВР7.06.СБ

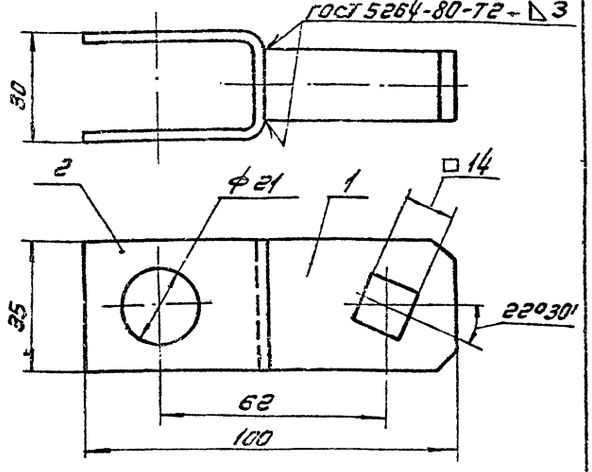


Размеры для справок

| Формат | Зона | Поз. | Обозначение | Наименование | Кол. | Примечание |
|---|---|---|---|---|---|---|
| | | | | Детали | | |
| А4 | | 1 | ВВР7.06.001 | Ребро | 1 | |
| А4 | | 2 | ВВР3.06.001 | Скоба | 1 | |

ВВР7.06.СБ

Кронштейн — Лит. | Масса | Масштаб: 0,13 | 1:1

Лист | Листов 1

ММСС СССР Гос. Промвентстройпроект ГПИ Проектпромвентиляция

Копировал:

## ВВР7.06.001

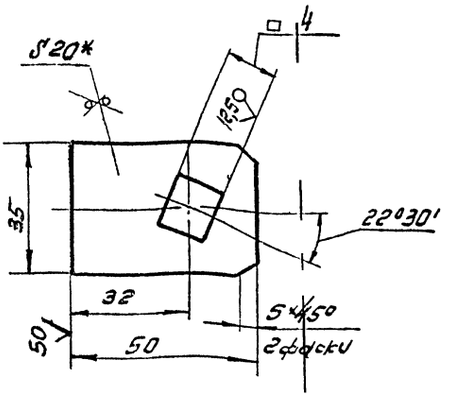


1. $\pm \frac{IT14}{2} - IT14 \pm \frac{t2}{2}$
2. * Размер для справок

ВВР7.06.001

Ребро — Лит. | Масса: 0,035 | Масштаб: 1:1

Лист | Листов 1

Лист Б-ЛН-20 ГОСТ 19903-74 / Ст 3кп ГОСТ 14637-79

ММСС СССР

25 V(V)

47

## ВВР7.07

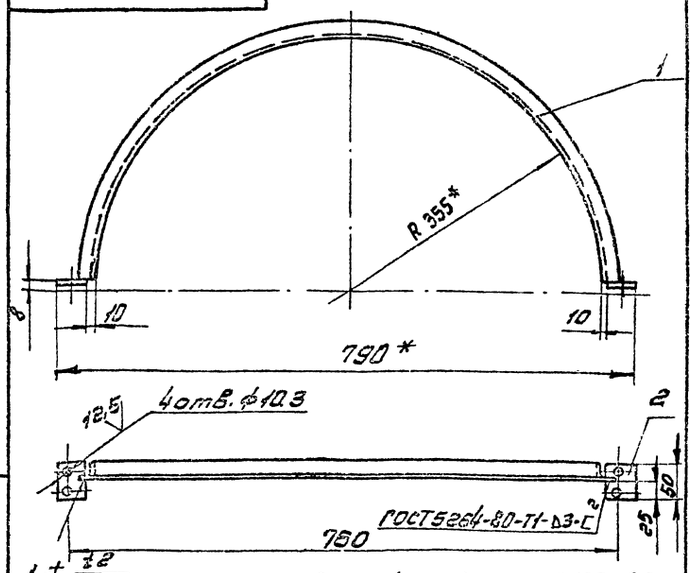


1. $\pm \frac{t2}{2}$
2. Покрытие: грунтовка ГФ-021 ГОСТ 25129-82
3. * Размеры для справок.

| Формат | Зона | Поз. | Обозначение | Наименование | Кол. | Примечание |
|---|---|---|---|---|---|---|
| | | | | Детали | | |
| А4 | | 1 | ВВР7.04.001 | Полуфлднец | 1 | |
| А4 | | 2 | ВВР3.04.006 | Плита | 2 | |

ВВР7.07

Полуфлднец — Лит. | Масса: 1,67 | Масштаб: 1:5

Лист | Листов 1

ММСС СССР Гос. Промвентиляция ГПИ Проектпромвентиляция

Копировал: [illegible] Формат: А4

## ВВР7.001

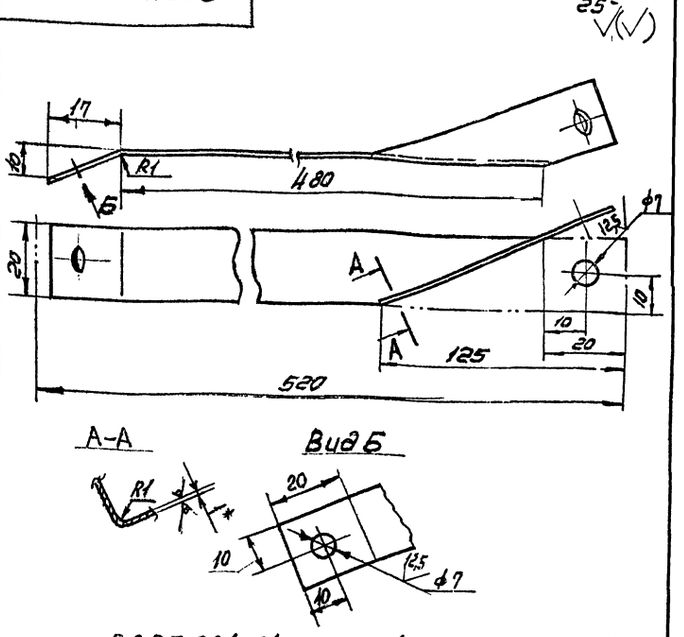


ВВР7.001-01 - зеркальное отражение
остальное - см. ВВР7.001

1. $\pm \frac{IT14}{2} - IT14 \pm \frac{t2}{2}$
2. Покрытие: грунтовка ГФ-021 ГОСТ 25129-82
3. * Размер для справок.

ВВР7.001

Жесткость — Лит. | Масса: 0,08 | Масштаб: 1:1

Лист | Листов 1

Лист Б-ЛН-1 ГОСТ 19903-74 / Ст 3кп ГОСТ 16523-76

ММСС СССР Гос. Промвентиляция ГПИ Проектпромвентиляция

Копировал: [illegible] Формат: А4

Серия 5.904-40, вып. 1

## ВВР 7.002

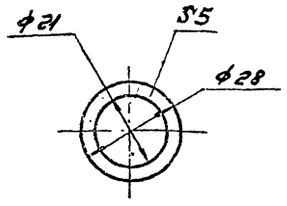


+ УТ14; − УТ14

| Изм | Лист | № докум. | Подпись | Дата | ВВР 7.002 | Лит. | Масса | Масштаб |
|---|---|---|---|---|---|---|---|---|
| Разраб. | | Рычкова | | | Шайба | | 0,002 | 1:1 |
| Пров. | | Колкота | | | | Лист | Листов 1 | |
| Т.контр. | | Демьянов | | | Полиэтилен низкого давления ГОСТ 16338-77 | ММСС СССР Главпромвентиляция ГПИ Проектпромвентиляция | | |
| Н.контр. | | Колкота | | | | | | |
| Утв. | | Демьянов | | | | | | |

## ВВР 7.003

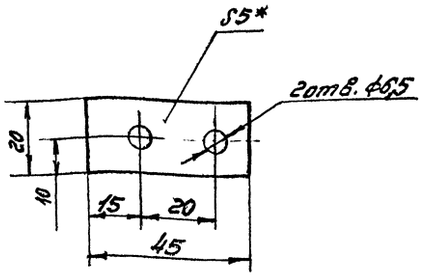


| Изм | Лист | № докум. | Подпись | Дата | ВВР 7.003 | Лит. | Масса | Масштаб |
|---|---|---|---|---|---|---|---|---|
| Разраб. | | Рычкова | | | Прокладка | | 0,007 | 1:1 |
| Пров. | | Колкота | | | | Лист | Листов 1 | |
| Т.контр. | | Демьянов | | | Пластина 1 лист МКЩ-Т-5 ГОСТ 7338-77 | ММСС СССР Главпромвентиляция ГПИ Проектпромвентиляция | | |

## ВВР 7.004

26 √(√)

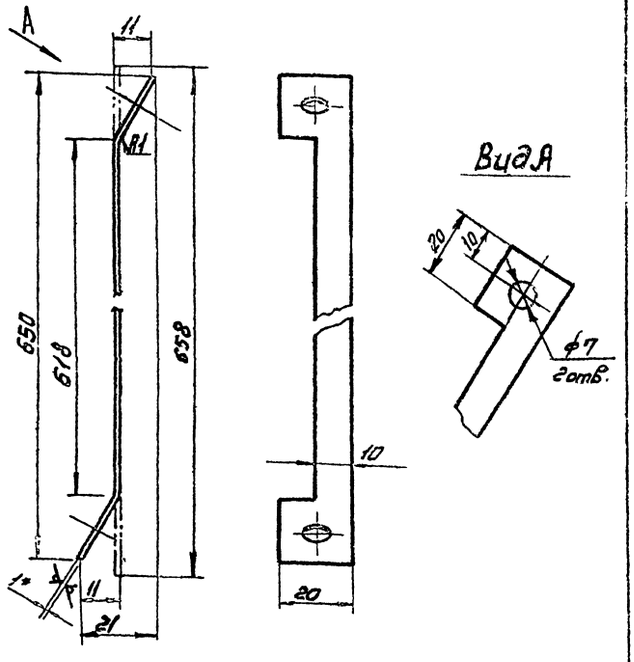


1. + УТ14, − УТ14, ± t 2/2
2. * Размер для справок.
3. Покрытие: грунтовка ГФ-021 ГОСТ 25129-82

| Изм | Лист | № докум. | Подп. | Дата | ВВР 7.004 | Лит. | Масса | Масштаб |
|---|---|---|---|---|---|---|---|---|
| Разраб. | | Рычкова | | | Распорка | | 0,04 | 1:1 |
| Пров. | | Колкота | | | | Лист | Листов 1 | |
| Т.контр. | | Демьянов | | | Лист Б-ПН-1,0 ГОСТ 19903-74 Ст.3 Кп ГОСТ 16523-70 | ММСС СССР Главпромвентиляция ГПИ Проектпромвентиляция | | |
| Н.контр. | | Колкота | | | | | | |
| Утв. | | Демьянов | | | | | | |

Копировал: Формат А4

## ВВР 7.005

50 √(√)

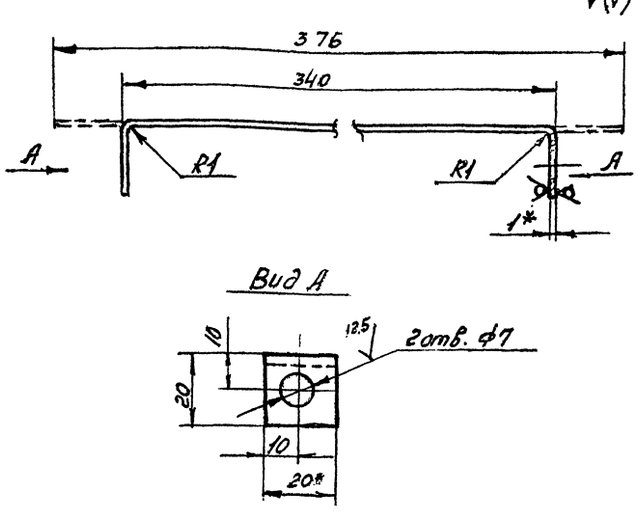


1. + УТ14, − УТ14; ± t 2/2
2. * Размер для справок.
3. Покрытие: грунтовка ГФ-021 ГОСТ 25129-82

| Изм | Лист | № докум. | Подп. | Дата | ВВР 7.005 | Лит. | Масса | Масштаб |
|---|---|---|---|---|---|---|---|---|
| Разраб. | | Рычкова | | | Скоба | | 0,06 | 1:1 |
| Пров. | | Колкота | | | | Лист | Листов | |
| Т.контр. | | Демьянов | | | Лист Б-ПН-1,0 ГОСТ 19903-74 Ст.3 Кп ГОСТ 16523-70 | ММСС СССР Главпромвентиляция ГПИ Проектпромвентиляция | | |
| Н.контр. | | Колкота | | | | | | |
| Утв. | | Демьянов | | | | | | |

Формат А4

Серия 5.904-40, вып. 1

| Формат | Зона | Поз. | Обозначение | Наименование | Кол. | Примечание |
|---|---|---|---|---|---|---|
| | | | | Документация | | |
| А2 | | | ВВРэ 7 СБ | Сборочный чертеж | | |
| *) | | | ВВР ТУ | Технические условия | | *) А2, А3 |
| | | | | Сборочные единицы | | |
| А4 | | 1 | ВВРэ 7.01 | Пластина направляющая | 1 | |
| А4 | | 2 | ВВРэ 7.02 | Кронштейн | 1 | |
| А4 | | 3 | ВВРэ 7.03 | Кронштейн | 1 | |
| А4 | | 4 | ВВРэ 5.04 | Тяга | 1 | |
| А4 | | 5 | ВВР 7.02 | Флажок | 2 | |
| | | | | Детали | | |
| А4 | | 6 | ВВРэ 5.001 | Ось | 1 | |
| А4 | | 7 | ВВРэ 5.002 | Ось | 3 | |
| А4 | | 8 | ВВРэ 5.003 | Шайба | 2 | |
| А4 | | 9 | ВВРэ 5.004 | Шайба | 2 | |
| А4 | | 10 | ВВР 7.001 | Жесткость | 1 | |
| А4 | | 11 | ВВР 7.002 | Жесткость | 1 | |
| А4 | | 12 | ВВР 7.003 | Скоба | 1 | |
| А4 | | 13 | ВВР 7.004 | Прокладка | 2 | |
| А4 | | 14 | ВВР 7.005 | Распорка | 2 | |
| | | | | Стандартные изделия | | |
| | | | | Болты ГОСТ 7798-70 | | |
| | | 15 | | М6×16 – 8д.36 | 2 | |

ВВРэ 7

Воздухораспределитель вихревой регулируемый

| Изм. | Лист | № докум. | Подп. | Дата |
|---|---|---|---|---|
| Разраб. | Власова | | | |
| Пров. | Колкота | | | |
| Н. контр. | Колкота | | | |
| Утв. | Демьянов | | | |

Лит. | Лист 1 | Листов 2

ММСС СССР Главпромвентиляция ТС Проектпромвентиляция

| Формат | Зона | Поз. | Обозначение | Наименование | Кол. | Примечание |
|---|---|---|---|---|---|---|
| | | 16 | | М6×30-8д.36 | 10 | |
| | | 17 | | М8×16-8д.36 | 4 | |
| | | 18 | | М8×42-8д.36 | 4 | |
| | | | | Гайки ГОСТ 5915-70 | | |
| | | 19 | | М6-6Н.4 | 18 | |
| | | 20 | | М8-6Н.4 | 4 | |
| | | | | Шайбы ГОСТ 11371-78 | | |
| | | 21 | | 6.01.05 | 6 | |
| | | 22 | | 10.01.05 | 2 | |
| | | | | Шайбы ГОСТ 6402-70 | | |
| | | 23 | | Б 65Г | 6 | |
| | | 24 | | В 65Г | 8 | |
| | | 25 | | Шплинт 2,5×16 ГОСТ 397-79 | 4 | |
| | | | | Прочие изделия | | |
| | | 26 | | Механизм исполнительный МЭО-4/25-0,25-77 ГОСТ 7192-80 | 1 | 10кг |

ВВРэ 7

| Формат | Зона | Поз. | Обозначение | Наименование | Кол. | Примечание |
|---|---|---|---|---|---|---|
| | | | | Документация | | |
| А3 | | | ВВРэ 7.01 СБ | Сборочный чертеж | | |
| | | | | Детали | | |
| А4 | | 1 | ВВРэ 5.01.001 | Скоба | 1 | |
| А4 | | 2 | ВВРэ 5.01.002 | Бобышка | 2 | |
| А3 | | 3 | ВВР 7.01.001 | Пластина | 1 | |
| Б4 | | 4 | ВВРэ 7.01.001 | Перекладина Уголок 25×25×3-Б-ГОСТ 8509-72 Ст3кп-II-ГОСТ 535-79 | | |
| | | | | $e = 720$ – УТ14 | 1 | 0,81кг |
| Б4 | | 5 | ВВРэ 7.01.002 | Накладка Лист Б-ПН-2 ГОСТ 19903-74 Ст3кп ГОСТ 16523-70 | | |
| | | | | 40×40; – УТ14 | 1 | 0,025кг |
| Б4 | | 6 | ВВРэ 7.01.003 | Планка Лист Б-ПН-3 ГОСТ 19903-74 Ст3кп ГОСТ 16523-70 | | |
| | | | | 60×45 – УТ14 | 2 | 0,06кг |

ВВРэ 7.01

Пластина направляющая

| Изм. | Лист | № докум. | Подп. | Дата |
|---|---|---|---|---|
| Разраб. | Власова | | | |
| Пров. | Колкота | | | |
| Н. контр. | Колкота | | | |
| Утв. | Демьянов | | | |

Лит. | Лист | Листов 1

ММСС СССР Главпромвентиляция ТС Проектпромвентиляция

Копировал: Формат: А4

| Формат | Зона | Поз. | Обозначение | Наименование | Кол. | Примечание |
|---|---|---|---|---|---|---|
| | | | | Документация | | |
| А3 | | | ВВРэ 7.02 СБ | Сборочный чертеж | | |
| | | | | Детали | | |
| Б4 | | 1 | ВВРэ 5.02.001 | Консоль | 1 | |
| | | 2 | -01 | Консоль | 1 | |
| А4 | | 3 | ВВРэ 5.02.002 | Связь | 2 | |
| А4 | | 4 | ВВРэ 5.02.004 | Плита | 1 | |
| Б4 | | 5 | ВВР 7.04.001 | Полуфланец | 2 | |
| Б4 | | 6 | ВВР 7.04.004 | Косынка | 2 | |
| Б4 | | 7 | ВВРэ 7.02.001 | Стойка Уголок 25×25×4-Б-ГОСТ 8509-72 Ст3кп-II-ГОСТ 535-77 | | |
| | | | | $e = 382$ – УТ14 | 2 | 0,48кг |
| Б4 | | 8 | ВВРэ 7.02.002 | Ребро Лист Б-ПН-4 ГОСТ 19903-74 Ст3кп ГОСТ 16523-70 | | |
| | | | | 190×51 – УТ14 | 1 | 0,3кг |
| Б4 | | 9 | ВВРэ 7.02.003 | Ребро Лист Б-ПН-4 ГОСТ 19903-74 Ст.3кп ГОСТ 16523-70 | | |
| | | | | 190×63 – УТ14 | 1 | 0,37кг |

ВВРэ 7.02

Кронштейн

Лит. | Лист | Листов 1

ММСС СССР Главпромвентиляция ТС Проектпромвентиляция

Формат: А4

ВВРэ7СБ

Серия 5.904-40, вып. 1

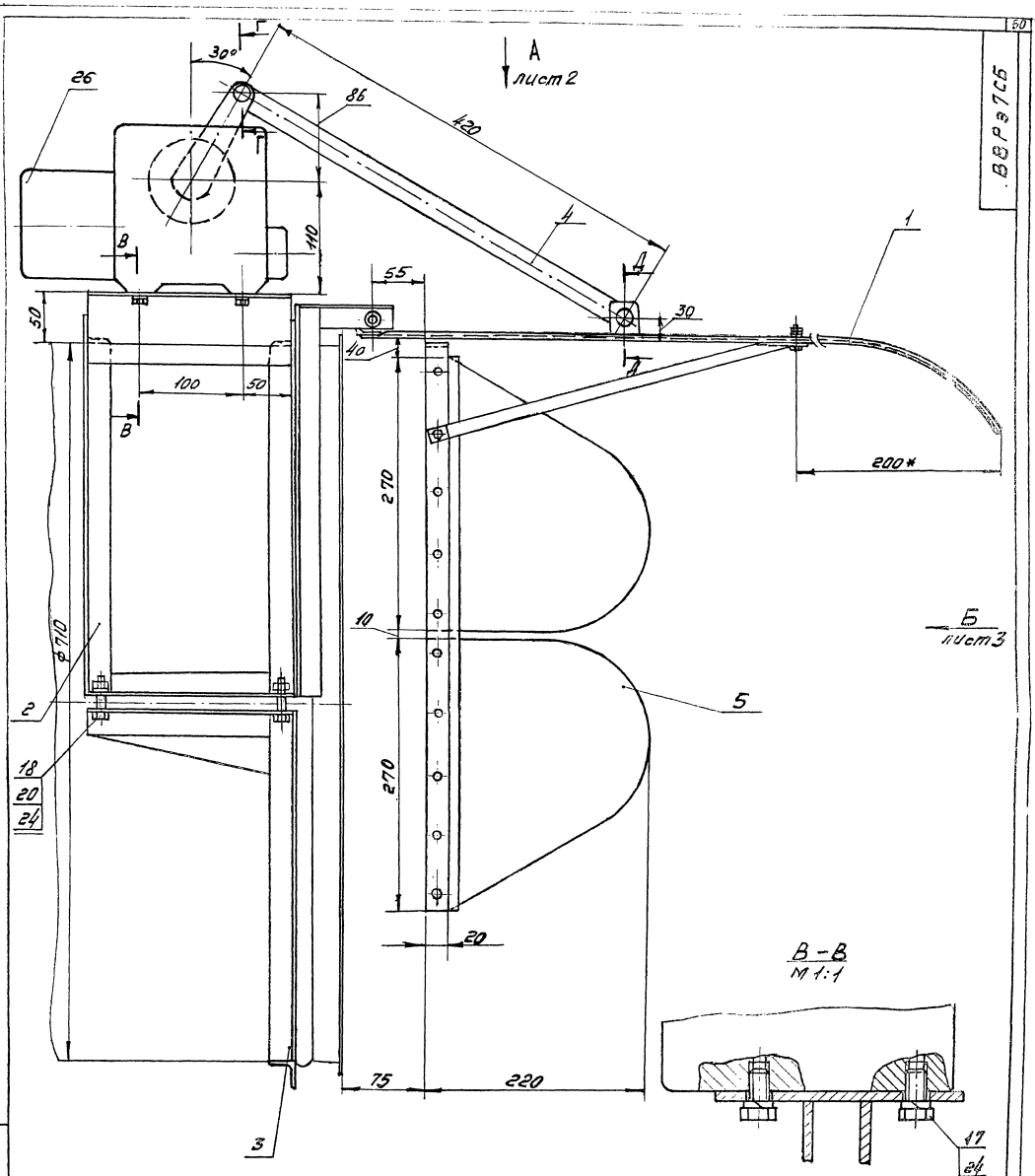


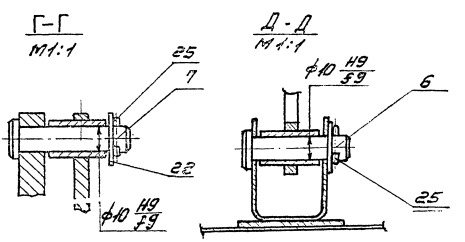


1. Разработано по авторскому свидетельству №1097864.
2. Размеры для справок.
3. Отверстия ф7 под болт поз. 15, в узле поз. 1 сверлить при сборке (см. сеч. И-И, лист 2)

| | | | | | | | | |
|---|---|---|---|---|---|---|---|---|
| Инв. № подл. | Подп. и дата | Взам. инв. № | Инв. № дубл. | Подп. и дата | | | | |

| | | | | | | | | |
|---|---|---|---|---|---|---|---|---|
| Изм. | Кол. | Лист | Подп. | Дата | ВВРэ7СБ. | | | |
| Разраб. | | Дубровин | | | Воздухораспределитель вихревой регулируемый с электроприводом сборочный чертеж | Лит. | Масса | Масштаб |
| Пров. | | Нагорный | | | | | 30,0 | 1:2,5 |
| Т.контр. | | Дедюхин | | | | Лист 1 | Листов 3 | |
| Н.контр. | | Дедюхин | | | | ММСС СССР Главпромвентиляция УПИ Промкомплектвентиляция | | |
| Утв. | | Дубровин | | | | | | |

Чертежный

Формат А2

Вид А лист 1

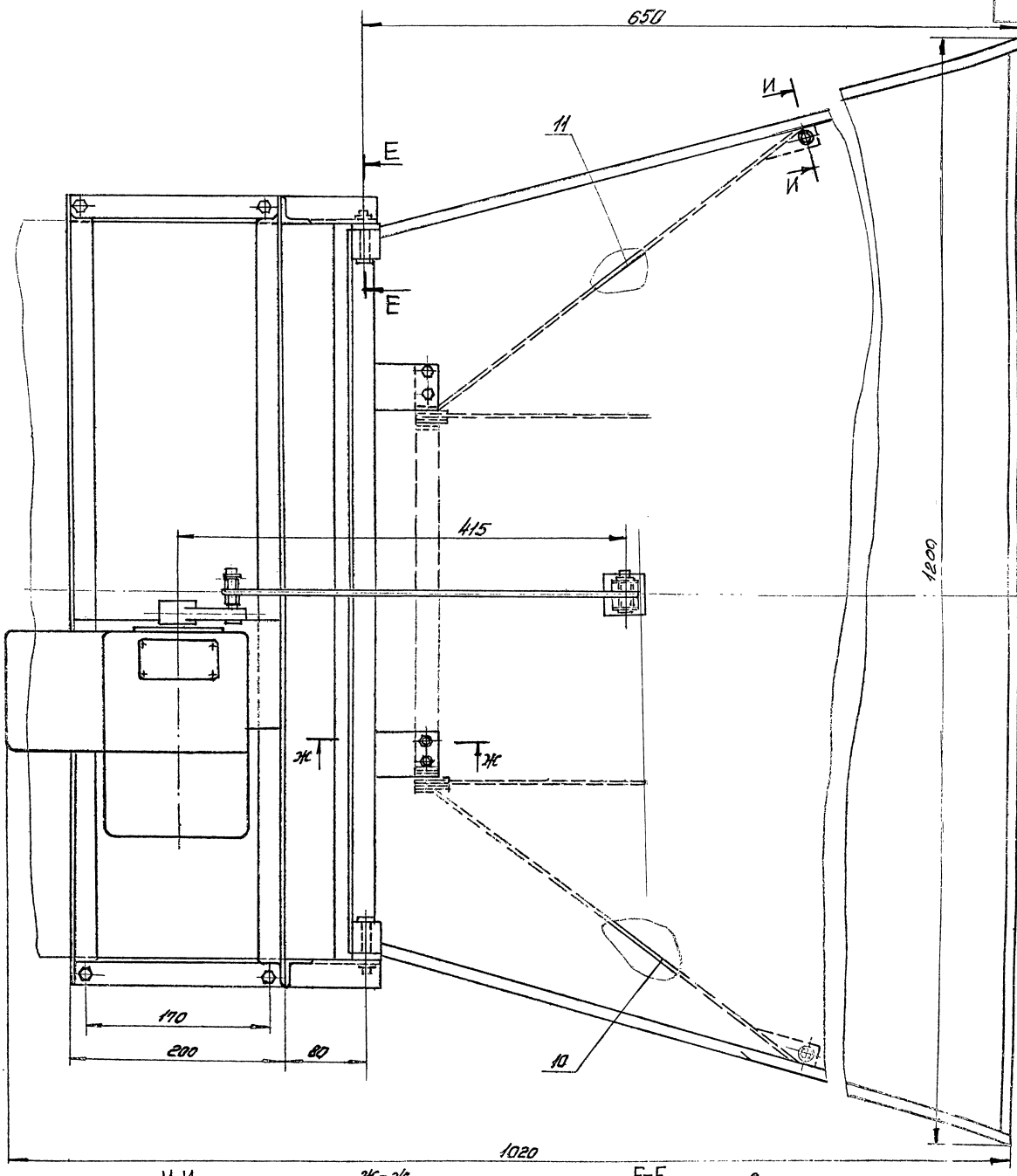


И–И
М1:1

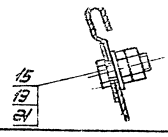


Ж–Ж
М1:1

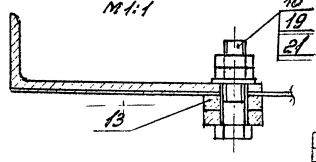


Е–Е
М1:1

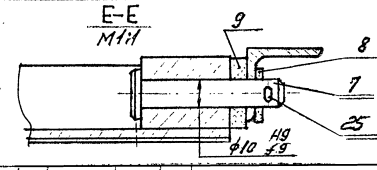


ВВРэ7СБ

Лист 2

Формат А2

21966-02 52

Серия 5.904-40, вып. 1

ВВРэ7СБ

## Вид Б лист1

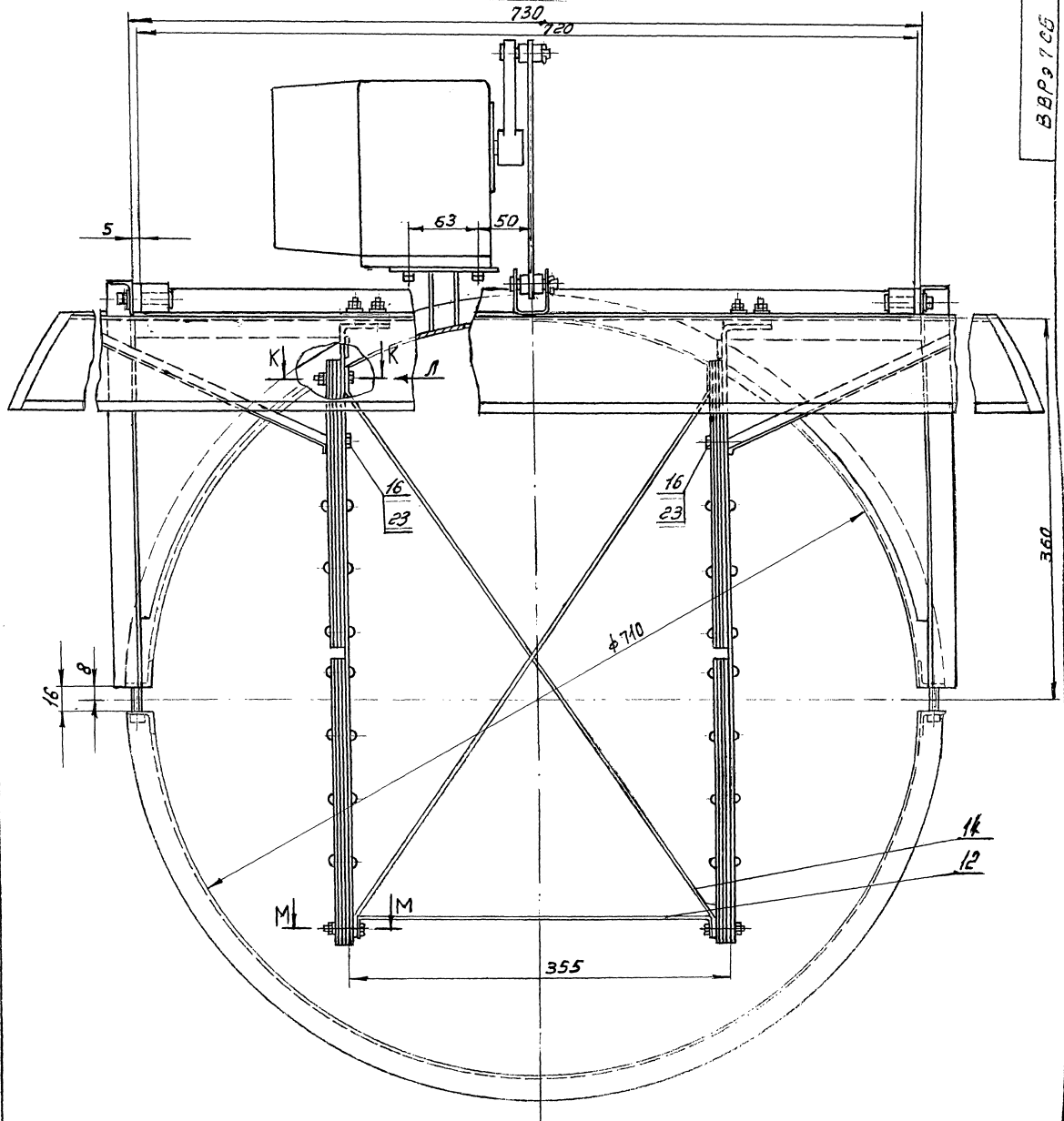


К-К
М1:1

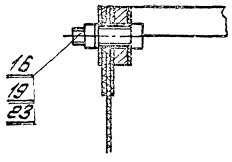


Вид Л
М1:1

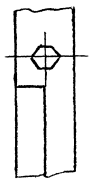

М-М
М1:1

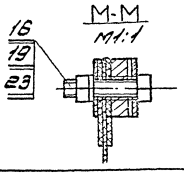


| Изм. | Лист | № докум. | Подп. | Дата | ВВРэ7СБ | Лист 3 |
|---|---|---|---|---|---|---|

Копировал: Формат А2

21966-02 53

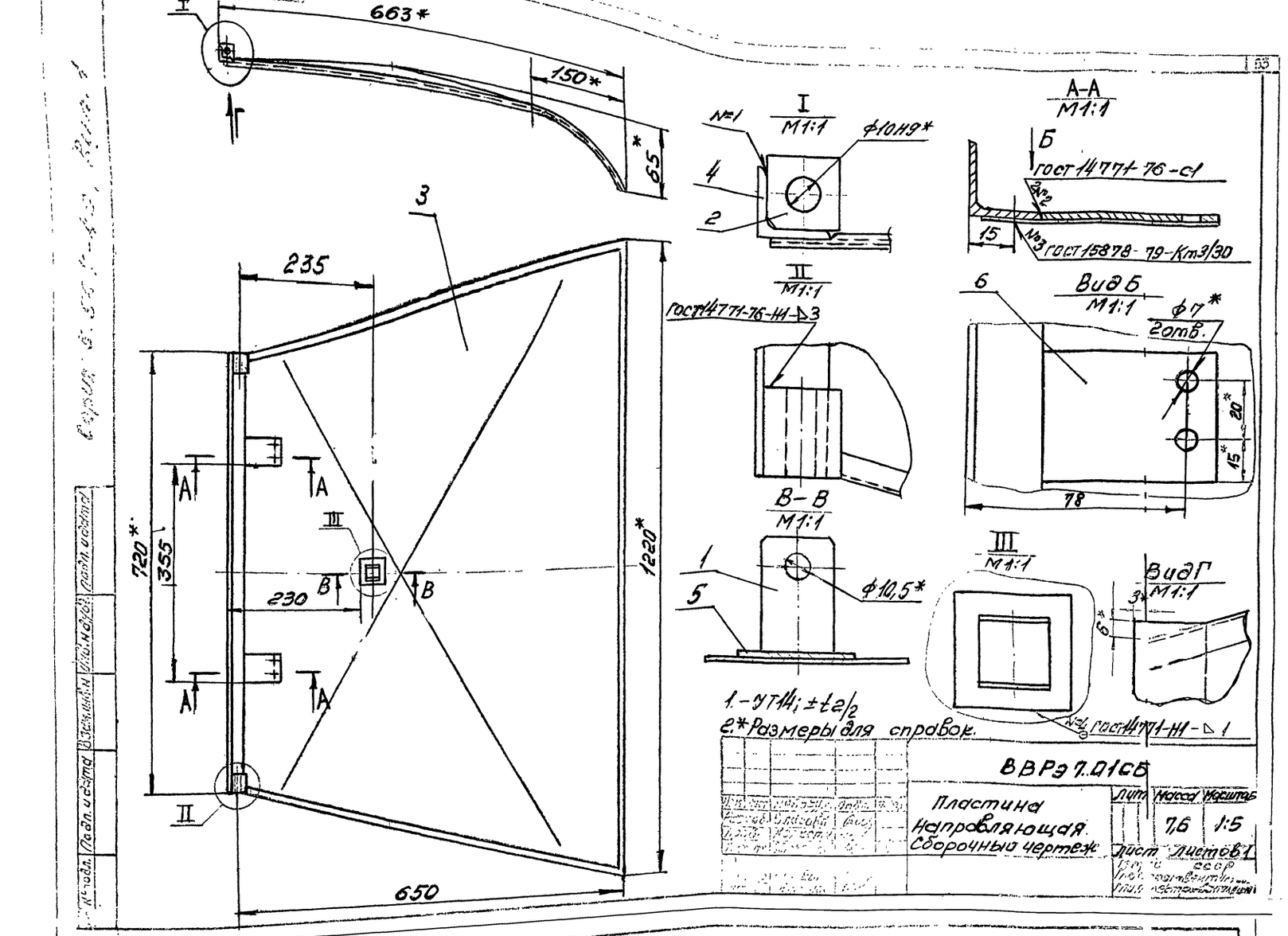


1. -УТ14; ±t2/2
2. *Размеры для справок.

| | | | | |
|---|---|---|---|---|
| | | ВВРэ 7.01СБ | | |
| Изм. Кол.уч. Лист № док. Подп. Дата | | Пластина направляющая. Сборочный чертеж | Лит. | Масса 7,6 Масштаб 1:5 |
| | | | Лист | Листов 1 |
| | | | ГПИПроект | |

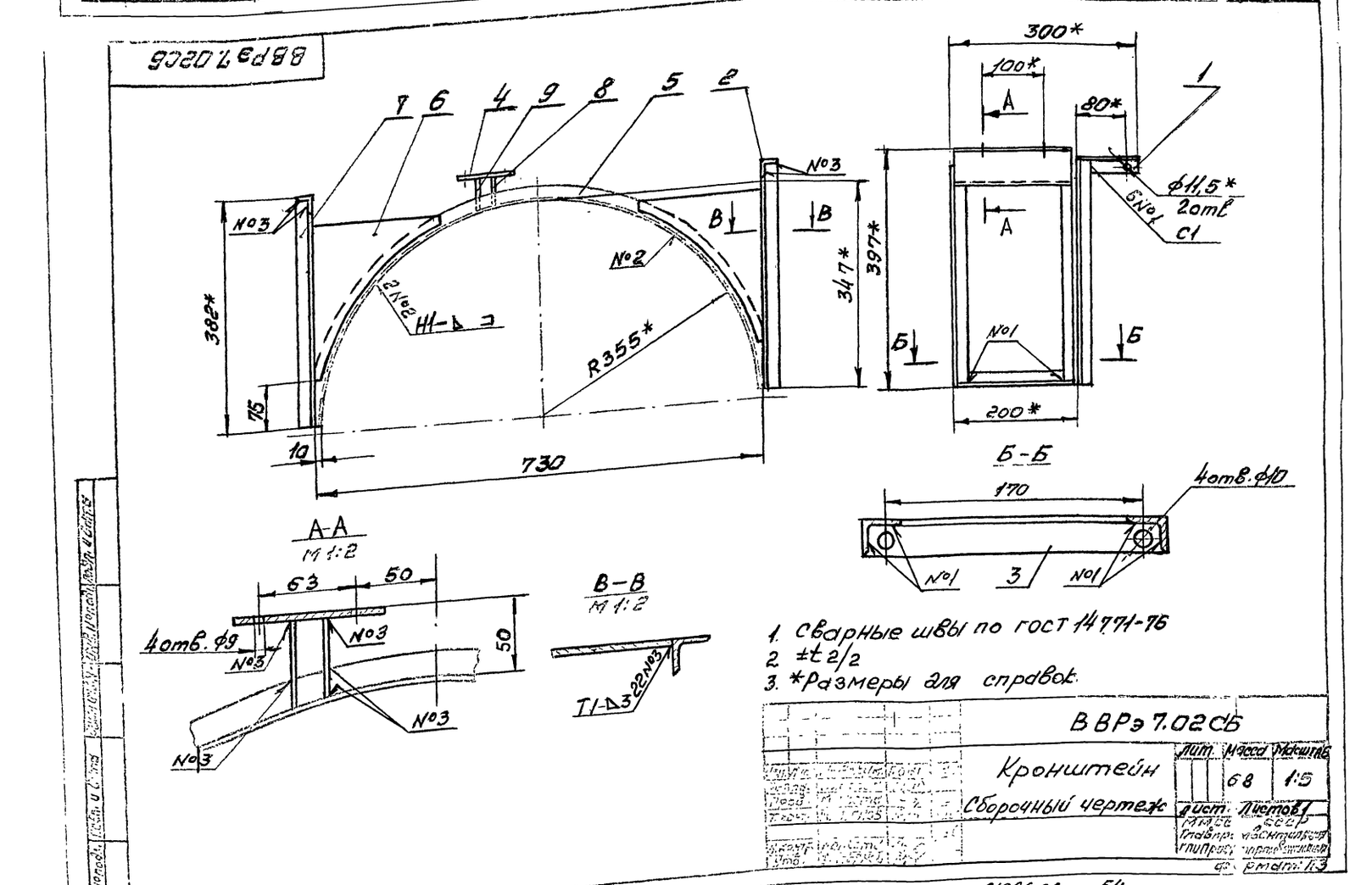


1. Сварные швы по ГОСТ 14771-76
2. ±t2/2
3. *Размеры для справок.

| | | | | |
|---|---|---|---|---|
| | | ВВРэ 7.02СБ | | |
| Изм. Кол.уч. Лист № док. Подп. Дата | | Кронштейн Сборочный чертеж | Лит. | Масса 6,8 Масштаб 1:5 |
| | | | Лист | Листов 1 |
| | | | ГПИПроект | |

Серия 5.904-40, Вып. 1

| Формат | Зона | Поз. | Обозначение | Наименование | Поз. | Примечание |
|---|---|---|---|---|---|---|
| | | | | Документация | | |
| А3 | | | ВВРэ 7.03СБ | Сборочный чертеж | | |
| | | | | Детали | | |
| А4 | | 1 | ВВРэ5.03.001 | Связь | 1 | |
| | | | -01 | Связь | 1 | |
| А4 | | 3 | ВВРэ5.03.002 | Ребро | 2 | |
| Б4 | | 4 | ВВР 7.04.001 | Полуфланец | 1 | |

Инв. № подл. | Подп. и дата | Взам. инв. № | Инв. № дубл. | Подп. и дата

| Изм. | Кол. уч. | Лист | № док. | Подп. | Дата |
|---|---|---|---|---|---|
| Разраб. | Елеевой | | | | |
| Пров. | Колкота | | | | |
| Н. контр. | Колкота | | | | |

ВВРэ 7.03

Кронштейн

| Лит. | Масса | Масштаб |
|---|---|---|
| | | |
| Лист | Листов 1 | |

Госстрой СССР Союзгазавтоматизация ГПИ Проектхимавтоматика



| Формат | Зона | Поз. | Обозначение | Наименование | Кол. | Примечание |
|---|---|---|---|---|---|---|
| | | | | Документация | | |
| А3 | | | ВВР 10.01СБ | Сборочный чертеж | | |
| | | | | Детали | | |
| | | 1 | ВВР 10. 01. 001 | Пластина | 1 | |
| А4 | | 2 | ВВР 10. 01. 002 | Ось | 1 | |
| А4 | | 3 | ВВР 7. 01. 002 | Ось | 1 | |
| Б4 | | 4 | ВВР 10. 01. 003 | Прокладина | | |
| | | | | Уголок 25×25×3 Б-ГОСТ 8509-72, Ст.3 кп-ПГОСТ 535-79 | | |
| | | | | е=1010-ЗТ14 | 1 | |
| Б4 | | 5 | ВВР 10.01.004 | Пластина | | |
| | | | | Лист Б-ПН-3 ГОСТ 19903-74, Ст.3 кп ГОСТ 14637-79 | | |
| | | | | 65×45-УТ14 | 2 | 0,065 кг |
| | | | | Стандартные изделия | | |
| | | 6 | | Винт М10-6g×25 ГОСТ 7473-80 | 4 | |
| | | 7 | | Шайба 10 65Г ГОСТ 6402-70 | 4 | |

Инв. № подл. | Подп. и дата | Взам. инв. № | Инв. № дубл. | Подп. и дата

| Изм. | Кол. уч. | Лист | № док. | Подп. | Дата |
|---|---|---|---|---|---|
| Разраб. | Елеевой | | | | |
| Пров. | Колкота | | | | |
| Н. контр. | Колкота | | | | |

ВВР 10.01

Пластина направляющая

| Лит. | Масса | Масштаб |
|---|---|---|
| | | |
| Лист | Листов 1 | |

Госстрой СССР Союзгазавтоматизация ГПИ Проектхимавтоматика

ВВРэ 7.03СБ

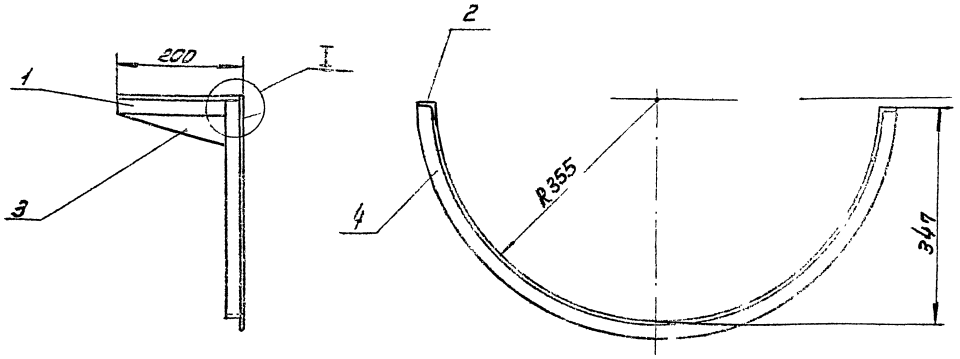


I
М1:1

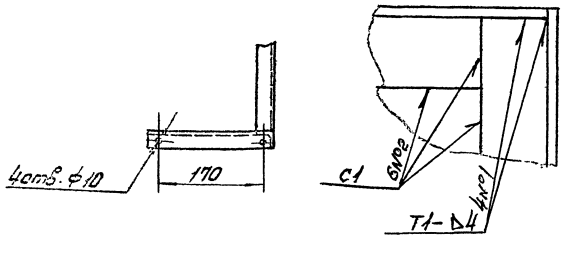


Размеры для справок

Инв. № подл. | Подп. и дата | Взам. инв. № | Инв. № дубл. | Подп. и дата

| Изм. | Кол. уч. | Лист | № док. | Подп. | Дата |
|---|---|---|---|---|---|
| Разраб. | Елеевой | | | | |
| Пров. | Колкота | | | | |
| Н. контр. | Колкота | | | | |

ВВРэ 7.03 СБ

Кронштейн сборочный чертеж

| Лит. | Масса | Масштаб |
|---|---|---|
| | 25 | 1:5 |
| Лист | Листов 1 | |

Госстрой СССР Союзгазавтоматизация ГПИ Проектхимавтоматика

Инв. № подл. | Подп. и дата | Взам. инв. № | Инв. № дубл. | Подп. и дата

Формат А3

Серия 5.904-40, вып.1

| Формат | Зона | Поз | Обозначение | Наименование | Кол | Примечание |
|---|---|---|---|---|---|---|
| | | | | Документация | | |
| *) | | | ВВР 10 СБ | Сборочный чертеж | | *) А2×2 |
| *) | | | ВВР ТУ | Технические условия | | *) А2, А3 |
| | | | | Сборочные единицы | | |
| А4 | | 1 | ВВР 10.01 | Пластина | | |
| | | | | Направляющая | 1 | |
| А4 | | 2 | ВВР 10.02 | Флажок | 2 | |
| А4 | | 3 | ВВР 10.03 | Винт | 1 | |
| А4 | | 4 | ВВР 10.04 | Стойка | 1 | |
| А4 | | 5 | ВВР 10.05 | Полуфланец | 1 | |
| А4 | | 6 | ВВР 10.06 | Кронштейн | 1 | |
| А4 | | 7 | ВВР 7.06 | Кольцо | 1 | |
| | | | | Детали | | |
| А4 | | 8 | ВВР 10.001 | Ось | 1 | |
| А4 | | 9 | ВВР 10.002 | Жесткость | 1 | |
| | | 10 | -01 | Жесткость | 1 | |
| А4 | | 11 | ВВР 10.003 | Скоба | 1 | |
| А4 | | 12 | ВВР 10.004 | Распорка | 2 | |
| А4 | | 13 | ВВР 7.002 | Шайба | 2 | |
| А4 | | 14 | ВВР 7.003 | Прокладка | 2 | |
| | | | | Стандартные изделия | | |
| | | | | Болты ГОСТ 7798-70 | | |
| | | 15 | | М6×16 - 8g.36 | 2 | |

| Изм | Лист | N докум. | Подп | Дата |
|---|---|---|---|---|
| Разраб. | Власова | | | |
| Пров. | Колкота | | | |
| Н.контр. | Колкота | | | |
| | Демьянов | | | |

ВВР 10

Воздухораспределитель вихревой регулируемый

Лит. | Лист | Листов

ММСС СССР Главпромвентиляция ГПИ Проектпромвентиляция

| Формат | Зона | Поз | Обозначение | Наименование | Кол | Примечание |
|---|---|---|---|---|---|---|
| | | 16 | | М6×30 - 8g 36 | 10 | |
| | | 17 | | М8×42 - 8g 36 | 4 | |
| | | | | Гайки ГОСТ 5915-70 | | |
| | | 18 | | М6 - 6Н.4 | 18 | |
| | | 19 | | М8 - 6Н.4 | 4 | |
| | | 20 | | М16 - 6Н.4 | 4 | |
| | | | | Шайбы ГОСТ 11371-78 | | |
| | | 21 | | 6.01.05 | 6 | |
| | | 22 | | 14.01.05 | 2 | |
| | | 23 | | 24.01.05 | 2 | |
| | | | | Шайбы ГОСТ 6402-70 | | |
| | | 24 | | 6 65 Г | 6 | |
| | | 25 | | 8 65 Г | 4 | |
| | | 26 | | Шайба 7019-0393 | | |
| | | | | ГОСТ 13438-68 | 2 | |
| | | | | Шплинты ГОСТ 397-79 | | |
| | | 27 | | 4×22 | 3 | |
| | | 28 | | 5×32 | 2 | |
| | | 29 | | Штифт 4т6×16 | | |
| | | | | ГОСТ 3128-78 | 1 | |

| Изм | Лист | N докум | Подп | Дата |
|---|---|---|---|---|

ВВР 10

Лист

ВВР 10.01 СБ

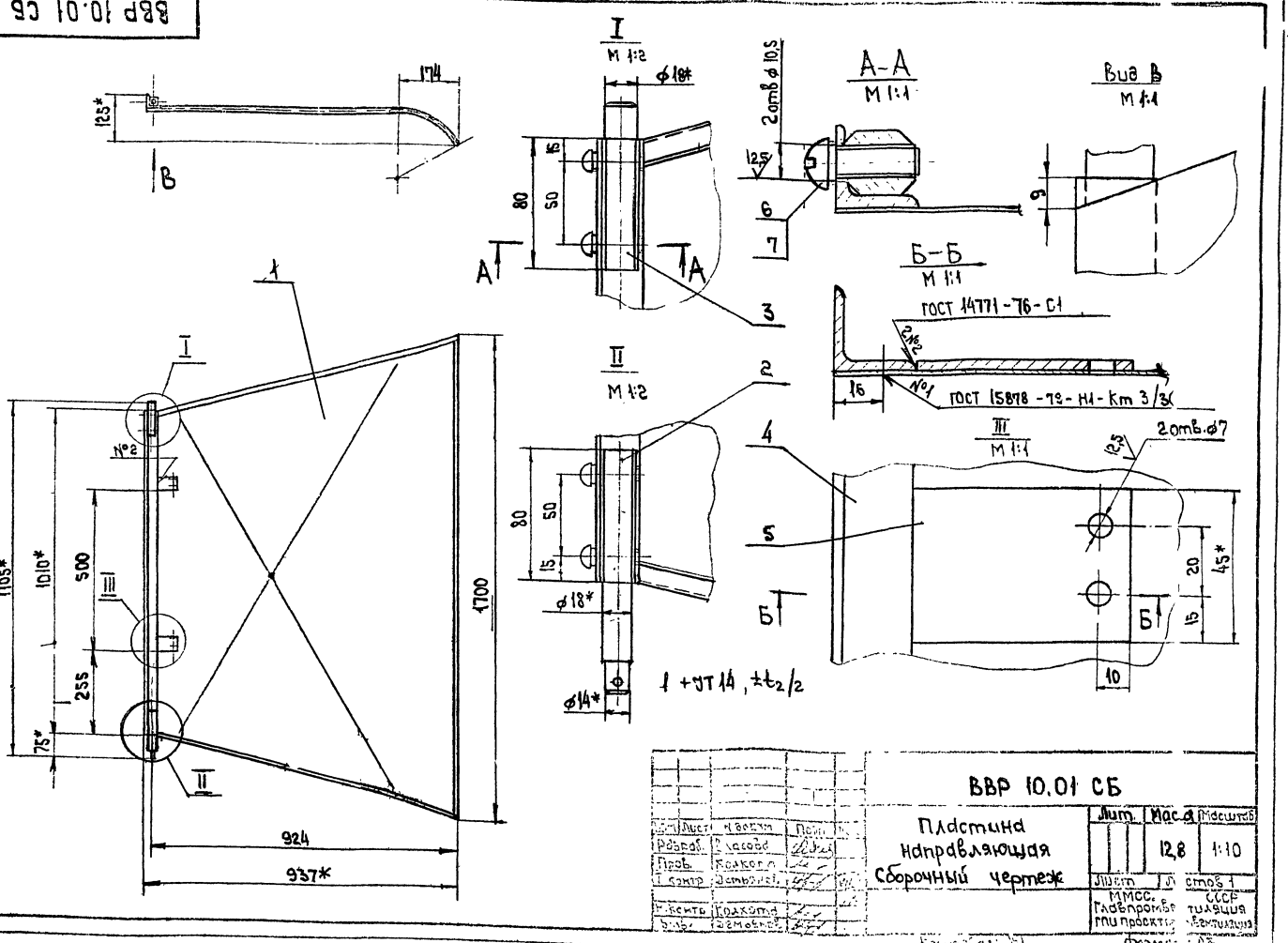


| Изм | Лист | N докум | Подп | Дата |
|---|---|---|---|---|
| Разраб. | Власова | | | |
| Пров. | Колкота | | | |
| Т.контр. | Демьянов | | | |
| Н.контр. | Колкота | | | |
| Утв. | Демьянов | | | |

ВВР 10.01 СБ

Пластина направляющая Сборочный чертеж

| Лит. | Масса | Масштаб |
|---|---|---|
| | 12,8 | 1:10 |

Лист | Листов 1

ММСС СССР Главпромвентиляция ГПИ Проектпромвентиляция

Копировал: Формат А3

21966-02, 56

Серия 5.904-40, вып. 1

ВВР 10 СБ

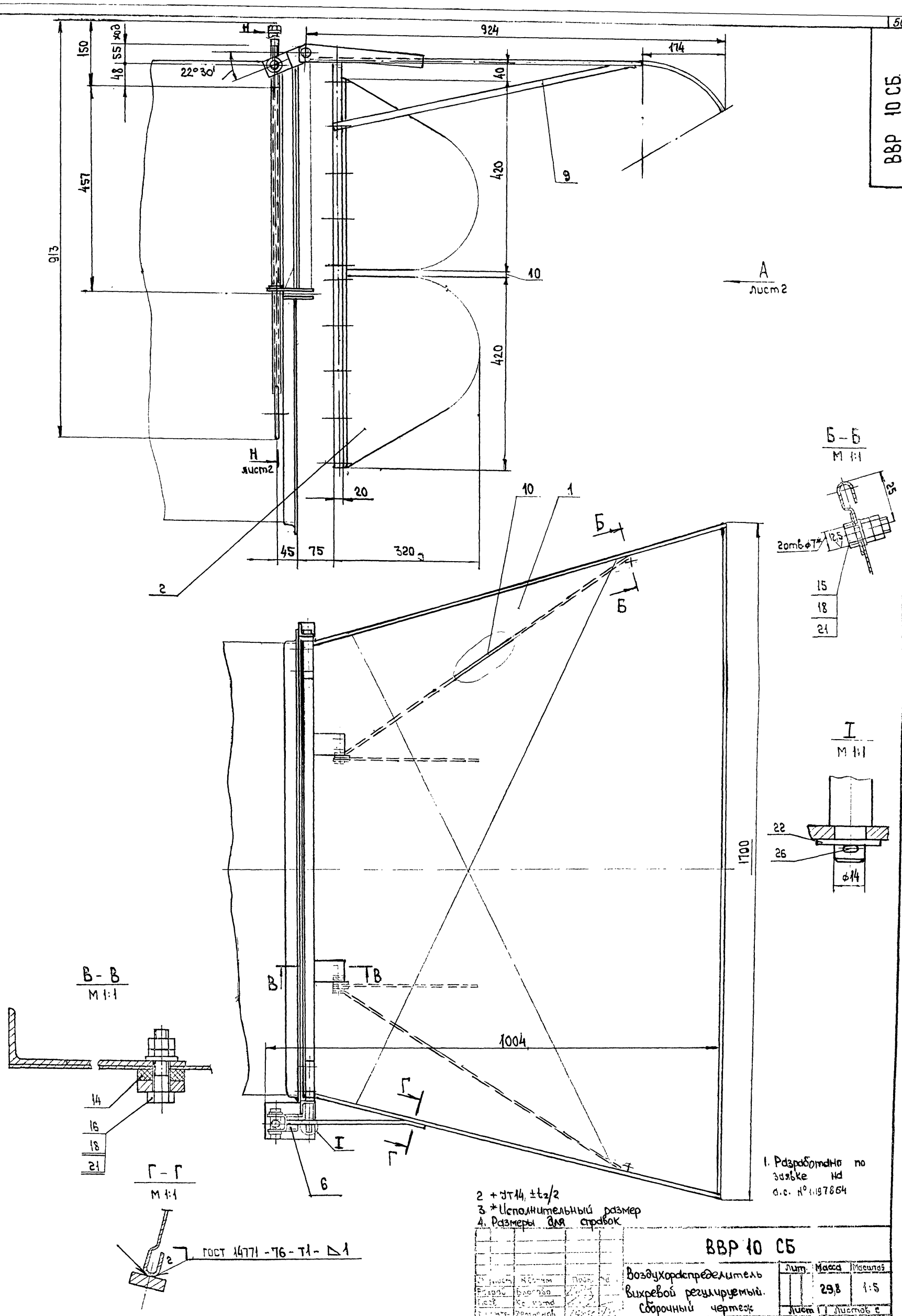


1. Разработано по заявке на а.с. № 1197864

2. + УТ14, ±t2/2

3. * Исполнительный размер

4. Размеры для справок

| | | | |
|---|---|---|---|
| Изм. | Лист | Подп. | Дата |
| Разраб. | Бородин | | |
| Пров. | Колпаков | | |
| Т. контр. | Демьянов | | |
| Пр. отд. | Ородный | | |
| Н. контр. | Колпаков | | |
| Утв. | Овчинников | | |

**ВВР 10 СБ**

Воздухораспределитель вихревой регулируемый. Сборочный чертеж

| Лит. | Масса | Масштаб |
|---|---|---|
| | 29,8 | 1:5 |

Лист 1 Листов 6

МИСС СССР

Главпромвентиляция ГПИ Промтрансвентиляция

Копировал: Кр

Формат: А2

Инв. № подл. | Подп. и дата | Взам. инв. № | Инв. № дубл. | Подп. и дата

Вид А лист 1

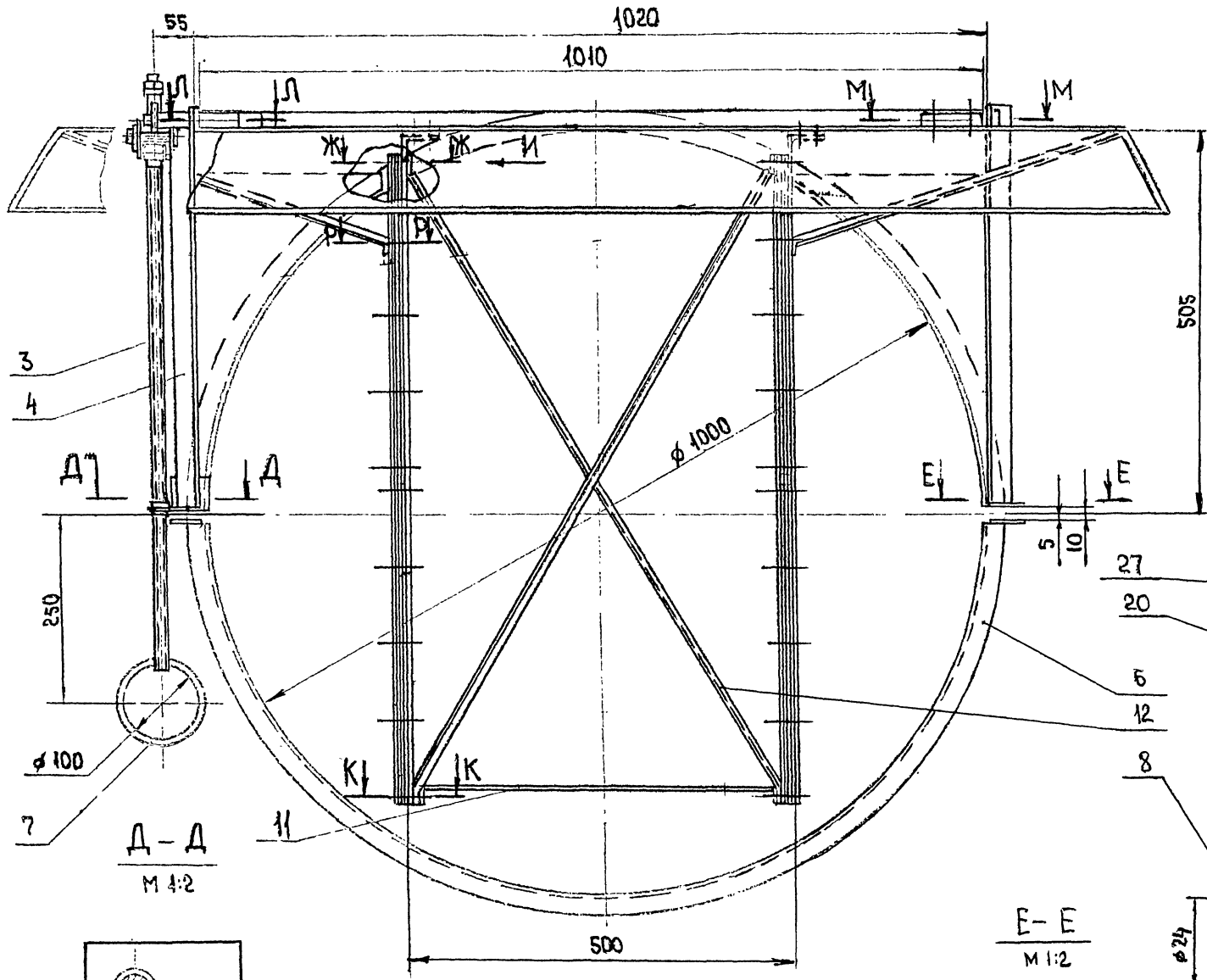


Д – Д
М 1:2

Н–Н лист 1
М 1:1

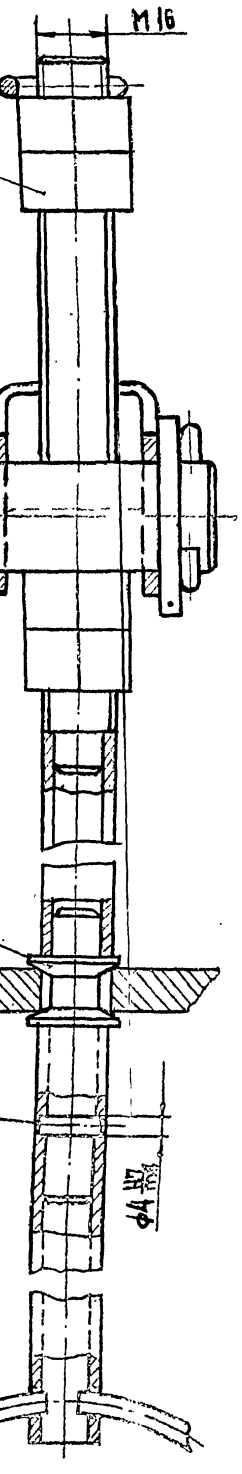


Е – Е
М 1:2

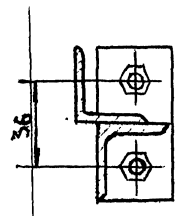


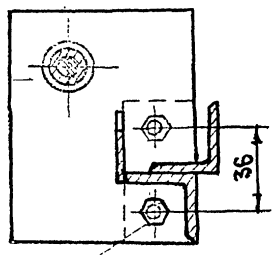


Ж–Ж
М 1:1

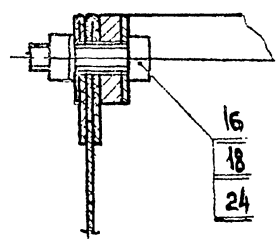


Вид И
М 1:1

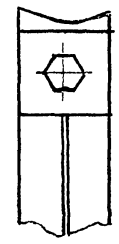

К–К
М 1:1

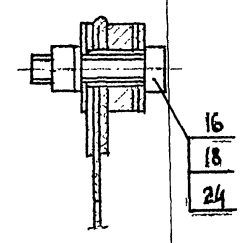


Л – Л
М 1:1

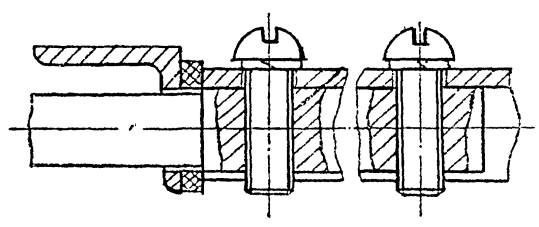

М–М
М 1:1

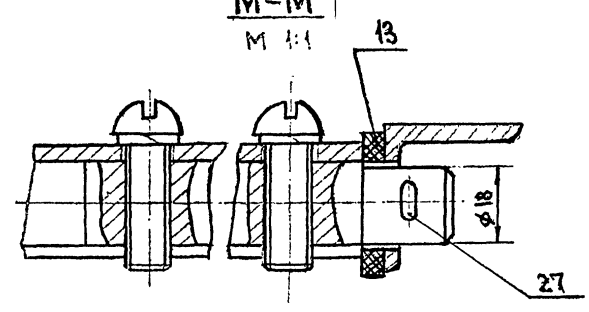


Р – Р
М 1:1

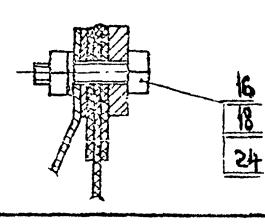


| Изм. | Лист | № докум. | Подп. | Дата |
|---|---|---|---|---|

ВВР 10 СБ

Лист 2

Копировал

Формат А2

Серия 5.904-40, вып. 1

ВВР 10.001

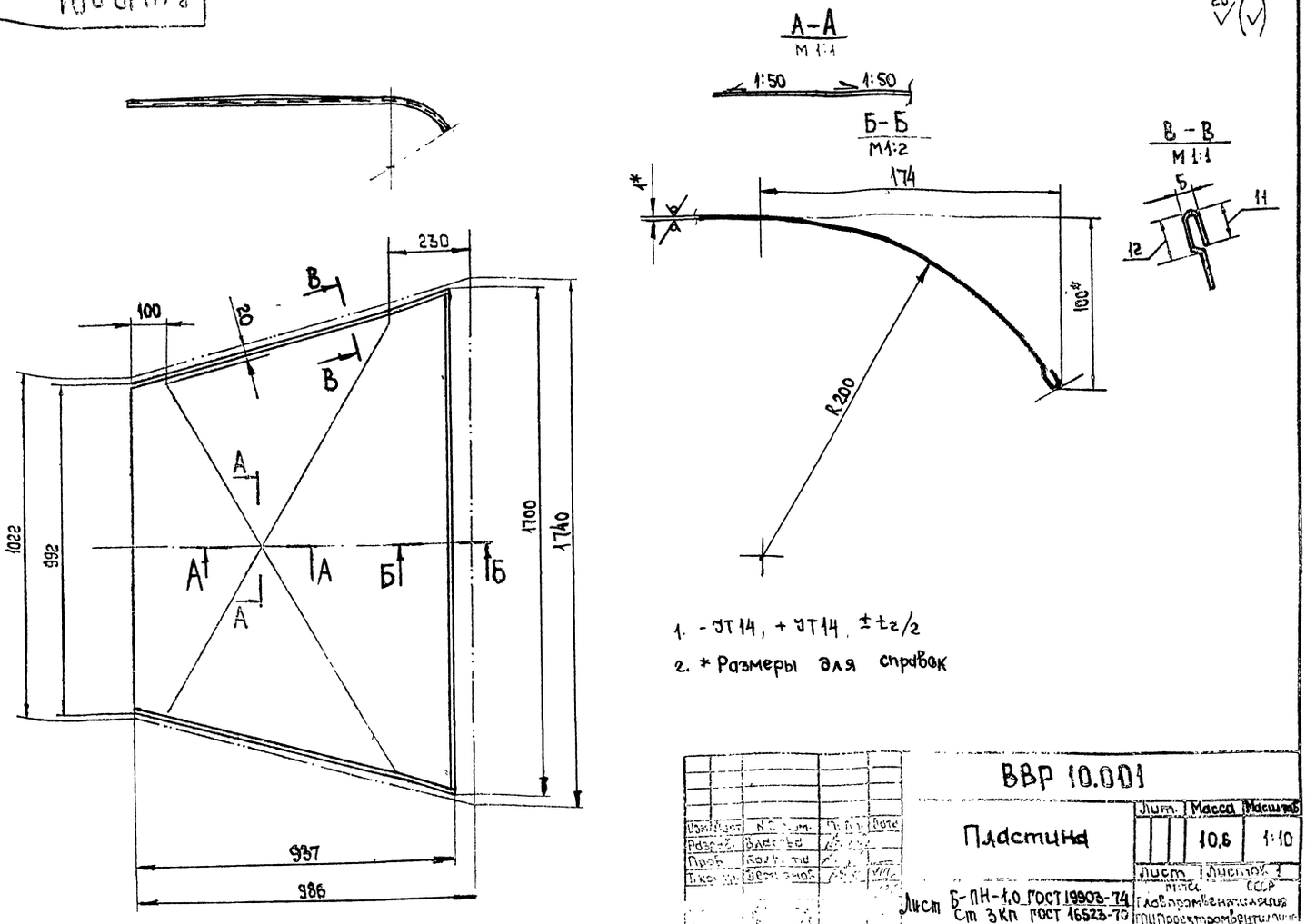


1. -УТ14, +УТ14, ±t2/2
2. * Размеры для справок

| | | | | | | | |
|---|---|---|---|---|---|---|---|
| Изм. | Лист | N докум. | Подп. | Дата | ВВР 10.001 | | |
| Разраб. | Власова | | | | Пластина | Лит. | Масса 10,6 | Масштаб 1:10 |
| Пров. | Колкота | | | | | Лист | Листов 1 |
| Т.контр. | Демьянов | | | | Лист Б-ПН-1,0 ГОСТ 19903-74 Ст 3кп ГОСТ 16523-70 | ММСС | СССР |
| | | | | | | Главпромвентиляция | |
| | | | | | | ГПИ Проектпромвентиляция | |

ВВР 10.01.002

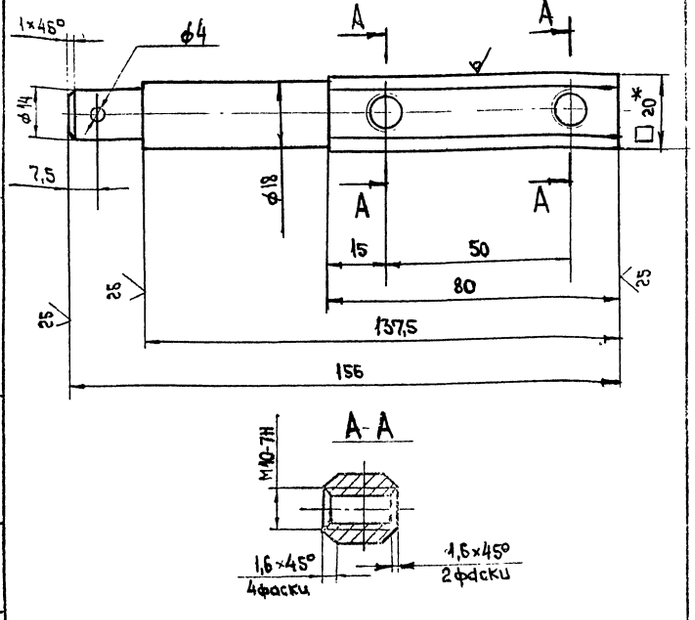


1. +УТ14, −УТ14, ±t2/2.
2. * Размер для справок.

| | | | | | | | |
|---|---|---|---|---|---|---|---|
| Изм. | Лист | N докум. | Подп. | Дата | ВВР 10.01.002 | | |
| Разраб. | Власова | | | | Ось | Лит. | Масса 0,41 | Масштаб 1:1 |
| Пров. | Колкота | | | | | Лист | Листов 1 |
| Т.контр. | Демьянов | | | | Квадрат 20-В- ГОСТ 2591-71 Ст3сп-II-ГОСТ535-79 | ММСС | СССР |
| Н.контр. | Колкота | | | | | Главпромвентиляция | |
| Утв. | Демьянов | | | | | ГПИ Проектпромвентиляция | |

Копировал: Формат: А4

| Формат | Зона | Поз. | Обозначение | Наименование | Кол. | Примечание |
|---|---|---|---|---|---|---|
| | | | | Документация | | |
| А2 | | | ВВР 10.02 СБ | Сборочный чертеж | | |
| | | | | Детали | | |
| А4 | | 1 | ВВР 10.02.001 | Планка | 1 | |
| А4 | | 2 | ВВР 10.02.002 | Планка | 1 | |
| А4 | | 3 | ВВР 5.02.002 | Полотно | 1 | |
| А4 | | 4 | ВВР 3.02.003 | Прокладка | 2 | |
| | | | | Стандартные изделия | | |
| | | 5 | | Заклепка 5×10 ГОСТ 10299-80 | 7 | |

| | | | | | | | |
|---|---|---|---|---|---|---|---|
| Изм. | Лист | N докум. | Подп. | Дата | ВВР 10.02 | | |
| Разраб. | Власова | | | | Флажок | Лит. | Лист | Листов 1 |
| Пров. | Колкота | | | | | ММСС | СССР |
| Т.контр. | Демьянов | | | | | Главпромвентиляция | |
| Н.контр. | Колкота | | | | | ГПИ Проектпромвентиляция | |
| Утв. | Демьянов | | | | | Формат: А4 | |

21966-02 59

Серия 5.904-40, вып. 1

ВВР 10.02.СБ

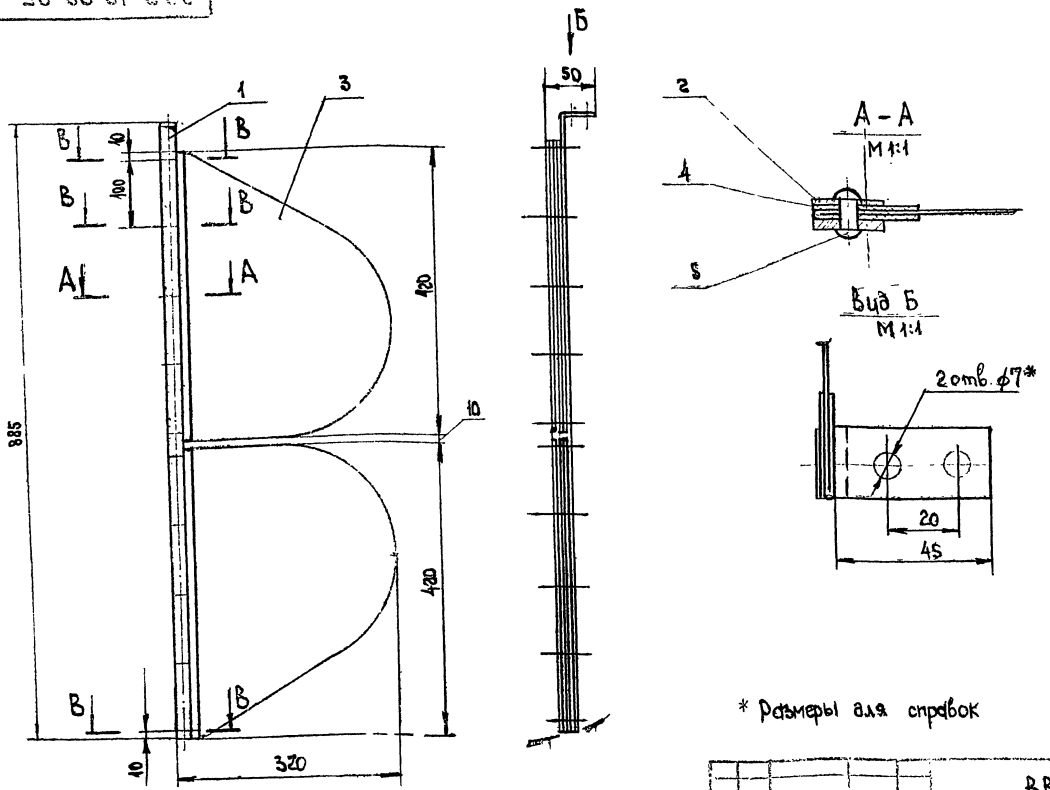


* Размеры для справок

| | | | | | |
|---|---|---|---|---|---|
| Изм. | Лист | № докум. | Подп. | Дата | |
| Разраб. | Гладкова | | | | |
| Пров. | Колкому | | | | |
| Т. контр. | Демьянов | | | | |
| Н. контр. | Колкому | | | | |
| ГИП | Демьянов | | | | |

ВВР 10.02.СБ

Флажок
Сборочный чертеж

| Лит. | Масса | Масштаб |
|---|---|---|
| | 1,7 | 1:5 |
| Лист | Листов 1 | |

ММСС СССР
Главпромвентиляция
ГПИ Промвентиляция

Формат А3

ВВР 10.02.001

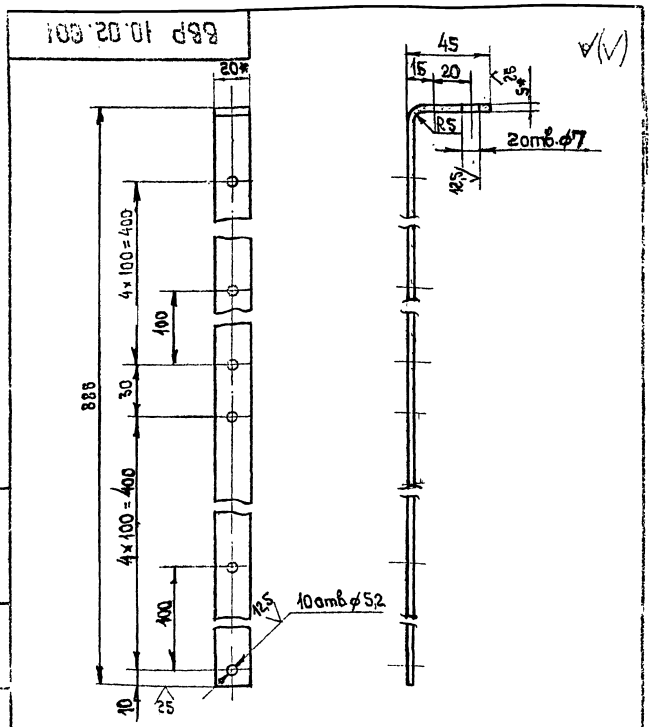


1. Длина развернутой детали 922 мм
2. + УТ14; -УТ14; ± $t_2/2$
3. * Размер для справок

| | | | | | |
|---|---|---|---|---|---|
| Изм. | Лист | № докум. | Подп. | Дата | |
| Разраб. | Гладкова | | | | |
| Пров. | Колкому | | | | |
| Т. контр. | Демьянов | | | | |
| Н. контр. | Колкому | | | | |
| ГИП | Демьянов | | | | |

ВВР 10.02.001

Планка

| Лит. | Масса | Масштаб |
|---|---|---|
| | 0,71 | 1:2 |
| Лист | Листов 1 | |

Полоса Б-2 5×20 ГОСТ 103-76
Ст.3 ГОСТ 535-79

ММСС СССР
Главпромвентиляция
ГПИ Промвентиляция

Формат А4

ВВР 10.02.002

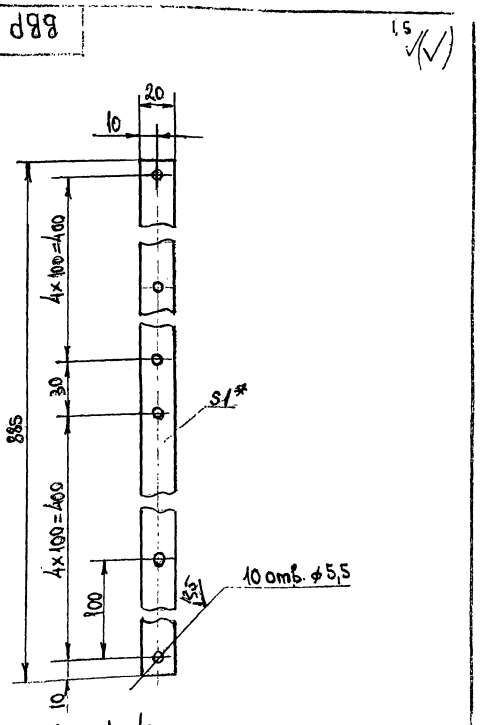


1. + УТ14; -УТ14; ± $t_2/2$
2. * Размер для справок

| | | | | | |
|---|---|---|---|---|---|
| Изм. | Лист | № докум. | Подп. | Дата | |
| Разраб. | Гладкова | | | | |
| Пров. | Колкому | | | | |
| Т. контр. | Демьянов | | | | |
| Н. контр. | Колкому | | | | |
| ГИП | Демьянов | | | | |

ВВР 10.02.002

Планка

| Лит. | Масса | Масштаб |
|---|---|---|
| | 0,14 | 1:2 |
| Лист | Листов 1 | |

Лист Б-ПН-10 ГОСТ 19903-74
Ст 3 кп ГОСТ 16523-70

ММСС СССР
Главпромвентиляция
ГПИ Промвентиляция

Формат А4

Инв. № подл. | Подп. и дата | Взам. инв. № | Инв. № дубл. | Подп. и дата

Серия 5.904-40, вып. 1

## ВВР 10.03

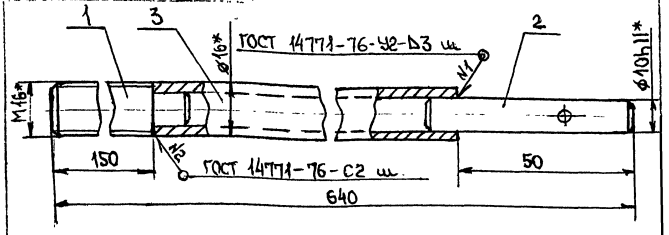


1. $+t_2/2$
2. * Размеры для справок.

| Формат | Зона | Поз. | Обозначение | Наименование | Кол. | Примечание |
|---|---|---|---|---|---|---|
| | | | | Детали | | |
| А4 | | 1 | ВВР 10.03.001 | Шпилька | 1 | |
| А4 | | 2 | ВВР 3.03.002 | Штырь | 1 | |
| Б4 | | 3 | ВВР 10.03.002 | Тяга | | |
| | | | | Труба 16×3 ГОСТ 8734-80 / В20 ГОСТ 8733-74 | | |
| | | | | $\ell$=440 -УТ14 | 1 | 0,42кг |

ВВР 10.03

Винт

| Изм | Лист | N докум. | Подп. | Дата |
|---|---|---|---|---|
| Разраб. | | Власова | | |
| Пров. | | Колкота | | |
| Т.контр. | | Демьянов | | |
| Н.контр. | | Колкота | | |
| Утв. | | Демьянов | | |

Лит | Масса 0,64 | Масштаб 1:1

Лист | Листов 1

МПСС СССР Главпромвентиляция

Копировал.

## ВВР 10.03.001

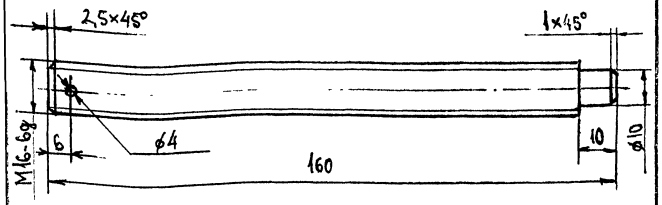


$+УТ14;\ -УТ14;\ \pm t_2/2$

ВВР 10.03.001

Шпилька

Круг 17-В-ГОСТ 2590-71 / Ст 3 ГОСТ 535-73

Лит. | Масса 0,18 | Масштаб 1:1

Лист | Листов 1

МПСС СССР Главпромвентиляция

| Формат | Зона | Поз. | Обозначение | Наименование | Кол. | Примечание |
|---|---|---|---|---|---|---|
| | | | | Документация | | |
| А3 | | | ВВР 10.04 СБ | Сборочный чертеж | | |
| А4 | | 1 | ВВР 10.04.001 | Стойка | 1 | |
| | | 2 | -01 | Стойка | 1 | |
| А4 | | 3 | ВВР 10.04.002 | Полуфланец | 1 | |
| А4 | | 4 | ВВР 10.04.003 | Плита | 1 | |
| А4 | | 5 | ВВР 10.04.004 | Плита | 1 | |
| А4 | | 6 | ВВР 10.04.005 | Косынка | 2 | |
| А4 | | 7 | ВВР 3.04.004 | Косынка | 1 | |

ВВР 10.4

Стойка

| Изм | Лист | N докум. | Подп. | Дата |
|---|---|---|---|---|
| Разраб. | | Власова | | |
| Пров. | | Колкота | | |
| Н.контр. | | Колкота | | |
| Утв. | | Демьянов | | |

Лит | Лист | Листов 1

МПСС СССР Главпромвентиляция

Копировал. Формат А4

## ВВР 10.04.001

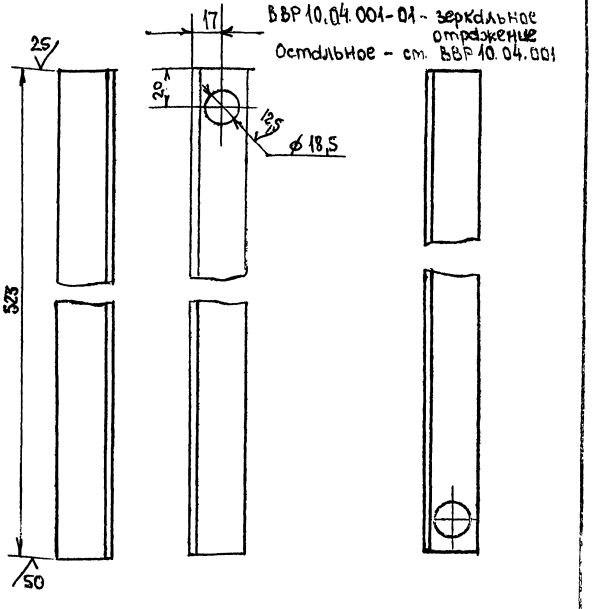


ВВР 10.04.001-01 - зеркальное отражение
Остальное - см. ВВР 10.04.001

$+УТ14;\ -УТ14;\ \pm t_2/2$

ВВР 10.04.001

Стойка

Уголок 32×32×4-Б-ГОСТ 8509-72 / Ст 3 ГОСТ 535-79

Лит. | Масса 0,97 | Масштаб 1:2

Лист | Листов 1

МПСС СССР Главпромвентиляция

Формат: А3

ВВР 10.04 СБ

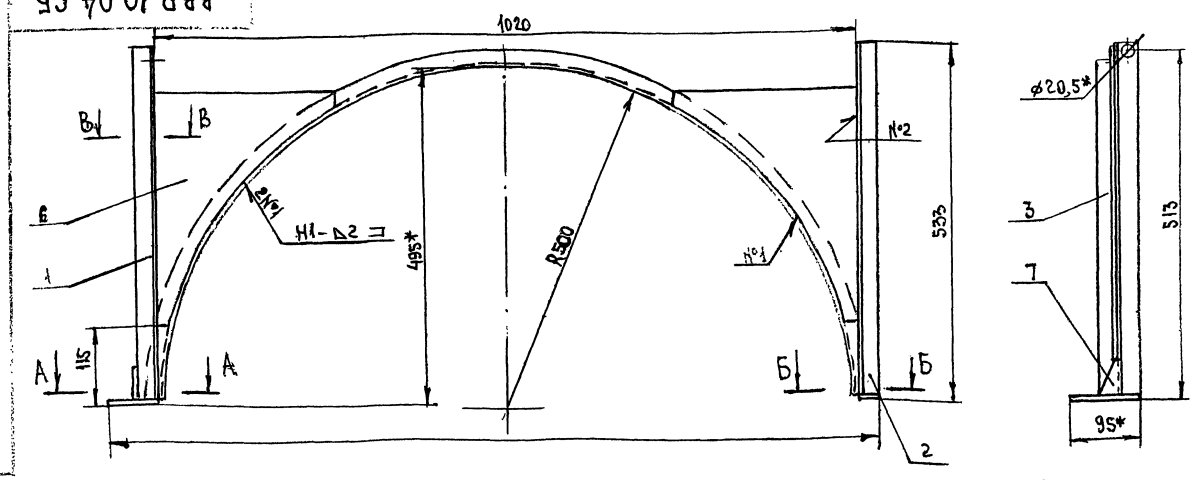


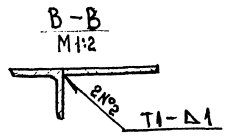


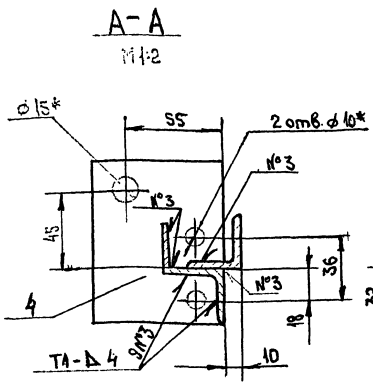


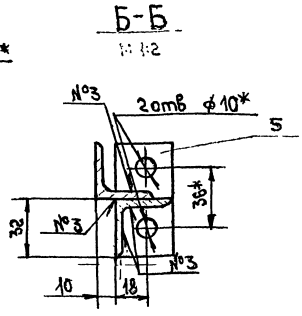


1. ± t2/2
2. Сварные швы по ГОСТ 14771-76
3. * Размеры для справок

| | | | |
|---|---|---|---|
| ВВР 10.04 СБ | | | |
| Стойка | Лит | Масса | Масштаб |
| Сборочный чертеж | | 6,6 | 1:5 |
| | Лист | Листов | |

ВВР 10.04.002

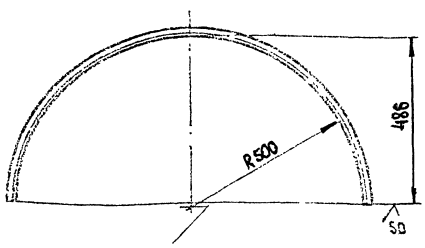


1. + УТ 14, ± t2/2
2. Длина развернутой детали 1570 мм

| | | | |
|---|---|---|---|
| ВВР 10.04.002 | | | |
| Полуфланец | Лит | Масса | Масштаб |
| | | 3,0 | 1:10 |
| | Лист | Листов 1 | |
| Уголок 32х32х4-Б ГОСТ 8509-72, Ст3 ГОСТ 535-79 | Главпромвентиляция | | |

Копировал: Формат: А4

ВВР 10.04.003

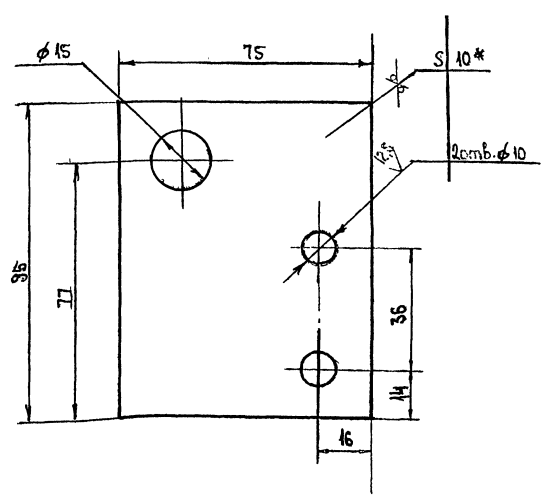


1. + УТ 14; - УТ 14. ± t2/2
2. * Размер для справок.

| | | | |
|---|---|---|---|
| ВВР 10.04.003 | | | |
| Плита | Лит | Масса | Масштаб |
| | | 0,67 | 1:1 |
| | Лист | Листов 1 | |
| Лист Б-ПН-10 ГОСТ 19904-74, Ст3 кп ГОСТ 14637-79 | Главпромвентиляция | | |

Копировал: Формат: А3

21966-02 62

Серия 5.904-40. Выпуск 1

## ВВР 10.04.004

25 √(√)

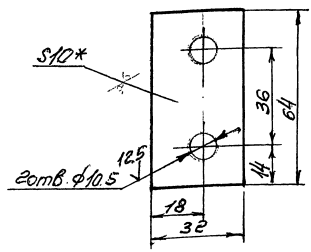


1. +JT14, -JT14 ±t2/2
2. * Размер для справок

| | | | | | | |
|---|---|---|---|---|---|---|
| Изм. | Лист | N докум. | Подп. | Дата | ВВР 10.04.004 | |
| Разраб. | | Власова | | | Плита | Лит. / Масса 0.16 / Масштаб 1:1 |
| Пров. | | Колкота | | | | Лист / Листов 1 |
| Т. контр. | | Демьянов | | | | ММСС СССР |
| Н. контр. | | | | | Лист Б-ПН-10 ГОСТ 19904-74 / Ст. 3кп ГОСТ 14637-79 | Главпромвентиляция |

## ВВР 10.04.005

50 √(√)

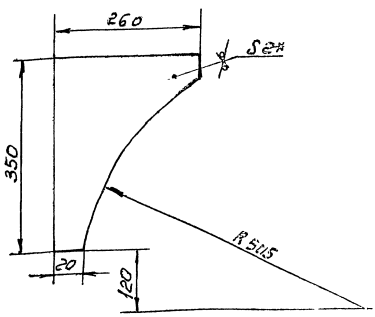


1. +JT14, ±t2/2
2. * Размер для справок

| | | | | | | |
|---|---|---|---|---|---|---|
| | | | | | ВВР 10.04.005 | |
| | | | | | Косынка | Лит. / Масса 0.79 / Масштаб 1:5 |
| | | | | | | Лист / Листов 1 |
| | | | | | Лист Б-ПН-2 ГОСТ 19903-74 / Ст. 3кп ГОСТ 16523-76 | ММСС СССР Главпромвентиляция |

## ВВР 10.05

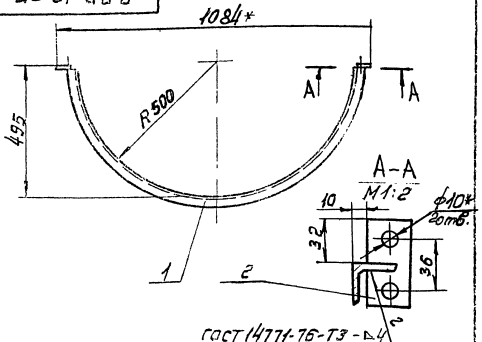


1. ±t2/2
2* Размеры для справок.

| Формат | Зона | Поз. | Обозначение | Наименование | Кол. | Примечание |
|---|---|---|---|---|---|---|
| | | | | Детали | | |
| А4 | | 1 | ВВР 10.04.002 | Полуфланец | 1 | |
| А4 | | 2 | ВВР 10.04.004 | Плита | 2 | |

| | | | | | | |
|---|---|---|---|---|---|---|
| Изм. | Лист | N докум. | Подп. | Дата | ВВР 10.05 | |
| Разраб. | | Власова | | | Полуфланец | Лит. / Масса 3.16 / Масштаб 1:10 |
| Пров. | | Колкота | | | | Лист / Листов 1 |
| Т. контр. | | Демьянов | | | | ММСС СССР Главпромвентиляция |
| Н. контр. | | Колкота | | | | Главпромвентиляция |
| Утв. | | Демьянов | | | | Формат А4 |

Копировал

| Формат | Зона | Поз. | Обозначение | Наименование | Кол. | Примечание |
|---|---|---|---|---|---|---|
| | | | | Документация | | |
| А3 | | | ВВР 10.05 | Сборочный чертеж | | |
| | | | | Детали | | |
| А4 | | 1 | ВВР 10.06.001 | Скоба | 1 | |
| А4 | | 2 | ВВР 10.06.002 | Ребро | 1 | |

| | | | | | | |
|---|---|---|---|---|---|---|
| | | | | | ВВР 10.06 | |
| | | | | | Кронштейн | Лит. / Лист / Листов 1 |
| | | | | | | ММСС СССР Главпромвентиляция |
| | | | | | | Формат А4 |

21966-02 63

ВВР 10.06 СБ

Серия 5.904-40, вып. 1

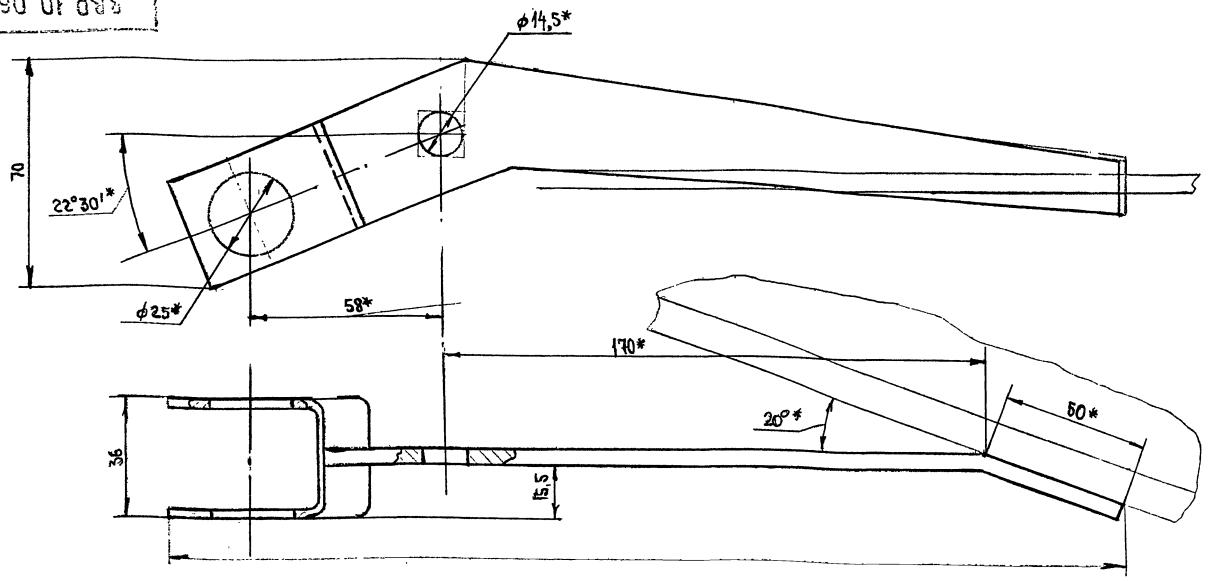


1. $\pm t_2/2$.
2.* Размеры для справок

| | | | | | | | |
|---|---|---|---|---|---|---|---|
| | | | | ВВР 10.06 СБ | | | |
| Разраб. | Власова | | | Кронштейн Сборочный чертеж | Лит | Масса 1,6 | Масштаб 1:1 |
| Пров. | Колкота | | | | Лист | Листов 1 | |
| Т. контр. | Земляков | | | | ММСС СССР Главпромвентиляция | | |

ВВР 10.06.001

12,5 √(√)

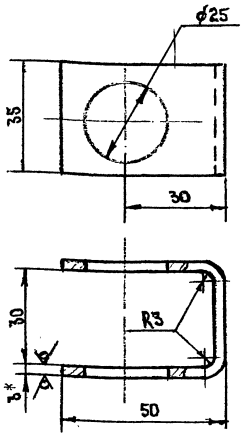


1. Длина развернутой детали 126 мм
2. +УТ14, −УТ14, $\pm t_2/2$
3.* Размер для справок

| | | | | | | | |
|---|---|---|---|---|---|---|---|
| | | | | ВВР 10.06.001 | | | |
| Разраб. | Власова | | | Скоба | Лит | Масса 0,095 | Масштаб 1:1 |
| Пров. | Колкота | | | | Лист | Листов 1 | |
| Т. контр. | Земляков | | | | ММСС СССР Главпромвентиляция | | |
| Н. контр. | Колкота | | | Лист Б-ПН-3 ГОСТ 19903-74 Ст.3кп ГОСТ 16523-70 | | | |
| Утв. | Земляков | | | | | | |

ВВР 10.06.002

12,5 √(√)

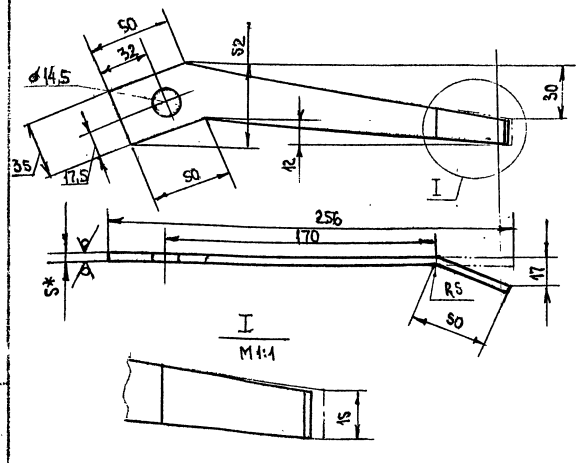


1. +УТ14; −УТ14; $\pm t_2/2$.
2.* Размер для справок

| | | | | | | | |
|---|---|---|---|---|---|---|---|
| | | | | ВВР 10.06.002 | | | |
| Разраб. | Власова | | | Рычаг | Лит | Масса 1,5 | Масштаб 1:2 |
| Пров. | Колкота | | | | Лист | Листов 1 | |
| Т. контр. | Земляков | | | | ММСС СССР Главпромвентиляция | | |
| Н. контр. | Колкота | | | Лист Б-ПН-5 ГОСТ 19904-74 Ст.3кп ГОСТ 14637-79 | | | |
| Утв. | Земляков | | | | | | |

Формат А4

Серия 5.903-10, Вып. 1

ВВР 10.001

12,5

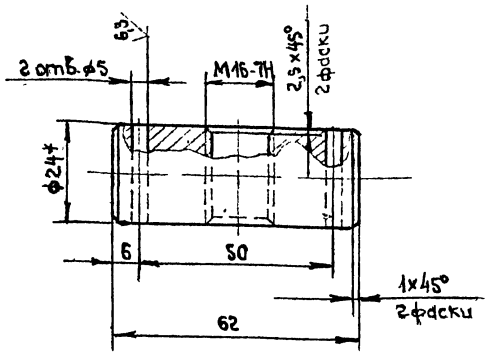


1 + УТ14, - УТ14, ± t₂/2

2 * Размер для справок

| Изм. | Лист | № докум. | Подп. | Дата |
|---|---|---|---|---|
| Разраб | | Власова | | |
| Пров | | Колкота | | |
| Т контр | | Демьянов | | |
| Н контр | | Колкота | | |
| Утв | | Демьянов | | |

ВВР 10.001

Ось

| Лит | Масса | Масштаб |
|---|---|---|
| | 0,12 | 1:1 |

Лист | Листов 1

Круг 24-В-ГОСТ 2590-71 Ст 3 ГОСТ 535-79

ММСС СССР Главпромвентиляция ГПИПроектпромвентиляция

Подп. и дата | Инв. № подл. | Взам. инв. № | Инв. № дубл. | Подп. и дата

ВВР 10.002

12,5

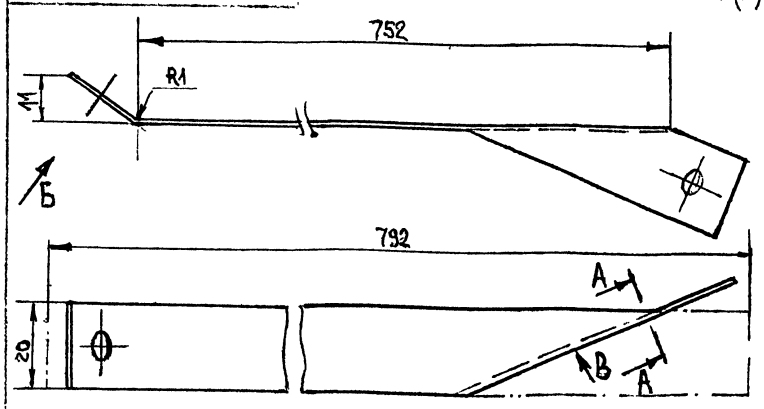


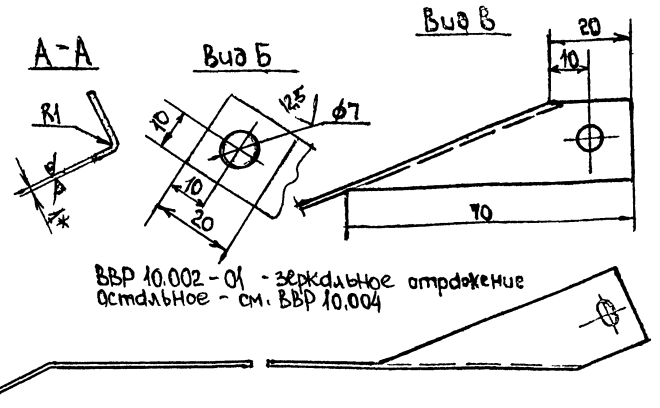


ВВР 10.002-01 - зеркальное отражение
остальное - см. ВВР 10.004

1. + УТ14, - УТ14, ± t₂/2

2.* Размер для справок

| Изм. | Лист | № докум. | Подп. | Дата |
|---|---|---|---|---|
| Разраб | | Власова | | |
| Пров | | Колкота | | |
| Т контр | | Демьянов | | |

ВВР 10.002

Жесткость

| Лит | Масса | Масштаб |
|---|---|---|
| | 0,12 | 1:1 |

Лист | Листов 1

Лист Б-ПН-1,0 ГОСТ 19903-74 Ст 3 кп ГОСТ 16523-70

ММСС СССР Главпромвентиляция ГПИПроектпромвентиляция

Подп. и дата | Инв. № подл. | Взам. инв. № | Инв. № дубл. | Подп. и дата

Формат А4

ВВР 10.003

25

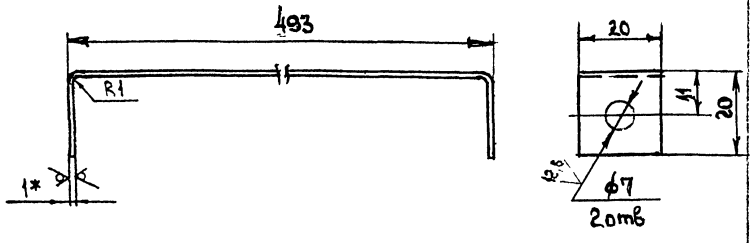


1. + УТ14, - УТ14, ± t₂/2

2. Длина развернутой детали 530 мм

3. * Размер для справок

| Изм. | Лист | № докум. | Подп. | Дата |
|---|---|---|---|---|
| Разраб | | Власова | | |
| Пров. | | Колкота | | |
| Т контр | | Демьянов | | |
| Н контр | | Колкота | | |
| Утв | | Демьянов | | |

ВВР 10.003

Скоба

| Лит | Масса | Масштаб |
|---|---|---|
| | 0,08 | 1:1 |

Лист | Листов 1

Лист Б-ПН-1,0 ГОСТ 19903-74 Ст 3 кп ГОСТ 16523-70

ММСС СССР Главпромвентиляция ГПИПроектпромвентиляция

Подп. и дата | Инв. № подл. | Взам. инв. № | Инв. № дубл. | Подп. и дата

Копировал Формат А4

ВВР.10.004

25

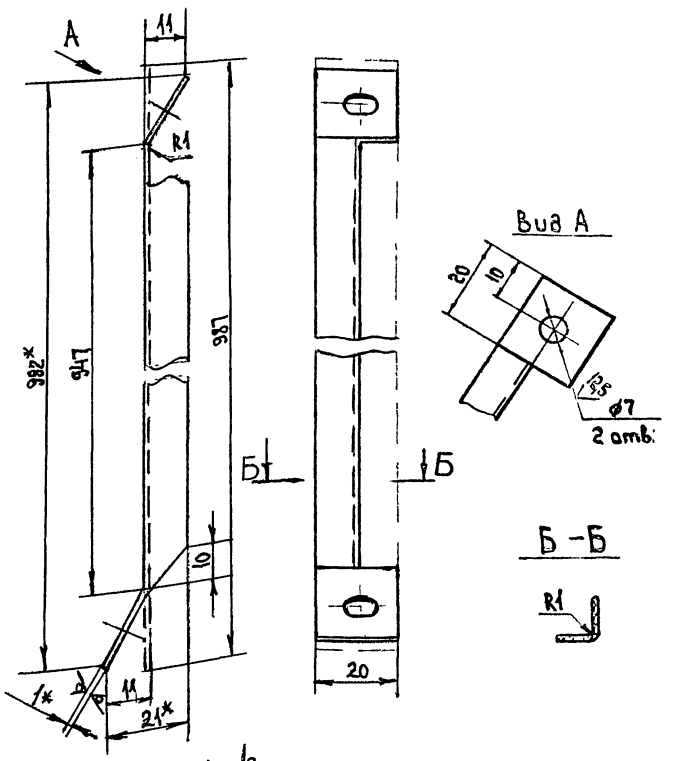


1. - УТ14, + УТ14, ± t₂/2

2 * Размер для справок

| Изм. | Лист | № докум. | Подп. | Дата |
|---|---|---|---|---|
| Разраб | | Власова | | |
| Пров | | Колкота | | |
| Т контр | | Демьянов | | |
| Н контр | | Колкота | | |
| Утв | | Демьянов | | |

ВВР 10.004

Распорка

| Лит | Масса | Масштаб |
|---|---|---|
| | 0,16 | 1:1 |

Лист | Листов 1

Лист Б-ПН-1,0 ГОСТ 19903-74 Ст 3 кп ГОСТ 16523-70

ММСС СССР Главпромвентиляция ГПИПроектпромвентиляция

Копировал Формат А4

Подп. и дата | Инв. № подл. | Взам. инв. № | Инв. № дубл. | Подп. и дата

| Формат | Зона | Поз. | Обозначение | Наименование | Кол. | Примечание |
|---|---|---|---|---|---|---|
| | | | | Документация - | | |
| | | | ВВРэ10 СБ | Сборочный чертеж | | (1)(1×2) |
| | | | | Сборочные единицы | | |
| А4 | | 1 | ВВРэ10.01 | Пластина Направляющая | 1 | |
| А4 | | 2 | ВВРэ10.02 | Кронштейн | 1 | |
| А4 | | 3 | ВВРэ10.03 | Кронштейн | 1 | |
| А4 | | 4 | ВВР10. 02 | Флажок | 2 | |
| А4 | | 5 | ВВРэ5.04 | Тяга | 1 | |
| | | | | Детали | | |
| А4 | | 6 | ВВРэ10.001 | Ось | 2 | |
| А4 | | 7 | ВВРэ10.002 | Шайба | 2 | |
| А4 | | 8 | ВВРэ10.003 | Шайба | 1 | |
| А4 | | 9 | ВВР5.002 | Ось | 2 | |
| А4 | | 10 | ВВР7.003 | Прокладка | 2 | |
| А4 | | 11 | ВВР10.002 | Жесткость | 1 | |
| | | 12 | -01 | Жесткость | 1 | |
| А4 | | 13 | ВВР10.003 | Скоба | 1 | |
| А4 | | 14 | ВВР10.004 | Распорка | 2 | |

ВВРэ10

Воздухораспределитель вихревой регулируемый с электроприводом

Лит. | Лист 1 | Листов 2



| Формат | Зона | Поз. | Обозначение | Наименование | Кол. | Примечание |
|---|---|---|---|---|---|---|
| | | | | Стандартные изделия | | |
| | | | | Болты ГОСТ 7798-70 | | |
| | | 15 | | М6×16-8g.36 | 2 | |
| | | 16 | | М6×30-8g.36 | 10 | |
| | | 17 | | М8×16-8g.36 | 4 | |
| | | 18 | | М8×42-8g.36 | 4 | |
| | | | | Гайки ГОСТ 5915-70 | | |
| | | 19 | | Б-6Н.4 | 16 | |
| | | 20 | | 8-6Н.4 | 4 | |
| | | | | Шайба ГОСТ 11371-78 | | |
| | | 21 | | 6.01.05 | 6 | |
| | | 22 | | 10.01.05 | 2 | |
| | | | | Шайбы ГОСТ 6402-70 | | |
| | | 23 | | 6 65Г | 6 | |
| | | 24 | | 8 65Г | 8 | |
| | | | | Шплинты ГОСТ 397-79 | | |
| | | 25 | | 2,5×16 | 2 | |
| | | 26 | | 4×22 | 2 | |
| | | | | Прочие изделия | | |
| | | 27 | | Механизм исполнительный МЭО-4/25-0,25-77 | 1 | 10кг |

ВВРэ10

Лист 2

| Формат | Зона | Поз. | Обозначение | Наименование | Кол. | Примечание |
|---|---|---|---|---|---|---|
| | | | | Документация | | |
| А4 | | | ВВРэ10.01 СБ | Сборочный чертеж | | |
| | | | | Детали | | |
| А4 | | 1 | ВВРэ10.01.001 | Бобышка | 2 | |
| А4 | | 2 | ВВР10.01.001 | Пластина | 1 | |
| А4 | | 3 | ВВР5.01.001 | Скоба | 1 | |
| А4 | | 4 | ВВРэ10.01.002 | Связь | | |
| | | | | Уголок 25×25×3-Б ГОСТ 8509-72 / Ст 3 ГОСТ 535-79 | | |
| | | | | е=1010-УТ14 | 1 | 1,23кг |
| А4 | | 5 | ВВРэ10.01.003 | Планка | | |
| | | | | Лист Б-ПН-3 ГОСТ 19903-74 / Ст 3 кп ГОСТ 18523-70 | | |
| | | | | 56-УТ14×45-УТ14 | 2 | 0,06кг |
| А4 | | 6 | ВВРэ10.01.004 | Накладка | | |
| | | | | Лист Б-ПН-2 ГОСТ 19903-74 / Ст 3 кп ГОСТ 16523-70 | | |
| | | | | 40-УТ14×40-УТ14 | 1 | 0,025кг |

ВВРэ10.01

Пластина Направляющая

Лит. | Лист | Листов 1

ВВРэ10.01.001

А(√)

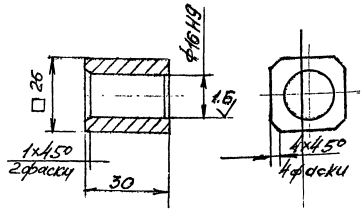


1. - УТ14
2. * Размер для справок.

ВВРэ10.01.001

Бобышка

| Лит | Масса | Масштаб |
|---|---|---|
| | 0,11 | 1:1 |

Лист | Листов 1

Квадрат В 26 ГОСТ 2591-71 / Ст 3 ГОСТ 535-79

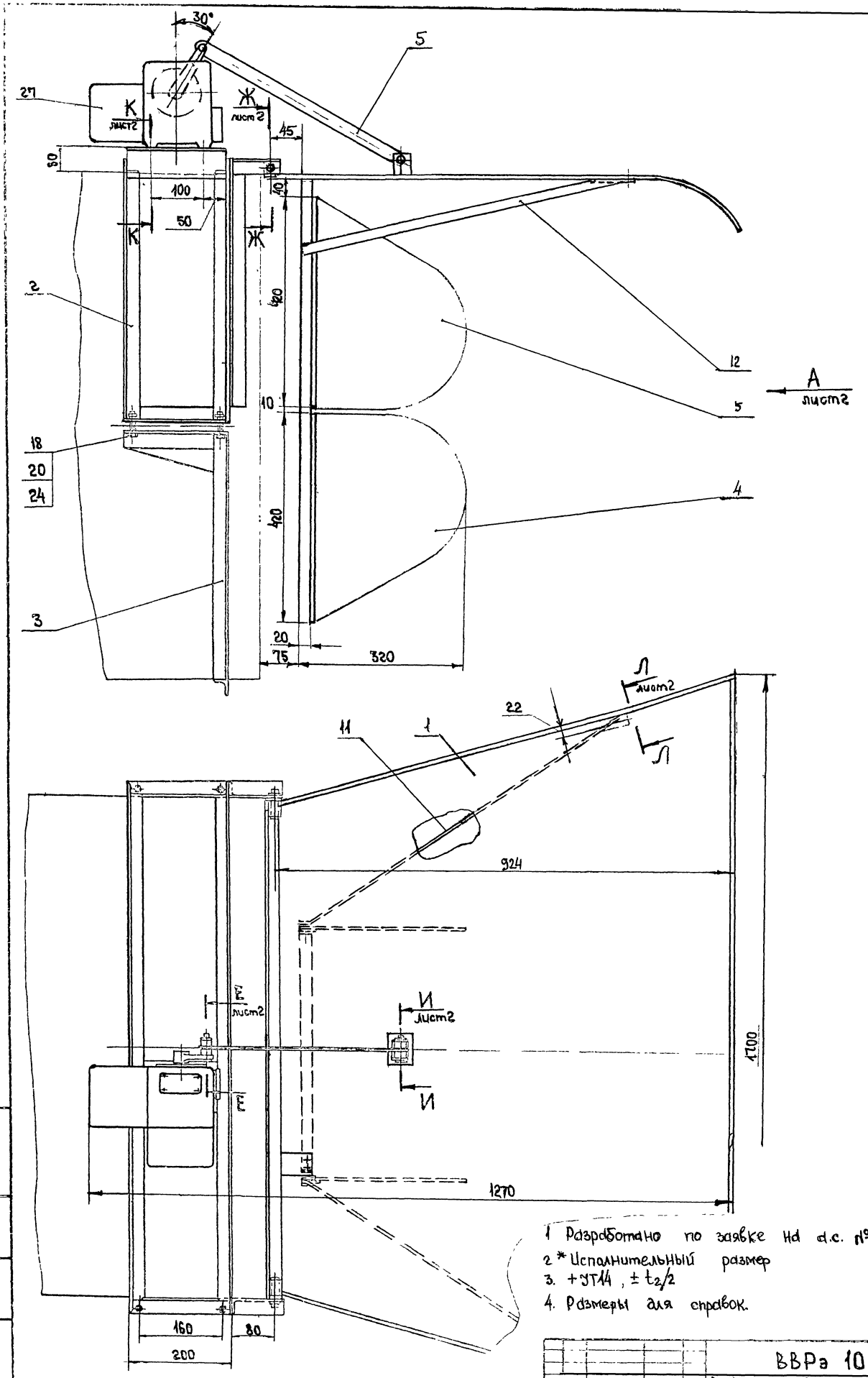


1 Разработано по заявке на а.с. № 1097864
2 * Исполнительный размер
3. +УТ14, ± $t_2/2$
4. Размеры для справок.

| | | | | | | | |
|---|---|---|---|---|---|---|---|
| | | | | ВВРэ 10 СБ | | | |
| Изм. | Лист | № докум. | Подп. | Воздухораспределитель вихревой регулируемый с электроприводом Сборочный чертеж | Лит | Масса | Масштаб |
| Разраб. | | Власова | | | | 41 | 1:5 |
| Пров. | | Колкота | | | Лист 1 | Листов 2 | |
| Т. контр. | | Демьянов | | | ММСС СССР Главпромвентиляция ТИПроектпромвентиляция | | |
| Нач. отд. | | Осадчий | | | | | |
| Н. контр. | | Колкота | | | | | |
| Утв. | | Овчинников | | | | | |

Формат А2

Серия 5.904-40, вып. 1

ВВРэ 10 СБ

Инв. № подл. | Подп. и дата | Взам. инв. № | Инв. № дубл. | Подп. и дата

21966-02 67

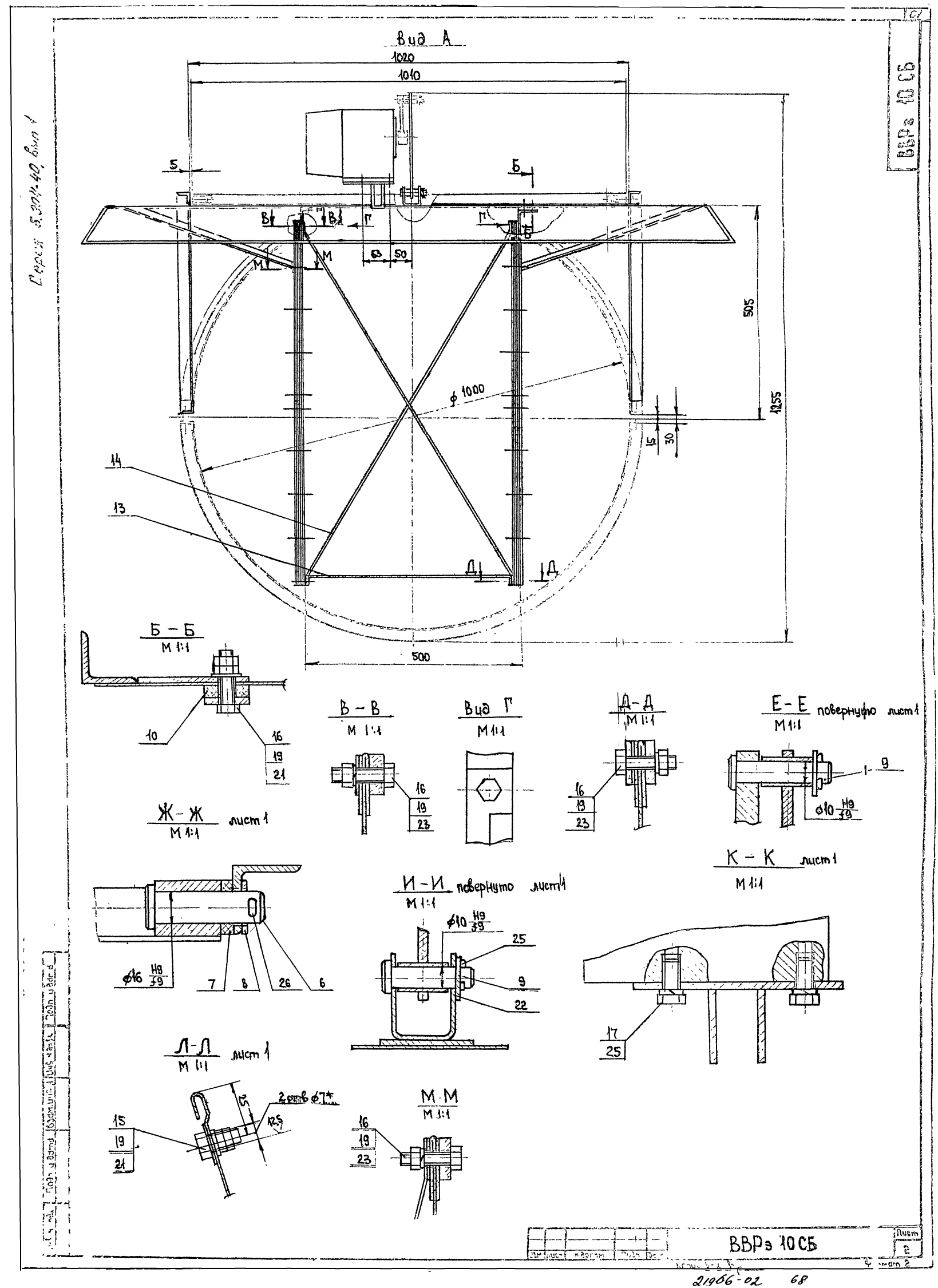

Вид А
1020
1010
5
Б
В
Г
М
63
50
505
1255
ф 1000
15
30
14
13
Д
500
Б – Б
М 1:1
10
16
19
21
В – В
М 1:1
16
19
23
Вид Г
М 1:1
Д – Д
М 1:1
16
19
23
Е – Е повернуто лист 1
М 1:1
9
ф10 H9/f9
Ж – Ж лист 1
М 1:1
ф16 H9/f9
7
8
26
6
И – И повернуто лист 1
М 1:1
ф10 H9/f9
25
9
22
К – К лист 1
М 1:1
17
25
Л – Л лист 1
М 1:1
15
19
21
25
2 отв ф7*
12,5
М – М
М 1:1
16
19
23
ВВРэ 10 СБ
Лист 2
21966-02 68

ВВРэ 10 01 СБ

Серия 5.904-40, вып. 1

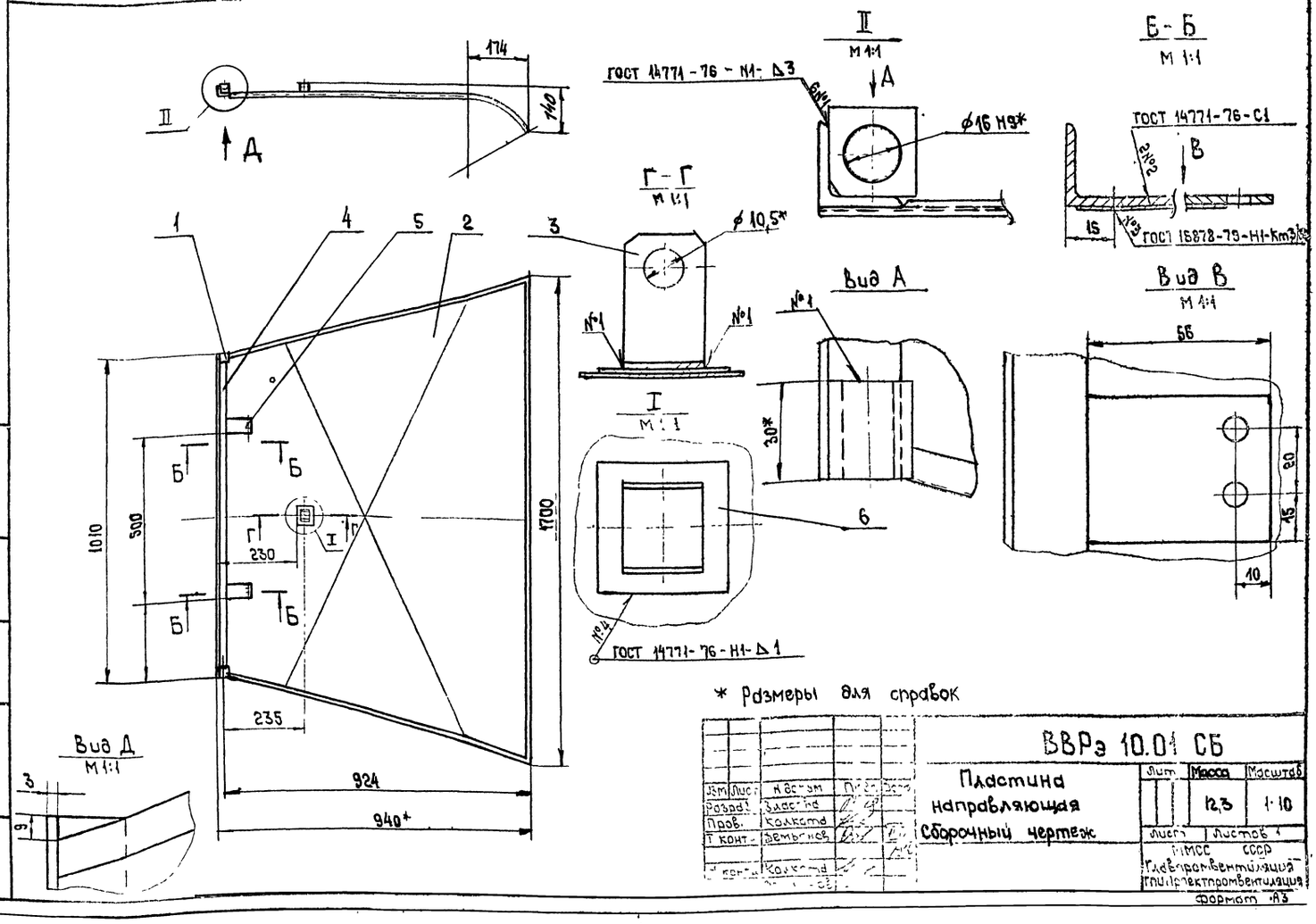


* Размеры для справок

| Изм | Лист | N докум | Подп | Дата |
|---|---|---|---|---|
| Разраб | | Власова | | |
| Пров. | | Колкота | | |
| Т. конт. | | Демьянов | | |
| Н. конт. | | Колкота | | |

ВВРэ 10.01 СБ

Пластина направляющая Сборочный чертеж

| Лит | Масса | Масштаб |
|---|---|---|
| | 12,3 | 1:10 |

Лист | Листов 1

ММСС СССР Главпромвентиляция ГПИ Проектпромвентиляция

Формат А3

| Формат | Зона | Поз | Обозначение | Наименование | Кол. | Примечание |
|---|---|---|---|---|---|---|
| | | | | Документация | | |
| А3 | | | ВВРэ 10 02 СБ | Сборочный чертеж | | |
| | | | | Детали | | |
| А4 | | 1 | ВВРэ 10.02.001 | Консоль | 1 | |
| | | 2 | -01 | Консоль | 1 | |
| А4 | | 3 | ВВРэ 10.02 002 | Связь | 2 | |
| А4 | | 4 | ВВРэ 5.02.004 | Плита | 1 | |
| А4 | | 5 | ВВР 10.04 002 | Полуфланец | 2 | |
| А4 | | 6 | ВВР 10.04.003 | Косынка | 2 | |
| Б4 | | 7 | ВВРэ 10 02 003 | Стойка | | |
| | | | | Уголок 32×32×4-Б-ГОСТ 8509-72 / Ст 3 ГОСТ 535-79 | | |
| | | | | ℓ = 525 ЭТ14 | 2 | 1,0кг |
| Б4 | | 8 | ВВРэ 10.02 004 | Ребро | | |
| | | | | Лист Б-ПН-4 ГОСТ 19903-74 / Ст 3кп ГОСТ 16523-70 | | |
| | | | | 190×50-ЭТ14 | 1 | 0,3кг |
| Б4 | | 9 | ВВРэ 10.02.005 | Ребро | | |
| | | | | Лист Б-ПН-4 ГОСТ 19903-74 / Ст 3кп ГОСТ 16523-70 | | |
| | | | | 190×47-ЭТ14 | 1 | 0,28кг |

| Изм | Лист | N докум | Подп | Дата |
|---|---|---|---|---|
| Разраб | | Власова | | |
| Пров. | | Колкота | | |
| Н. контр. | | Колкота | | |
| Утв. | | Демьянов | | |

ВВРэ 10.02

Кронштейн

| Лит | Лист | Листов |
|---|---|---|
| | | 1 |

ММСС СССР Главпромвентиляция ГПИ Проектпромвентиляция

Копировал Формат А4

ВВРэ 10.02.001

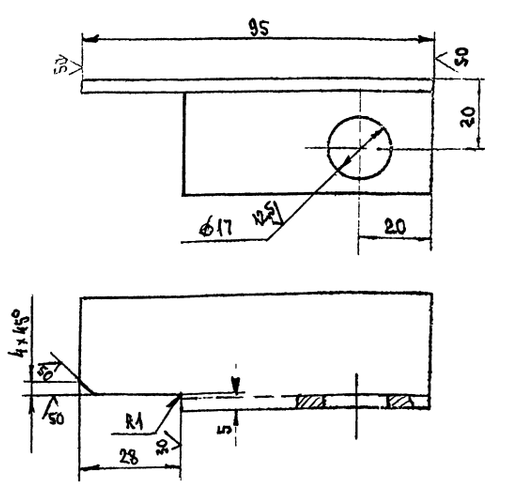


ВВРэ 10.02.001-01 - зеркальное отражение остальное - см. ВВРэ 10 02.003

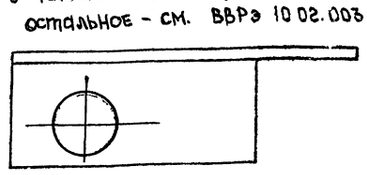

+ЭТ14; -ЭТ14; ±t2/2

| Изм | Лист | N докум | Подп | Дата |
|---|---|---|---|---|
| Разраб | | Власова | | |
| Пров. | | Колкота | | |
| Т. конт. | | Демьянов | | |
| Н. контр. | | Колкота | | |
| Утв. | | Демьянов | | |

ВВРэ 10.02.001

Консоль

| Лит | Масса | Масштаб |
|---|---|---|
| | 0,15 | 1:1 |

Лист | Листов 1

ММСС СССР Главпромвентиляция ГПИ Проектпромвентиляция

Уголок 32×32×4-Б-ГОСТ 8509-72 / Ст.3 ГОСТ 535-79

Копировал Формат А4

Серия 3.904-40, выпуск 1

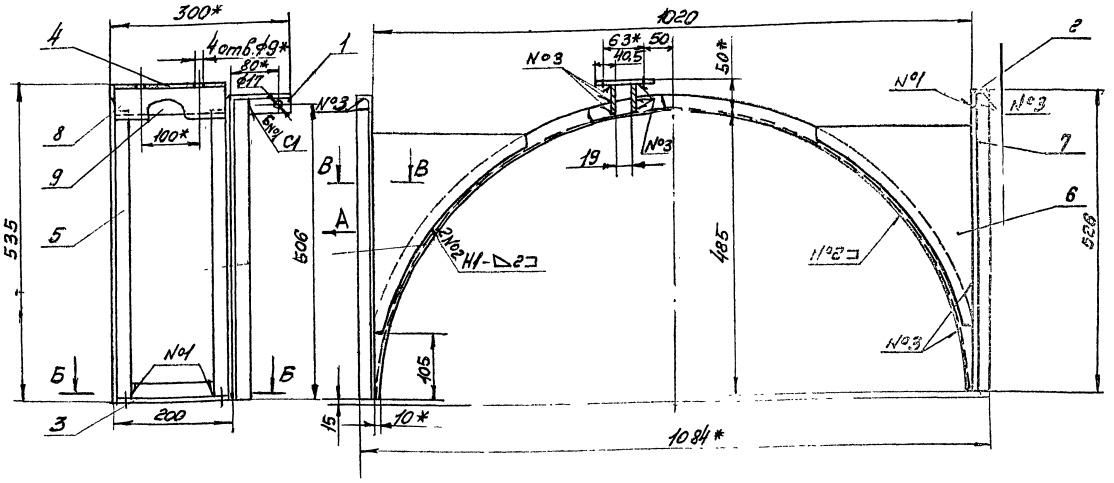


1. Сварные швы по ГОСТ 14771-76
2. ±t2/2
3. *Размеры для справок.

| | | | | | |
|---|---|---|---|---|---|
| | | | ВВРэ 10.02 СБ | | |
| | | | Кронштейн сборочный чертеж | Лит | Масса 11.8 | Масштаб 1:5 |

ВВРэ 10.02 002

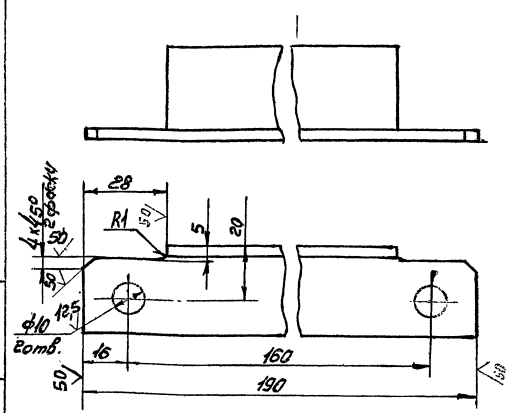


+Jт14, −Jт14, ±t2/2

| Формат | Зона | Поз | Обозначение | Наименование | Кол | Примечание |
|---|---|---|---|---|---|---|
| | | | | Документация | | |
| А3 | | | ВВРэ 10.03 СБ | Сборочный чертеж | | |
| | | | | Детали | | |
| А4 | | 1 | ВВРэ 10.03.001 | Связь | 1 | |
| | | 2 | -01 | Связь | 1 | |
| А4 | | 3 | ВВРэ 5.03.002 | Ребро | 2 | |
| А4 | | 4 | ВВР 10.04.002 | Палифланец | 1 | |

| | | | | | |
|---|---|---|---|---|---|
| | | | ВВРэ 10.02.002 | | |
| Изм. | Лист | Подп. | Дата | Связь | Лит | Масса 0.3 | Масштаб 1:1 |
| Разраб. | Власова | | | | Лист | Листов 1 |
| Пров. | Колбатов | | | | |
| Т.контр. | Демьянов | | | | |
| Н.контр. | Колбатов | | | Уголок 32х32х4 Б ГОСТ 2509-72 Ст3 ГОСТ 535-79 | |
| Утв. | Демьянов | | | | |

Копировал: Формат А4

| | | | | | |
|---|---|---|---|---|---|
| | | | ВВРэ 10.09 | | |
| | | | Кронштейн | Лит | Масса 0.3 |

Копировал: Формат А4

21966-02 70

ВВРэ 10.03 СБ

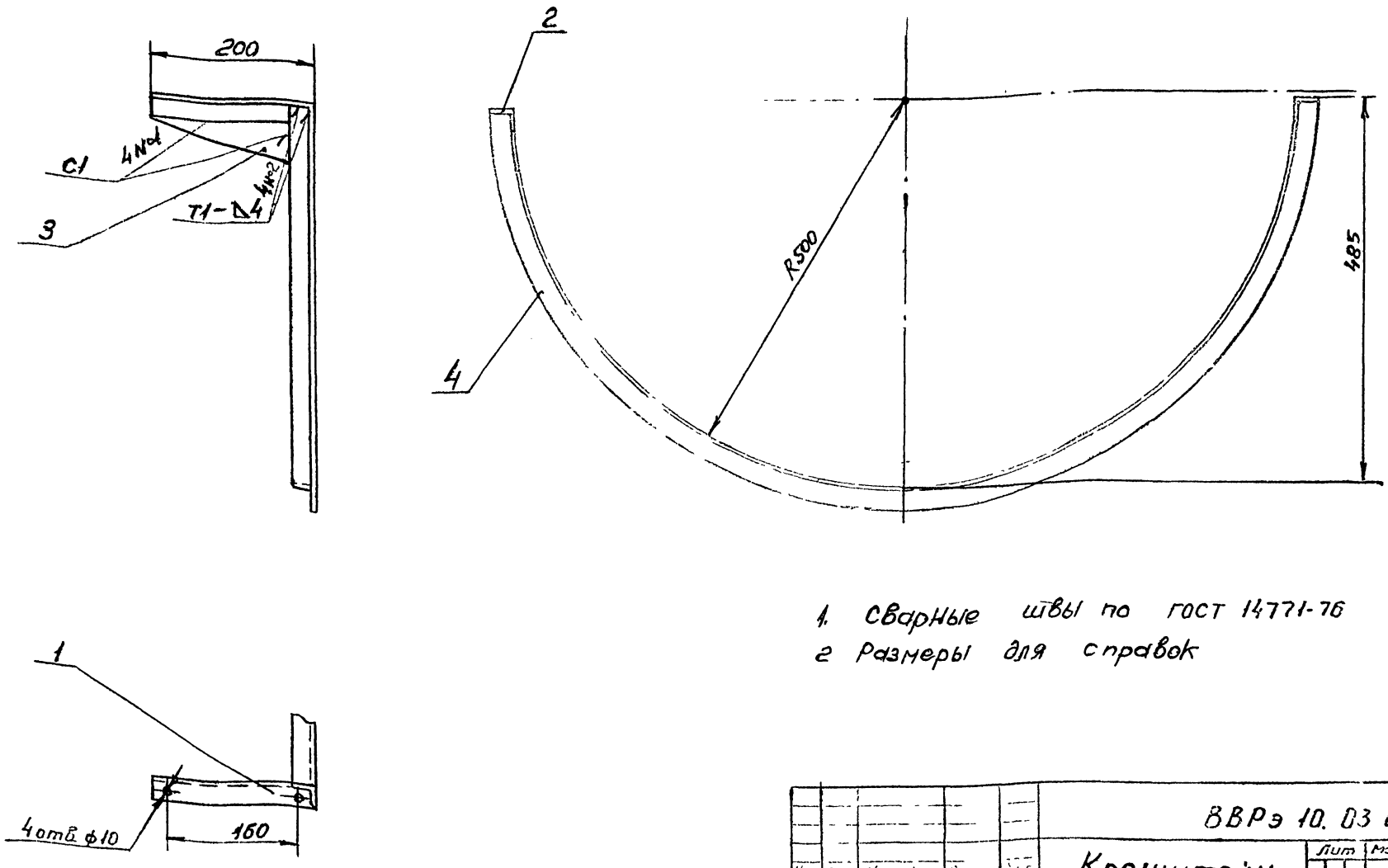


1. Сварные швы по ГОСТ 14771-76
2. Размеры для справок

| | | | | | |
|---|---|---|---|---|---|
| Изм | Лист | № докум. | Подп | Дата | ВВРэ 10.03 СБ |
| Разраб | | Власова | | | Кронштейн Сборочный чертеж |
| Пров | | Колкота | | | Лит / Масса 1.03 / Масштаб 1:5 |
| Т.контр | | Демьянов | | | Лист / Листов 1 |
| Н.контр | | Колкота | | | ММСС СССР Главпромвентиляция ГПИ Проектпромвентиляция |
| Утв | | Демьянов | | | |

Формат А3

ВВРэ 10 03 001

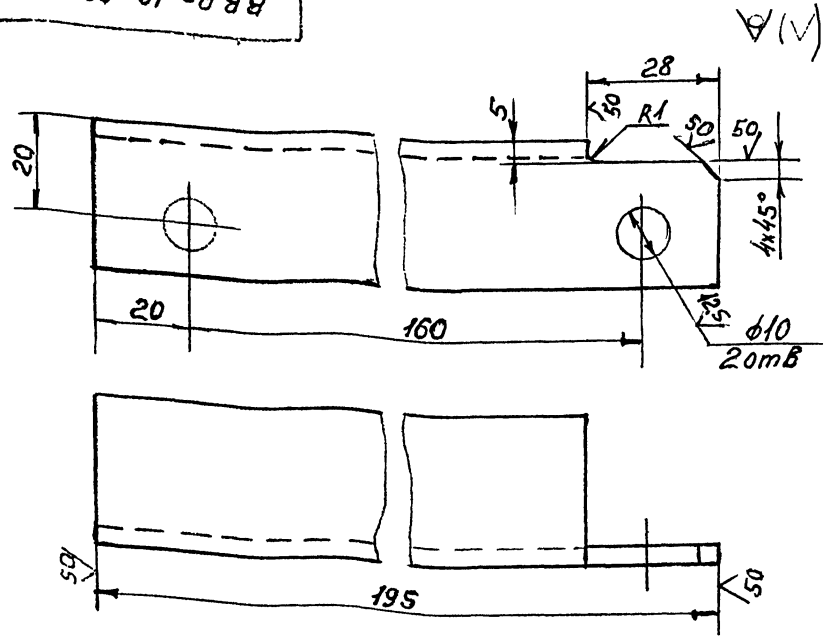


ВВРэ 10 03.001-01 - зеркальное отражение остальное см ВВРэ 10 03 001

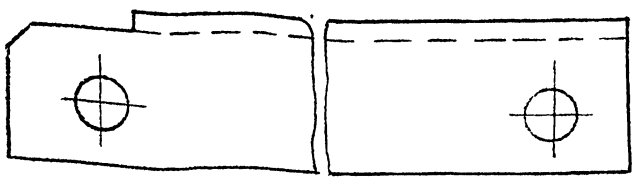

+JT14, -JT14, ± t2/2

| | | | | | |
|---|---|---|---|---|---|
| Изм | Лист | № докум. | Подп | Дата | ВВРэ 10 03 001 |
| Разраб | | Власова | | | Связь |
| Пров | | Колкота | | | Лит / Масса 0,34 / Масштаб 1:1 |
| Т.контр | | Демьянов | | | Лист / Листов 1 |
| Н.контр | | Колкота | | | ММСС СССР Главпромвентиляция ГПИ Проектпромвентиляция |
| Утв | | Демьянов | | | |

Уголок 32×32×4-Б ГОСТ 8509-72 / Ст3 ГОСТ 535-79

Копировал Вешичкая Формат А4

ВВРэ 10.001

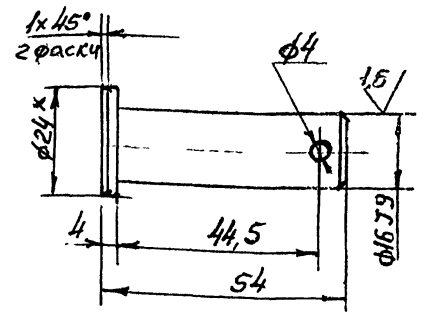


1 +JT14, -JT14, ± t2/2
2 * Размер для справок

| | | | | | |
|---|---|---|---|---|---|
| Изм | Лист | № докум. | Подп | Дата | ВВРэ 10 001 |
| Разраб | | Власова | | | Ось |
| Пров | | Колкота | | | Лит / Масса 0,08 / Масштаб 1:1 |
| Т.контр | | Демьянов | | | Лист / Листов 1 |
| Н.контр | | Колкота | | | ММСС СССР Главпромвентиляция ГПИ Проектпромвентиляция |
| Утв | | Демьянов | | | |

Круг 24-8 ГОСТ 2590-71 / Ст3 ГОСТ 535-79

Копировал Вешичкая Формат А3

Серия 5.904-10, вып 1

ВВРэ 10.002

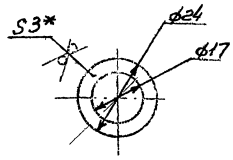


1. ÷ JT14, - JT14

2. * Размер для справок

| | | | | | | | |
|---|---|---|---|---|---|---|---|
| Изм. | Лист | № докум. | Подп. | Дата | ВВРэ 10.002 | | |
| Разраб. | | Власова | | | Шайба | Лит | Масса | Масштаб |
| Пров. | | Колкало | | | | | 0,005 | 1:1 |
| Т.контр. | | Зильбанов | | | | Лист | Листов 1 |
| Н.контр. | | Утв. отд. | | | Лист 6-пн-3 ГОСТ 19903-74 Ст3 Кп ГОСТ 16523-70 | ГИПСП СССР Гипрокислород | |

ВВРэ 10.003

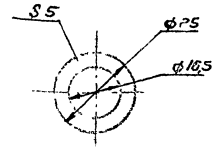


+JT14, - JT14

| | | | | | | | |
|---|---|---|---|---|---|---|---|
| Изм. | Лист | № докум. | Подп. | Дата | ВВРэ 10.003 | | |
| Разраб. | | Власова | | | Шайба | Лит | Масса | Масштаб |
| Пров. | | Колкало | | | | | 0,003 | 1:1 |
| Т.контр. | | Зильбанов | | | | Лист | Листов 1 |
| Н.контр. | | Утв. отд. | | | Полиэтилен низкого давления ГОСТ 16338-77 | ГИПСП СССР Гипрокислород | |

| Формат | Зона | Поз. | Обозначение | Наименование | Кол. | Примечание |
|---|---|---|---|---|---|---|
| | | | | Документация | | |
| А2 | | | ВВР12 СБ | Сборочный чертеж | | |
| А4 | | | ВВР ТУ | Технические условия | | *) А2,А3 |
| | | | | Сборочные единицы | | |
| А4 | | 1 | ВВР12 01 | Пластина направляющая | 1 | |
| А4 | | 2 | ВВР12 02 | Флажок | 2 | |
| А4 | | 3 | ВВР12.03 | Винт | 1 | |
| А4 | | 4 | ВВР12.04 | Стойка | 1 | |
| А4 | | 5 | ВВР12.05 | Полуфланец | 1 | |
| А4 | | 6 | ВВР12.06 | Кольцо | 1 | |
| А4 | | 7 | ВВР10 06 | Кронштейн | 1 | |
| | | | | Детали | | |
| А4 | | 8 | ВВР12.001 | Жесткость | 1 | |
| | | 9 | -01 | Жесткость | 1 | |
| А4 | | 10 | ВВР12.002 | Скоба | 1 | |
| А4 | | 11 | ВВР12.003 | Распорка | 2 | |
| А4 | | 12 | ВВР7.002 | Шайба | 2 | |
| А4 | | 13 | ВВР7.003 | Прокладка | 2 | |
| А4 | | 14 | ВВР10 001 | Ось | 1 | |
| | | | | Стандартные изделия | | |
| | | | | Болты ГОСТ 7798-70 | | |
| | | 15 | | М6х16-8g.36 | 2 | |
| | | 16 | | М6х30-8g.36 | 10 | |
| | | 17 | | М10х42-8g.36 | 4 | |
| | | | | Гайки ГОСТ 5915-70 | | |
| | | 18 | | М6-6Н.4 | 18 | |
| | | 19 | | М10-6Н.4 | 4 | |
| | | 20 | | М16-6Н.4 | 4 | |
| | | | | Шайбы ГОСТ 11371-78 | | |
| | | 21 | | 6.01.05 | 6 | |
| | | 22 | | 14.01.06 | 1 | |
| | | 23 | | 24.01.05 | 2 | |
| | | | | Шайбы ГОСТ 6402-70 | | |
| | | 24 | | 6 65Г | 6 | |
| | | 25 | | 10 65Г | 4 | |
| | | | | Шайба 7019-0393 ГОСТ 13438-68 | 2 | |
| | | 26 | | | | |
| | | | | Шплинты ГОСТ 397-79 | | |
| | | 27 | | 4х22 | 3 | |
| | | 28 | | 5х32 | 2 | |
| | | 29 | | Штифт 4т6х16 ГОСТ 3128-78 | 1 | |

ВВР12

Воздухораспределитель вихревой регулируемый Ф1250

Лит | Лист 1 | Листов 2

ВВР12 Лист 2

ВВР 12 СБ

Серия 5.904-40, вып. 1

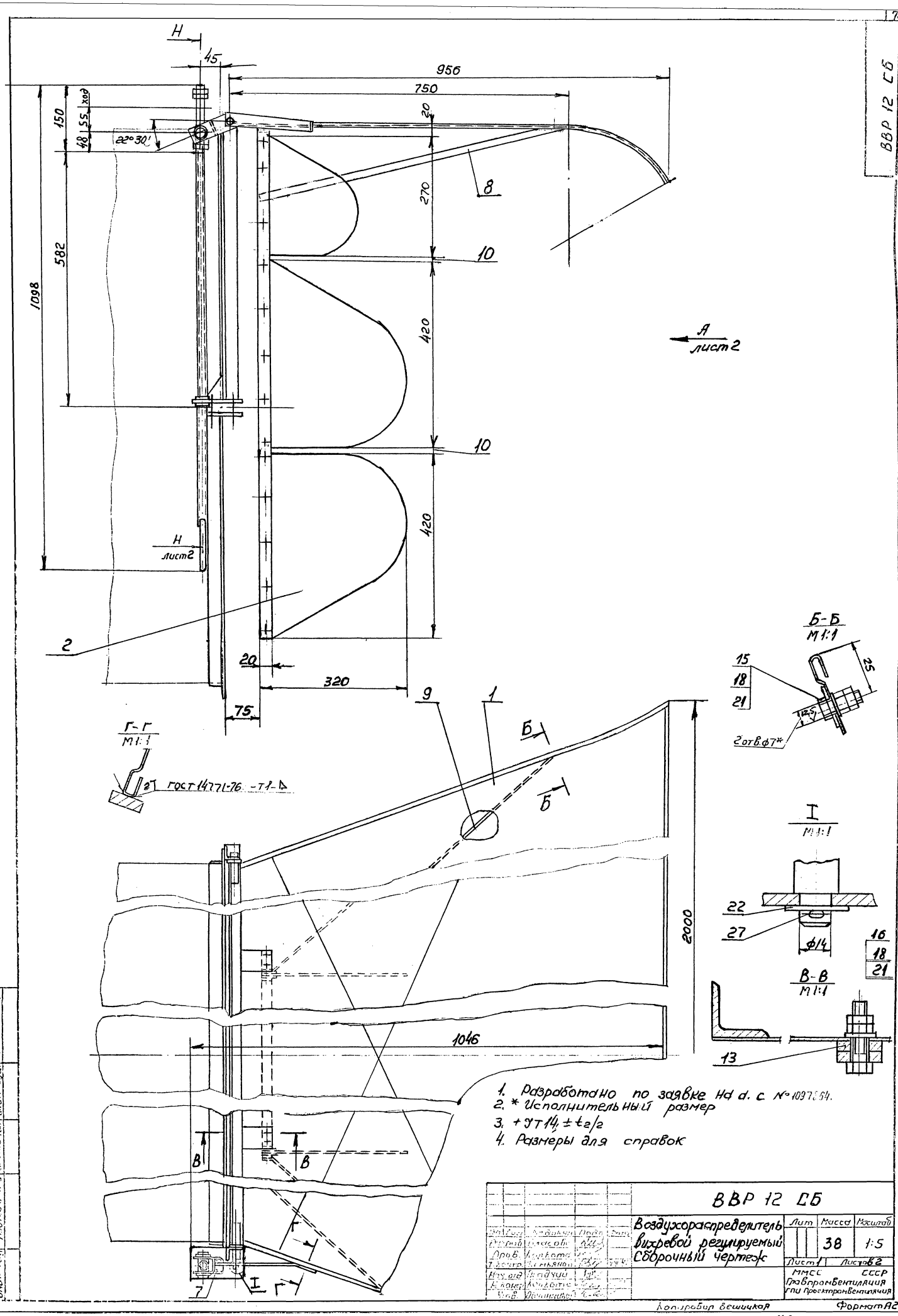


1. Разработано по заявке Нд d. с № 1097264.
2. * Исполнительный размер
3. + ЭТ 14, ± t2/2
4. Размеры для справок

| | | | | | | | | |
|---|---|---|---|---|---|---|---|---|
| | | | | | ВВР 12 СБ | | | |
| | | | | | Воздухораспределитель вихревой регулируемый Сборочный чертеж | Лит | Масса | Масштаб |
| | | | | | | | 38 | 1:5 |
| | | | | | | Лист 1 | Листов 2 | |
| | | | | | | ММСС СССР Главпромвентиляция ГПИ Проектпромвентиляция | | |

Копировал Вешицкая

Формат А2

Инв. № подл. | Подп. и дата | Взам. инв. № | Инв. № дубл. | Подп. и дата

Серия 5.903-10, Вып. 4

Вид А лист 1

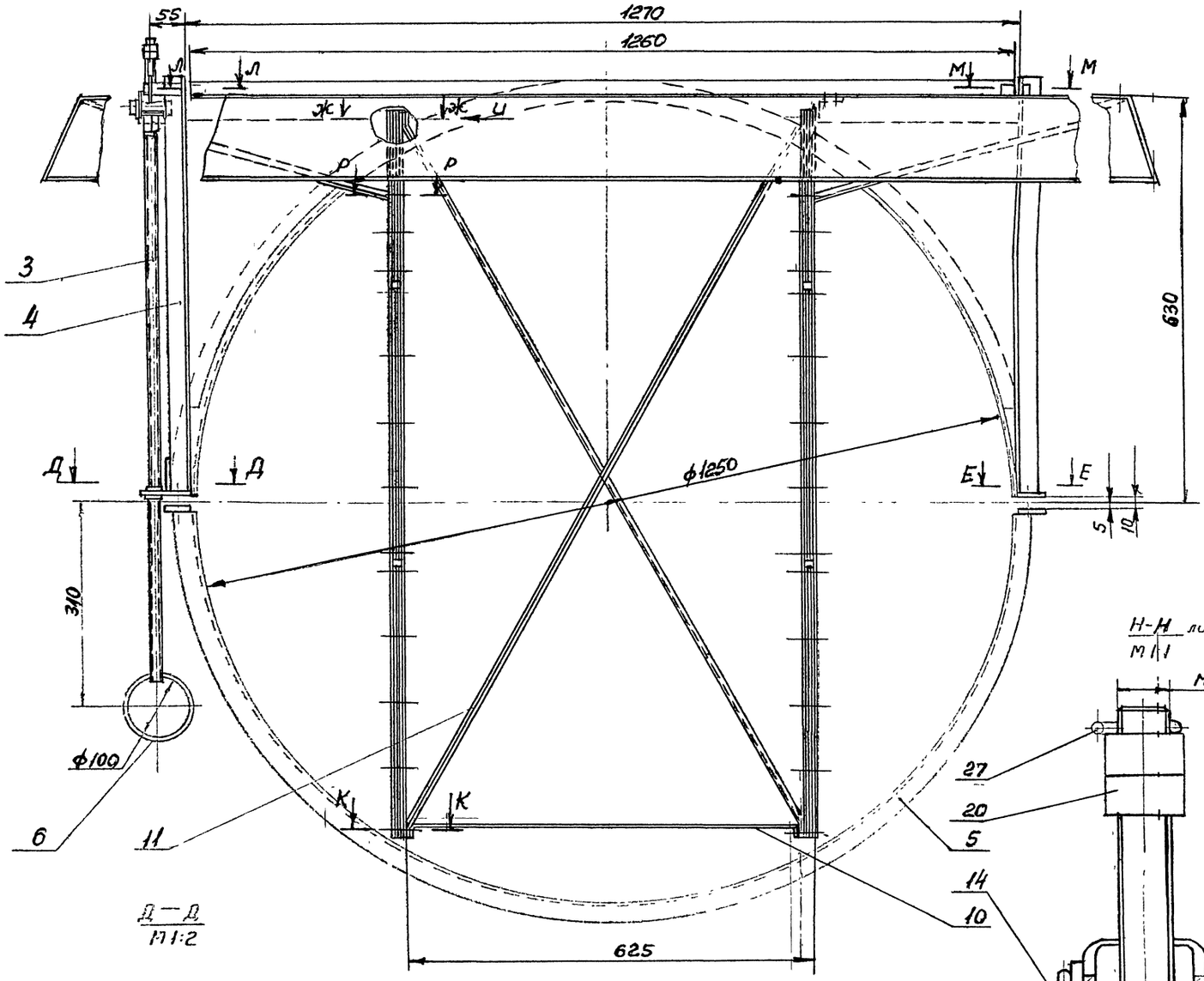


Н-Н лист 1
М 1:1

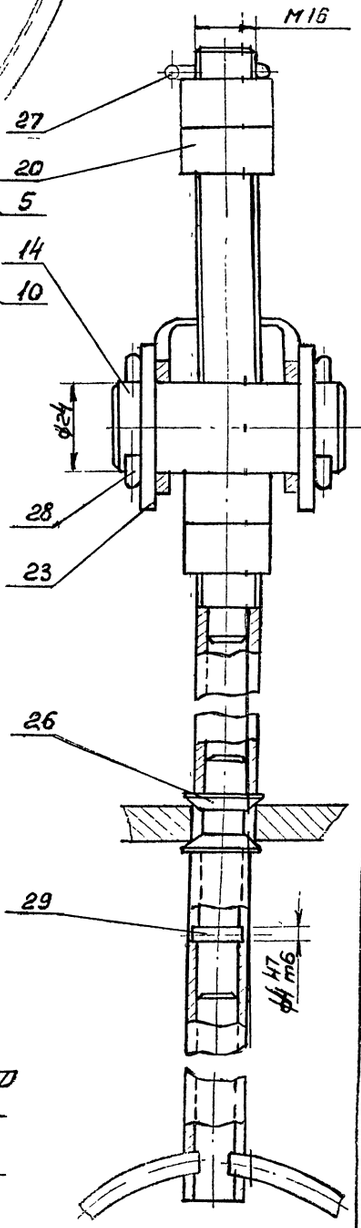


Д—Д
М 1:2

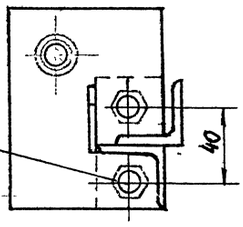


Е-Е
М 1:2

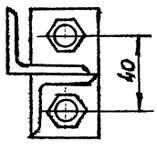


Р-Р
М 1:1

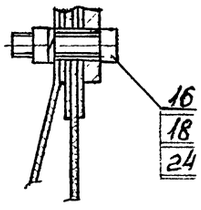


Ж-Ж
М 1:1

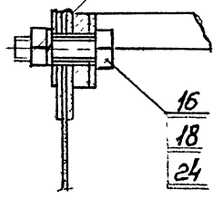


Види
М 1:1

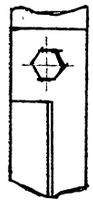

К-К
М 1:1

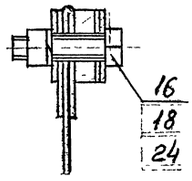


Л-Л
М 1:1

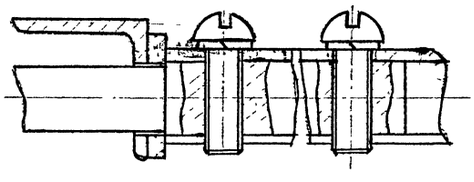

М-М
М 1:1

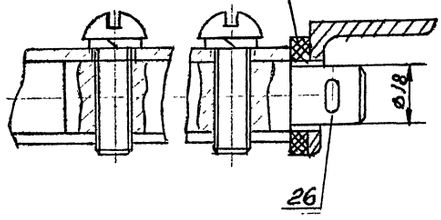

| | | |

Серия 5.903-40, вып. 1

| Формат | Зона | Поз | Обозначение | Наименование | Кол | Примечание |
|---|---|---|---|---|---|---|
| | | | | Документация | | |
| А3 | | | ВВР12.01 СБ | Сборочный чертеж | | |
| | | | | Детали | | |
| А3 | | 1 | ВВР.12.01.001 | Пластина | 1 | |
| А4 | | 2 | ВВР7.01.002 | Ось | 1 | |
| А4 | | 3 | ВВР10 01 002 | Ось | 1 | |
| Б4 | | 4 | ВВР12 01 002 | Связь | | |
| | | | | Уголок 25×25×3-Б-ГОСТ 8509-72 Ст3 ГОСТ 535-79 | | |
| | | | | $\ell$=1260 -УТ14 | 1 | 1,41кг |
| Б4 | | 5 | ВВР 12 01 003 | Планка | | |
| | | | | Лист Б-ПН-3 ГОСТ 19903-74 Ст3кп ГОСТ 16523-70 | | |
| | | | | 66×45-УТ14 | 1 | 0,07кг |
| | | | | Стандартные изделия | | |
| | | 6 | | Винт М10-6g×25 ГОСТ 17473-80 | 4 | |
| | | 7 | | Шайба 10 65Г ГОСТ 6402-70 | 4 | |

Подп. и дата | Инв. № дубл. | Взам. инв. № | Подп. и дата | Инв. № подл.

| Изм | Лист | № докум. | Подп. | Дата |
|---|---|---|---|---|
| Разраб | | Власова | | |
| Пров. | | Колкота | | |
| Н. контр. | | Колкота | | |
| Утв. | | Демьянов | | |

ВВР12.01

Пластина направляющая

Лит | Лист | Листов 1

ММСС СССР Главпромвентиляция ГПИ Промстройпроект

| Формат | Зона | Поз | Обозначение | Наименование | Кол | Примечание |
|---|---|---|---|---|---|---|
| | | | | Документация | | |
| А3 | | | ВВР 12. 02 | Сборочный чертеж | | |
| | | | | Детали | | |
| А4 | | 1 | ВВР 12. 02. 001 | Планка | 1 | |
| А4 | | 2 | ВВР 12. 02. 002 | Планка | 1 | |
| А4 | | 3 | ВВР 3. 02.002 | Полотно | 1 | |
| А4 | | 4 | ВВР 5. 02 002 | Полотно | 2 | |
| А4 | | 5 | ВВР 3. 02. 003 | Прокладка | 1 | |
| Б4 | | 6 | ВВР 5. 02. 003 | Прокладка | 2 | |
| | | | | Стандартные изделия | | |
| | | 7 | | Заклепка 5×10 ГОСТ 10299-80 | 11 | |

Подп. и дата | Инв. № дубл. | Взам. инв. № | Подп. и дата | Инв. № подл.

| Изм | Лист | № докум. | Подп. | Дата |
|---|---|---|---|---|
| Разраб | | Власова | | |
| Пров. | | Колкота | | |
| Н. контр. | | Колкота | | |

ВВР12.02

Флажок

Лит | Лист | Листов 1

ММСС СССР Главпромвентиляция ГПИ Промстройпроект

ВВР 12 01 СБ

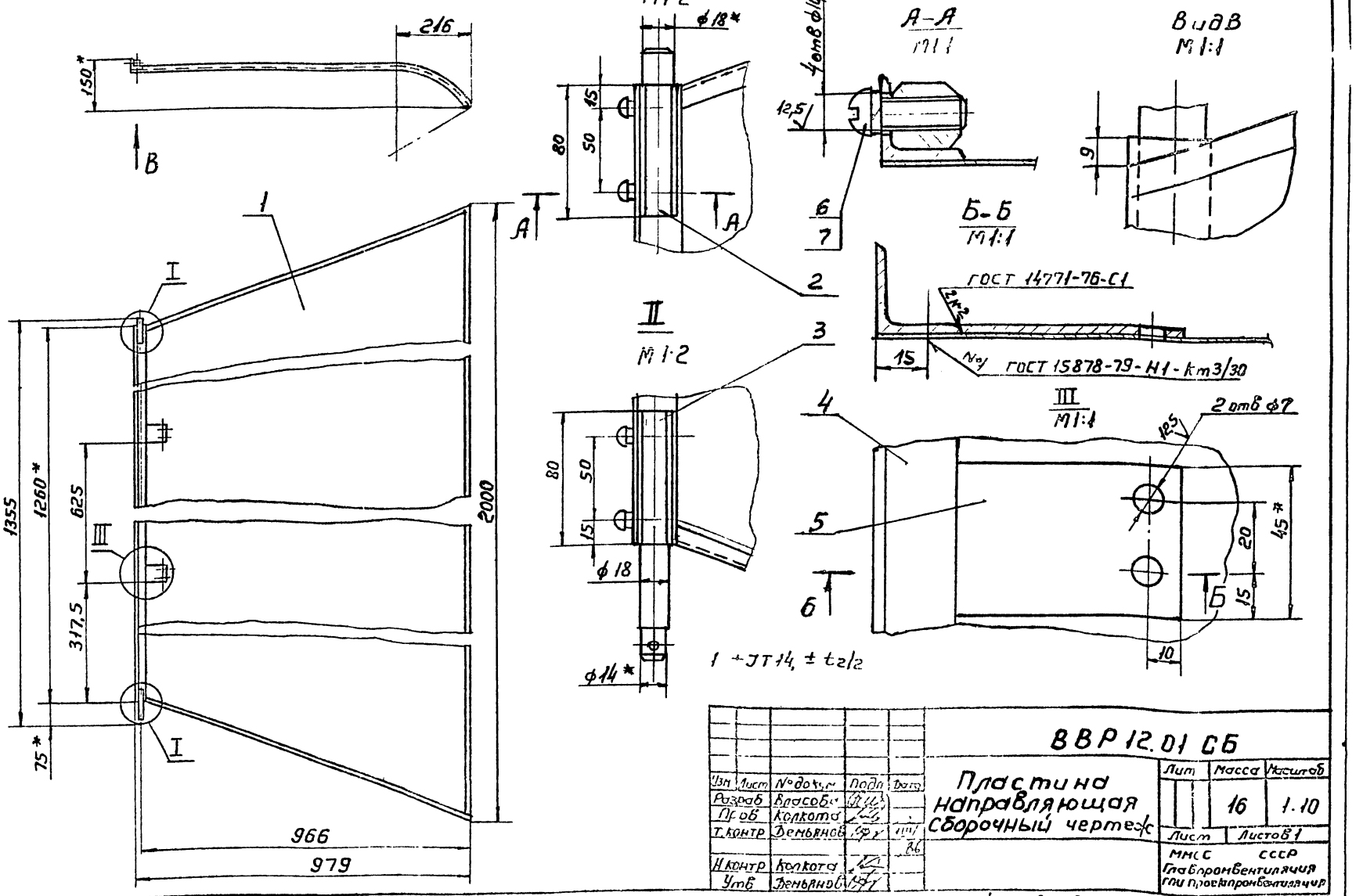


ВВР12.01 СБ

Пластина направляющая сборочный чертеж

| Изм | Лист | № докум. | Подп. | Дата |
|---|---|---|---|---|
| Разраб | | Власова | | |
| Пров. | | Колкота | | |
| Т. контр. | | Демьянов | | |
| Н. контр. | | Колкота | | |
| Утв. | | Демьянов | | |

| Лит | Масса | Масштаб |
|---|---|---|
| | 16 | 1:10 |
| Лист | Листов 1 | |

ММСС СССР Главпромвентиляция ГПИ Промстройпроект

Копировал Вешичкая

Формат А3

Серия 5.904-40, вып. 1.

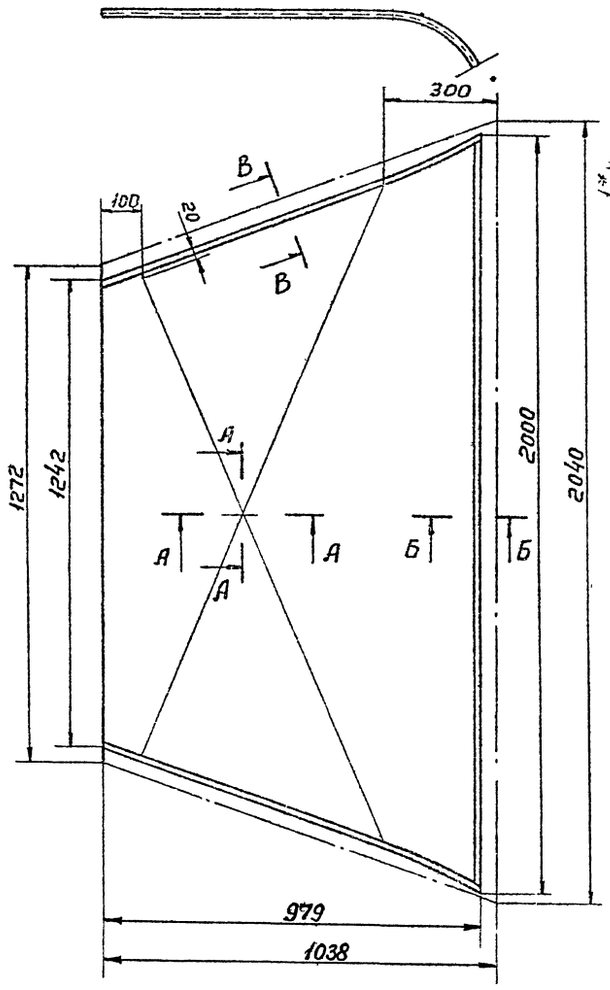


Б-Б
М1:2

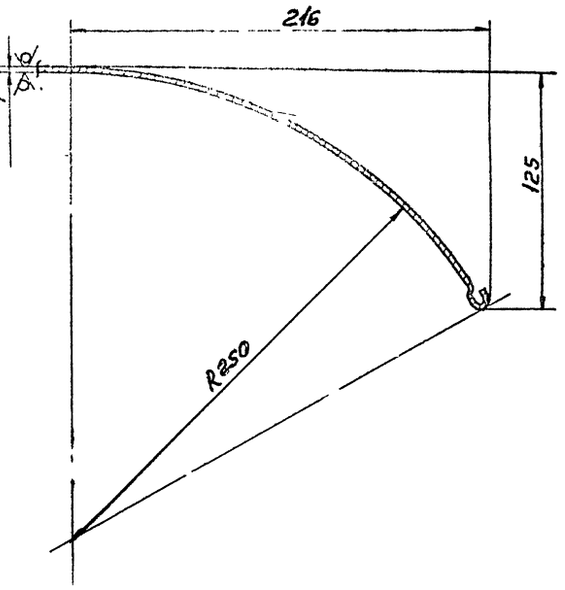


А-А
М1:1

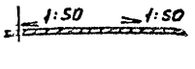


В-В
М1:1

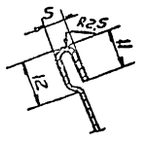


1. - 9Т14,+9Т14,± te/2
2. * Размер для справок

| | | |

Серия 5.904-40, вып 1

ВВР 12.02.001

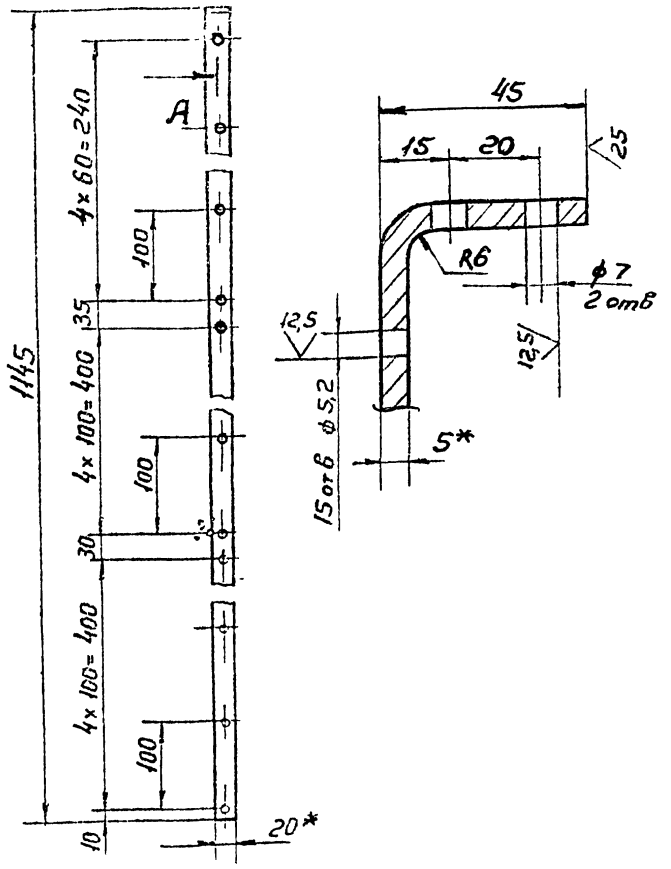


1. ± IT14/2 = (IT14 − IT14)/2
2. Длина развернутой детали 1182 мм
3. *Размер для справок

ВВР 12.02.001

| Изм | Лист | № докум. | Подп. | Дата |
|---|---|---|---|---|
| Разраб. | | Власова | | |
| Пров. | | Колкота | | |
| Т.контр. | | Деньянов | | |
| Н.контр. | | Колкота | | |

Пластина

| Лит | Масса | Масштаб |
|---|---|---|
| | 0,91 | 1:5 |
| Лист | Листов 1 | |

Полоса Б-2 5х80 ГОСТ 103-76 / Ст3 ГОСТ 535-79

МИСС СССР Главпромвентиляция ГПИ Проектпромвентиляция

Инв. № подл. | Подп. и дата | Взам. инв. № | Инв. № дубл. | Подп. и дата

ВВР 12.02.002

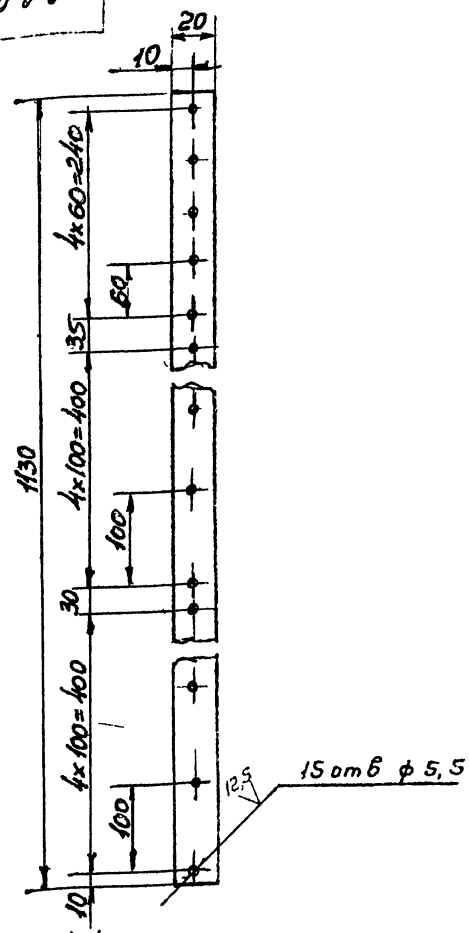


1. ± IT14/2 = (IT14 − IT14)/2
2. * Размер для справок

ВВР 12.02.002

| Изм | Лист | № докум. | Подп. | Дата |
|---|---|---|---|---|
| Разраб. | | Власова | | |
| Пров. | | Колкота | | |
| Т.контр. | | Деньянов | | |

Пластина

| Лит | Масса | Масштаб |
|---|---|---|
| | 0,17 | 1:2 |
| Лист | Листов 1 | |

Лист Б-ПН-1 ГОСТ 19903-74 / Ст3 кп ГОСТ 16523-70

МИСС СССР Главпромвентиляция ГПИ Проектпромвентиляция

Подп. и дата | Взам. инв. № | Инв. № дубл. | Подп. и дата | Инв. № подл.

ВВР 12.03

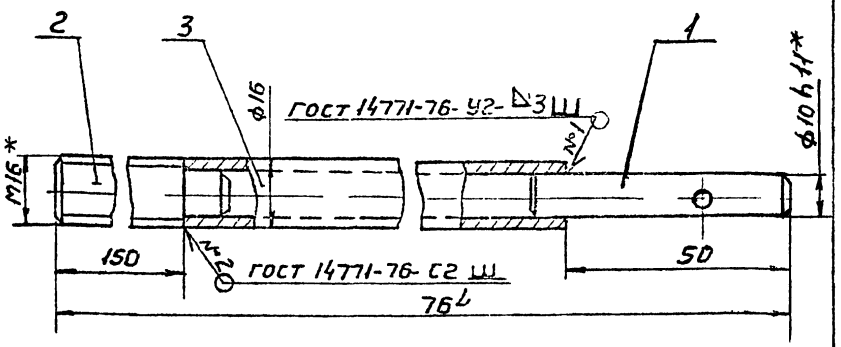


1. ± t2/2
2. * Размеры для справок

| Формат | Зона | Поз. | Обозначение | Наименование | Кол. | Примечание |
|---|---|---|---|---|---|---|
| | | | | Детали | | |
| А4 | | 1 | ВВР3. 03. 002 | Штырь | 1 | |
| А4 | | 2 | ВВР10 03 001 | Шпилька | 1 | |
| А4 | | 3 | ВВР 12. 03. 001 | Тяга | | |
| | | | | Труба 16х3 ГОСТ 8734-80 / В20 ГОСТ 8733-74 | | |
| | | | | ℓ = 564 | 1 | 0.54кг |

ВВР 12.03

| Изм | Лист | № докум. | Подп. | Дата |
|---|---|---|---|---|
| Разраб | | Власова | | |
| Пров | | Колкота | | |
| Т.контр | | Деньянов | | |
| Н.контр | | Колкота | | |
| Утв | | Деньянов | | |

Винт

| Лит | Масса | Масштаб |
|---|---|---|
| | 0,76 | 1:1 |
| Лист | Листов 1 | |

МИСС СССР Главпромвентиляция ГПИ Проектпромвентиляция

Копировал Вешичкая Формат А4

Инв. № подл. | Подп. и дата | Взам. инв. № | Инв. № дубл. | Подп. и дата

| Формат | Зона | Поз. | Обозначение | Наименование | Кол. | Примечание |
|---|---|---|---|---|---|---|
| | | | | Документация | | |
| А4 | | | ВВР 12. 04 СБ | Сборочный чертеж | | |
| | | | | Детали | | |
| А3 | | 1 | ВВР 12. 04. 001 | Стойка | 1 | |
| | | 2 | -01 | Стойка | 1 | |
| А4 | | 3 | ВВР 12. 04. 002 | Полуфланец | 1 | |
| А4 | | 4 | ВВР 12 04 003 | Плита | 1 | |
| А4 | | 5 | ВВР 12 04 004 | Плита | 1 | |
| А4 | | 6 | ВВР 12. 04 005 | Косынка | 2 | |
| А4 | | 7 | ВВР3 04. 004 | Ребро | 1 | |

ВВР 12.04

| Изм | Лист | № докум. | Подп. | Дата |
|---|---|---|---|---|
| Разраб | | Власова | | |
| Пров | | Колкота | | |
| Н.контр | | Колкота | | |
| Утв | | Деньянов | | |

Стойка

| Лит | Масса | Масштаб |
|---|---|---|
| | | |
| Лист | Листов 1 | |

МИСС СССР Главпромвентиляция ГПИ Проектпромвентиляция

Копировал Вешичкая Формат А4

ВВР 12.04.СБ

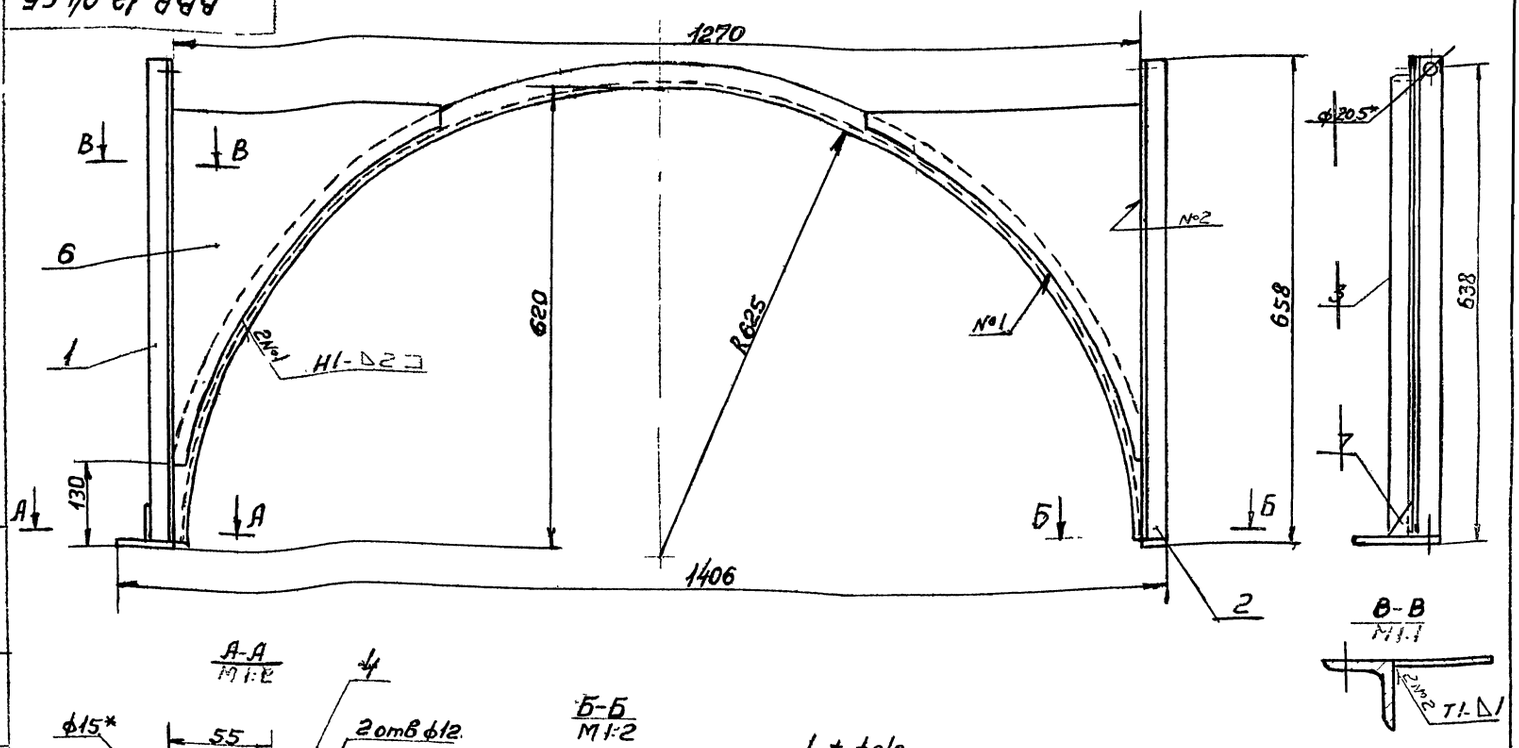


1. ± t2/2
2. Сварные швы по гост 14771-76
3. * Размер для справок

| | | | |
|---|---|---|---|
| ВВР 12.04 СБ | | | |
| Стойка Сборочный чертеж | Лит | Масса 11.0 | Масштаб 1:5 |

ВВР 12.04.001

ВВР 12.04001-01 - зеркальное отражение
Остальное - см ВВР 12.04.001

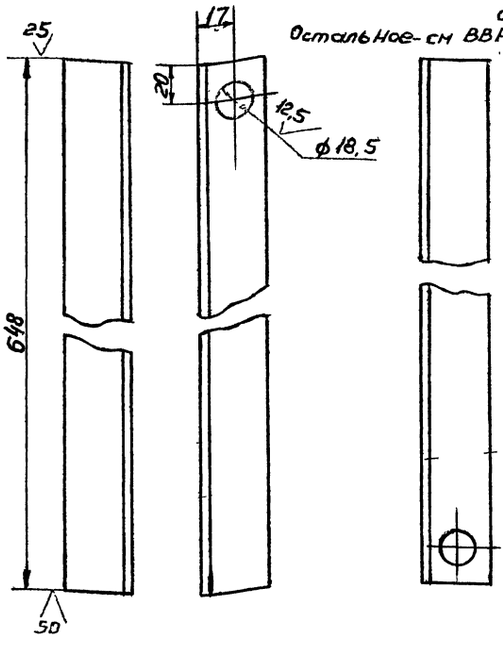


+ JT14 - JT14 ± t2/2

| | | | |
|---|---|---|---|
| ВВР 12.04.001 | | | |
| Стойка | Лит | Масса 1,39 | Масштаб 1:2 |
| | Лист | Листов 1 | |
| Уголок 36х36х4-Б ГОСТ 8509-72 Ст3 ГОСТ 535-79 | МИСС | СССР | |

ВВР 12.04.002

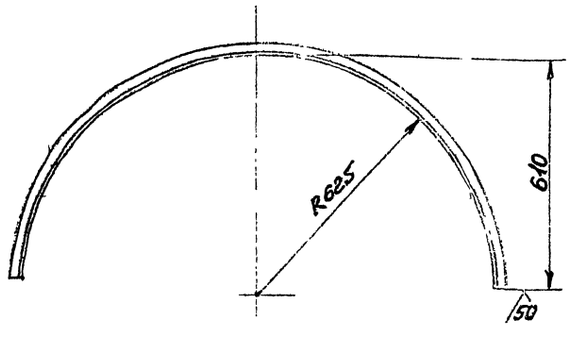


1 + JT14 - JT14
2 Длина развернутой детали 1965 мм

| | | | |
|---|---|---|---|
| ВВР 12.04.002 | | | |
| Полуфланец | Лит | Масса 4,2 | Масштаб 1:10 |
| | Лист | Листов 1 | |
| Уголок 36х36х4-Б ГОСТ 8509-72 Ст3 ГОСТ 535-79 | МИСС | СССР | |

Серия 5.904-10, вып. 1

Подп. и дата | Взам. инв. № | Инв. № дубл. | Подп. и дата | Инв. № подл.

Копировал Вешичкор | Формат А4

Серия 5.904-10, Вып. 1

ВВР 12. 04. 003

25 V(V)

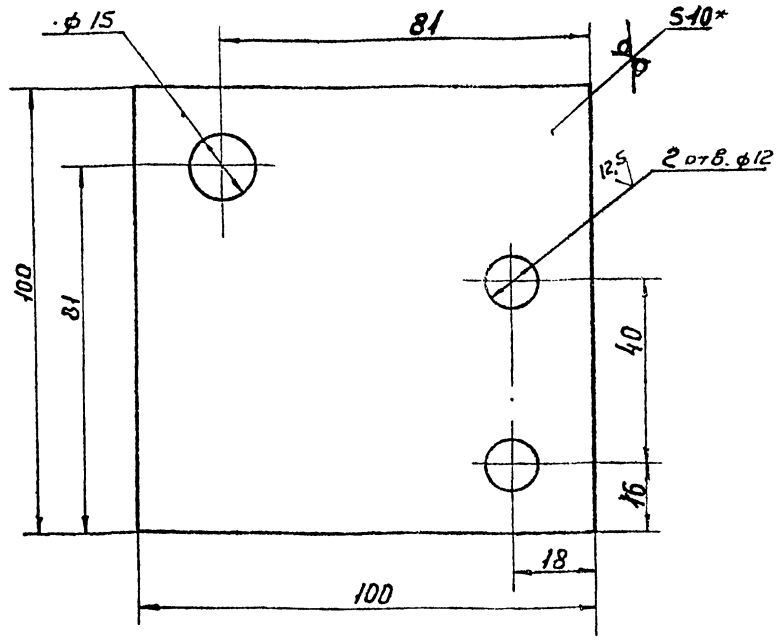


1. + JT14 - JT14 ± t2/2
2 * Размер для справок

| Изм. | Лист | № докум. | Подп. | Дата |
|---|---|---|---|---|
| Разраб. | | Власова | | |
| Пров. | | Колкота | | |
| Т.контр. | | Деньянов | | |
| Н.контр. | | Колкота | | |
| Утв. | | Деньянов | | |

ВВР 12. 04. 003

Плита

| Лит | Масса | Масштаб |
|---|---|---|
| | 0,74 | 1:1 |

Лист | Листов 1

Лист 6-ПН-10 ГОСТ 19904-74
Ст3 кп ГОСТ 14637-79

ММСС СССР
Главпромвентиляция
ГПИ Проектпромвентиляция

Инв. № подл. | Подп. и дата | Взам. инв. № | Инв. № дубл. | Подп. и дата

ВВР 12. 04. 004

25 V(V)

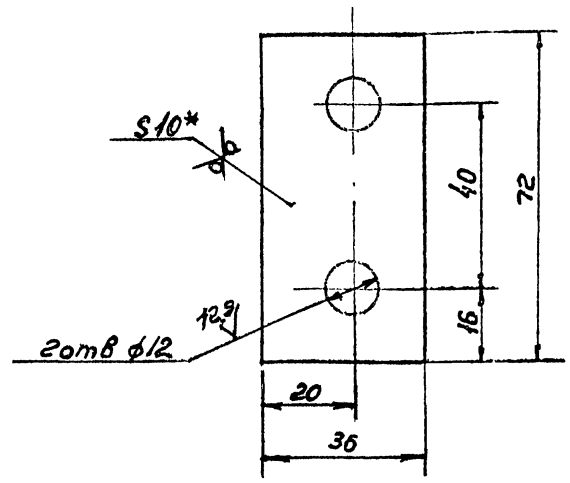


1 + JT14 - JT14 ± t2/2
2. * Размер для справок

| Изм. | Лист | № докум. | Подп. | Дата |
|---|---|---|---|---|
| Разраб. | | Власова | | |
| Пров. | | Колкота | | |
| Т.контр. | | Деньянов | | |
| Н.контр. | | Колкота | | |
| Утв. | | Деньянов | | |

ВВР 12. 04. 004

Плита

| Лит | Масса | Масштаб |
|---|---|---|
| | 0,2 | 1:1 |

Лист | Листов 1

Лист 6-ПН-10 ГОСТ 19904-74
Ст3 кп ГОСТ 14637-79

ММСС СССР
Главпромвентиляция
ГПИ Проектпромвентиляция

Копировал

Формат А4

Инв. № подл. | Подп. и дата | Взам. инв. № | Инв. № дубл. | Подп. и дата

ВВ 12 04 005

50 V(V)

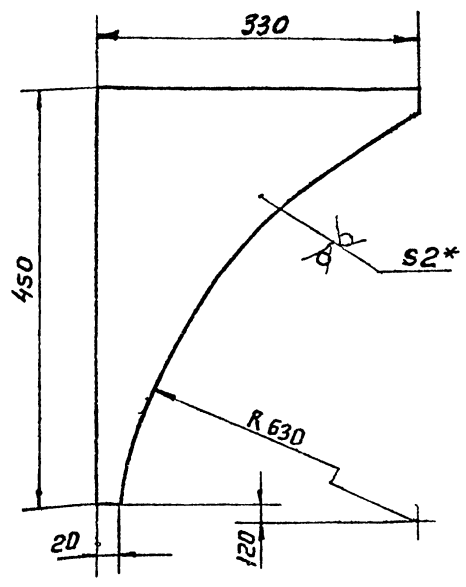


1. + JT14 - JT14 ± t2/2
2 * Размер для справок

| Изм. | Лист | № докум. | Подп. | Дата |
|---|---|---|---|---|
| Разраб. | | Власова | | |
| Пров. | | Колкота | | |
| Т.контр. | | Деньянов | | |
| Н.контр. | | Колкота | | |
| Утв. | | Деньянов | | |

ВВР12 04 005

Косынка

| Лит | Масса | Масштаб |
|---|---|---|
| | 1,5 | 1:5 |

Лист | Листов 1

Лист 6-ПН-10 ГОСТ 19903-74
Ст3 кп ГОСТ 16523-70

ММСС СССР
Главпромвентиляция
ГПИ Проектпромвентиляция

Копировал Вешникая Формат А4

ВВР 12. 05

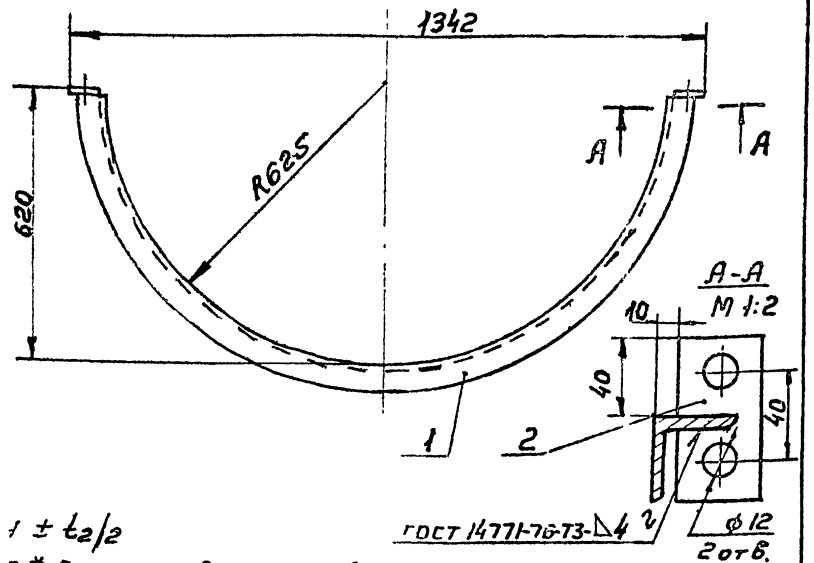


1 ± t2/2
2 * Размер для справок

| Формат | Зона | Поз. | Обозначение | Наименование | Кол. | Примечание |
|---|---|---|---|---|---|---|
| | | | | Детали | | |
| А4 | | 1 | ВВР 12. 04. 002 | Полуфланец | 1 | |
| А4 | | 2 | ВВР 12. 04. 004 | Плита | 2 | |

| Изм. | Лист | № докум. | Подп. | Дата |
|---|---|---|---|---|
| Разраб. | | Власова | | |
| Пров. | | Колкота | | |
| Т.контр. | | Деньянов | | |
| Н.контр. | | Колкота | | |
| Утв. | | Деньянов | | |

ВВР 12. 05

Полуфланец

| Лит | Масса | Масштаб |
|---|---|---|
| | 4,6 | 1:10 |

Лист | Листов 1

ММСС СССР
Главпромвентиляция
ГПИ Проектпромвентиляция

Копировал Вешникая Формат А4

Инв. № подл. | Подп. и дата | Взам. инв. № | Инв. № дубл. | Подп. и дата

ВВР 12.06

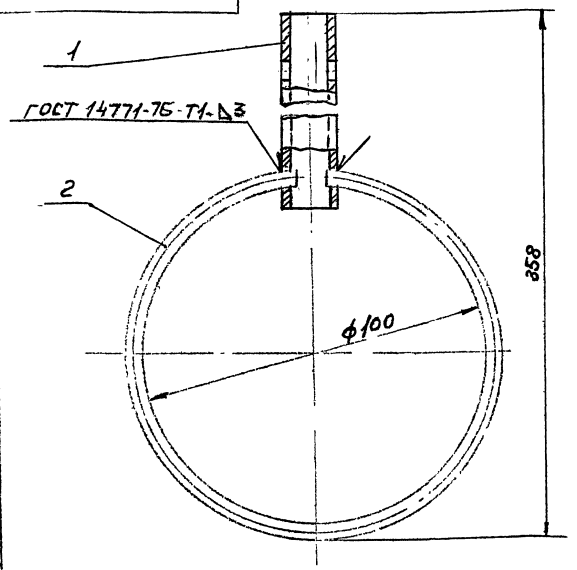


| Формат | Зона | Поз. | Обозначение | Наименование | Кол. | Примечание |
|---|---|---|---|---|---|---|
| | | | | Детали | | |
| А4 | | 1 | ВВР 12.06.001 | Втулка | 1 | |
| А4 | | 2 | ВВР 7.05.002 | Кольцо | 1 | |

ВВР 12.06

Кольцо

| Лит | Масса | Масштаб |
|---|---|---|
| | 0,31 | 1:1 |

Лист | Листов 1

Формат А4

ВВР 12.06.001

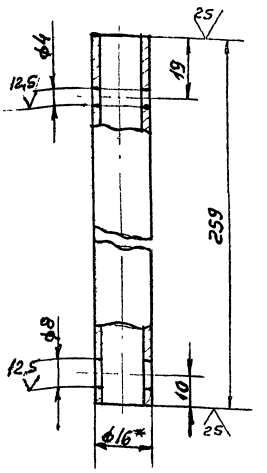


1. + ЭТ14, - ЭТ14, ± ЭТ14/2

2. * Размер для справок

ВВР 12.05.001

Втулка

| Лит | Масса | Масштаб |
|---|---|---|
| | 0,24 | 1:1 |

Труба 16х3 ГОСТ 8734-75
ГОСТ 8733-75

Лист | Листов 1

ВВР 12.001

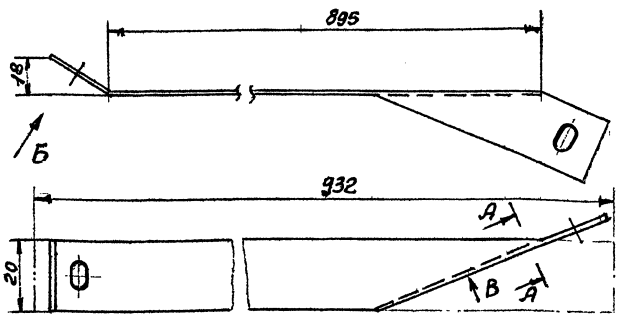


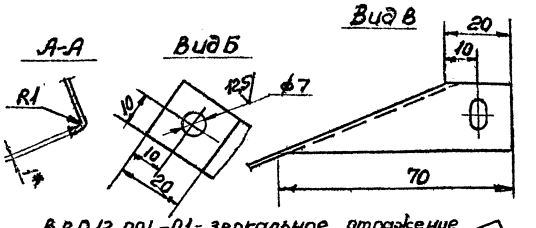


ВВР 12.001-01 - зеркальное отражение
Остальное - см. ВВР 12.001

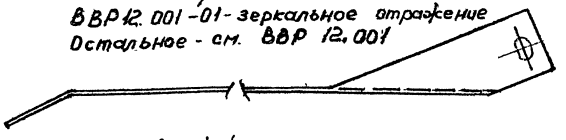

1. + ЭТ14, - ЭТ14, ± t2/2
2. * Размер для справок

ВВР 12.001

Жесткость

| Лит | Масса | Масштаб |
|---|---|---|
| | 0,14 | 1:1 |

Лист | Листов 1

Лист Б-ПН-1.0 ГОСТ 19903-74
Ст3КП ГОСТ 14637-70

Формат А4

ВВР 12.002

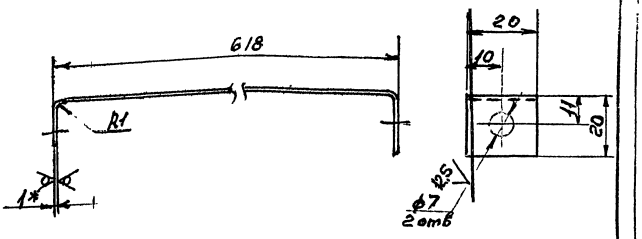


1. + ЭТ14, - ЭТ14, ± t2/2
2. Длина развернутой детали 655 мм
3. * Размер для справок

ВВР 12.002

Скоба

| Лит | Масса | Масштаб |
|---|---|---|
| | 0,1 | 1:1 |

Лист | Листов 1

Лист Б-ПН-1.0 ГОСТ 19903-74
Ст3КП ГОСТ 16523-70

Формат А4

21966-02 8С

ВВР 12.003

Серия 5.904-40, вып. 1

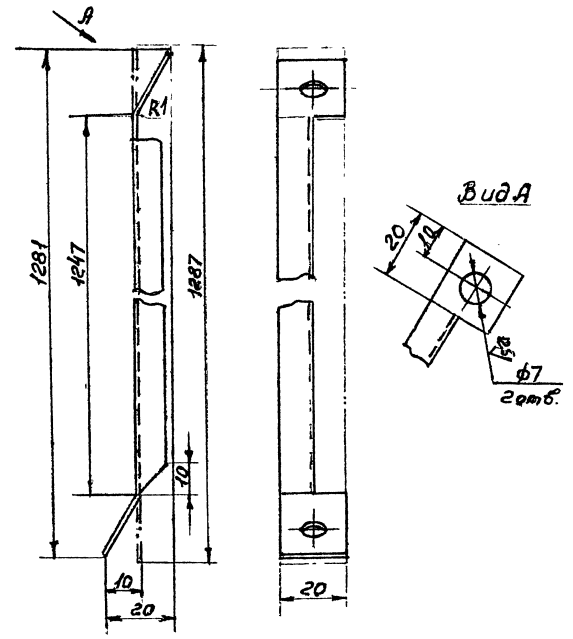


1. + JT14, - JT14, ± t2/2
2.* Размер для справок

| Изм | Лист | № докум. | Подп | Дата |
|---|---|---|---|---|
| Разраб | Власова | | | |
| Пров | Колкота | | | |
| Т.контр | Демьянов | | | |
| Н.контр | Колкота | | | |
| Утв. | Дем | | | |

# ВВР 12.003

## Распорка

| Лит | Масса | Масштаб |
|---|---|---|
| | 0,2 | 1:1 |

Лист Б-ПН-1,0 ГОСТ 19903-74
Ст3 Кп ГОСТ 16523-70

Лист | Листов 1

ММСС СССР

Копировал Вешичкая — Формат А4

| Формат | Зона | Поз | Обозначение | Наименование | Кол | Примечание |
|---|---|---|---|---|---|---|
| | | | | Документация | | |
| А3 | | | ВВРэ 12.01 СБ | Сборочный чертеж | | |
| | | | | Детали | | |
| А4 | | 1 | ВВРэ 5.01.001 | Скоба | 1 | |
| А4 | | 2 | ВВРэ 10.01.001 | Бобышка | 2 | |
| А4 | | 3 | ВВР 12.01.001 | Пластина | 1 | |
| Б4 | | 4 | ВВРэ 12.01.001 | Связь | | |
| | | | | Уголок 25×25×3-Б-ГОСТ 8509-72 / Ст3 ГОСТ 535-79 | | |
| | | | | e= 1260 -JT14 | 1 | 1,41 кг |
| Г4 | | 5 | ВВРэ 12.01.002 | Планка | | |
| | | | | Лист Б-ПН-3 ГОСТ 19903-74 / Ст3 Кп ГОСТ 16523-70 | | |
| | | | | 56×45-JT14 | 1 | 0,06 кг |
| Б4 | | 6 | ВВРэ 12.01.002 | Накладка | | |
| | | | | Лист Б-ПН-2 ГОСТ 19903-74 / Ст3 Кп ГОСТ 16523-70 | | |
| | | | | 40×40-JT14 | 1 | 0,025 кг |

# ВВРэ 12.01

## Пластина направляющая

| Изм | Лист | № докум. | Подп | Дата |
|---|---|---|---|---|
| Разраб | Власова | | | |
| Пров | Колкота | | | |

Лит | Лист | Листов 1

ММСС СССР Главпромвентиляция ГПИ Проектпромвентиляция

Копировал Вешичкая — Формат А4

| Формат | Зона | Поз | Обозначение | Наименование | Кол | Примечание |
|---|---|---|---|---|---|---|
| | | | | Документация | | |
| *) | | | ВВРэ 12 СБ | Сборочный чертеж | | *) А2×2 |
| *) | | | ВВТУ | Технические условия | | *) А2, А3 |
| | | | | Сборочные единицы | | |
| А4 | | 1 | ВВРэ 12.01 | Пластина направляющая | 1 | |
| А4 | | 2 | ВВРэ 12.02 | Кронштейн | 1 | |
| А4 | | 3 | ВВРэ 12.03 | Кронштейн | 1 | |
| А4 | | 4 | ВВР 12.02 | Флажок | 2 | |
| А4 | | 5 | ВВРэ 5.04 | Тяга | 1 | |
| | | | | Детали | | |
| А4 | | 6 | ВВРэ 5.002 | Ось | 2 | |
| А4 | | 7 | ВВР 7.003 | Прокладка | 2 | |
| А4 | | 8 | ВВРэ 10.001 | Ось | 2 | |
| А4 | | 9 | ВВРэ 10.002 | Шайба | 2 | |
| А4 | | 10 | ВВРэ 10.003 | Шайба | 1 | |
| А4 | | 11 | ВВР 12.001 | Жесткость | 1 | |
| | | 12 | -01 | Жесткость | 1 | |
| А4 | | 13 | ВВР 12.002 | Скоба | 1 | |
| А4 | | 14 | ВВР 12.003 | Распорка | 2 | |

# ВВРэ 12

| Изм | Лист | № докум. | Подп | Дата |
|---|---|---|---|---|
| Разраб. | Власова | | | |
| Пров | Колкота | | | |
| Н.контр | Колкота | | | |
| Утв. | Демьянов | | | |

Воздухораспределитель вихревой регулируемый с электроприводом

Лит | Лист 1 | Листов 2

ММСС СССР Главпромвентиляция ГПИ Проектпромвентиляция

Копировал Вешичкая — Формат А4

| Формат | Зона | Поз | Обозначение | Наименование | Кол | Примечание |
|---|---|---|---|---|---|---|
| | | | | Стандартные изделия | | |
| | | | | Болты ГОСТ 7798-70 | | |
| | | 15 | | М6×16-8g 36 | 2 | |
| | | 16 | | М6×30-8g 36 | 10 | |
| | | 17 | | М8×16-8g 36 | 4 | |
| | | 18 | | М10×42-8g 36 | 4 | |
| | | | | Гайки ГОСТ 5915-70 | | |
| | | 19 | | 6-6Н.4 | 16 | |
| | | 20 | | 10-6Н.4 | 4 | |
| | | | | Шайбы ГОСТ 11371-78 | | |
| | | 21 | | 6.01.05 | 6 | |
| | | 22 | | 10.01.05 | 2 | |
| | | | | Шайба ГОСТ 6402-70 | | |
| | | 23 | | 6 65Г | 6 | |
| | | 24 | | 8 65Г | 4 | |
| | | 25 | | 10 65Г | 4 | |
| | | | | Шплинты ГОСТ 397-79 | | |
| | | 27 | | 2,5×16 | 2 | |
| | | 28 | | 4×22 | 2 | |
| | | | | Прочие изделия | | |
| | | 29 | | Механизм исполнительный МЭО-4/25-0,25-77 ГОСТ 7192-80 | 1 | 10 кг |

# ВВРэ 12

Лист 2

Копировал Вешичкая — Формат А4

21966-02 81

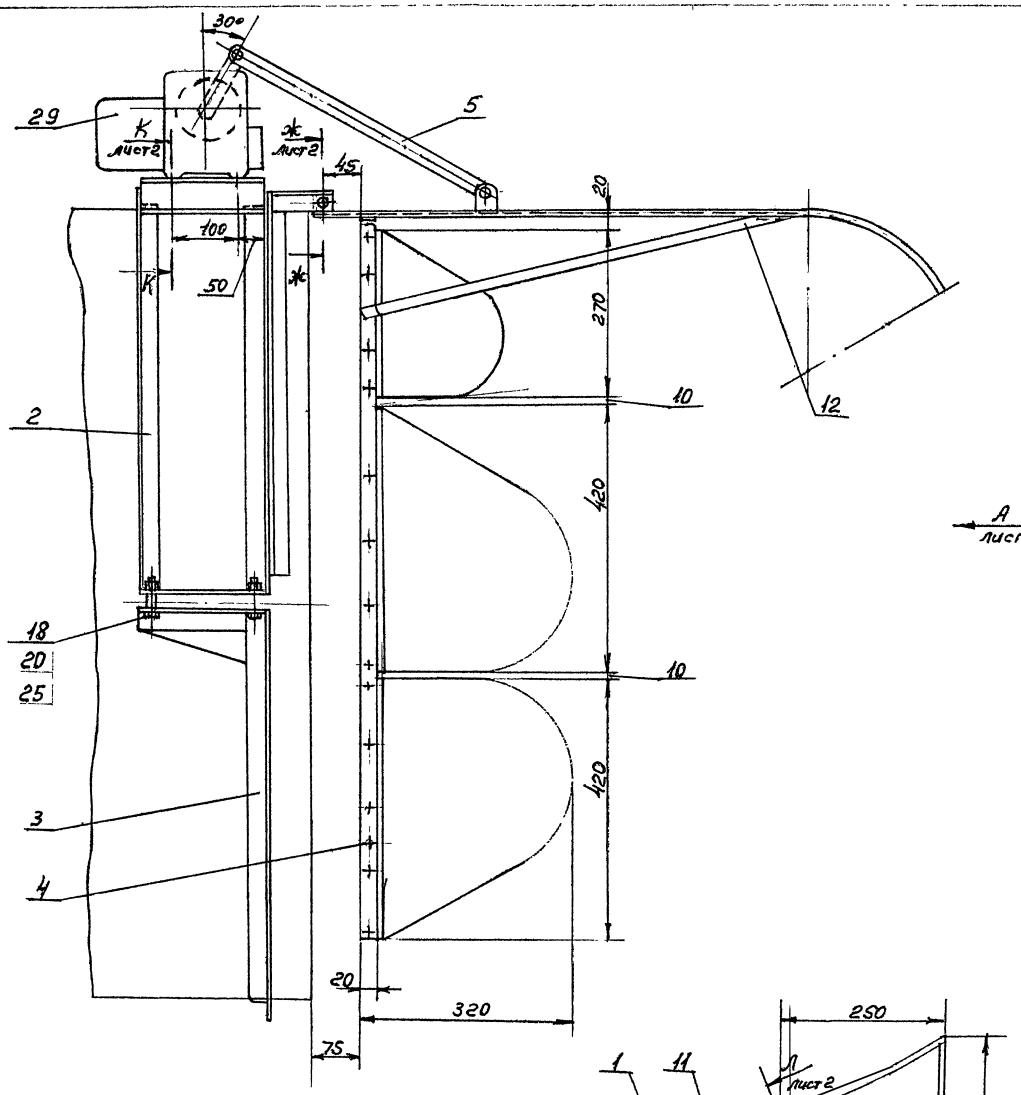


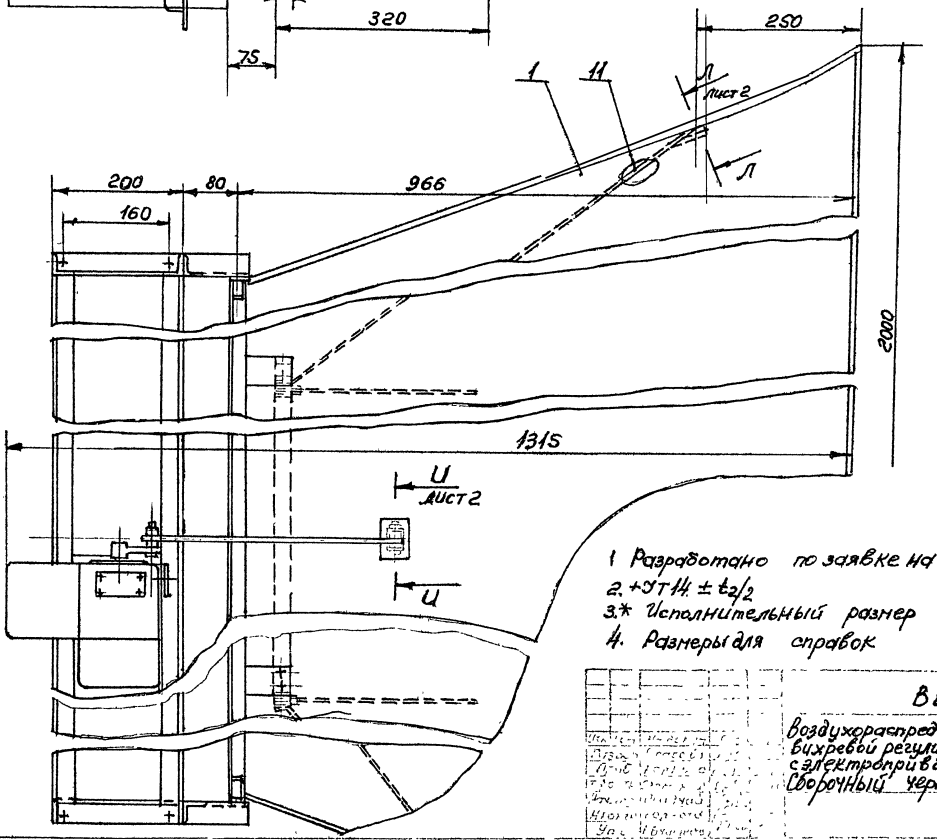


1 Разработано по заявке на а. с. №1097864
2. +УТ14 ± t2/2
3.* Исполнительный размер
4. Размеры для справок

| | | | |
|---|---|---|---|
| ВВРэ 12 СБ | | | |
| Воздухораспределитель вихревой регулируемый с электроприводом Сборочный чертеж | Лит | Масса | Масштаб |
| | | 53 | 1:5 |
| | Лист | Листов 1 | |
| | МИСС | СССР | |

Формат А2

21966-02 82

ВВРэ 12 СБ

Серия 5.904-10, Вып.1

Вид А лист 1

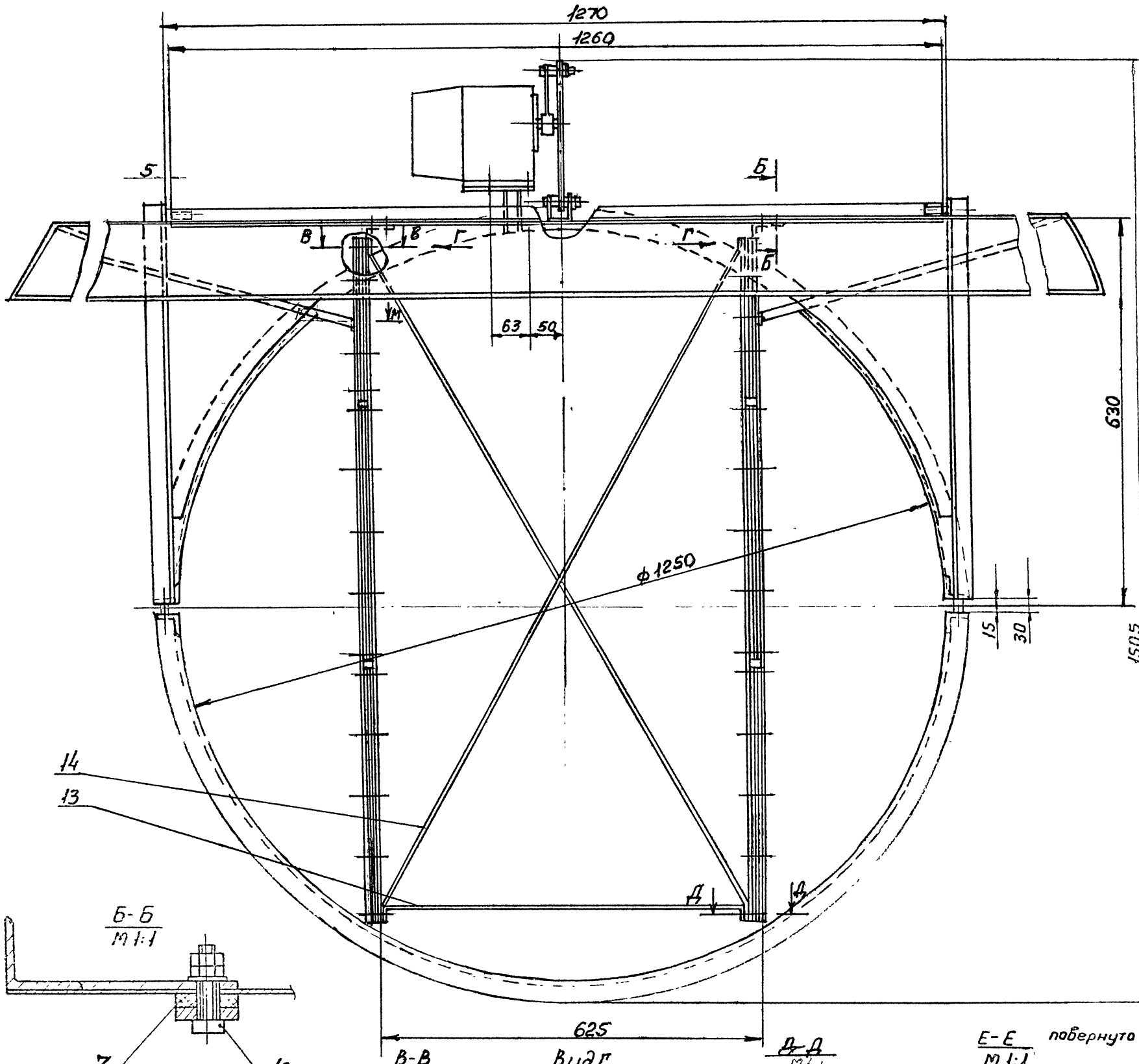


Б-Б
М 1:1




В-В
М 1:1

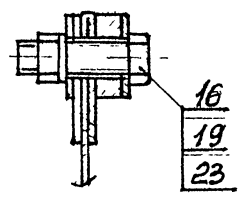


Вид Г
1:1

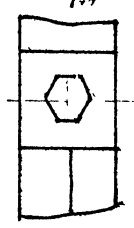

Д-Д
М 1:1

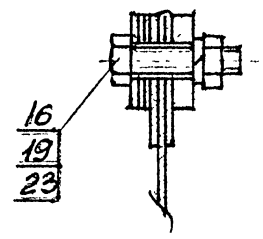


Е-Е повернуто лист 1
М 1:1

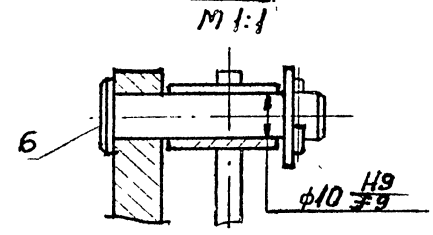


Ж-Ж лист 1
М 1:1

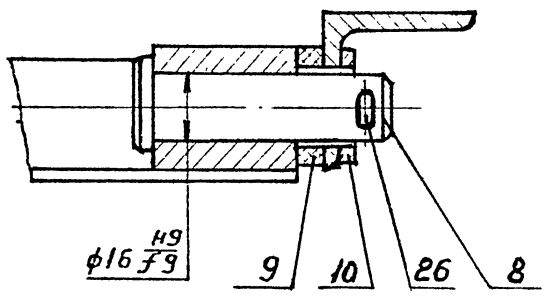


К-К лист 1
М 1:1

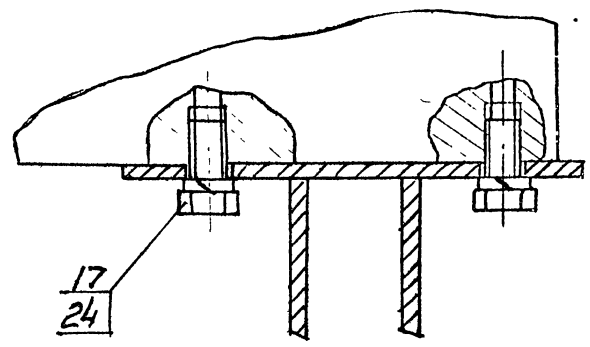


И-И повернуто лист 1
М 1:1

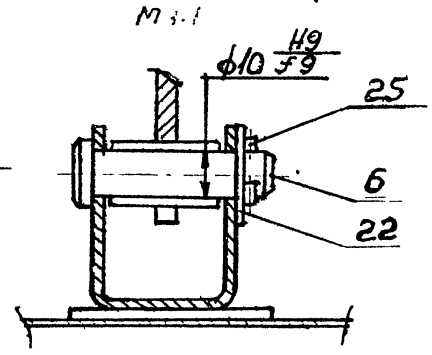


Л-Л лист 1
М 1:1

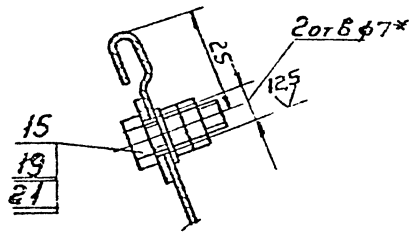


М 1:1

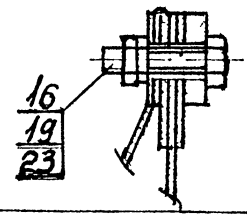


| Инв.№ подл. | Подп. и дата | Взам. инв.№ | Инв.№ дубл. | Подп. и дата |
|---|---|---|---|---|

| Изм. | Лист | № докум. | Подп. | Дата |
|---|---|---|---|---|

ВВРэ 12 СБ

Лист 2

Копировал Бешицкая

Формат А2

ВВРэ12.01СБ

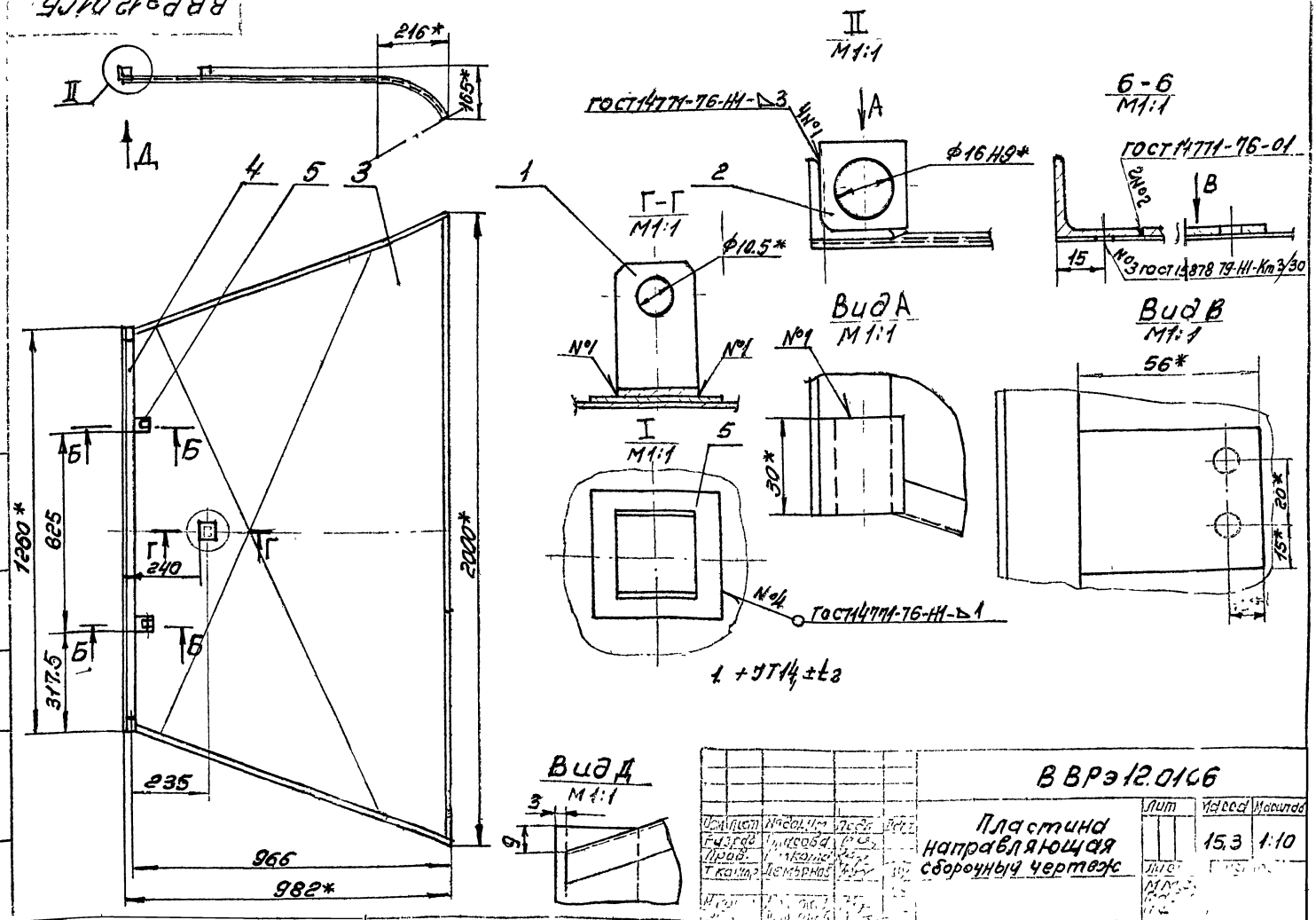


| | | | | |
|---|---|---|---|---|
| Инв.№подл. | Подп. и дата | Взам.инв.№ | Инв.№дубл. | Подп. и дата |

Серия 3.900-1, вып. 1

| | | | | | | |
|---|---|---|---|---|---|---|
| Изм. | Кол.уч. | Лист | №док. | Подп. | Дата | ВВРэ12.01СБ |
| Разраб. | Глазова | | | | | Пластина направляющая |
| Пров. | Колката | | | | | сборочный чертеж |
| Т.контр. | Демьянов | | | | | Лит. 15.3 Масштаб 1:10 |
| Н.контр. | | | | | | Лист Листов |
| Утв. | | | | | | |

| Формат | Зона | Поз. | Обозначение | Наименование | Кол. | Примечание |
|---|---|---|---|---|---|---|
| | | | | Документация | | |
| А3 | | | ВВРэ12.02СБ | Сборочный чертеж | | |
| | | | | Детали | | |
| А4 | | 1 | ВВРэ12.02.001 | Консоль | 1 | |
| | | 2 | -01 | Консоль | 1 | |
| А4 | | 3 | ВВРэ12.02.002 | Связь | 2 | |
| А4 | | 4 | ВВРэ 5.02.004 | Плита | 1 | |
| А4 | | 5 | ВВР12.04.002 | Полуфланец | 2 | |
| А4 | | 6 | ВВР12.04.005 | Косынка | 2 | |
| Б4 | | 7 | ВВРэ12.02.003 | Стойка | | |
| | | | | Уголок 36х36х4-Б ГОСТ8509-72 Ст3 ГОСТ535-79 | | |
| | | | | ℓ=650 -УТ14 | 2 | 1,4кг |
| Б4 | | 8 | ВВРэ12.02.004 | Ребро | | |
| | | | | Лист Б-ПН-4 ГОСТ19903-74 Ст3кп ГОСТ16523-70 | | |
| | | | | 190-УТ14×49-УТ14 | 1 | 0,28кг |
| Б4 | | 9 | ВВРэ12.02.005 | Ребро | | |
| | | | | Лист Б-ПН-4 ГОСТ19903-74 Ст3кп ГОСТ16523-70 | | |
| | | | | 190-УТ14×46-УТ14 | 1 | 0,27кг |

| | | | | | | |
|---|---|---|---|---|---|---|
| Инв.№подл. | Подп. и дата | Взам.инв.№ | Инв.№дубл. | Подп. и дата | | |
| Изм. | Кол.уч. | Лист | №док. | Подп. | Дата | ВВРэ12.02 |
| Разраб. | Глазова | | | | | Кронштейн |
| Пров. | Колката | | | | | Лит. Лист Листов |
| Н.контр. | Колката | | | | | |
| Утв. | Демьянов | | | | | ЦМИ ГПИ Госстроя СССР |

Копировал

Формат А4

ВВРэ12.02.001

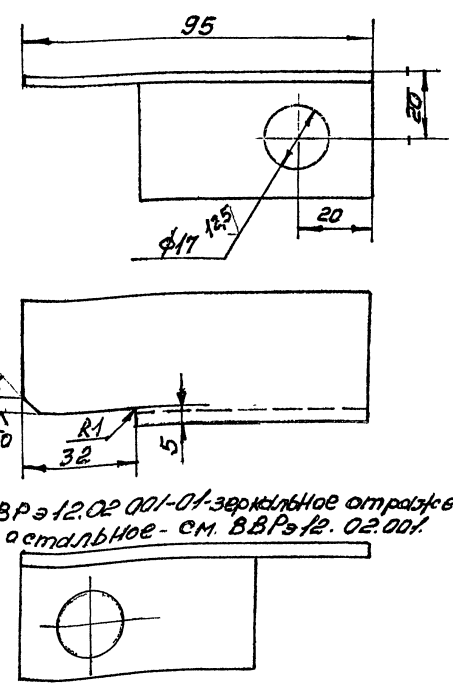


ВВРэ12.02.001-01 зеркальное отражение остальное - см. ВВРэ12.02.001



+УТ14 -УТ14 ±t2/2

| | | | | | | |
|---|---|---|---|---|---|---|
| Инв.№подл. | Подп. и дата | Взам.инв.№ | Инв.№дубл. | Подп. и дата | | |
| Изм. | Кол.уч. | Лист | №док. | Подп. | Дата | ВВРэ12.02.001 |
| Разраб. | Глазова | | | | | Консоль |
| Пров. | Колката | | | | | Лит. А1 Сер. Масштаб |
| Н.контр. | Колката | | | | | 0,17 1:1 |
| Утв. | Демьянов | | | | | Лист Листов 1 |

Уголок 36х36х4-Б ГОСТ8509-72 Ст3 ГОСТ535-79

ЦМИ ГПИ Госстроя СССР

Копировал

Формат А4

ВВРэ 12.02 СБ

Серия 5.904-40, вып. 1

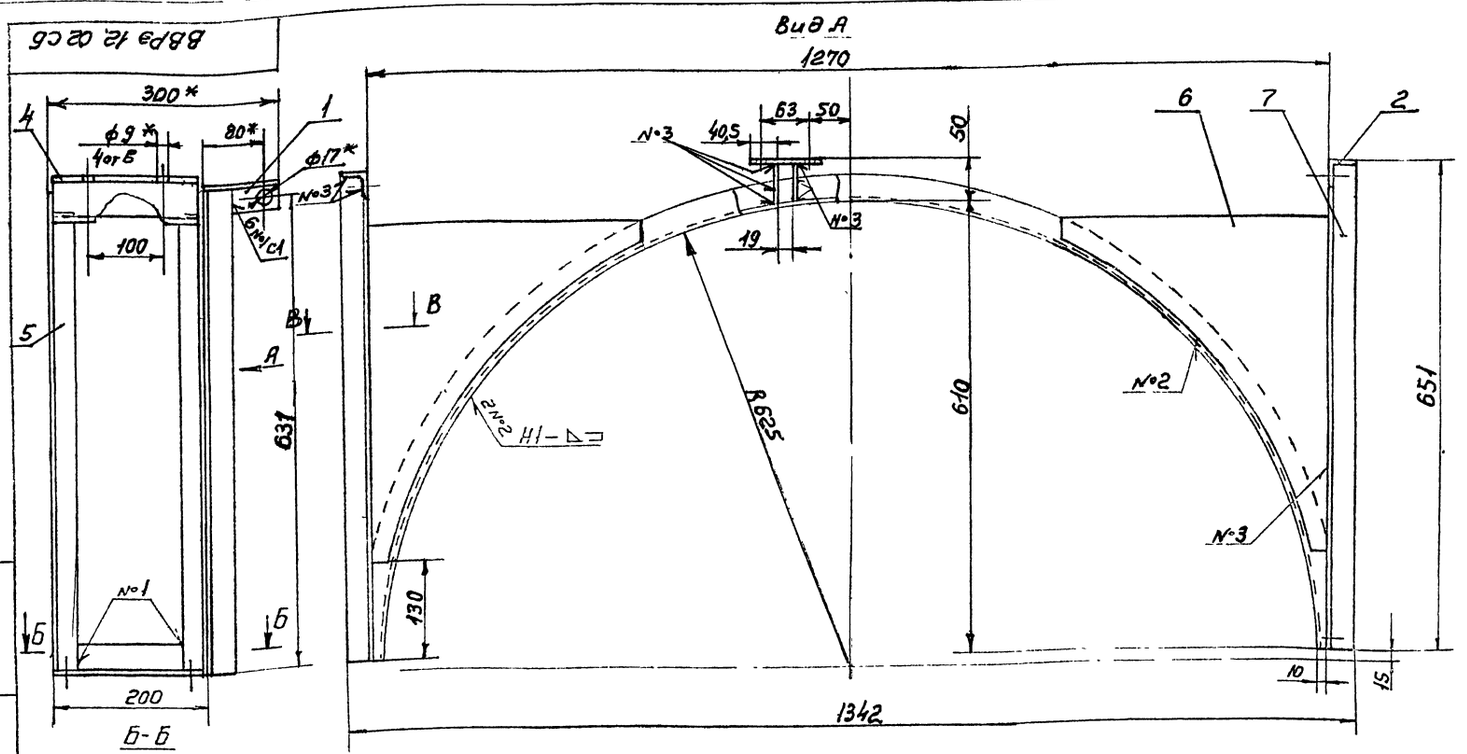


1 Сварные швы по ГОСТ 14771-76

2. ± t2/2

3. * Размеры для справок

| Изм | Лист | N докум | Подп | Дата |
|---|---|---|---|---|
| Разраб | | Власова | | |
| Пров | | Колкота | | |
| Т.контр | | Демьянов | | |

ВВРэ 12.02 СБ

Кронштейн сборочный чертеж

| Лит | Масса | Масштаб |
|---|---|---|
| | 16,5 | 1:5 |

Лист | Листов 1

ММСС СССР

Копировал Вешнякова

Формат А3

ВВРэ 12.02.002

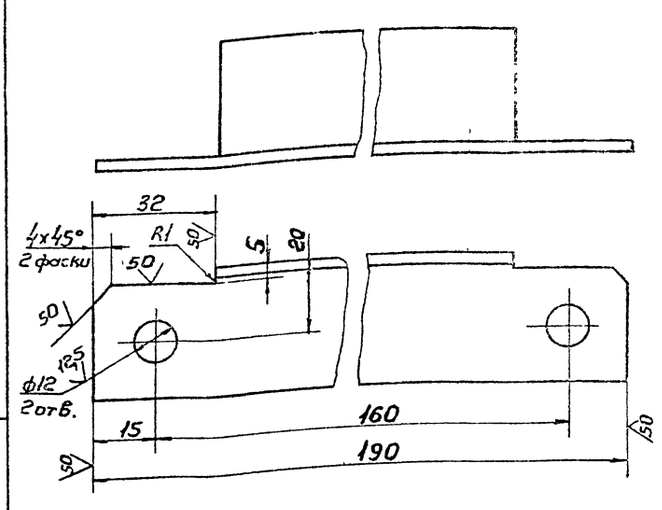


+ JT14, - JT14, ± t2/2

| Формат | Зона | Поз | Обозначение | Наименование | Кол | Примечание |
|---|---|---|---|---|---|---|
| | | | | Документация | | |
| А3 | | | ВВРэ 12.03 СБ | Сборочный чертеж | | |
| | | | | Детали | | |
| А4 | | 1 | ВВРэ 12.03.001 | Связь | 1 | |
| | | 2 | -01 | Связь | 1 | |
| А4 | | 3 | ВВРэ 5.03.002 | Ребро | 2 | |
| А4 | | 4 | ВВР 12.04.002 | Полуфланец | 1 | |

ВВРэ 12.02.002

Связь

| Лит | Масса | Масштаб |
|---|---|---|
| | 0,37 | 1:1 |

Лист | Листов 1

Уголок 36х36х4-Б ГОСТ 8509-72 Ст3 ГОСТ 535-79

Копировал Вешнякова

ВВРэ 12.03

Кронштейн

| Лит | Лист | Листов |
|---|---|---|
| | | 1 |

ММСС СССР

Главпромвентиляция гпи Проектпромвентиляция

Копировал Вешнякова

Формат А4

ВВРэ 12.03

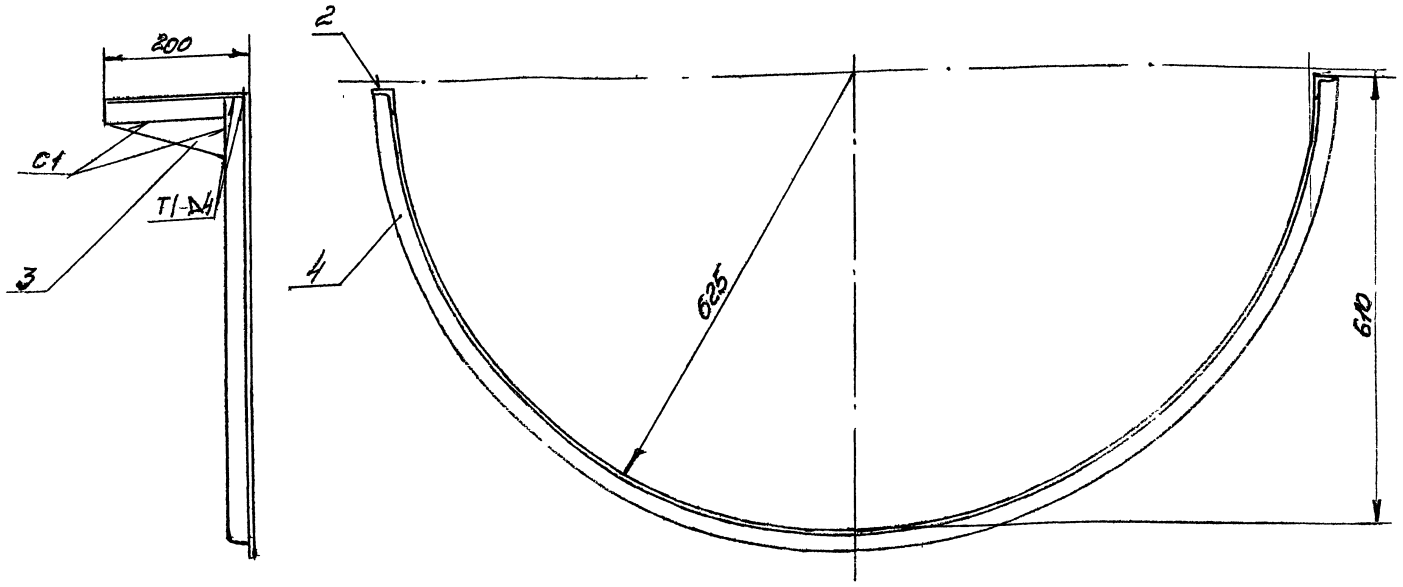


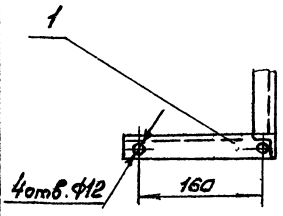


1. Сварные швы по ГОСТ 14771-76
2. Размеры для справок.

| | | |