ТИПОВАЯ ДОКУМЕНТАЦИЯ НА КОНСТРУКЦИИ, ИЗДЕЛИЯ И УЗЛЫ ЗДАНИЙ И СООРУЖЕНИЙ

СЕРИЯ 5904-39

ВОЗДУХОРАСПРЕДЕЛИТЕЛИ ПЛАФОННЫЕ РЕГУЛИРУЕМЫЕ МНОГОДИФФУЗОРНЫЕ ТИПА ПРМ

ВЫПУСК 1

РАБОЧИЕ ЧЕРТЕЖИ

21958-02
Цена 4-10

gost.e-ecolog.ru

Содержание

Обозначение	Наименование	Стр
	Титульный лист	1
	Содержание	2,3
ПРМТУ	Технические условия	3÷5
ПРМ3-0101	Кронштейн. Деталь	
ПРМ1	Воздухораспределитель плафонный регулируемый многодиффузорный типа ПРМ. Спецификация	6
ПРМ1-0100	Патрубок. Спецификация	
ПРМ1-0200	Плафон. Спецификация	
ПРМп1	Воздухораспределитель плафонный регулируемый многодиффузорный типа ПРМ. Спецификация	6
ПРМп1-0100	Патрубок. Спецификация	7
ПРМп1-0200	Плафон. Спецификация	
	Воздухораспределитель плафонный регулируемый многодиффузорный типа ПРМ. Спецификация	
ПРМпф1-0100	Патрубок. Спецификация	
ПРМ1СБ	Воздухораспределитель плафонный регулируемый многодиффузорный типа ПРМ. Сборочный чертеж	8
ПРМ1-0100 СБ	Патрубок. Сборочный чертеж	9
ПРМ1-0101	Кронштейн. Деталь	10
ПРМ1-0102	Патрубок. Деталь	
ПРМ1-0103	Втулка. Деталь	
ПРМ1-0104	Диффузор. Деталь	
ПРМ1-0200СБ	Плафон. Сборочный чертеж	11
ПРМ1-0201	Винт. Деталь	12
ПРМ1-0202	Диффузор. Деталь	
ПРМ1-0203	Кольцо. Деталь	
ПРМ1-0204	Диффузор. Деталь	
ПРМ1-0205	Диффузор. Деталь	13
ПРМ1-0206	Диффузор. Деталь	
ПРМ1-0207	Кронштейн. Деталь	
ПРМп1-0205	Крышка. Деталь	
ПРМп1 СБ	Воздухораспределитель плафонный регулируемый многодиффузорный типа ПРМ. Сборочный чертеж	14
ПРМп1-0100СБ	Патрубок. Сборочный чертеж	15
ПРМп1-0101	Стенка. Деталь	16
ПРМп1-0102	Планка. Деталь	
ПРМп1-0103	Накладка. Деталь	
ПРМп1-0200СБ	Плафон. Сборочный чертеж	17
ПРМп1-0201	Стенка. Деталь	18
ПРМп1-0202	Стенка. Деталь	
ПРМп1-0203	Стенка. Деталь	
ПРМп1-0204	Стенка. Деталь	
ПРМпф1СБ	Воздухораспределитель плафонный регулируемый многодиффузорный типа ПРМ Сборочный чертеж	19
ПРМ пф1-0100СБ	Патрубок. Сборочный чертеж	20
ПРМ2	Воздухораспределитель плафонный регулируемый многодиффузорный типа ПРМ. Спецификация	21
ПРМ2-0100	Патрубок. Спецификация	
ПРМ2-0200	Плафон Спецификация	
ПРМ2-0205	Диффузор. Деталь	
ПРМ2СБ	Воздухораспределитель плафонный регулируемый многодиффузорный типа ПРМ Сборочный чертеж	22
ПРМ2-0100СБ	Патрубок. Сборочный чертеж	
ПРМ2-0101	Кронштейн. Деталь	23
ПРМ2-0102	Патрубок. Деталь	
ПРМ2-0103	Диффузор. Деталь	
ПРМ2-0200СБ	Плафон. Сборочный чертеж	24
ПРМ2-0201	Винт. Деталь	25
ПРМ2-0202	Диффузор. Деталь	
ПРМ2-0203	Диффузор. Деталь	
ПРМ2-0204	Диффузор. Деталь	
ПРМ3	Воздухораспределитель плафонный регулируемый многодиффузорный типа ПРМ. Спецификация	25
ПРМ3-0100	Патрубок. Спецификация	
ПРМ3-0200	Плафон. Спецификация	
ПРМп3	Воздухораспределитель плафонный регулируемый многодиффузорный типа ПРМ. Спецификация	25
ПРМп2-0100	Патрубок. Спецификация	
ПРМп3-0200	Плафон. Спецификация	
ПРМпф3	Воздухораспределитель плафонный регулируемый многодиффузорный типа ПРМ. Спецификация	27
ПРМ пф3-0100	Патрубок. Спецификация	
ПРМ 3 СБ	Воздухораспределитель плафонный регулируемый многодиффузорный типа ПРМ Сборочный чертеж	28
ПРМ3-0100 СБ	Патрубок. Сборочный чертеж	29
ПРМ3-0103	Диффузор Деталь	
ПРМ3-0200СБ	Плафон Сборочный чертеж	30
ПРМ3-0102	Патрубок. Деталь	
ПРМ3-0201	Винт. Деталь	
ПРМ3-0202	Диффузор Деталь	31
ПРМ3-0203	Диффузор Деталь	
ПРМ3-0204	Диффузор. Деталь	
ПРМ3-0205	Диффузор Деталь	
ПРМп3	Воздухораспределитель плафонный регулируемый многодиффузорный типа ПРМ. Сборочный чертеж	32
ПРМп3-0100СБ	Патрубок. Сборочный чертеж	33
ПРМп3-0101	Стенка. Деталь	34
ПРМп3-0102	Планка. Деталь	
ПРМп3-0103	Накладка. Деталь	
ПРМп3-0200СБ	Плафон Сборочный чертеж	35
ПРМп3-0201	Стенка. Деталь	36
ПРМп3-0202	Стенка. Деталь	
ПРМп3-0203	Стенка. Деталь	
ПРМп3-0204	Стенка. Деталь	
ПРМпф3СБ	Воздухораспределитель плафонный регулируемый многодиффузорный типа ПРМ Сборочный чертеж	37
ПРМпф3-0100СБ	Патрубок Сборочный чертеж	38
ПРМ4	Воздухораспределитель плафонный регулируемый, многодиффузорный типа ПРМ. Спецификация	39
ПРМ4-0100	Патрубок Спецификация	
ПРМ4-0200	Плафон. Спецификация	
ПРМп4	Воздухораспределитель плафонный регулируемый многодиффузорный типа ПРМ. Спецификация	39
ПРМп4-0100	Патрубок. Спецификация	
ПРМп4-0200	Плафон. Спецификация	
ПРМпф4	Воздухораспределитель плафонный регулируемый многодиффузорный типа ПРМ. Спецификация	40
ПРМпф4-0100	Патрубок Спецификация	
ПРМ4СБ	Воздухораспределитель плафонный регулируемый многодиффузорный типа ПРМ. Сборочный чертеж	41
ПРМ4-0100СБ	Патрубок. Сборочный чертеж	
ПРМ4-0101	Кронштейн. Деталь	42
ПРМ4-0102	Патрубок. Деталь	
ПРМ4-0200СБ	Плафон. Сборочный чертеж	43
ПРМ4-0203	Диффузор. Деталь	44
ПРМ4-0203	Диффузор. Деталь	
ПРМ4-0204	Диффузор. Деталь	

Серия 5 904-39 Выпуск 1

Обозначение	Наименование	Стр
ПРМ4-0205	Диффузор Деталь	44
ПРМп4 СБ	Воздухораспределитель плафонный регулируемый многодиффузорный типа ПРМ Сборочный чертеж	45
ПРМп4-0100СБ	Патрубок. Сборочный чертеж	46
ПРМп4-0101	Стенка. Деталь	47
ПРМп4-0102	Планка. Деталь	
ПРМп4-0103	Накладка. Деталь	
ПРМп4-0200СБ	Плафон. Сборочный чертеж	48
ПРМп4-0201	Стенка. Деталь.	49
ПРМп4-0202	Стенка. Деталь	
ПРМп4-0203	Стенка. Деталь	
ПРМп4-0204	Стенка. Деталь	
ПРМ4-0103	Диффузор. Деталь	50
ПРМ4-0201	Винт. Деталь	
ПРМп3-0205	Крышка. Деталь	
ПРМп4-0205	Крышка. Деталь	
ПРМпф4СБ	Воздухораспределитель плафонный регулируемый многодиффузорный типа ПРМ Сборочный чертеж	51
ПРМпф4-0100СБ	Патрубок. Сборочный чертеж	52

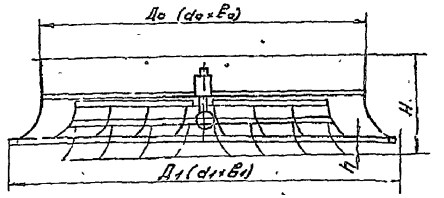

Обозначение	Основные размеры и параметры				
	Д0(d0×в0)	Д1(d1×в1)	H, мм	h, мм	масса, кг
ПРМ1	250	335	100	25	1.27
ПРМп1	250×250	335×335	100	25	1.6
ПРМпф1	250×250	335×335	100	25	2.7
ПРМ2	315	410	117	32	1.9
ПРМ3	400	510	140	40	2.7
ПРМп3	400×400	510×510	140	40	2.9
ПРМпф3	400×400	510×510	140	40	4.8
ПРМ4	500	630	166	50	4.1
ПРМп4	500×500	627×627	166	50	4.1
ПРМпф4	500×500	627×627	166	50	6.4

Изм. Лист Н докум. Подп. Дата

ПРМ ТУ

Лист 2

Копировал: Формат А4

Серия состоит из 2х выпусков
Выпуск 0 - Указания по выбору и расчету
Выпуск 1 - Рабочие чертежи.

Технические условия

Настоящие технические условия распространяются на воздухораспределители плафонные регулируемые многодиффузорные типа ПРМ (далее по тексту воздухораспределители) предназначенные для подачи воздуха системами вентиляции воздушного отопления и кондиционирования в верхнюю зону помещений производственных и общественных зданий с высоты 8 метров.

Климатическое исполнение воздухораспределителей - вид УХЛ3 по ГОСТ 15150-69

Воздухораспределители изготавливаются круглого и прямоугольного сечений.

1. Технические требования.

Воздухораспределители должны соответствовать требованиям настоящих технических условий и рабочим чертежам ПРМ1÷ПРМ4, ПРМп1÷ПРМп4 ПРМпф1÷ПРМпф4.

1.1. Основные параметры и размеры

1.1.1. Основные параметры и размеры должны соответствовать указанным на рисунке и в таблице

1.2. Характеристики

1.2.1. Материалы, применяемые для изготовления воздухораспределителей, должны соответствовать указанным в конструкторской документации и иметь документ, подтверждающий их качество

1.2.2. Метрическая резьба должна соответствовать требованиям ГОСТ 24705-81 и ГОСТ 16093-81.

1.2.3 Сварные швы должны соответствовать требованиям ГОСТ 15878-79 и ГОСТ 14771-76 При полуавтоматической электродуговой сварке в среде углекислого газа (двуокись углерода по ГОСТ 8050-76) использовать сварочную проволоку СВ-08 и СВ-08А по ГОСТ 2246-70.

1.2.4. Коробление и проводка свариваемых деталей не должна превышать 5мм на 1м длины

1.2.5 Блок диффузоров должен перемещаться свободно (без заеданий) с усилием 40Н (4кгс)

1.2.6. Подготовку поверхностей деталей и сборочных единиц воздухораспределителей для внешней отделки выполнять согласно ГОСТ 9.402-80.

1.2.7. Наружные и внутренние поверхности воздухораспределителей должны быть покрыты грунтовкой ГФ-021 ГОСТ 25129-82, класс покрытия УЛ по ГОСТ 9.32-74.

1.2.8 Резьбовые соединения покрытию не подлежат.

Изм.	Лист	Н докум.	Подп.	Дата	ПРМ ТУ	Лист 3
Разраб.	Волкова				Воздухораспределители плафонные регулируемые многодиффузорные типа ПРМ Технические условия	Лит. / Лист / Листов 10
Пров.	Пронский					ММСС СССР Главпроектвентиляция
Н. контр.	Пронский					
Утв.	Демьянов					

Копировал: Формат А4

Инв. № подл. | Подп. и дата | Взам. инв. № | Инв. № дубл. | Подп. и дата

1.2. Комплектность

1.2.1 В комплект поставки воздухораспределителей должны входить:

1) паспорта воздухораспределителей;

2) инструкция по эксплуатации;

3) документ установленной формы о качестве воздухораспределителей

В случае отправки партии в разные адреса, инструкция и документ о качестве направляются в каждый адрес.

1.2.2 Документ установленной формы о качестве воздухораспределителей должен содержать:

1) наименование или товарный знак предприятия – изготовителя;

2) номер заказ-наряда;

3) обозначение воздухораспределителей по техническим условиям;

4) количество и номера ящиков;

5) общее количество воздухораспределителей в партии.

6) дата нанесения временной противокоррозионной защиты;

7) гарантийный срок эксплуатации;

8) дату выпуска;

9) отметку ОТК.

1.4. Маркировка

1.4.1. На каждом воздухораспределителе принятом ОТК, должна быть нанесена

1.5.3. Сопроводительная документация должна быть упаковано в бумагу по ГОСТ 8828-75 или ГОСТ 9569-79 и упаковано в тару. Способы упаковки и крепления воздухораспределителей устанавливаются предприятием – изготовителем.

2. Правила приемки.

2.1. Предприятие-изготовитель подвергает воздухораспределители приемочному контролю на соответствие требованиям технических условий и рабочих чертежей.

2.2. Приемочному контролю воздухораспределители подвергают партиями.

2.3. 1% воздухораспределителей от партии, но не менее 5 штук отбирают на соответствие:

1) основным размерам по п. 1.1.1;

2) качеству резьбовых соединений по п. 1.2.2;

3) качеству сварных соединений по ГОСТ 24297-87;

4) качеству перемещения блока диффузоров и его величине по п. 1.1.1 и 1.2.5

5) Наличие и качество маркировки, упаковки и временной противокоррозионной защиты;

6) массе грузового места.

2.4. При неудовлетворительных результатах контроля воздухораспределителей хотя бы по одному показателю по этому показателю

маркировка содержащая:

1.) номер заказ-наряда;

2) обозначение воздухораспределителя по техническим условиям.

Нанесение маркировки должна предусматривать краской, отличающейся по цвету от грунтовки.

Разрешается маркировку простреливать на табличке по ГОСТ 12971-67 и ГОСТ 12969-67.

Способ нанесения и место расположения маркировки устанавливаются предприятием-изготовителем, но должны быть одинаковыми для всех воздухораспределителей в партии.

1.4.2. Транспортная маркировка должна быть выполнена по ГОСТ 14192-77, при этом должен быть нанесен манипуляционный знак №9

1.5. Упаковка

1.5.1 Перед упаковкой резьбовые поверхности воздухораспределителя должны иметь временную противокоррозионную защиту на период транспортирования и хранения по условиям ОЖ ГОСТ 9014-78 в течение 0,5 года.

1.5.2 Воздухораспределители должны поставляться в таре: ящиках или специализированных контейнерах. Разработка чертежей и изготовление тары производится предприятием изготовителем воздухораспределителей в соответствии с ГОСТ 2991-85.

Категория упаковки У-0 по ГОСТ 23170-78

проводят повторную проверку удвоенного количества воздухораспределителей, отобранных от той же партии.

Результаты повторного контроля являются окончательными и распространяются на всю партию.

2.5. Каждый воздухораспределитель подвергается контролю внешнего вида и качества отделки по п. 1.1.2.

2.6. Обнаруженные дефекты должны быть устранены.

На воздухораспределителях, не подлежащих исправлению должна ставиться отметка ОТК, указывающая об окончательном браке.

На принятые воздухораспределители в документе о качестве делается отметка ОТК предприятия-изготовителя.

2.7. Основные параметры воздухораспределителей п. 1.1.1, и условие по п. 1.2.5 проверяются на сплитном образце воздухораспределителя при приемочном испытании.

3. Методы контроля

3.1 Проверку размеров геометрических форм и допустимых отклонений производить по технологии

предприятия - изготовителя универсальным мерительным инструментом:

1) линейкой металлической по ГОСТ 427-75 и рулеткой измерительной по ГОСТ 7502-80,
2) штангенциркулем по ГОСТ 166-80;
3) угольниками типов VII и VIII по ГОСТ 3749-77;
4) щупами по ГОСТ 882-75

3.2. Контроль правильности сборки, качество отделки и внешний вид воздухораспределителя определяется визуально путем сравнения с эталонным образцом.

3.3. Контроль качества резьбы деталей производить визуально. Размеры метрической резьбы проверять штангенциркулем по ГОСТ 166-80, пробками по ГОСТ 17764-62 и кольцами по ГОСТ 17763-62.

3.4. Контроль качества сварных швов и соединений производить визуально и измерением по ГОСТ 3242-79.

3.5. Проверку перпендикулярности производить на поверочной плите по ГОСТ 10905-75, угольниками по ГОСТ 3749-77 и щупами по ГОСТ 882-75

3.6. Контроль перемещения блока диффузора и его фиксации определяют кистью руки. При этом величина

4.3. Условия хранения и транспортирования воздухораспределителей в части воздействия климатических факторов внешней среды - 8 (группа ОЖ3) по ГОСТ 15150-69. Условия транспортирования в части воздействия механических факторов - группа Ж по ГОСТ 23170-78.

4.4. Погрузочно разгрузочные работы должны производиться в соответствии с требованиями безопасности по ГОСТ 12.3.009-76.

5. Указания по эксплуатации

5.1. Эксплуатация и монтаж воздухораспределителей должны производиться в соответствии с

1) инструкцией по эксплуатации, рабочим чертежам и техническим условиям на воздухораспределитель;
2) СНиП III-28-75;
3) ГОСТ 12.4.021-75.

6. Гарантии изготовителя

6.1. Изготовитель гарантирует соответствие воздухораспределителей требованиям технических условий и рабочих чертежей при соблюдении условий эксплуатации, монтажа, хранения и транспортирования.

6.2. Гарантийный срок эксплуатации - 24 мес со дня ввода воздухораспределителя в эксплуатацию, но не более 30 мес. со дня отгрузки в адрес заказчика

усилия поворота определяется подсчетом после замера крутящего момента динамометром по ГОСТ 13837-79 с помощью приспособления, изготовленного заводом-изготовителем.

3.7. Масса грузового места определяется взвешиванием на весах по ГОСТ 23676-79.

4. Транспортирование и хранение

4.1. Транспортирование воздухораспределителей производят любыми видами транспорта в соответствии с:

1) "Правилами перевозок грузов автомобильным транспортом, Минавтотранс РСФСР, изд. 1979г;
2) Правилами перевозок грузов МПС," часть 1, г. Москва 1983г;
3) "Правилами перевозок грузов" Минречфлот РСФСР, изд. 1979г;
4) "Руководством по грузовым перевозкам на внутренних воздушных линиях СССР, изд. 1979г;
5) "Правилами безопасности морской перевозки генеральных грузов" Минморфлота

4.2. При хранении и транспортировании воздухораспределители должны быть защищены от механических повреждений и загрязнений.

ПРМЗ-0101

125 (V)

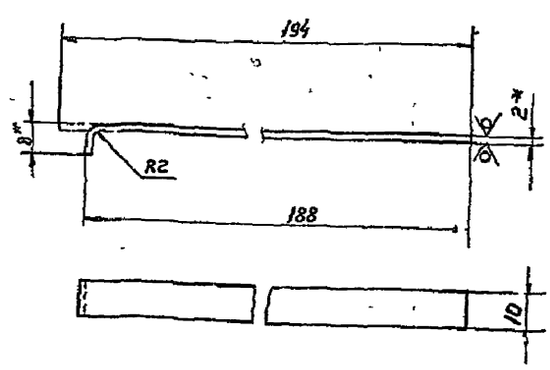

1 - JT14; $\pm \frac{t_2}{2}$

2* Размеры для справок

Изм	Лист	N докум.	Подп.	Дата	ПРМЗ-0101			
Разраб.		Волкова			Кронштейн	Лит	Масса 0,03	Масштаб 1:1
Пров.		Пронский				Лист	Листов 1	
Т.контр.		Демьянов						
Н.контр.		Пронский			Лист 6-ПН-20 ГОСТ 19903-74 / Ст3 Кп- ГОСТ 16523-70	ММСС СССР Главпромвентиляция при Проектпромвентиляции		
Утв.		Демьянов						

Копировал Вешицкая Формат А4

Серия 5.904-39. Выпуск 1

Формат	Зона	Поз	Обозначение	Наименование	Кол	Примечание
				Документация		
А2			ПРМ1 СБ	Сборочный чертеж		
*			ПРМ ТУ	Технические условия		*10А4
				Сборочные единицы		
А4		1	ПРМ1-0100	Патрубок	1	
А4		2	ПРМ1-0200	Плафон	1	
				Стандартные изделия		
		3		Шайба 10		
				ГОСТ 11371-78	1	
		4		Шплинт 2,5×15		
				ГОСТ 397-79	1	

Изм	Лист	№ докум	Подп	Дата
Разраб		Волкова		
Пров		Пронский		
Н контр		Пронский		
Утв		Демьянов		

ПРМ1

Воздухораспределитель плафонный регулируемый многодиффузорный типа ПРМ

Лит	Лист	Листов
		1

ММСС СССР Главпромвентиляция ГПИ Проектпромвентиляция

Подп и дата | Инв № дубл | Взам инв № | Подп и дата | Инв № подл

Формат	Зона	Поз	Обозначение	Наименование	Кол	Примечание
				Документация		
А2			ПРМ1-0100 СБ	Сборочный чертеж		
				Детали		
А4		1	ПРМ1-0101	Кронштейн	4	
А4		2	ПРМ1-0102	Патрубок	1	
А4		3	ПРМ1-0103	Втулка	1	
А3		4	ПРМ1-0104	Диффузор	1	

Изм	Лист	№ докум	Подп	Дата
Разраб		Волкова		
Пров		Пронский		
Н контр		Пронский		
Утв		Демьянов		

ПРМ1-0100

Патрубок

Лит	Лист	Листов
		1

ММСС СССР Главпромвентиляция ГПИ Проектпромвентиляция

Подп и дата | Инв № дубл | Взам инв № | Подп и дата | Инв № подл

Формат	Зона	Поз	Обозначение	Наименование	Кол	Примечание
				Документация		
А2			ПРМ1-0200 СБ	Сборочный чертеж		
				Детали		
А4		1	ПРМ1-0201	Винт	1	
А4		2	ПРМ1-0202	Диффузор	1	
А4		3	ПРМ1-0203	Кольцо	1	
А4		4	ПРМ1-0204	Диффузор	1	
А4		5	ПРМ1-0205	Диффузор	1	
А4		6	ПРМ1-0206	Диффузор	1	
А4		7	ПРМ1-0207	Кронштейн	20	
Б4		8	ПРМ1-0208	Кронштейн 10×100 ± t2/2		
				Лист Б-ПН-2,0 ГОСТ 19903-74 Ст3кп ГОСТ 16523-70	4	0,016кг
Б4		9	ПРМ1-0209	Тяга 10×42 ± t2/2		
				Лист Б-ПН-2,0 ГОСТ 19903-74 Ст3кп ГОСТ 16523-70	2	0,006кг
				Стандартные изделия		
		10		Гайка М10 6Н 5		
				ГОСТ 5919-73	1	
		11		Шайба 10		
				ГОСТ 11371-78	2	
		12		Шплинт 2,5×25		
				ГОСТ 397-79	1	

Изм	Лист	№ докум	Подп	Дата
Разраб		Волкова		
Пров		Пронский		
Н контр		Пронский		
Утв		Демьянов		

ПРМ1-0200

Плафон

Лит	Лист	Листов
		1

ММСС СССР Главпромвентиляция ГПИ Проектпромвентиляция

Подп и дата | Инв № дубл | Взам инв № | Подп и дата | Инв № подл

Копировал Вешицкая Формат А3

Формат	Зона	Поз	Обозначение	Наименование	Кол	Примечание
				Документация		
А2			ПРМп1 СБ	Сборочный чертеж		
*			ПРМ.ТУ	Технические условия		*10А4
				Сборочные единицы		
А4		1	ПРМп1-0100	Патрубок	1	
А4		2	ПРМп1-0200	Плафон	1	
				Стандартные изделия		
		3		Шайба 10		
				ГОСТ 11371-78	1	
		4		Шплинт 2,5×15		
				ГОСТ 397-79	1	

Изм	Лист	№ докум	Подп	Дата
Разраб		Волкова		
Пров		Пронский		
Н контр		Пронский		
Утв		Демьянов		

ПРМп1

Воздухораспределитель плафонный регулируемый многодиффузорный типа ПРМ

Лит	Лист	Листов
		1

ММСС СССР Главпромвентиляция ГПИ Проектпромвентиляция

Подп и дата | Инв № дубл | Взам инв № | Подп и дата | Инв № подл

Копировал Вешицкая Формат А4

Серия 5.904-39 Выпуск 1

Формат	Зона	Поз	Обозначение	Наименование	Кол	Примечание
				Документация		
А2			ПРМп1-0100 СБ	Сборочный чертеж		
				Детали		
А3		1	ПРМп1-0101	Стенка	4	
А4		2	ПРМп1-0102	Планка	4	
А4		3	ПРМп1-0103	Накладка	4	
А4		4	ПРМ1-0101	Кронштейн	4	
А4		5	ПРМ1-0103	Втулка	1	

ПРМп1-0100

Патрубок

Изм. Лист. № докум. Подп. Дата
Разраб. Волкова
Пров. Пронский
Н. контр. Пронский
Утв. Гриц

Лит. Лист. Листов 1

ММСС СССР
Главпромвентиляция
ГПИ Проектпромвентиляция

Инв. № подл. | Подп. и дата | Взам. инв. № | Инв. № дубл. | Подп. и дата

Формат	Зона	Поз	Обозначение	Наименование	Кол	Примечание
				Документация		
А2			ПРМп1 0200 СБ	Сборочный чертеж		
				Детали		
А4		1	ПРМп1-0201	Стенка	4	
А4		2	ПРМп1-0202	Стенка	4	
А4		3	ПРМп1-0203	Стенка	4	
А4		4	ПРМп1-0204	Стенка	4	
А4		5	ПРМп1-0205	Крышка	1	
А4		6	ПРМ1-0201	Винт	1	
А4		7	ПРМп1-0105	Накладка	16	
А4		8	ПРМ1-0203	Кольцо	1	
А4		9	ПРМ1-0207	Кронштейн	20	
Б4		10	ПРМ.п1-0206	Кронштейн 10×100 ± t2/2		
				Лист Б-ПН-20 ГОСТ 19903-74		
				Ст3кп ГОСТ 16523-70	1	0,016 кг
Б4		11	ПРМп1-0207	Тяга 10×42 ± t2/2		
				Лист Б-ПН-20 ГОСТ 19903-74		
				Ст3кп ГОСТ 16523-70	2	0,006 кг
				Стандартные изделия		
		12		Гайка М10 6Н.5		
				ГОСТ 5918-73	1	
		13		Шайба 10 ГОСТ 11371-78	2	
		14		Шплинт 2,5×25		
				ГОСТ 397-79	1	

ПРМп1-0200

Плафон

Изм. Лист. № докум. Подп. Дата
Разраб. Волкова
Пров. Пронский
Н. контр. Пронский
Утв. Гриц

Лит. Лист. Листов 1

ММСС СССР
Главпромвентиляция
ГПИ Проектпромвентиляция

Инв. № подл. | Подп. и дата | Взам. инв. № | Инв. № дубл. | Подп. и дата

Копировал Величкая Формат А4

Формат	Зона	Поз	Обозначение	Наименование	Кол	Примечание
				Документация		
А2			ПРМпф1 СБ	Сборочный чертеж		
*			ПРМ.ТУ	Технические условия		*10А4
				Сборочные единицы		
А4		1	ПРМпф1-0100	Патрубок	1	
А4		2	ПРМп1-0200	Плафон	1	
				Стандартные изделия		
		3		Шайба 10		
				ГОСТ 11371-78	1	
		4		Шплинт 2,5×15		
				ГОСТ 397-79	1	

ПРМпф1

Воздухораспределитель плафонный регулируемый многодиффузорный типа ПРМ

Изм. Лист. № докум. Подп. Дата
Разраб. Волкова
Пров. Пронский
Н. контр. Пронский
Утв. Фельянов

Лит. Лист. Листов 1

ММСС СССР
Главпромвентиляция
ГПИ Проектпромвентиляция

Инв. № подл. | Подп. и дата | Взам. инв. № | Инв. № дубл. | Подп. и дата

Копировал Величкая Формат А4

Формат	Зона	Поз	Обозначение	Наименование	Кол	Примечание
				Документация		
А2			ПРМпф1-0100 СБ	Сборочный чертеж		
				Детали		
А3		1	ПРМп1-0101-01	Стенка	4	
А4		2	ПРМп1-0102	Планка	4	
А4		3	ПРМп1-0103	Накладка	4	
А4		4	ПРМ1-0101	Кронштейн	4	
А4		5	ПРМ1-0103	Втулка	1	
				Прочие изделия		
		6		Фланец		
				СТП 202 00 000-11	1	
				ТУ 36-1508-75	1	1,21 кг

ПРМпф1-0100

Патрубок

Изм. Лист. № докум. Подп. Дата
Разраб. Волкова
Пров. Пронский
Н. контр. Пронский
Утв. Гриц

Лит. Лист. Листов 1

ММСС СССР
Главпромвентиляция
ГПИ Проектпромвентиляция

Инв. № подл. | Подп. и дата | Взам. инв. № | Инв. № дубл. | Подп. и дата

Копировал Величкая Формат А4

ПРМ1 СБ

Серия 5.904-39, выпуск 1

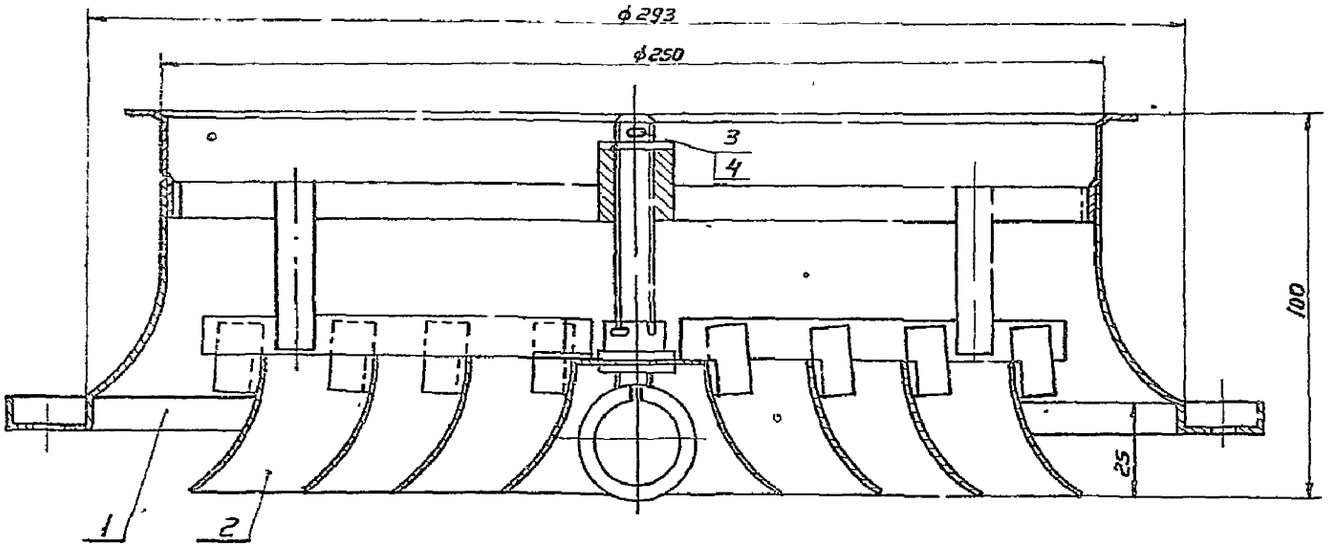

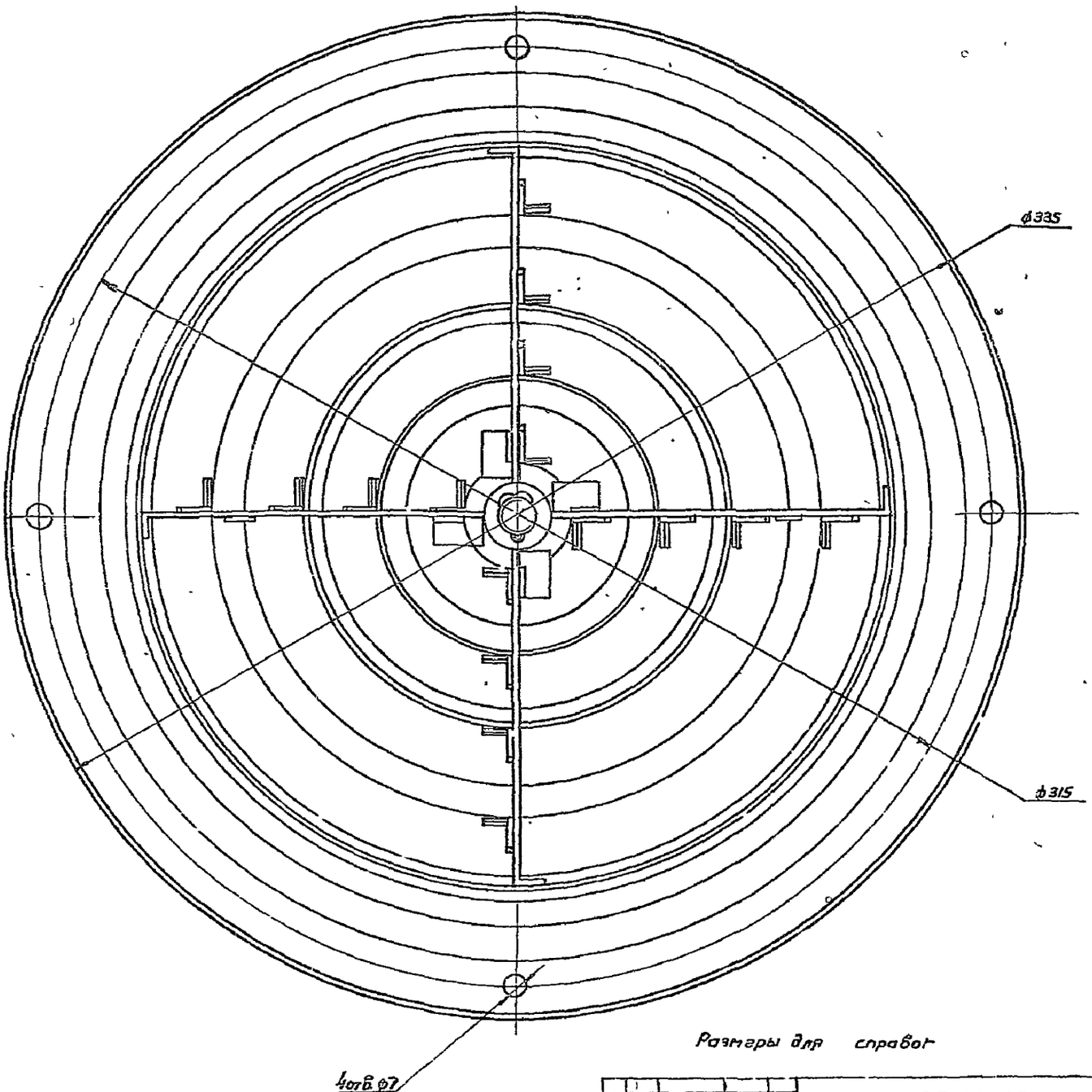

Размеры для справок

Изм.	Лист	№ докум.	Подп.	Дата	ПРМ1 СБ			
Разраб.		Щеглова			Воздухораспределитель плафонный регулируемый многодиффузорный типа ПРМ Сборочный чертеж	Лит.	Масса	Масштаб
Пров.		Пронский					1,27	1:1
Т. контр.		Демьянов				Лист	Листов 1	
Нач. отд.		Осадчий				ЦНИИСС СССР Главпромвентиляция, ГПИ Проектпромвентиляция		
Н. контр.		Пронский						
Утв.		Ольшанский						

Инв. № подл. | Подп. и дата | Взам. инв. № | Инв. № дубл. | Подп. и дата

Копировал Вешнякова

Формат

Серия 5.904-39, выпуск 1.

ПРМ1-0100 СБ

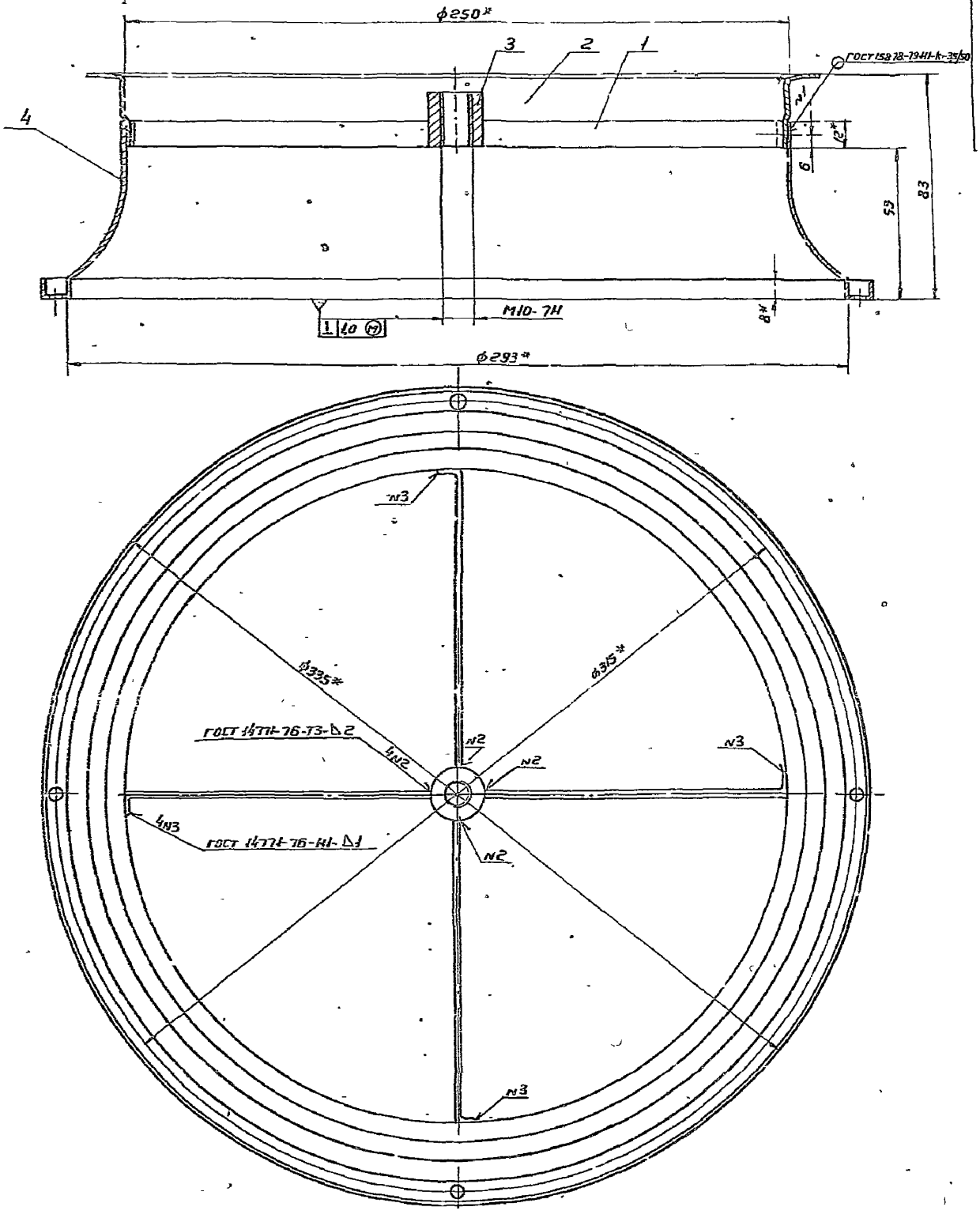

1 - ЭТ14 ± $\frac{t_2}{2}$

2* Размеры для справок

Изм	Лист	N подп	Подп	Дата	ПРМ1-0100 СБ		
Разраб	Волкова				Патрубок (Сборочный чертеж)	Лит	Масса 0,66	Масштаб 1:1
Пров.	Пронский					Лист	Листов 1
Т контр	Демьянов					ММСС	СССР
Н контр	Пронский					Главпромвентиляция	
Утв	Демьянов					ГПИ Проектпромвентиляция	

Инв N подл | Подп и дата | Взам. инв N | Инв N дубл | Подп и дата

Копировал Вешичкая Формат А2

Серия 5.904-39, Выпуск 1

ПРМ1-0101

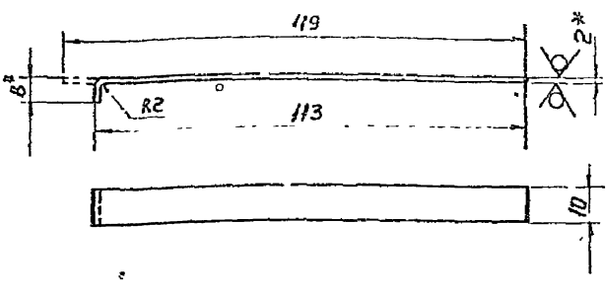

1 - Jт14 ± $\frac{t_2}{2}$

2* Размеры для справок

Изм.	Лист	N докум.	Подп.	Дата	
Разраб.		Волкова			
Пров.		Пронский			
Т.контр.		Демьянов			
Н.контр.		Пронский			
Утв.		Демьянов			

ПРМ1-0101

Кронштейн

Лит.	Масса	Масштаб
	0,018	1:1
Лист	Листов 1	

Лист 6-ПН-20 ГОСТ 19903-74
Ст3кп ГОСТ 16523-70

МИСС СССР
Главпромвентиляция
ГПИ Промстройпроект

Копировал Вешницкая Формат А4

ПРМ1-0102

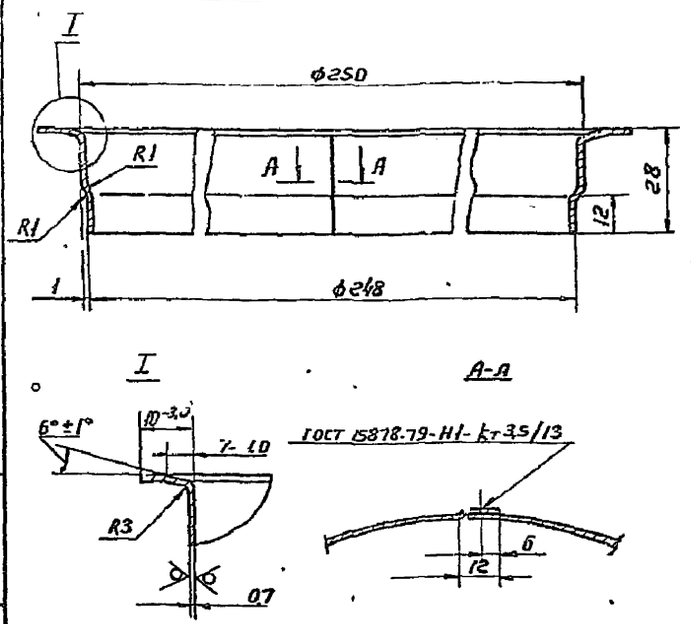

1 - Jт14 ± $\frac{t_2}{2}$

2 Длина развернутой детали 795мм

3* Размер для справок

Изм.	Лист	N докум.	Подп.	Дата	
Разраб.		Волкова			
Пров.		Пронский			
Т.контр.		Демьянов			
Н.контр.		Пронский			
Утв.		Демьянов			

ПРМ1-0102

Патрубок

Лит.	Масса	Масштаб
	0,17	1:2
Лист	Листов 1	

Лист 6-ПН-07 ГОСТ 19903-74
Ст3кп ГОСТ 16523-70

МИСС СССР
Главпромвентиляция
ГПИ Промстройпроект

Копировал Вешницкая Формат А4

ПРМ1-0103

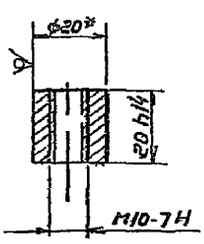

* Размер для справок

Изм.	Лист	N докум.	Подп.	Дата	
Разраб.		Волкова			
Пров.		Пронский			
Т.контр.		Демьянов			
Н.контр.		Пронский			
Утв.		Демьянов			

ПРМ1-0103

Втулка

Лит.	Масса	Масштаб
	0,036	1:1
Лист	Листов 1	

Круг 20-В-ГОСТ 2590-71
Ст3кп ГОСТ 535-79

МИСС СССР
Главпромвентиляция
ГПИ Промстройпроект

Копировал Вешницкая Формат А4

ПРМ1-0104

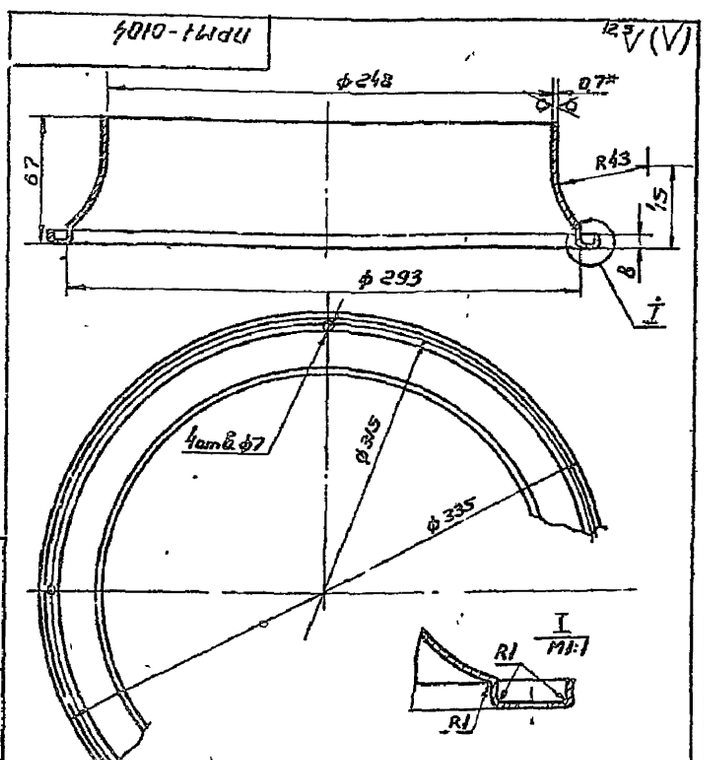

1 - Jт14 - Jт14 ± $\frac{t_2}{2}$

2* Размер для справок

Изм.	Лист	N докум.	Подп.	Дата	
Разраб.		Волкова			
Пров.		Пронский			
Т.контр.		Демьянов			
Н.контр.		Пронский			
Утв.		Демьянов			

ПРМ1-0104

Диффузор

Лит.	Масса	Масштаб
	0,38	1:2
Лист	Листов 1	

Лист 6-ПН 07 ГОСТ 19903-74
08кп ГОСТ 16523-70

МИСС СССР
Главпромвентиляция
ГПИ Промстройпроект

Копировал Вешницкая Формат А4

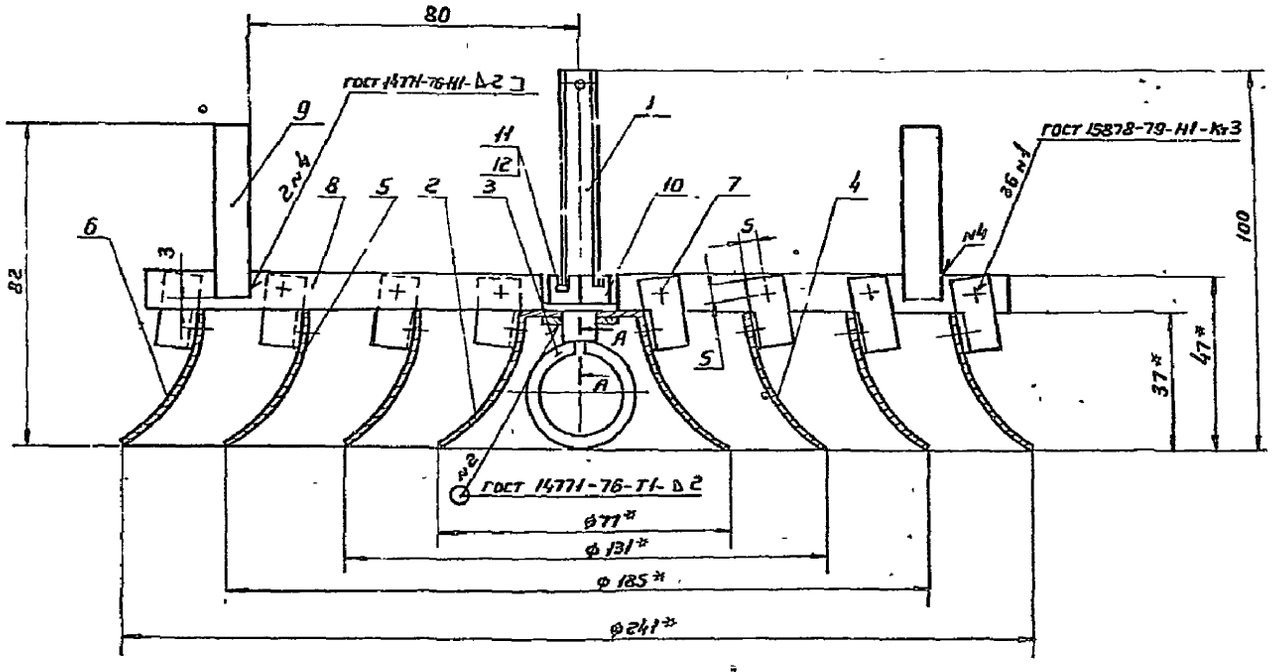

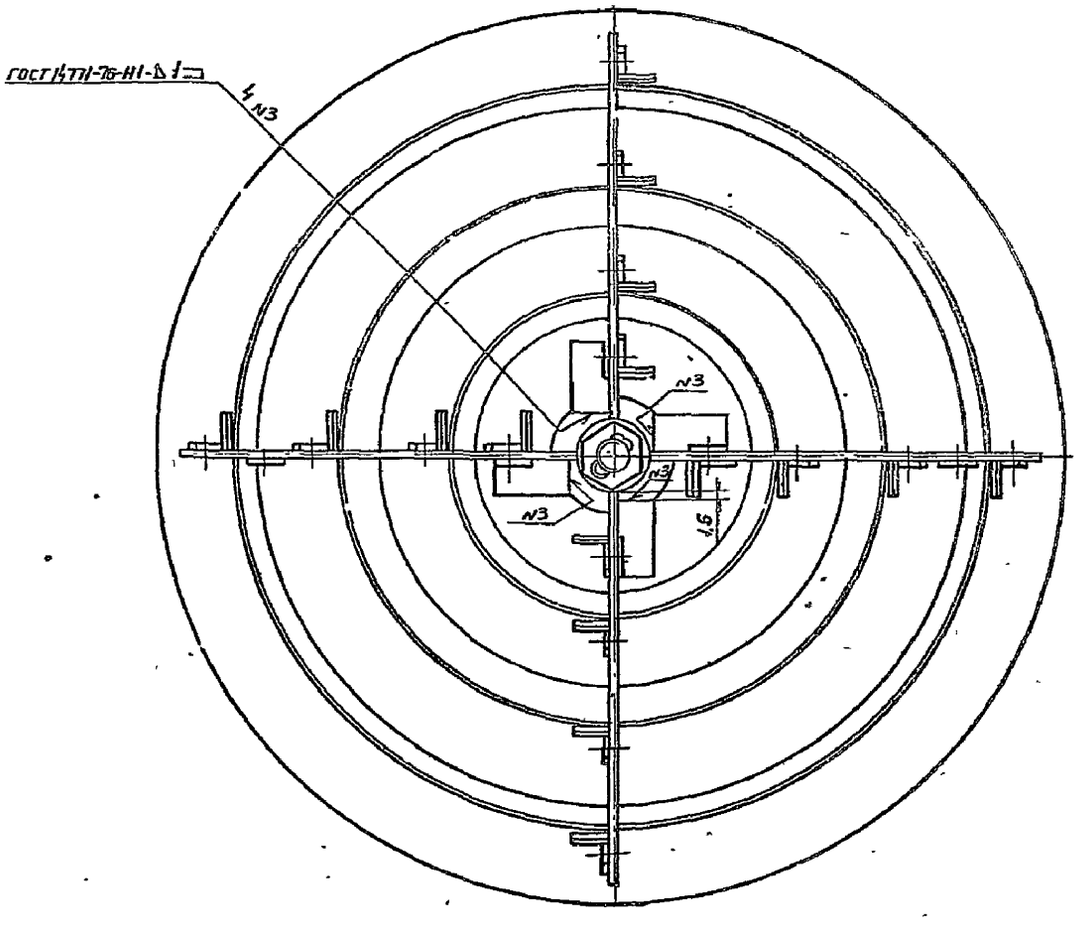

А-А

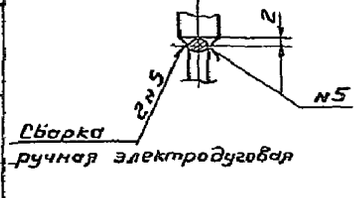

Сборка ручная электродуговая

1. - JT14; $\pm \frac{t_{22}}{2}$
2. При сборке обеспечить поворот винта с кольцом поз. 1, 3 относительно диффузоров поз. 2, 4, 5, 6
3 * Размеры для справок

				ПРМ1-0200 СБ		
Изм.	Лист	N докум.	Подп.	Дата		
Разраб.		Волкова			Плафон Сборочный чертеж	Лит.	Масса	Масштаб
Пров.		Пронский					0,61	1:1
Т.контр.		Деньгинов				Лист 1	Листов 1	
Н.контр.		Пронский				МИССС СССР Главпромвентиляция ГПИ Проектпромвентиляция		
Утв.		Деньгинов						

Инв. N подл. | Подп. и дата | Взам. инв. N | Инв. N дубл. | Подп. и дата

Серия 5 904-39, выпуск 1

ПРМ1-0201

12,5

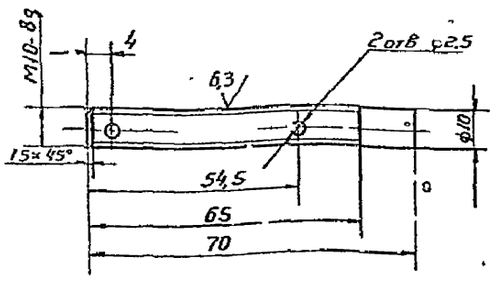

+ JT14; − JT14; ± $\frac{t_2}{2}$

Изм	Лист	N докум	Подп	Дата	ПРМ1-0201		
Разраб		Волкова			Винт	Лит	Масса 0,04	Масштаб 1:1
Пров		Пронский				Лист	Листов 1
Т контр		Демьянов				ММСС СССР Главпромвентиляция ГПИ Проектпромвентиляция	
Н контр		Пронский			Круг 12-В-ГОСТ 2590-71 / Ст3кп-II-ГОСТ 535-79		

ПРМ1-0202

12,5 (√)

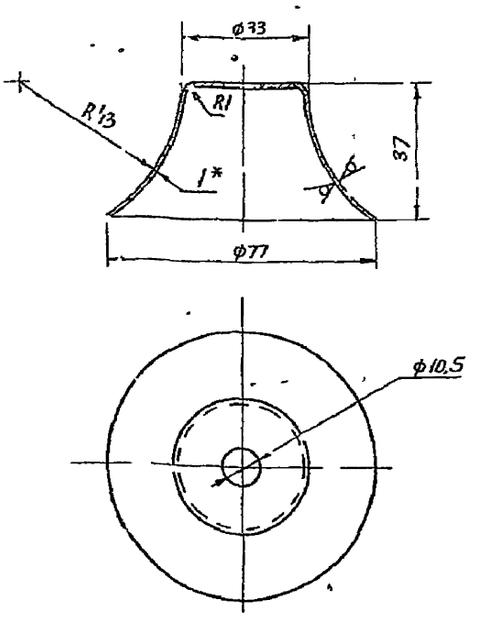

1 + JT14; − JT14; ± $\frac{t_2}{2}$

2* Размер для справок

Изм	Лист	N докум	Подп	Дата	ПРМ1-0202		
Разраб		Волкова			Диффузор	Лит	Масса 0,065	Масштаб 1:1
Пров		Пронский				Лист	Листов 1
Т контр		Демьянов				ММСС СССР Главпромвентиляция ГПИ Проектпромвентиляция	
Н контр		Пронский			Лист Б-ПН-1,0 ГОСТ 19903-74 / 08 Кп ГОСТ 16523-70		
Утв		Демьянов					

Копировал Вешицкая Формат А4

ПРМ1-0203

12,5 (√)

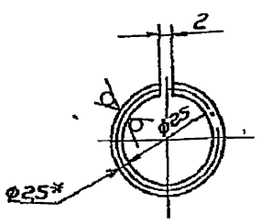

1. ± $\frac{t_2}{2}$

2 Длина развернутой детали 84 мм

3. Размер для справок

Изм	Лист	№ докум	Подп	Дата	ПРМ1-0203		
Разраб		Волкова			Кольцо	Лит	Масса 0,003	Масштаб 1:1
Пров		Пронский				Лист	Листов 1
Т контр		Демьянов				ММСС СССР Главпромвентиляция ГПИ Проектпромвентиляция	
Н контр		Пронский			Проволока 2,5-I ГОСТ 3282-74		
Утв		Демьянов					

Копировал Вешицкая Формат А4

ПРМ1-0204

12,5 (√)

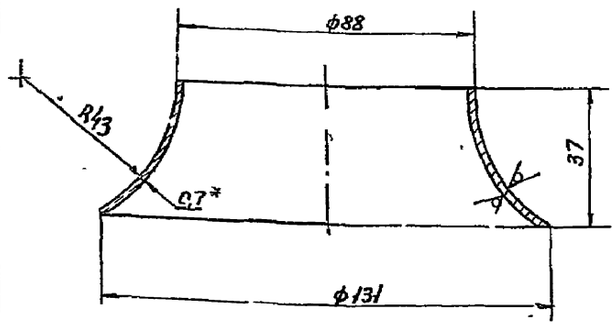

1 − JT14; ± $\frac{t_2}{2}$

2.* Размер для справок

Изм	Лист	№ докум	Подп	Дата	ПРМ1-0204		
Разраб		Волкова			Диффузор	Лит	Масса 0,08	Масштаб 1:1
Пров		Пронский				Лист	Листов 1
Т контр		Демьянов				ММСС СССР Главпромвентиляция ГПИ Проектпромвентиляция	
Н контр		Пронский			Лист Б-ПН-0,7 ГОСТ 19903-74 / 08 Кп ГОСТ 16523-70		
Утв		Демьянов					

Копировал Вешицкая Формат А4

Серия 5904-39, выпуск 1

ПРМ1-0205

12,5 (√)

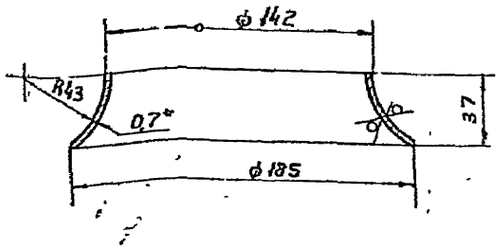

1. - JT14; ± $\frac{t_2}{2}$

2.* Размер для справок

Изм	Лист	N докум	Подп	Дата
Разраб		Волкова		
Пров		Пронский		
Т.контр		Демьянов		
Н.контр		Пронский		
Утв		Демьянов		

ПРМ1-0205

Диффузор

Лит	Масса	Масштаб
	0,12	1:2

Лист | Листов 1

Лист Б-ПН-0,7 ГОСТ 19903-74 / 0,8 Кп ГОСТ 16523-70

ММСС СССР Главпромвентиляция ГПИ Проектпромвентиляция

Инв N подл | Подп и дата | Взам инв N | Инв N дубл | Подп и дата

ПРМ1-0206

12,5 (√)

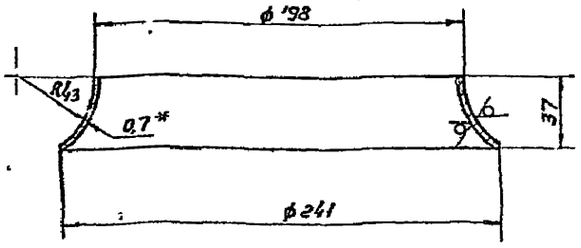

1. - JT14; ± $\frac{t_2}{2}$

2.* Размер для справок

Изм	Лист	N докум	Подп	Дата
Разраб		Волкова		
Пров		Пронский		
Т.контр		Демьянов		
Н.контр		Пронский		
Утв		Демьянов		

ПРМ1-0206

Диффузор

Лит	Масса	Масштаб
	0,16	1:2

Лист | Листов 1

Лист Б-ПН 0,7 ГОСТ 19903-74 / 0,8 Кп ГОСТ 16523-70

ММСС СССР Главпромвентиляция ГПИ Проектпромвентиляция

Инв N подл | Подп и дата | Взам инв N | Инв N дубл | Подп и дата

Копировал Вешичкая Формат А4

ПРМ1-0207

12,5 (√)

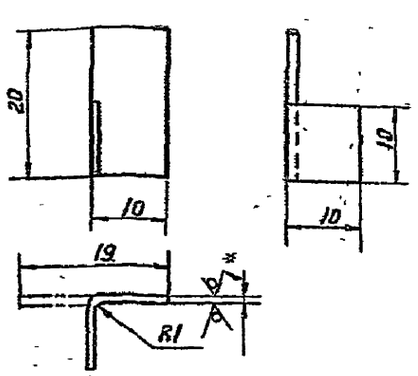

1. - JT14; ± $\frac{t_2}{2}$

2.* Размер для справок

Изм	Лист	N докум	Подп	Дата
Разраб		Волкова		
Пров		Пронский		
Т.контр		Демьянов		
Н.контр		Пронский		
Утв		Демьянов		

ПРМ1-0207

Кронштейн

Лит	Масса	Масштаб
	0,002	2:1

Лист | Листов 1

Лист Б-ПН-1,0 ГОСТ 19903-74 / Ст3Кп ГОСТ 16523-70

ММСС СССР Главпромвентиляция ГПИ Проектпромвентиляция

Инв N подл | Подп и дата | Взам инв N | Инв N дубл | Подп и дата

Копировал Вешичкая Формат А4

ПРМп1-0205

12,5 (√)

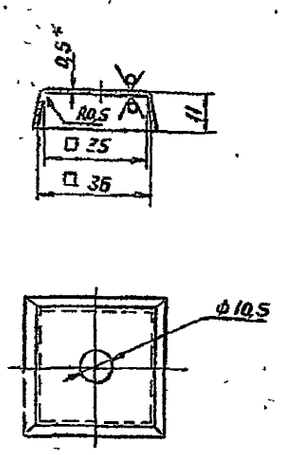

1. + JT14; - JT14; ± $\frac{t_2}{2}$

2.* Размер для справок

Изм	Лист	N докум	Подп	Дата
Разраб		Волкова		
Пров		Пронский		
Т.контр		Демьянов		
Н.контр		Пронский		
Утв		Демьянов		

ПРМп1-0205

Крышка

Лит	Масса	Масштаб
	0,012	1:1

Лист | Листов 1

Лист Б-ПН-0,5 ГОСТ 19903-74 / Ст3Кп ГОСТ 16523-70

ММСС СССР Главпромвентиляция ГПИ Проектпромвентиляция

Инв N подл | Подп и дата | Взам инв N | Инв N дубл | Подп и дата

Копировал Вешичкая Формат А4

ПРМп1 СБ

Серия 5.904-39, выпуск 1

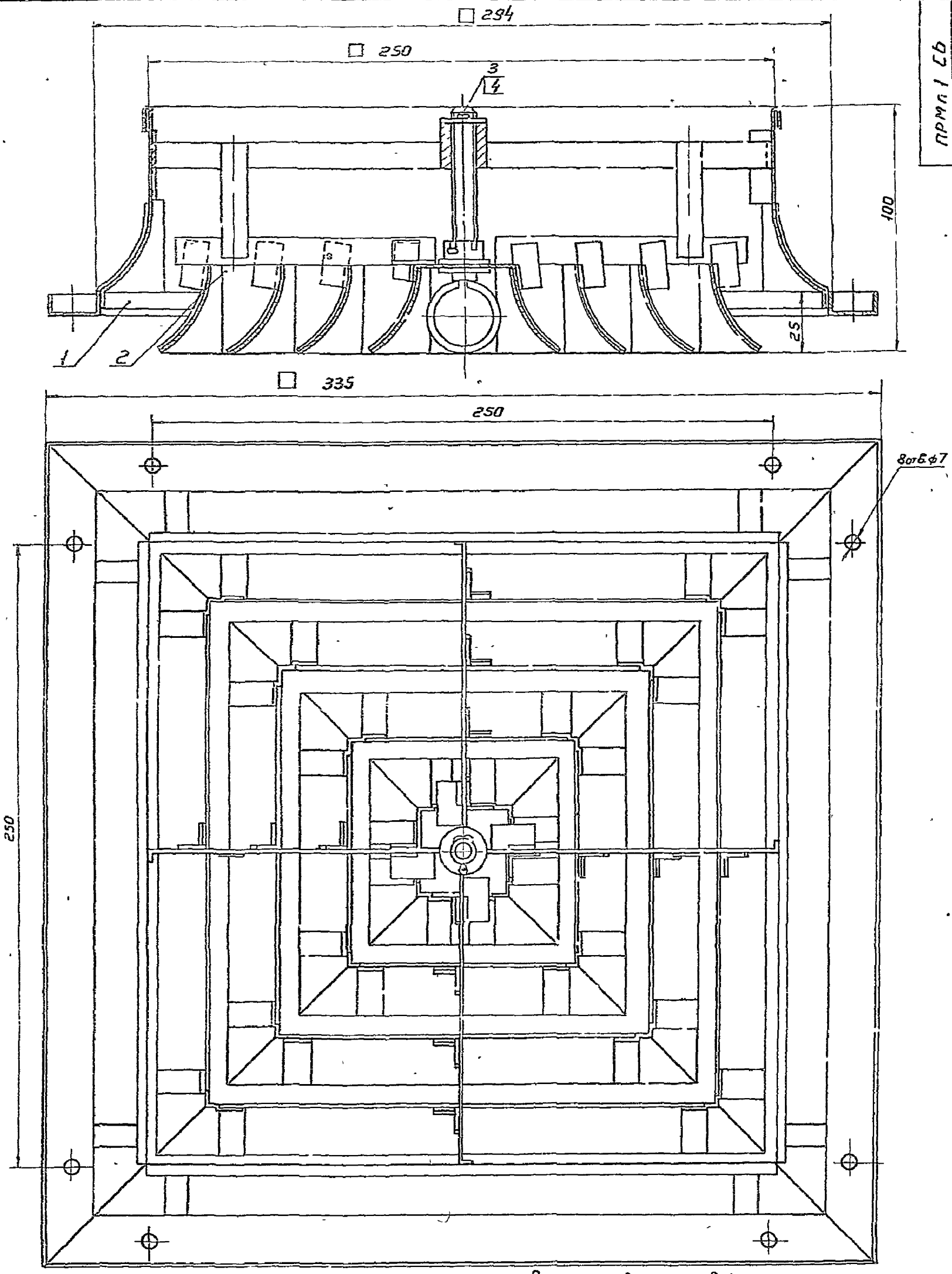

Размеры для справок

Изм	Лист	№ докум	Подп	Дата	ПРМп1 СБ			
Разраб		Щеглова			Воздухораспределитель плафонный регулируемый многодиффузорный типа ПРМ Сборочный чертеж	Лит	Масса 1,6	Масштаб 1:1
Пров		Пронский				Лист	Листов 1	
Т контр		Демьянов				МИСС СССР Главпромвентиляция ГПИ Промвентиляция		
Нач отд		Осадчий						
Н контр		Пронский						
Утв		Абчинников						

Инв.N подл | Подп и дата | Взам.инв.№ | Инв.N дубл | Подп и дата

Копировал Вешицкая

Формат А2

ПРМп1-0100 СБ

Серия 5.904-39, выпуск 1.

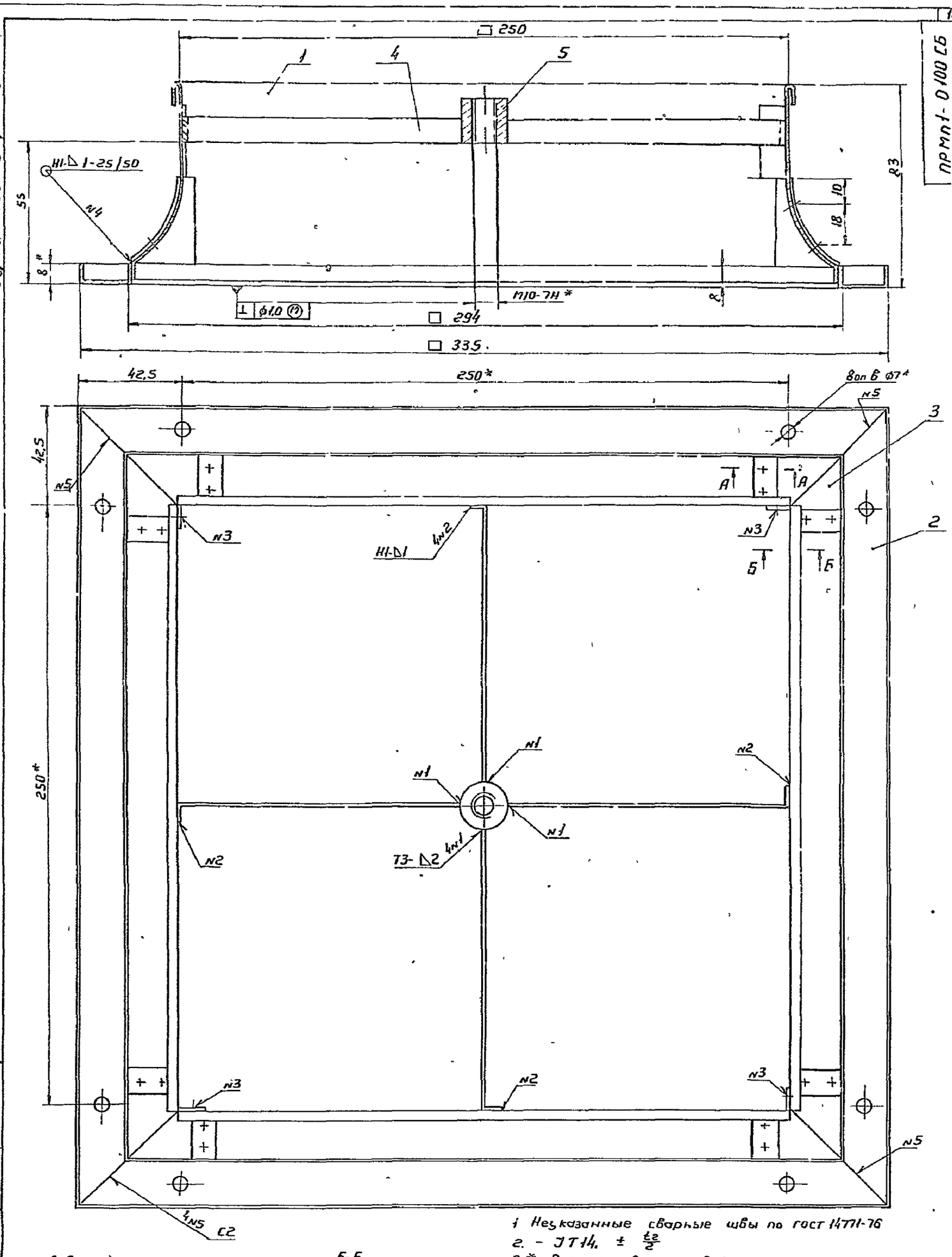

1 Неуказанные сварные швы по ГОСТ 14771-76

2. - ЭТ14. ± $\frac{t_2}{2}$

3 * Размеры для справок

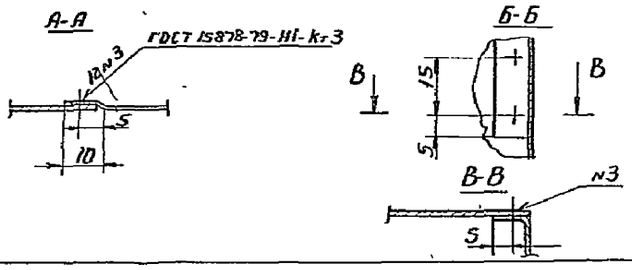

Изм	Лист	№ докум	Подп	Дата
Разраб		Волкова		
Пров		Пронский		
Т.контр		Деньянов		
Н.контр		Пронский		
Утв.		Деньянов		

ПРМп1-0100 СБ

Патрубок
Сборочный чертеж

Лит	Масса	Масштаб
	073	11

Лист | Листов 1

МЧСС СССР
Главпромвентиляция
ГПИ Проектпромвентиляция

Копировал Вешников

Формат А2

Инв.№ подл | Подп. и дата | Взам. инв.№ | Инв.№ дубл. | Подп. и дата

Серия 5.904-39, Выпуск 1

ПРМП1-0101

Рис 1

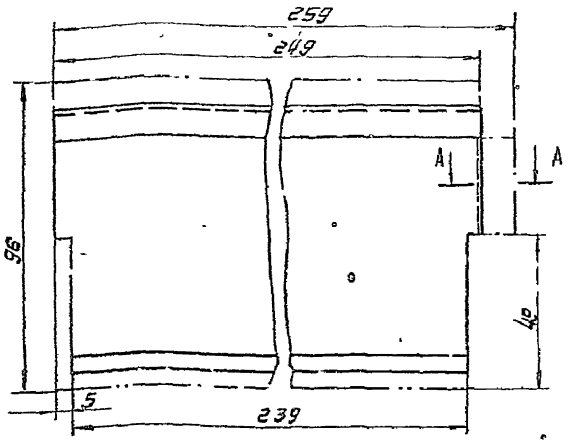

Рис 2
остальное см. рис 1

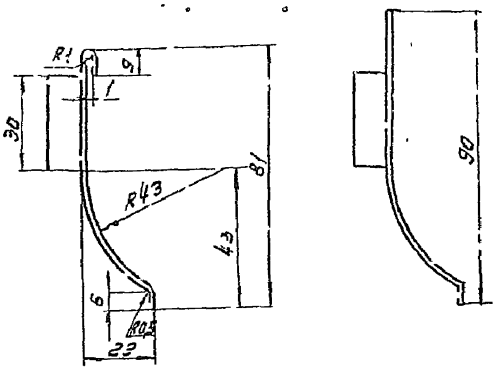

А-А

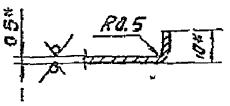

Обозначение	Рис
ПРМП1-0101	1
-01	2

1. -ЭТ14; $\pm\frac{t2}{6}$
2. * Размеры для справок

Изм.	Лист	N докум.	Подп.	Дата	ПРМП1-0101			
Разраб.		Волкова			Стенка	Лит.	Масса	Масштаб
Пров.		Пронский					0.096	1:1
Т.контр.		Демьянов				Лист	Листов 1	
Н.контр.		Пронский			Лист 5-ПН-0.5 ГОСТ 19903-74 Ст 3кп ГОСТ 16523-70	Мосс СССР Главпромвентиляция		
Утв.		Демьянов						

Копировал: Формат А3

ПРМП1-0102

Рис 1

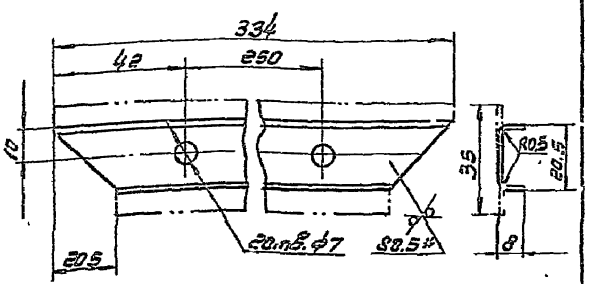

1. +ЭТ14; -ЭТ14; $\pm\frac{t2}{2}$
2. * Размер для справок

Изм.	Лист	N докум.	Подп.	Дата	ПРМП1-0102			
Разраб.		Волкова			Планка	Лит.	Масса	Масштаб
Пров.		Пронский					0.04	1:1
Т.контр.		Демьянов				Лист	Листов 1	
Н.контр.		Пронский			Лист 5-ПН-0.5 ГОСТ 19903-74 Ст 3кп ГОСТ 16523-70	Мосс СССР Главпромвентиляция		
Утв.		Демьянов						

Копировал: Формат А4

ПРМП1-0103

Рис 1

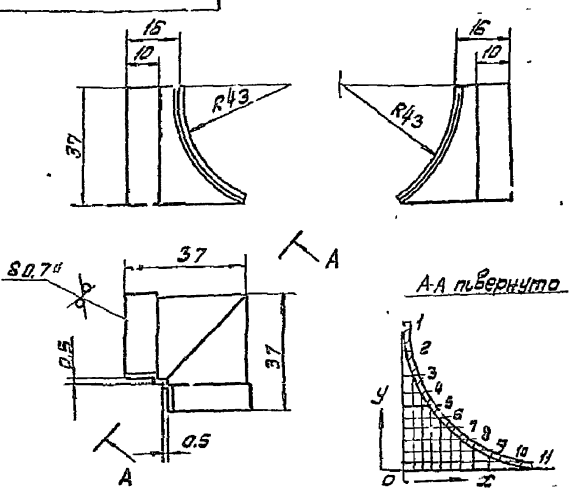

N точек	1	2	3	4	5	6	7	8	9	10	11
x	0	0.5	1.5	3	5.5	8.5	11.5	15.5	20	25.5	30.5
y	37	32.5	26	24	19.5	15.5	12	8	5	2	0

1 - ЭТ14 $\pm\frac{t2}{2}$
2* Размер для справок

Изм.	Лист	N докум.	Подп.	Дата	ПРМП1-0103			
Разраб.		Волкова			Накладка	Лит.	Масса	Масштаб
Пров.		Пронский					0.013	1:1
Т.контр.		Демьянов				Лист	Листов 1	
Н.контр.		Пронский			Лист 5-ПН-0.7 ГОСТ 19903-74 Ст 3кп ГОСТ 16523-70	Мосс СССР Главпромвентиляция		
Утв.		Демьянов						

Копировал: Формат А4

ПРМп1-0200 СБ

Серия 5.904-39; выпуск 1.

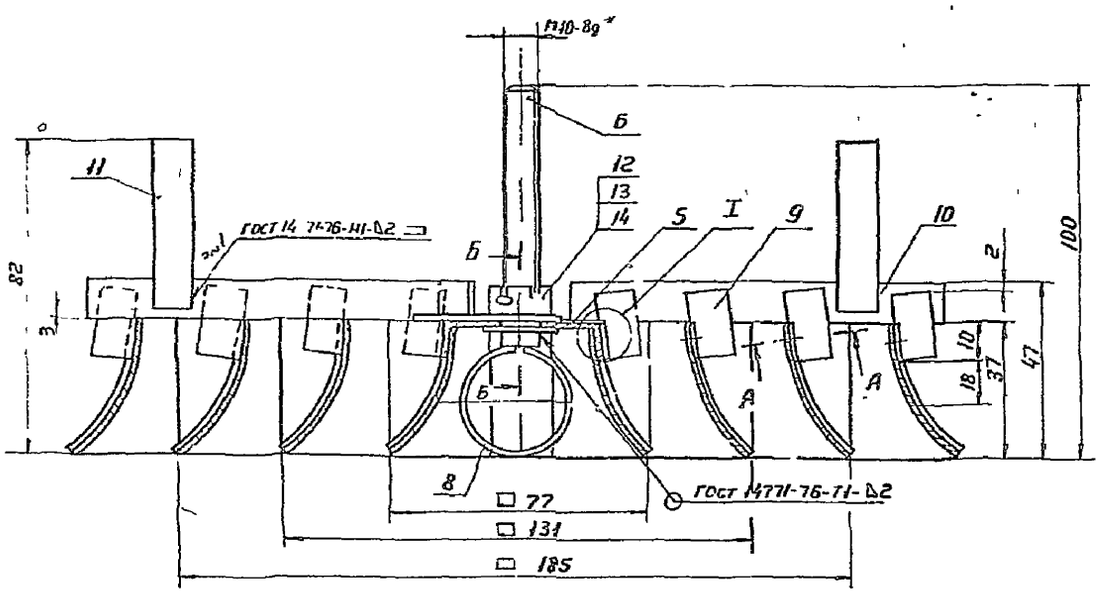

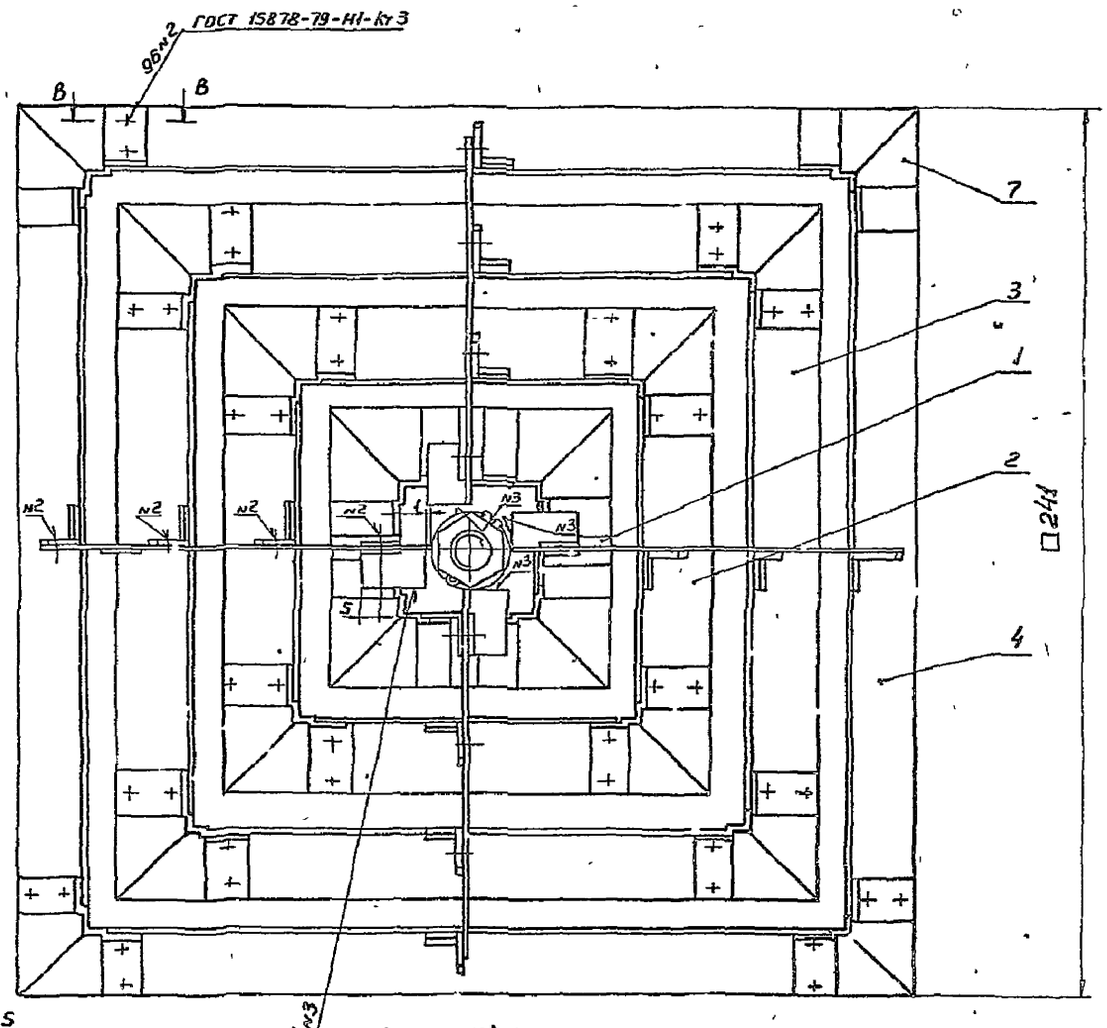

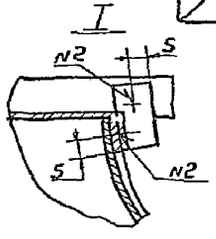

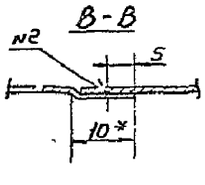

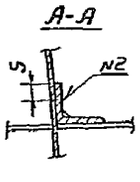

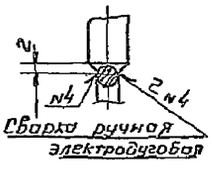

1. - ЭТ14, ± $\frac{t_2}{2}$
2. При сборке обеспечить поворот винта с кольцом, поз. 6,8 относительно стенок поз. 1, 2, 3, 4 образующих диффузоры
3.* Размеры для справок

					ПРМп1·0200 СБ			
изм	Лист	№ докум	Подп	Дата	Плафон Сборочный чертеж	Лит	Масса	Масштаб
Разраб		Волкова					0,75	1:1
Пров		Пронский				Лист	Листов 1	
Т контр		Демьянов				ММСС СССР Главпромвентиляция ГПИ Проектпромвентиляция		
Н контр		Пронский						
Утв		Демьянов						

Копировал Вешникова

Формат №2

Инв № подл	Подп и дата	Взам инв №	Инв № дубл	Подп и дата

Серия 5 904-39, выпуск 1

ПРМп1-0201

12,5 √ (√)

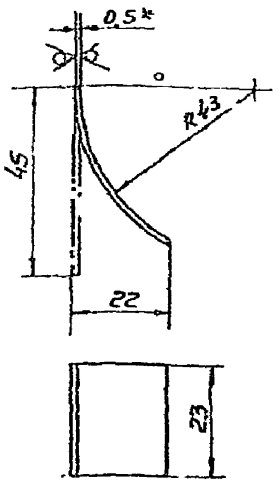

1 - ЭТ14, ± $\frac{t_2}{2}$

2* Размер для справок

Изм	Лист	№ докум	Подп	Дата
Разраб		Волкова		
Пров		Пронский		
Т контр		Демьянов		
Н контр		Пронский		
Утв		Демьянов		

ПРМп1-0201

Стенка

Лит	Масса	Масштаб
	0,004	1:1

Лист | Листов 1

Лист Б-ПН-0,5 ГОСТ 19903-74 / Ст3 Кп ГОСТ 16523-70

ММСС СССР Главпромвентиляция ГПИ Проектпромвентиляция

Копировал Вешичкая Формат А4

ПРМп1-0202

12,5 √ (√)

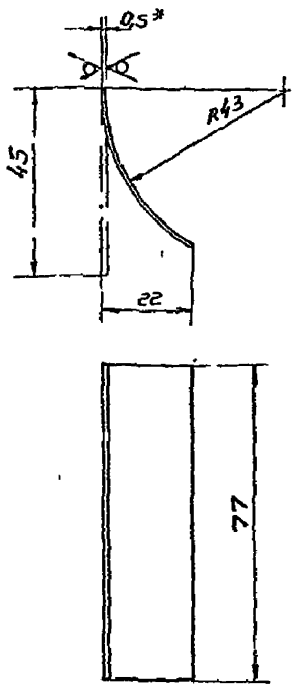

1 - ЭТ14; ± $\frac{t_2}{2}$

2* Размер для справок

Изм	Лист	№ докум	Подп	Дата
Разраб		Волкова		
Пров		Пронский		
Т контр		Демьянов		
Н контр		Пронский		
Утв		Демьянов		

ПРМп1-0202

Стенка

Лит	Масса	Масштаб
	0,014	1:1

Лист | Листов 1

Лист Б-ПН-0,5 ГОСТ 19903-74 / Ст3 Кп ГОСТ 16523-70

ММСС СССР Главпромвентиляция ГПИ Проектпромвентиляция

Копировал Вешичкая Формат А4

ПРМп1-0203

12,5 √ (√)

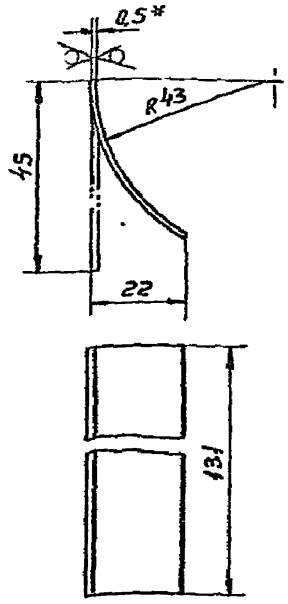

1.- ЭТ14; ± $\frac{t_2}{2}$

2.* Размер для справок

Изм	Лист	№ докум	Подп	Дата
Разраб		Волкова		
Пров		Пронский		
Т контр		Демьянов		
Н контр		Пронский		
Утв		Демьянов		

ПРМп1-0203

Стенка

Лит	Масса	Масштаб
	0,023	1:1

Лист | Листов 1

Лист Б-ПН-0,5 ГОСТ 19903-74 / Ст3 Кп ГОСТ 16523-70

ММСС СССР Главпромвентиляция ГПИ Проектпромвентиляция

Копировал Вешичкая Формат А4

ПРМп1-0204

12,5 √ (√)

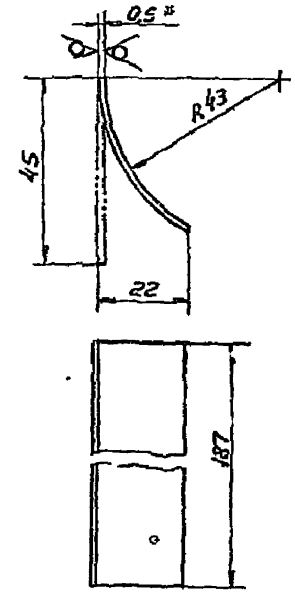

1.- ЭТ14. ± $\frac{t_2}{2}$

2.* Размер для справок

Изм	Лист	№ докум	Подп	Дата
Разраб		Волкова		
Пров		Пронский		
Т контр		Демьянов		
Н контр		Пронский		
Утв		Демьянов		

ПРМп1-0204

Стенка

Лит	Масса	Масштаб
	0,033	1:1

Лист | Листов 1

Лист Б-ПН-0,5 ГОСТ 19903-74 / Ст3 Кп ГОСТ 16523-70

ММСС СССР Главпромвентиляция ГПИ Проектпромвентиляция

Копировал Вешичкая Формат А4

ПРМ пф 1 СБ

Серия 5.904-39, выпуск 1

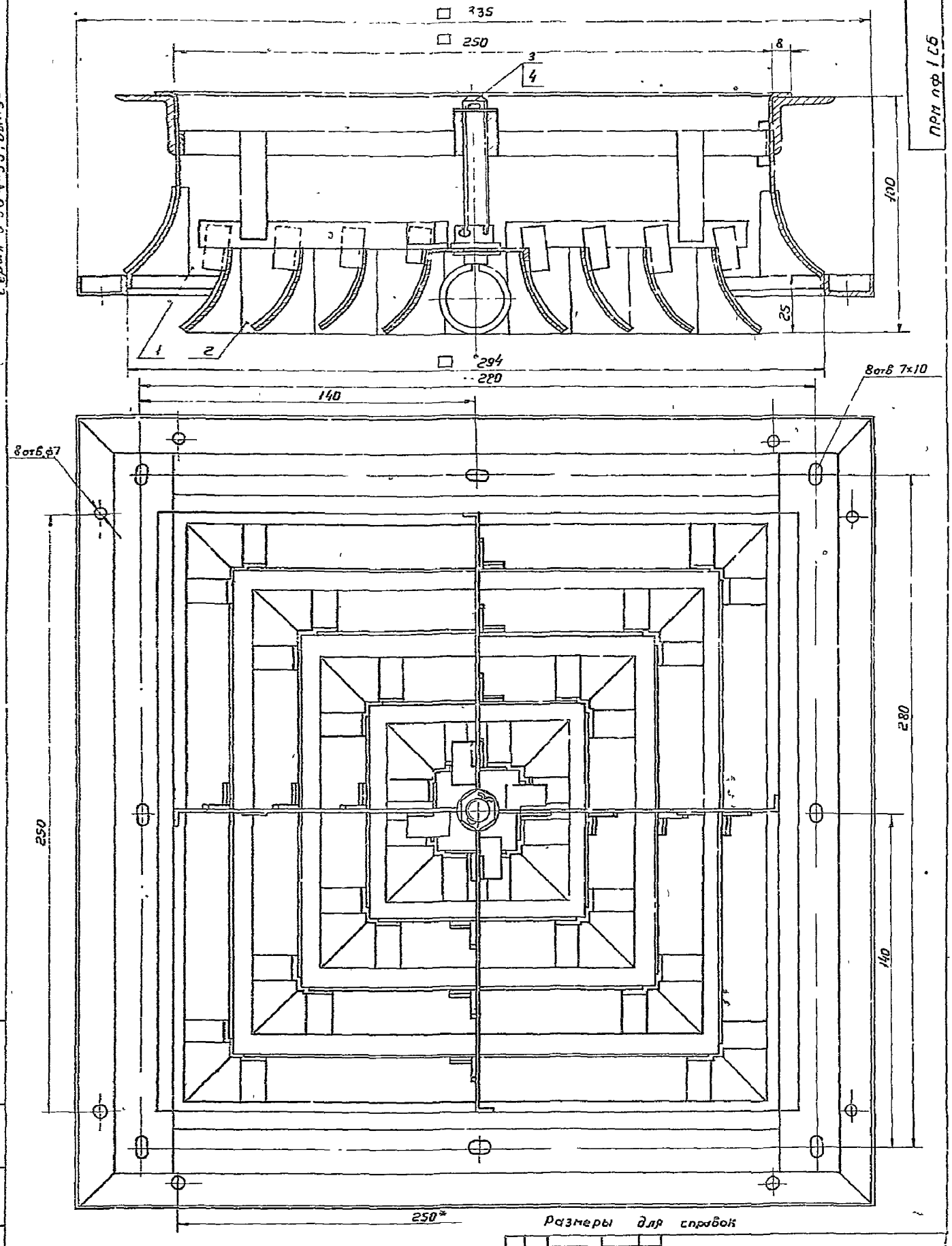

Размеры для справок

					ПРМ пф 1 СБ			
Изм	Лист	N докум	Подп	Дата	Воздухораспределитель плафонный регулируемый многодиффузорный типа ПРМ Сборочный чертеж	Лит	Масса	Масштаб
Разраб.		Волкова					2,7	1:1
Пров		Пронский				Лист	Листов 1	
Т контр.		Деньянов				МЧСС СССР Главпромвентиляция ГПИ Проектпромвентиляция		
Нач отд		Осадчий						
Н.контр		Пронский						
Утв		Овчинников						

Инв N подл | Подп и дата | Взам инв N | Инв N дубл | Подп и дата

Копировал Вешицкая Формат А2

ПРМпф 1-0100

Серия 5.904-39, Выпуск 1

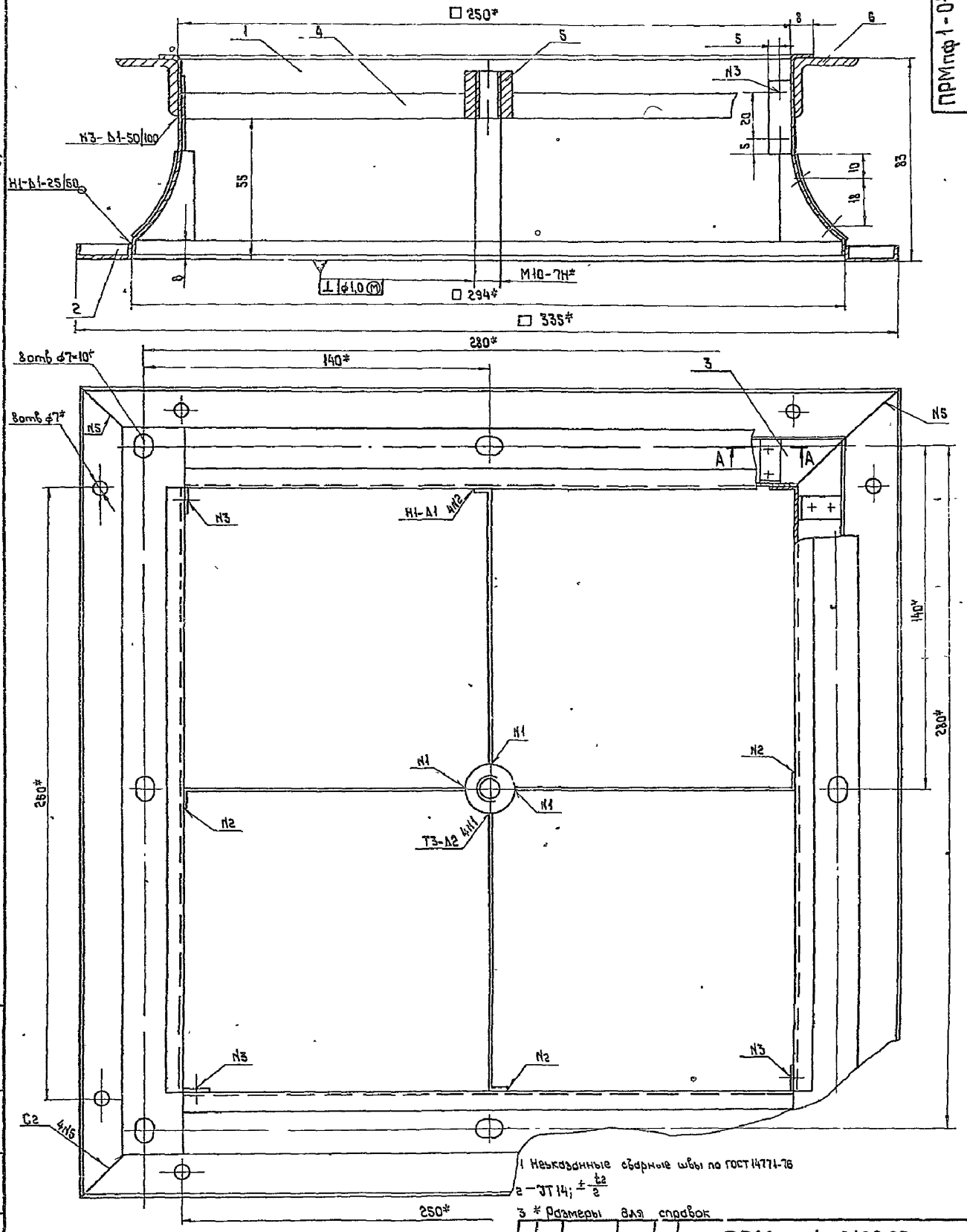

1 Неуказанные сварные швы по ГОСТ 14771-76

2 — УТ 14; $\pm\frac{t_2}{2}$

3 * Размеры для справок

А - А

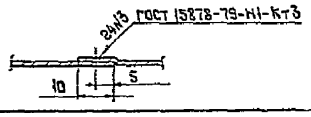

Изм	Лист	N докум	Подп	Дата	
Разраб		Волкова			
Пров		Пронский			
Т контр		Демьянов			
Н контр		Пронский			
Утв		Демьянов			

ПРМ пф 1 - 0100 СБ

Патрубок

Сборочный чертеж

Лит	Масса	Масштаб
	1,94	1:1

Лист | Листов 1

ММСС СССР

Главпромвентиляция

ТПИ Проектпромвентиляция

Копировал

Формат 42

Инв. № подл.	Подп. и дата	Взам. инв. №	Инв. № дубл.	Подп. и дата

Серия 5.904-39 Выпуск 1

Формат	Зона	Поз.	Обозначение	Наименование	Кол.	Примечание
				Документация		
А3			ПРМ2 СБ	Сборочный чертеж		
*			ПРМ. ТЧ	Технические условия		10Л4
				Сборочные единицы		
А4		1	ПРМ2-0100	Патрубок	1	
А4		2	ПРМ2-0200	Плафон	1	
				Стандартные изделия		
		3		Шайба 10		
				ГОСТ 11371-78	1	
		4		Шплинт 2.5×15		
				ГОСТ 3.97-79	1	

ПРМ2

Воздухораспределитель плафонный регулируемый многодиффузорный типа ПРМ

Лит. | Лист | Листов 1

ММСС СССР Главпромвентиляция Типпроектвентиляция

Изм. | Лист | № докум. | Подп. | Дата
Разраб. Волкова
Пров. Пронский
Н. контр. Пронский
Утв. Земьянов

Копировал: Формат А4

Формат	Зона	Поз.	Обозначение	Наименование	Кол.	Примечание
				Документация		
А3			ПРМ-0100 СБ	Сборочный чертеж		
				Детали		
А4		1	ПРМ2-0101	Кронштейн	4	
А4		2	ПРМ1-0103	Втулка	1	
А4		3	ПРМ2-0102	Патрубок	1	
А4		4	ПРМ2-0103	Диффузор	1	

ПРМ2-0100

Патрубок

Лит. | Лист | Листов 1

ММСС СССР Главпромвентиляция Типпроектвентиляция

Изм. | Лист | № докум. | Подп. | Дата
Разраб. Волкова
Пров. Пронский
Н. контр. Пронский
Утв. Земьянов

Копировал: Формат А4

Формат	Зона	Поз.	Обозначение	Наименование	Кол.	Примечание
				Документация		
А3			ПРМ2-0200 СБ	Сборочный чертеж		
				Детали		
А4		1	ПРМ2-0201	Винт	1	
А4		2	ПРМ1-0203	Кольцо	1	
А4		3	ПРМ2-0202	Диффузор	1	
А4		4	ПРМ2-0203	Диффузор	1	
А4		5	ПРМ2-0204	Диффузор	1	
А4		6	ПРМ2-0205	Диффузор	1	
А4		7	ПРМ1-0207	Кронштейн	20	
Б4		8	ПРМ2-0206	Кронштейн 10×125 ± t2/2		
				Лист Б-ЛН-2.0 ГОСТ 19903-74 / Ст 3 кп ГОСТ 16523-70	4	0.02 кг
Б4		9	ПРМ2-0207	Тяга 10×50 ± t2/2		
				Лист Б-ЛН-2.0 ГОСТ 19903-74 / Ст 3 кп ГОСТ 16523-70	2	0.008 кг
				Стандартные изделия		
		10		Гайка М10. 5Н6		
				ГОСТ 5919-73	1	
		11		Шайба 10		
				ГОСТ 11371-78	2	
		12		Шплинт 2.5×25		
				ГОСТ 3.97-79	1	

ПРМ2-0200

Плафон

Лит. | Лист | Листов 1

ММСС СССР Главпромвентиляция Типпроектвентиляция

Изм. | Лист | № докум. | Подп. | Дата
Разраб. Волкова
Пров. Пронский
Н. контр. Пронский
Утв. Земьянов

Копировал: Формат А4

ПРМ2-0205

12.5 √ (√)

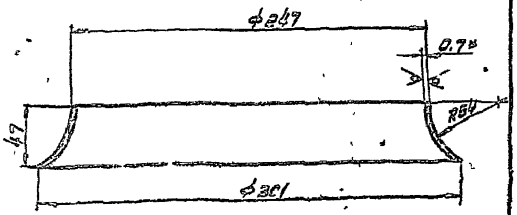

1. - 3714; ± t2/2
2. * Размер для справок

ПРМ2-0205

Диффузор

Лит. | Масса | Масштаб 0.26 | 1:2

Лист | Листов 1

Лист Б-ЛН-0.7 ГОСТ 19903-74 / 0.8 кп ГОСТ 16523-70

ММСС СССР Главпромвентиляция Типпроектвентиляция

Изм. | Лист | № докум. | Подп. | Дата
Разраб. Волкова
Пров. Пронский
Н. контр. Пронский
Утв. Земьянов

Копировал: Формат А4

Серия 5.904-39, Выпуск 1

ПРМ 2 СБ

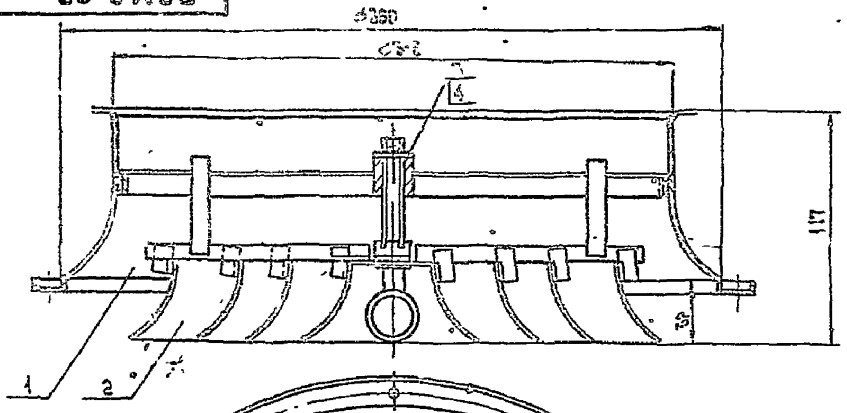

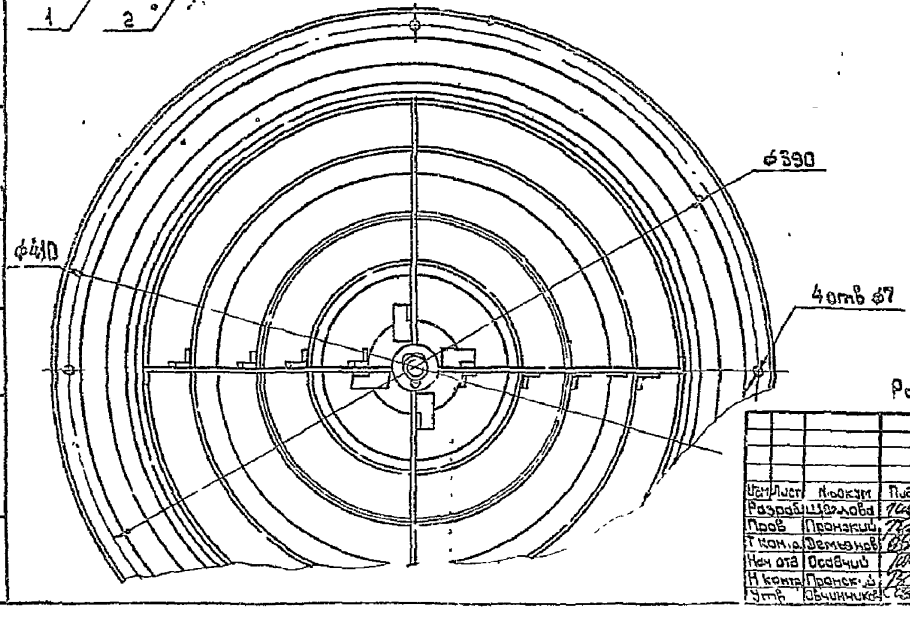

Размеры для справок

Изм	Лист	№ докум	Подп	Дата	ПРМ 2 СБ	Лит	Масса	Масштаб
Разраб		Шеглова			Воздухораспределитель плафонный регулируемый многодиффузорный типа ПРМ. Сборочный чертеж.		1,9	1:2
Пров		Пронский				Лист	Листов 1	
Т контр		Демьянов				ММСС СССР Главпромвентиляция ГПИ Проектпромвентиляция		
Нач отд		Осадчий						
Н контр		Пронский						
Утв		Овчинников						

Копировал

Формат А3

ПРМ 2-0100 СБ

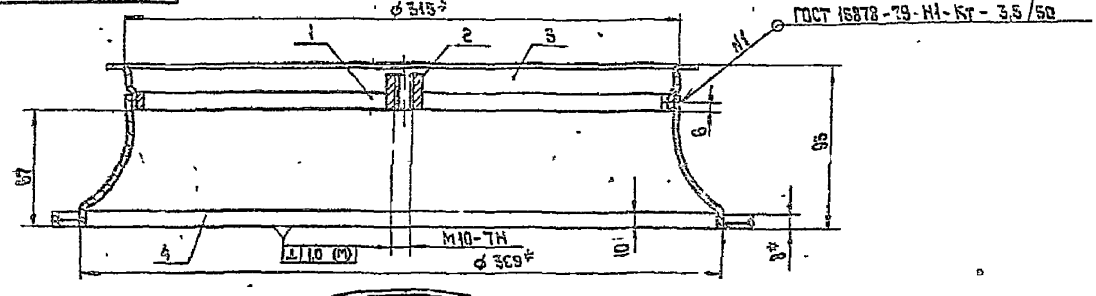

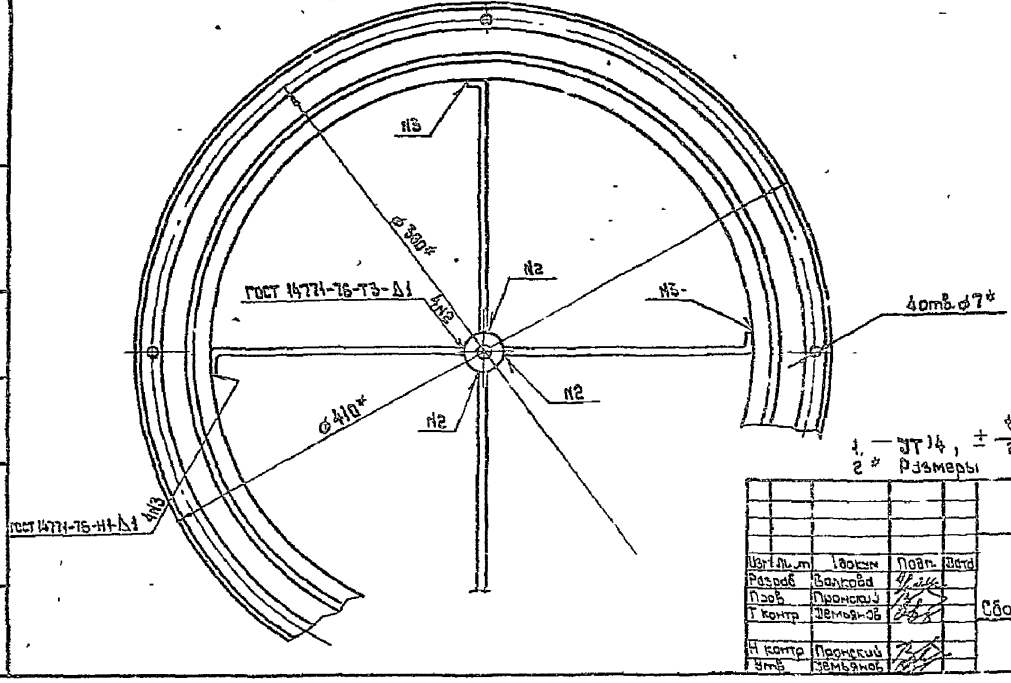

1. — УТ14, $\pm \frac{t_2}{2}$
2* Размеры для справок

Изм	Лист	№ докум	Подп	Дата	ПРМ 2-0100 СБ	Лит	Масса	Масштаб
Разраб		Волкова			Патрубок. Сборочный чертеж		0,98	1:2
Пров		Пронский				Лист	Листов 1	
Т контр		Демьянов				ММСС СССР Главпромвентиляция ГПИ Проектпромвентиляция		
Н контр		Пронский						
Утв		Демьянов						

Копировал

Формат А3

Серия 5.904-39, выпуск 1

ПРМ2-0101

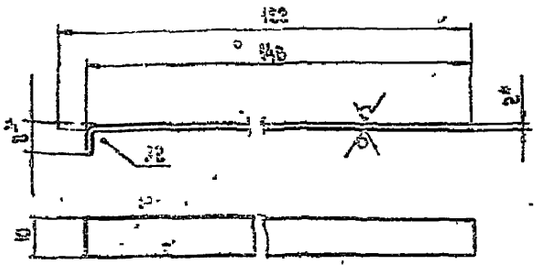

1. $-УТ14; \pm\frac{t_2}{2}$
2. * Размеры для справок

Изм.	Лист	N докум.	Подп.	Дата
Разраб.		Волкова		
Пров.		Пронский		
Т. контр.		Демьянов		
Н. контр.		Пронский		
Утв.		Демьянов		

ПРМ2-0101

Кронштейн

Лит.	Масса	Масштаб
	0,024	1:1

Лист 1 Листов 1

Лист Б-ПН-2,0 ГОСТ 19903-74 Ст 3кп ГОСТ 16523-70

ММСС СССР Главпромвентиляция ТШ Проектпромвентиляция

Копировал Формат А4

ПРМ2-0102

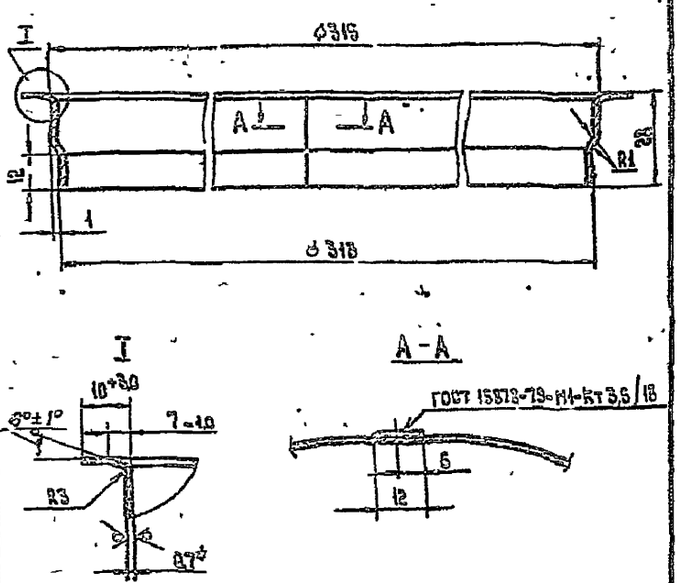

1. $-УТ14; \pm\frac{t_2}{2}$
2. Длина развернутой детали – 999 мм
3. * Размер для справок

Изм.	Лист	N докум.	Подп.	Дата
Разраб.		Волкова		
Пров.		Пронский		
Т. контр.		Демьянов		
Н. контр.		Пронский		
Утв.		Демьянов		

ПРМ2-0102

Патрубок

Лит.	Масса	Масштаб
	0,21	1:1

Лист 1 Листов 1

Лист Б-ПН-0,7 ГОСТ 19903-74 Ст 3кп ГОСТ 16523-70

ММСС СССР Главпромвентиляция ТШ Проектпромвентиляция

Копировал Формат А4

ПРМ2-0103

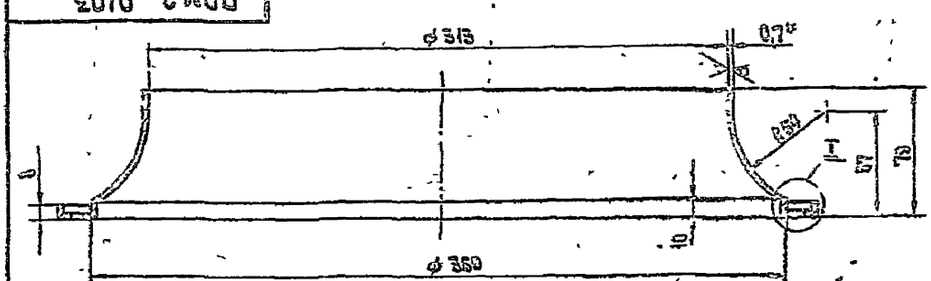

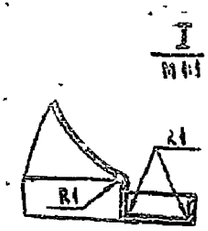

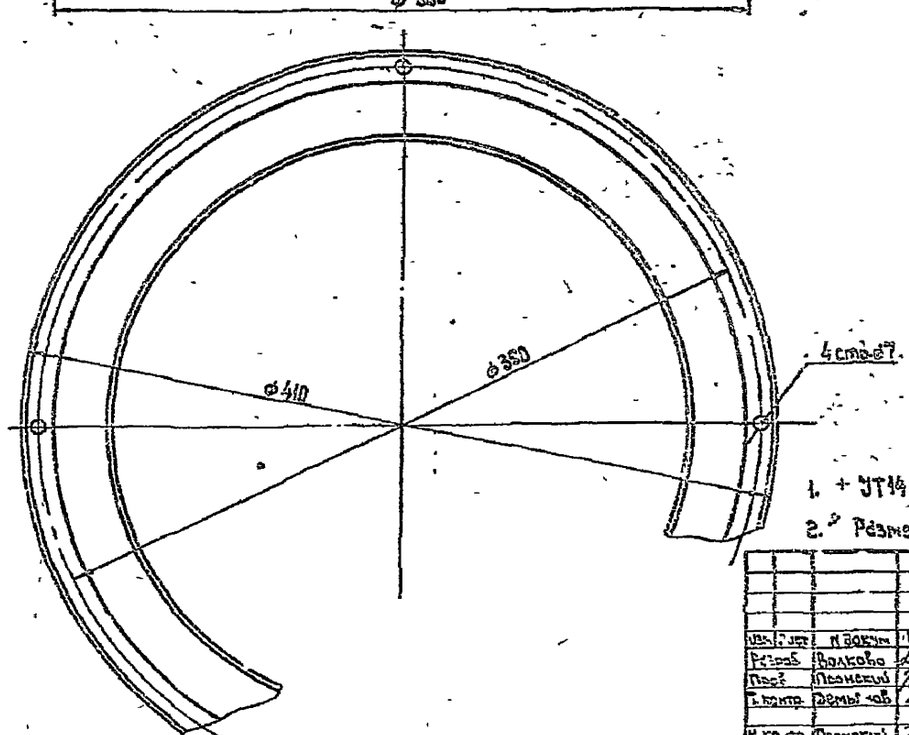

1. $+УТ14; -УТ14 \pm\frac{t_2}{2}$
2. * Размер для справок

Изм.	Лист	N докум.	Подп.	Дата
Разраб.		Волкова		
Пров.		Пронский		
Т. контр.		Демьянов		
Н. контр.		Пронский		
Утв.		Демьянов		

ПРМ2-0103

Диффузор

Лит.	Масса	Масштаб
	0,64	1:2

Лист 1 Листов 1

Лист Б-ПН-0,7 ГОСТ 19903-74 0,8 кп ГОСТ 16523-70

ММСС СССР Главпромвентиляция ТШ Проектпромвентиляция

Копировал Формат А4

ПРМ2-0200 СБ

Серия 5904-39, выпуск 1

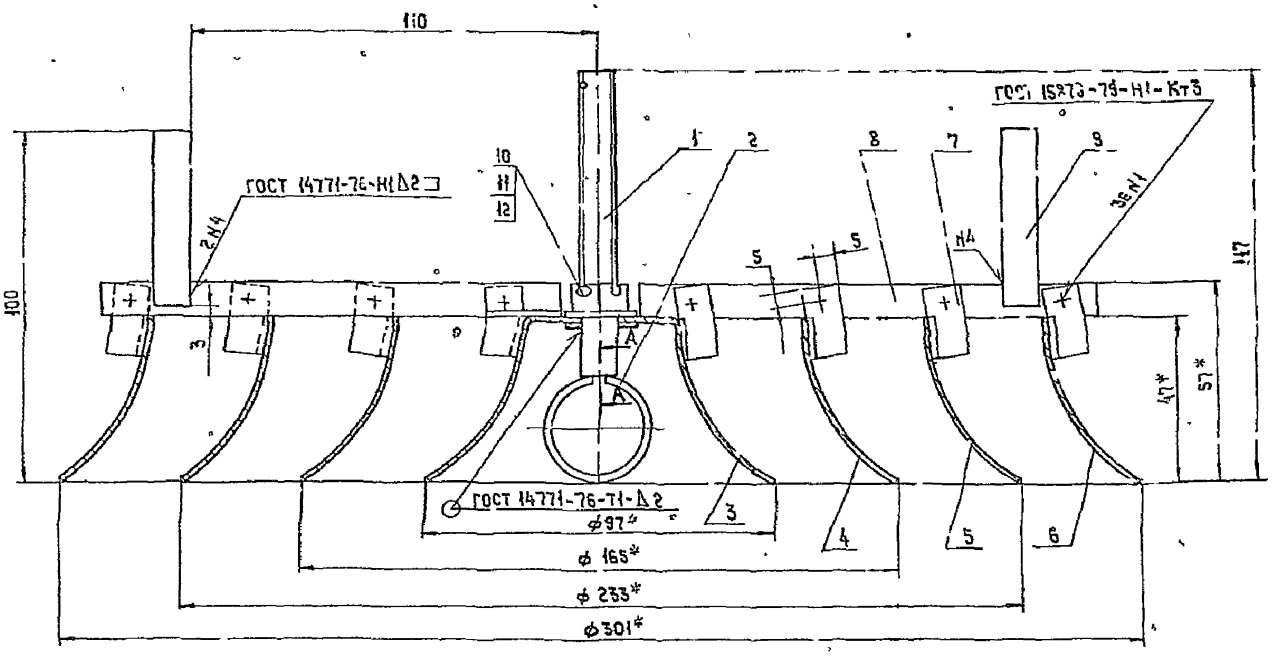

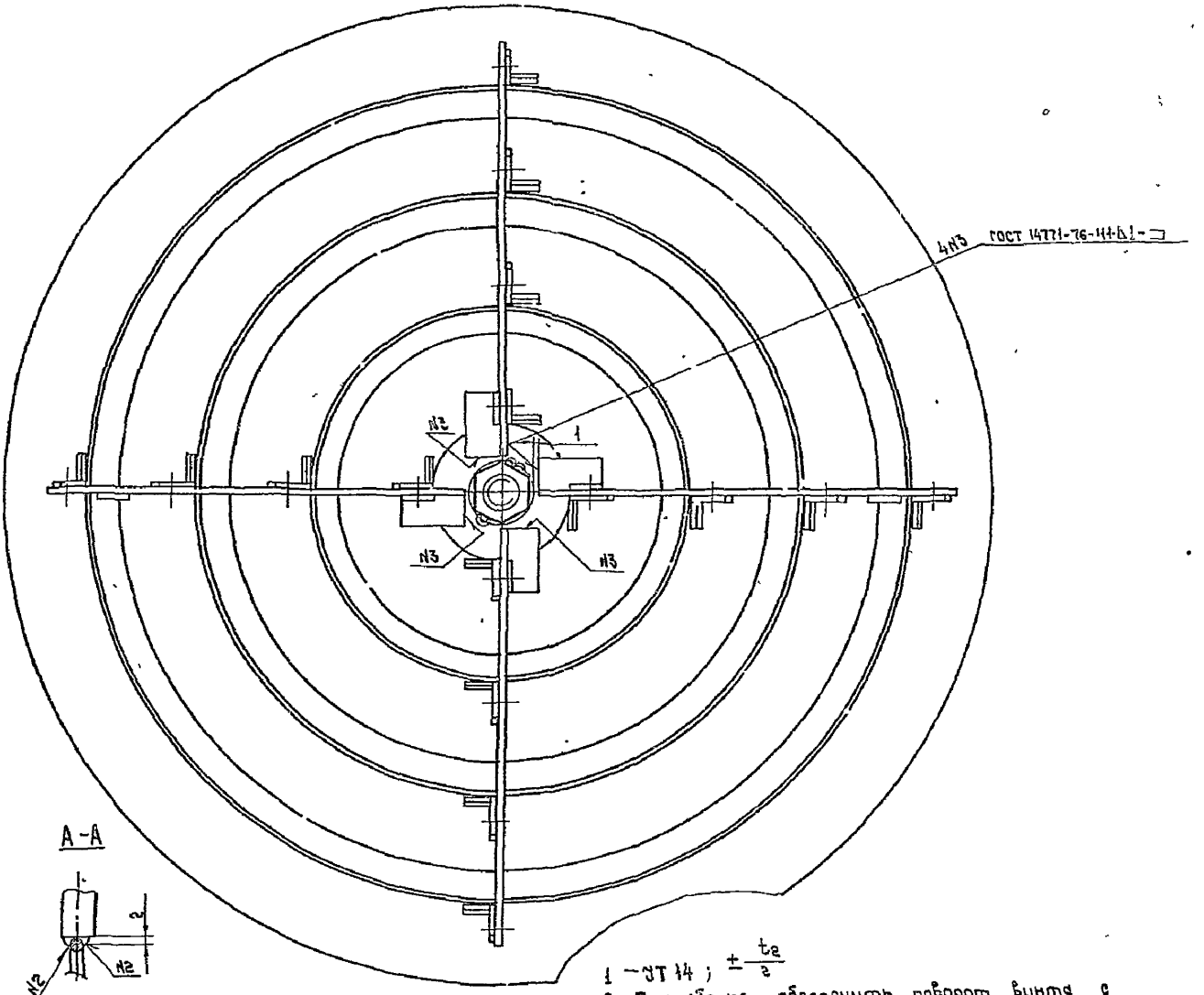

1 — УТ 14 ; $\pm \frac{t_2}{2}$

2 При сборке обеспечить поворот винта с кольцом поз 1,2 относительно диффузоров поз 3,4,5,6

3* Размеры для справок

Изм	Лист	N докум	Подп	Дата	ПРМ 2 - 0200 СБ	Лит	Масса	Масштаб
Разраб		Волкова			Плафон Сборочный чертеж		0,9	1 1
Пров.		Пронский				Лист	Листов 1	
Т контр		Демьянов				М.мсс СССР Главпромвентиляция ГПИ Проектпромвентиляция		
Н контр		Пронский						
Утв		Демьянов						

Инв N подл | Подп. и дата | Взам инв N | Инв N дубл | Подп и дата

Копировал: | Формат А2

Серия 5.904-35, выпуск 1

ПРМ 2 - 0201

12,5 √(√)

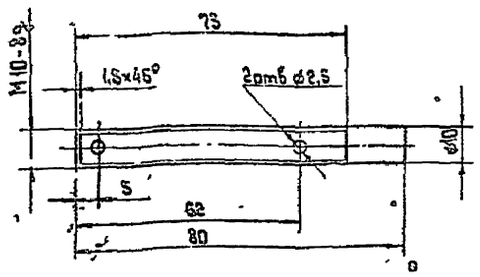

1. + ЭТ14; — ЭТ14; $\pm\frac{t_2}{2}$

Изм	Лист	N докум	Подп	Дата	ПРМ 2 - 0201	Лит	Масса	Масштаб
Разраб.		Волкова			Винт		0,04	1:1
Пров		Пронский				Лист	Листов 1	
Т контр		Демьянов						
Н контр		Пронский			Круг 12-В-ГОСТ 2590-71 / Ст 3кп-II-ГОСТ 535-79	ММСС СССР Главпромвентиляция ГПИ Проектпромвентиляция		
Утв		Демьянов						

Копировал Формат А4

ПРМ 2 - 0202

12,5 √(√)

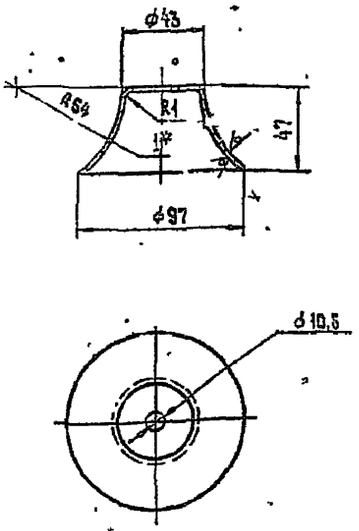

1. + ЭТ14; — ЭТ14; $\pm\frac{t_2}{2}$
2. * Размер для справок

Изм	Лист	N докум	Подп	Дата	ПРМ 2 - 0202	Лит	Масса	Масштаб
Разраб.		Волкова			Диффузор		0,108	1:2
Пров		Пронский				Лист	Листов 1	
Т контр		Демьянов						
Н контр		Пронский			Лист Б-ПН-1,0 ГОСТ 19903-74 / 08 кп ГОСТ 16523-70	ММСС СССР Главпромвентиляция ГПИ Проектпромвентиляция		
Утв		Демьянов						

Копировал Формат А4

ПРМ 2 - 0203

12,5 √(√)

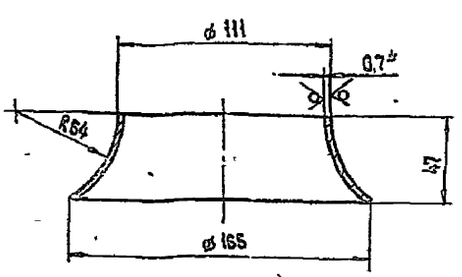

1. — ЭТ14; $\pm\frac{t_2}{2}$
2. * Размер для справок

Изм	Лист	N докум	Подп	Дата	ПРМ 2 - 0203	Лит	Масса	Масштаб
Разраб.		Волкова			Диффузор		0,132	1:2
Пров		Пронский				Лист	Листов 1	
Т контр		Демьянов						
Н контр		Пронский			Лист Б-ПН-0,7 ГОСТ 19903-74 / 0,8кп ГОСТ 16523-70	ММСС СССР Главпромвентиляция ГПИ Проектпромвентиляция		
Утв		Демьянов						

Копировал Формат А4

ПРМ 2 - 0204

12,5 √(√)

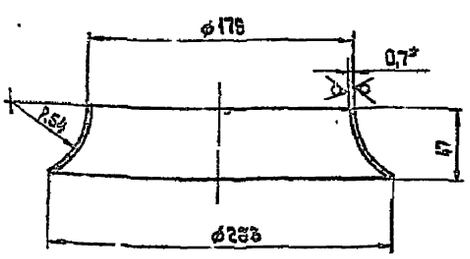

1. — ЭТ14; $\pm\frac{t_2}{2}$
2. * Размер для справок

Изм	Лист	N докум	Подп	Дата	ПРМ 2 - 0204	Лит	Масса	Масштаб
Разраб.		Волкова			Диффузор		0,195	1:2,5
Пров		Пронский				Лист	Листов 1	
Т контр		Демьянов						
Н контр		Пронский			Лист Б-ПН-0,7 ГОСТ 19903-74 / 0,8кп ГОСТ 16523-70	ММСС СССР Главпромвентиляция ГПИ Проектпромвентиляция		
Утв		Демьянов						

Копировал Формат А4

Серия 5.904-39, выпуск 1

Формат	Зона	Поз	Обозначение	Наименование	Кол.	Примечание
				Документация		
А2			ПРМ3 СБ	Сборочный чертеж		
*			ПРМ.ТУ	Технические условия		*10 А4
				Сборочные единицы		
А4		1	ПРМ3 - 0100	Патрубок	1	
А4		2	ПРМ3 - 0200	Плафон	1	
				Стандартные изделия		
		3		Шайба 10		
				ГОСТ 11371-78	1	
		4		Шплинт 2,5×15		
				ГОСТ 397-79	1	

Подп. и дата | Инв. № дубл. | Взам. инв. № | Подп. и дата | Инв. № подл.

Изм.	Лист	№ докум.	Подп.	Дата
Разраб.		Волкова		
Пров.		Пронский		
Н. контр.		Пронский		

ПРМ3

Воздухораспределитель плафонный регулируемый многодиффузорный типа ПРМ

Лит. | Лист | Листов 1

ММСС СССР Главпромвентиляция ГПИ Проектпромвентиляция

Формат	Зона	Поз	Обозначение	Наименование	Кол.	Примечание
				Документация		
А2			ПРМ3 - 0100 СБ	Сборочный чертеж		
				Детали		
А4		1	ПРМ3 - 0101	Кронштейн	4	
А4		2	ПРМ1 - 0103	Втулка	1	
А4		3	ПРМ3 - 0102	Патрубок	1	
А4		4	ПРМ3 - 0103	Диффузор	1	

Подп. и дата | Инв. № дубл. | Взам. инв. № | Подп. и дата | Инв. № подл.

Изм.	Лист	№ докум.	Подп.	Дата
Разраб.		Волкова		
Пров.		Пронский		
Н. контр.		Пронский		
Утв.		Демьянов		

ПРМ3 - 0100

Патрубок

Лит. | Лист | Листов 1

ММСС СССР Главпромвентиляция ГПИ Проектпромвентиляция

Копировал | Формат А4

Формат	Зона	Поз	Обозначение	Наименование	Кол.	Примечание
				Документация		
А2			ПРМ3 - 0200 СБ	Сборочный чертеж		
				Детали		
А4		1	ПРМ3 - 0201	Винт	1	
А4		2	ПРМ1 - 0203	Кольцо	1	
А4		3	ПРМ3 - 0202	Диффузор	1	
А4		4	ПРМ3 - 0203	Диффузор	1	
А4		5	ПРМ3 - 0204	Диффузор	1	
А4		6	ПРМ3 - 0205	Диффузор	1	
А4		7	ПРМ1 - 0207	Кронштейн	20	
Б4		8	ПРМ3 - 0206	Кронштейн 10×155 $\pm\frac{t2}{2}$		
				Лист Б-ПН-2,0 ГОСТ 19903-74 / Ст3кп ГОСТ 16523-70	4	
Б4		9	ПРМ3 - 0207	Тяга 10×57 $\pm\frac{t2}{2}$		
				Лист Б-ПН-2,0 ГОСТ 19903-74 / Ст3кп ГОСТ 16523-70	2	0,009 кг
				Стандартные изделия		
		10		Гайка М 16-6Н.5		
				ГОСТ 5919-73	1	
		11		Шайба 10		
				ГОСТ 11371-78	2	
		12		Шплинт 2,5×25		
				ГОСТ 397-79	1	

Подп. и дата | Инв. № дубл. | Взам. инв. № | Подп. и дата | Инв. № подл.

Изм.	Лист	№ докум.	Подп.	Дата
Разраб.		Волкова		
Пров.		Пронский		
Н. контр.		Пронский		
Утв.		Демьянов		

ПРМ3 - 0200

Плафон

Лит. | Лист | Листов 1

ММСС СССР Главпромвентиляция ГПИ Проектпромвентиляция

Копировал | Формат А4

Формат	Зона	Поз	Обозначение	Наименование	Кол.	Примечание
				Документация		
А2			ПРМп3 СБ	Сборочный чертеж		
*			ПРМ.ТУ	Технические условия		*10 А4
				Сборочные единицы		
А4		1	ПРМп3 - 0100	Патрубок	1	
А4		2	ПРМп3 - 0200	Плафон	1	
				Стандартные изделия		
		3		Шайба 10		
				ГОСТ 11371-78	1	
		4		Шплинт 2,5×15		
				ГОСТ 397-79	1	

Подп. и дата | Инв. № дубл. | Взам. инв. № | Подп. и дата | Инв. № подл.

Изм.	Лист	№ докум.	Подп.	Дата
Разраб.		Волкова		
Пров.		Пронский		
Н. контр.		Пронский		
Утв.		Демьянов		

ПРМп3

Воздухораспределитель плафонный регулируемый многодиффузорный типа ПРМ

Лит. | Лист | Листов 1

ММСС СССР Главпромвентиляция ГПИ Проектпромвентиляция

Копировал | Формат А4

Серия 5.904-39, выпуск 1

Формат	Зона	Поз	Обозначение	Наименование	Кол	Примечание
				Документация		
А2			ПРМп3-0100 СБ	Сборочный чертеж		
				Детали		
А3		1	ПРМп3-0101	Стенка	4	
А4		2	ПРМп3-0102	Планка	4	
А4		3	ПРМп3-0103	Накладка	4	
А4		4	ПРМ3-0101	Кронштейн	4	
А4		5	ПРМ1-0103	Втулка	1	

Изм | Лист | N докум. | Подп | Дата

Разраб. Волкова

Пров. Пронский

Н контр. Пронский

Утв. Демьянов

ПРМп3-0100

Патрубок

Лит | Лист | Листов 1

ММСС СССР Главпромвентиляция ГПИ Проектпромвентиляция

Копировал Формат А4

Формат	Зона	Поз	Обозначение	Наименование	Кол	Примечание
				Документация		
А2			ПРМп3-0200 СБ			
				Детали		
А4		1	ПРМп3-0201	Стенка	4	
А4		2	ПРМп3-0202	Стенка	4	
А4		3	ПРМп3-0203	Стенка	4	
А4		4	ПРМп3-0204	Стенка	4	
А4		5	ПРМп3-0205	Крышка	1	
А4		6	ПРМ3-0201	Винт	1	
А4		7	ПРМп3-0103	Накладка	16	
А4		8	ПРМ1-0203	Кольцо	1	
А4		9	ПРМ1-0207	Кронштейн	20	
БЧ		10	ПРМ3-0206	Кронштейн 10×155 ± t2/2		
				Лист Б-ПН-2,0 ГОСТ 19903-74 / Ст3кп ГОСТ 16523-70	4	
БЧ		11	ПРМ3-0207	Тяга 10×57 ± t2/2		
				Лист Е-ПН-2,0 ГОСТ 19903-74 / Ст3кп ГОСТ 16523-70	2	
				Стандартные изделия		
		12		Гайка М10 5Н.5		
				ГОСТ 5918-73	1	
		13		Шайба 10 ГОСТ 11371-78	2	
		14		Шплинт 2,5×2,5		
				ГОСТ 397-79	1	

Изм | Лист | N докум. | Подп | Дата

Разраб. Волкова

Пров. Пронский

Н контр. Пронский

Утв. Демьянов

ПРМп3-0200

Плафон

Лит | Лист | Листов 1

ММСС СССР Главпромвентиляция ГПИ Проектпромвентиляция

Копировал Формат А4

Формат	Зона	Поз	Обозначение	Наименование	Кол	Примечание
				Документация		
А2			ПРМпф3СБ	Сборочный чертеж		
*			ПРМ.ТУ	Технические условия		*10 А4
				Сборочные единицы		
А4		1	ПРМпф3-0100	Патрубок	1	
А4		2	ПРМп3-0200	Плафон	1	
				Стандартные изделия		
		3		Шайба 10		
				ГОСТ 11371-78	1	
		4		Шплинт 2,5×15		
				ГОСТ 397-79	1	

Изм | Лист | N докум. | Подп | Дата

Разраб. Волкова

Пров. Пронский

Н контр. Пронский

Утв. Демьянов

ПРМ пф3

Воздухораспределитель плафонный регулируемый многодиффузорный типа ПРМ

Лит | Лист | Листов 1

ММСС СССР Главпромвентиляция ГПИ Проектпромвентиляция

Копировал Формат А4

Формат	Зона	Поз	Обозначение	Наименование	Кол	Примечание
				Документация		
А2			ПРМпф3-0100 СБ	Сборочный чертеж		
				Детали		
А3		1	ПРМп3-0101-01	Стенка	4	
А4		2	ПРМп3-0102	Планка	4	
А4		3	ПРМп3-0103	Накладка	4	
А4		4	ПРМ3-0101	Кронштейн	4	
А4		5	ПРМ1-0103	Втулка	1	
				Прочие изделия		
		6		Фланец		
				СТД 202 00.000-23		
				ТУ 36-1508-75	1	1,89 кг

Изм | Лист | N докум. | Подп | Дата

Разраб. Волкова

Пров. Пронский

Н контр. Пронский

Утв. Демьянов

ПРМпф3-0100

Патрубок

Лит | Лист | Листов 1

ММСС СССР Главпромвентиляция ГПИ Проектпромвентиляция

Копировал Формат А4

ПРМ 3 СБ

Серия 5.904-39, выпуск 1

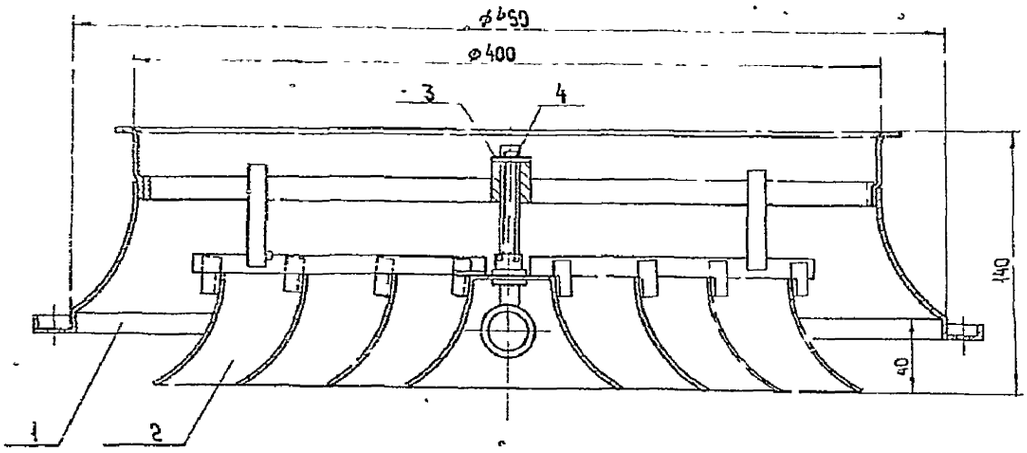

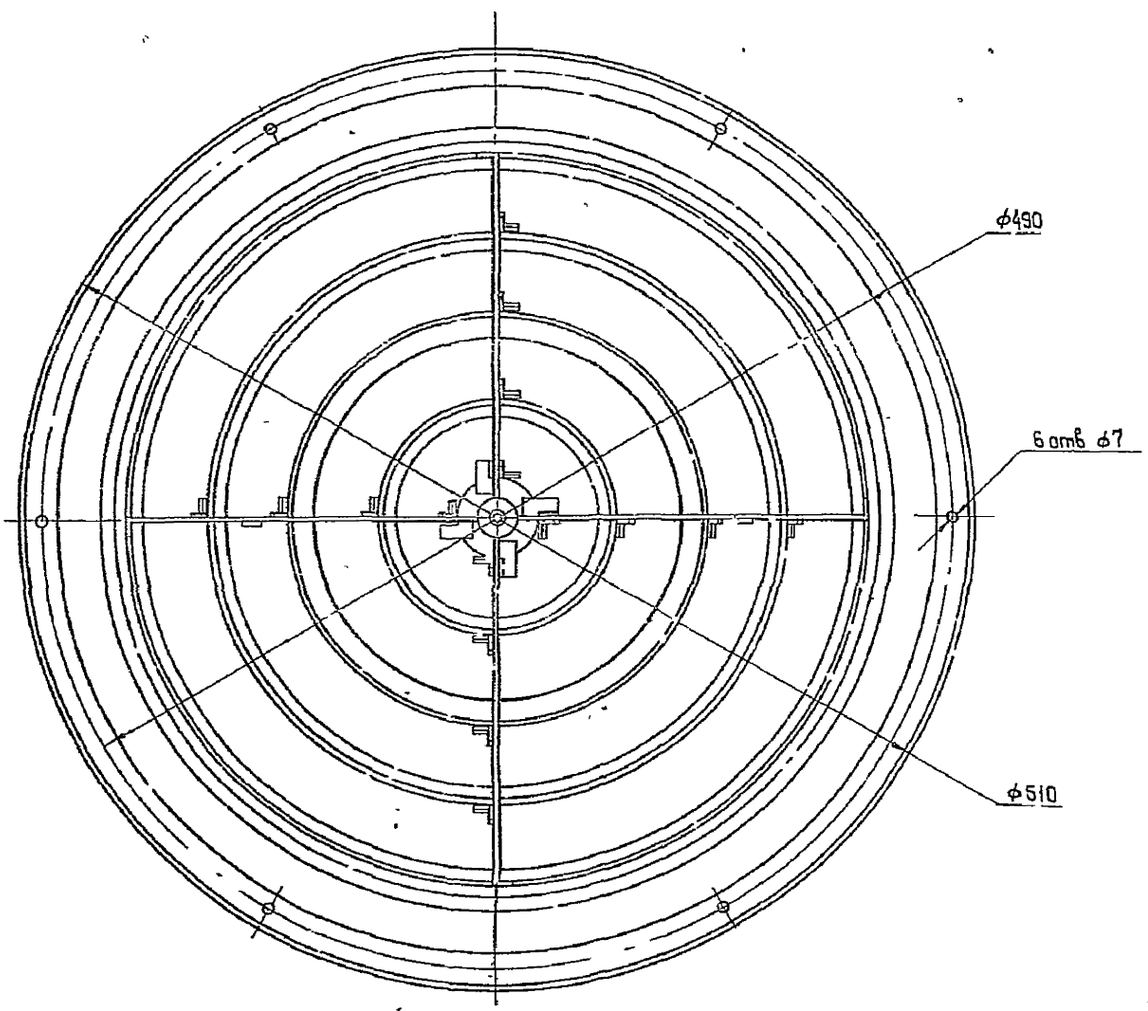

Размеры для справок

Изм	Лист	Кол.уч	Подп	Дата	ПРМ 3 СБ			
Разраб.		Щеглова			Воздухораспределитель плафонный регулируемый многодиффузорный типа ПРМ Сборочный чертеж	Лит	Масса	Масштаб
Пров		Пронский					2,7	1:2
Т контр.		Демьянов				Лист	Листов 1	
Нач отд		Осадчий				МИСС		
Н контр.		Пронский				Главпроектвентиляция		
Утв		Овчинников				МИ Проектпромвентиляция		

Копировал [illegible] Формат А2

Инв № подл	Подп и дата	Взам инв №	Инв № дубл	Подп и дата

Серия 5.904-39, выпуск 1

ПРМ3-0100 СБ

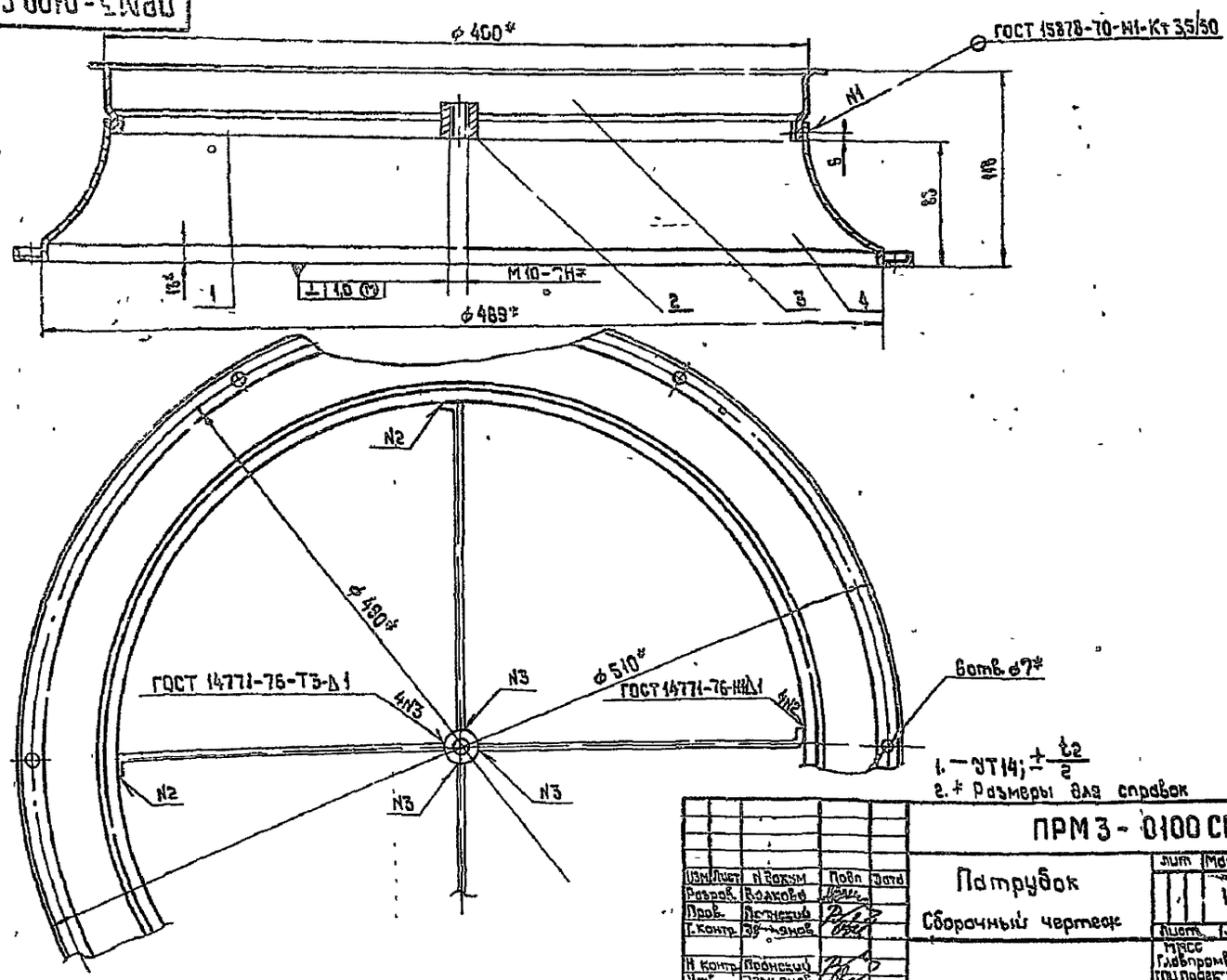

1. — УТ14; $\pm\frac{t_2}{2}$
2. * Размеры для справок

Изм	Лист	N докум	Подп	Дата	ПРМ3 - 0100 СБ		
Разраб.		Волкова			Патрубок	Лит	Масса 1,35 Масштаб 1:2
Пров.		Пронский			Сборочный чертеж	Лист	Листов 1
Т. контр.		Демьянов				МССС СССР Главпромвентиляция ГПИ Проектпромвентиляция	
Н. контр.		Пронский					
Утв.		Демьянов					

Копировал Формат А8

ПРМ3-0103

12,5 ✓ (✓)

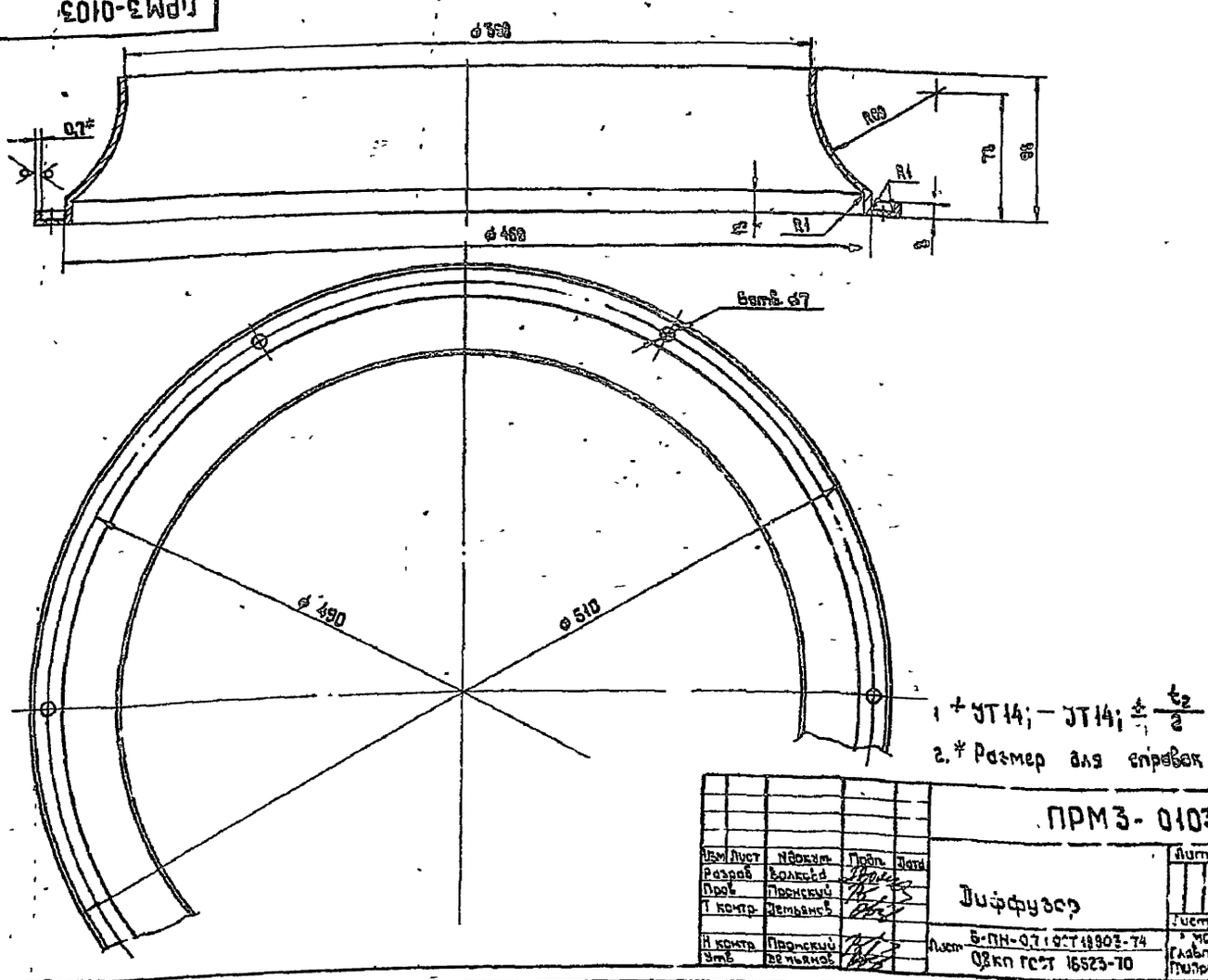

1. + УТ14; — УТ14; $\pm\frac{t_2}{2}$
2. * Размер для справок

Изм	Лист	N докум	Подп	Дата	ПРМ3 - 0103		
Разраб		Волкова			Диффузор	Лит	Масса 0,8 Масштаб 1:2
Пров		Пронский				Лист	Листов 1
Т. контр.		Демьянов			Лист Б-ПН-0,7 ГОСТ 18903-74	МССС СССР Главпромвентиляция ГПИ Проектпромвентиляция	
Н. контр.		Пронский			0,8 кп ГОСТ 16523-70		
Утв.		Демьянов					

Копировал Формат А8

ПРМ3 - 0200 СБ

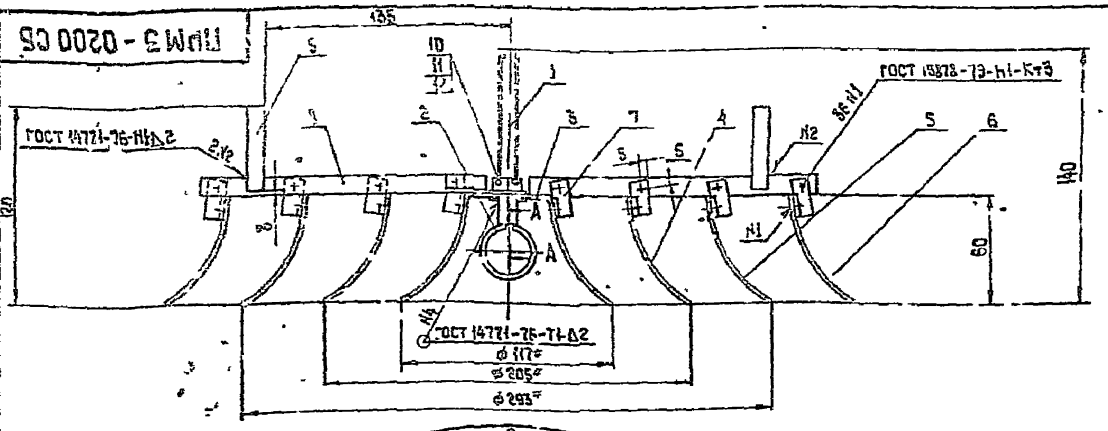

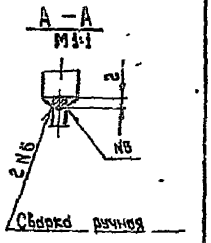

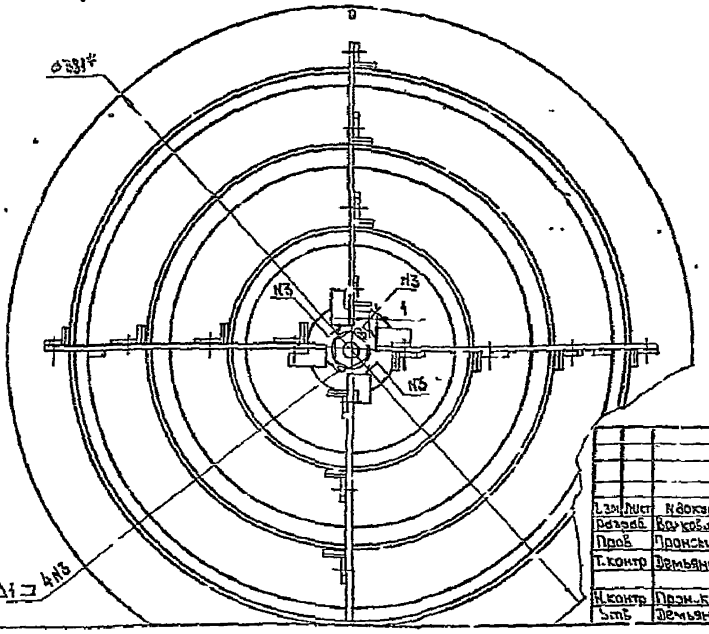

1. – УТ14; $\pm\frac{t_2}{2}$
2. При сборке обеспечить поворот винта с кольцом поз 1,2 относительно диффузоров поз. 3,4,5,6
3. * Размеры для справок

Изм.	Лист	№ докум.	Подп.	Дата
Разраб.	Волкова			
Пров.	Пронский			
Т. контр.	Демьянов			
Н. контр.	Пронский			
Утв.	Демьянов			

ПРМ3 - 0200 СБ

Плафон

Сборочный чертеж

Лит.	Масса	Масштаб
	1,3	1:2
Лист 1	Листов 1	

МИСС СССР Главпромвентиляция ГПИпроектпромвентиляция

Копировал Формат А3

ПРМ3 - 0102

12,5

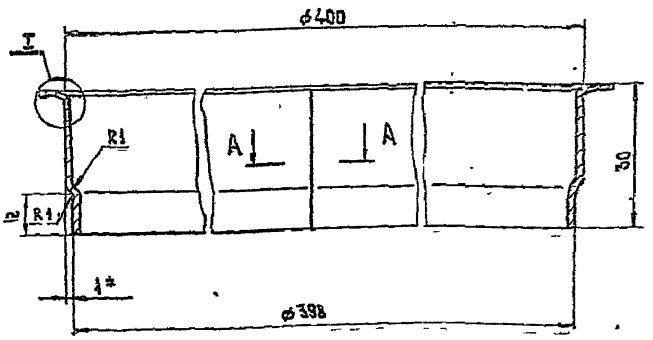

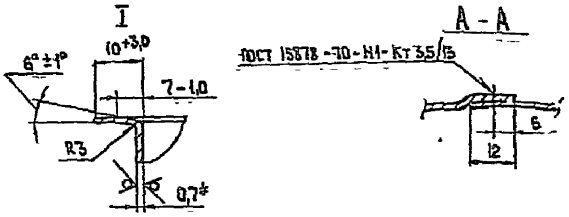

1. – УТ14; $\pm\frac{t_2}{2}$
2. Длина развернутой детали – 1266 мм
3. * Размер для справок

Изм.	Лист	№ докум.	Подп.	Дата
Разраб.	Волкова			
Пров.	Пронский			
Т. контр.	Демьянов			
Н. контр.	Пронский			
Утв.	Демьянов			

ПРМ3 - 0102

Патрубок

Лит.	Масса	Масштаб
	0,28	1:1
Лист	Листов 1	

Лист Б-ПН-0,7 ГОСТ 19903-74 Ст3кп ГОСТ 16523-70

МИСС СССР Главпромвентиляция ГПИпроектпромвентиляция

Копировал Формат А4

ПРМ3 - 0201

12,5

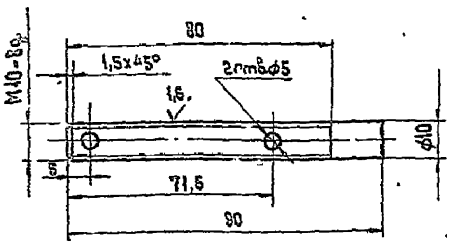

+ УТ14; – УТ14; $\pm\frac{t_2}{2}$

Изм.	Лист	№ докум.	Подп.	Дата
Разраб.	Волкова			
Пров.	Пронский			
Т. контр.	Демьянов			
Н. контр.	Пронский			
Утв.	Демьянов			

ПРМ3 - 0201

Винт

Лит.	Масса	Масштаб
	0,05	1:1
Лист	Листов 1	

Круг 12-В-ГОСТ 2590-71 Ст3кп-II-ГОСТ 535-79

МИСС СССР Главпромвентиляция ГПИпроектпромвентиляция

Копировал Формат А4

Серия 5.904-39, выпуск 1

ПРМ 3 - 0202

12,5 (✓)

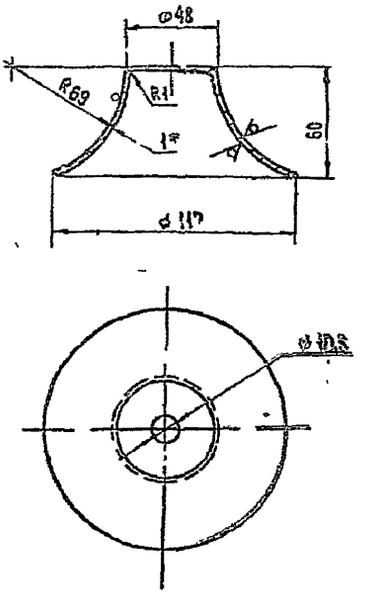

1. + УТ 14; − УТ 14; $\pm\frac{t_2}{2}$
2. * Размер для справок

Изм	Лист	N докум	Подп	Дата	ПРМ 3 - 0202	Лит	Масса	Масштаб
Разраб		Волкова			Диффузор		0,15	1:2
Пров		Пронский				Лист	Листов 1	
Т контр		Демьянов						
Н контр		Пронский			Лист 5-ПН-1,0 ГОСТ 19903-74 / 0,8 КП ГОСТ 16523-70	ММСС СССР Главпромвентиляция ГПИ Проектпромвентиляция		
Утв		Демьянов						

Формат А4

ПРМ 3 - 0203

12,5 (✓)

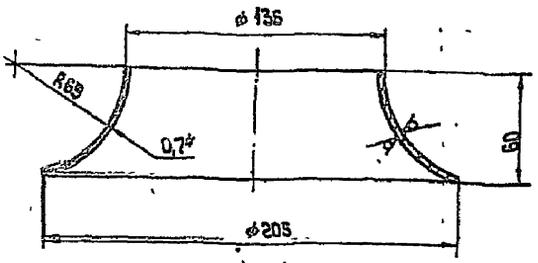

1. − УТ 14; $\pm\frac{t_2}{2}$
2. * Размер для справок

Изм	Лист	N докум	Подп	Дата	ПРМ 3 - 0203	Лит	Масса	Масштаб
Разраб		Волкова			Диффузор		0,21	1:2
Пров		Пронский				Лист	Листов 1	
Т контр		Демьянов						
Н контр		Пронский			Лист 5-ПН-0,7 ГОСТ 19903-74 / 0,8 КП ГОСТ 16523-70	ММСС СССР Главпромвентиляция ГПИ Проектпромвентиляция		
Утв		Демьянов						

Копировал. Формат А4

ПРМ 3 - 0204

12,5 (✓)

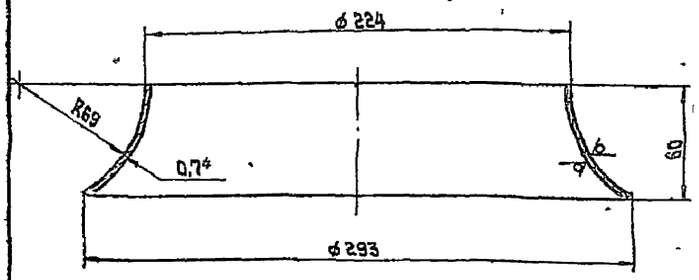

1. − УТ 14; $\pm\frac{t_2}{2}$
2. * Размер для справок

Изм	Лист	N докум	Подп	Дата	ПРМ 3 - 0204	Лит	Масса	Масштаб
Разраб		Волкова			Диффузор		0,32	1:2
Пров		Пронский				Лист	Листов 1	
Т контр		Демьянов						
Н контр		Пронский			Лист 5-ПН-0,7 ГОСТ 19903-74 / 0,8 КП ГОСТ 16523-70	ММСС СССР Главпромвентиляция ГПИ Проектпромвентиляция		
Утв		Демьянов						

Копировал Формат А4

ПРМ 3 - 0205

12,5 (✓)

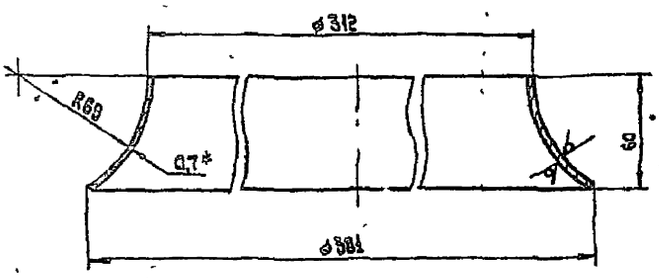

1. − УТ 14; $\pm\frac{t_2}{2}$
2. * Размер для справок

Изм	Лист	N докум	Подп	Дата	ПРМ 3 - 0205	Лит	Масса	Масштаб
Разраб		Волкова			Диффузор		0,42	1:2
Пров		Пронский				Лист	Листов 1	
Т контр		Демьянов						
Н контр		Пронский			Лист 5-ПН-0,7 ГОСТ 19903-74 / 0,8 КП ГОСТ 16523-70	ММСС СССР Главпромвентиляция ГПИ Проектпромвентиляция		
Утв		Демьянов						

Копировал Формат А4

ПРМп3 СБ

Серия 5.904-39, выпуск 1

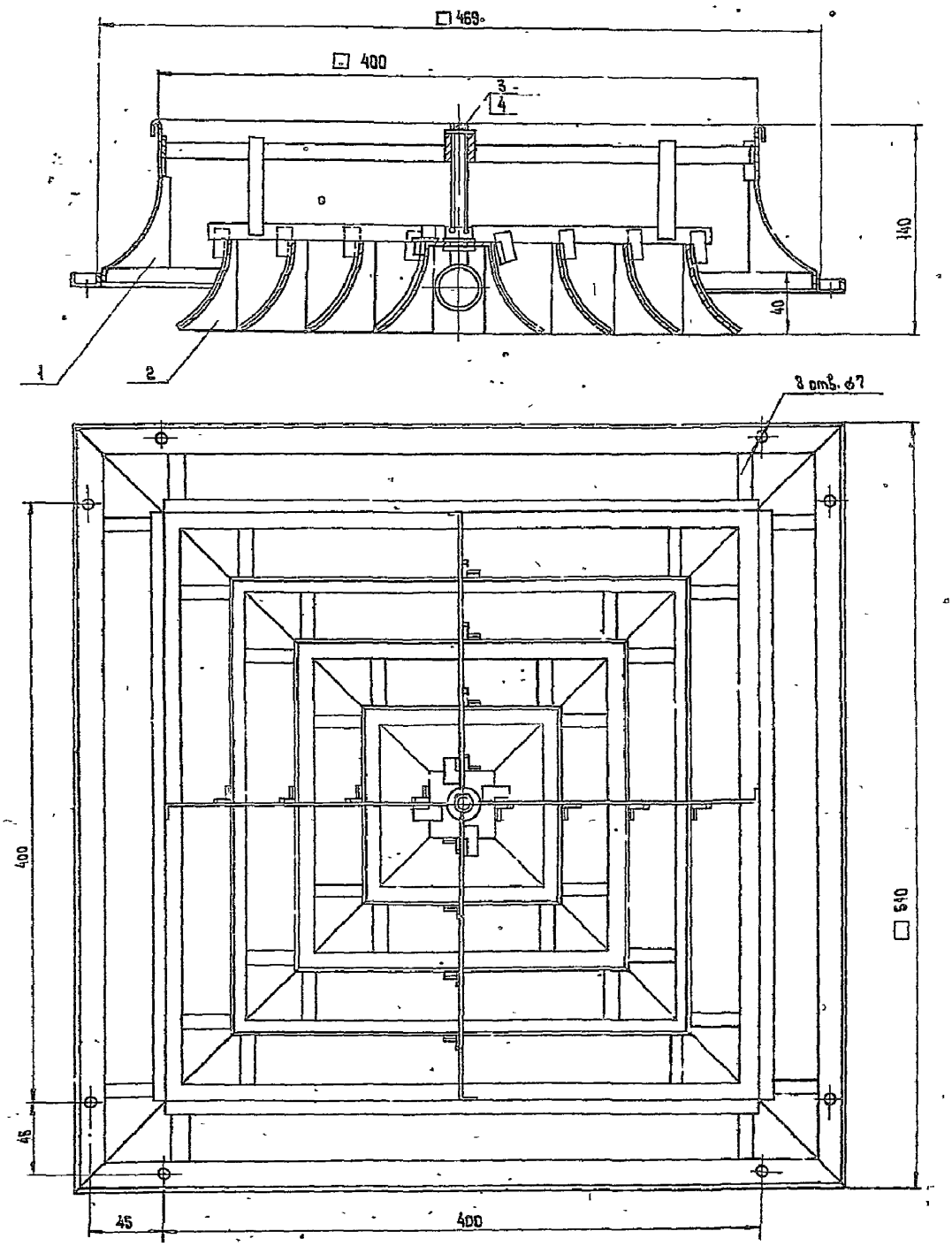

Размеры для справок

					ПРМп3 - СБ			
Изм	Лист	N докум	Подп	Дата	Воздухораспределитель плафонный регулируемый многодиффузорный типа ПРМ сборочный чертеж	Лит.	Масса	Масштаб
Разраб		Щеглова					2,9	1:2
Пров.		Пронский				Лист	Листов 1	
Т. контр		Демьянов				ММСС СССР		
Нач отд		Осадчий				Главпромвентиляция		
Н контр		Пронский				ГПИ Проектпромвентиляция		
Утв.		Овчинников						

Копировал: Формат: А2

Инв. N подл. | Подп. и дата | Взам. инв. N | Инв. N дубл. | Подп. и дата

ПРМп3-0100СБ

Серия 5.90V-39, выпуск 1

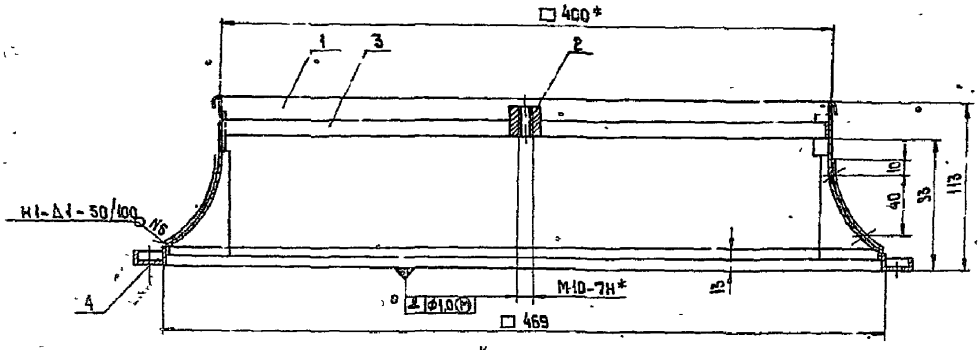

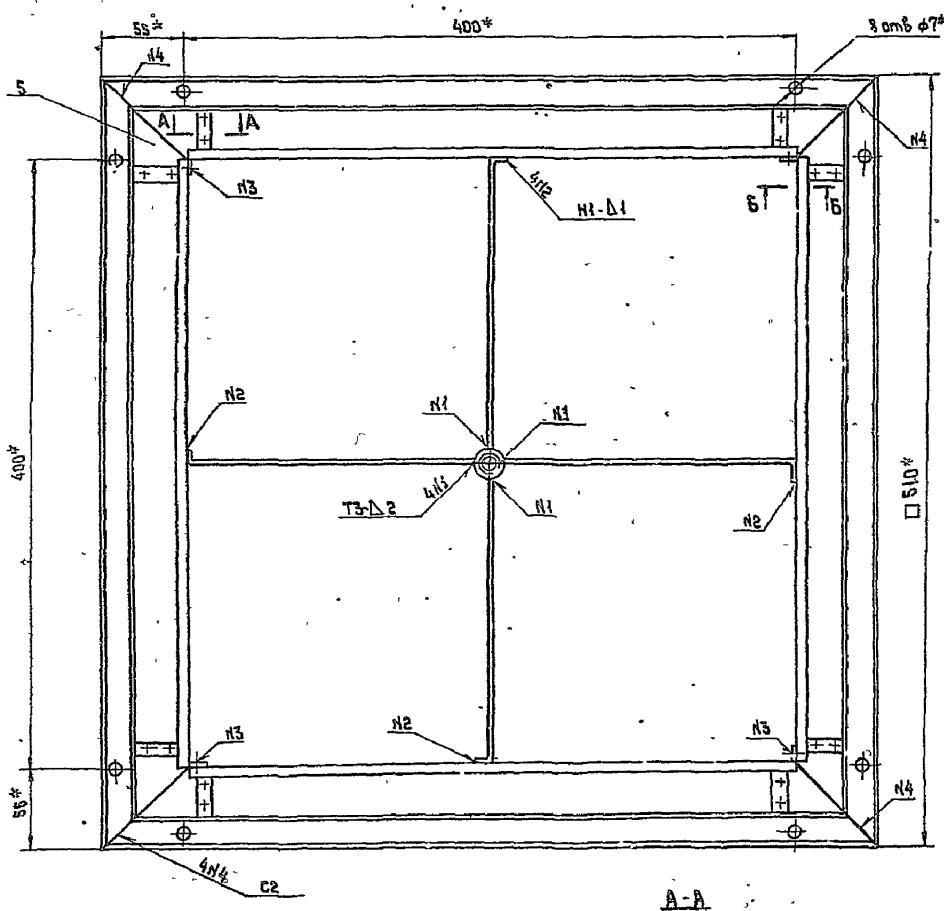

А-А
М 1:1

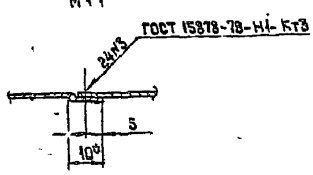

Б-Б
М 1:1

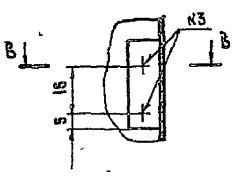

В-В
М 1:1

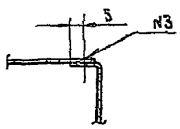

1. — УТ 14; $\pm \frac{t_2}{2}$
2. Неуказанные сварные швы по ГОСТ 14771-76
3. *Размеры для справок

Изм	Лист	N докум.	Подп.	Дата	ПРМп 3 - 0100 СБ			
Разраб.		Волкова			Патрубок	Лит	Масса	Масштаб
Пров.		Пронский					1,38	1:2
Т. контр.		Демьянов			Сборочный чертеж	Лист	Листов 1	
Н. контр.		Пронский				МИСС	СССР	
Утв.		Демьянов				Главпромвентиляция ГПИ Проектпромвентиляция		

Инв. N подл. | Подп. и дата | Взам. инв. N | Инв. N дубл. | Подп. и дата

Копировал: | Формат: А2

ПРМп3 - 0101

12,5

Рис. 1

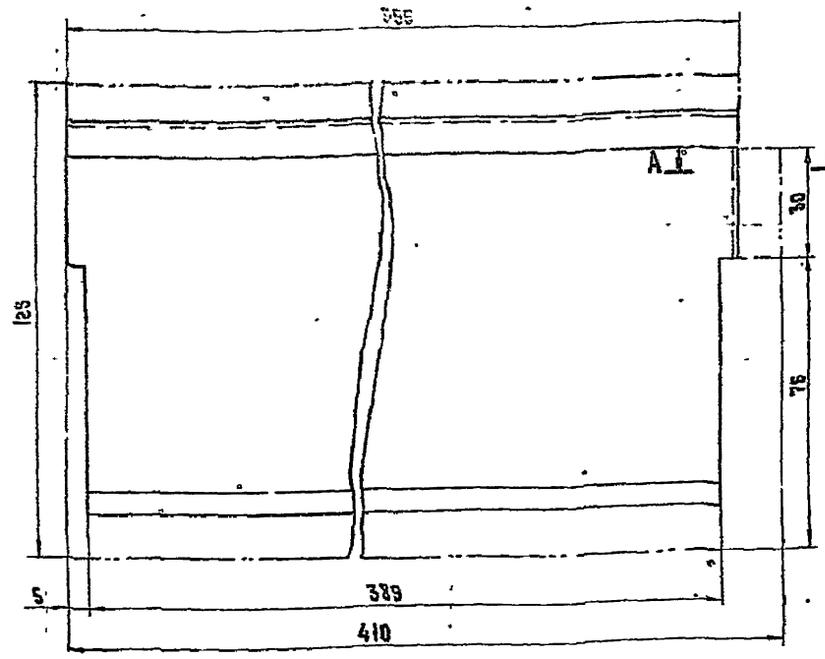

Рис 2

остальное см Рис. 1

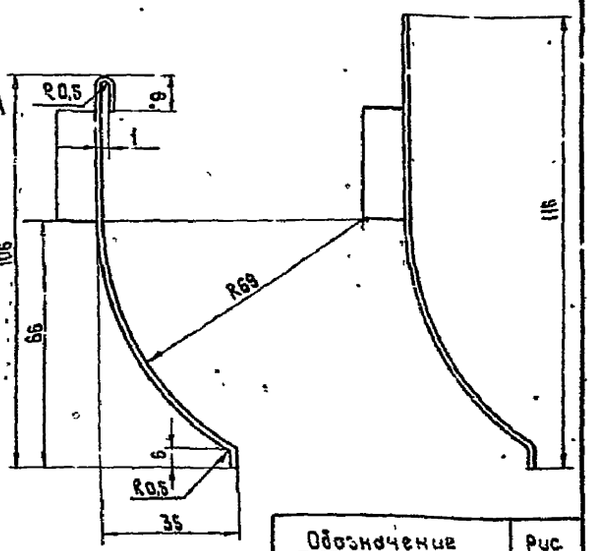

Обозначение	Рис
ПРМп3 -0101	1
— 01	2

A – A

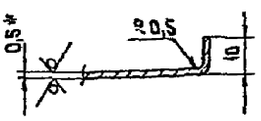

1. — УТ14 ; $\pm \frac{t_2}{2}$

2. * Размер для справок

Изм.	Лист	№ докум.	Подп.	Дата	ПРМп3 - 0101			
Разраб.		Волкова			Стенка	Лит.	Масса 0,2	Масштаб 1:1
Пров.		Пронский				Лист	Листов 1	
Т. контр.		Демьянов						
Н. контр.		Пронский			Лист Б-ПН-0,5 ГОСТ 19903-74 Ст3кп ГОСТ 16523-70	ММСС СССР Главпромвентиляция ГПИпроектпромвентиляция		
Утв.		Демьянов						

Копировал Формат А3

ПРМп3 - 0102

12,5

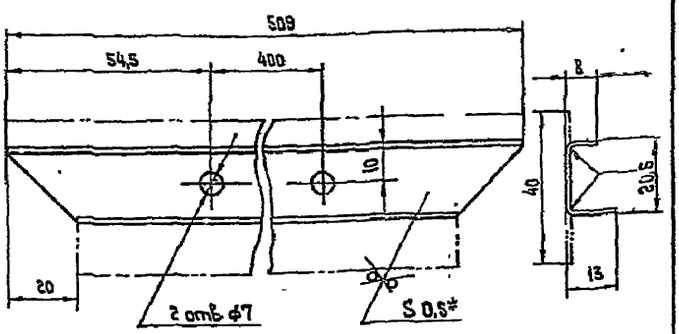

1. + УТ14; — УТ14; $\pm \frac{t_2}{2}$

2. * Размер для справок.

Изм.	Лист	№ докум.	Подп.	Дата	ПРМп3 - 0102			
Разраб.		Волкова			Планка	Лит.	Масса 0,075	Масштаб 1:1
Пров.		Пронский				Лист	Листов 1	
Т. контр.		Демьянов						
Н. контр.		Пронский			Лист Б-ПН-0,5 ГОСТ 19903-74 Ст3кп ГОСТ 16523-70	ММСС СССР Главпромвентиляция ГПИпроектпромвентиляция		
Утв.		Демьянов						

Копировал Формат А4

ПРМп3 - 0103

12,5

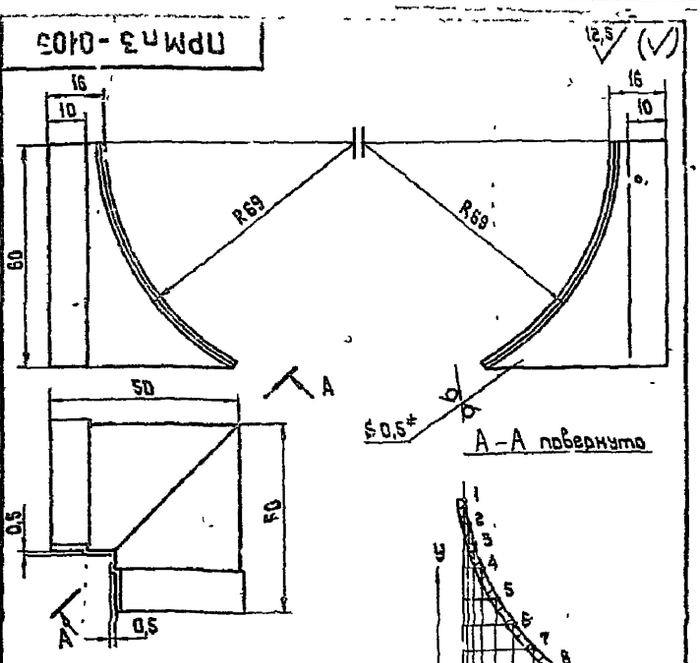

N точек	1	2	3	4	5	6	7	8	9	10	11
x	0	1	2	5	8,5	13	18,5	25	32,5	40,5	49
y	60	56	48,5	38,5	32	25,5	19,5	14	8,5	4	0

1 — УТ14 ; $\pm \frac{t_2}{2}$

2 * Размер для справок

Изм.	Лист	№ докум.	Подп.	Дата	ПРМп3 - 0103			
Разраб.		Волкова			Накладка	Лит.	Масса 0,03	Масштаб 1:1
Пров.		Пронский				Лист	Листов 1	
Т. контр.		Демьянов						
Н. контр.		Пронский			Лист Б-ПН-0,5 ГОСТ 19903-74 0,8 кп ГОСТ 16523-70	ММСС СССР Главпромвентиляция ГПИпроектпромвентиляция		
Утв.		Демьянов						

Копировал Формат А4

Инв. № подл. | Подп. и дата | Взам. инв. № | Инв. № дубл. | Подп. и дата

ПРМп3-0200 СБ

серия 5.904-39, выпуск 1

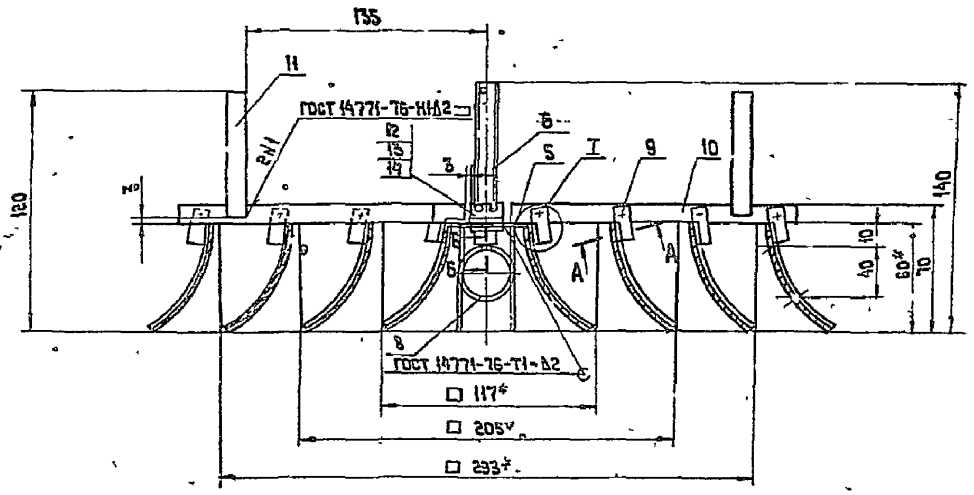

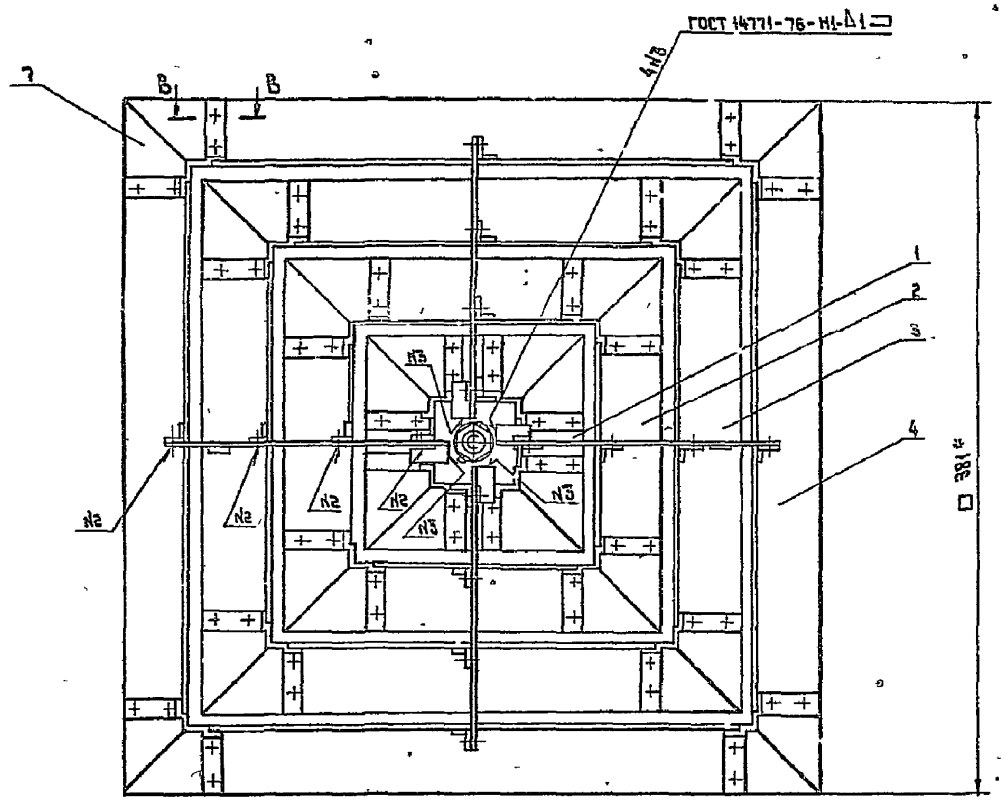

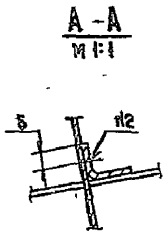

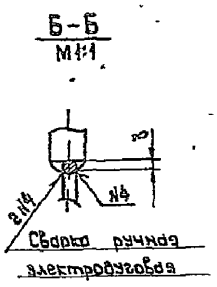

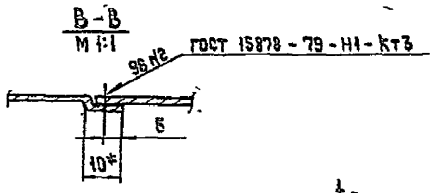

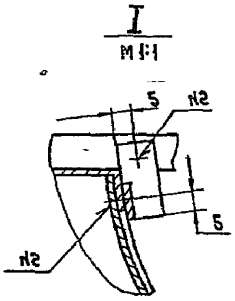

1. — УТ 14; $\pm \frac{t_2}{2}$
2. При сборке обеспечить поворот винта с кольцом поз. 7,8 относительно стенок поз 1,2,3,4, образующих диффузоры
3. Размеры для справок

					ПРМп3-0200 СБ			
Изм	Лист	N докум	Подп.	Дата	Плафон Сборочный чертеж	Лит	Масса	Масштаб
Разраб.		Волкова					1,51	1:2
Пров.		Пронский				Лист	Листов 1	
Т контр		Демьянов				ММСС СССР Главпромвентиляция ГПИ Проектпромвентиляция		
Н. контр		Пронский						
Утв.		Демьянов						

Копировал. Формат А2

Инв. N подл. | Подп. и дата | Взам. инв. N | Инв. N дубл. | Подп. и дата

Серия 5.904-59, выпуск 1

ПРМп3-0201

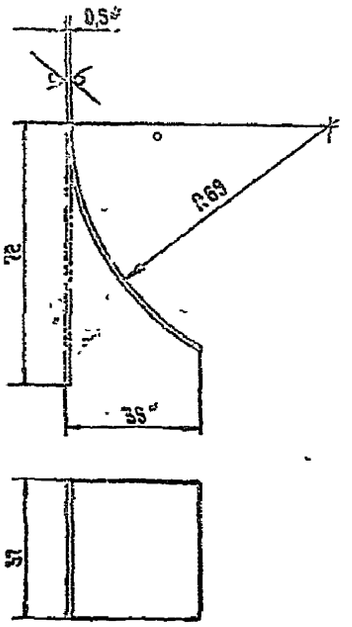

1 — УТ14; $\pm\frac{t_2}{2}$

2 * Размеры для справок

Изм.	Лист	N докум.	Подп.	Дата	ПРМп3-0201	Лит.	Масса	Масштаб
Разраб.		Волкова			Стенка		0,01	1:1
Пров.		Пронский				Лист	Листов 1	
Т. контр.		Демьянов						
Н. контр.		Пронский			Лист Б-ПН-0,5 ГОСТ 19903-74 / Ст3кп ГОСТ 16523-70	Ммсс СССР Главпромвентиляция ГПИ Проектпромвентиляция		
Утв.		Демьянов						

Копировал Формат А4

ПРМп3-0202

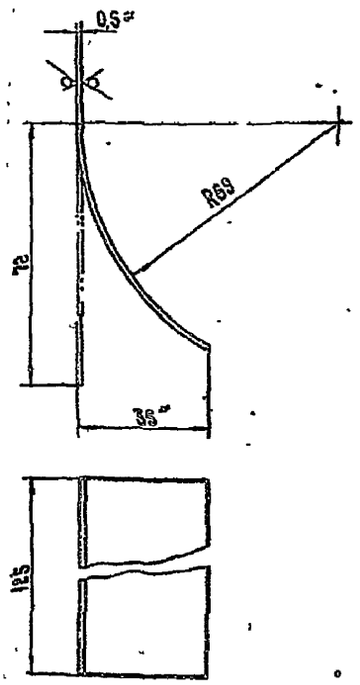

1. — УТ14; $\pm\frac{t_2}{2}$

2. * Размеры для справок.

Изм.	Лист	N докум.	Подп.	Дата	ПРМп3-0202	Лит.	Масса	Масштаб
Разраб.		Волкова			Стенка		0,038	1:1
Пров.		Пронский				Лист	Листов 1	
Т. контр.		Демьянов						
Н. контр.		Пронский			Лист Б-ПН-0,5 ГОСТ 19903-74 / Ст3кп ГОСТ 16523-70	Ммсс СССР Главпромвентиляция ГПИ Проектпромвентиляция		
Утв.		Демьянов						

Копировал Формат А4

ПРМп3-0203

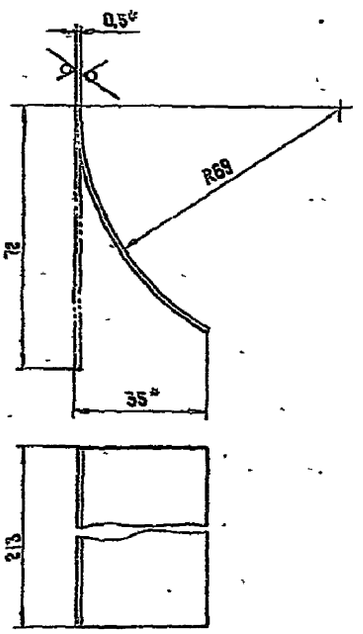

1 — УТ14; $\pm\frac{t_2}{2}$

2 * Размеры для справок

Изм.	Лист	N докум.	Подп.	Дата	ПРМп3-0203	Лит.	Масса	Масштаб
Разраб.		Волкова			Стенка		0,06	1:1
Пров.		Пронский				Лист	Листов 1	
Т. контр.		Демьянов						
Н. контр.		Пронский			Лист Б-ПН-0,5 ГОСТ 19903-74 / Ст3кп ГОСТ 16523-70	Ммсс СССР Главпромвентиляция ГПИ Проектпромвентиляция		
Утв.		Демьянов						

Копировал Формат А4

ПРМп3-0204

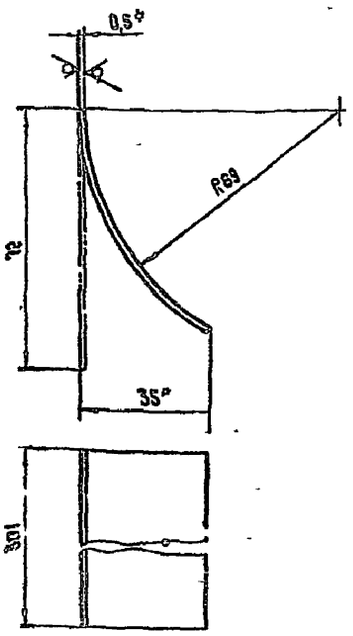

1 — УТ14; $\pm\frac{t_2}{2}$

2.* Размеры для справок

Изм.	Лист	N докум.	Подп.	Дата	ПРМп3-0204	Лит.	Масса	Масштаб
Разраб.		Волкова			Стенка		0,085	1:1
Пров.		Пронский				Лист	Листов 1	
Т. контр.		Демьянов						
Н. контр.		Пронский			Лист Б-ПН-0,5 ГОСТ 19903-74 / Ст3кп ГОСТ 16523-70	Ммсс СССР Главпромвентиляция ГПИ Проектпромвентиляция		
Утв.		Демьянов						

Копировал Формат А4

Серия 5.904-39, выпуск 1

ПРМпф 3 СБ

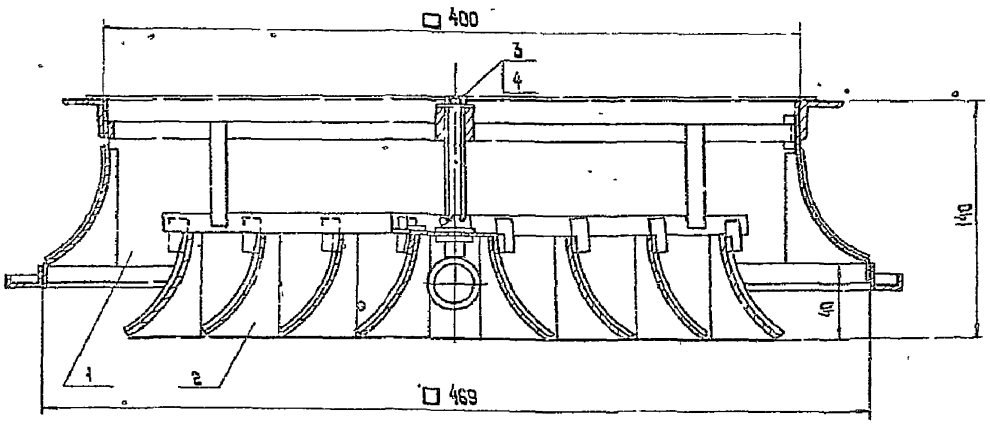

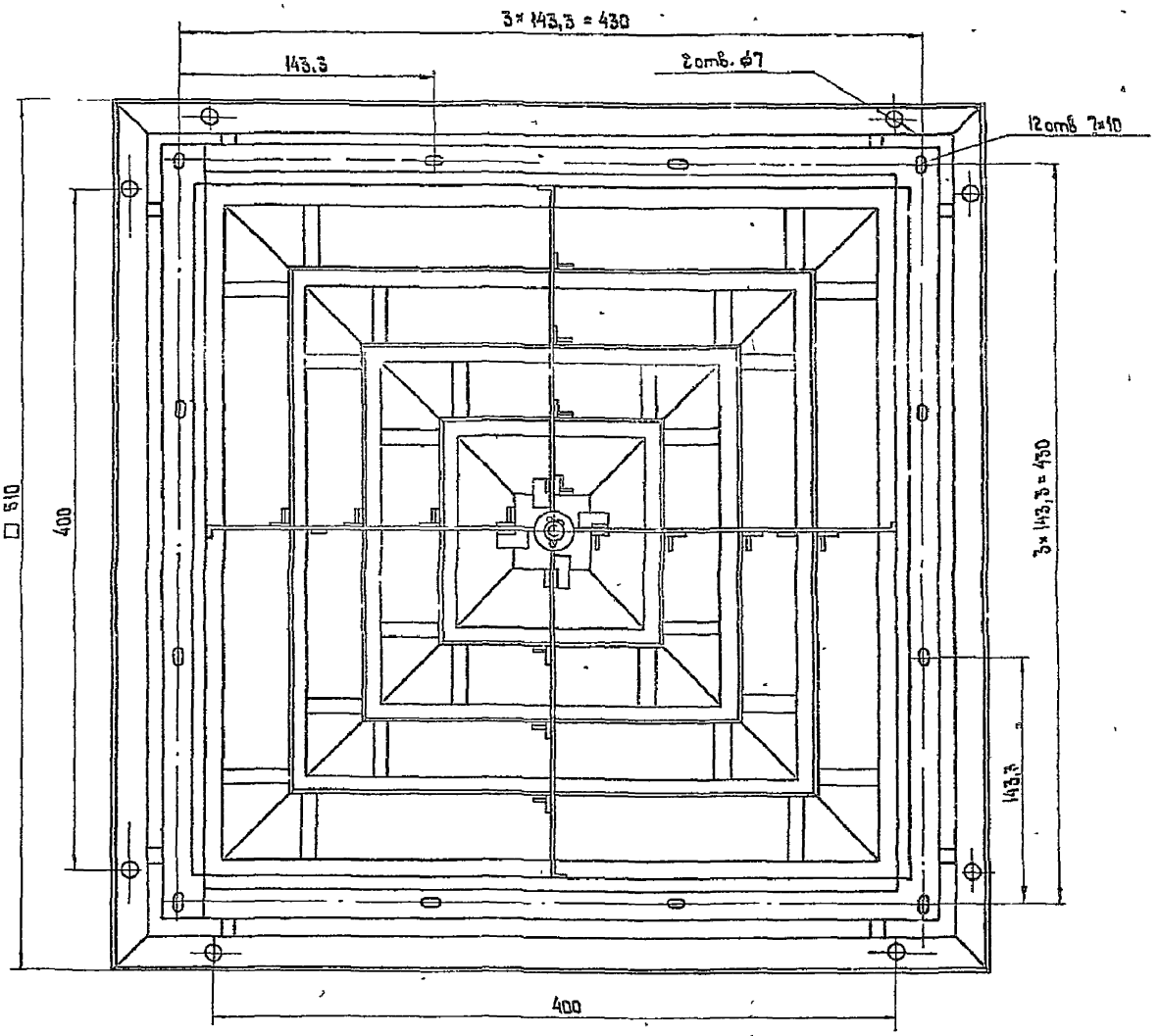

Размеры для справок

Изм	Лист	N докум	Подп	Дата	ПРМпф 3 СБ		
Разраб	Волкова				Воздухораспределитель плафонный регулируемый многодиффузорный типа ПРМ Сборочный чертеж	Лит	Масса 4,8	Масштаб 1:2
Пров	Пронский					Лист	Листов 1
Т контр	Демьянов					ММСС СССР Главпромвентиляция ГПИ Проектпромвентиляция	
Нач отд	Осадчий						
Н контр	Пронский						
Утв	Овчинников						

Копировал

Формат

Инв N подл | Подп и дата | Взам инв N | Инв N дубл | Подп и дата

Серия 5.904-39, выпуск 1

ПРМ пф 3-0100 СБ

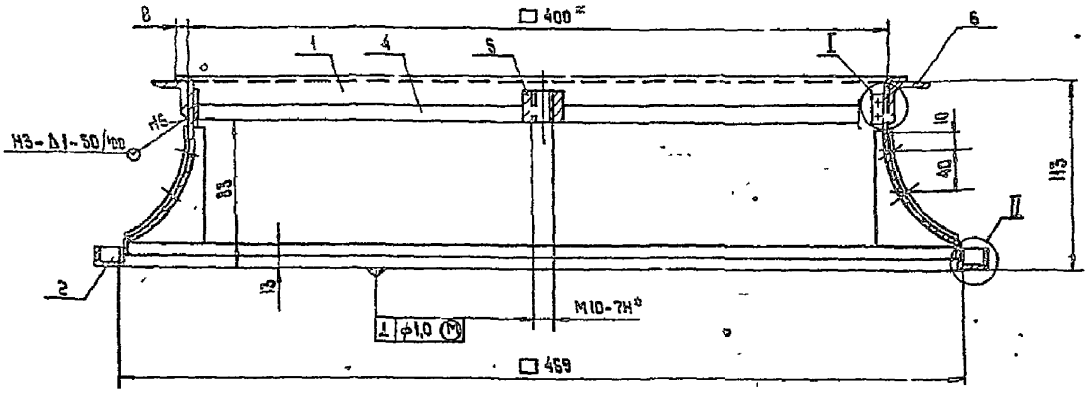

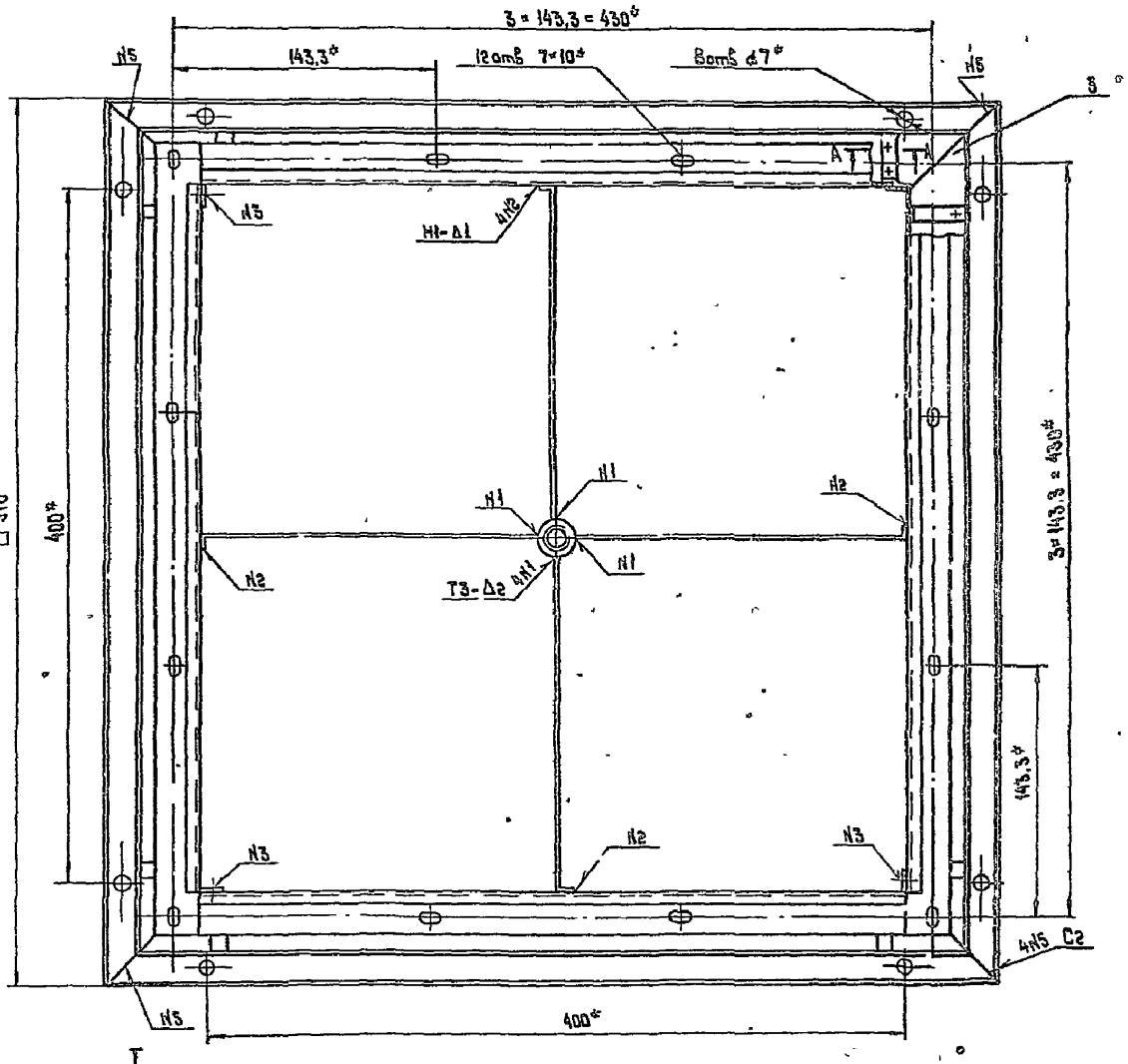

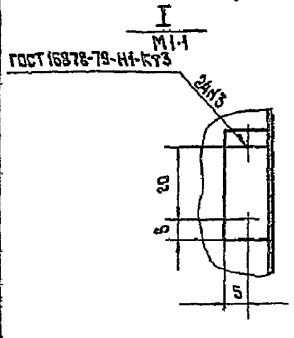

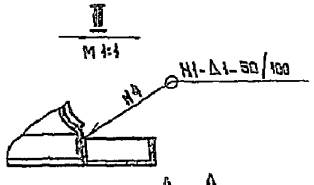

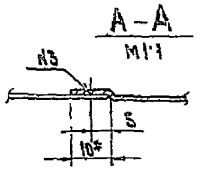

1. Неуказанные сварные швы по ГОСТ 14771-76

2 – УТ14; $\pm\frac{t_2}{2}$

3 * Размеры для справок.

Изм	Лист	N докум.	Подп.	Дата	ПРМ пф 3-0100 СБ		
Разраб.		Волкова			Патрубок Сборочный чертеж	Лит.	Масса 3,3 / Масштаб 1:2
Пров.		Пронский				Лист	Листов 1
Т. контр.		Демьянов				ММСС	СССР
Н. контр.		Пронский				Главпромвентиляция	
Утв.		Демьянов				ТИ Проектпромвентиляция	

Копировал

Формат А2

Инв. N подл. | Подп. и дата | Взам. инв. N | Инв. N дубл. | Подп. и дата

Серия 5904-39, выпуск 1

Формат	Зона	Поз.	Обозначение	Наименование	Кол.	Примечание
				Документация		
А2			ПРМ4СБ	Сборочный чертеж		
*			ПРМ ТУ	Технические условия		*10А4
				Сборочные единицы		
А4		1	ПРМ4-0100	Патрубок	1	
А4		2	ПРМ4-0200	Плафон	1	
				Стандартные изделия		
		3		Шайба 10		
				ГОСТ 11371-78	1	
		4		Шплинт 2.5×15		
				ГОСТ 397-79	1	

ПРМ4

Воздухораспределитель плафонный регулируемый многодиффузорный типа ПРМ

Изм. | Лист | N докум. | Подп. | Дата
Разраб. | Волкова | | |
Пров. | Пронский | | |
Н. контр. | Пронский | | |
Утв. | Демьянов | | |

Лит. | Лист | Листов 1
МПСС СССР Главпромвентиляция ПИ Проектпромвентиляция

Копировал: Формат А4

Формат	Зона	Поз.	Обозначение	Наименование	Кол.	Примечание
				Документация		
А3			ПРМ4-0100СБ	Сборочный чертеж		
				Детали		
А4		1	ПРМ4-0101	Кронштейн	4	
А4		2	ПРМ1-0103	Втулка	1	
А4		3	ПРМ4-0102	Патрубок	1	
А3		4	ПРМ4-0103	Диффузор	1	

ПРМ4-0100

Патрубок

Изм. | Лист | N докум. | Подп. | Дата
Разраб. | Волкова | | |
Пров. | Пронский | | |
Н. контр. | Пронский | | |
Утв. | Демьянов | | |

Лит. | Лист | Листов 1
МПСС СССР Главпромвентиляция ПИ Проектпромвентиляция

Копировал: Формат А4

Формат	Зона	Поз.	Обозначение	Наименование	Кол.	Примечание
				Документация		
А2			ПРМ4-0200СБ	Сборочный чертеж		
				Детали		
А4		1	ПРМ4-0201	Винт	1	
А4		2	ПРМ1-0203	Кольцо	1	
А4		3	ПРМ4-0202	Диффузор	1	
А4		4	ПРМ4-0203	Диффузор	1	
А4		5	ПРМ4-0204	Диффузор	1	
А4		6	ПРМ4-0205	Диффузор	1	
А4		7	ПРМ1-0207	Кронштейн	20	
Б4		8	ПРМ4-0206	Кронштейн 10×195 ± t2/2		
				Лист Б-ПН-20 ГОСТ 19903-74 Ст3кп ГОСТ 16523-70	4	0.03кг
Б4		9	ПРМ4-0207	Тяга 10×67; ± t2/2		
				Лист Б-ПН-20 ГОСТ 19903-74 Ст3кп ГОСТ 16523-70	2	0.01кг
				Стандартные изделия		
		10		Гайка М10-БН.5		
				ГОСТ 5919-73	1	
		11		Шайба 10		
				ГОСТ 11371-78	2	
		12		Шплинт 2.5×25		
				ГОСТ 397-79	1	

ПРМ4-0200

Плафон

Изм. | Лист | N докум. | Подп. | Дата
Разраб. | Волкова | | |
Пров. | Пронский | | |
Н. контр. | Пронский | | |
Утв. | Демьянов | | |

Лит. | Лист | Листов 1
МПСС СССР Главпромвентиляция ПИ Проектпромвентиляция

Копировал: Формат А4

Формат	Зона	Поз.	Обозначение	Наименование	Кол.	Примечание
				Документация		
А2			ПРМп4СБ	Сборочный чертеж		
*			ПРМ.ТУ	Технические условия		*10А4
				Сборочные единицы		
А4		1	ПРМп4-0100	Патрубок	1	
А4		2	ПРМп4-0200	Плафон	1	
				Стандартные изделия		
				Шайба 10		
				ГОСТ 11371-78	1	
				Шплинт 2.5×15		
				ГОСТ 397-79	1	

ПРМп4

Воздухораспределитель плафонный регулируемый многодиффузорный типа ПРМ

Изм. | Лист | N докум. | Подп. | Дата
Разраб. | Волкова | | |
Пров. | Пронский | | |
Н. контр. | Пронский | | |
Утв. | Демьянов | | |

Лит. | Лист | Листов 1
МПСС СССР Главпромвентиляция ПИ Проектпромвентиляция

Копировал: Формат А4

Серия 5.904-39, выпуск 1

Формат	Зона	Поз.	Обозначение	Наименование	Кол.	Примечание
				Документация		
А2			ПРМп 4 - 0100 СБ	Сборочный чертеж		
				Детали		
А3		1	ПРМп 4 - 0101	Стенка	4	
А4		2	ПРМп 4 - 0102	Планка	4	
А4		3	ПРМп 4 - 0103	Накладка	4	
А4		4	ПРМ 4 - 0101	Кронштейн	4	
А4		5	ПРМ 1 - 0103	Втулка	1	

ПРМп 4 - 0100

Патрубок

Изм	Лист	N докум.	Подп.	Дата
Разраб.		Волкова		
Пров.		Пронский		
Н контр.		Пронский		
Утв.		Демьянов		

Лит. | Лист | Листов

ММСС СССР Главпромвентиляция ГПИ Проектпромвентиляция

Копировал. Формат А4

Инв. N подл. | Подп. и дата | Взам. инв. N | Инв. N дубл. | Подп. и дата

Формат	Зона	Поз.	Обозначение	Наименование	Кол.	Примечание
				Документация		
А2			ПРМп 4 - 0200 СБ	Сборочный чертеж		
				Детали		
А4		1	ПРМп 4 - 0201	Стенка	4	
А4		2	ПРМп 4 - 0202	Стенка	4	
А4		3	ПРМп 4 - 0203	Стенка	4	
А4		4	ПРМп 4 - 0204	Стенка	4	
А4		5	ПРМп 4 - 0205	Крышка	1	
А4		6	ПРМ 4 - 0201	Винт	1	
А4		7	ПРМп 4 - 0103	Накладка	16	
А4		8	ПРМ 1 - 0203	Кольцо	1	
А4		9	ПРМ 1 - 0207	Кронштейн	20	
А4		10	ПРМ 4 - 0206	Кронштейн 10×195, $\pm\frac{t_2}{2}$		
				Лист Б-ПН-2,0 ГОСТ 19903-74 Ст3кп ГОСТ 16523-70	4	0,03кг
Б4		11	ПРМ 4 - 0207	Тяга 10×67 $\pm\frac{t_2}{2}$		
				Лист Б-ПН-2,0 ГОСТ 19903-74 Ст3кп ГОСТ 16523-70	2	0,01кг
				Стандартные изделия		
		12		Гайка М10 6Н. 6		
				ГОСТ 5919-73	1	
		13		Шайба 10 ГОСТ 11371-78	2	
		14		Шплинт 2,5×25		
				ГОСТ 397-79	1	

ПРМп 4 - 0200

Плафон

Изм	Лист	N докум.	Подп.	Дата
Разраб.		Волкова		
Пров.		Пронский		
Н контр.		Пронский		
Утв.		Демьянов		

Лит. | Лист | Листов

ММСС СССР Главпромвентиляция ГПИ Проектпромвентиляция

Копировал. Формат А4

Инв. N подл. | Подп. и дата | Взам. инв. N | Инв. N дубл. | Подп. и дата

Формат	Зона	Поз.	Обозначение	Наименование	Кол.	Примечание
				Документация		
А2			ПРМпф 4 СБ	Сборочный чертеж		
*			ПРМ.ТУ	Технические условия		*10 А4
				Сборочные единицы		
А4		1	ПРМпф 4 - 0100	Патрубок	1	
А4		2	ПРМп 4 - 0200	Плафон	1	
				Стандартные изделия		
		3		Шайба 10		
				ГОСТ 11371-78	1	
		4		Шплинт 2,5×15		
				ГОСТ 397-79	1	

ПРМпф 4

Воздухораспределитель плафонный регулируемый многодиффузорный типа ПРМ

Изм	Лист	N докум.	Подп.	Дата
Разраб.		Волкова		
Пров.		Пронский		
Н контр.		Пронский		
Утв.		Демьянов		

Лит. | Лист | Листов

ММСС СССР Главпромвентиляция ГПИ Проектпромвентиляция

Копировал. Формат А4

Инв. N подл. | Подп. и дата | Взам. инв. N | Инв. N дубл. | Подп. и дата

Формат	Зона	Поз.	Обозначение	Наименование	Кол.	Примечание
				Документация		
А2			ПРМпф 4 - 0100 СБ	Сборочный чертеж		
				Детали		
А3		1	ПРМп 4 - 0101 - 01	Стенка	4	
А4		2	ПРМп 4 - 0102	Планка	4	
А4		3	ПРМп 4 - 0103	Накладка	4	
А4		4	ПРМ 4 - 0101	Кронштейн	4	
А4		5	ПРМ 1 - 0103	Втулка	1	
				Прочие изделия		
		6		Фланец		
				СТД - 202 00 007 - 29		
				ТУ36 - 1508 - 75	1	2,32кг

ПРМпф 4 - 0100

Патрубок

Изм	Лист	N докум.	Подп.	Дата
Разраб.		Волкова		
Пров.		Пронский		
Н контр.		Пронский		
Утв.		Демьянов		

Лит. | Лист | Листов

ММСС СССР Главпромвентиляция ГПИ Проектпромвентиляция

Копировал. Формат А4

Инв. N подл. | Подп. и дата | Взам. инв. N | Инв. N дубл. | Подп. и дата

ПРМ4СБ

Серия 5904-39, выпуск 1

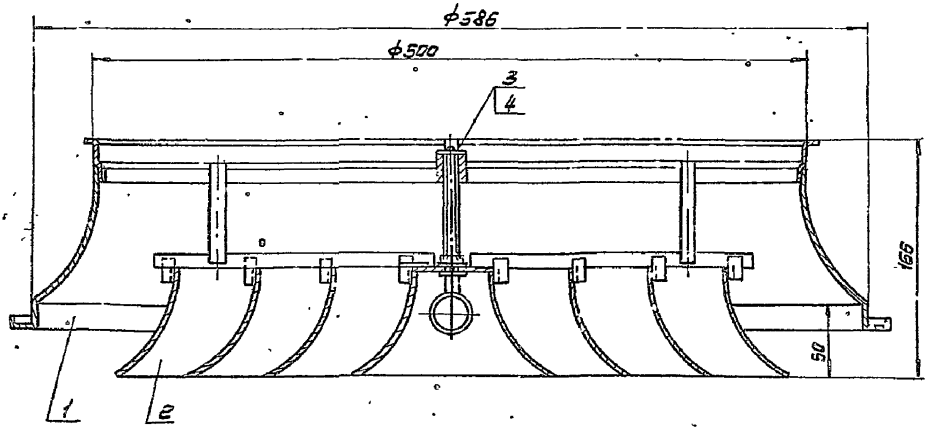

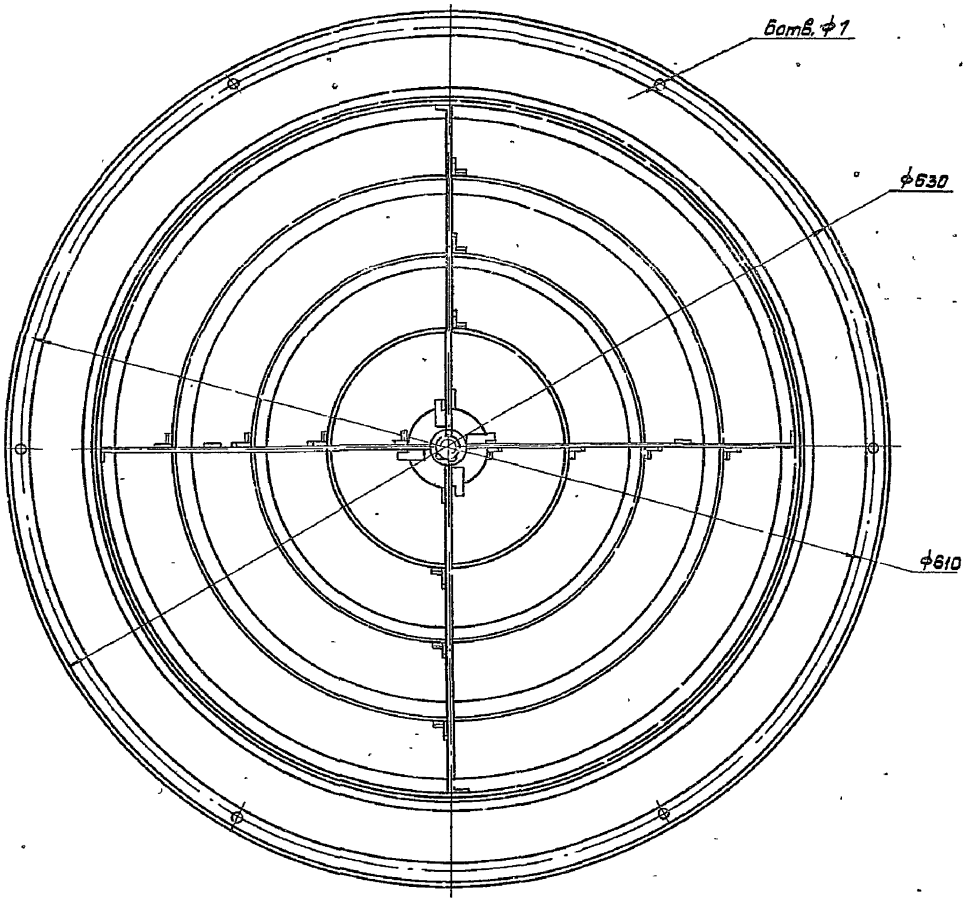

Размеры для справок.

					ПРМ4СБ			
Изм	Лист	N докум.	Подп.	Дата	Воздухораспределитель плафонный регулируемый многодиффузорный типа ПРМ. Сборочный чертеж	Лит.	Масса	Масштаб
Разраб.		Щеглова					4.1	1:2
Пров.		Пронский				Лист	Листов 1	
Т.контр.		Демьянов				ММСС СССР Главпромвентиляция при Проектпромвентиляции		
Нач.отд.		Осадчий						
Н.контр.		Пронский						
Утв		Овчинников						

Инв.№ подл. | Подп. и дата | Взам. инв.№ | Инв.№ дубл. | Подп. и дата

Копировал: [illegible] Формат: А2

ПРМ4-0100 СБ

Серия 5.904-39, выпуск 1

Инв. № подл. | Подп. и дата | Взам. инв. № | Инв. № дубл. | Подп. и дата

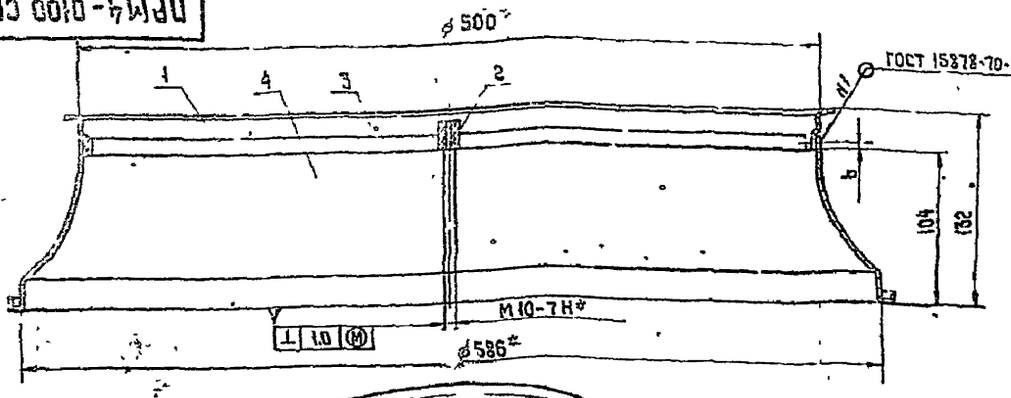

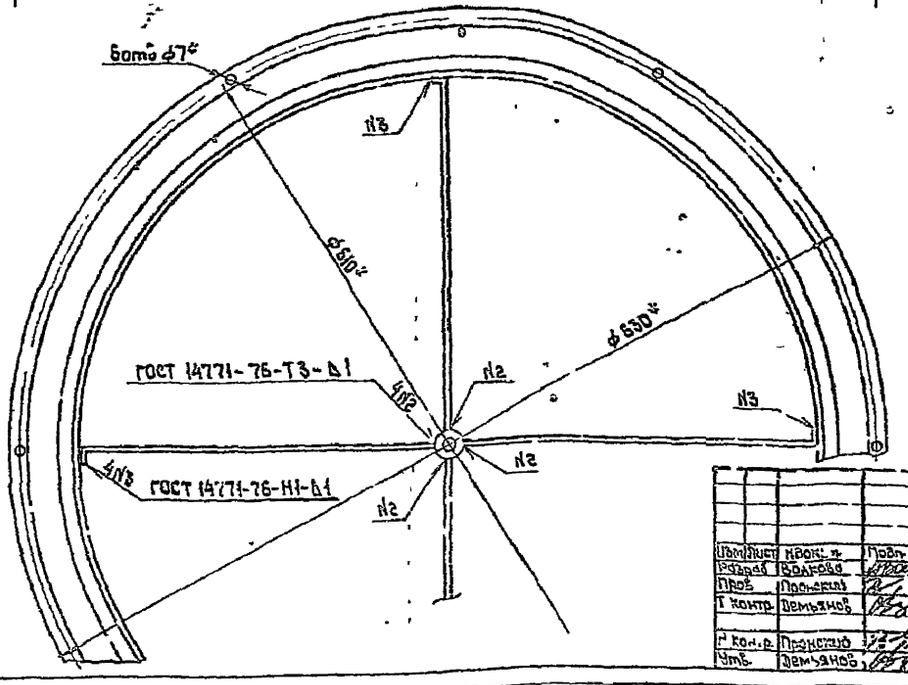

1. - УТ14; $\pm \frac{t_2}{2}$

2.* Размеры для справок

Изм.	Лист	№ докум.	Подп.	Дата	
Разраб.		Волкова			
Пров.		Пронский			
Т. контр.		Демьянов			
Н. контр.		Пронский			
Утв.		Демьянов			

ПРМ4-0100 СБ

Патрубок

Сборочный чертеж

Лит.	Масса	Масштаб
	2,0	1:2,5
Лист	Листов 1	

ММСС СССР
Гидропромвентиляция
ГПИпроектпромвентиляция

Копировал

Формат А3

ПРМ4-0101

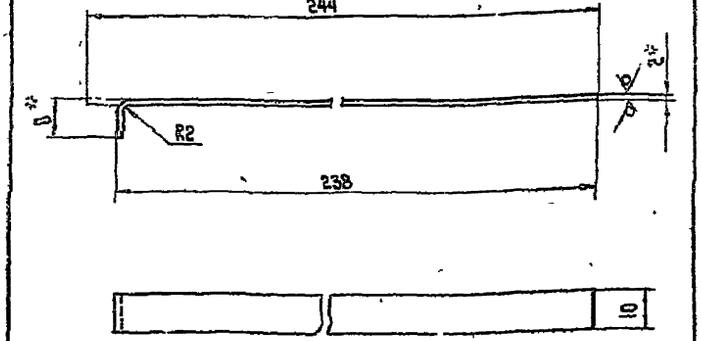

1. - УТ14; $\pm \frac{t_2}{2}$

2.* Размеры для справок

Изм.	Лист	№ докум.	Подп.	Дата	
Разраб.		Волкова			
Пров.		Пронский			
Т. контр.		Демьянов			
Н. контр.		Пронский			
Утв.		Демьянов			

ПРМ4-0101

Кронштейн

Лит.	Масса	Масштаб
	0,04	1:1
Лист	Листов 1	

Лист Б-ПН-2,0 ГОСТ 19903-74
Ст3кп ГОСТ 16523-70

ММСС СССР
Гидропромвентиляция
ГПИпроектпромвентиляция

Копировал

Формат А4

ПРМ4-0102

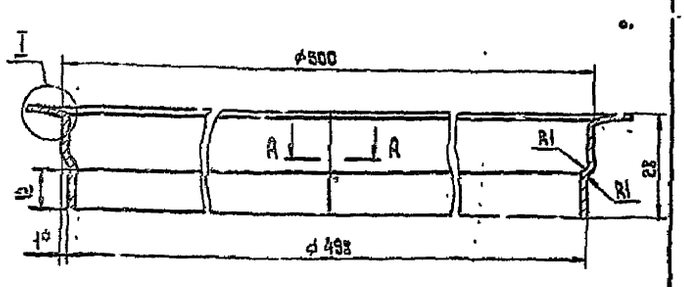

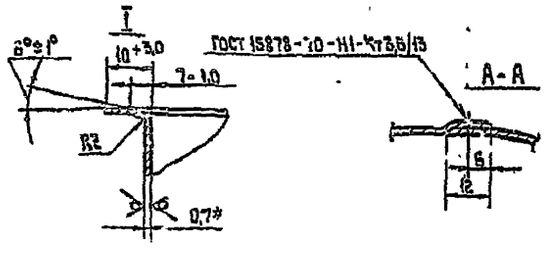

1. - УТ14; $\pm \frac{t_2}{2}$

2. Длина развернутой детали - 1580 мм

3.* Размер для справок

Изм.	Лист	№ докум.	Подп.	Дата	
Разраб.		Волкова			
Пров.		Пронский			
Т. контр.		Демьянов			
Н. контр.		Пронский			
Утв.		Демьянов			

ПРМ4-0102

Патрубок

Лит.	Масса	Масштаб
	0,55	1:1
Лист	Листов 1	

Лист Б-ПН-0,7 ГОСТ 19903-74
Ст3кп ГОСТ 16523-70

ММСС СССР
Гидропромвентиляция
ГПИпроектпромвентиляция

Копировал

Формат А4

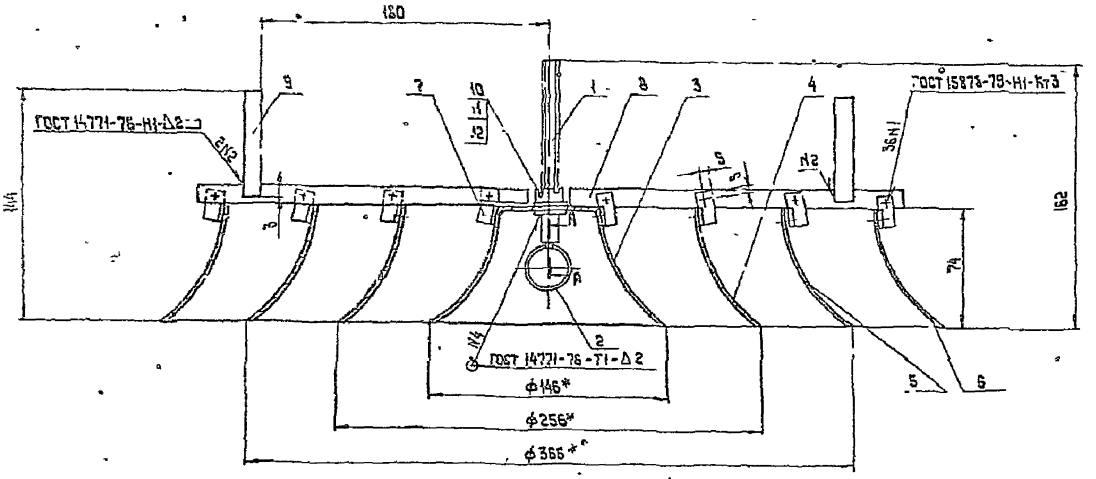

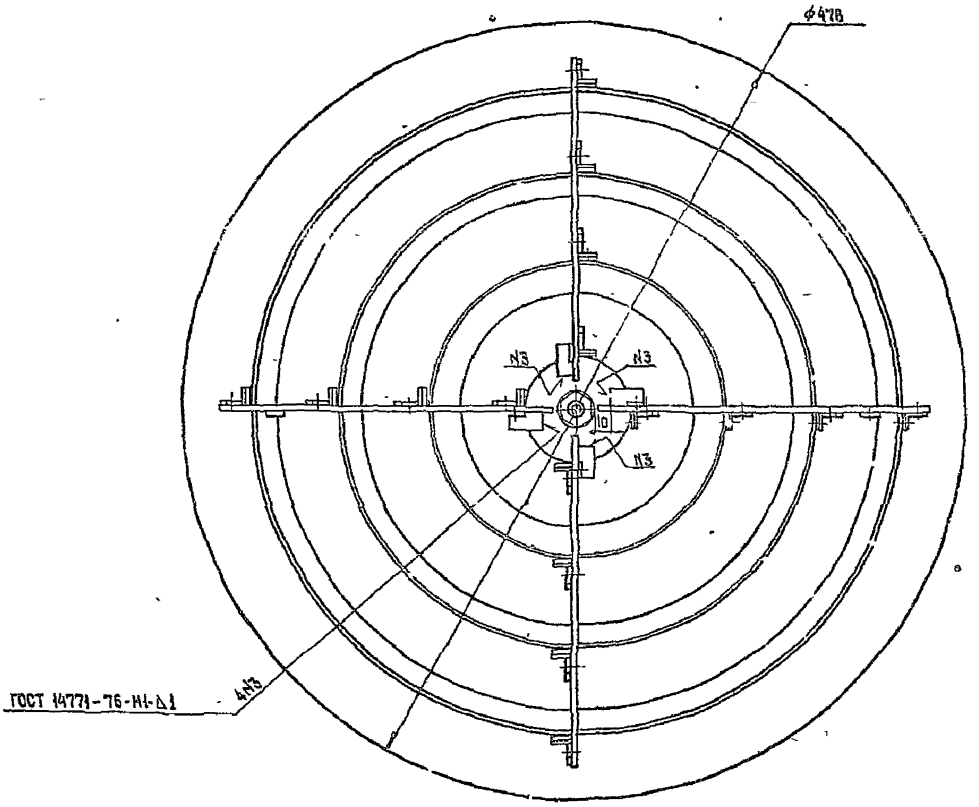

А – А

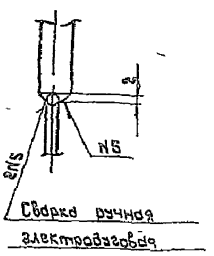

1 – ЗТ14; $\pm\frac{\delta_2}{2}$

2. При сборке обеспечить поворот винта с кольцом поз 1,2 относительно диффузоров поз 3,4,5,6

3 * Размеры для справок

Изм.	Лист	№докум.	Подп.	Дата
Разраб		Волкова		
Пров		Пронский		
Т.контр		Демьянов		
Н.контр.		Пронский		
Утв		Демьянов		

ПРМ 4-0200 СБ

Плафон

Сборочный чертеж

Лит.	Масса	Масштаб
	2,1	1:2

Лист Листов 1

ММСБ СССР
Главвентиляция
ГПИпроектвентиляция

Копировал Формат А2

Серия 5.90V-39, выпуск 1

ПРМ4-0202

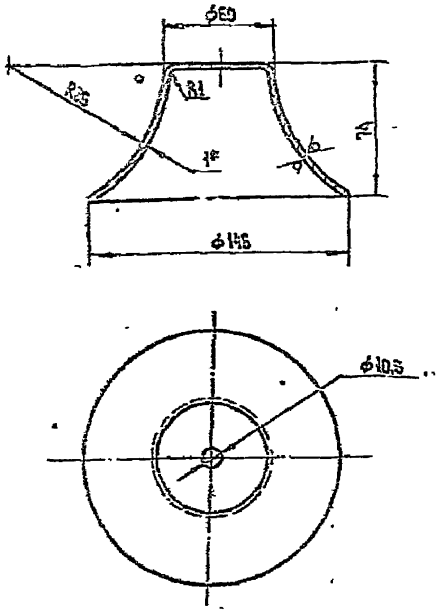

1. + УТ14; −УТ14; $\pm \frac{t_2}{2}$
2. * Размер для справок

Изм.	Лист	N докум.	Подп.	Дата
Разраб.		Волкова		
Пров.		Пронский		
Т. контр.		Демьянов		
Н. контр.		Пронский		
Утв.		Демьянов		

ПРМ4-0202

Диффузор

Лит.	Масса	Масштаб
	0,24	1:2

Лист 1 Листов 1

Лист Б-ПН-1,0 ГОСТ 19903-74 / 08кп ГОСТ 16523-70

Мосс ССР Главпромвентиляция ГПИ Проектпромвентиляция

Формат А4

ПРМ4-0203

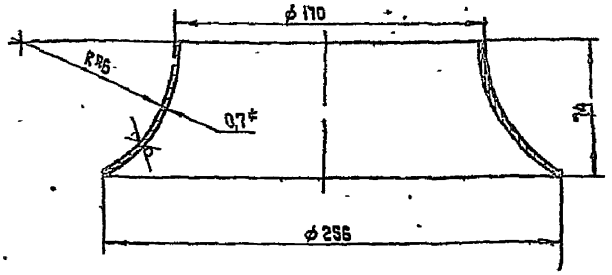

1. + УТ14; −УТ14; $\pm \frac{t_2}{2}$
2. * Размер для справок

Изм.	Лист	N докум.	Подп.	Дата
Разраб.		Волкова		
Пров.		Пронский		
Т. контр.		Демьянов		
Н. контр.		Пронский		
Утв.		Демьянов		

ПРМ4-0203

Диффузор

Лит.	Масса	Масштаб
	0,34	1:2

Лист 1 Листов 1

Лист Б-ПН-0,7 ГОСТ 19903-74 / 08кп ГОСТ 16523-70

Мосс ССР Главпромвентиляция ГПИ Проектпромвентиляция

Копировал Формат А4

ПРМ4-0204

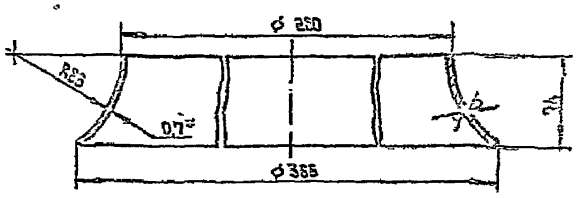

1. + УТ14; −УТ14; $\pm \frac{t_2}{2}$
2. * Размер для справок

Изм.	Лист	N докум.	Подп.	Дата
Разраб.		Волкова		
Пров.		Пронский		
Т. контр.		Демьянов		
Н. контр.		Пронский		
Утв.		Демьянов		

ПРМ4-0204

Диффузор

Лит.	Масса	Масштаб
	0,49	1:2,5

Лист 1 Листов 1

Лист Б-ПН-0,7 ГОСТ 19903-74 / 08кп ГОСТ 16523-70

Мосс ССР Главпромвентиляция ГПИ Проектпромвентиляция

Копировал Формат А4

ПРМ4-0205

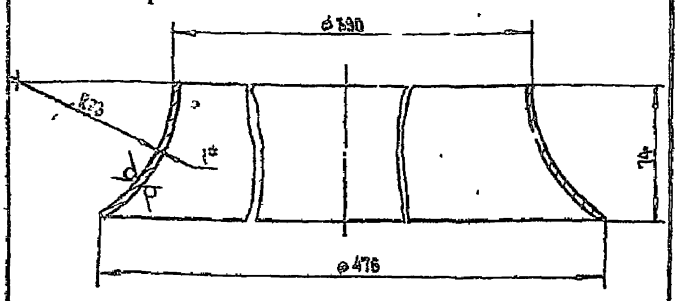

1. + УТ14; −УТ14; $\pm \frac{t_2}{2}$
2. * Размер для справок

Изм.	Лист	N докум.	Подп.	Дата
Разраб.		Волкова		
Пров.		Пронский		
Т. контр.		Демьянов		
Н. контр.		Пронский		
Утв.		Демьянов		

ПРМ4-0205

Диффузор

Лит.	Масса	Масштаб
	0,85	1:2

Лист 1 Листов 1

Лист Б-ПН-1,0 ГОСТ 19903-74 / 08кп ГОСТ 16523-70

Мосс ССР Главпромвентиляция ГПИ Проектпромвентиляция

Копировал Формат А4

Серия 5.904-39, Выпуск 1

ПРМп 4 СБ

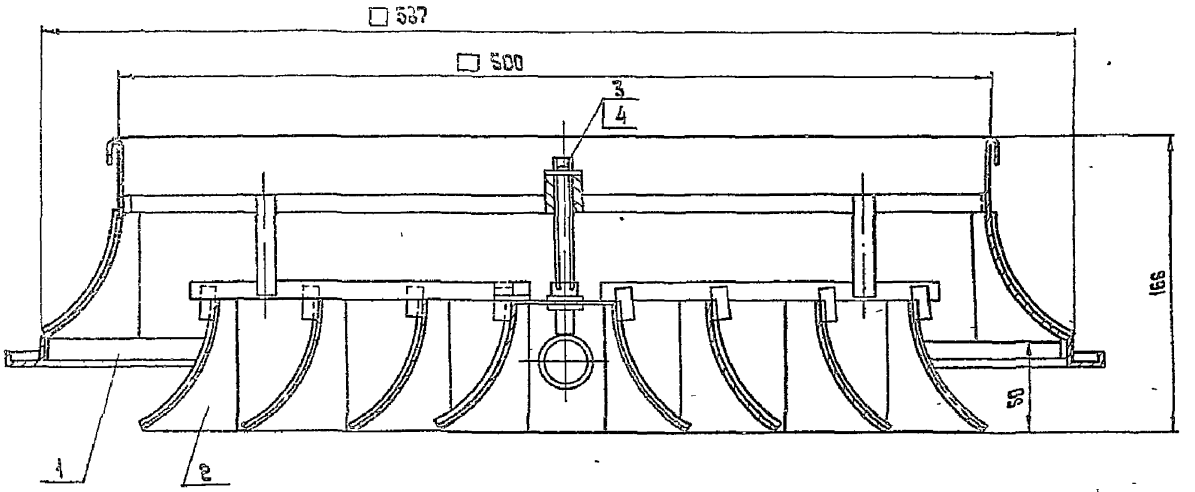

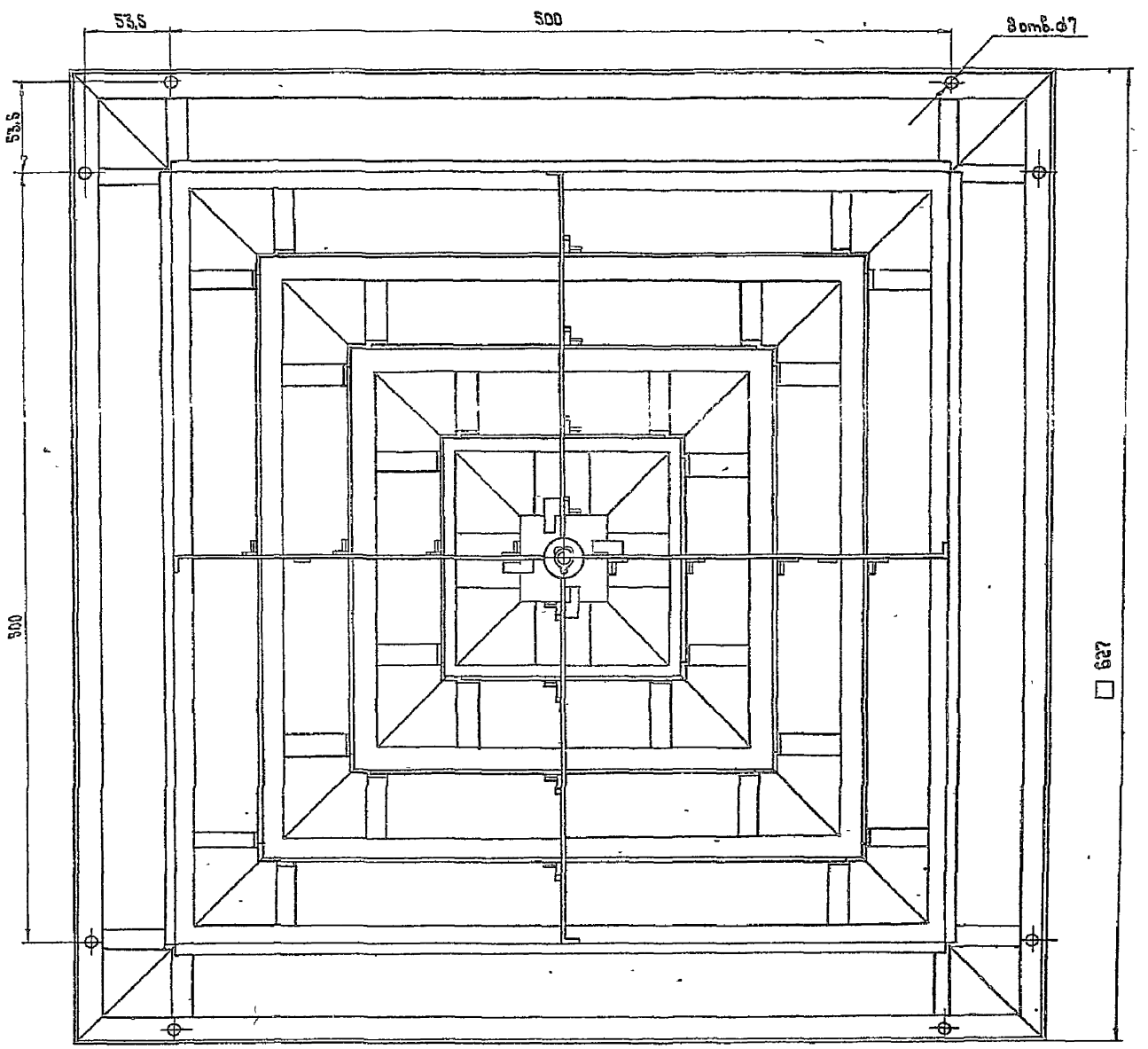

Размеры для справок

				ПРМп4 СБ	
Изм.	Лист	№ докум.	Подп.	Дата	
Разраб.	Шестова			Воздухораспределитель плафонный регулируемый многодиффузорный типа ПРМ	Лит. / Масса 4,1 / Масштаб 1:2
Пров.	Пронский				
Т. контр.	Демьянов			Сборочный чертеж	Лист / Листов 1
Нач. отд.	Осовчий				ММСС СССР Главвентиляция ГПИ Проектпромвентиляция
Н. контр.	Пронский				
Утв.	Овчинников				

Копировал

Формат А2

Инв. № подл. | Подп. и дата | Взам. инв. № | Инв. № дубл. | Подп. и дата

ПРМп4-0100СБ

Серия 5.904-39, выпуск 1

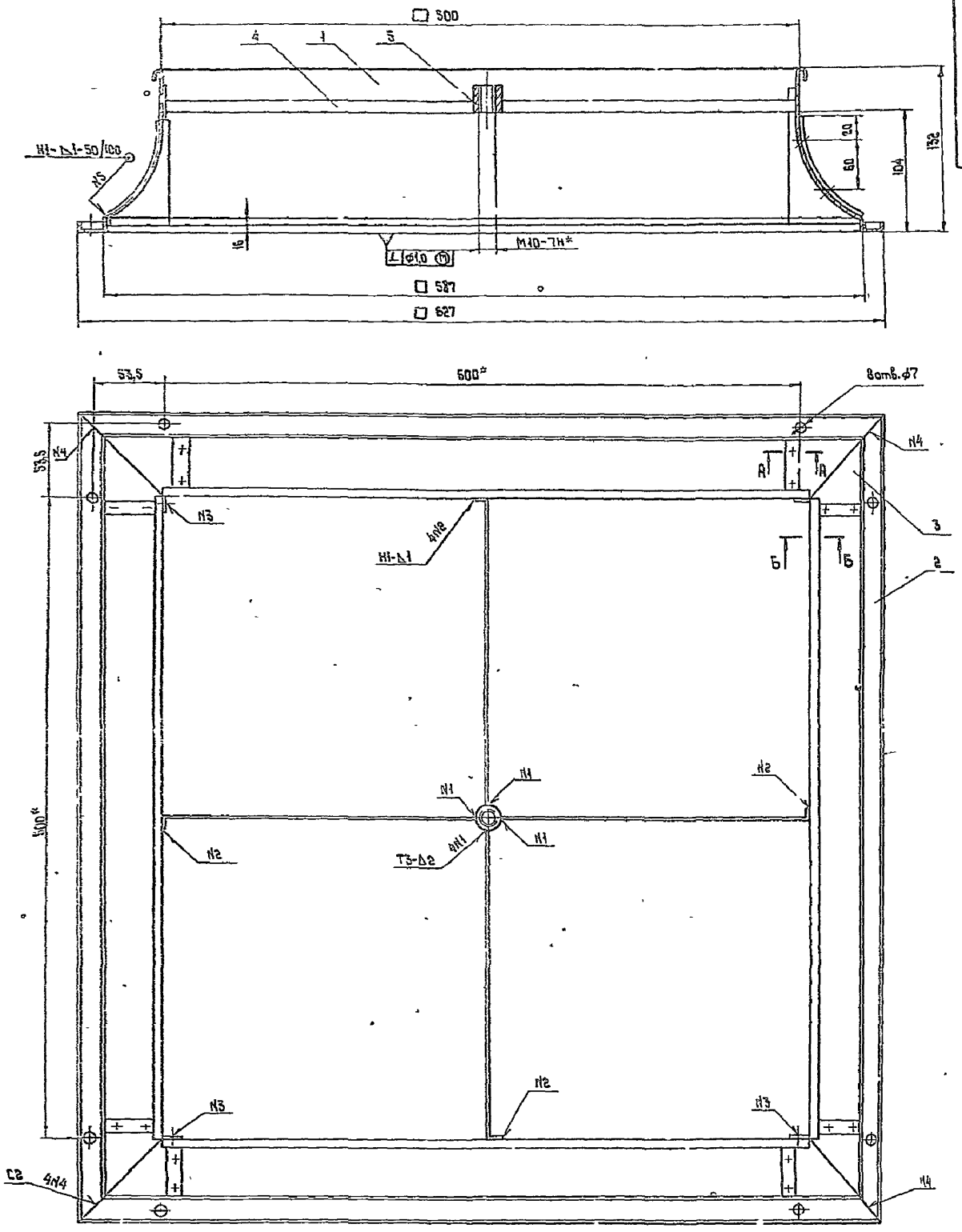

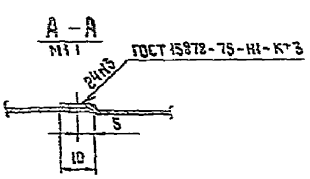

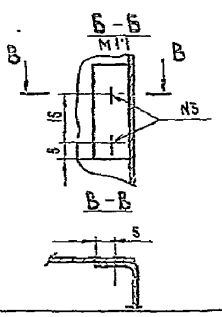

1. – УТ14; $\pm \frac{t_2}{2}$
2. Неуказанные сварные швы по ГОСТ 14771-76
3* Размеры для справок

Изм.	Лист	N докум.	Подп.	Дата	ПРМп4-0100 СБ			
Разраб.		Волкова			Патрубок Сборочный чертеж	Лит.	Масса	Масштаб
Пров.		Поянский					1,87	1:2
Т. контр.		Демьянов				Лист	Листов 1	
Н. контр.		Прочский				МИСС СССР Главпромвентиляция ГПИ Проектпромвентиляция		
Утв.		Демьянов						

Инв. № подл. | Подп. и дата | Взам. инв. № | Инв. № дубл. | Подп. и дата

Копировал | Формат А2

Серия 5.904-39, выпуск 1

ПРМп4-0101

Рис 1

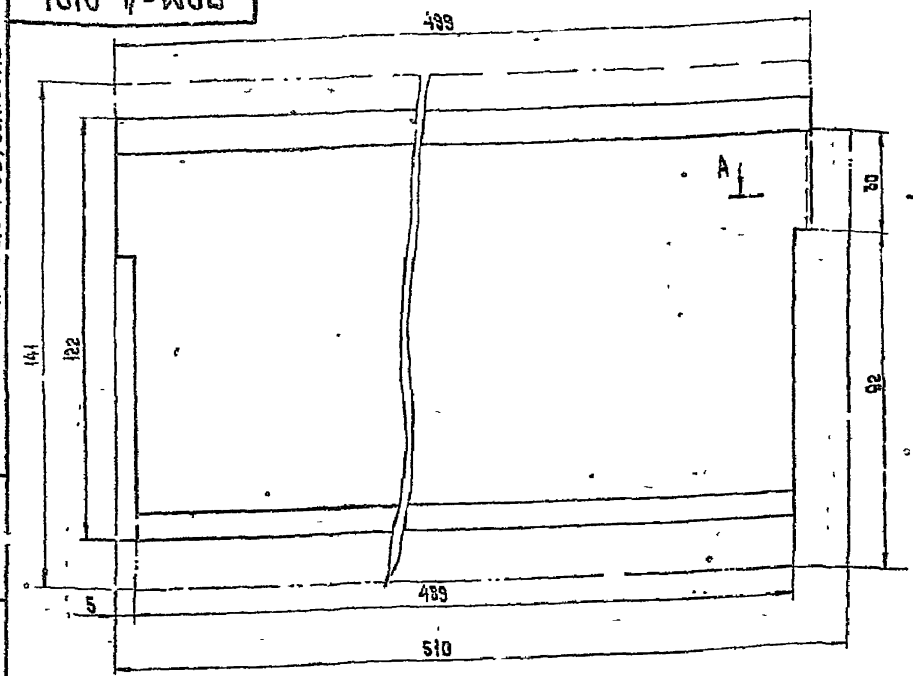

Рис 2

остальное см Рис.1

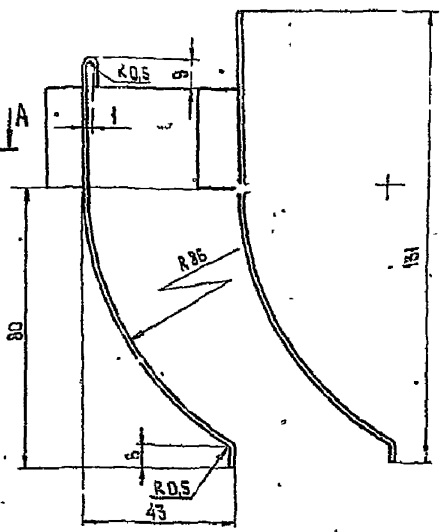

Обозначение	Рис.
ПРМп4-0101	1
— С1	2

A–A

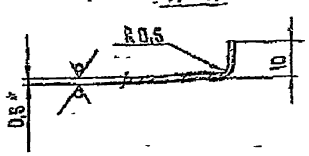

1. — ЭТ14; $\pm\frac{t_2}{2}$
2. * Размер для справок

ПРМп4-0101

Стенка

Лит. | Масса | Масштаб: 0,23 | 1:1

Лист 5-ПН-0,5 ГОСТ 19903-74
Ст 3 кп ГОСТ 16523-70

ММСС СССР Главпромвентиляция ГПИ Проектпромвентиляция

Копировал | Формат А3

ПРМп4-0102

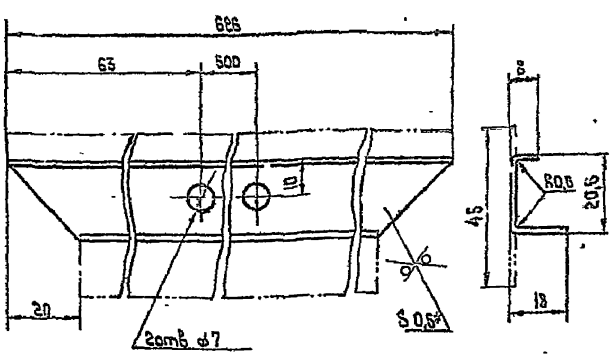

1. + ЭТ14, — ЭТ14; $\pm\frac{t_2}{2}$
2. * Размер для справок

ПРМп4-0102

Пластина

Лит. | Масса: 0,11 | Масштаб: 1:1

Лист 5-ПН-0,5 ГОСТ 19903-74
Ст 3 кп ГОСТ 16523-70

ММСС СССР Главпромвентиляция ГПИ Проектпромвентиляция

Копировал | Формат А4

ПРМп4-0103

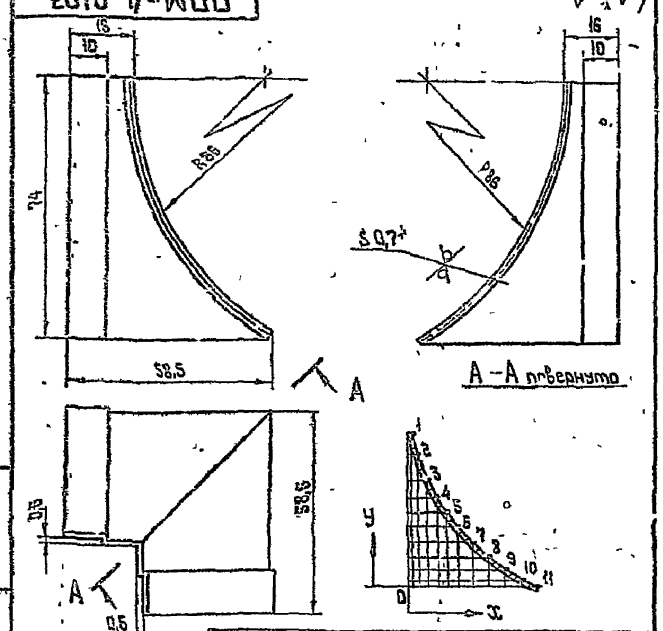

№ точек	1	2	3	4	5	6	7	8	9	10	11
x	0	0,5	2	4	7,5	11,5	16,5	22	28,5	35,5	43
y	74	66	56	47,5	39	31	23,5	15,5	10	4,5	0

1. — ЭТ14; $\pm\frac{t_2}{2}$
2. * Размер для справок

ПРМп4-0103

Накладка

Лит. | Масса: 0,035 | Масштаб: 1:1

Лист 5-ПН-0,7 ГОСТ 19903-74
08 кп ГОСТ 16523-70

ММСС СССР Главпромвентиляция ГПИ Проектпромвентиляция

Копировал | Формат А4

ПРМп4-0200С5

Серия 5.904-39, выпуск 1

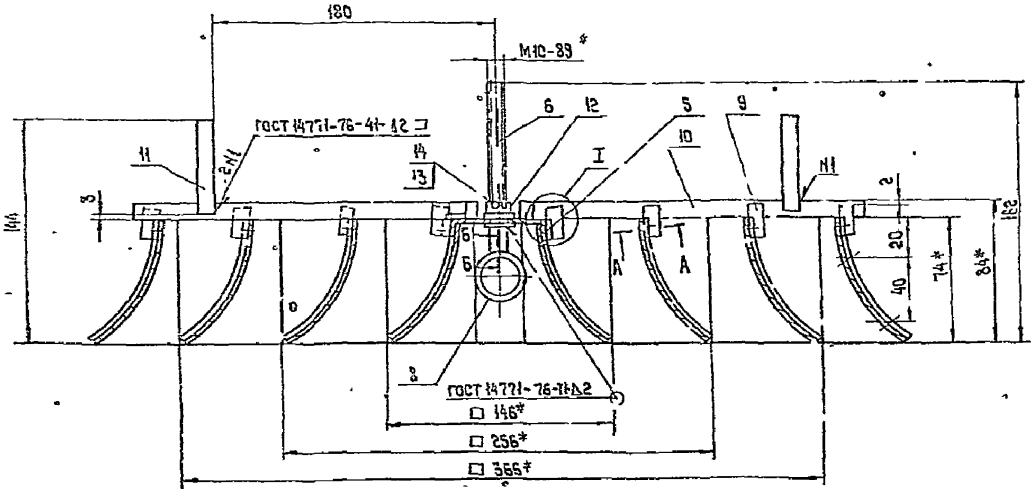

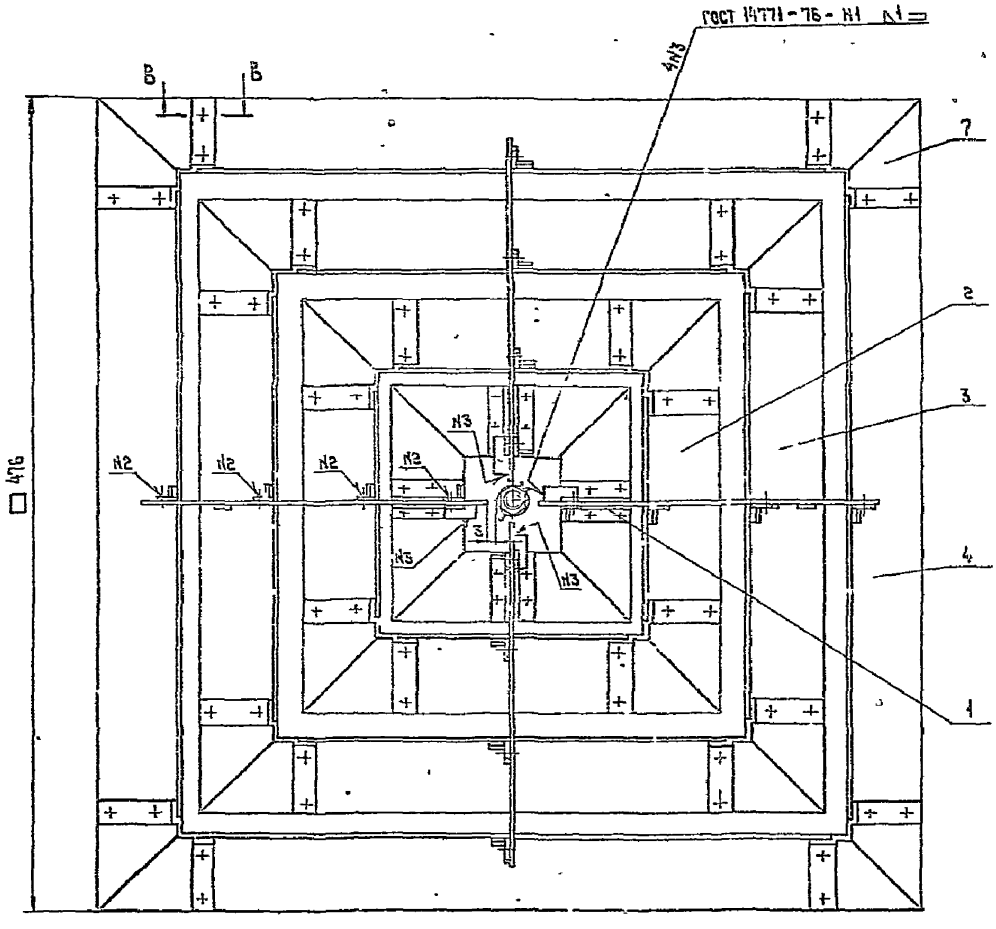

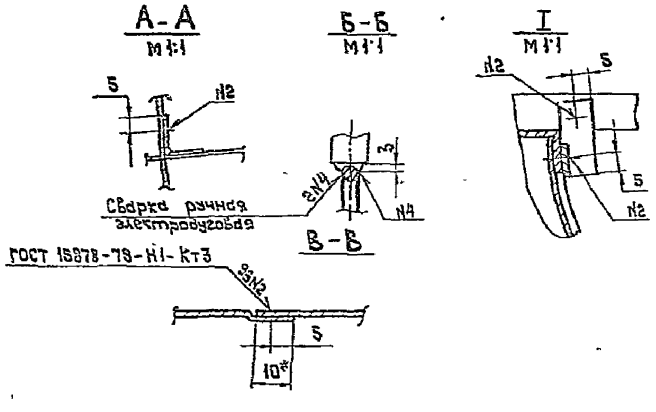

1. — УТ14; $\pm \frac{t_2}{2}$
2. При сборке обеспечить поворот винта с кольцом, поз. 6, 8 относительно стенок поз. 1, 2, 3, 4, образующих диффузоры
3. * Размеры для справок

Изм.	Лист	N докум.	Подп.	Дата	ПРМп 4 - 0200 С6			
Разраб.		Волкова			Плафон Сборочный чертеж	Лит	Масса	Масштаб
Пров.		Пронский					2,17	1:2
Т. контр.		Демьянов				Лист	Листов 1	
Н. контр.		Пронский				ММСС СССР Главпромвентиляция ГПИ Проектпромвентиляция		
Утв.		Демьянов						

Копировал: [illegible] Формат А2

Инв. N подл. | Подп. и дата | Взам. инв. N | Инв. N дубл. | Подп. и дата

Серия 5.904-39, выпуск 1

ПРМп4-0201

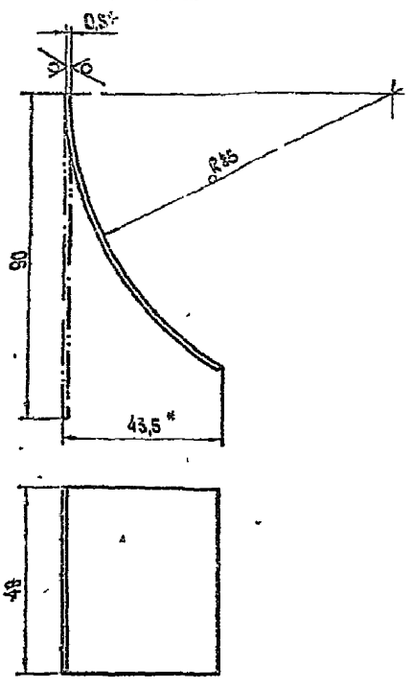

1. — УТ14; $\pm\frac{t_2}{2}$
2. * Размеры для справок

Изм.	Лист	N докум.	Подп.	Дата	ПРМп4-0201	Лит.	Масса	Масштаб
Разраб.		Волкова			Стенка		0,017	1:1
Пров.		Пронский				Лист	Листов 1	
Т. контр.		Демьянов						
Н. контр.		Пронский			Лист Б-ПН-0,5 ГОСТ 19903-74 / Ст3кп ГОСТ 16523-70	ММСС СССР Главпромвентиляция ГПИ Проектпромвентиляция		
Утв.		Демьянов						

Копировал Формат А4

ПРМп4-0202

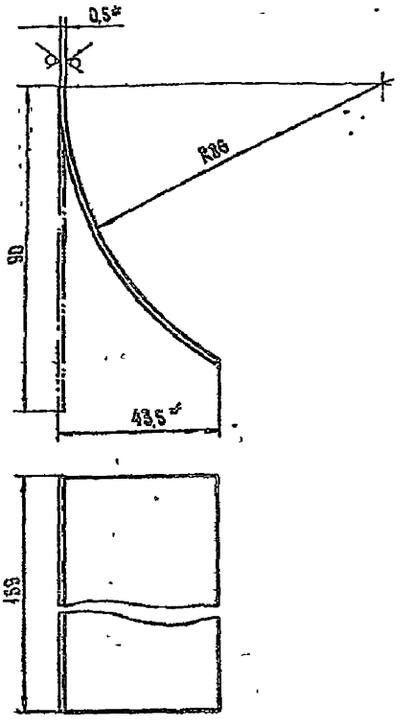

1. — УТ14; $\pm\frac{t_2}{2}$
2. * Размеры для справок

Изм.	Лист	N докум.	Подп.	Дата	ПРМп4-0202	Лит.	Масса	Масштаб
Разраб.		Волкова			Стенка		0,056	1:1
Пров.		Пронский				Лист	Листов 1	
Т. контр.		Демьянов						
Н. контр.		Пронский			Лист Б-ПН-0,5 ГОСТ 19903-74 / Ст3кп ГОСТ 16523-70	ММСС СССР Главпромвентиляция ГПИ Проектпромвентиляция		
Утв.		Демьянов						

Копировал Формат А4

ПРМп4-0203

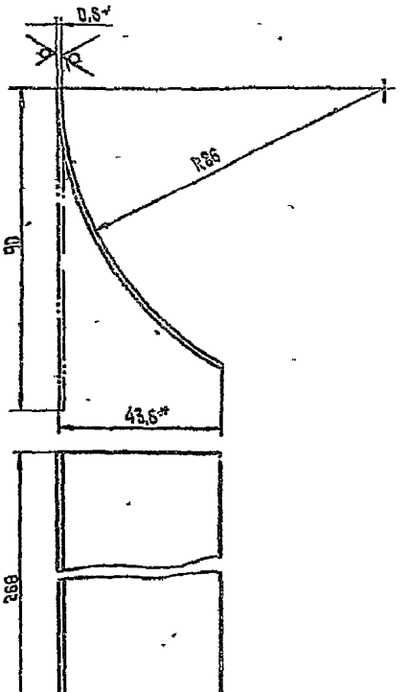

1. — УТ14, $\pm\frac{t_2}{2}$
2. * Размеры для справок

Изм.	Лист	N докум.	Подп.	Дата	ПРМп4-0203	Лит.	Масса	Масштаб
Разраб.		Волкова			Стенка		0,085	1:1
Пров.		Пронский				Лист	Листов 1	
Т. контр.		Демьянов						
Н. контр.		Пронский			Лист Б-ПН-0,5 ГОСТ 19903-74 / Ст3кп ГОСТ 16523-70	ММСС СССР Главпромвентиляция ГПИ Проектпромвентиляция		
Утв.		Демьянов						

Копировал Формат А4

ПРМп4-0204

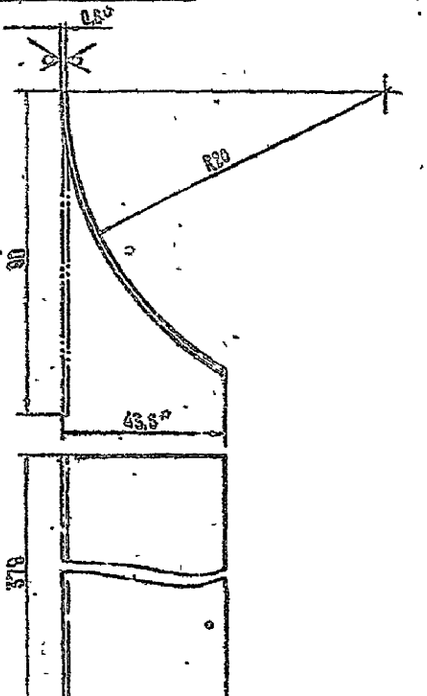

1. — УТ14; $\pm\frac{t_2}{2}$
2. * Размеры для справок

Изм.	Лист	N докум.	Подп.	Дата	ПРМп4-0204	Лит.	Масса	Масштаб
Разраб.		Волкова			Стенка		0,134	1:1
Пров.		Пронский				Лист	Листов 1	
Т. контр.		Демьянов						
Н. контр.		Пронский			Лист Б-ПН-0,5 ГОСТ 19903-74 / Ст3кп ГОСТ 16523-70	ММСС СССР Главпромвентиляция ГПИ Проектпромвентиляция		
Утв.		Демьянов						

Копировал Формат А4

ПРМ4-0103

12,5

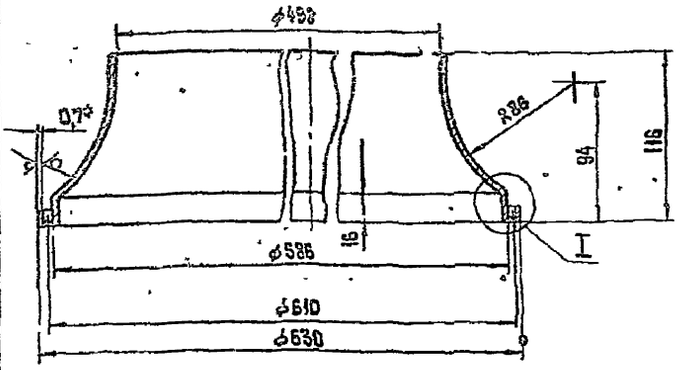

I
M 1:1

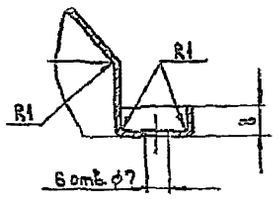

1. + УТ14; − УТ14; $\pm\frac{t_2}{2}$
2. * Размер для справок

Изм.	Лист	N докум.	Подп.	Дата	ПРМ4-0103	Лит.	Масса	Масштаб
Разраб.		Волкова			Диффузор		1,53	1:2,5
Пров.		Пронский				Лист	Листов 1	
Т. контр.		Демьянов			Лист Б-ПН-0,7 ГОСТ 19903-74 / Ст3кп ГОСТ 16523-70	ММСС СССР Главпромвентиляция ГПИ Проектпромвентиляция		
Н. контр.		Пронский						
Утв.		Демьянов						

Серия 5.904-39, выпуск 1

Инв. N подл. | Подп. и дата | Взам. инв. N | Инв. N дубл. | Подп. и дата

Формат А4

ПРМ4-0201

12,5

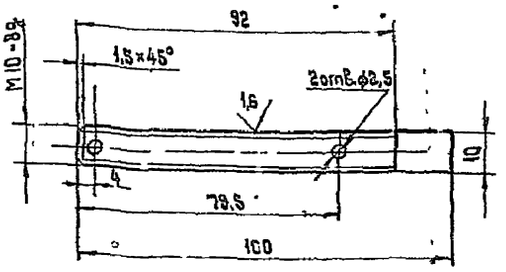

1. + УТ14; − УТ14; $\pm\frac{t_2}{2}$

Изм.	Лист	N докум.	Подп.	Дата	ПРМ4-0201	Лит.	Масса	Масштаб
Разраб.		Волкова			Винт		0,05	1:1
Пров.		Пронский				Лист	Листов 1	
Т. контр.		Демьянов			Круг 14-В-ГОСТ 2590-71 / Ст3кп-II-ГОСТ 535-79	ММСС СССР Главпромвентиляция ГПИ Проектпромвентиляция		
Н. контр.		Пронский						
Утв.		Демьянов						

Инв. N подл. | Подп. и дата | Взам. инв. N | Инв. N дубл. | Подп. и дата

Копировал

Формат А4

ПРМп3-0205

12,5

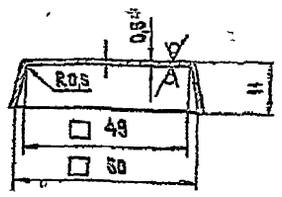

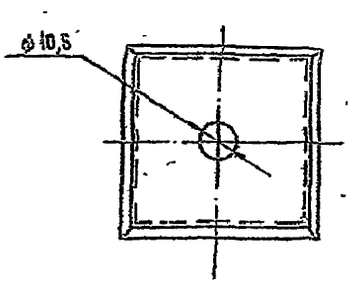

1. + УТ14; − УТ14; $\pm\frac{t_2}{2}$
2. * Размер для справок

Изм.	Лист	N докум.	Подп.	Дата	ПРМп3-0205	Лит.	Масса	Масштаб
Разраб.		Волкова			Крышка		0,02	1:1
Пров.		Пронский				Лист	Листов 1	
Т. контр.		Демьянов			Лист Б-ПН-0,5 ГОСТ 19903-74 / Ст3кп ГОСТ 16523-70	ММСС СССР Главпромвентиляция ГПИ Проектпромвентиляция		
Н. контр.		Пронский						
Утв.		Демьянов						

Инв. N подл. | Подп. и дата | Взам. инв. N | Инв. N дубл. | Подп. и дата

Копировал

Формат А4

ПРМп4-0205

12,5

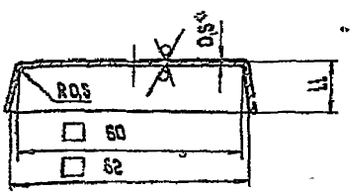

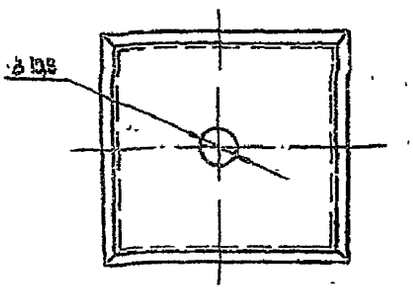

1. + УТ14; − УТ14 $\pm\frac{t_2}{2}$
2. * Размер для справок

Изм.	Лист	N докум.	Подп.	Дата	ПРМп4-0205	Лит.	Масса	Масштаб
Разраб.		Волкова			Крышка		0,02	1:1
Пров.		Пронский				Лист	Листов 1	
Т. контр.		Демьянов			Лист Б-ПН-0,5 ГОСТ 19903-74 / Ст3кп ГОСТ 16523-70	ММСС СССР Главпромвентиляция ГПИ Проектпромвентиляция		
Н. контр.		Пронский						
Утв.		Демьянов						

Инв. N подл. | Подп. и дата | Взам. инв. N | Инв. N дубл. | Подп. и дата

Копировал

Формат А4

ПРМ пф 4 СБ

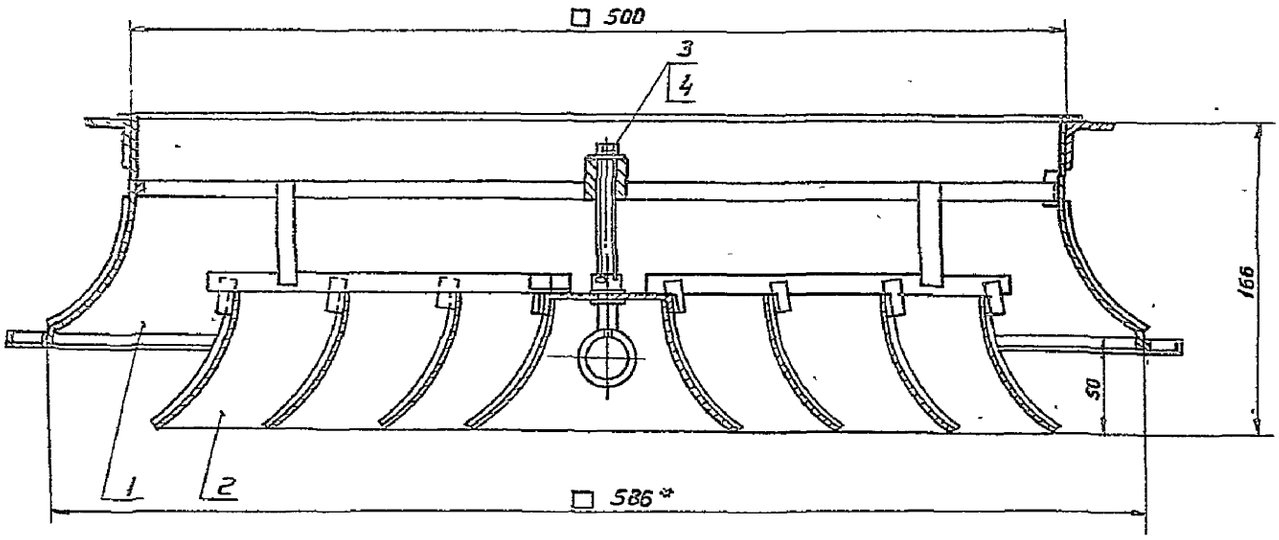

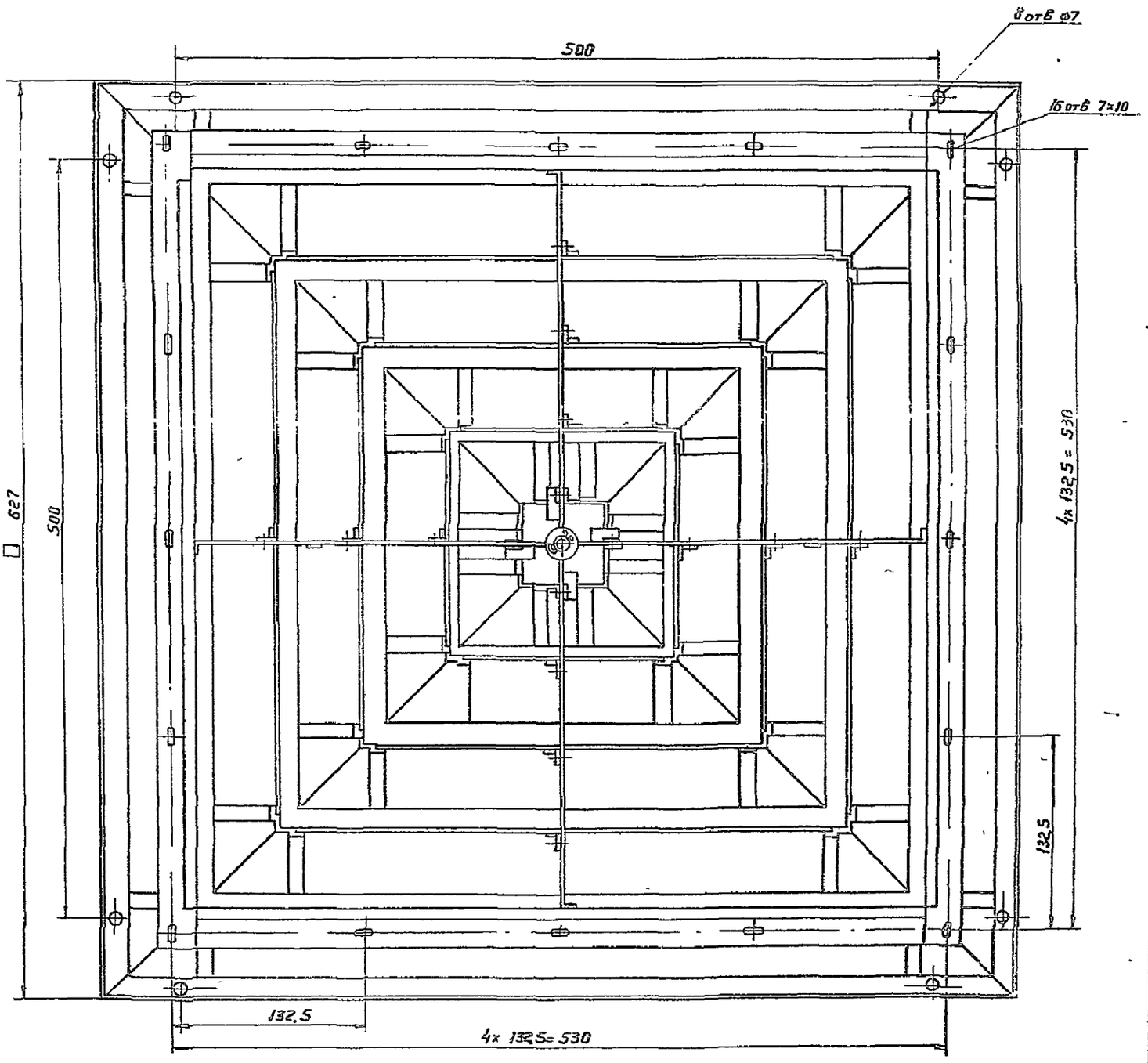

Размеры для справок

Изм	Лист	N докум	Подп	Дата	
Разраб		Волгобо			
Пров		Пронский			
Т контр		Деньянов			
Нач отд		Осадчий			
Н.контр		Пронский			
Утв		Овсянкин			

ПРМ пф 4 СБ

Воздухораспределитель плафонный регулируемый многодиффузорный типа ПРМ Сборочный чертеж

Лит	Масса	Масштаб
	64	1:2
Лист	Листов 1	

МИСС СССР Главпромвентиляция ТИПроектпромвентиляция

Инв. № подл. | Подп. и дата | Взам. инв. № | Инв. № дубл. | Подп. и дата

Калировал Великая Формат А2

ПРМпф4-0100 СБ

Серия 5.904-39, выпуск 1

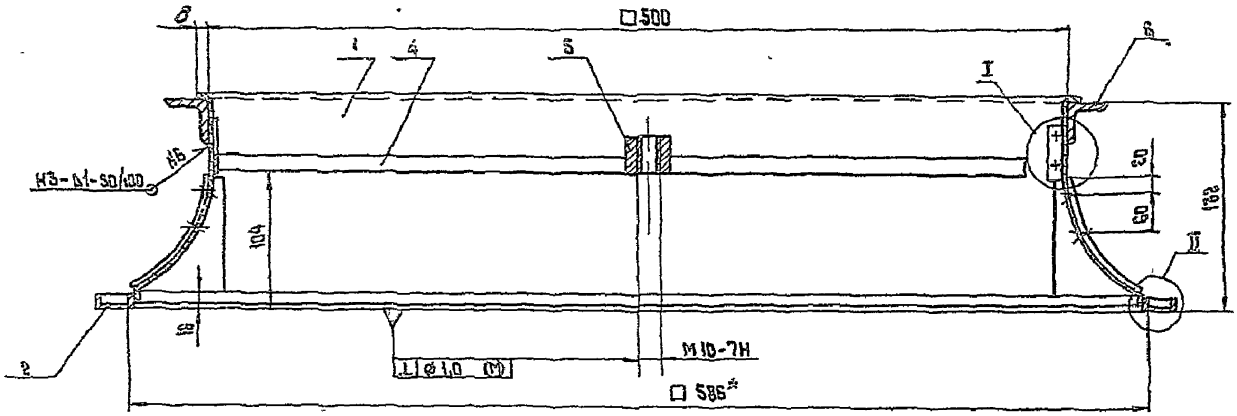

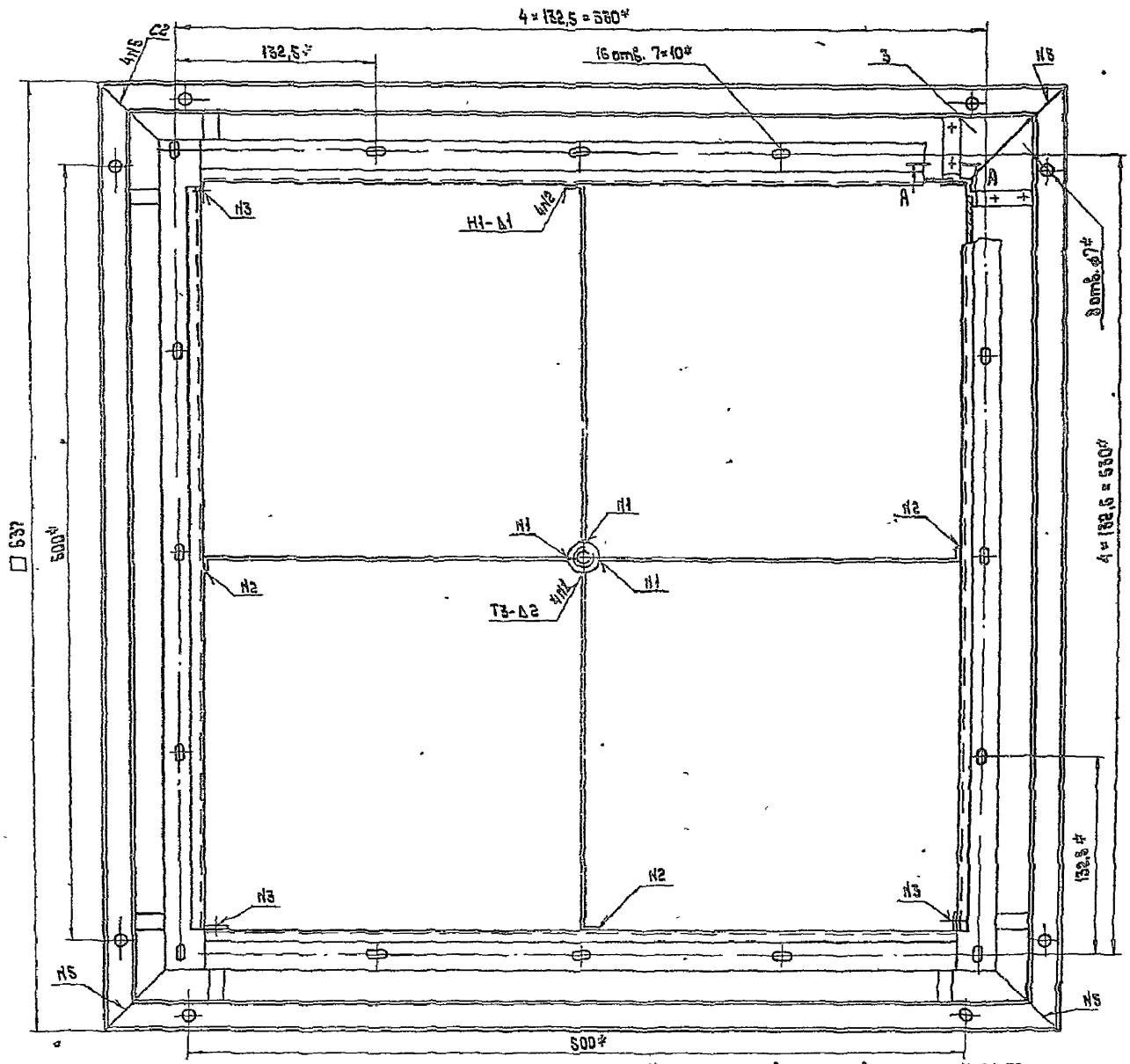

1. Неуказанные сварные швы по ГОСТ 14771-76
2 — УТ14; $\pm \frac{t^2}{2}$
3* Размеры для справок

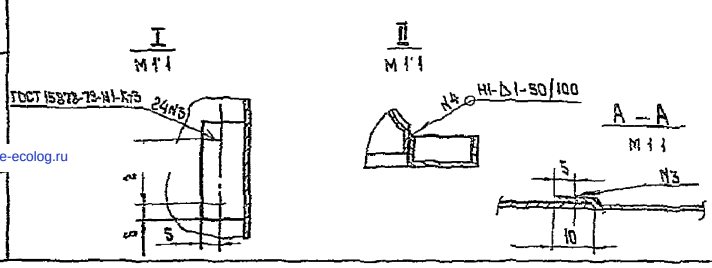

Изм	Лист	№ докум	Подп	Дата	ПРМпф 4 - 0100 СБ		
Разраб		Волкова			Патрубок	Лит	Масса 4,2	Масштаб 1:2
Пров		Пронский			Сборочный чертеж		
Т контр.		Демьянов				Лист	Листов 1
Н контр		Пронский				ММСС	СССР
Утв.		Демьянов				Главпромвентиляция ГПИ Проектпромвентиляция	

Копировал [illegible] Формат А2

Инв. № подл. | Подп. и дата | Взам. инв. № | Инв. № дубл. | Подп. и дата

gost.e-ecolog.ru