ТИПОВЫЕ КОНСТРУКЦИИ, ИЗДЕЛИЯ И УЗЛЫ ЗДАНИЙ И СООРУЖЕНИЙ

СЕРИЯ 5.904-73.93

ВОЗДУХОРАСПРЕДЕЛИТЕЛИ С ПРОФИЛИРОВАННЫМИ ЛОПАТКАМИ ДЛЯ СОСРЕДОТОЧЕННОЙ ПОДАЧИ ВОЗДУХА РЕГУЛИРУЕМЫЕ ТИПА ВПЭСр

ВЫПУСК 1

ВОЗДУХОРАСПРЕДЕЛИТЕЛИ

РАБОЧИЕ ЧЕРТЕЖИ

gost.e-ecolog.ru

ТИПОВЫЕ КОНСТРУКЦИИ, ИЗДЕЛИЯ И УЗЛЫ ЗДАНИЙ И СООРУЖЕНИЙ

СЕРИЯ 5.904-73.93

ВОЗДУХОРАСПРЕДЕЛИТЕЛИ С ПРОФИЛИРОВАННЫМИ ЛОПАТКАМИ ДЛЯ СОСРЕДОТОЧЕННОЙ ПОДАЧИ ВОЗДУХА РЕГУЛИРУЕМЫЕ ТИПА ВПЭСр

ВЫПУСК 1
ВОЗДУХОРАСПРЕДЕЛИТЕЛИ
РАБОЧИЕ ЧЕРТЕЖИ

Разработаны:

АП „Проектпромвентиляция"

Технический директор П.А. Овчинников

Директор ТОО „Вентсервис" Л.Я. Баландина

УТВЕРЖДЕНЫ

Главным управлением проектирования и инженерных изысканий ГОССТРОЯ РОССИИ

письмо от 23.09.93 №9-3-2/202

Введены в действие АП Проектпромвентиляция с 01.12.93

приказ от 15.10.93 №293

Инв.№ подл. | Подпись и дата | Взам. инв.№ | Инв.№ дубл. | Подпись и дата

Содержание

Обозначение	Наименование	Стр.
5.904-73.93-ТТ	Технические требования	3
ВПЭСр8	Воздухораспределитель регулируемый.	4
ВПЭСр8-01	Патрубок поворотный.	
ВПЭСр8-02	Патрубок присоединительный	
ВПЭСр8 СБ	Воздухораспределитель регулируемый. Сборочный чертеж	5
ВПЭСр8-01СБ	Патрубок поворотный. Сборочный чертеж	7
ВПЭСр8-0101	Втулка.	8
ВПЭСр8-010102	Втулка.	
ВПЭСр8-0101СБ	Втулка. Сборочный чертеж	
ВПЭСр8-010101	Ребро.	9
ВПЭСр8-010001	Лопатка.	
ВПЭСр8-010002	Фланец.	10
ВПЭСр8-010003	Кольцо.	
ВПЭСр8-010004	Обечайка.	
ВПЭСр8-010005	Связь.	
ВПЭСр8-010006	Пластина.	11
ВПЭСр8-010008	Пластина.	
ВПЭСр8-010009	Втулка.	
ВПЭСр8-0201	Скоба.	
ВПЭСр8-02 СБ	Патрубок присоединительный сборочный чертеж	12
ВПЭСр8-0202	Полуфланец.	13
ВПЭСр8-0203	Обечайка.	
ВПЭСр8-0204	Угольник.	
ВПЭСр8-0205	Уголок.	
ВПЭСр8-0206	Кронштейн.	14
ВПЭСр8-0207	Косынка.	
ВПЭСр8-0208	Пластина.	
ВПЭСр8-0209	Сектор.	
ВПЭСр8-03	Опора.	15
ВПЭСр8-0301	Втулка.	
ВПЭСр8-03СБ	Опора. Сборочный чертеж	
ВПЭСр8-0302	Косынка.	16
ВПЭСр8-0303	Пластина.	
ВПЭСр8-04	Поводок.	
ВПЭСр8-0401	Сухарь.	
ВПЭСр8-04 СБ	Поводок. Сборочный чертеж	17
ВПЭСр8-0402	Серьга.	
ВПЭСр8-0403	Кронштейн.	
ВПЭСр8-05	Кронштейн.	18
ВПЭСр8-0501	Сухарь.	
ВПЭСр8-05 СБ	Кронштейн. Сборочный чертеж	
ВПЭСр8-0502	Кронштейн.	19
ВПЭСр8-06	Кольцо.	
ВПЭСр8-0601	Втулка.	
ВПЭСр8-0602	Кольцо.	
ВПЭСр8-0210	Вставка.	20
ВПЭСр8-0001	Винт.	
ВПЭСр8-0002	Ось.	
ВПЭСр8-0003	Втулка.	
ВПЭСр8-0004	Полукольцо.	21
ВПЭСр8-0005	Планка.	
ВПЭСр8-0006	Диафрагма.	
ВПЭСр10	Воздухораспределитель регулируемый.	22
ВПЭСр10-01	Патрубок поворотный.	
ВПЭСр10-02	Патрубок присоединительный	

Обозначение	Наименование	Стр
ВПЭСр10 СБ	Воздухораспределитель регулируемый. Сборочный чертеж	23
ВПЭСр10-01 СБ	Патрубок поворотный. Сборочный чертеж	25
ВПЭСр10-0101	Втулка.	26
ВПЭСр10-010102	Втулка.	
ВПЭСр10-0101СБ	Втулка. Сборочный чертеж	
ВПЭСр10-010101	Ребро.	27
ВПЭСр10-010001	Лопатка.	
ВПЭСр10-010002	Фланец.	28
ВПЭСр10-010003	Кольцо.	
ВПЭСр10-010004	Обечайка.	
ВПЭСр10-010005	Связь.	
ВПЭСр10-02СБ	Патрубок присоединительный Сборочный чертеж	29
ВПЭСр10-010007	Фланец.	30
ВПЭСр10-0201	Полуфланец.	
ВПЭСр10-0202	Обечайка.	
ВПЭСр10-0203	Угольник.	
ВПЭСр10-0204	Угольник.	31
ВПЭСр10-0205	Кронштейн.	
ВПЭСр10-0206	Сектор.	
ВПЭСр10-0207	Вставка.	
ВПЭСр10-03	Кронштейн.	32
ВПЭСр10-0301	Кронштейн.	
ВПЭСр10-03СБ	Кронштейн. Сборочный чертеж	
ВПЭСр10-0001	Полукольцо.	33
ВПЭСр12,5-0001	Полукольцо.	
ВПЭСр10-0002	Диафрагма.	
ВПЭСр12,5	Воздухораспределитель регулируемый.	34
ВПЭСр12,5-01	Патрубок поворотный.	
ВПЭСр12,5-02	Патрубок присоединительный	
ВПЭСр12,5 СБ	Воздухораспределитель регулируемый. Сборочный чертеж	35
ВПЭСр12,5-01СБ	Патрубок поворотный. Сборочный чертеж	37
ВПЭСр12,5-0101	Втулка.	38
ВПЭСр12,5-010102	Втулка.	
ВПЭСр12,5-0101СБ	Втулка. Сборочный чертеж	
ВПЭСр12,5-010101	Ребро.	39
ВПЭСр12,5-010001	Лопатка.	
ВПЭСр12,5-010002	Фланец.	40
ВПЭСр12,5-010003	Кольцо.	
ВПЭСр12,5-010004	Обечайка.	
ВПЭСр12-010005	Связь.	
ВПЭСр12,5-02СБ	Патрубок присоединительный Сборочный чертеж	41
ВПЭСр12,5-0201	Полуфланец.	42
ВПЭСр12,5-0202	Обечайка.	
ВПЭСр12,5-0203	Угольник.	
ВПЭСр12,5-0204	Угольник.	43
ВПЭСр12,5-0205	Кронштейн.	
ВПЭСр12,5-0206	Сектор.	
ВПЭСр12,5-0207	Вставка.	
ВПЭСр12,5-010007	Фланец.	44
ВПЭСр12,5-03	Кронштейн.	
ВПЭСр12,5-0301	Кронштейн.	
ВПЭСр12,5-03СБ	Кронштейн. Сборочный чертеж	
ВПЭСр12,5-0002	Планка.	45
ВПЭСр16-010007	Фланец.	
ВПЭСр12,5-0003	Диафрагма.	
ВПЭСр16	Воздухораспределитель регули-	46

5.904-73.93, Выпуск 1

Обозначение	Наименование	Стр.
	руемый. Спецификация	
ВПЭСр16-01	Патрубок поворотный. Спецификация	46
ВПЭСр 16-02	Патрубок присоединительный	
ВПЭСр 16 СБ	Воздухораспределитель регулируемый. Сборочный чертеж	47
ВПЭСр 16-01 СБ	Патрубок поворотный. Сборочный чертеж	49
ВПЭСр 16-0101	Втулка.	50
ВПЭСр 16-0102	Втулка.	
ВПЭСр 16-0101 СБ	Втулка. Сборочный чертеж	
ВПЭСр 16-010101	Ребро.	51
ВПЭСр 16-010001	Лопатка.	
ВПЭСр 16-010002	Фланец.	52
ВПЭСр 16-010003	Кольцо.	
ВПЭСр 16-010004	Обечайка.	
ВПЭСр 16-010005	Связь.	
ВПЭСр 16-02 СБ	Патрубок присоединительный Сборочный чертеж	53
ВПЭСр 16-0201	Полуфланец.	54
ВПЭСр 16-0202	Обечайка.	
ВПЭСр 16-0203	Угольник.	
ВПЭСр 16-0204	Угольник.	
ВПЭСр 16-0206	Сектор.	55
ВПЭСр 16-0207	Вставка.	
ВПЭСр 16-0001	Полукольцо.	
ВПЭСр 16-0002	Планка.	
ВПЭСр 16-03	Кронштейн.	56
ВПЭСр 16-0301	Кронштейн.	
ВПЭСр 16-03 СБ	Кронштейн. Сборочный чертеж	
ВПЭСр 16-0003	Диафрагма	57
ВПЭСр 16-0205	Кронштейн	

Технические требования

1. Детали и сборочные единицы должны изготавливаться в соответствии с требованиями рабочих чертежей и настоящих технических требований.

2. Неуказанные предельные отклонения размеров деталей и сборочных единиц: отверстий H14, валов h14, остальных $\pm \frac{IT14}{2}$

3. Поверхность деталей не должна иметь пороков (трещин, забоин, отслоений и т.д.) Поверхность деталей из стального проката должна быть очищена от окалины и ржавчины.

4. На механически обработанных деталях не должно быть зазубрин, задиров и забоин, а в местах перегибов - трещин и надрывов.

5. Метрическая резьба должна выполняться согласно требованиям ГОСТ 16093-81 и ГОСТ 24705-81. Поле допуска на винте - 8g, на гайке - 7H.

6. На резьбе не должно быть сорванных ниток и искаженного профиля

7. На воздухораспределителе вмятины и забоины не допускаются.

Изм.	Лист	N докум.	Подп.	Дата
Разраб.	Щеглова			
Пров.	Пронский			
Н. контр.	Пронский			
Утв.	Деньянов			11.82

5.904-73.93-ТТ

Технические требования

Стадия	Лист	Листов
Р	1	3

Проектпромвентиляция

Копировал: Формат А4

8. Поворот патрубка поворотного относительно патрубка присоединительного должен осуществляться легко, без заеданий.

9. Сварочные работы должны производиться в соответствии с утвержденной технологией завода-изготовителя.

10. Свариваемые детали должны быть перед сваркой выправлены. Места наложения сварных швов должны быть предварительно тщательно очищены от ржавчины, окалины, масел, краски и прочих загрязнений.

11. Сборочные единицы сваривать ручной электродуговой сваркой электродом марки Э-42, Э-42А и Э-46 по ГОСТ 9467-75, при этом швы сварных соединений должны соответствовать ГОСТ 5264-80 и полуавтоматической в среде углекислого газа, с применением сварочной проволокой СВ-08, СВ-08А по ГОСТ 2246-70, при этом швы сварных соединений должны соответствовать ГОСТ 14771-76.

12. Коробление и поводка сварных деталей не должны превышать 2 мм на 1м длины

13. Контроль качества сварных швов производить до грунтовки

Изм.	Лист	N докум.	Подп.	Дата

5.904-73.93-ТТ

Лист 2

Копировал: Формат А4

и окраски воздухораспределителя по ГОСТ 3242-79 внешним осмотром и измерением.

14. Внутренние и наружные поверхности воздухораспределителя должны быть покрыты грунтовкой ГФ-0119 ГОСТ 23343-78 или другим покрытием обладающим хорошей адгезией к металлу.

15. Класс покрытия VI по ГОСТ 9.032-74

16. Покрытие должно наноситься ровным слоем по всей поверхности. Подтеки, пятна, морщины и приставшие загрязнения не допускаются.

17. Резьбовые и шарнирные поверхности должны быть покрыты маслом консервационным К-17 ГОСТ 10877-76.

18. Способ нанесения и месторасположения маркировки устанавливаются заводом-изготовителем, но должны быть одинаковыми для всех изделий.

Допускается маркировку проставлять на бирке.

Изм.	Лист	N докум.	Подп.	Дата

5.904-73.93-ТТ

Лист 3

Ц 00142-02 4 Копировал: Формат А4

5.904-73.93, выпуск 1

Формат	Зона	Поз.	Обозначение	Наименование	Кол.	Примечание
				Документация		
24			ВПЭСр 8 СБ	Сборочный чертеж		
				Сборочные единицы.		
А4		1	ВПЭСр8-01	Патрубок поворотный	1	
А4		2	ВПЭСр8-02	Патрубок присоединительный	1	
А4		3	ВПЭСр8-03	Опора	2	
А4		4	ВПЭСр8-04	Поводок	1	
А4		5	ВПЭСр8-05	Кронштейн	1	
А4		6	ВПЭСр8-06	Кольцо	1	
				Детали.		
А4		7	ВПЭСр8-0001	Винт	1	
А4		8	ВПЭСр8-0002	Ось	2	
А4		9	ВПЭСр8-0003	Втулка	2	
А4		10	ВПЭСр8-0004	Полукольцо	2	
А4		11	ВПЭСр8-0005	Планка	2	
А3		12	ВПЭСр8-0006	Диафрагма	1	
				Стандартные изделия.		
		13		Болт М8-8g×30.36		
				ГОСТ 7798-70	34	
		14		Болт М12-8g×36.36		
				ГОСТ 7798-70	12	
		15		Болт 2М10-8g×70.36		
				ГОСТ 7798-70	2	
		16		Гайка М8-7Н.4		

Изм.	Лист	№ докум.	Подп.	Дата
Разраб.	Пронский			
Пров.	Щеглова			
Н.контр.	Щеглова			
Утв.	Демьянов			

ВПЭСр 8

Воздухораспределитель регулируемый

Лит.	Лист	Листов
	1	2

АП проектпромвентиляция

Инв. № подл. | Подп. и дата | Взам. инв. № | Инв. № дубл. | Подп. и дата

Копировал: Бер- Формат: А4

Формат	Зона	Поз.	Обозначение	Наименование	Кол.	Примечание
				ГОСТ 5915-70	30	
		17		Гайка М10-7Н.4		
				ГОСТ 5915-70	2	
		18		Гайка М12-7Н.4		
				ГОСТ 5915-70	12	
		19		Гайка М20-7Н.4		
				ГОСТ 5915-70	4	
		20		Шайба 16.04		
				ГОСТ 11371-78	2	
		21		Шайба 30.04		
				ГОСТ 11371-78	2	
		22		Шайба 20.65Г		
				ГОСТ 6402-70	2	
		23		Шплинт 2×25		
				ГОСТ 397-79	2	
		24		Шплинт 5×32		
				ГОСТ 397-79	1	
				Штифт 5×20		
		25		ГОСТ 3129-70	4	
				Штифт 5×36		
		26		ГОСТ 3129-70	1	

Изм.	Лист	№ докум.	Подп.	Дата

ВПЭСр 8

Лист 2

Инв. № подл. | Подп. и дата | Взам. инв. № | Инв. № дубл. | Подп. и дата

Копировал: Бер- Формат: А4

Формат	Зона	Поз.	Обозначение	Наименование	Кол.	Примечание
				Документация		
А2			ВПЭСр 8-01 СБ	Сборочный чертеж		
				Сборочные единицы.		
А4		1	ВПЭСр8-0101	Втулка	1	
				Детали		
А3		2	ВПЭСр8-010001	Лопатка	12	
А4		3	ВПЭСр8-010002	Фланец	2	
А4		4	ВПЭСр8-010003	Кольцо	1	
А4		5	ВПЭСр8-01.0004	Обечайка	1	
А4		6	ВПЭСр8-01.0005	Связь	4	
А4		7	ВПЭСр8-01.0006	Пластина	1	
Б4		8	ВПЭСр8-01.0007	Стойка 95×85		
				Лист Б-1110-6 ГОСТ 19903-74		
				Ст3кп ГОСТ 14637-89	6	0,38кг
А4		9	ВПЭСр8-010008	Пластина	2	
А4		10	ВПЭСр8-010009	Втулка	2	
				Прочие изделия		
		11		Фланец		
				СТД 20100.000-18		
				ТУ36-1508-88	1	3,74кг

Изм.	Лист	№ докум.	Подп.	Дата
Разраб.	Щеглова			
Пров.	Пронский			
Н.контр.	Пронский			
Утв.	Демьянов			

ВПЭСр 8-01

Патрубок поворотный.

Лит.	Лист	Листов
		1

АП проектпромвентиляция

Инв. № подл. | Подп. и дата | Взам. инв. № | Инв. № дубл. | Подп. и дата

Копировал: Бер- Формат: А4

Формат	Зона	Поз.	Обозначение	Наименование	Кол.	Примечание
				Документация		
А3			ВПЭСр 8-02 СБ	Сборочный чертеж		
				Детали		
А4		1	ВПЭСр8-0201	Скоба	2	
А4		2	ВПЭСр8-0202	Полуфланец	2	
А4		3	ВПЭСр8-0203	Обечайка	1	
А4		4	ВПЭСр8-0204	Угольник	1	
А4		5	ВПЭСр8-0205	Угольник	1	
А4		6	ВПЭСр8-0206	Кронштейн	2	
А4		7	ВПЭСр8-0207	Косынка	2	
А4		8	ВПЭСр8-0208	Пластина	2	
А4		9	ВПЭСр8-0209	Сектор	2	
А4		10	ВПЭСр8-0210	Вставка	2	
				Прочие изделия.		
		11		Фланец		
				СТД 201.00.000-20		
				ТУ36-1508-88	1	6,08кг

Изм.	Лист	№ докум.	Подп.	Дата
Разраб.	Щеглова			
Пров.	Пронский			
Н.контр.	Пронский			
Утв.	Демьянов			

ВПЭСр 8-02

Патрубок присоединительный

Лит.	Лист	Листов
		1

АП проектпромвентиляция

Инв. № подл. | Подп. и дата | Взам. инв. № | Инв. № дубл. | Подп. и дата

Копировал: Бер- Формат: А4

Сверила Вой

ВПЭСр 8 СБ

5.904-73.93, выпуск 1

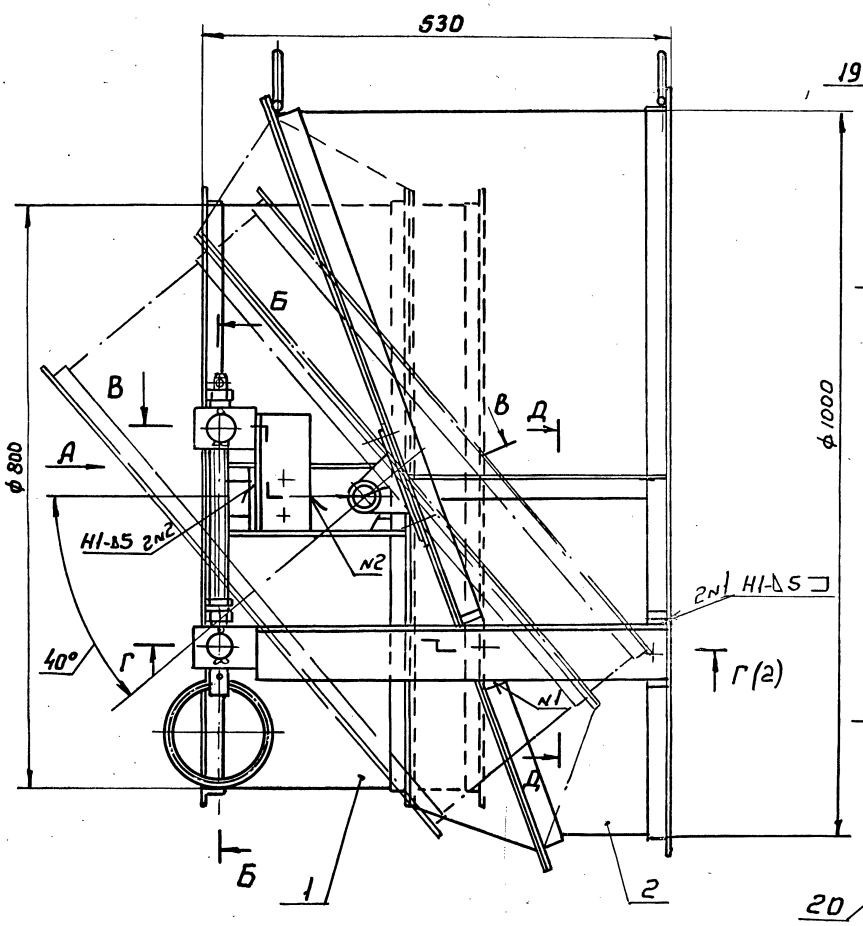

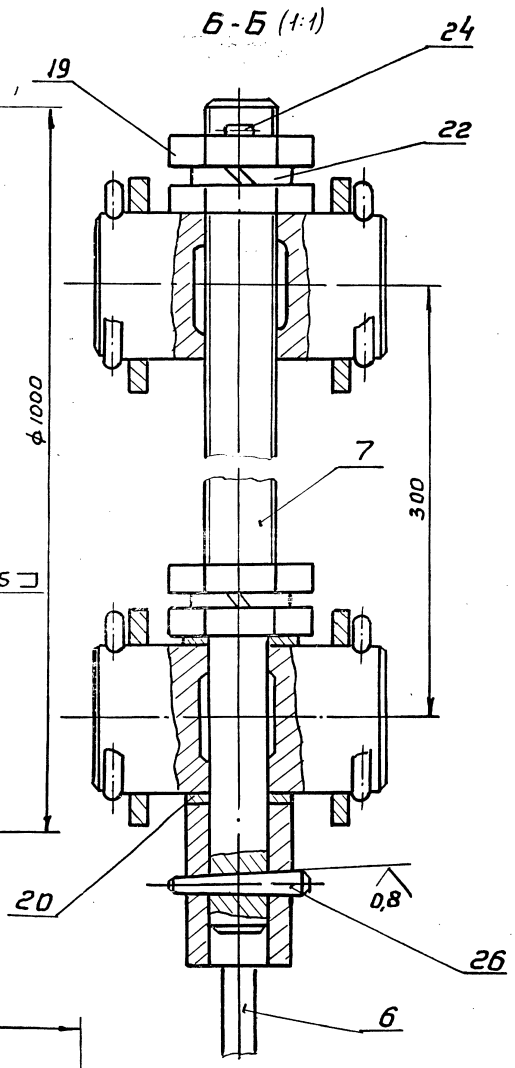

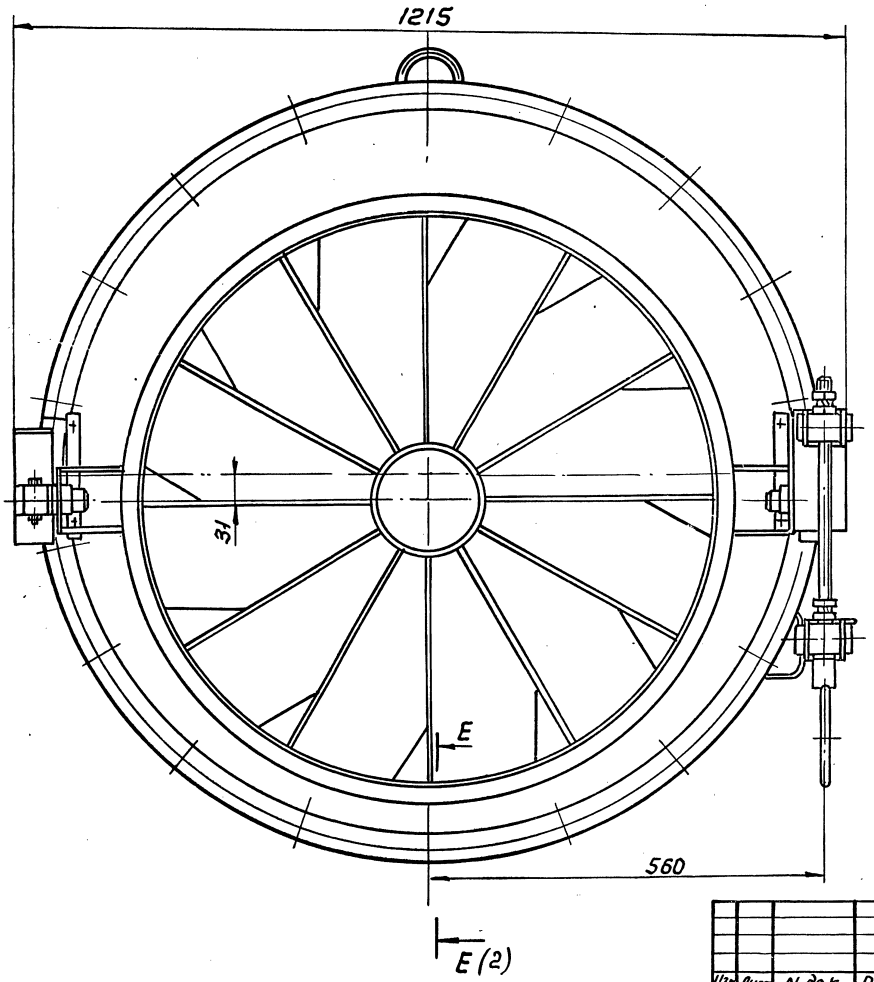

1. При повороте винта (поз. 7) патрубок поворотный (поз. 1) должен поворачиваться относительно патрубка присоединительного (поз. 2) свободно, без заеданий.
2. Покрытие грунтовка ГФ-0119 ГОСТ 23343-78, кроме резьбовых и шарнирных поверхностей. Резьбовые и шарнирные поверхности покрыть маслом консервационным К-17 ГОСТ 10877-76
3. Сварные швы по ГОСТ 5264-80
4. Размеры для справок

Изм.	Лист	N док.	Подп.	Дата	ВПЭСр 8 СБ			
Разраб.		Пронский			Воздухораспределитель регулируемый сборочный чертеж	Лит.	Масса	Масштаб
Пров.		Щеглова					76,5	1:5
Т.контр.		Каган				Лист 1	Листов 2	
Нач.отд.		Осадчий				АП проектпромвентиляция		
Н.контр.		Щеглова						
Утв.		Обчинников						

Инв. N подл. | Подп. и дата | Взам. инв. N | Инв. N дубл. | Подп. и дата

Копировал: В — Ц 00112-02 6

Формат А2

В-В (1:2) (1)

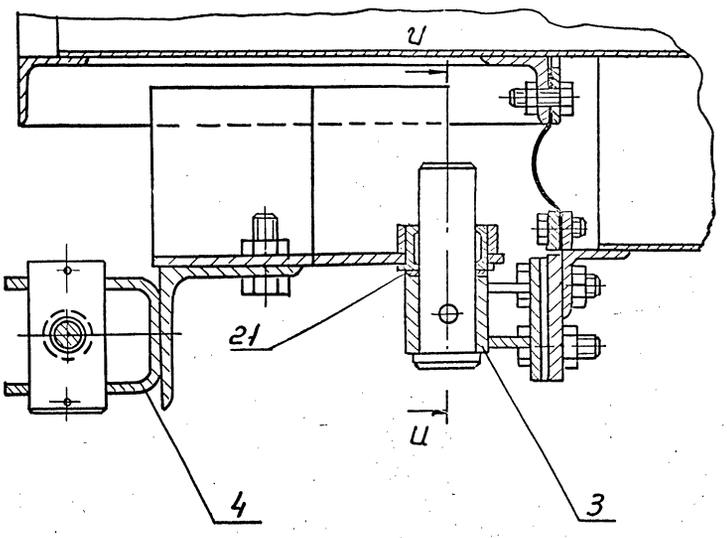

Д-Д (1:2) (1)

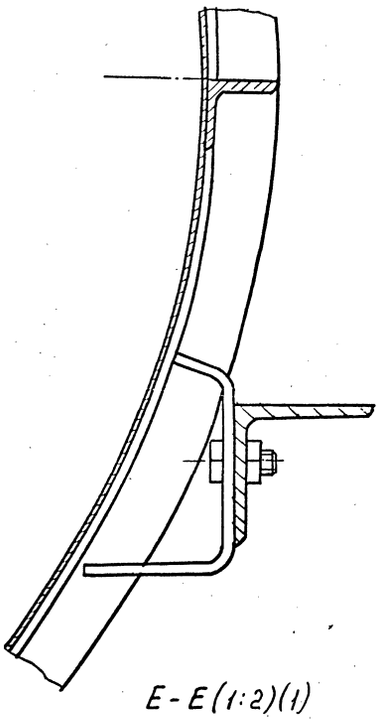

Г-Г (1:2) (1)

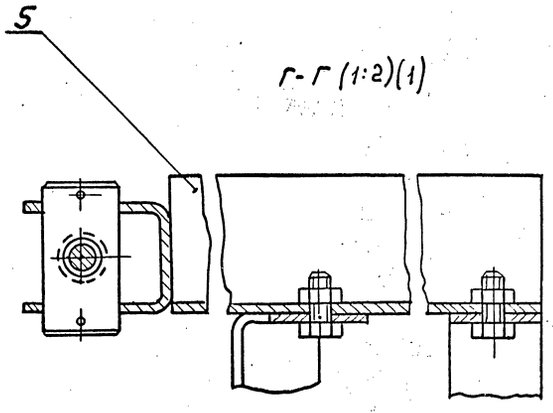

Е-Е (1:2) (1)

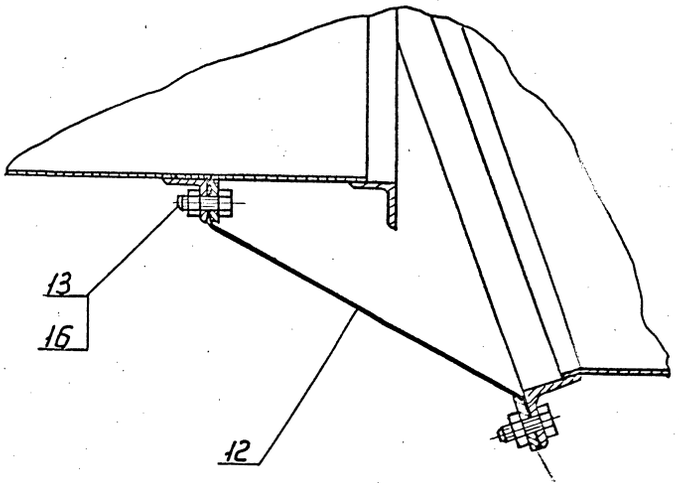

Ц-Ц (1:1)

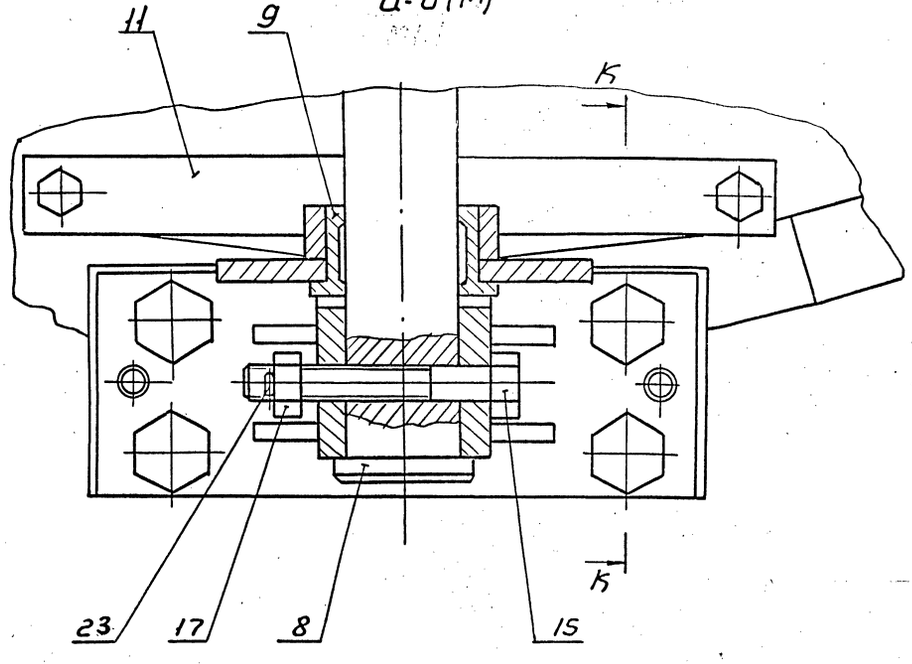

К-К (1:1)

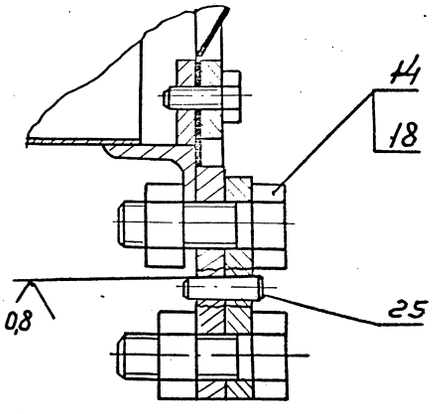

ВПЭСр8-01 СБ

5.904-73.93, выпуск 1

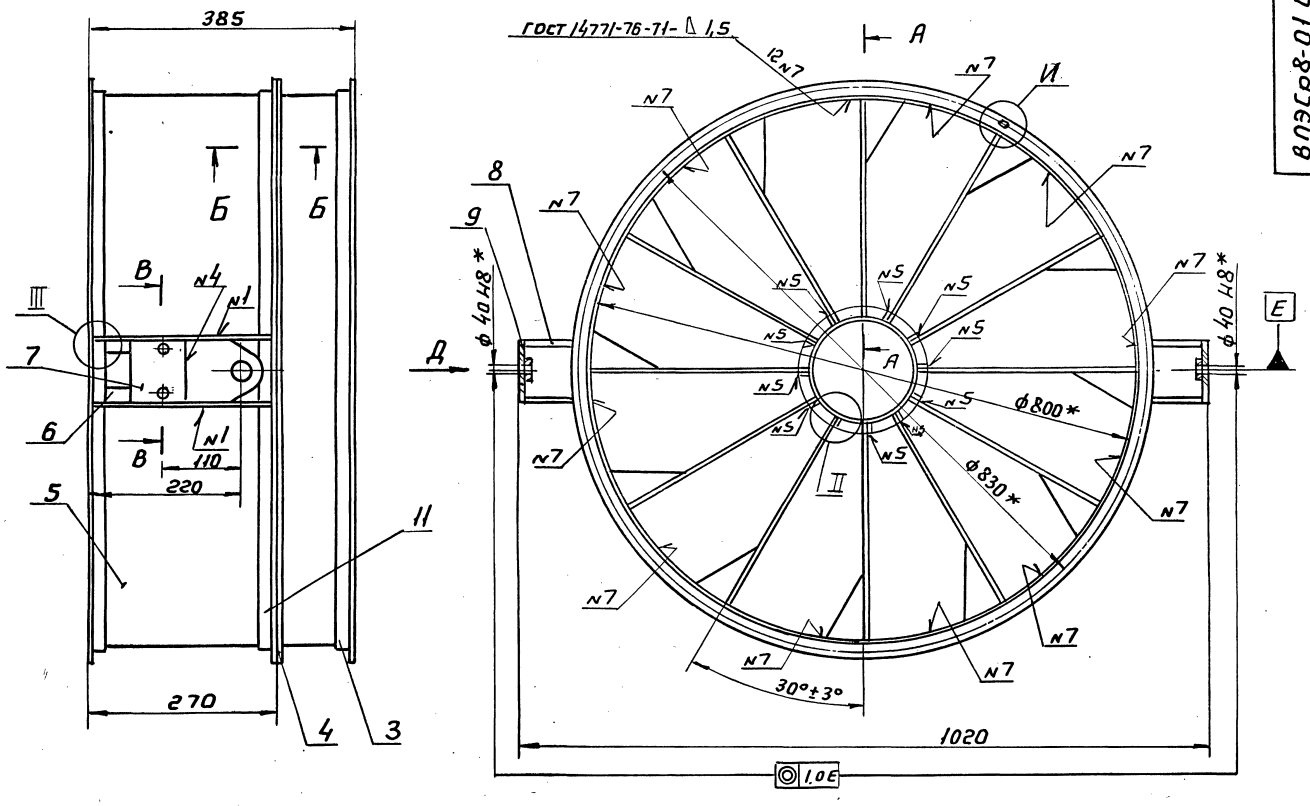

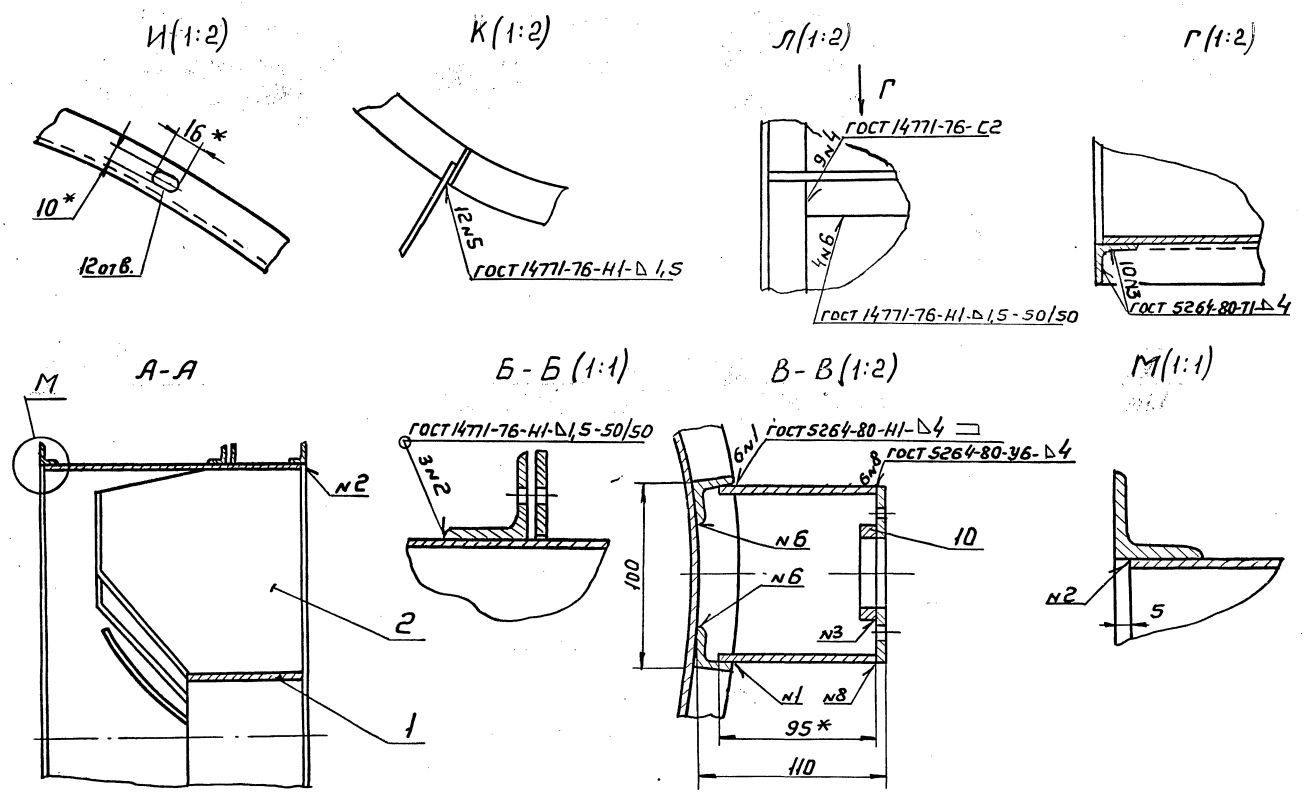

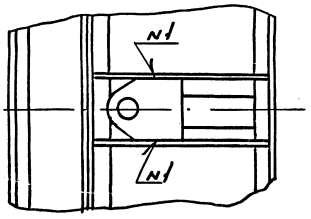

1. Неуказанные предельные отклонения размеров $\pm \frac{JT14}{2}$.
2* Размеры для справок

					ВПЭСр8-01 СБ			
Изм.	Лист	N док.	Подп.	Дата	Патрубок поворотный Сборочный чертеж	Лит	Масса	Масштаб
Разраб.		Щеглова					36,4	1:5
Пров.		Пронский				Лист		Листов 1
Т.контр.		Демьянов						
Н.контр.		Пронский				АП		
Утв.		Демьянов				Проектпромвентиляция		

Инв. N подл. | Подп. | Дата | Взам. инв. N | Инв. N дубл. | Подп. и дата

5.904-73.93, выпуск 1

Формат	Зона	Поз.	Обозначение	Наименование	Кол.	Примечание
				Документация		
А3			ВПЭСр 8 - 0101 СБ	Сборочный чертеж		
				Детали		
А3		1	ВПЭСр 8 - 01.01.01	Ребра	12	
А4		2	ВПЭСр 8 - 01.01.02.	Втулка	1	

Изм.	Лист	№ докум.	Подп.	Дата
Разраб.		Рычкова		
Пров.		Щеглова		
Т. контр.		Пронский		
Н. контр.				
Утв.		Демьянов		XI/82

ВПЭСр-0101

Втулка

Лит. | Лист | Листов 1

АП Проектпромвентиляция

Копировал: Формат: А4

Инв. № подл. | Подп. и дата | Взам. инв. № | Инв. № дубл. | Подп. и дата

ВПЭСр 8-01.01.02

50

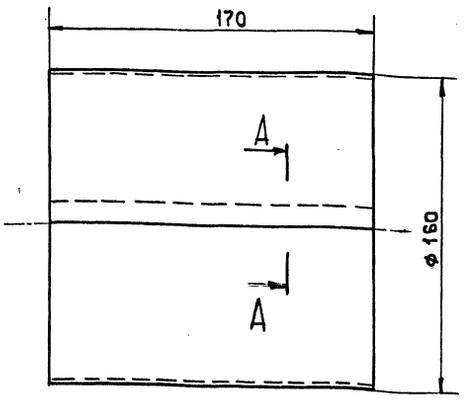

А-А (1:1)

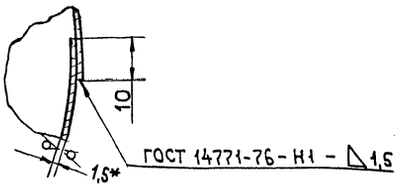

1. Длина развернутой детали 508 мм.
2. h14; $\pm \frac{IT14}{2}$
3. * Размер для справок.

Изм.	Лист	№ докум.	Подп.	Дата
Разраб.		Рычкова		
Пров.		Щеглова		
Т. контр.		Пронский		
Н. контр.		Щеглова		
Утв.		Демьянов		XI/82

ВПЭСр 8-01.01.02

Втулка

Лит. | Масса | Масштаб: 1,02 | 1:2

Лист | Листов: 1

Лист Б-ПН-В-1,5 ГОСТ 19903-74 ОК 360 В ГОСТ 16523-89

АП Проектпромвентиляция

Копировал: Формат: А4

Инв. № подл. | Подп. и дата | Взам. инв. № | Инв. № дубл. | Подп. и дата

ВПЭСр 8-0101СБ

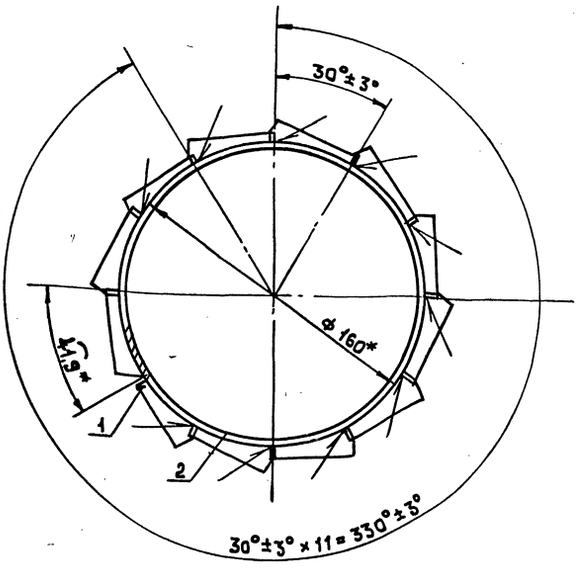

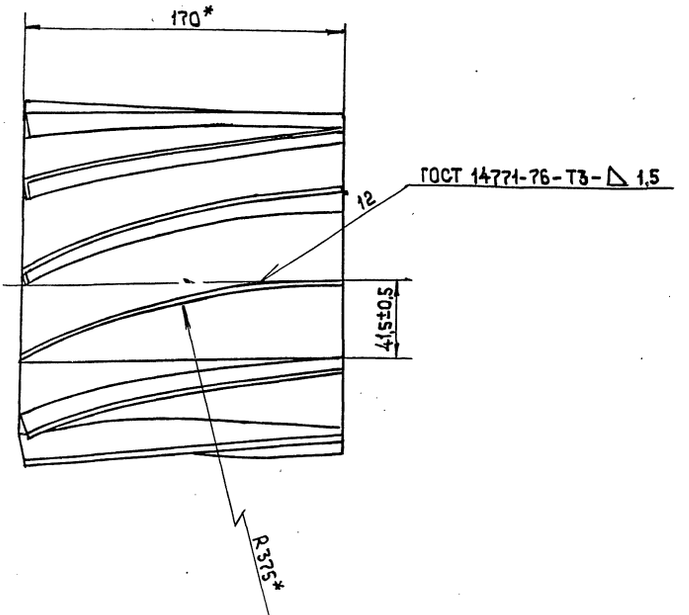

* Размеры для справок.

Изм.	Лист	№ докум.	Подп.	Дата
Разраб.		Рычкова		
Пров.		Щеглова		
Т. контр.		Пронский		
Н. контр.		Щеглова		
Утв.		Демьянов		XI/82

ВПЭСр 8-0101СБ

Втулка. Сборочный чертеж

Лит. | Масса | Масштаб: 2,02 | 1:2

Лист | Листов: 1

АП Проектпромвентиляция

5.904-73.93, выпуск 1

ВПЭСр8-010101

12,5 √(√)

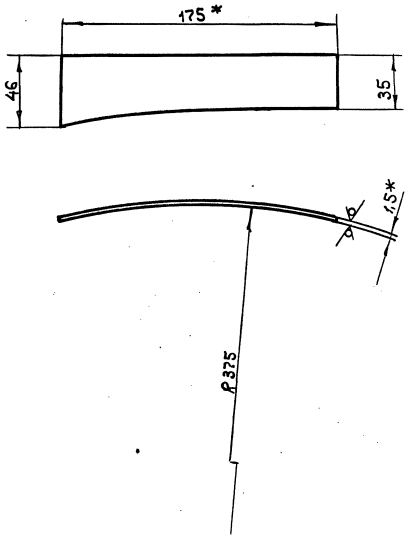

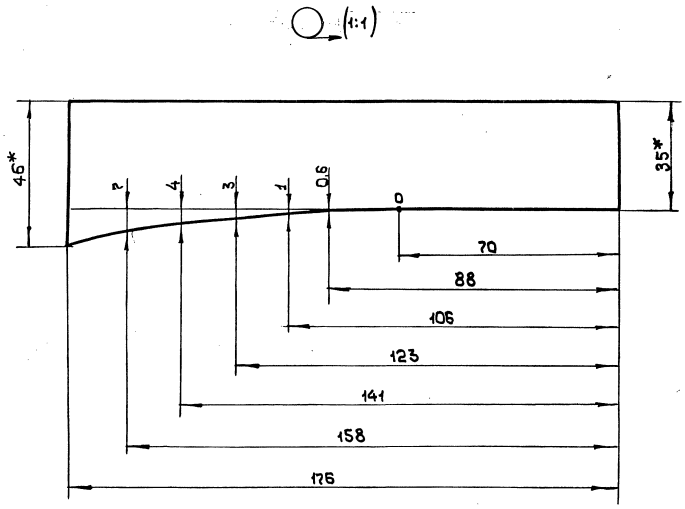

1. h 14, $\pm \frac{IT14}{2}$.

2*Размеры для справок.

Изм. Лист	N° докум.	Подп.	Дата	ВПЭСр8-010101			
Разраб.	Рычкова			Ребро	Лит.	Масса 0,083	Масштаб 1:2
Пров.	Щеглова				Лист	Листов 1	
Т. контр.	Пронский						
Н. контр.	Щеглова			Лист 5-ПН-01,5 ГОСТ 19903-74	АП		
Утв.	Демьянов		XI/82	ОК 360 В ГОСТ 16523-89	Проектпромвентиляция		

Инв. N° подл. | Подп. и дата | Взам. инв. N° | Инв. N° дубл. | Подп. и дата

копировал | формат А3

ВПЭСр8-010001

12,5 √(√)

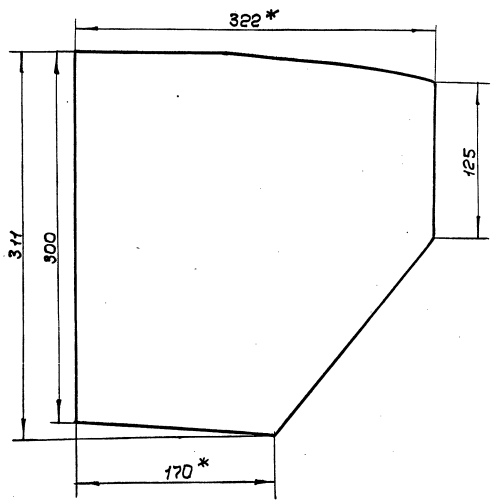

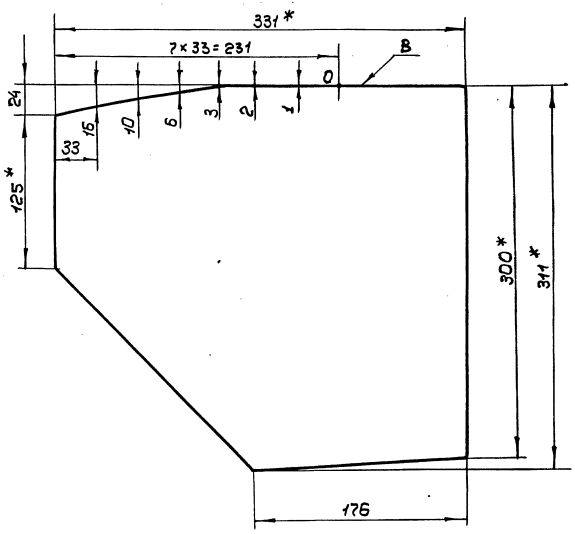

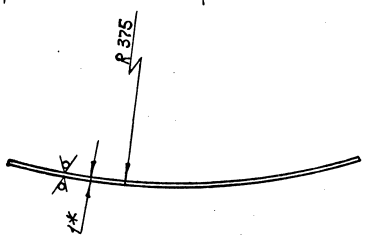

1. По всей длине кромки В - плавные переходы.

2. h 14, $\pm \frac{IT14}{2}$.

3*Размеры для справок.

Изм. Лист	N° докум.	Подп.	Дата	ВПЭСр8-010001			
Разраб.	Рычкова			Лопатка	Лит.	Масса 0,72	Масштаб 1:2,5
Пров.	Щеглова				Лист	Листов 1	
Т. контр.	Пронский						
Н. контр.	Щеглова			Лист 5-ПН-01 ГОСТ 19903-74	АП		
Утв.	Демьянов		XI/82	ОК 360 В ГОСТ 16523-89	Проектпромвентиляция		

Инв. N° подл. | Подп. и дата | Взам. инв. N° | Инв. N° дубл. | Подп. и дата

копировал | формат А3

ВПЭСр8-010002

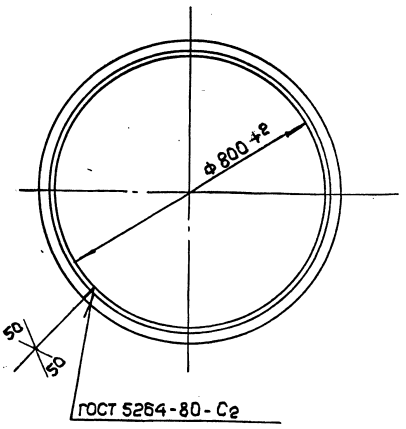

Длина развернутой детали - 2560мм.

Изм.	Лист	№ докум.	Подп.	Дата	ВПЭСр8-010002		
Разраб.		Рычкова			Фланец	Лит.	Масса 3,74	Масштаб 1:10
Пров.		Щеглова				Лист	Листов 1
Т.контр.		Пронский					
Н.контр.		Щеглова			Уголок 25×25×4-В ГОСТ 8509-86 Ст 3 ГОСТ 535-88	АП	
Утв.		Демьянов		XI/82		Проектпромвентиляция	

Копировал — Формат А4

ВПЭСр8-010003

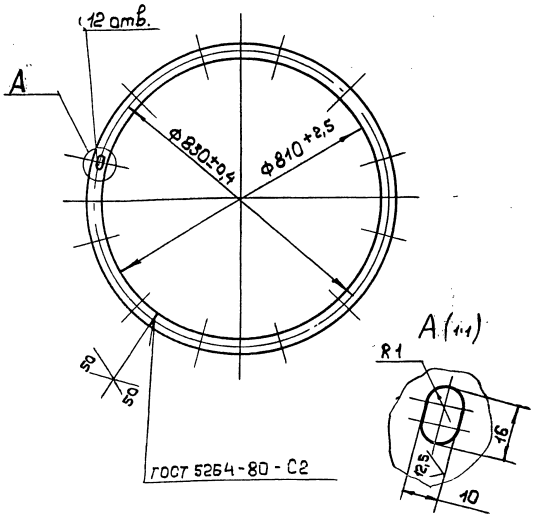

1. Неуказанные предельные отклонения размеров: Н14.
2. Длина развернутой детали - 2622мм.

Изм.	Лист	№ докум.	Подп.	Дата	ВПЭСр8-010003		
Разраб.		Рычкова			Кольцо	Лит.	Масса 2,06	Масштаб 1:10
Пров.		Щеглова				Лист	Листов 1
Т.контр.		Пронский					
Н.контр.		Щеглова			Полоса 4×25-В-2 ГОСТ 103-76 Ст 3 кп. ГОСТ 535-88	АП	
Утв.		Демьянов		XI/82		Проектпромвентиляция	

Копировал — Формат А4

ВПЭСр8-010004

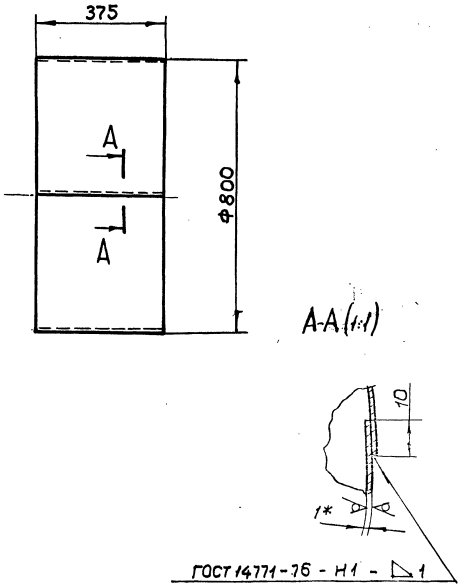

1. Длина развернутой детали - 2520мм.
2. h 14; $\pm\frac{JT14}{2}$
3*Размер для справок

Изм.	Лист	№ докум.	Подп.	Дата	ВПЭСр8-010004		
Разраб.		Рычкова			Обечайка	Лит.	Масса 7,42	Масштаб 1:10
Пров.		Щеглова				Лист	Листов 1
Т.контр.		Пронский					
Н.контр.		Щеглова			Лист Б-ПН-1 ГОСТ 19903-74 ОК 360-В ГОСТ 16523-89	АП	
Утв.		Демьянов		XI/82		Проектпромвентиляция	

Копировал — Формат А4

ВПЭСр8-010005

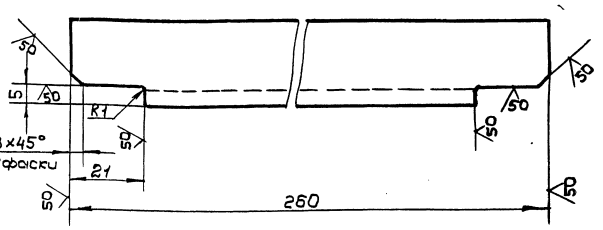

h 14; $\pm\frac{JT14}{2}$

Изм.	Лист	№ докум.	Подп.	Дата	ВПЭСр8-010005		
Разраб.		Рычкова			Связь	Лит.	Масса 0,35	Масштаб 1:1
Пров.		Щеглова				Лист	Листов 1
Т.контр.		Пронский					
Н.контр.		Щеглова			Уголок 25×25×4-В ГОСТ 8509-86 Ст 3 ГОСТ 535-88	АП	
Утв.		Демьянов		XI/82		Проектпромвентиляция	

Копировал — Формат А4

Справка 1989

5.904-73.93, выпуск 1

ВПЭСр8-010006

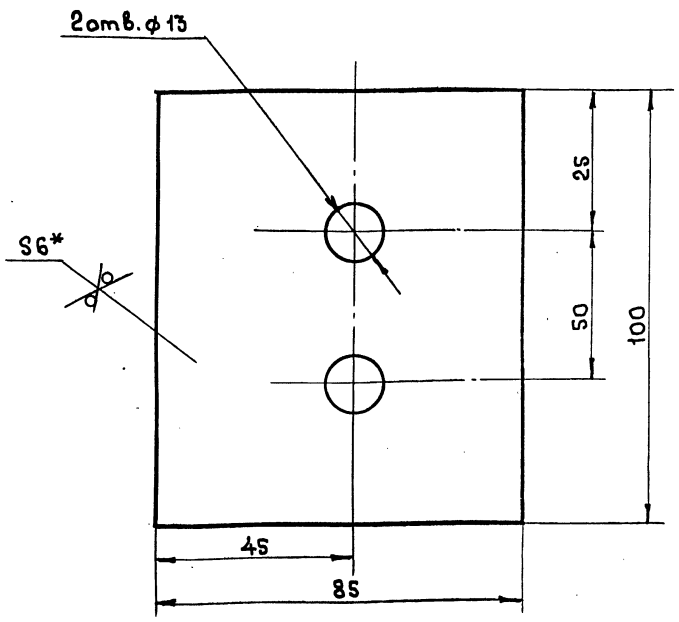

1. [illegible] H14; [illegible] h14; $\pm \frac{JT14}{2}$
2. * Размер для справок.

Изм.	Лист	N докум.	Подп.	Дата
Разраб.		Рычкова		
Пров.		Щеглова		
Т.контр.		Пронский		
Н.контр.		Щеглова		
Утв.		Демьянов		XI/82

ВПЭСр8-010006

Пластина

Лит.	Масса	Масштаб
	0,4	1:1

Лист | Листов: 1

Лист Б-ПН-06 ГОСТ 19903-74 / Ш-3 Ст 3 кп ГОСТ 14637-89

А/7 Проектпромвентиляция

Копировал: [illegible] Формат: А4

ВПЭСр8-010008

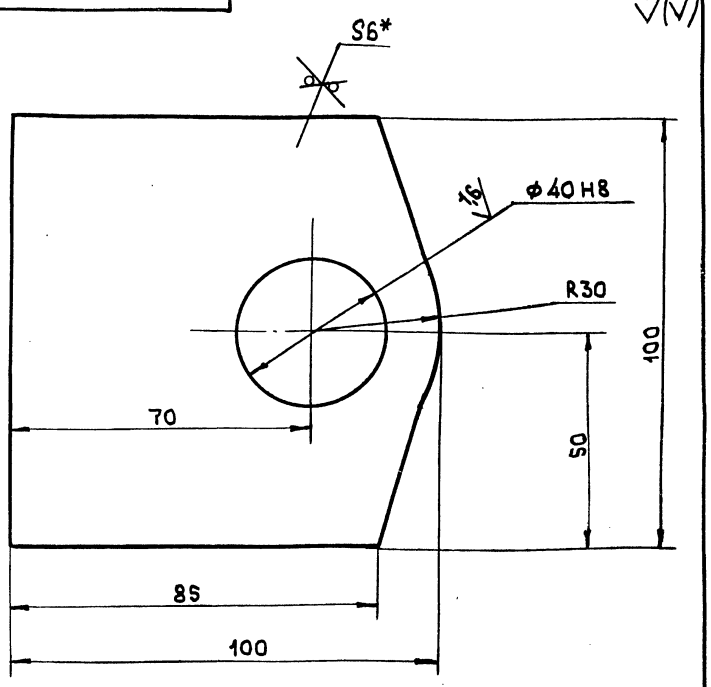

1. Неуказанные предельные отклонения размеров: [illegible] h14, $\pm \frac{JT14}{2}$
2.* Размер для справок.

Изм.	Лист	N докум.	Подп.	Дата
Разраб.		Рычкова		
Пров.		Щеглова		
Т.контр.		Пронский		
Н.контр.		Щеглова		
Утв.		Демьянов		XI/82

ВПЭСр8-010008

Пластина

Лит.	Масса	Масштаб
	0,4	1:1

Лист | Листов: 1

Лист Б-ПН-06 ГОСТ 19903-74 / Ш-3 Ст 3 кп ГОСТ 14637-89

А/7 Проектпромвентиляция

Копировал: [illegible] Формат: А4

ВПЭСр8-010009

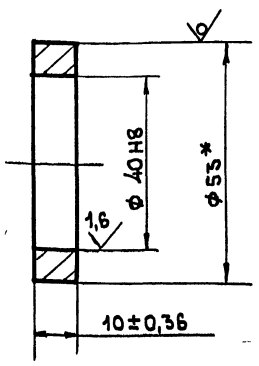

* Размер для справок.

Изм.	Лист	N докум.	Подп.	Дата
Разраб.		Рычкова		
Пров.		Щеглова		
Т.контр.		Пронский		
Н.контр.		Щеглова		
Утв.		Демьянов		XI/82

ВПЭСр8-010009

Втулка

Лит.	Масса	Масштаб
	0,075	1:1

Лист | Листов: 1

Круг 53-В ГОСТ 2590-88 / Ст 3 ГОСТ 535-88

Проектпромвентиляция

Копировал: [illegible] Формат: А4

ВПЭСр8-0201

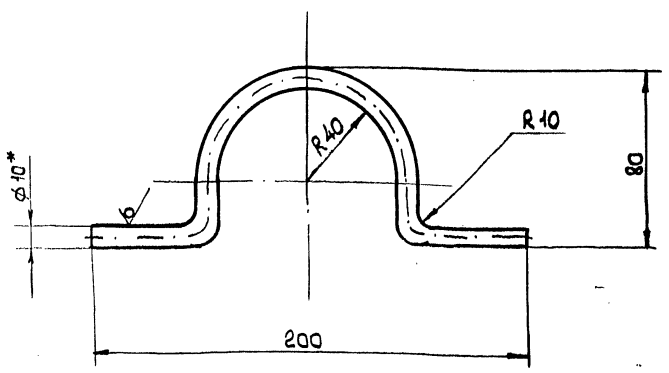

1. Длина развернутой детали 304 мм
2. [illegible] h16; [illegible] $\pm \frac{JT16}{2}$
3.* Размер для справок.

Изм.	Лист	N докум.	Подп.	Дата
Разраб.		Рычкова		
Пров.		Щеглова		
Т.контр.		Пронский		
Н.контр.		Щеглова		
Утв.		Демьянов		XI/82

ВПЭСр8-0201

Скоба

Лит.	Масса	Масштаб
	0,18	1:2

Лист | Листов: 1

Круг 10-В ГОСТ 2590-88 / Ст 3 ГОСТ 535-88

АП Проектпромвентиляция

Копировал: [illegible] Формат: А4

5.904-73.93, Выпуск 1

ВПЭСр8-02СБ

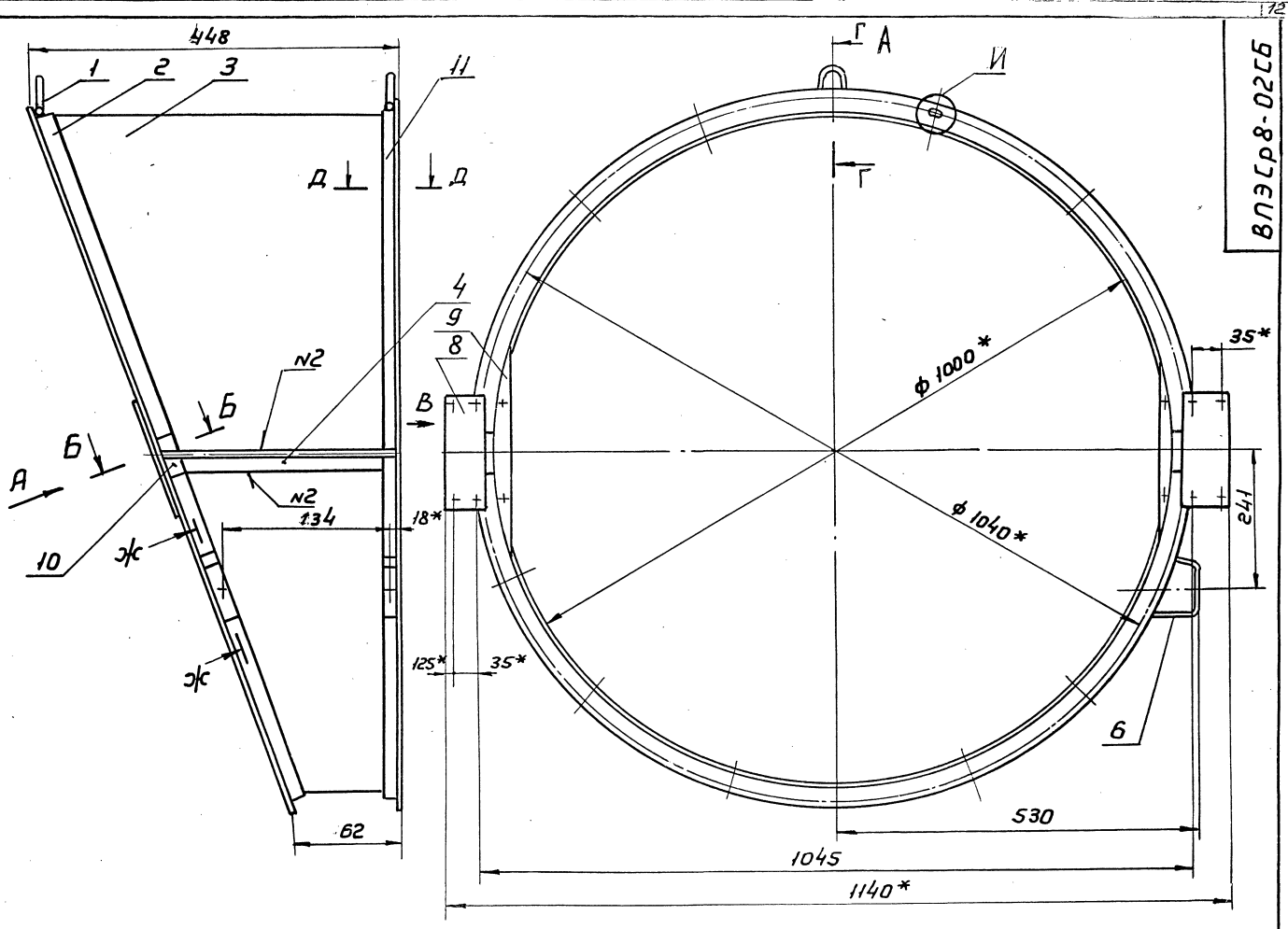

А-А (1:2,5)

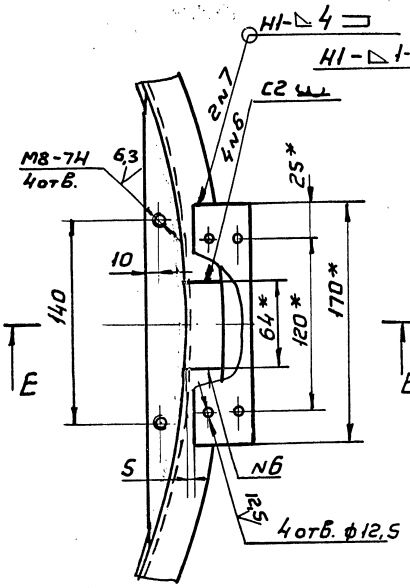

Б-Б (1:1)

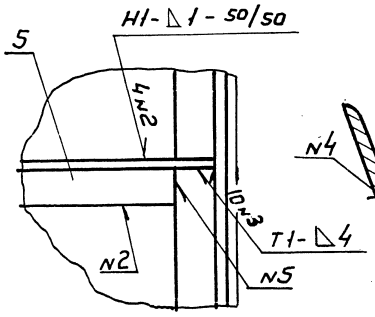

В (1:2,5)

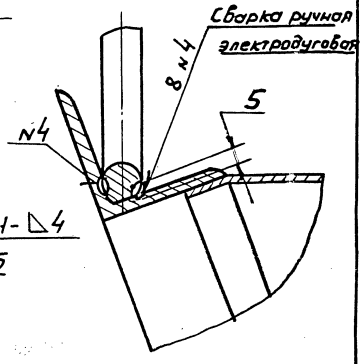

Г-Г (1:1)

Ж-Ж

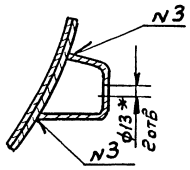

И (1:1)

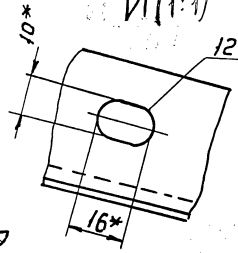

Д-Д

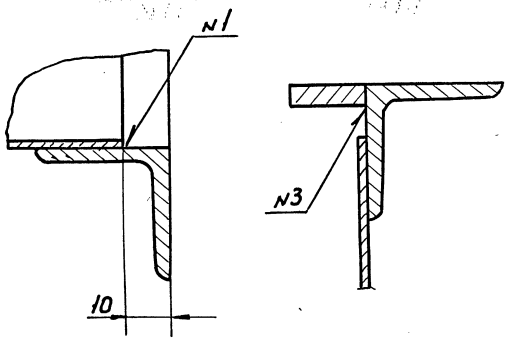

Е-Е (1:1)

1. Неуказанные сварные швы по ГОСТ 14771-76

2 H14; h14; $\pm \frac{JT14}{2}$

3* Размеры для справок

					ВПЭСр 8-02 СБ			
Изм.	Лист	N докум.	Подп.	Дата	Патрубок присоединительный. Сборочный чертеж	Лит	Масса	Масштаб
Разраб.		Щеглова					21,5	1:5
Пров.		Пронский				Лист	Листов 1	
Т.контр.		Демьянов		11/82				
Н.контр.		Пронский				АП		
Утв.		Демьянов				Проектпромвентиляция		

Инв.№ подл. | Подп. и дата | Взам.инв.№ | Инв.№ дубл. | Подп. и дата

Копировал: А3 Формат А3

5.904-73.93, выпуск 1

ВПЭСр8-0202

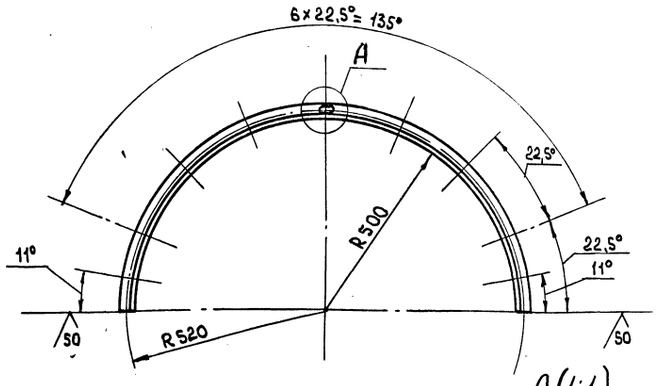

А(1:1)

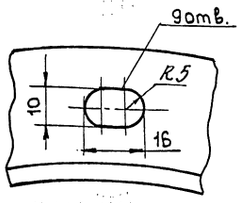

1. Длина развернутой детали- 1620мм.
2. H14; h14; $\pm\frac{IT14}{2}$.
3. Допускается использовать для 2х деталей один фланец СТД 20100 000 - 20 ТУ 36-1508-88.

Изм.	Лист	N докум.	Подп.	Дата
Разраб.		Рычкова		
Пров.		Щеглова		
Т.контр.		Пронский		
Н.контр.		Щеглова		
Утв.		Демьянов		11/82

ВПЭСр8-0202

Полуфланец

Лит.	Масса	Масштаб
	3,04	1:10
Лист	Листов: 1	

Уголок 32×32×4-В ГОСТ 8509-86 / Ст3 ГОСТ 535-88

АП Проектпромвентиляция

Копировал: [illegible] Формат: А4

Подп. и дата | Инв. № подл. | Взам. инв. № | Инв. № дубл. | Подп. и дата

ВПЭСр8-0203

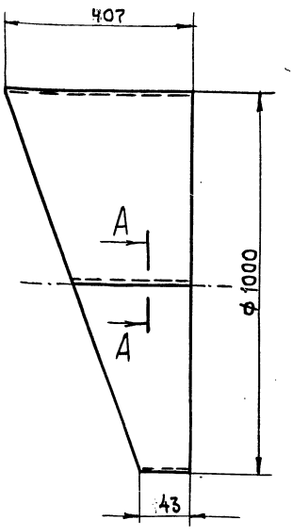

А-А(1:1)

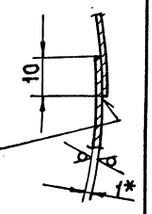

ГОСТ 14771-76 - Н1 - Д 1,5

1. Длина развернутой детали- 3146,9 мм
2. h14; $\pm\frac{IT14}{2}$.
3. * Размер для справок.

Изм.	Лист	N докум.	Подп.	Дата
Разраб		Рычкова		
Пров.		Щеглова		
Т.контр.		Пронский		
Н.контр.		Щеглова		
Утв.		Демьянов		11/82

ВПЭСр8-0203

Обечайка

Лит.	Масса	Масштаб
	5,56	1:10
Лист	Листов: 1	

Лист Б-ПН-0-1 ГОСТ 19903-74 / ОК 360 В ГОСТ 14637-89

АП Проектпромвентиляция

Копировал: [illegible] Формат: А4

Подп. и дата | Инв. № подл. | Взам. инв. № | Инв. № дубл. | Подп. и дата

ВПЭСр8-0204

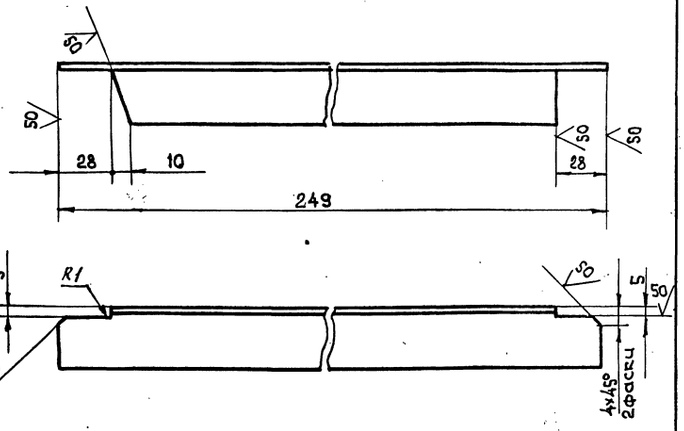

Предельные отклонения размеров: h14; $\pm\frac{IT14}{2}$.

Изм.	Лист	N докум.	Подп.	Дата
Разраб		Рычкова		
Пров.		Щеглова		
Т.контр.		Пронский		
Н.контр.		Щеглова		
Утв.		Демьянов		11/82

ВПЭСр8-0204

Угольник

Лит.	Масса	Масштаб
	0,46	1:2
Лист	Листов: 1	

Уголок 32×32×4-В ГОСТ 8509-86 / Ст3 ГОСТ 535-88

АП Проектпромвентиляция

Копировал: [illegible] Формат: А4

Подп. и дата | Инв. № подл. | Взам. инв. № | Инв. № дубл. | Подп. и дата

ВПЭСр8-0205

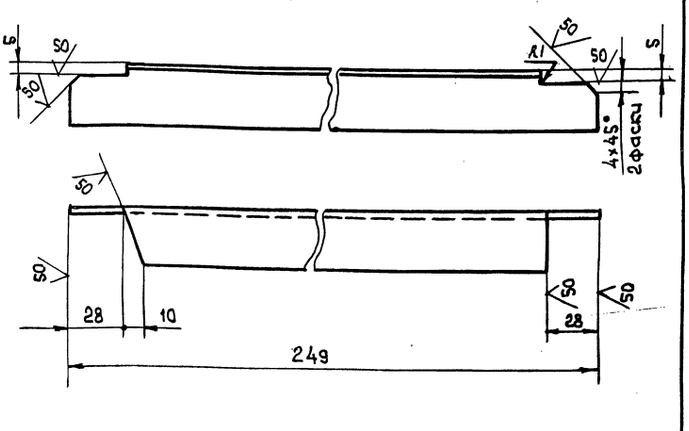

Предельные отклонения размеров: h14; $\pm\frac{IT14}{2}$.

Изм.	Лист	N докум.	Подп.	Дата
Разраб.		Рычкова		
Пров.		Щеглова		
Т.контр.		Пронский		
Н.контр.		Щеглова		
Утв.		Демьянов		11/82

ВПЭСр8-0205

Уголок

Лит.	Масса	Масштаб
	0,46	1:2
Лист	Листов: 1	

Уголок 32×32×4-В ГОСТ 8509-86 / Ст3 ГОСТ 535-88

АП Проектпромвентиляция

Копировал: [illegible] Формат: А4

Подп. и дата | Инв. № подл. | Взам. инв. № | Инв. № дубл. | Подп. и дата

Сверила Ковш

ВПЭСр 8-0206

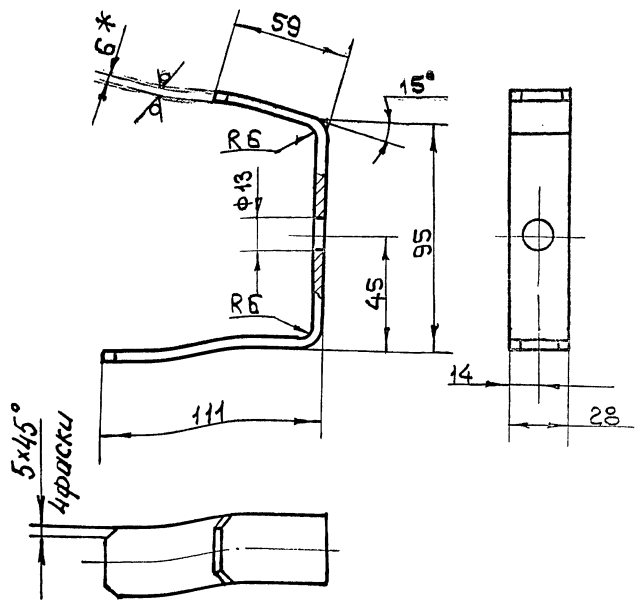

1. Длина развернутой детали 248 мм
2. H14; h14; $\pm\frac{JT14}{2}$.
3. * Размер для справок.

Изм	Лист	N докум.	Подп.	Дата
Разраб.	Рычкова			
Пров.	Щеглова			
Т.контр.	Пронский			
Н.контр.	Щеглова			
Утв.	Демьянов			11/82

Кронштейн

Лит.	Масса	Масштаб
	0,33	1:2
Лист	Листов 1	

Лист 6-ПН-Д-4 ГОСТ 19903-74 Ст3кп ГОСТ 14637-89

АП Проектпромвентиляция

Копировал: Формат: А4

Инв.№подл. | Подп. и дата | Взам.инв.№ | Инв.№ дубл. | Подп. и дата

ВПЭСр 8-0207

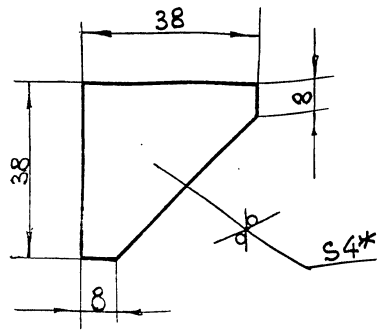

1. h14, $\pm\frac{JT14}{2}$
2. * Размер для справок.

Изм	Лист	N докум.	Подп.	Дата
Разраб.	Рычкова			
Пров.	Щеглова			
Т.контр.	Пронский			
Н.контр.	Щеглова			
Утв.	Демьянов			11/82

Косынка

Лит.	Масса	Масштаб
	0,03	1:1
Лист	Листов 1	

Лист 6-ПН-Д-4 ГОСТ 19903-74 Ст3кп ГОСТ 14637-89

АП Проектпромвентиляция

Копировал: Формат: А4

Инв.№подл. | Подп. и дата | Взам.инв.№ | Инв.№ дубл. | Подп. и дата

ВПЭСр 8-0208

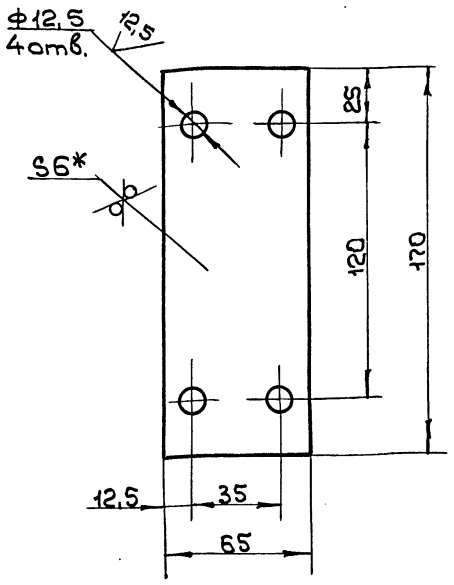

1. H14; h14; $\pm\frac{JT14}{2}$.
2. * Размер для справок.

Изм	Лист	N докум.	Подп.	Дата
Разраб.	Рычкова			
Пров.	Щеглова			
Т.контр.	Пронский			
Н.контр.	Щеглова			
Утв.	Демьянов			11/82

Пластина

Лит.	Масса	Масштаб
	0,52	1:2
Лист	Листов 1	

Лист 6-ПН-Д-6 ГОСТ 19903-74 Ст3кп ГОСТ 14637-89

АП Проектпромвентиляция

Копировал: Формат: А4

Инв.№подл. | Подп. и дата | Взам.инв.№ | Инв.№ дубл. | Подп. и дата

ВПЭСр 8-0209

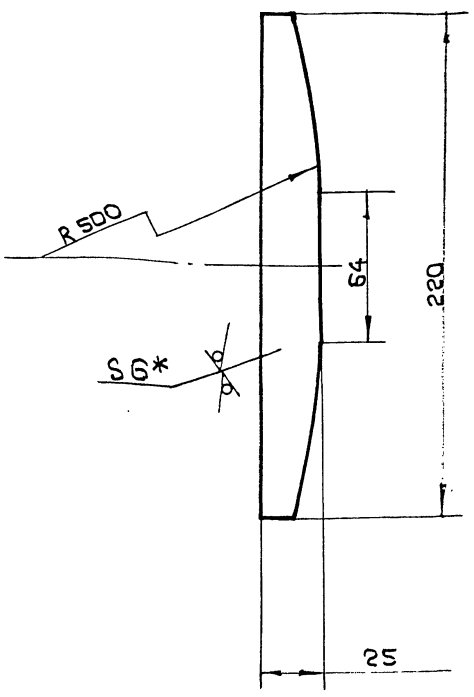

1. h14; $\pm\frac{JT14}{2}$.
2. * Размер для справок.

Изм	Лист	N докум.	Подп.	Дата
Разраб.	Рычкова			
Пров.	Щеглова			
Т.контр.	Пронский			
Н.контр.	Щеглова			
Утв.	Демьянов			11/82

Сектор

Лит.	Масса	Масштаб
	0,25	1:2
Лист	Листов 1	

Лист 6-ПН-Д-6 ГОСТ 19903-74 Ст3кп ГОСТ 14637-89

АП Проектпромвентиляция

Инв.№подл. | Подп. и дата | Взам.инв.№ | Инв.№ дубл. | Подп. и дата

Формат	Зона	Поз.	Обозначение	Наименование	Кол.	Примечание
				Документация		
А3			ВПЭСр8-03СБ	Сборочный чертеж		
				Детали		
А4		1	ВПЭСр8-0301	Втулка	1	
А4		2	ВПЭСр8-0302	Косынка	2	
А4		3	ВПЭСр8-0303	Пластина	1	

Изм.	Лист	N докум.	Подп.	Дата
Разраб.	Гвин			
Пров.	Пронский			
Н.контр.	Пронский			
Утв.	Демьянов			11/82

ВПЭСр8-03

Опора

Лит.	Лист	Листов
		1

АП Проектпромвентиляция

Копировал: Формат: А4

Инв.№подл. | Подп. и дата | Взам.инв.№ | Инв.№ дубл. | Подп. и дата

ВПЭСр8-0301

125 (V)

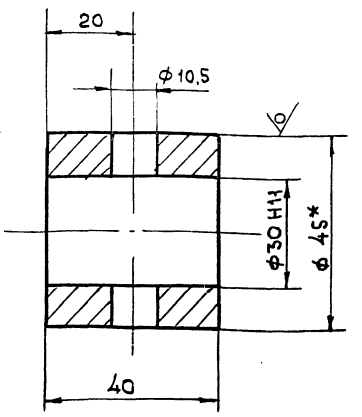

1. Неуказанные предельные отклонения размеров: ..... H14, ... H14, ... $\pm \frac{JT14}{2}$
2. * Размер для справок.

Изм.	Лист	N докум.	Подп.	Дата
Разраб.	Гвин			
Пров.	Пронский			
Т.контр.	Демьянов			11/82
Н.контр.	Пронский			
Утв.	Демьянов			

ВПЭСр8-0301

Втулка

Лит.	Масса	Масштаб
	0,25	1:1
Лист	Листов: 1	

Круг 45-В ГОСТ 2590-88 / Ст3 ГОСТ 535-88

АП Проектпромвентиляция

Копировал: Формат: А4

ВПЭСр8-03СБ

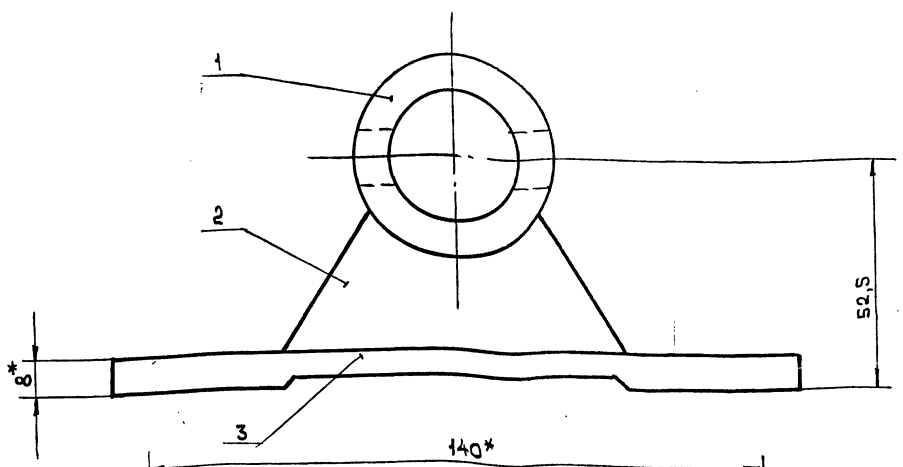

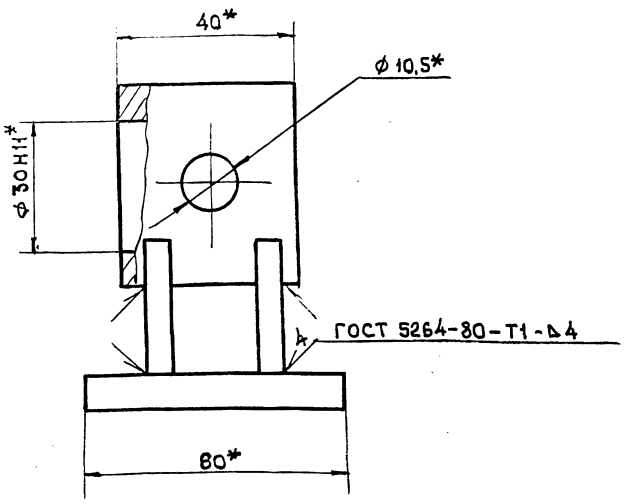

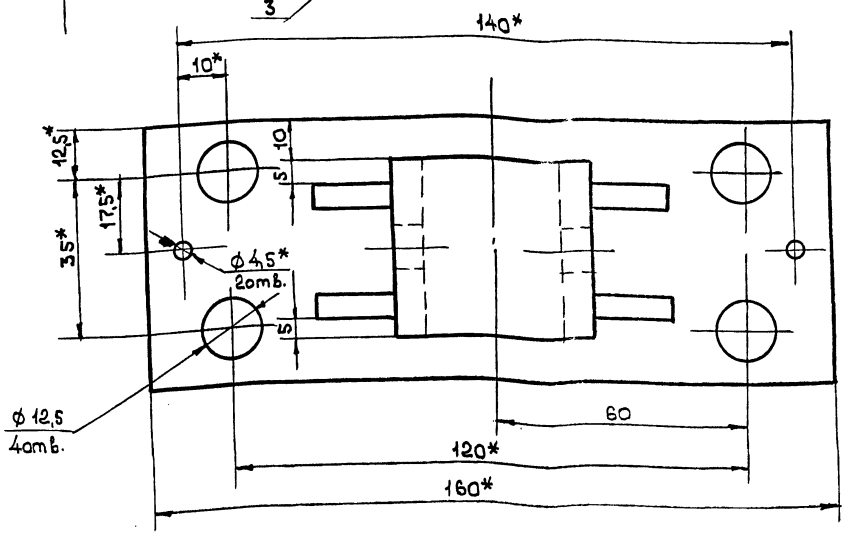

1. Неуказанные предельные отклонения размеров: ..... H14, ... $\pm \frac{JT14}{2}$.
2. * Размеры для справок.

Изм.	Лист	N докум.	Подп.	Дата
Разраб.	Гвин			
Пров.	Пронский			
Т.контр.	Демьянов			11/82
Н.контр.	Пронский			
Утв.	Демьянов			

ВПЭСр8-03СБ

Опора. Сборочный чертеж

Лит.	Масса	Масш.
	0,9	1:1
Лист	Листов: 1	

АП Проектпромвентиляция

Инв.№подл. | Подп. и дата | Взам.инв.№ | Инв.№ дубл. | Подп. и дата

Копировал: Формат: А3

Сделана Вин

ВПЭСр8-0302

12,5 √(V)

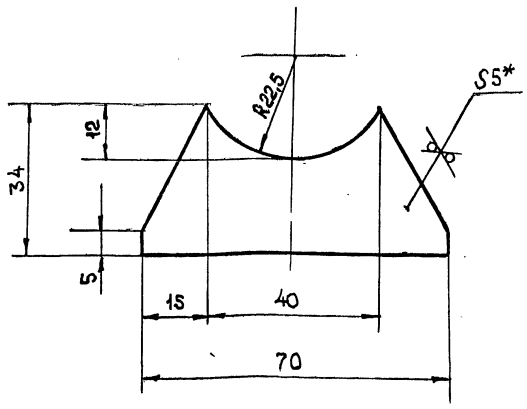

1. H14,

2.* Размер для справок.

Изм.	Лист	N докум.	Подп.	Дата
Разраб.		Гбин		
Пров.		Пронский		
Т.контр.		Демьянов		XI/82
Н.контр.		Пронский		
Утв.		Демьянов		

ВПЭСр8-0302

Косынка

Лит.	Масса	Масшт.
	0,06	1:1
Лист	Листов 1	

Лист Б-ПН-0,5 ГОСТ 19903-74 / Ст 3кп ГОСТ 14637-89

АП Проектпромвентиляция

Копировал: Кр Формат: А4

ВПЭСр8-0303

12,5 √(V)

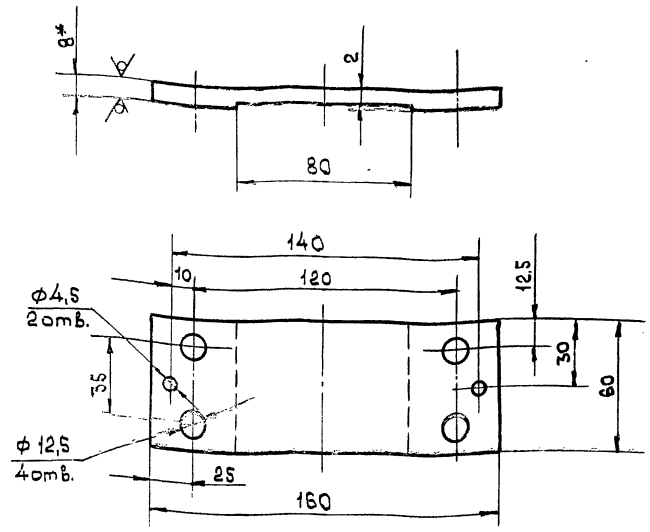

1. H14, h14, $\pm \frac{JT14}{2}$.

2.* Размер для справок.

Изм.	Лист	N докум.	Подп.	Дата
Разраб.		Гбин		
Пров.		Пронский		
Т.контр.		Демьянов		XI/82
Н.контр.		Пронский		
Утв.		Демьянов		

ВПЭСр8-0303

Пластина

Лит.	Масса	Масшт.
	0,53	1:2
Лист	Листов 1	

Лист Б-ПН-0,8 ГОСТ 19903-74 / Ст 3кп ГОСТ 14637-89

АП Проектпромвентиляция

Копировал: Кр Формат: А4

Формат	Зона	Поз.	Обозначение	Наименование	Кол.	Примечание
				Документация		
А3			ВПЭСр8-04 СБ	Сборочный чертеж		
				Детали		
А4		1	ВПЭСр8-0401	Сухарь	1	
А4		2	ВПЭСр8-0402	Серьга	1	
А4		3	ВПЭСр8-0403	Кронштейн	1	
				Стандартные изделия		
		4		Шплинт 5×55		
				ГОСТ 397-79	2	

Изм.	Лист	N докум.	Подп.	Дата
Разраб.		Гбин		
Пров.		Пронский		
Т.контр.				
Н.контр.		Пронский		
Утв.		Демьянов		XI/82

ВПЭСр8-04

Поводок

Лит.	Лист	Листов
		1

АП Проектпромвентиляция

Копировал: Кр Формат: А4

ВПЭСр8-0401

12,5 √(V)

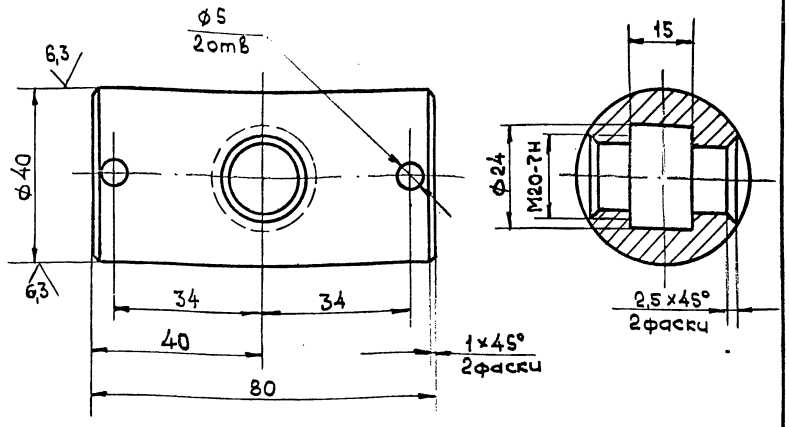

Предельные отклонения размеров: H14, h14, $\pm \frac{JT14}{2}$

Изм.	Лист	N докум.	Подп.	Дата
Разраб.		Гбин		
Пров.		Пронский		
Т.контр.		Демьянов		XI/82
Н.контр.		Пронский		
Утв.		Демьянов		

ВПЭСр8-0401

Сухарь

Лит.	Масса	Масштаб
	0,64	1:1
Лист	Листов 1	

Сч 15-32 ГОСТ 1412-85

АП Проектпромвентиляция

Копировал: Кр Формат: А4

Сверлить Ø5

5.904-73.93, Выпуск 1

ВПЭСр8-04СБ

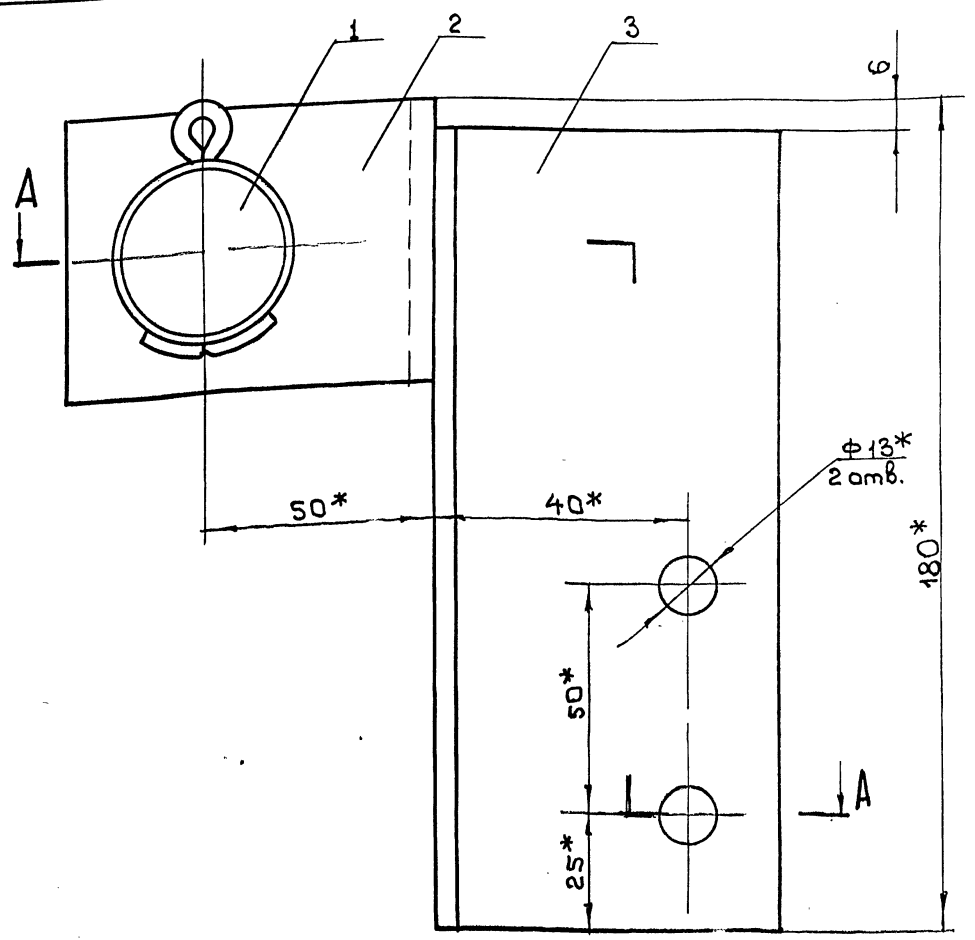

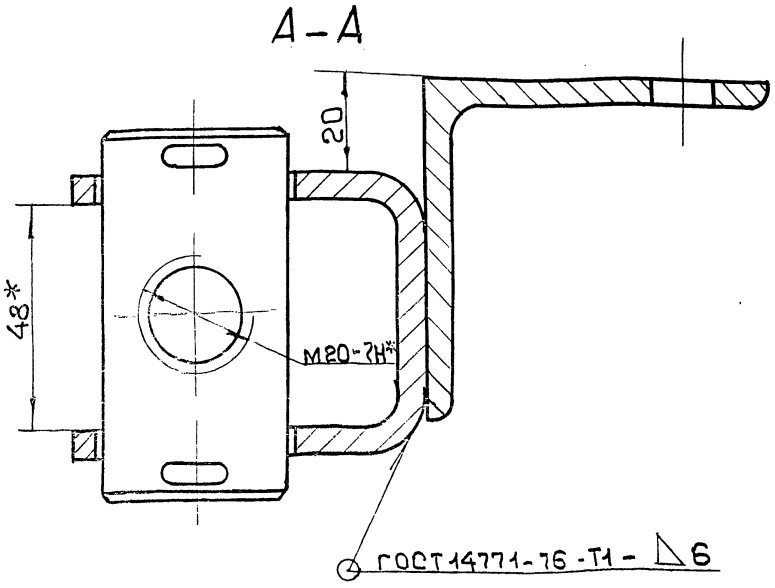

1. $\pm \frac{JT14}{2}$
2* Размеры для справок.

Изм	Лист	N докум.	Подп.	Дата
Разраб.		Щеглова		
Пров.		Пронский		
Т. контр.		Демьянов		XI/82
Н. контр.		Пронский		
Утв.		Демьянов		

ВПЭСр8-04СБ

Поводок.
Сборочный чертеж

Лит.	Масса	Масштаб
	2,2	1:1
Лист	Листов: 1	

АП Проектпромвентиляция

Копировал: ky Формат: А3

Инв. N подл. | Подп. и дата | Взам. инв. N | Инв. N дубл. | Подп. и дата

ВПЭСр8-0402

50 (√)

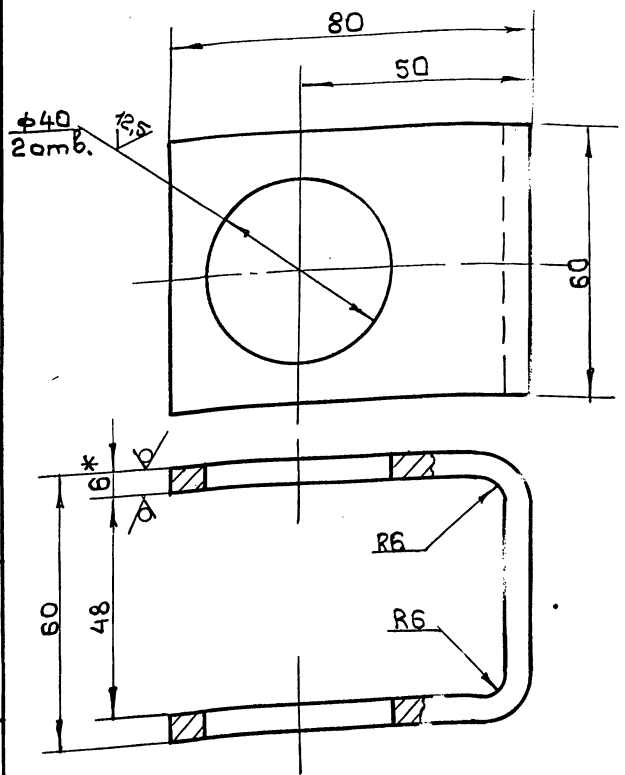

1. Длина развернутой детали - 200 мм
2. H14, h14, $\pm \frac{JT14}{2}$
3* Размер для справок.

Изм	Лист	N докум	Подп.	Дата
Разраб		Щеглова		
Пров.		Пронский		
Т. контр.		Демьянов		XI/82
Н. контр.		Пронский		
Утв.		Демьянов		

ВПЭСр8-0402

Серьга

Лит.	Масса	Масштаб
	0,44	1:1
Лист	Листов: 1	

Лист Б-ПН-Ф6 ГОСТ 19903-74 / Ст3 кп ГОСТ 14637-89

АП Проектпромвентиляция

Копировал: [illegible] Формат: А4

Инв. N подл. | Подп. и дата | Взам. инв. N | Инв. N дубл. | Подп. и дата

ВПЭСр8-0403

(√) ∧

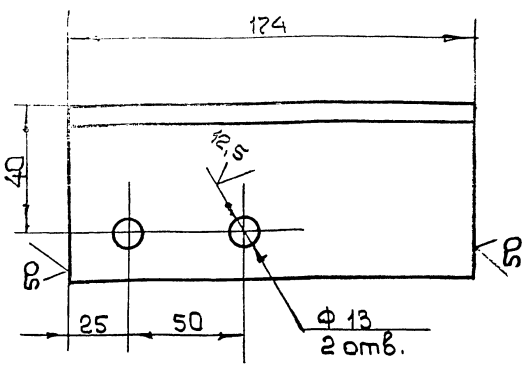

Предельные отклонения размеров:
H14; h14;
$\pm \frac{JT14}{2}$

Изм.	Лист	N докум.	Подп.	Дата
Разраб.		Щеглова		
Пров.		Пронский		
Т. контр.		Пронский		
Н. контр.		Пронский		
Утв.		Демьянов		XI/82

ВПЭСр8-0403

Кронштейн

Лит.	Масса	Масштаб
	1,18	1:4
Лист	Листов: 1	

7575*6-В ГОСТ 8509-86 / Ст3 ГОСТ 535-88

АП Проектпромвентиляция

Копировал: [illegible] Формат: А4

Инв. N подл. | Подп. и дата | Взам. инв. N | Инв. N дубл. | Подп. и дата

5.904-73.93, Выпуск 1

Формат	Зона	Поз.	Обозначение	Наименование	Кол.	Примечание
				Документация		
А3			ВПЭСр 8-05 СБ	Сборочный чертеж		
				Детали		
А4		1	ВПЭСр 8-0501	Сухарь	1	
А4		2	ВПЭСр 8-0502	Кронштейн	1	
А4		3	ВПЭСр 8-0402	Серьга	1	
				Стандартные изделия		
		4		Шплинт 5х55		
				ГОСТ 397-79	2	

Подп. и дата | Инв. N дубл. | Взам. инв. N | Подп. и дата | Инв. N подл.

Изм.	Лист	N докум.	Подп.	Дата
Разраб.		Рычкова		
Пров.		Щеглова		
Т. контр.		Пронский		
Утв.		Демьянов		XI/82

ВПЭСр 8-05

Кронштейн

Лит.	Лист	Листов
		1

АП Проектпромвентиляция

Копировал: Формат: 11

ВПЭСр 8-0501

12,5

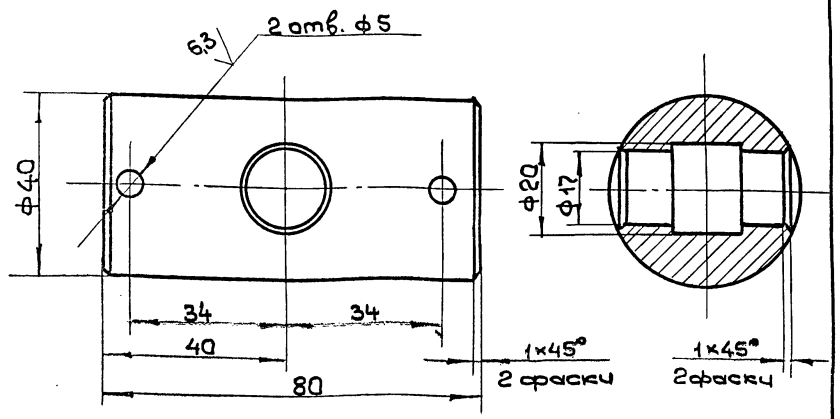

Предельные отклонения размеров: H14, h14; $\pm \frac{IT14}{2}$

Изм.	Лист	N докум.	Подп.	Дата
Разраб.		Рычкова		
Пров.		Щеглова		
Т. контр.		Пронский		
Н. контр.		Щеглова		
Утв.		Демьянов		XI/82

ВПЭСр 8-0501

Сухарь

Лит.	Масса	Масштаб
	0,88	1:1
Лист	Листов: 1	

С.Ч.15-32 ГОСТ 1412-85

АП Проектпромвентиляция

Копировал: Формат: А4

ВПЭСр 8-05 СБ

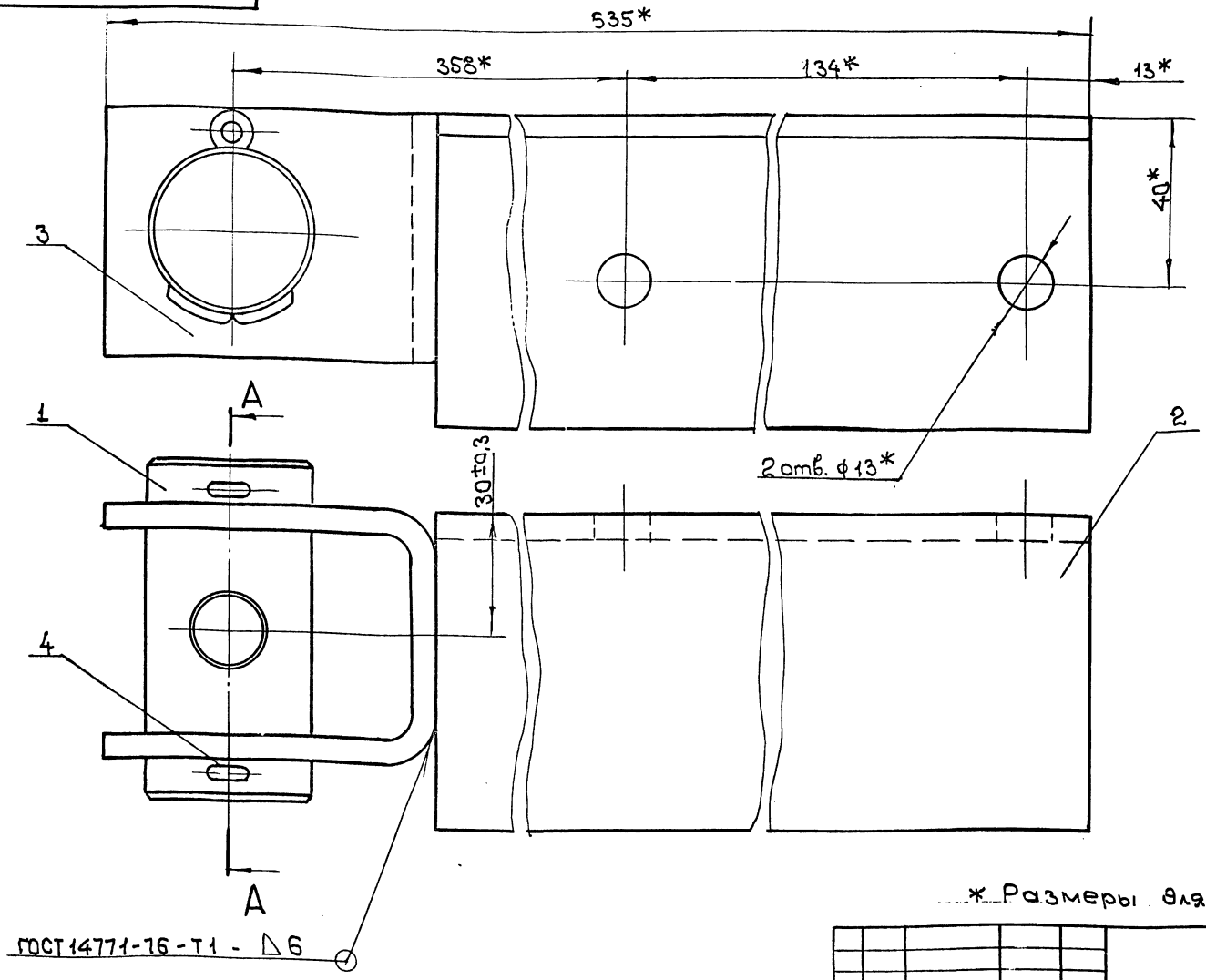

A-A

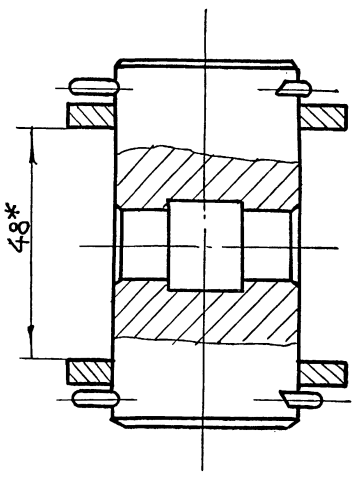

* Размеры для справок.

Изм.	Лист	N докум.	Подп.	Дата
Разраб.		Рычкова		
Пров.		Щеглова		
Т. контр.		Пронский		
Н. контр.		Щеглова		
Утв.		Демьянов		XI/82

ВПЭСр 8-05 СБ

Кронштейн. Сборочный чертеж

Лит	Масса	Масштаб
	4,26	1:1
Лист	Листов: 1	

АП Проектпромвентиляция

Копировал: Формат: А4

ВПЭСр 8-0502

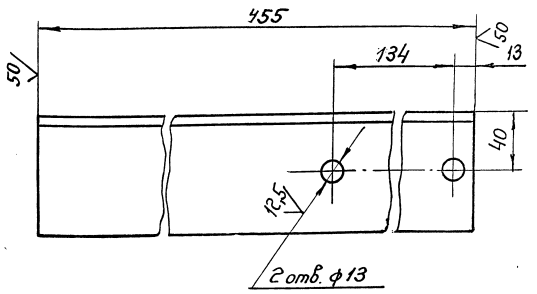

1. $\pm \frac{JT14}{2}$ H14; h14;

2.* Размер для справок.

Изм.	Лист	№ докум.	Подп.	Дата
Разраб.	Рычкова			
Пров.	Щеглова			
Т.контр.	Пронский			
Н.контр.	Щеглова			
Утв.	Фетьянов			

ВПЭСр 8-0502

Кронштейн

Лит.	Масса	Масштаб
	3,13	1:2

Лист | Листов: 1

Уголок 75×75×6-В ГОСТ 8509-86 / Ст 3 ГОСТ 535-88

АП Проектпромвентиляция

Копировал: Бер- Формат: А4

ВПЭСр 8-06

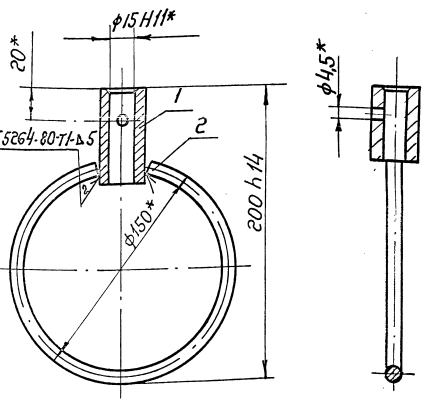

* Размеры для справок.

Формат	Зона	Поз.	Обозначение	Наименование	Кол.	Примечание
				Детали		
А4		1	ВПЭСр 8-0601	Втулка	1	
А4		2	ВПЭСр 8-0602	Кольцо	1	

Изм.	Лист	№ докум.	Подп.	Дата
Разраб.	Гвин			
Пров.	Щеглова			
Т.контр.	Пронский			
Н.контр.	Щеглова			
Утв.	Кедан			

ВПЭСр 8-06

Кольцо

Лит.	Масса	Масштаб
	0,5	1:2

Лист | Листов: 1

АП Проектпромвентиляция

Копировал: Сф- Формат: А4

ВПЭСр 8-1090

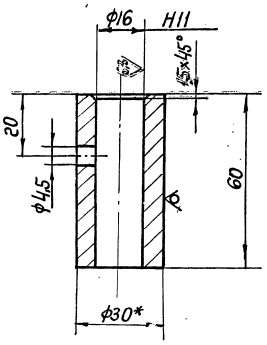

1. Неуказанные предельные отклонения: H14; h14; $\pm \frac{JT14}{2}$

2.* Размер для справок.

Изм.	Лист	№ докум.	Подп.	Дата
Разраб.	Гвин			
Пров.	Щеглова			
Т.контр.	Пронский			
Н.контр.	Щеглова			
Утв.	Фетьянов			

ВПЭСр 8-0601

Втулка

Лит.	Масса	Масштаб
	0,2	1:1

Лист | Листов: 1

Круг 30-В ГОСТ 2590-88 / Ст 3 кп ГОСТ 535-88

АП Проектпромвентиляция

ВПЭСр 8-0602

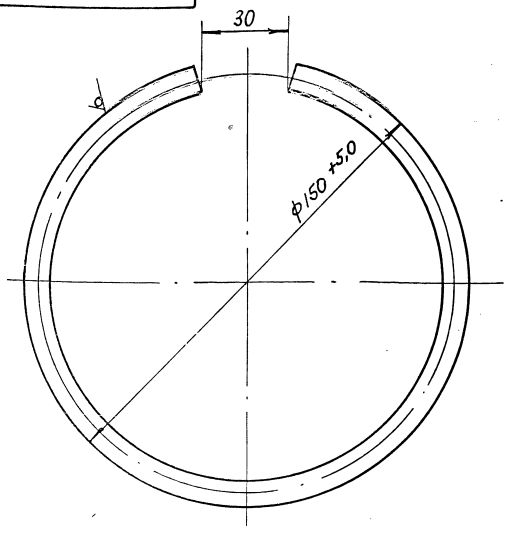

Длина развернутой детали 408 мм.

Изм.	Лист	№ докум.	Подп.	Дата
Разраб.	Гвин			
Пров.	Щеглова			
Т.контр.	Пронский			
Н.контр.	Щеглова			
Утв.	Фетьянов			

ВПЭСр 8-0602

Кольцо

Лит.	Масса	Масштаб
	0,3	1:1

Лист | Листов: 1

Круг 10-В ГОСТ 2590-88 / Ст 3 кп ГОСТ 535-88

АП Проектпромвентиляция

5.904-73.93, выпуск 1

ВПЭСр 8-0210

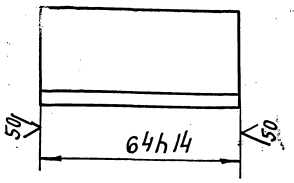

Изм.	Лист	№ докум.	Подп.	Дата	ВПЭСр8-0210		
Разраб.	Рычкова				Вставка	Лит.	Масса 0,12	Масштаб 1:1
Пров.	Щеглова					Лист	Листов: 1
Т.контр.	Пронский				Уголок 32×32×4-В ГОСТ 8509-86 Ст 3 ГОСТ 535-88	АП Проектпромвентиляция	
Н.контр.	Щеглова						
Утв.	Демьянов			XI/82			

Копировал: Бер- Формат: А4

ВПЭСр8-0001

12,5

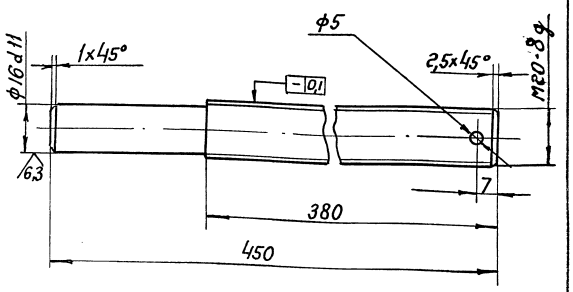

Неуказанные предельные отклонения размеров: H14; h14; $\pm\frac{JT14}{2}$.

Изм.	Лист	№ докум.	Подп.	Дата	ВПЭСр8-0001		
Разраб.	Рычкова				Винт	Лит.	Масса 1,12	Масштаб 1:1
Пров.	Щеглова					Лист	Листов: 1
Т.контр.	Пронский				Круг 20-В ГОСТ 2590-88 Ст 3 ГОСТ 535-88	АП Проектпромвентиляция	
Н.контр.	Щеглова						
Утв.	Демьянов			XI/82			

Копировал: Бер- Формат: А4

ВПЭСр8-0002

12,5

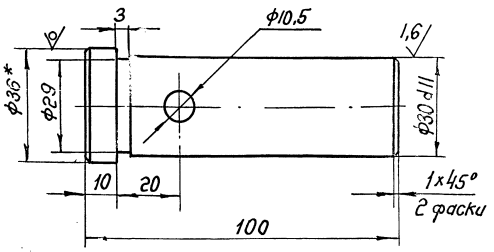

1. Неуказанные предельные отклонения размеров: H14; h14; $\pm\frac{JT14}{2}$.
2. Отверстие ф10,5 сверлить по детали докум. ВПЭСр 8-0301.
3. * Размер для справок.

Изм.	Лист	№ докум.	Подп.	Дата	ВПЭСр 8-0002		
Разраб.	Рычкова				Ось	Литера	Масса 0,57	Масштаб 1:1
Пров.	Щеглова					Лист	Листов: 1
Т.контр.	Пронский				Круг 36-В ГОСТ 2590-88 Ст 3 ГОСТ 535-88	АП Проектпромвентиляция	
Н.контр.	Щеглова						
Утв.	Демьянов			XI/82			

Копировал: Бер- Формат: А4

ВПЭСр8-0003

6,3

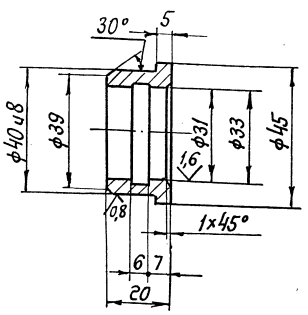

Неуказанные предельные отклонения размеров: H14; h14; $\pm\frac{JT14}{2}$.

Изм.	Лист	№ докум.	Подп.	Дата	ВПЭСр 8-0003		
Разраб.	Рычкова				Втулка	Лит.	Масса 0,08	Масштаб 1:1
Пров.	Щеглова					Лист	Листов: 1
Т.контр.	Пронский				СУ 15-32 ГОСТ 1412-85	АП Проектпромвентиляция	
Н.контр.	Щеглова						
Утв.	Демьянов			XI/82			

Копировал: Бер- Формат: А4

Сверила Бер

Инв. № подл. | Подп. и дата | Взам. инв. № | Инв. № дубл. | Подп. и дата

ВПЭСр8-0004

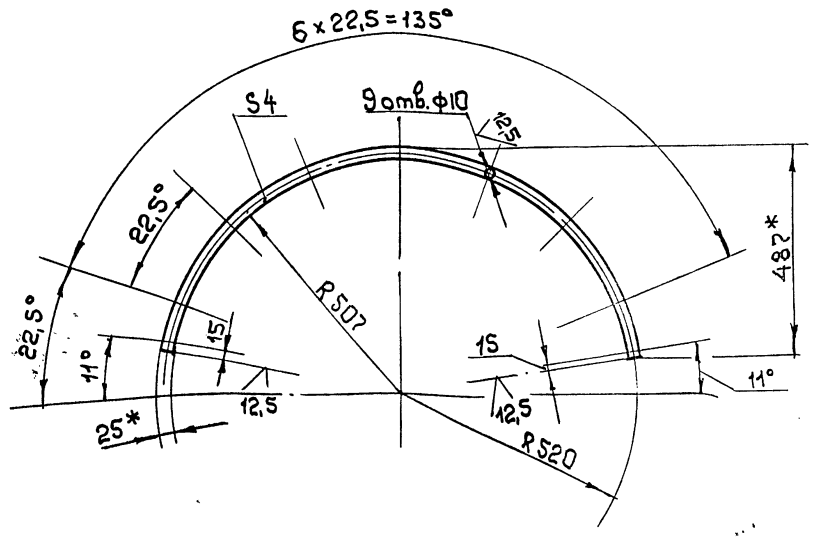

1. Длина развернутой детали - 1552мм
2. H14; $\pm \frac{JT14}{2}$.
3.* Размеры для справок

Изм	Лист	N докум.	Подп.	Дата
Разраб.		Рычкова		
Пров.		Щеглова		
Т.контр.		Пронский		
Н.контр.		Щеглова		
Утв.		Демьянов		11/82

ВПЭСр8-0004

Полукольцо

Лит.	Масса	Масштаб
	1,22	1:10
Лист	Листов:1	

Полоса 25×4-В-2 ГОСТ 103-76 / Ст 3 ГОСТ 535-88

АП Проектпромвентиляция

Копировал: kr Формат: А4

ВПЭСр8-0005

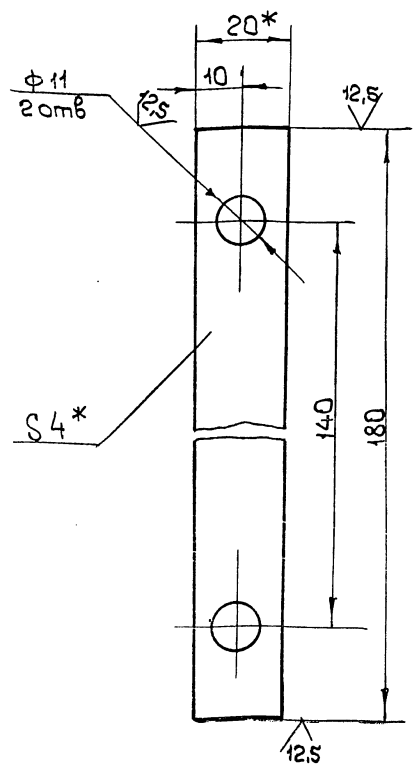

1. H14; h14; $\pm \frac{JT14}{2}$.
2* Размеры для справок.

Изм	Лист	N докум.	Подп.	Дата
Разраб.		Рычкова		
Пров.		Щеглова		
Т.контр.		Пронский		
Н.контр.		Щеглова		
Утв.		Демьянов		11/82

ВПЭСр8-0005

Планка

Лит.	Масса	Масштаб
	0,11	1:1
Лист	Листов:1	

Полоса 20×4-В-2 ГОСТ 103-76 / Ст 3 ГОСТ 535-88

АП Проектпромвентиляция

Копировал: kr Формат: А4

ВПЭСр8-0006

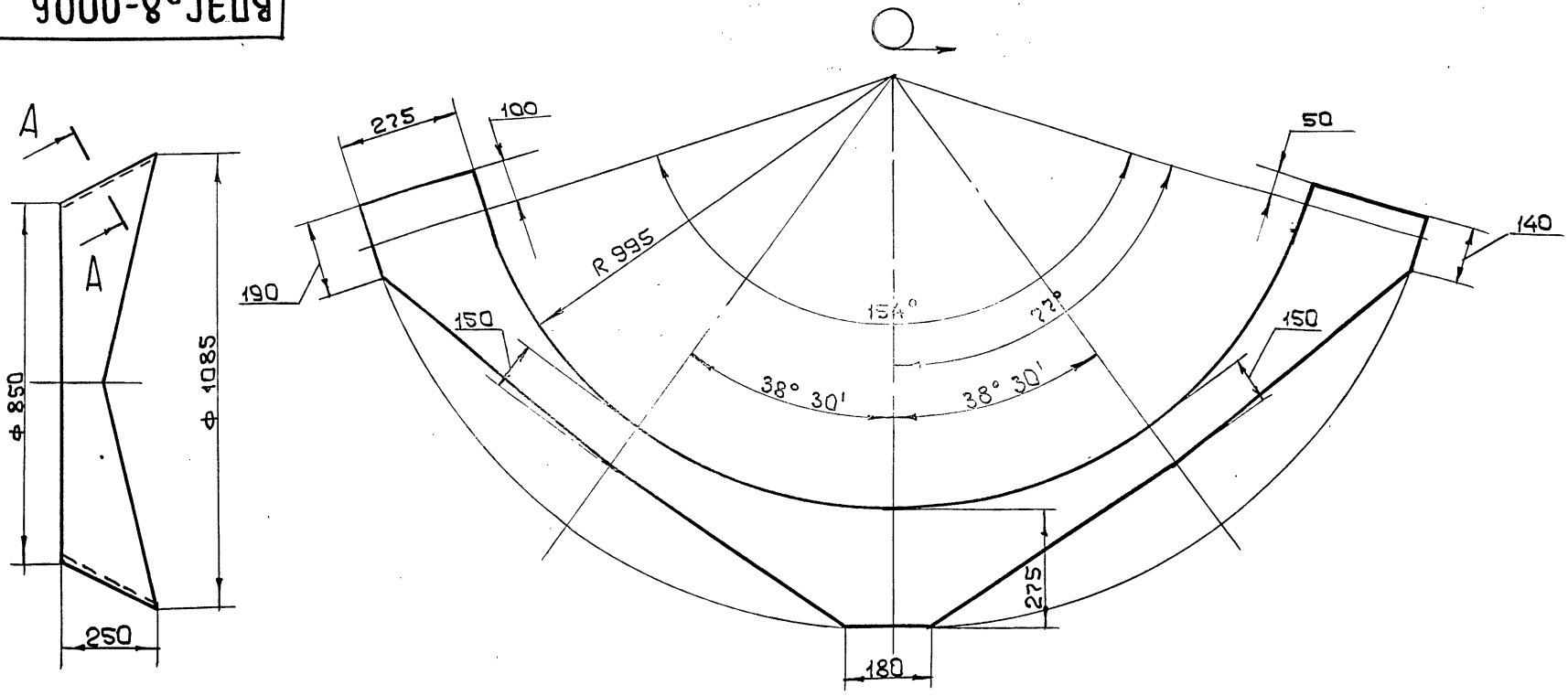

A-A (1:1)

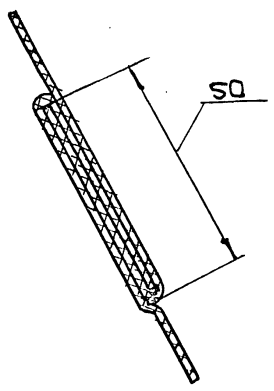

Диафрагму сшить запошивочным швом нитью БСЗ-1,8×1×2 (400-752) ГОСТ 8325-78

Изм	Лист	N докум.	Подп.	Дата
Разраб.		Щеглова		
Пров.		Пронский		
Т.контр.		Демьянов		
Н.контр.		Пронский		
Утв.		Демьянов		11/82

ВПЭСр8-0006

Диафрагма

Лит.	Масса	Масштаб
	0,4	1:10
Лист	Листов:1	

Парусина полульняная пропитанная №3 СКП В ГОСТ 20712-75

АП Проектпромвентиляция

Копировал: kr Формат: А4

5.904-73.93, Выпуск 1

Формат	Зона	Поз.	Обозначение	Наименование	Кол.	Примечание
				Документация		
А1			ВПЭСр 10 СБ	Сборочный чертеж		
				Сборочные единицы		
А4		1	ВПЭСр 10-01	Патрубок поворотный	1	
А4		2	ВПЭСр 10-02	Патрубок присоединительный	1	
А4		3	ВПЭСр 8-03	Опора	2	
А4		4	ВПЭСр 8-04	Поводок	1	
А4		5	ВПЭСр 10-03	Кронштейн	1	
А4		6	ВПЭСр 8-06	Кольцо	1	
				Детали		
		7	ВПЭСр 8-0001	Винт	1	
А4		8	ВПЭСр 8-0002	Ось	2	
А4		9	ВПЭСр 8-0003	Втулка	2	
А4		10	ВПЭСр 10-0001	Полукольцо	2	
А4		11	ВПЭСр 8-0005	Планка	2	
А3		12	ВПЭСр 10-0002	Диафрагма	1	
				Стандартные изделия		
		13		Болт М8×30.36		
				ГОСТ 7798-70	16	
		14		Болт М10×30.36		
				ГОСТ 7798-70	26	
		15		Болт 2М10×70.36		
				ГОСТ 7798-70	2	
		16		Болт М12×36.36 ГОСТ 7798-70	12	

Изм.	Лист	N докум.	Подп.	Дата
Разраб.		Щеглова		
Пров.		Пронский		
Н. контр.		Пронский		
Утв.		Демьянов		XI/82

ВПЭСр 10

Воздухораспределитель регулируемый

Лит.	Лист	Листов
	1	2

АП

Проектпромвентиляция

Копировал: Формат: А4

Формат	Зона	Поз.	Обозначение	Наименование	Кол.	Примечание
		17		Гайка М8.4		
				ГОСТ 5915-70	16	
		18		Гайка М.10.4		
				ГОСТ 5915-70	22	
		19		Гайка М12.4		
				ГОСТ 5915-70	12	
		20		Гайка М20.4		
				ГОСТ 5915-70	4	
		21		Шайба 16		
				ГОСТ 11371-78	2	
		22		Шайба 30		
				ГОСТ 11371-78	2	
		23		Шайба 20.65Г		
				ГОСТ 6402-70	2	
		24		Шплинт 2×25		
				ГОСТ 397-79	2	
		25		Шплинт 5×32		
				ГОСТ 397-79	1	
		26		Штифт 5×20		
				ГОСТ 3128-70	4	
		27		Штифт 5×36		
				ГОСТ 3128-70	1	

Изм.	Лист	N докум.	Подп.	Дата

ВПЭСр 10

Лист 2

Копировал: Формат: А4

Формат	Зона	Поз.	Обозначение	Наименование	Кол.	Примечание
				Документация		
А2			ВПЭСр 10-01 СБ	Сборочный чертеж		
				Сборочные единицы		
А4		1	ВПЭСр 10-0101	Втулка	1	
				Детали		
А3		2	ВПЭСр 10-010001	Лопатка	12	
А4		3	ВПЭСр 10-010002	Фланец	1	
А4		4	ВПЭСр 10-010003	Кольцо	1	
А4		5	ВПЭСр 10-010004	Обечайка	1	
А4		6	ВПЭСр 10-010005	Связь	4	
А4		7	ВПЭСр 8-010006	Пластина	1	
А4		8	ВПЭСр 10-010006	Стойка		
				Лист Б-ПН-О-6 ГОСТ 19903-74 / Ст 3кп ГОСТ 14637-89 (55×85) Н14	6	0,22 кг
А4		9	ВПЭСр 8-010008	Пластина	2	
А4		10	ВПЭСр 8-010009	Втулка	2	
А4		11	ВПЭСр 10-010007	Фланец	1	
				Прочие изделия		
		12		Фланец		
				СТД 201.00.000-20		
				ТУ 36-1508-88	1	6,08 кг

Изм.	Лист	N докум.	Подп.	Дата
Разраб.		Щеглова		
Пров.		Пронский		
Н. контр.		Пронский		
Утв.		Демьянов		XI/82

ВПЭСр 10-01

Патрубок поворотный

Лит.	Лист	Листов
	1	1

АП

Проектпромвентиляция

Копировал: Формат: А4

Формат	Зона	Поз.	Обозначение	Наименование	Кол.	Примечание
				Документация		
А2			ВПЭСр 10-02 СБ	Сборочный чертеж		
				Детали		
А4		1	ВПЭСр 8-0201	Скоба	2	
А4		2	ВПЭСр 10-0201	Полуфланец	2	
А4		3	ВПЭСр 10-0202	Обечайка	1	
А4		4	ВПЭСр 10-0203	Уголынк	1	
А4		5	ВПЭСр 10-0204	Уголынк	1	
А4		6	ВПЭСр 10-0205	Кронштейн	2	
А4		7	ВПЭСр 8-0207	Косынка	2	
А4		8	ВПЭСр 8-0208	Пластина	2	
А4		9	ВПЭСр 10-0206	Сектор	2	
А4		10	ВПЭСр 10-0207	Вставка	2	
				Прочие изделия		
		11		Фланец		
				СТД 201.00.000-21		
				ТУ 36-1508-88	1	7,68 кг

Изм.	Лист	N докум.	Подп.	Дата
Разраб.		Щеглова		
Пров.		Пронский		
Н. контр.		Пронский		
Утв.		Демьянов		XI/82

ВПЭСр 10-02

Патрубок присоединительный

Лит.	Лист	Листов
	1	1

АП

Проектпромвентиляция

Копировал: Формат: А4

5.904-73.93, выпуск 1

ВПЭСр 10 СБ

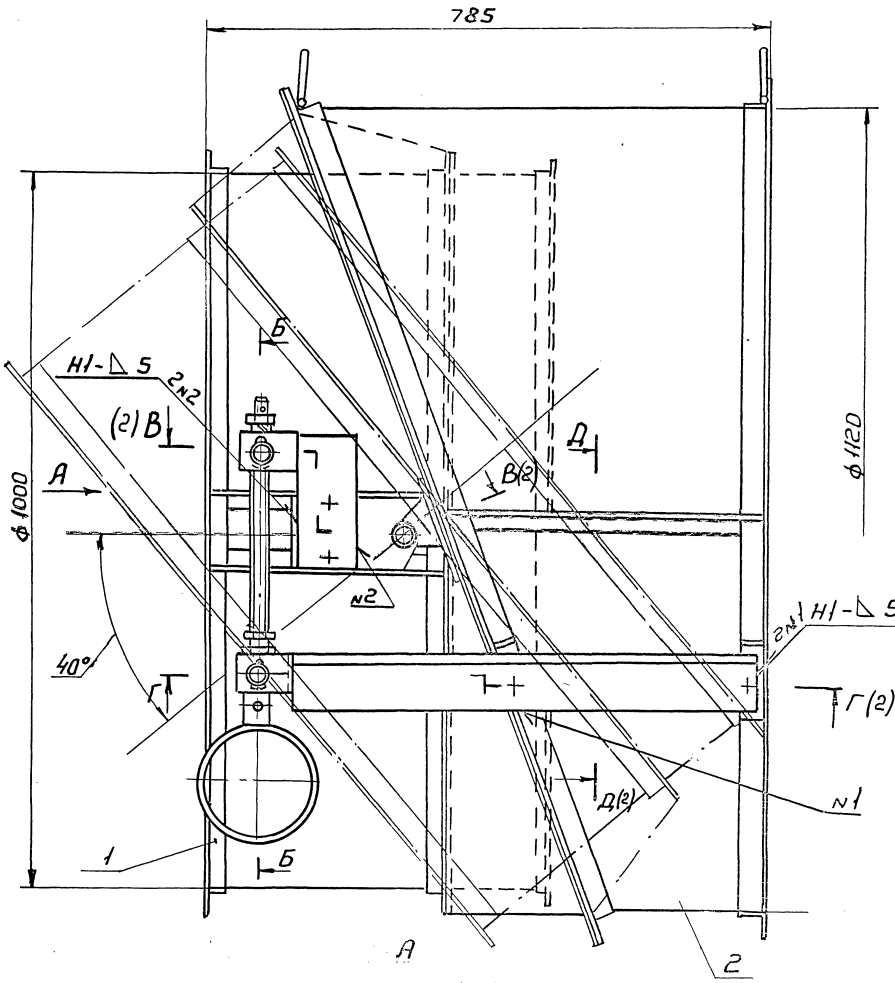

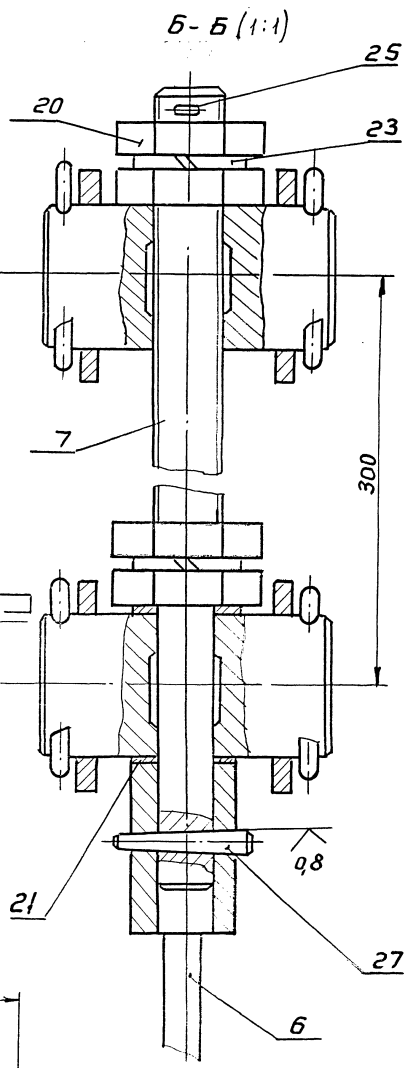

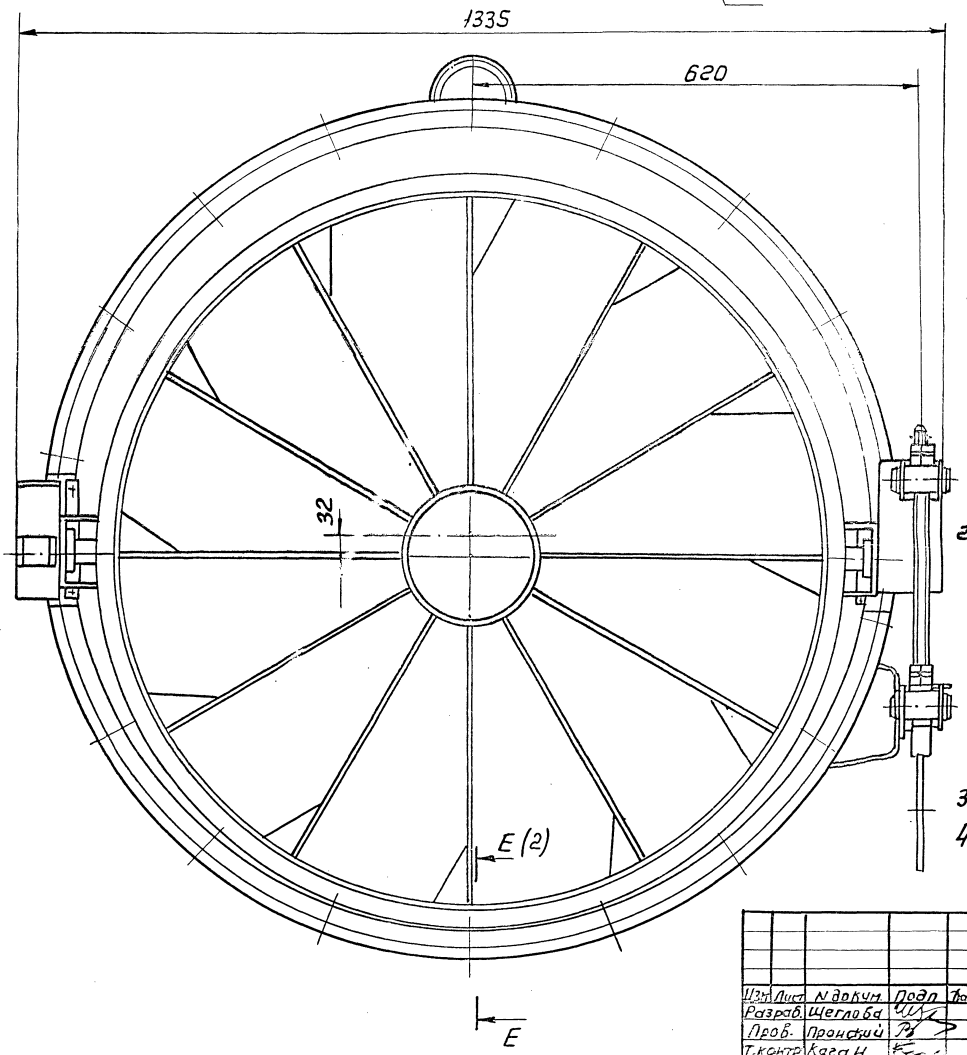

1. При повороте винта (поз. 7) патрубок поворотный (поз. 1) должен поворачиваться относительно патрубка присоединительного (поз. 2) свободно без заеданий.
2. Покрытие грунтовка ГФ-0119 ГОСТ 23343-78, кроме резьбовых и шарнирных поверхностей. Резьбовые и шарнирные поверхности покрыть маслом консервационным К-17 ГОСТ 10877-76.
3. Сварные швы ГОСТ 5264-80
4. Размеры для справок

					ВПЭСр 10 СБ			
Изм.	Лист	N докум.	Подп.	Дата	Воздухораспределитель регулируемый. Сборочный чертеж	Лит.	Масса	Масштаб
Разраб.		Щеглова					96,5	1:5
Пров.		Пронский				Лист 1	Листов 2	
Т.контр.		Каган				А17		
Нач. отд.		Кадчий				Проектпромвентиляц.		
Н.контр.		Пронский						
Утв.		Бочинников						

Сверила Воец

Инв. N подл.	Подп. и дата	Взам. инв. N	Инв. N дубл.	Подп. и дата

В-В (1:2)(1)

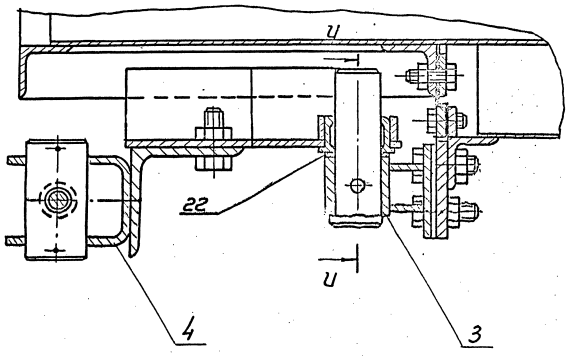

Д-Д (1:2) (1)

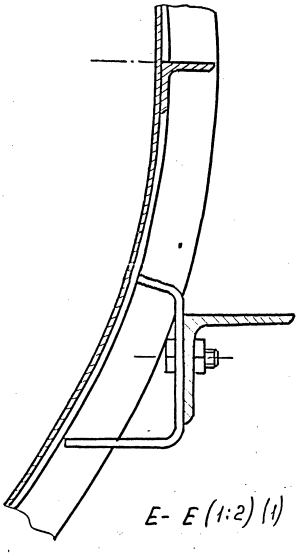

Г-Г (1:2)(1)

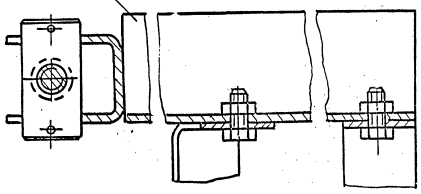

Е- Е (1:2) (1)

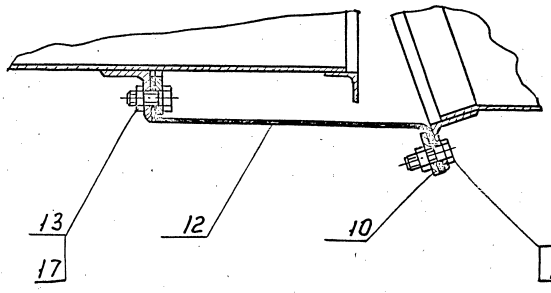

И-И (1:1)

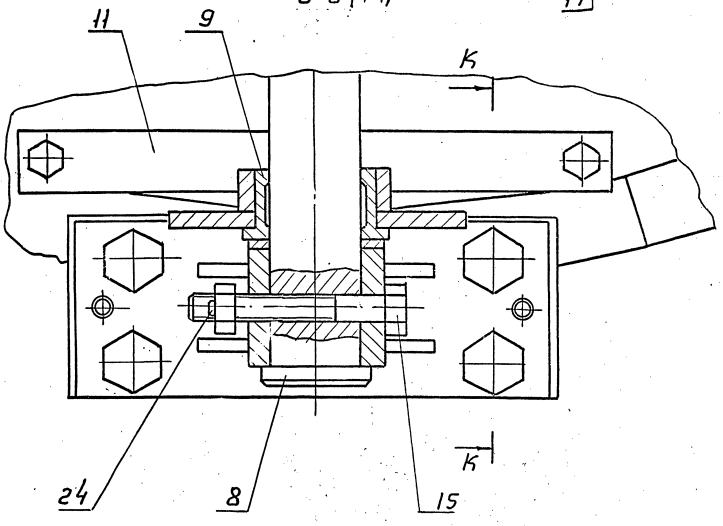

К - К (1:1)

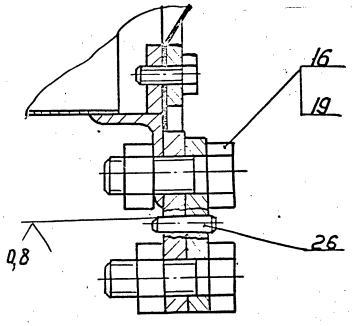

5.904-73.93, выпуск 1

ВПЭСр 10-01 СБ

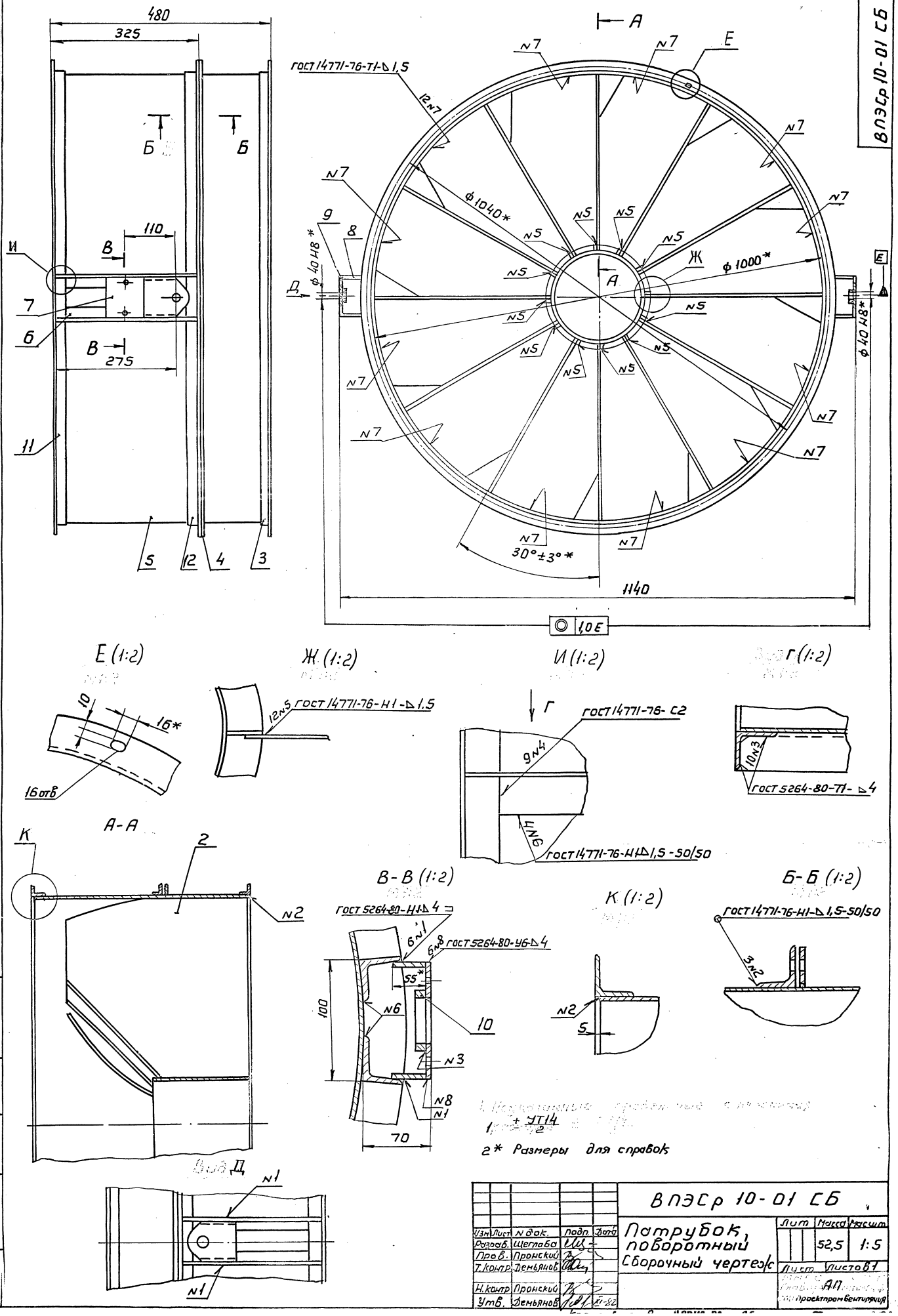

1. Неуказанные предельные отклонения ± УТ14/2

2* Размеры для справок

Изм	Лист	N док.	Подп.	Дата	ВПЭСр 10-01 СБ		
Разраб.		Щеглаба			Патрубок, поворотный	Лит	Масса 52,5	Масшт 1:5
Пров.		Пронский			Сборочный чертеж	Лист	Листов 1
Т.контр.		Демьянов				АП	
Н.контр.		Пронский				Проектпромвентиляция	
Утв.		Демьянов		XI-82			

Инв. № подл. | Подп. и дата | Взам. инв. № | Инв. № дубл. | Подп. и дата

Формат	Зона	Поз.	Обозначение	Наименование	Кол.	Примечание
				Документация		
А3			ВПЭСр 10-0101 СБ	Сборочный чертеж		
				Детали		
А3		1	ВПЭСр 10-010101	Ребро	12	
А4		2	ВПЭСр 10-010102	Втулка	1	

Изм.	Лист	№ докум.	Подп.	Дата
Разраб.		Рычкова		
Пров.		Щеглова		
Н. контр.		Пронский		
Утв.		Демьянов		11/82

ВПЭСр 10-0101

Втулка

Лит.	Лист	Листов
О		1

Проектпромвентиляция

Копировал:

Формат А4

Инв. № подл. | Подп. и дата | Взам. инв. № | Инв. № дубл. | Подп. и дата

ВПЭСр 10-010102

50 V(V)

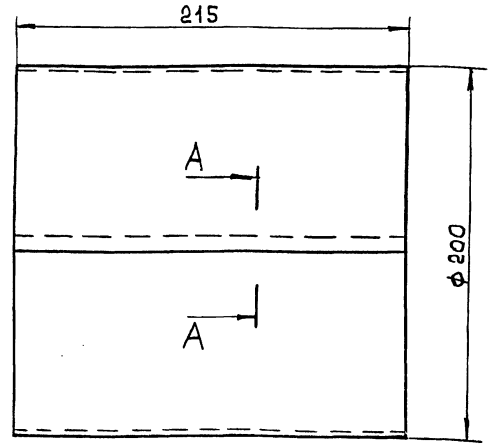

А-А (1:1)

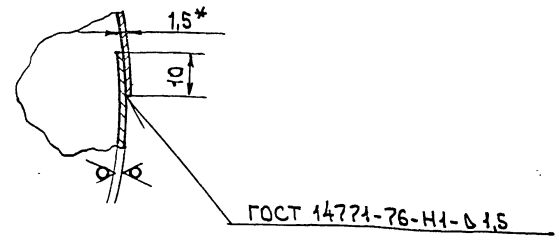

1. Длина развернутой детали - 633мм
2. h 14; ± IT14/2,
3. * Размер для справок.

Изм.	Лист	№ докум.	Подп.	Дата
Разраб.		Рычкова		
Пров.		Щеглова		
Т. контр.		Пронский		
Н. контр.		Щеглова		
Утв.		Демьянов		11/82

ВПЭСр 10-010102

Втулка

Лит.	Масса	Масштаб
	1,6	1:2,5
Лист	Листов: 1	

Лист Б-ПН-Δ1,5 ГОСТ 19903-74
ОК 360 Б ГОСТ 16523-89

Проектпромвентиляция

Копировал:

Формат А4

Инв. № подл. | Подп. и дата | Взам. инв. № | Инв. № дубл. | Подп. и дата

ВПЭСр 10-010105

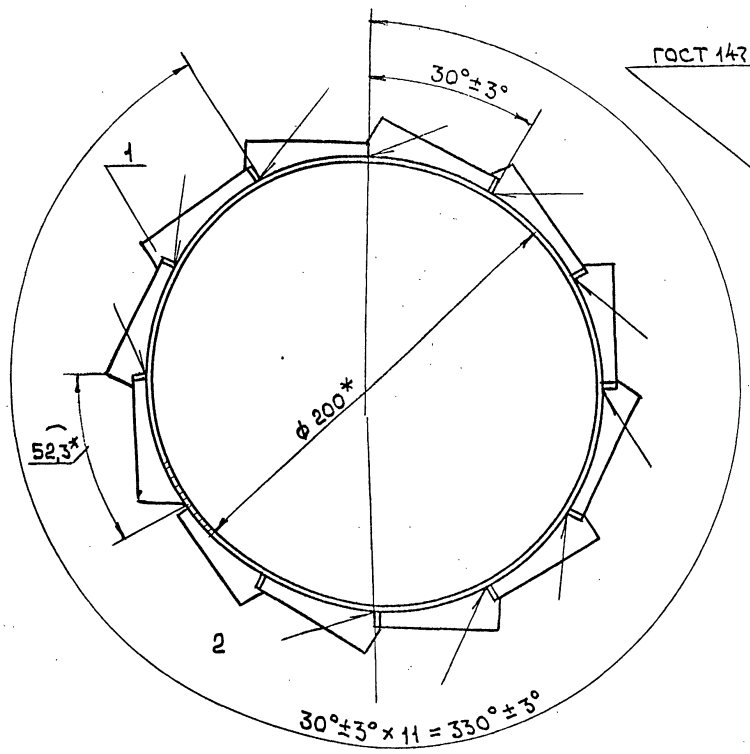

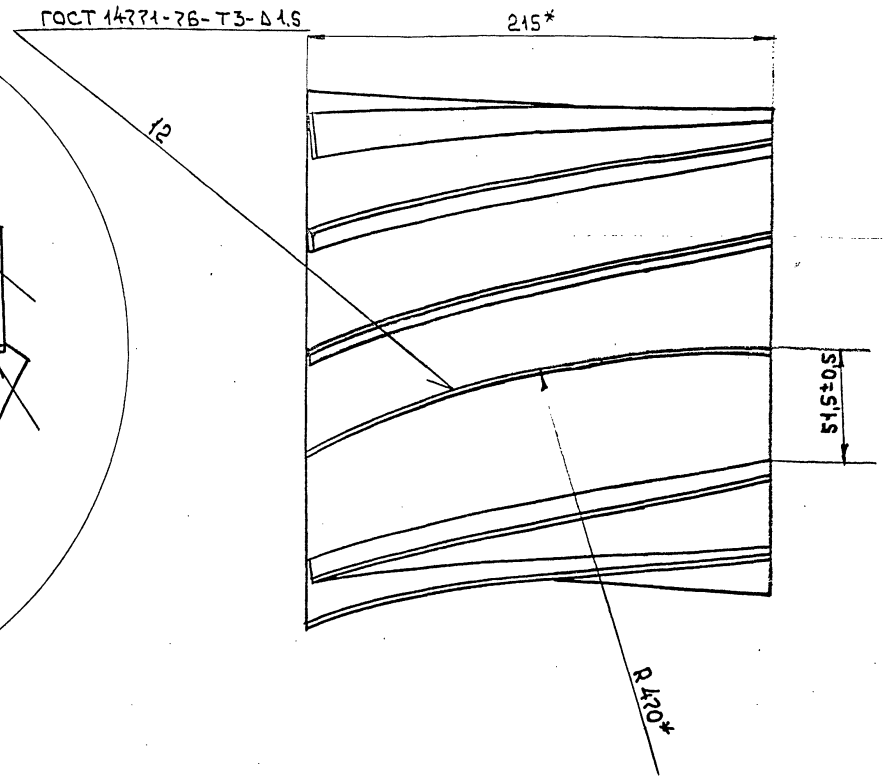

* Размеры для справок.

Изм.	Лист	№ докум.	Подп.	Дата
Разраб.		Рычкова		
Пров.		Щеглова		
Т. контр.		Пронский		
Гл. спец.		Демьянов		
Н. контр.		Щеглова		
Утв.		Каган		

ВПЭСр 10-0101 СБ

Втулка.

Сборочный чертеж

Лит.	Масса	Масштаб
	2,95	1:2
Лист	Листов: 1	

Проектпромвентиляция

Инв. № подл. | Подп. и дата | Взам. инв. № | Инв. № дубл. | Подп. и дата

Копировал:

Формат А3

5.904-73.93, выпуск 1

ВПЭСр10-010101

12,5 (√)

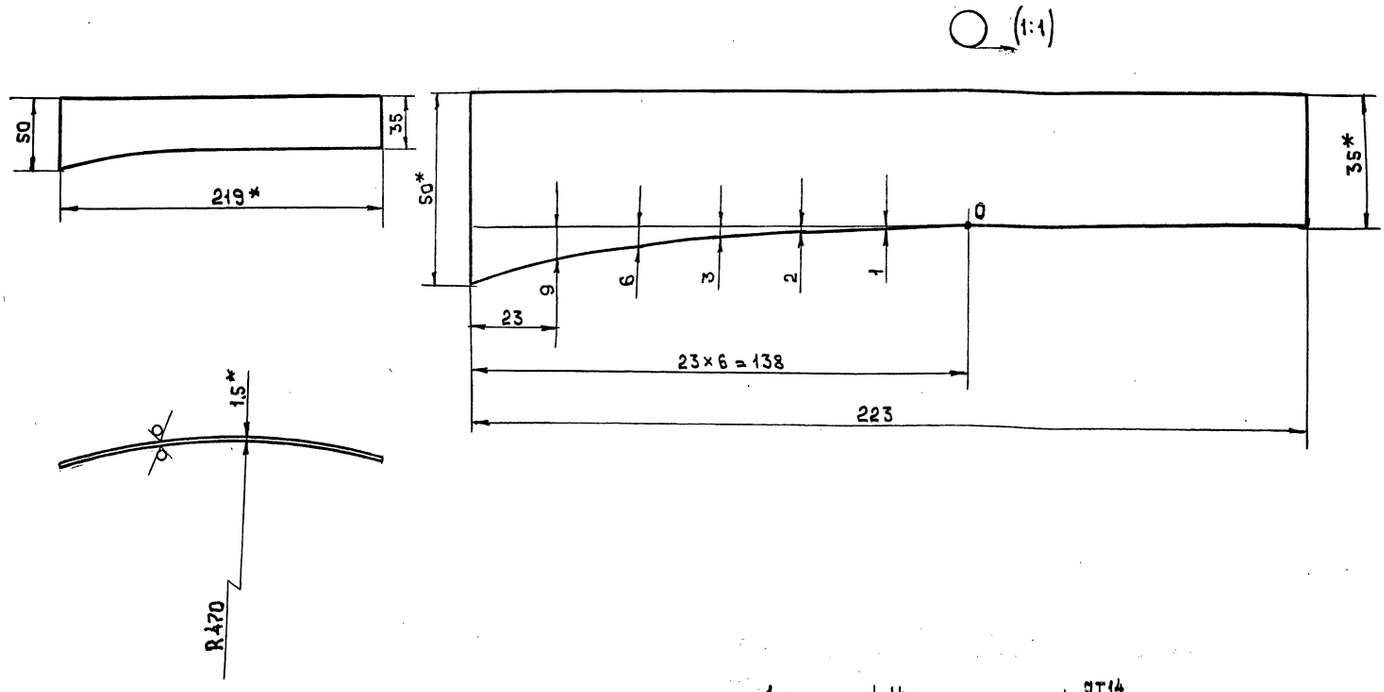

1. h14; ± $\frac{JT14}{2}$.

2.* Размеры для справок.

Изм	Лист	N докум.	Подп.	Дата	ВПЭСр10-010101	Лит.	Масса	Масштаб
Разраб.		Рычкова			Ребро		0,116	1:2,5
Пров.		Щеглова				Лист	Листов: 1	
Т. контр.		Пронский						
Н. контр.		Щеглова			Лист 5-ПН-0-15 ГОСТ 19903-74 ОК 360 В ГОСТ 16523-89	АП Проектпромвентиляция		
Утв.		Демьянов		XI/82				

Копировал: Формат: А3

Инв. N подл. | Подп. и дата | Взам. инв. N | Инв. N дубл. | Подп. и дата

ВПЭСр10-010001

12,5 (√)

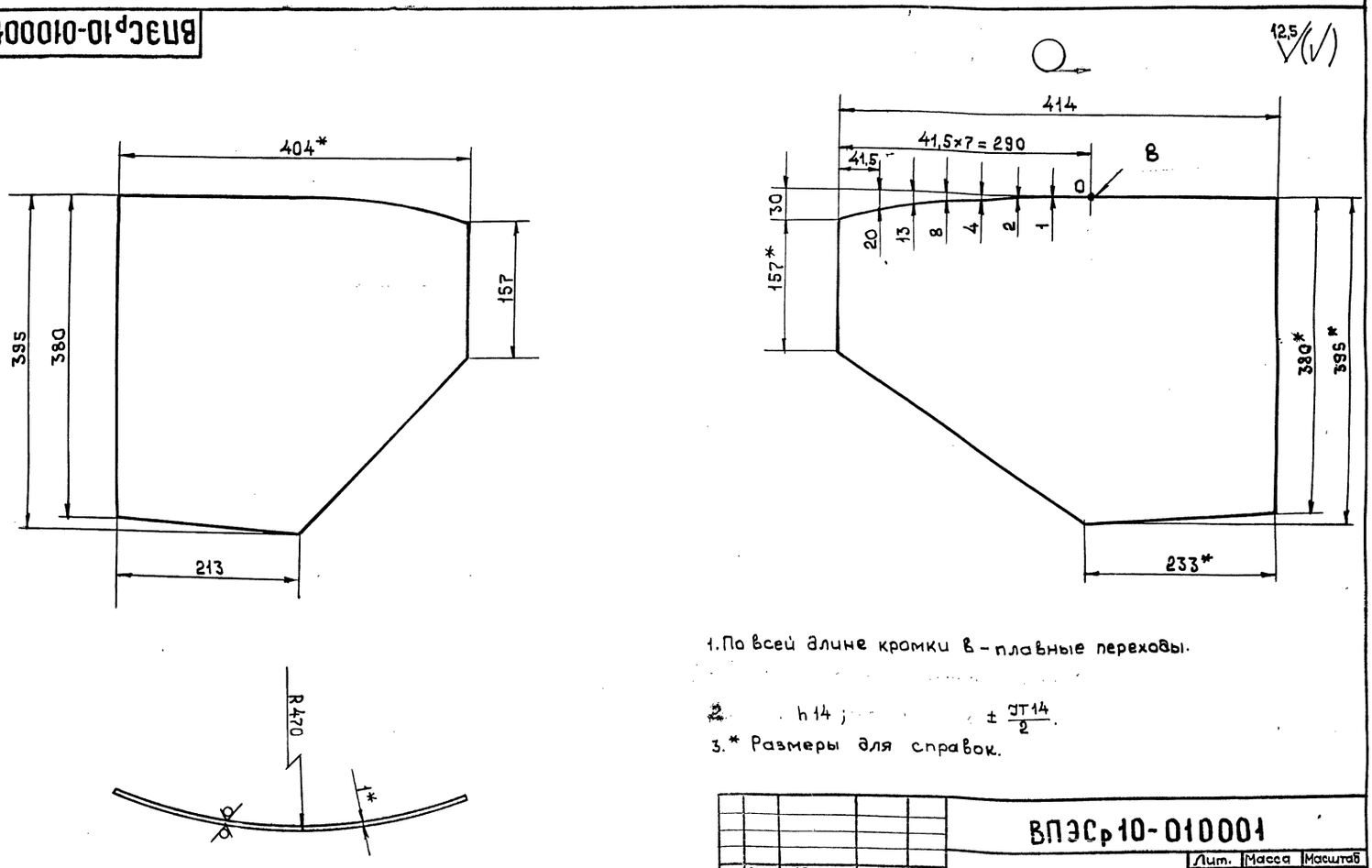

1. По всей длине кромки 8 – плавные переходы.

2. h14; ± $\frac{JT14}{2}$.

3.* Размеры для справок.

Изм	Лист	N докум.	Подп.	Дата	ВПЭСр10-010001	Лит.	Масса	Масштаб
Разраб.		Рычкова			Лопатка		1,14	1:4
Пров.		Щеглова				Лист	Листов: 1	
Т. контр.		Пронский						
Н. контр.		Щеглова			Лист 5-ПН-0-1 ГОСТ 19903-74 ОК 360 В ГОСТ 16523-89	АП Проектпромвентиляция		
Утв.		Демьянов		XI/82				

Инв. N подл. | Подп. и дата | Взам. инв. N | Инв. N дубл. | Подп. и дата

5.904-73.93, выпуск 1

ВПЭСр 10-010002

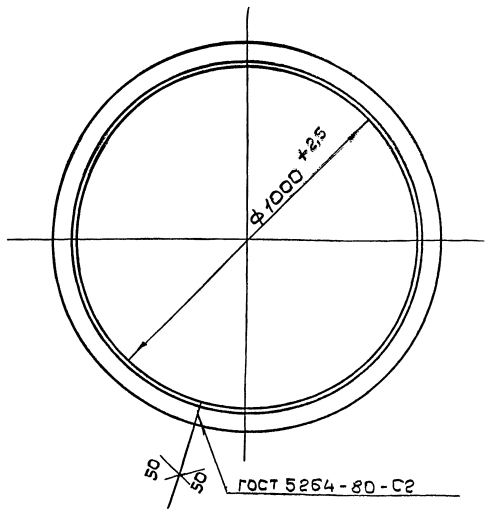

Длина развернутой детали 3188 мм

Изм	Лист	№ докум.	Подп.	Дата
Разраб.	Щеглова			
Провер.	Пронский			
Т.контр.	Демьянов			
Н.контр.	Пронский			
Утв.	Демьянов			XI/82

ВПЭСр 10-010002

Фланец

Лит	Масса	Масштаб
	4.65	1:10

Лист | Листов 1

Уголок 25х25х4-В ГОСТ 8509-86
Ст 3 ГОСТ 535-88

АП Проектпромвентиляция

Копировал | Формат А4

ВПЭСр 10-010003

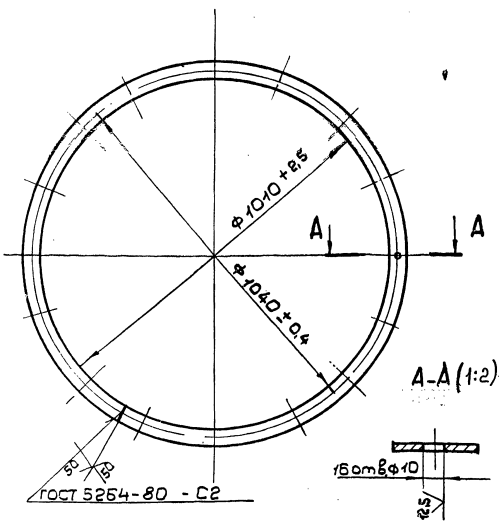

1. Неуказанные предельные отклонения размеров: Н 14
2. Длина развернутой детали 3250 мм

Изм	Лист	№ докум.	Подп.	Дата
Разраб.	Щеглова			
Провер.	Пронский			
Т.контр.	Демьянов			XI/82
Н.контр.	Пронский			
Утв.	Демьянов			

ВПЭСр 10-010003

Кольцо

Лит	Масса	Масштаб
	2,55	1:10

Лист | Листов 1

Полоса 4х25-В-2 ГОСТ 103-76
Ст 3 ГОСТ 535-88

АП Проектпромвентиляция

Копировал | Формат А4

ВПЭСр 10-010004

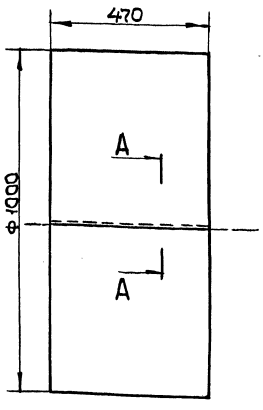

А-А (1:1)

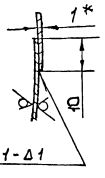

1. Длина развернутой детали 3148 мм
2. h 14; $\pm \frac{JT14}{2}$
3. *Размер для справок

Изм	Лист	№ докум.	Подп.	Дата
Разраб.	Щеглова			
Провер.	Пронский			
Т.контр.	Демьянов			XI/82
Н.контр.	Пронский			
Утв.	Демьянов			

ВПЭСр 10-010004

Обечайка

Лит	Масса	Масштаб
	11,61	1:10

Лист | Листов 1

Лист Б-ПН-Д-1 ГОСТ 19903-74
ОК 360 В ГОСТ 16523-89

АП Проектпромвентиляция

Копировал | Формат А4

ВПЭСр 10-010005

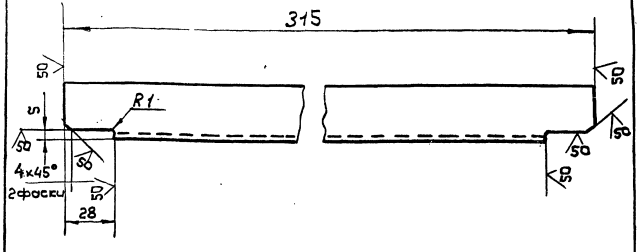

Предельные отклонения размеров: h 14; $\pm \frac{JT14}{2}$

Изм	Лист	№ докум.	Подп.	Дата
Разраб.	Щеглова			
Пров.	Пронский			
Т.контр.	Демьянов			XI/82
Н.контр.	Пронский			
Утв.	Демьянов			

ВПЭСр 10-010005

Связь

Лит	Масса	Масштаб
	0,55	1:2

Лист | Листов 1

Уголок 32х32х4-В ГОСТ 8509-86
Ст 3 ГОСТ 535-88

АП Проектпромвентиляция

Инв. № подл. | Подп. и дата | Взам. инв. № | Инв. № дубл. | Подп. и дата

ВПЭСр 10-02 СБ

5.904-73.93, выпуск 1

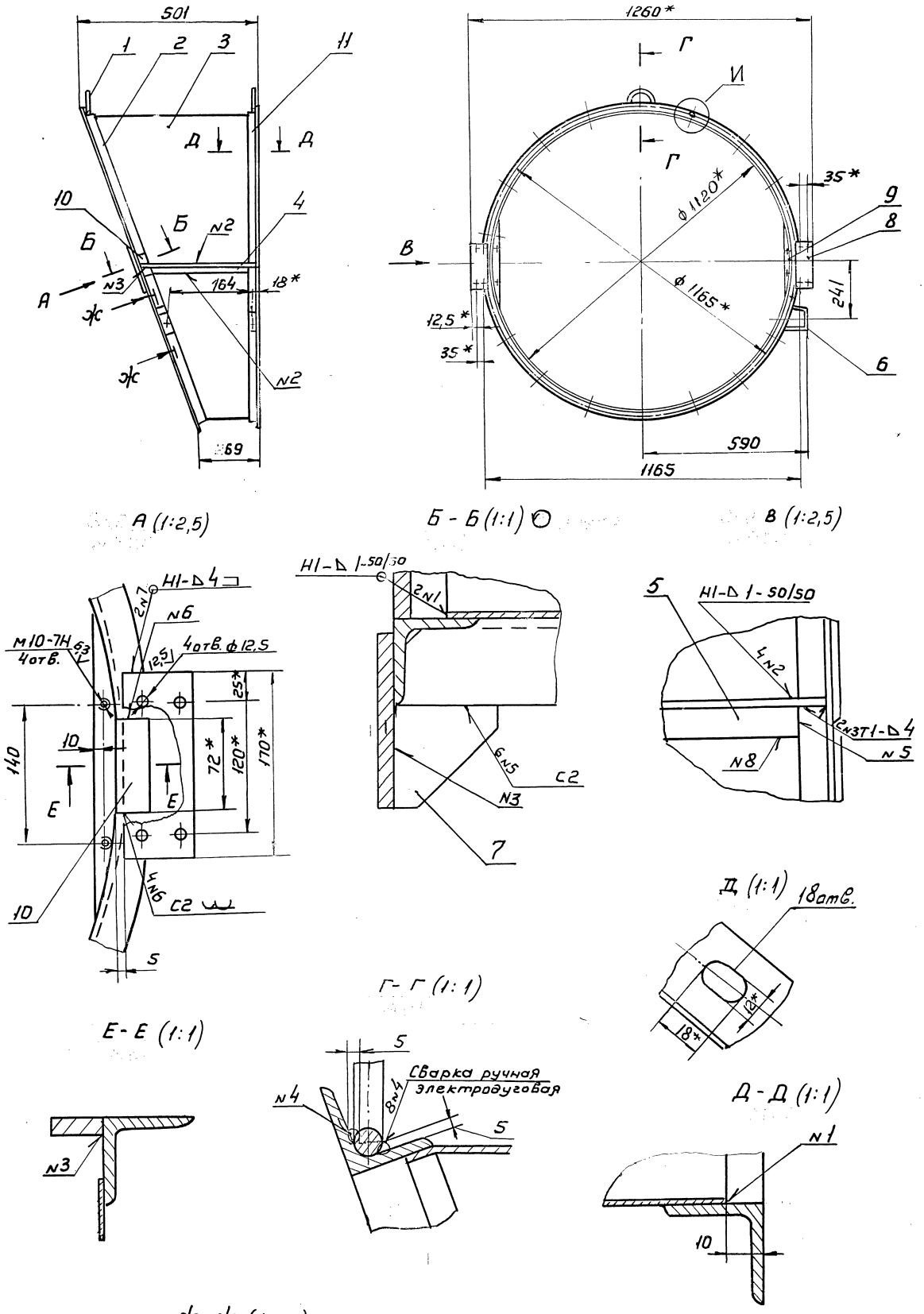

1. Неуказанные сварные швы по ГОСТ 14771-76.
2. Н14; h14; ±Jt14/2
3* Размеры для справок

					ВПЭСр 10-02 СБ			
Изм	Лист	N докум.	Подп.	Дата	Патрубок присоединительный Сборочный чертеж	Лит	Масса	Масштаб
Разраб.		Щеглова					26,27	1:10
Пров.		Пронский				Лист	Листов 1	
Т.контр.		Демьянов						
Н.контр.		Пронский				АП		
Утв.		Осадчий				Проектпромвентиляция		

Инв.N подл. | Подп. и дата | Взам.инв.N | Инв.N дубл. | Подп. и дата

Ц 00442-02 30 Копировал: В — Формат А2

5.904-73.93, выпуск 1

ВПЭСр 10-010007

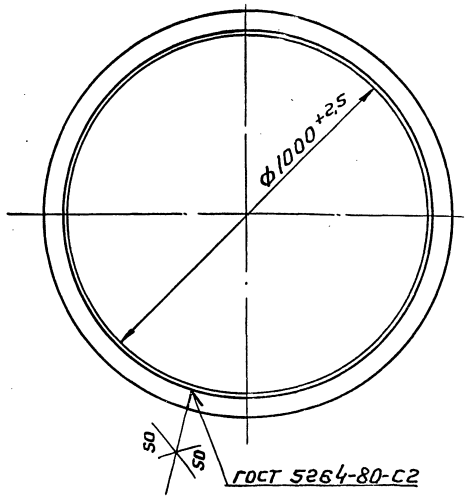

Длина развернутой детали 3200 мм

Изм	Лист	N докум.	Подп.	Дата
Разраб.		Щеглова		
Пров.		Пронский		
Т.контр		Демьянов		XI/82
Н.контр		Пронский		
Утв.		Демьянов		

ВПЭСр-10-010007

Фланец

Лит.	Масса	Масштаб
	6,1	1:10

Лист | Листов 1

Уголок 32-32×4-В ГОСТ 8509-86 / Ст3 ГОСТ 535-88

АП Проектпромвентиляция

Копировал: В.— Формат: А4

ВПЭСр 10-0201

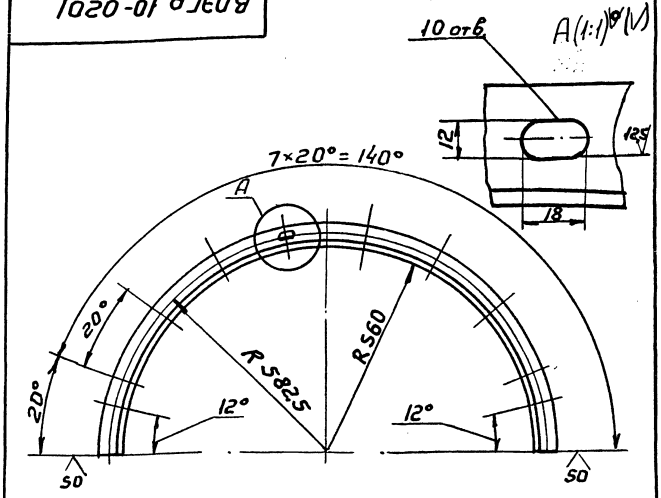

1. Длина развернутой детали - 1791 мм
2. H14; h14; ±Jt14/2.
3. Допускается использовать для 2х деталей один фланец СТД 201 00 000-21 ТУ36-1508-88

Изм	Лист	N докум.	Подп.	Дата
Разраб.		Щеглова		
Пров.		Пронский		
Т.контр		Демьянов		
Н.контр		Пронский		
Утв.		Демьянов		

ВПЭСр-10-0201

Полуфланец

Лит	Масса	Масшт
	3,84	1:1

Лист | Листов

Уголок 36×36×4-В ГОСТ 8509-86 / Ст3 ГОСТ 535-88

АП Проектпромвентиляция

Копировал: В.— Формат: А4

ВПЭСр 10-0202

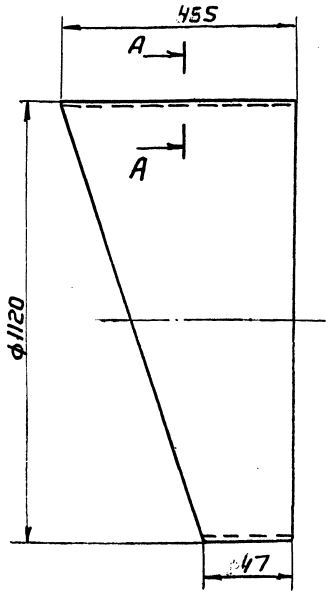

А-А (1:1)

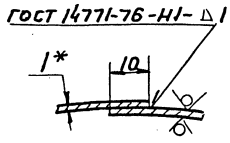

1. Длина развернутой детали - 3524 мм
2. h14; ±Jt14/2
3* Размер для справок.

Изм	Лист	N докум	Подп.	Дата
Разраб		Щеглова		
Пров.		Пронский		
Т.контр		Демьянов		XI/82
Н.контр		Пронский		
Утв.		Демьянов		

ВПЭСр 10-0202

Обечайка

Лит	Масса	Масштаб
	6,94	1:10

Лист | Листов 1

Лист Б-ПН-0-1 ГОСТ 19903-74 / ОК 360 В ГОСТ 16523-89

АП Проектпромвентиляция

Копировал: В.— Формат: А4

ВПЭСр 10-0203

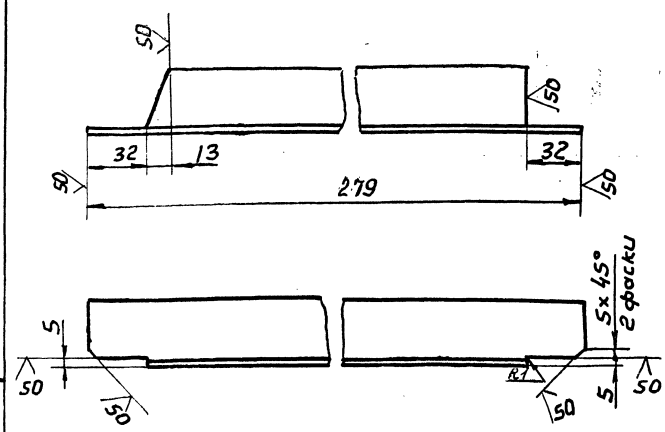

Предельные отклонения размеров: h14; ±Jt14/2.

Изм	Лист	N докум	Подп.	Дата
Разраб		Щеглова		
Пров.		Пронский		
Т.контр		Демьянов		XI/82
Н.контр		Пронский		
Утв.		Демьянов		

ВПЭСр 10-0203

Угольник

Лит	Масса	Масшт
	0,6	1:2

Лист | Листов 1

Уголок 36×36×4-В ГОСТ 8509-86 / Ст3 ГОСТ 535-88

АП Проектпромвентиляция

Копировал: В.— Формат: А4

5.904-73.93, Выпуск 1

ВПЭСр 10-0204

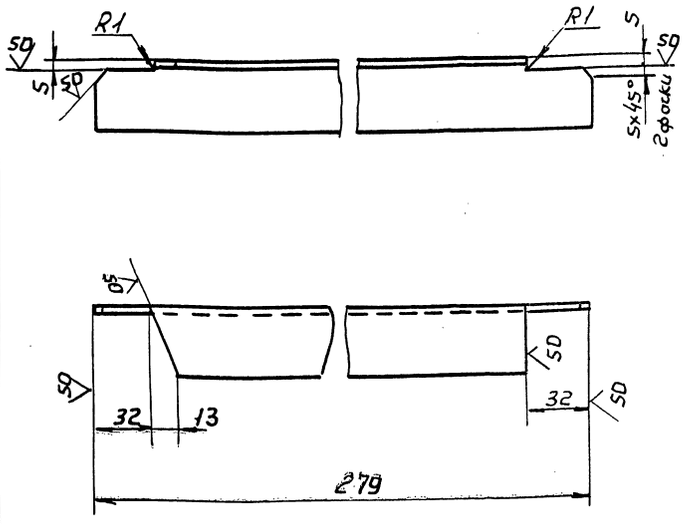

Предельные отклонения размеров:
h 14; $\pm \frac{JT14}{2}$

Изм	Лист	N докум	Подп.	Дата
Разраб	Щеглова			
Пров.	Пронский			
Т.контр	Демьянов			XI/82
Н.контр	Демьянов			
Утв.	Демьянов			

ВПЭСр 10-0204

Угольник

Лит	Масса	Масштаб
	0,6	1:2

Лист | Листов 1

Уголок 36x36x4-В ГОСТ 8509-86 / Ст3 ГОСТ 535-88

АП проектпромвентиляция

Копировал: В.— Формат: А4

ВПЭСр 10-0205

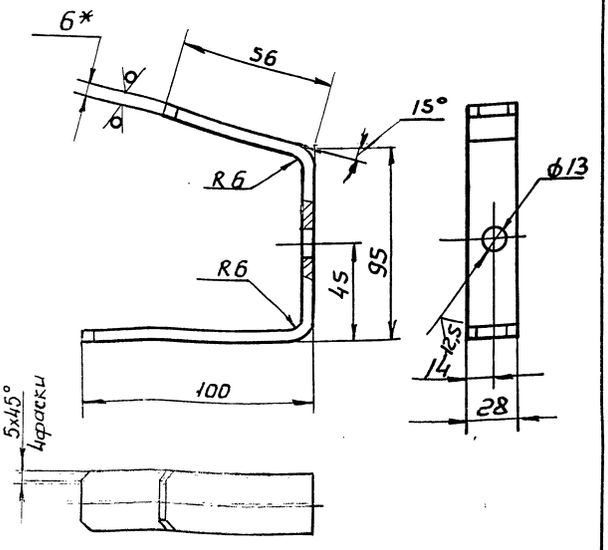

1. Длина развернутой детали - 234 мм
2. H14, h14, $\pm \frac{JT14}{2}$
3* Размер для справок

Изм	Лист	N докум.	Подп.	Дата
Разраб	Щеглова			
Пров.	Пронский			
Т.контр	Демьянов			XI/82
Н.контр	Пронский			
Утв.	Демьянов			

ВПЭСр 10-0205

Кронштейн

Лит	Масса	Масштаб
	0,31	1:2

Лист | Листов 1

Лист Б-ПН-0-В ГОСТ 19903-74 / Ст3кп ГОСТ 14637-89

АП проектпромвентиляция

Копировал: В.— Формат: А4

ВПЭСр 10-0206

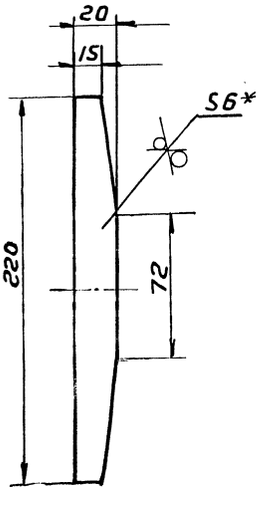

1. h 14, $\pm \frac{JT14}{2}$
2* Размер для справок

Изм	Лист	N докум.	Подп.	Дата
Разраб	Щеглова			
Пров.	Пронский			
Т.контр	Демьянов			XI/82
Н.контр	Пронский			
Утв.	Демьянов			

ВПЭСр 10-0206

Сектор

Лист	Масса	Масштаб
	0,19	1:2

Лист | Листов 1

Лист Б-ПН-0-В ГОСТ 19903-74 / Ст3кп ГОСТ 14637-89

АП проектпромвентиляция

Формат: А4

ВПЭСр 10-0207

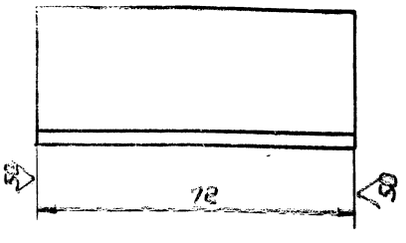

Предельные отклонения размеров:
h 14

Изм	Лист	N докум.	Подп.	Дата
Разраб	Щеглова			
Пров.	Пронский			
Т.контр	Демьянов			XI/82
Н.контр	Пронский			
Утв.	Демьянов			

ВПЭСр 10-0207

Вставка

Лит	Масса	Масшт.
	0,16	1:1

Лист | Листов 1

Уголок 36x36x4-В ГОСТ 8509-86 / Ст3 ГОСТ 535-88

АП проектпромвентиляция

Формат: А4

Формат	Зона	Поз.	Обозначение	Наименование	Кол.	Примечание
				Документация		
А4			ВПЭСр10-03 СБ	Сборочный чертеж		
				Детали		
А4		1	ВПЭСр8-0501	Сухарь	1	
А4		2	ВПЭСр10-0301	Кронштейн	1	
А4		3	ВПЭСр8-0402	Серьга	1	
				Стандартные изделия		
		4		Шплинт 5×56 ГОСТ 397-79	2	

Изм.	Лист	№ док.	Подп.	Дата
Разраб.		Щеглова		
Пров.		Пронский		
Н.контр.		Пронский		
Утв.		Деньянов		XI/82

ВПЭСр 10-03

Кронштейн

Лит	Лист	Листов
		1

АП Проектпромвентиляция

Копировал А4 — Формат А4

ВПЭСр 10-0301

(V) А

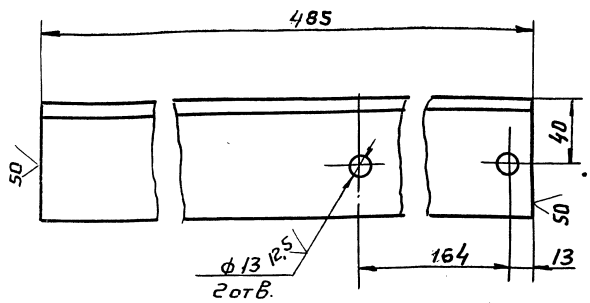

Предельные отклонения размеров:
H14; h14;
$\pm \frac{IT14}{2}$.

Изм.	Лист	N докум.	Подп.	Дата
Разраб.		Щеглова		
Пров.		Пронский		
Т.контр.		Деньянов		XI/82
Н.контр.		Пронский		
Утв.		Деньянов		

ВПЭСр 10-0301

Кронштейн

Лит	Масса	Масштаб
	3,34	1:2
Лист	Листов 1	

Уголок 75×75×6-В ГОСТ 8509-86 / Ст3 ГОСТ 535-88

АП Проектпромвентиляция

Копировал А4 — Формат А4

ВПЭСр 10-03 СБ

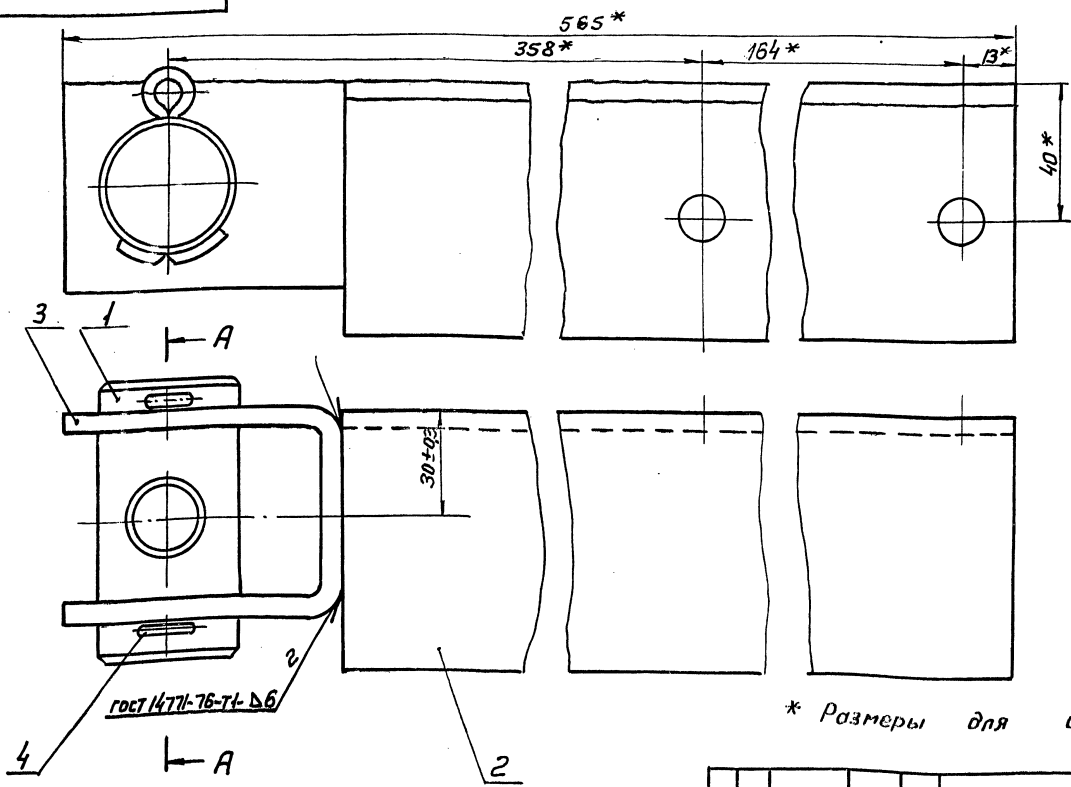

* Размеры для справок

Изм.	Лист	N докум.	Подп.	Дата
Разраб.		Щеглова		
Пров.		Пронский		
Т.контр.		Деньянов		XI/82
Н.контр.		Пронский		
Утв.		Деньянов		

ВПЭСр 10-03 СБ

Кронштейн, Сборочный чертеж

Лит	Масса	Масштаб
	4,47	1:1
Лист	Листов 1	

АП Проектпромвентиляция

Инв.№ подл. | Подп. и дата | Взам. инв.№ | Инв.№ дубл. | Подп. и дата

ВПЭСр 10-0001

А (1)

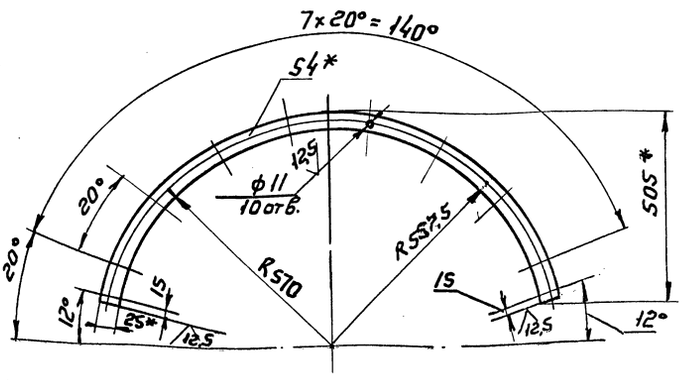

1. Длина развернутой детали - 1615 мм.
2. H14, h14, $\frac{JT14}{2}$
3* Размеры для справок.

Изм.	Лист	N докум.	Подп.	Дата
Разраб.		Щеглова		
Пров.		Пронский		
Т.контр.		Демьянов		XI/82
Н.контр.		Пронский		
Утв.		Демьянов		

ВПЭСр 10-0001

Полукольцо

Лит	Масса	Масштаб
	1,27	1:10
Лист	Листов 1	

Полоса 4×25-В-2 ГОСТ 103-76 / Ст3 ГОСТ 535-88

АП Проектпромвентиляция

Копировал: Формат: А4

Инв.№ подл. | Подп. и дата | Взам.инв.№ | Инв.№ дубл. | Подп. и дата

ВПЭСр 12,5-0001

А (1)

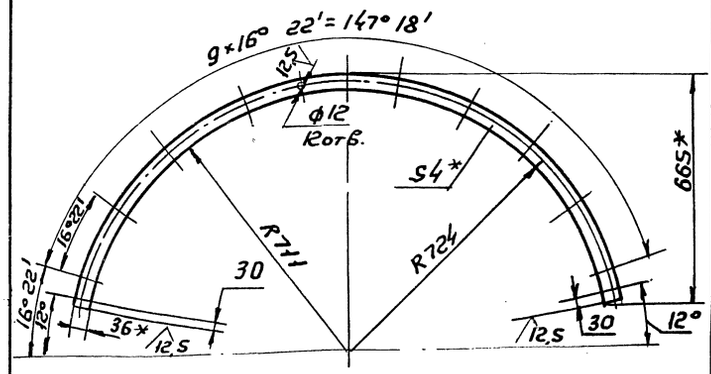

1. Длина развернутой детали - 2029 мм
2. H14, h14, $\pm\frac{JT14}{2}$
3* Размеры для справок.

Изм.	Лист	N докум.	Подп.	Дата
Разраб.		Щеглова		
Пров.		Пронский		
Т.контр.		Демьянов		XI/82
Н.контр.		Пронский		
Утв.		Демьянов		

ВПЭСр 12,5-0001

Полукольцо

Лит	Масса	Масштаб
	1,58	1:10
Лист	Листов 1	

Полоса 4×25-В-2 ГОСТ 103-76 / Ст3 ГОСТ 535-88

АП Проектпромвентиляция

Копировал: Формат: А4

Инв.№ подл. | Подп. и дата | Взам.инв.№ | Инв.№ дубл. | Подп. и дата

ВПЭСр 10-0002

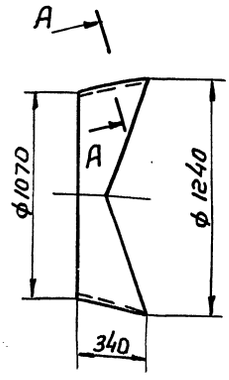

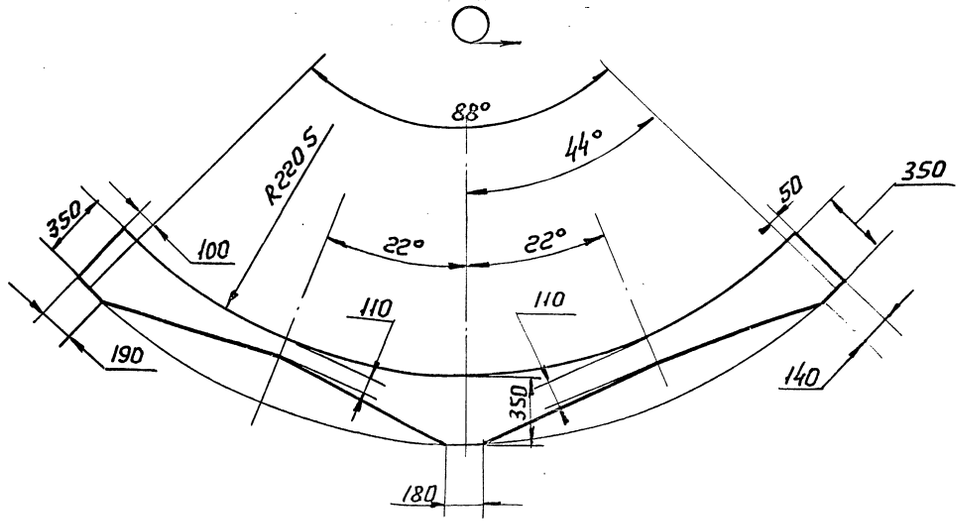

А-А (1:1)

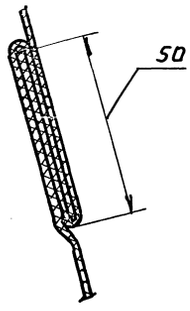

Диафрагму сшить заполнивочным швом нитью БСЗ-18×1×2 (400-752) ГОСТ 8325-78

Изм.	Лист	N докум.	Подп.	Дата
Разраб.		Щеглова		
Пров.		Пронский		
Т.контр.		Демьянов		XI/82
Н.контр.		Пронский		
Утв.		Демьянов		

ВПЭСр 10-0002

Диафрагма

Лит	Масса	Масштаб
	0,62	1:20
Лист	Листов 1	

Парусина полульняная пропитанная №3 СКП ГОСТ 20712-75

АП Проектпромвентиляция

Копировал: Формат: А4

Инв.№ подл. | Подп. и дата | Взам.инв.№ | Инв.№ дубл. | Подп. и дата

5.904-73.93, выпуск 1

Формат	Зона	Поз.	Обозначение	Наименование	Кол.	Примечание
				Документация		
А1			ВПЭСр 12,5 СБ	Сборочный чертеж		
				Сборочные единицы		
А4		1	ВПЭСр 12,5-01	Патрубок поворотный	1	
А4		2	ВПЭСР 12,5-02	Патрубок присоединительный	1	
А4		3	ВПЭСр 8-03	Опора	2	
А4		4	ВПЭСр 8-04	Поводок	1	
А4		5	ВПЭСр 12,5-03	Кронштейн	1	
А4		6	ВПЭСр 8-06	Кольцо	1	
				Детали		
А4		7	ВПЭСр 8-0001	Винт	1	
А4		8	ВПЭСр 8-0002	Ось	2	
А4		9	ВПЭСр 8-0003	Втулка	2	
А4		10	ВПЭСр 12,5-0001	Полукольцо	2	
А4		11	ВПЭСр 12,5-0002	Планка	2	
А4		12	ВПЭСр 12,5-0003	Диафрагма	1	
				Стандартные изделия		
		13		Болт М10×30.36		
				ГОСТ 7798-70	48	
		14		Болт М12×35.36		
				ГОСТ 7798-70	12	
		15		Болт 2М10×70.36		
				ГОСТ 7798-70	2	
		16		Гайка М10.4		

Подп. и дата | Инв. N дубл. | Взам. инв. N | Подп. и дата | Инв. N подл.

Изм.	Лист	N докум.	Подп.	Дата
Разраб.	Щеглова			
Пров.	Пронский			
Н.контр.	Пронский			
Утв.	Демьянов			XI/82

ВПЭСр 12,5

Воздухораспределитель регулируемый

Лит	Лист	Листов
	1	2

АП Проектпромвентиляция

Копировал: Вл— Формат: А4

Формат	Зона	Поз.	Обозначение	Наименование	Кол.	Примечание
				ГОСТ 5915-70	44	
		17		Гайка М12.4		
				ГОСТ 5915-70	12	
		18		Гайка М20.4		
				ГОСТ 5915-70	4	
		19		Шайба 16		
				ГОСТ 11371-78	2	
		20		Шайба 30		
				ГОСТ 11371-78	2	
		21		Шайба 20.65Г		
				ГОСТ 6402-70	2	
		22		Шплинт 2×25		
				ГОСТ 397-79	2	
		23		Шплинт 5×32		
				ГОСТ 397-79	1	
		24		Штифт 5×20		
				ГОСТ 3129-70	4	
		25		Штифт 5×36		
				ГОСТ 3129-70	1	

Подп. и дата | Инв. N дубл. | Взам. инв. N | Подп. и дата | Инв. N подл.

Изм.	Лист	N док.	Подп.	Дата

ВПЭСр 12,5

Лист 2

Копировал: Вл— Формат: А4

Формат	Зона	Поз.	Обозначение	Наименование	Кол.	Примечание
				Документация		
А2			ВПЭСр 12,5-01 СБ	Сборочный чертеж		
				Сборочные единицы		
А4		1	ВПЭСр 12,5-0101	Втулка	1	
				Детали		
А3		2	ВПЭСр 12,5-010001	Лопатка	12	
А4		3	ВПЭСр 12,5-010002	Фланец	1	
А4		4	ВПЭСр 12,5-010003	Кольцо	1	
А4		5	ВПЭСр 12,5-010004	Обечайка	1	
А4		6	ВПЭСр 12,5-010005	Связь	4	
А4		7	ВПЭСр 8-010006	Пластина	1	
Б4		8	ВПЭСр 12,5-010006	Стойка 60×85		
				Лист Б-ПН-0-Б ГОСТ 19903-74 / ВСт3Кп ГОСТ 14637-89	6	0,24кг
А4		9	ВПЭСр 8-010008	Пластина	2	
А4		10	ВПЭСр 8-010009	Втулка	2	
А4		11	ВПЭСр 12,5-010007	Фланец	1	
				Прочие изделия		
		12		Фланец		
				СТД 201.00.000-22		
				ТУ 36-1508-88	1	8,58кг

Подп. и дата | Инв. N дубл. | Взам. инв. N | Подп. и дата | Инв. N подл.

Изм.	Лист	N докум.	Подп.	Дата
Разраб.	Щеглова			
Пров.	Пронский			
Н.контр.	Пронский			
Утв.	Демьянов			XI/82

ВПЭСр 12,5-01

Патрубок поворотный

Лит	Лист	Листов
		1

АП Проектпромвентиляция

Копировал: Вл— Формат: А4

Формат	Зона	Поз.	Обозначение	Наименование	Кол.	Примечание
				Документация		
А2			ВПЭСр 12,5-02 СБ	Сборочный чертеж		
				Детали		
А4		1	ВПЭСр 12,5-0201	Полуфланец	2	
А4		2	ВПЭСр 12,5-0202	Обечайка	1	
А4		3	ВПЭСр 12,5-0203	Угольник	1	
А4		4	ВПЭСр 12,5-0204	Угольник	1	
А4		5	ВПЭСр 12,5-0205	Кронштейн	2	
А4		6	ВПЭСр 12,5-0206	Сектор	2	
А4		7	ВПЭСр 12,5-0207	Вставка	2	
А4		8	ВПЭСр 8-0201	Скоба	2	
А4		9	ВПЭСр 8-0207	Косынка	2	
А4		10	ВПЭСр 8-0208	Пластина	2	
				Прочие изделия		
		11		Фланец		
				СТД 201.00.000-23		
				ТУ36-1508-88	1	9,56кг

Подп. и дата | Инв. N дубл. | Взам. инв. N | Подп. и дата | Инв. N подл.

Изм.	Лист	N док.	Подп.	Дата
Разраб.	Денисова			
Пров.	Пронский			
Н.контр.	Пронский			
Утв.	Демьянов			XI/82

ВПЭСр 12,5-02

Патрубок присоединительный

Лит	Лист	Листов
		1

АП Проектпромвентиляция

Копировал: Вл— Ц.00112-02 35 Формат: А4

5.904-73.93, выпуск 1

ВПЭСр 12,5 СБ

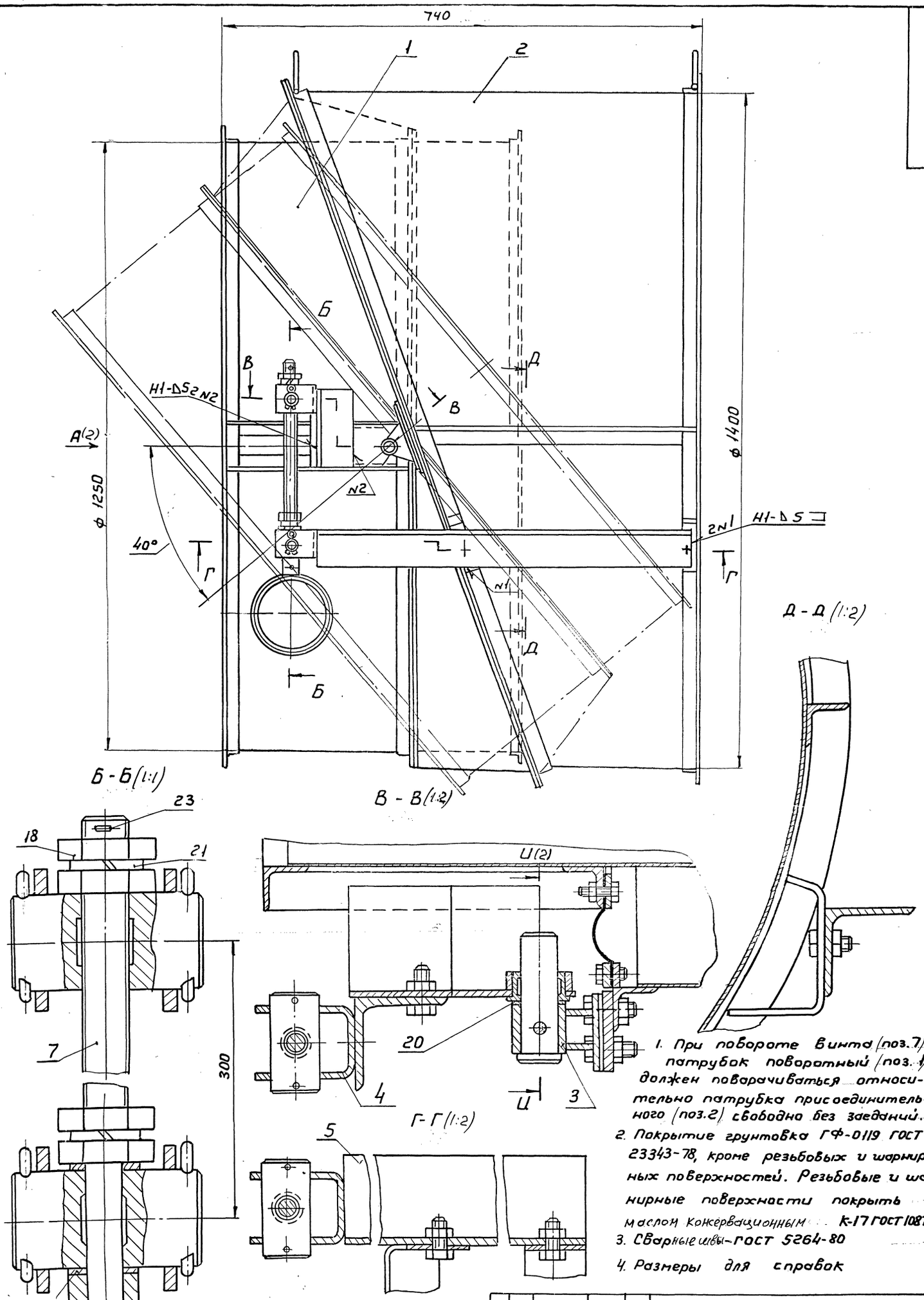

1. При повороте винта (поз.7) патрубок поворотный (поз.1) должен поворачиваться относительно патрубка присоединительного (поз.2) свободно без заеданий.
2. Покрытие грунтовка ГФ-0119 ГОСТ 23343-78, кроме резьбовых и шарнирных поверхностей. Резьбовые и шарнирные поверхности покрыть маслом консервационным К-17 ГОСТ 1087-76
3. Сварные швы - ГОСТ 5264-80
4. Размеры для справок

					ВПЭСр 12,5 СБ			
Изм	Лист	N докум.	Подп.	Дата	Воздухораспределитель регулируемый Сборочный чертеж	Лит	Масса	Масштаб
Разраб.		Щеглова					128,0	1:5
Пров.		Пронский				Лист 1	Листов 2	
Т. контр.		Каган				АП Проектпромвентиляция		
Нач. отд.		Осадчий						
Н. контр.		Пронский						
Утв.		Овчинников						

Инв. N подл. | Подп. и дата | Взам. инв. | Инв. N дубл. | Подп. и дата

А (1)

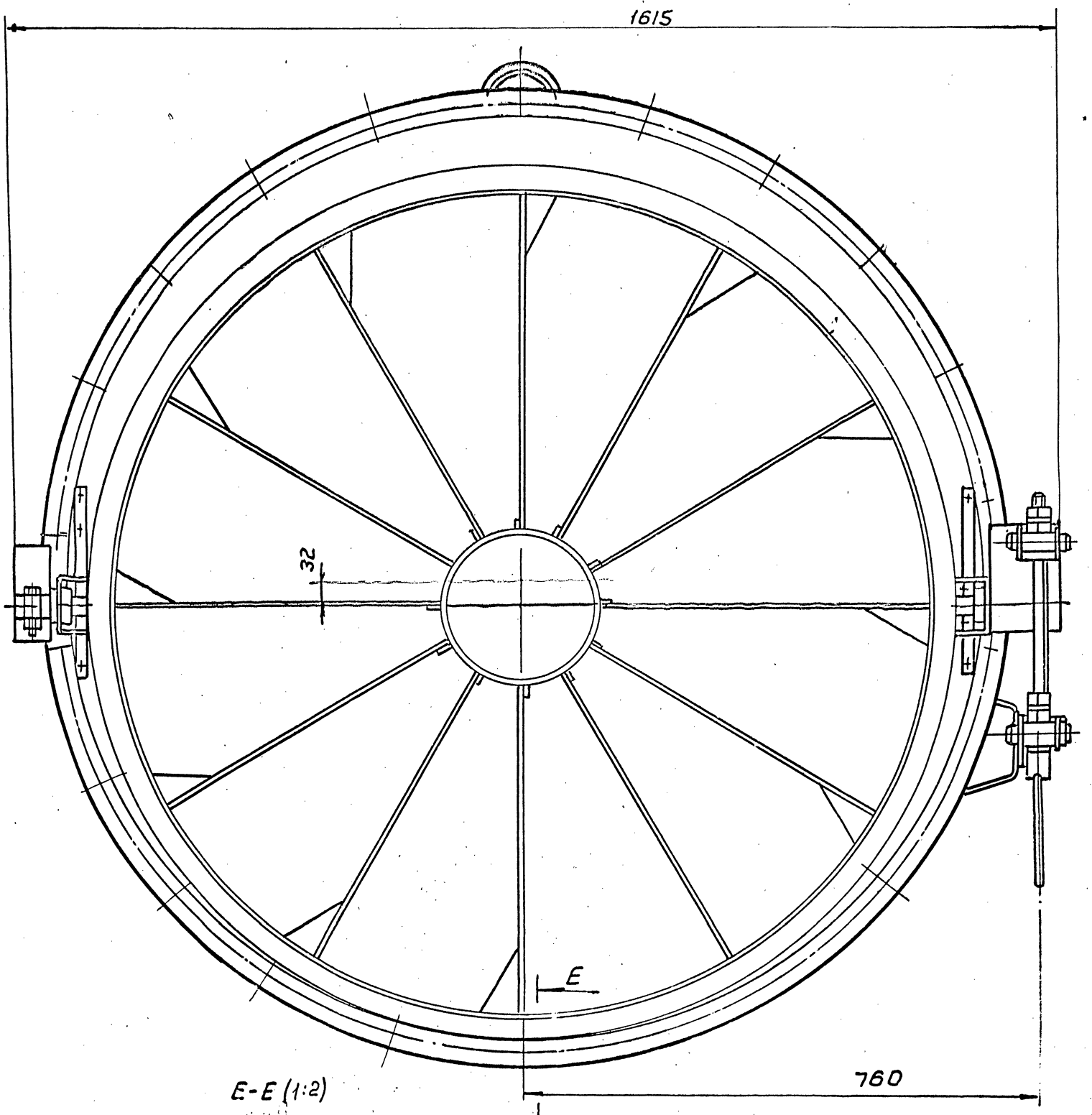

Е-Е (1:2)

У-У (1:1)(1)

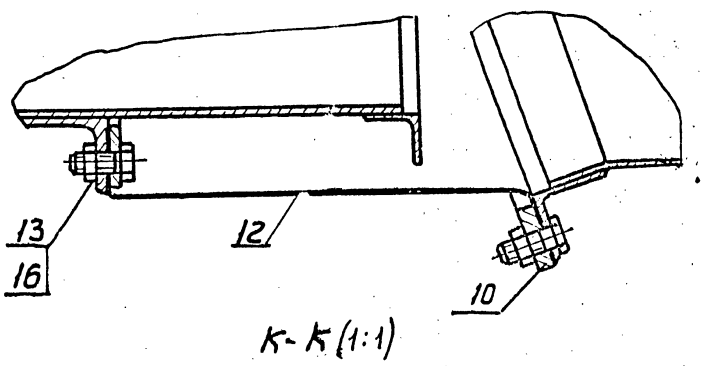

К-К (1:1)

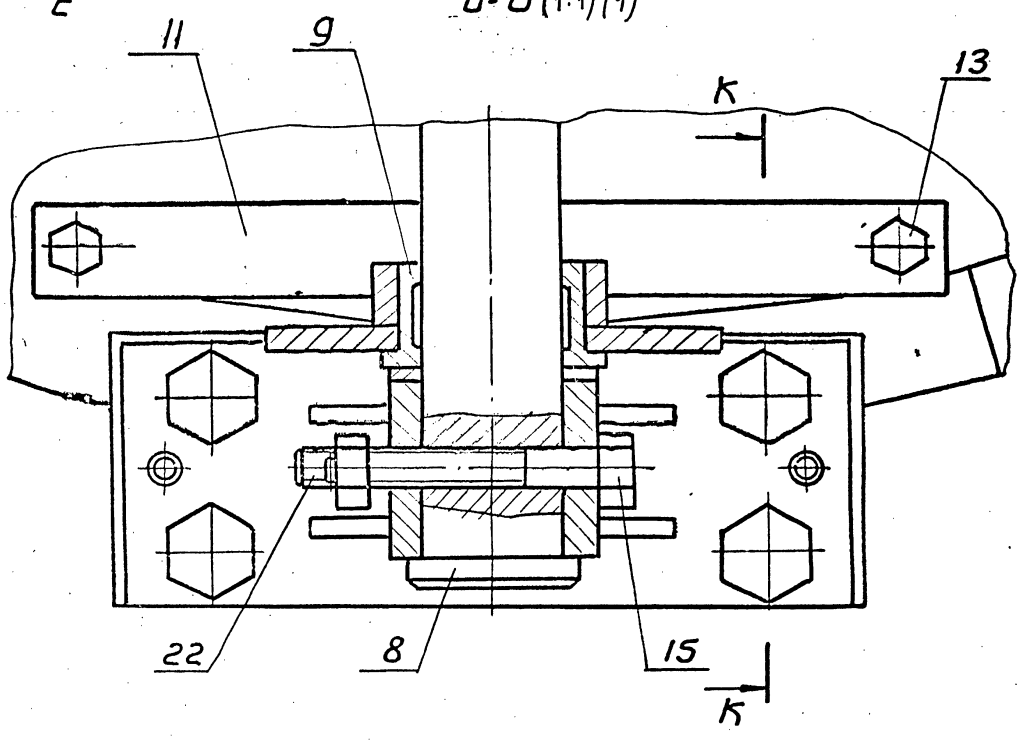

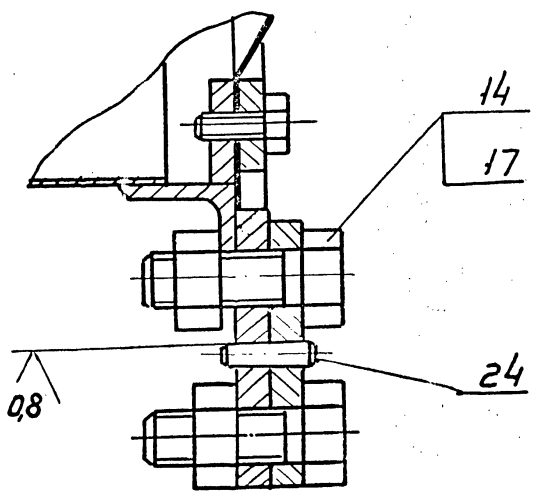

Изм.	Лист	№ докум.	Подп.	Дата	ВПЭСр 12,5 СБ	Лист 2

Инв. № подл. | Подп. и дата | Взам. инв. № | Инв. № дубл. | Подп. и дата

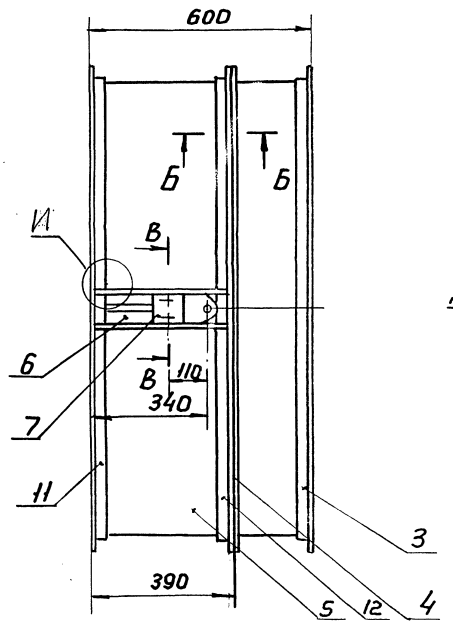

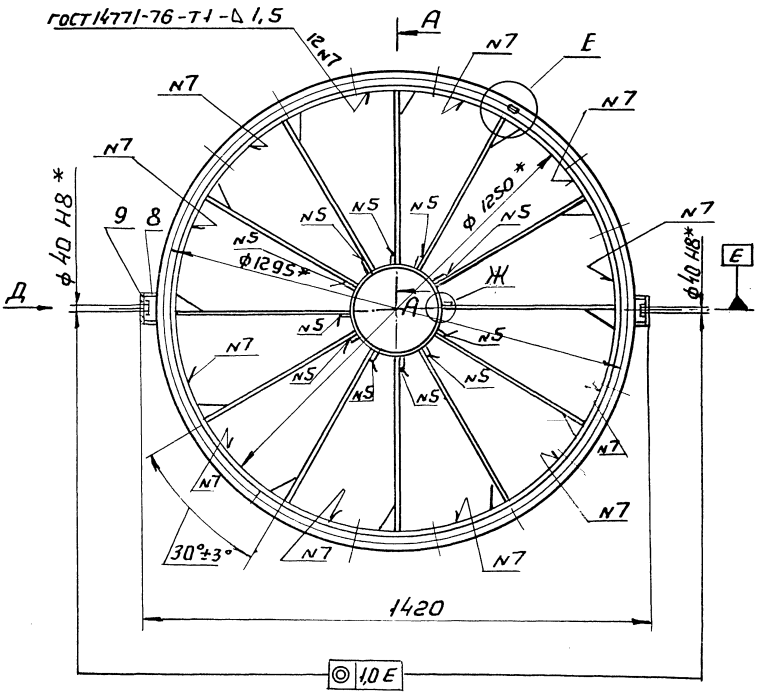
ГОСТ 14771-76-Т1-△1,5
12N7
А
N7
Е
N7
N7
N7
N5
N5
N5

5.904-73.93, выпуск 1

Формат	Зона	Поз.	Обозначение	Наименование	Кол.	Примечание
				Документация		
2			ВПЭСр 12,5-0101	Сборочный чертеж		
				Детали		
		1	ВПЭСр 12,5-0101.01	Ребро	12	
1		2	ВПЭСр 12,5-010102	Втулка	1	

Изм.	Лист	N док.	Подп.	Дата
Разраб.		Щеглова		
Пров.		Пронский		
Н.контр.		Пронский		
Утв.		Демьянов		XI/82

ВПЭСр 12,5-0101

Втулка

Лит	Лист	Листов
		1

АП проектпромвентиляция

Копировал: Вл Формат: А4

ВПЭСр 12,5-010102

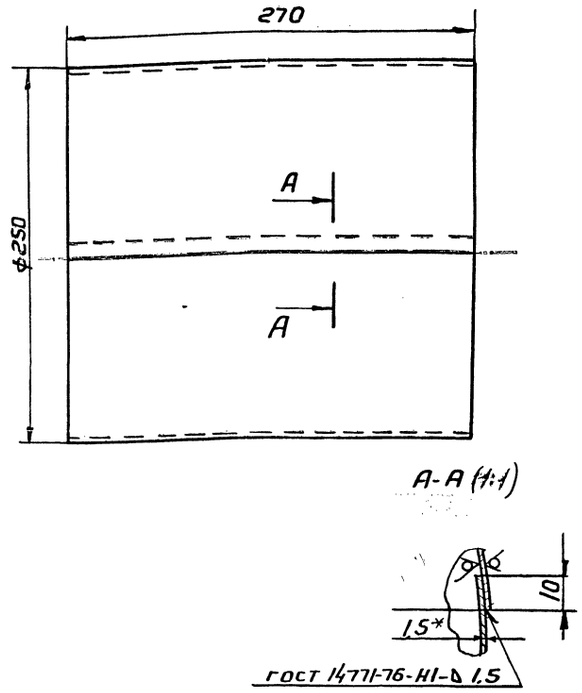

1. Длина развернутой детали - 790 мм;
2. h14; $\pm\frac{IT14}{2}$;
3.* Размер для справок.

Изм.	Лист	N докум.	Подп.	Дата
Разраб.		Щеглова		
Пров.		Пронский		
Т.контр.		Демьянов		XI/82
Н.контр.		Пронский		
Утв.		Демьянов		

ВПЭСр 12,5-010102

Втулка

Лит	Масса	Масштаб
	2,51	1:2,5

Лист | Листов 1

Лист Б-ПН-0-1,5 ГОСТ 19903-74 ОК 360 13 кп ГОСТ 16523-89

АП проектпромвентиляция

Копировал: Вл Формат А4

ВПЭСр 12,5-0101СБ

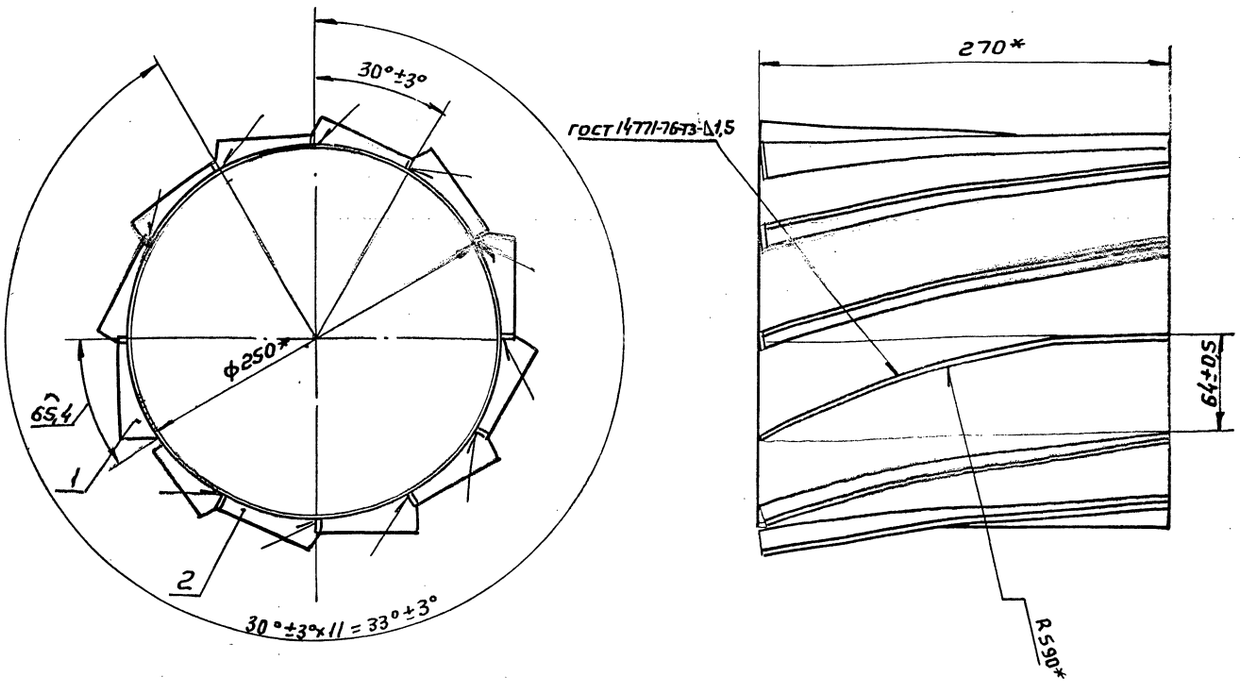

* Размеры для справок

Изм.	Лист	N докум.	Подп.	Дата
Разраб.		Щеглова		
Пров.		Пронский		
Т.контр.		Демьянов		XI/82
Н.контр.		Пронский		
Утв.		Демьянов		

ВПЭСр 12,5-0101 СБ

Втулка. Сборочный чертеж

Лит	Масса	Масштаб
	4,29	1:2,5

Лист | Листов 1

АП проектпромвентиляция

Копировал: Вл Формат А3

5.904-73.93, выпуск 1

ВПЭСр 12,5-010101

12,5 √(√)

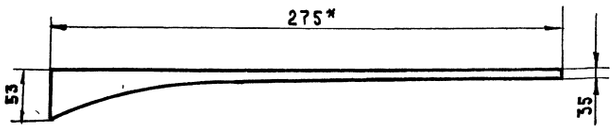

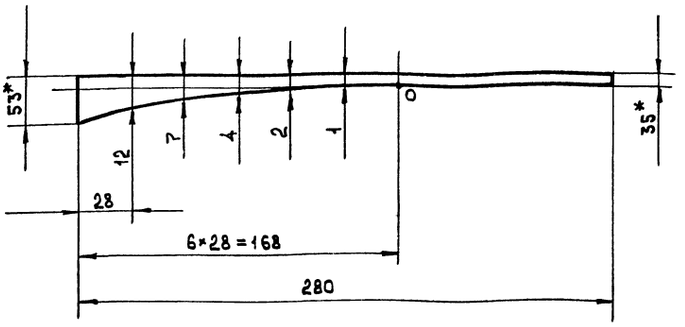

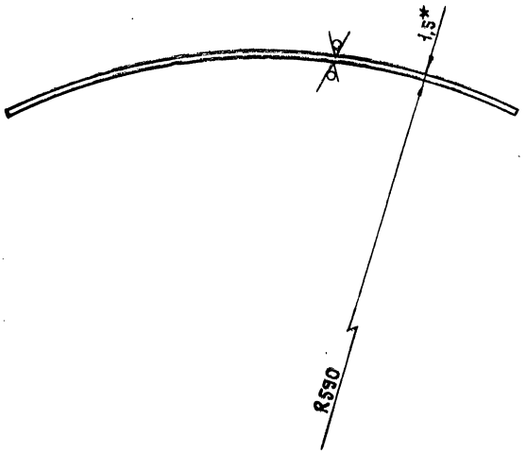

1. h14; $\pm \frac{IT14}{2}$.
2. * Размеры для справок.

Изм.	Лист	N докум.	Подп.	Дата
Разраб.		Щеглова		
Пров.		Пронский		
Т.контр.		Демьянов		
Н.контр.		Пронский		
Утв.		Демьянов		

ВПЭСр 12,5-010101

Ребро

Лит.	Масса	Масштаб
	0,148	1:4

Лист | Листов: 1

Лист Б-ПН-0,15 ГОСТ 19903-74
ВК 360 В ГОСТ 16523-70

АП
Проектпромвентиляция

Копировал: | Формат: А3

Инв. № подл. | Подп. и дата | Взам. инв. № | Инв. № дубл. | Подп. и дата

ВПЭС 12,5р-010001

12,5 √(√)

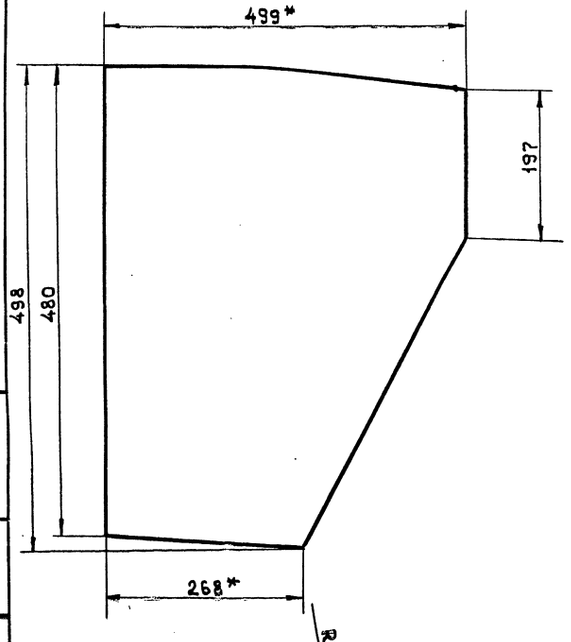

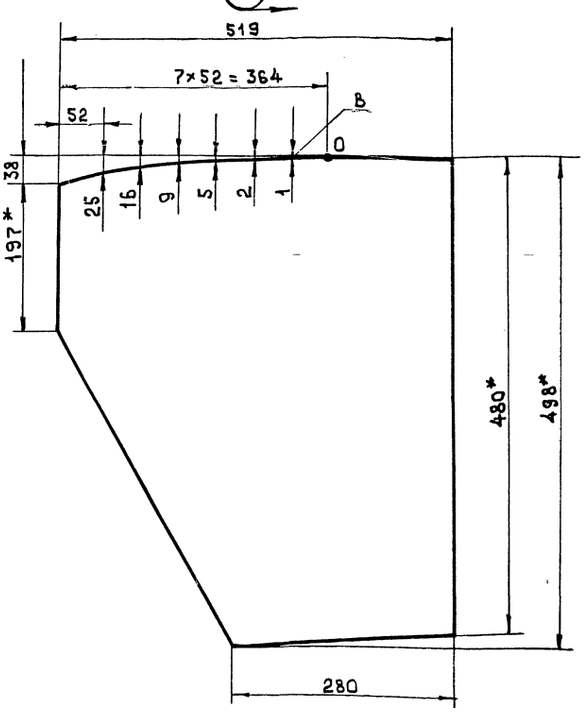

1. По всей длине кромки В - плавные переходы.
2. h14; $\pm \frac{IT14}{2}$.
3. * Размеры для справок.

Изм.	Лист	N докум.	Подп.	Дата
Разраб.		Щеглова		
Пров.		Пронский		
Т.контр.		Демьянов		
Н.контр.		Пронский		
Утв.		Демьянов		

ВПЭСр 12,5-010001

Лопатка

Лит.	Масса	Масштаб
	1,78	1:5

Лист | Листов: 1

Лист Б-ПН-0,15 ГОСТ 19903-74
ВК 360 В ГОСТ 16523-89

АП
Проектпромвентиляция

Копировал: | Формат: А3

Инв. № подл. | Подп. и дата | Взам. инв. № | Инв. № дубл. | Подп. и дата

5.904-73.93, выпуск 1

ВПЭСр 12,5-010002

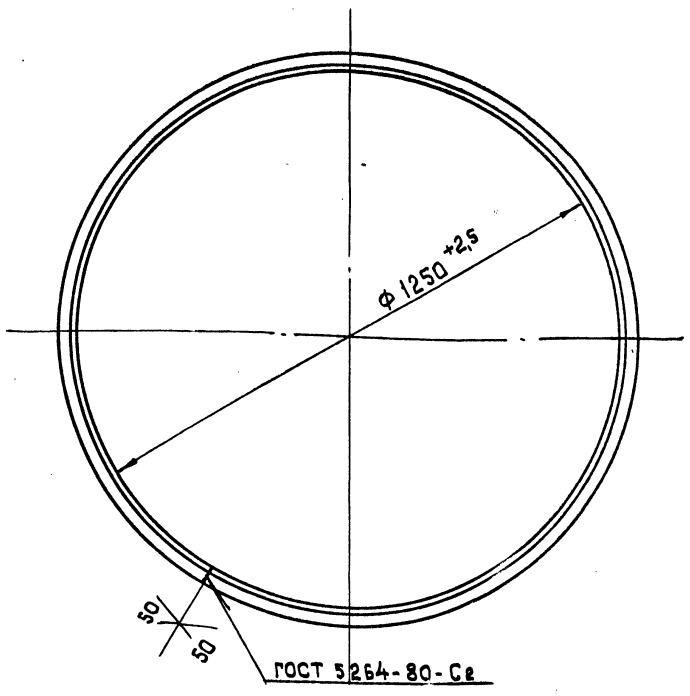

Длина развернутой детали - 3973 мм

Изм.	Лист	N докум.	Подп.	Дата
Разраб.		Щеглова		
Пров.		Пронский		
Т.контр.		Демьянов		XI/82
Н.контр.		Пронский		
Утв.		Демьянов		

ВПЭСр 12,5-010002

Фланец

Лит.	Масса	Масштаб
	5,8	1:20

Лист | Листов: 1

Уголок 25×25×4-В ГОСТ 8509-76 / Ст3 ГОСТ 535-88

АП Проектпромвентиляция

Копировал: | Формат: А4

ВПЭСр 12,5-010003

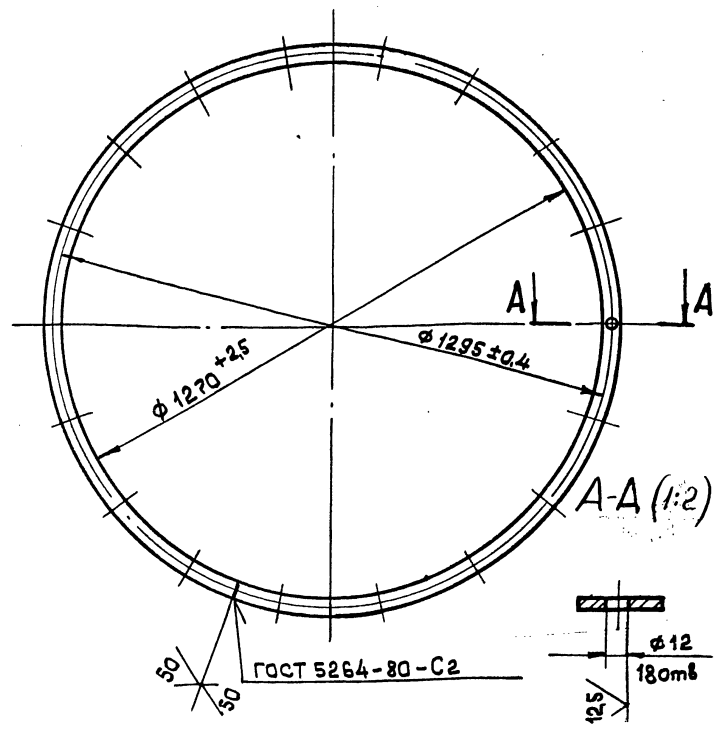

1. Неуказанные предельные отклонения размеров: отверстий Н14.
2. Длина развернутой детали - 4066 мм

Изм.	Лист	N докум.	Подп.	Дата
Разраб.		Щеглова		
Пров.		Пронский		
Т.контр.		Демьянов		XI/82
Н.контр.		Пронский		
Утв.		Демьянов		

ВПЭСр 12,5-010003

Кольцо

Лит.	Масса	Масштаб
	3,2	1:20

Лист | Листов: 1

Полоса 4×36-В-2 ГОСТ 103-76 / Ст 3 ГОСТ 535-88

АП Проектпромвентиляция

Копировал: | Формат: А4

ВПЭСр 12,5-010004

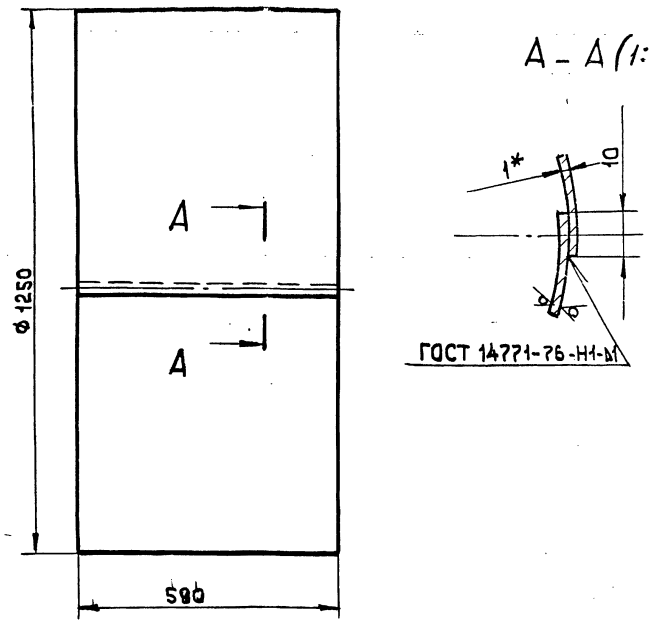

1. Длина развернутой детали - 3932 мм.
2. h 14; $\pm \frac{JT14}{2}$.
3.* Размер для справок.

Изм.	Лист	N докум.	Подп.	Дата
Разраб.		Щеглова		
Пров.		Пронский		
Т.контр.		Демьянов		XI/82
Н.контр.		Пронский		
Утв.		Демьянов		

ВПЭСр 12,5-010004

Обечайка

Лит.	Масса	Масштаб
	18,2	1:10

Лист | Листов: 1

Лист Б-ПН-01 ГОСТ 19903-74 / ОК 360 В ГОСТ 16523-89

АП Проектпромвентиляция

Копировал: | Формат: А4

ВПЭСр 12,5-010005

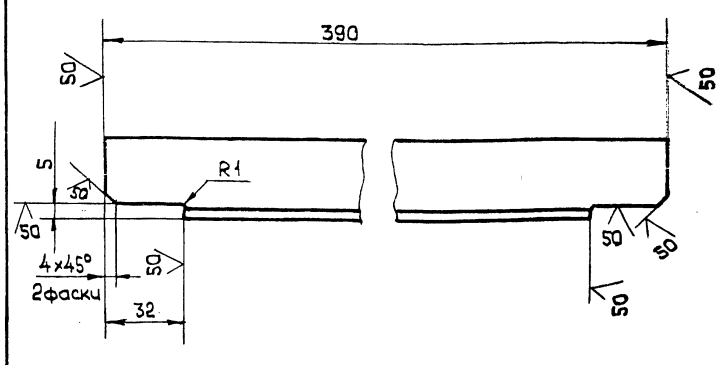

Предельные отклонения размеров: h 14; $\pm \frac{JT14}{2}$

Изм.	Лист	N докум.	Подп.	Дата
Разраб.		Щеглова		
Пров.		Пронский		
Т.контр.		Демьянов		XI/82
Н.контр.		Пронский		
Утв.		Демьянов		

ВПЭСр 12,5-010005

Связь

Лит.	Масса	Масштаб
	0,77	1:2

Лист | Листов: 1

Уголок 36×36×4-В ГОСТ 8509-86 / Ст 3 ГОСТ 535-88

АП Проектпромвентиляция

Копировал: | Формат: А4

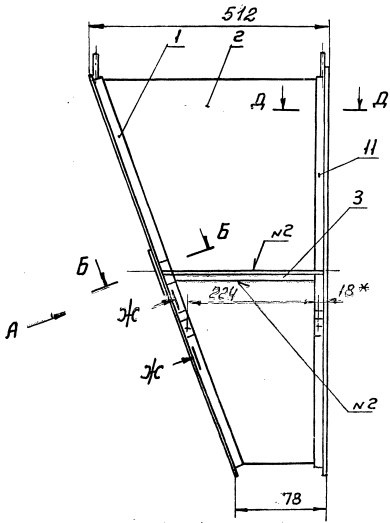

А(1:2,5)

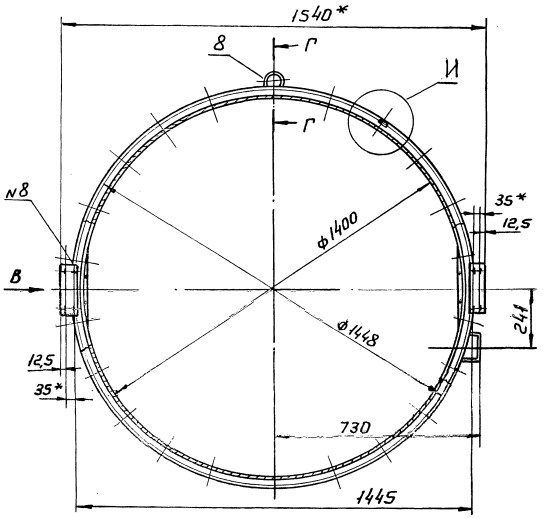

Б-Б (1:1)

В(1:2,5)

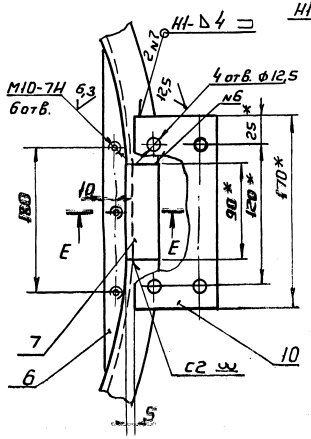

Е-Е(1:1)

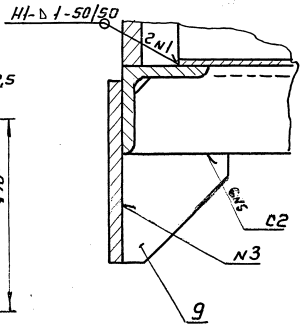

Г-Г(1:1)

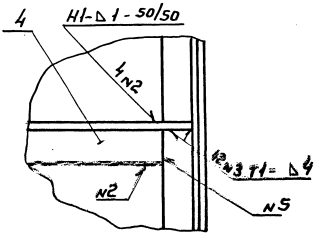

И(1:1)

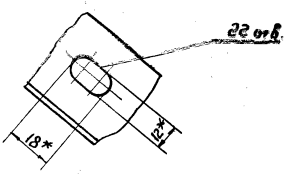

Д-Д (1:1)

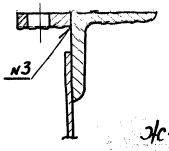

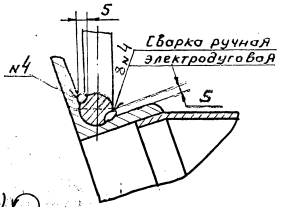

Ж-Ж (1:1)

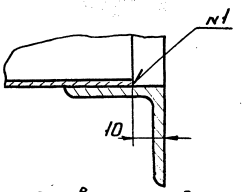

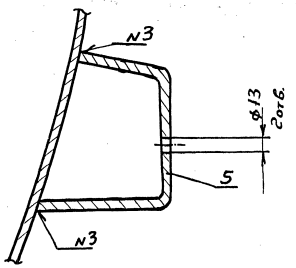

1. Неуказанные сварные швы по ГОСТ 14771-76
2. Н14, h14, $\pm\frac{Н14}{2}$

					ВПЭСр 12,5-02 СБ			
Изм	Лист	№ докум	Подп.	Дата	Патрубок присоединительный. Сборочный чертеж	Лит	Масса	Масштаб
Разраб.		Денисова					34,1	1:10
Пров.		Пронский				Лист	Листов 1	
Т. контр.		Демьянов						
Н. контр.		Пронский				АП Проектпромвентиляция		
Утв.		Демьянов						

Инв. № подл.	Подп. и дата	Взам. инв. №	Инв. № дубл.	Подп. и дата

ВПЭСр 12,5-0201

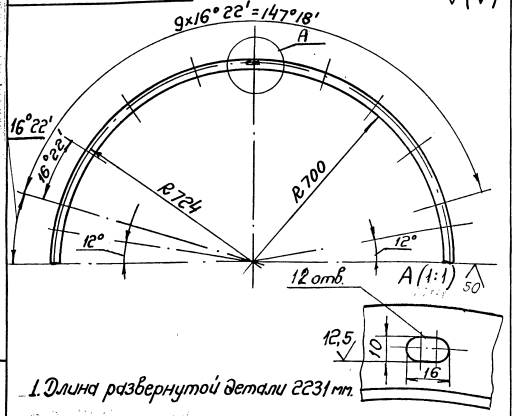

1. Длина развернутой детали 2231 мм.
2. h14, $\pm \frac{IT14}{2}$
3. Допускается использовать для двух деталей один фланец СТД 20100.000-23 ТУ 36-1508-75.

Изм.	Лист	№ докум.	Подп.	Дата	ВПЭСр 12,5-0201		
Разраб.		Денисова			Полуфланец	Лит.	Масса 4,78	Масштаб 1:10
Пров.		Пронский				Лист	Листов: 1
Т.контр.		Демьянов					
Н.контр.		Пронский			Уголок 36×36×4-В ГОСТ 8509-86 Ст3 ГОСТ 535-88	АП Проектпроветмонтаж	
Утв.		Демьянов					

Копировал: Фер- Формат: А4

ВПЭСр 12,5-0202

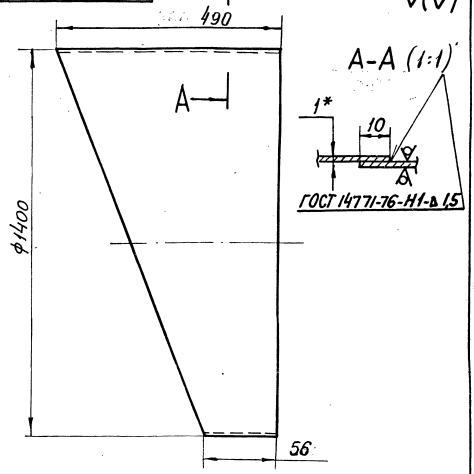

1. Длина развернутой детали – 4403 мм.
2. h14, $\pm \frac{IT14}{2}$
3. * Размер для справок.

Изм.	Лист	№ докум.	Подп.	Дата	ВПЭСр 12,5-0202		
Разраб.		Денисова			Обечайка	Лит.	Масса 10,73	Масштаб 1:10
Пров.		Пронский				Лист	Листов: 1
Т.контр.		Демьянов					
Н.контр.		Пронский			Лист Б-ЛН-О-1 ГОСТ 19903-74 ОК360-В ГОСТ 16523-89	АП Проектпроветмонтаж	
Утв.		Демьянов					

Копировал: Фер- Формат: А4

ВПЭСр 12,5-0203

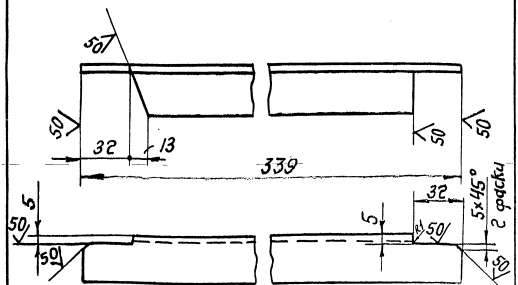

Предельные отклонения размеров: h14, $\pm \frac{IT14}{2}$

Изм.	Лист	№ докум.	Подп.	Дата	ВПЭСр 12,5-0203		
Разраб.		Денисова			Уголник	Лит.	Масса 0,73	Масштаб 1:10
Пров.		Пронский				Лист	Листов: 1
Т.контр.		Демьянов					
Н.контр.		Пронский			Уголок 36×36×4-В ГОСТ 8509-86 Ст3 кп ГОСТ 535-88	АП Проектпроветмонтаж	
Утв.		Демьянов					

Копировал: Фер- Формат: А4

ВПЭСр 12,5-0204

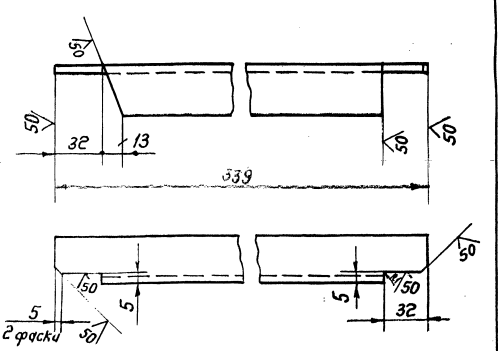

Предельные отклонения размеров: h14, $\pm \frac{IT14}{2}$

Изм.	Лист	№ докум.	Подп.	Дата	ВПЭСр 12,5-0204		
Разраб.		Денисова			Уголник	Лит.	Масса 0,73	Масштаб 1:10
Пров.		Пронский				Лист	Листов: 1
Т.контр.		Демьянов					
Н.контр.		Пронский			Уголок 36×36×4-В ГОСТ 8509-86 Ст3 кп ГОСТ 535-88	АП Проектпроветмонтаж	
Утв.		Демьянов					

Копировал: Фер- Формат: А4

5.904-73.93, Выпуск I

ВПЭСр 12,5-0205

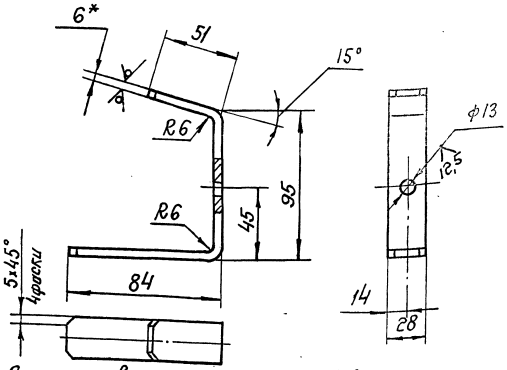

1. Длина развернутой детали - 213 мм.
2. H14, h14, $\pm\frac{IT14}{2}$.
3. * Размер для справок.

Изм.	Лист	№ докум.	Подп.	Дата
Разраб.		Денисова		
Пров.		Пронский		
Т.контр.		Демьянов		XI/82
Н.контр.		Пронский		
Утв.		Демьянов		

ВПЭСр 12,5-0205

Кронштейн

Лит.	Масса	Масштаб
	0,28	1:2

Лист | Листов: 1

Лист Б-ПН-06 ГОСТ 19903-74 / 3-III-Ст 3кп ГОСТ 14637-69

АП Проектпромвентиляция

Копировал: Бер- Формат: А4

ВПЭСр 12,5-0206

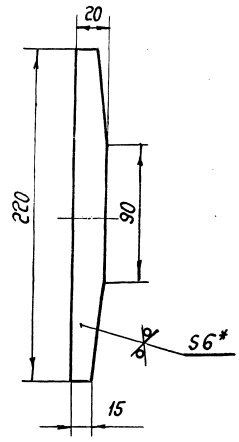

1. h14, $\pm\frac{IT14}{2}$.
2. * Размер для справок.

Изм.	Лист	№ докум.	Подп.	Дата
Разраб.		Денисова		
Пров.		Пронский		
Т.контр.		Демьянов		XI/82
Н.контр.		Пронский		
Утв.		Демьянов		

ВПЭСр 12,5-0206

Сектор

Лит.	Масса	Масштаб
	0,2	1:2

Лист | Листов 1

Лист Б-ПН-06 ГОСТ 19903-74 / 3-III-Ст 3кп ГОСТ 14637-69

АП Проектпромвентиляция

Копировал: Бер- Формат: А4

ВПЭСр 12,5-0207

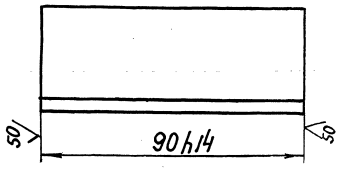

Изм.	Лист	№ докум.	Подп.	Дата
Разраб.		Денисова		
Пров.		Пронский		
Т.контр.		Демьянов		XI/82
Н.контр.		Пронский		
Утв.		Демьянов		

ВПЭСр 12,5-0207

Вставка

Лит.	Масса	Масштаб
	0,2	1:1

Лист | Листов: 1

Уголок 36x36x4-В ГОСТ 8509-86 / Ст 3кп ГОСТ 535-88

АП Проектпромвентиляция

Копировал: Бер- Формат: А4

ВПЭСр 12,5-010007

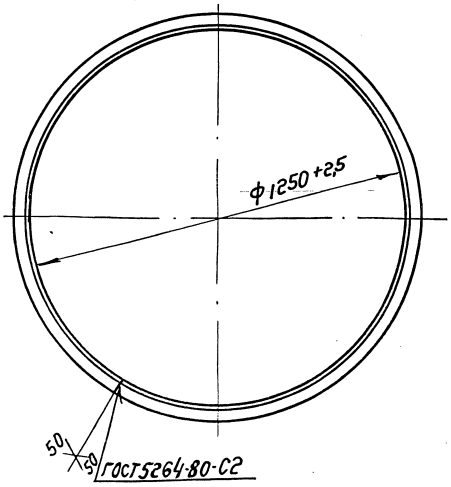

Длина развернутой детали - 3991 мм.

Изм.	Лист	№ докум.	Подп.	Дата
Разраб.		Щеглова		
Пров.		Пронский		
Т.контр.		Демьянов		XI/82
Н.контр.		Пронский		
Утв.		Демьянов		

ВПЭСр 12,5-010007

Фланец

Лит.	Масса	Масштаб
	8,58	1:20

Лист | Листов: 1

Уголок 36x36x4-В ГОСТ 8509-86 / Ст 3кп ГОСТ 535-88

АП Проектпромвентиляция

Копировал: Бер- Формат: А4

5.904-73.93, Выпуск 1

Формат	Зона	Поз.	Обозначение	Наименование	Кол.	Примечание
				Документация.		
А3		1	ВПЭСр 12,5-03	Сборочный чертеж		
				Детали		
А4		1	ВПЭСр 8-0501	Сухарь	1	
А4		2	ВПЭСр 12,5-0301	Кронштейн	1	
А4		3	ВПЭСр 8-0402	Серьга	1	
				Стандартные изделия.		
		4		Шплинт 5×55		
				ГОСТ 397-79	2	

Инв.№ подл. | Подп. и дата | Взам. инв.№ | Инв.№ дубл. | Подп. и дата

Изм.	Лист	№ докум.	Подп.	Дата
Разраб.		Шеелова		
Пров.		Пронский		
Н.контр.		Пронский		
Утв.		Демьянов		

ВПЭСр 12,5-03

Кронштейн

Лит. | Лист | Листов 1

АП Проектпроветиляция

Копировал: Бер- Формат: А4

ВПЭСр 12,5-0301

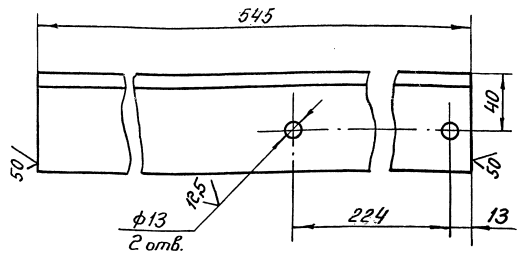

Предельные отклонения размеров: H14; h14; $\pm \frac{IT14}{2}$.

Изм.	Лист	№ докум.	Подп.	Дата
Разраб.		Шеелова		
Пров.		Пронский		
Т.контр.		Демьянов		
Н.контр.		Пронский		
Утв.		Демьянов		

ВПЭСр 12,5-0301

Кронштейн

Лит. | Масса | Масштаб: 3,7 | 1:2

Лист | Листов: 1

Уголок 75×75×6-В ГОСТ 8509-86 / Ст 3 ГОСТ 535-88

АП Проектпроветиляция

Копировал: Бер- Формат: А4

ВПЭСр 12,5-03 СБ

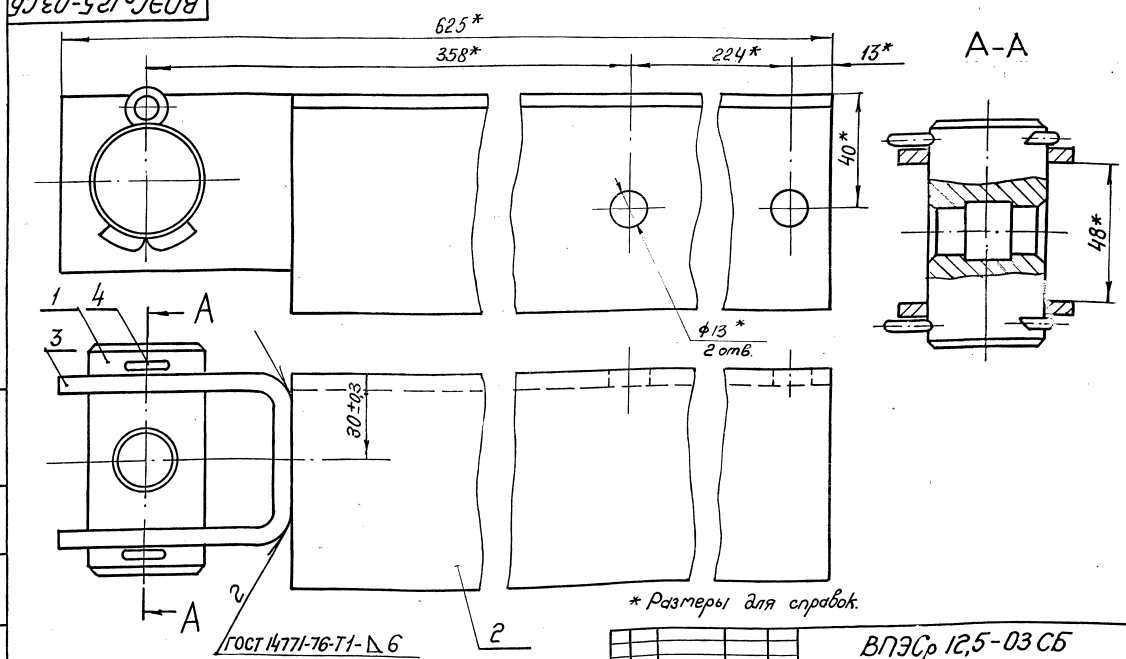

* Размеры для справок.

Изм.	Лист	№ докум.	Подп.	Дата
Разраб.		Шеелова		
Пров.		Пронский		
Т.контр.		Демьянов		
Н.контр.		Пронский		
Утв.		Демьянов		

ВПЭСр 12,5-03 СБ

Кронштейн. Сборочный чертеж

Лит. | Масса | Масштаб: 4,74 | 1:1

Лист | Листов: 1

АП Проектпроветиляция

Копировал: Бер- 8.00112-02 45 Формат: А3

ВПЭСр 12,5-0002

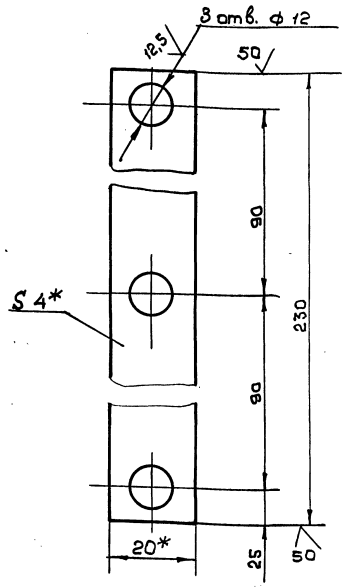

1. $\frac{H14}{\pm\frac{JT14}{2}}$, h14,

2 *Размеры для справок

Изм.	Лист	№ докум.	Подп.	Дата	ВПЭСр 12,5-0002			
Разраб.		Щеглова			Планка	Лит.	Масса	Масштаб
Пров.		Пронский					0,14	1:1
Т.контр.		Демьянов		12/82		Лист	Листов 1	
Н.контр.		Пронский			Полоса 4×20-В-2 ГОСТ 103-76	АП проектпромвентиляция		
Утв.		Демьянов			Ст3 ГОСТ 535-88			

Копировал: Формат: А4

Инв.№ подл. | Подп. и дата | Взам. инв.№ | Инв.№ дубл. | Подп. и дата

ВПЭСр 16-010007

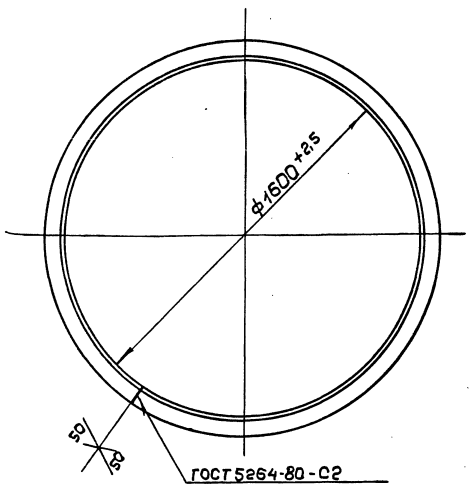

Длина развернутой детали - 5089 мм

Изм.	Лист	№ докум.	Подп.	Дата	ВПЭСр 16-010007			
Разраб.		Щеглова			Фланец	Лит.	Масса	Масштаб
Провер.		Пронский					11,0	1:15
Т.контр.		Демьянов		12/82		Лист	Листов 1	
Н.контр.		Пронский			Уголок 36×36×4-В ГОСТ 8509-86	АП проектпромвентиляция		
Утв.		Демьянов			Ст3 ГОСТ 535-88			

Копировал: Формат: А4

Инв.№ подл. | Подп. и дата | Взам. инв.№ | Инв.№ дубл. | Подп. и дата

ВПЭСр 12,5-0003

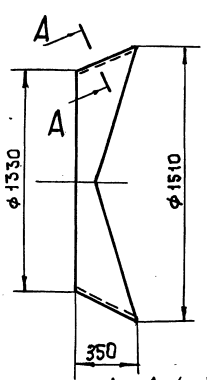

А-А (1:1)

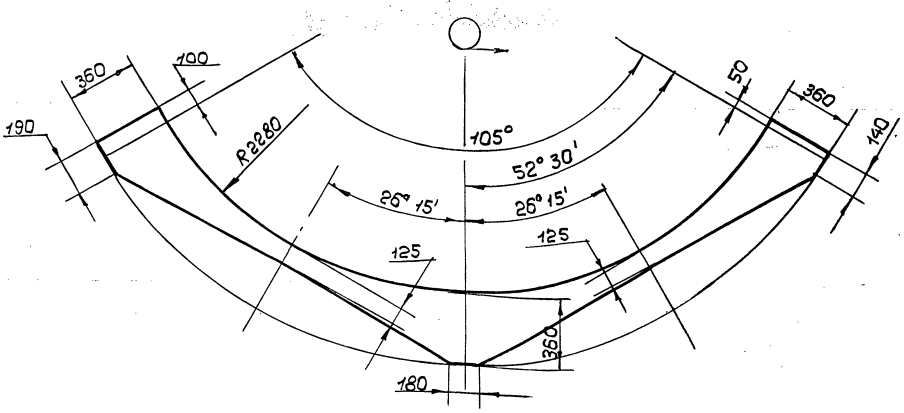

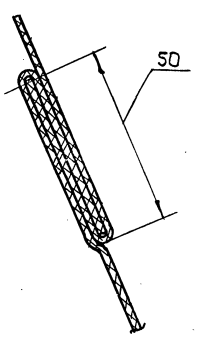

Диафрагму сшить запошивочным швом нитью БС3-1,8×1×2 (400-752) ГОСТ 8325-78

Изм.	Лист	№ докум.	Подп.	Дата	ВПЭСр 12,5-0003			
Разраб.		Щеглова			Диафрагма	Лит.	Масса	Масштаб
Пров.		Пронский					0,8	1:20
Т.контр.		Демьянов		12/82		Лист	Листов 1	
Н.контр.		Пронский			Парусина полульняная пропитанная НЗ СКП ГОСТ 20712-75	АП проектпромвентиляция		
Утв.		Демьянов						

Копировал: Формат: А3

Инв.№ подл. | Подп. и дата | Взам. инв.№ | Инв.№ дубл. | Подп. и дата

Формат	Зона	Поз.	Обозначение	Наименование	Кол.	Примечание
				Документация		
А1			ВПЭСр 16 СБ	Сборочный чертеж		
				Сборочные единицы		
А4		1	ВПЭСр 16-01	Патрубок поворотный	1	
А4		2	ВПЭСр 16-02	Патрубок присоединительный	1	
А4		3	ВПЭСр 8-03	Опора	2	
А4		4	ВПЭСр 8-04	Поводок	1	
А4		5	ВПЭСр 16-03	Кронштейн	1	
А4		6	ВПЭСр 8-06	Кольцо	1	
				Детали		
А4		7	ВПЭСр 8-0001	Винт	1	
А4		8	ВПЭСр 8-0002	Ось	2	
А4		9	ВПЭСр 8-0003	Втулка	2	
А4		10	ВПЭСр 16-0001	Полукольцо	2	
А4		11	ВПЭСр 16-0002	Планка	2	
А3		12	ВПЭСр 16-0003	Диафрагма	1	
				Стандартные изделия		
		13		Болт М10×30.36		
				ГОСТ 7798-70	62	
		14		Болт М12×35.36		
				ГОСТ 7798-70	12	
		15		Болт 2М10×70.36		
				ГОСТ 7798-70	2	
		16		Гайка М10.4		
				ГОСТ 5915-70	56	

Подп. и дата | Инв. № дубл. | Взам. инв. № | Подп. и дата | Инв. № подл.

Изм.	Лист	№ докум.	Подп.	Дата
Разраб.		Щеглова		
Пров.		Граевский		
Н. контр.		Граевский		
Утв.		Демьянов		

ВПЭСр 16

Воздухораспределитель регулируемый

Лит.	Лист	Листов
	1	2

АП Проектпромвентиляция

Копировал: Формат: А4

Формат	Зона	Поз.	Обозначение	Наименование	Кол.	Примечание
		17		Гайка М12.4		
				ГОСТ 5915-70	12	
		18		Гайка М20.4		
				ГОСТ 5915-70	4	
		19		Шайба 16		
				ГОСТ 11371-78	2	
		20		Шайба 30		
				ГОСТ 11371-78	2	
		21		Шайба 20.65Г		
				ГОСТ 6402-70	2	
		22		Шплинт 2×25		
				ГОСТ 397-79	2	
		23		Шплинт 5×32		
				ГОСТ 397-79	1	
		24		Штифт 5×20		
				ГОСТ 3129-70	4	
		25		Штифт 5×36		
				ГОСТ 3129-70	1	

Подп. и дата | Инв. № дубл. | Взам. инв. № | Подп. и дата | Инв. № подл.

Изм.	Лист	№ докум.	Подп.	Дата

ВПЭСр 16

Лист 2

Копировал: Формат: А4

Формат	Зона	Поз.	Обозначение	Наименование	Кол.	Примечание
				Документация		
А2			ВПЭСр 16-01 СБ	Сборочный чертеж		
				Сборочные единицы		
А4		1	ВПЭСр 16-0101	Втулка	1	
				Детали		
А3		2	ВПЭСр 16-010001	Лопатка	12	
А4		3	ВПЭСр 16-010002	Фланец	1	
А4		4	ВПЭСр 16-010003	Кольцо	1	
А4		5	ВПЭСр 16-010004	Обечайка	1	
А4		6	ВПЭСр 16-010005	Связь	4	
А4		7	ВПЭСр 8-010006	Пластина	1	
Б4		8	ВПЭСр 16-010006	Стойка 85×95		
				Лист Б-ПН-0-6 ГОСТ 19903-14 / ст3кп ГОСТ 14637-89	6	0,38 кг
А4		9	ВПЭСр 8-010008	Пластина	2	
А4		10	ВПЭСр 8-010009	Втулка	2	
А4		11	ВПЭСр 16-010007	Фланец	1	
				Прочие изделия		
		12		Фланец		
				СТД 201.00.000-24		
				ТУ 36-1508-88	1	10,9 кг

Подп. и дата | Инв. № дубл. | Взам. инв. № | Подп. и дата | Инв. № подл.

Изм.	Лист	№ докум.	Подп.	Дата
Разраб.		Щеглова		
Пров.		Пронский		
Н. контр.		Пронский		
Утв.		Демьянов		

ВПЭСр 16-01

Патрубок поворотный

Лит	Лист	Листов
		1

АП Проектпромвентиляция

Копировал: Формат: А4

Формат	Зона	Поз.	Обозначение	Наименование	Кол.	Примечание
				Документация		
А2			ВПЭСр 16-02 СБ	Сборочный чертеж		
				Детали		
А4		1	ВПЭСр 8-0201	Скоба	2	
А4		2	ВПЭСр 16-0201	Полуфланец	2	
А4		3	ВПЭСр 16-0202	Обечайка	1	
А4		4	ВПЭСр 16-0203	Угольник	1	
А4		5	ВПЭСр 16-0204	Угольник	1	
А4		6	ВПЭСр 16-0205	Кронштейн	1	
А4		7	ВПЭСр 8-0207	Косынка	2	
А4		8	ВПЭСр 8-0208	Пластина	2	
А4		9	ВПЭСр 16-0206	Сектор	2	
А4		10	ВПЭСр 16-0207	Вставка	2	
А4						
А4						
				Прочие изделия		
		11		Фланец		
				СТД 201.00.000-25		
				ТУ 36-1508-88	1	12,36 кг

Подп. и дата | Инв. № дубл. | Взам. инв. № | Подп. и дата | Инв. № подл.

Изм.	Лист	№ докум.	Подп.	Дата
Разраб.		Щеглова		
Пров.		Пронский		
Н. контр.		Пронский		
Утв.		Демьянов		

ВПЭСр 16-02

Патрубок присоединительный

Лит	Лист	Листов
		1

АП Проектпромвентиляция

Копировал: Формат: А4

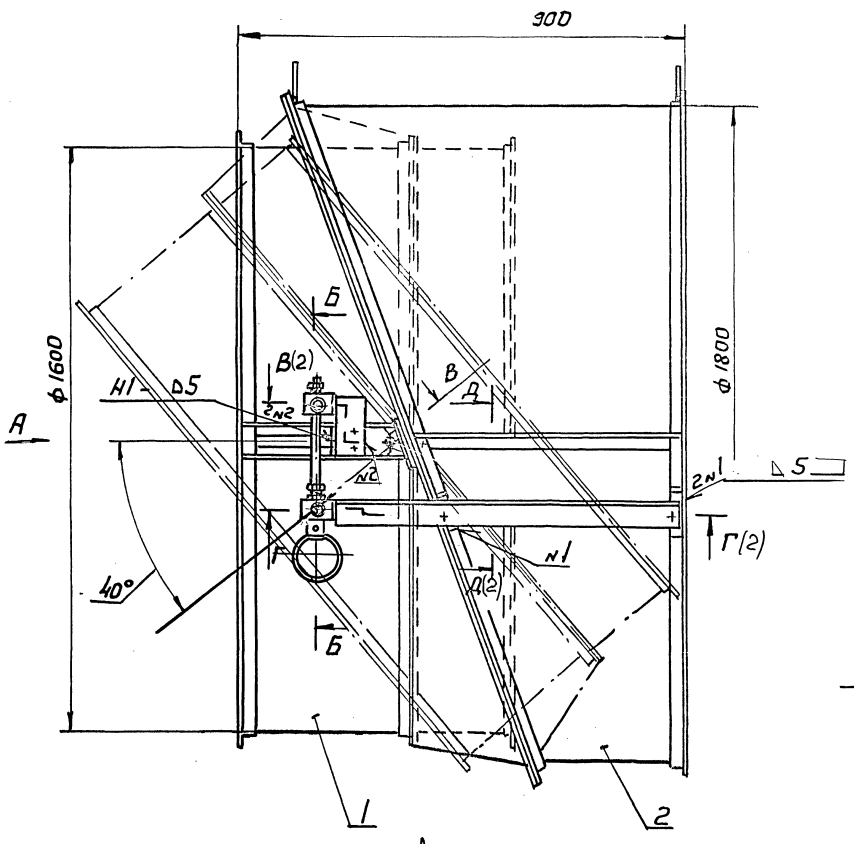

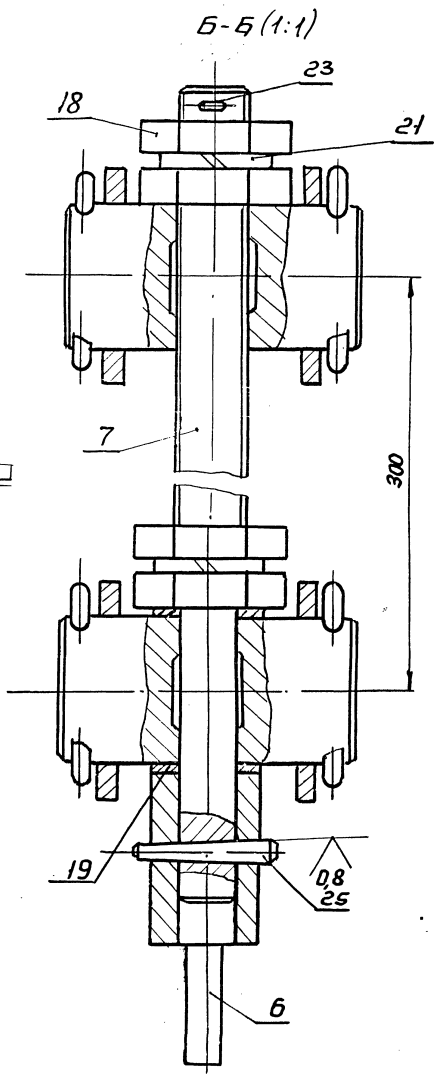

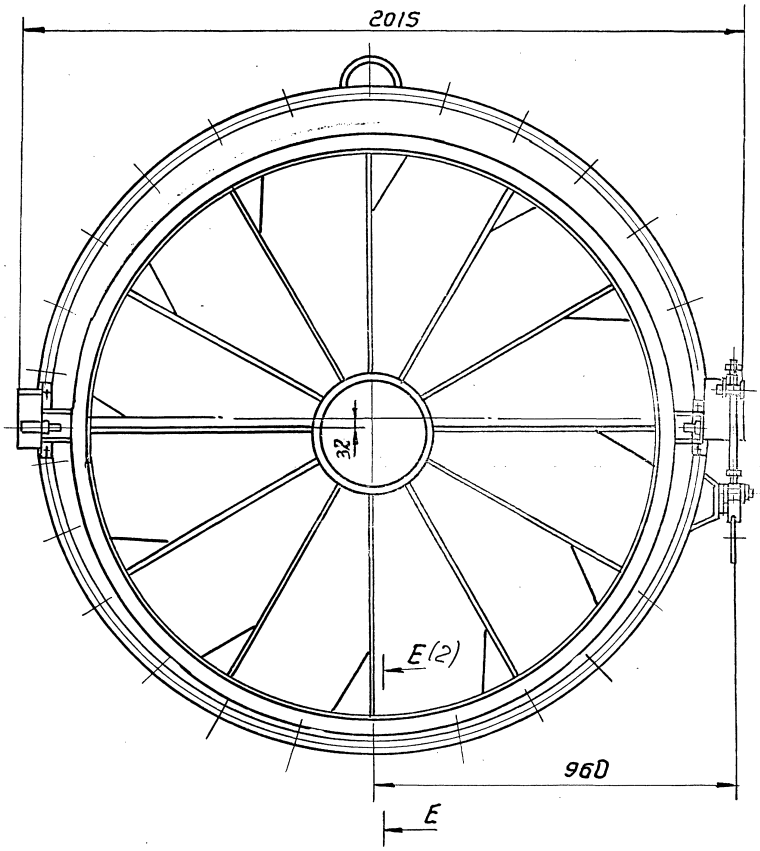

1. При повороте винта (поз.7) патрубок поворотный (поз.1) должен поворачиваться относительно патрубка присоединительного (поз.2) свободно, без заеданий.
2. Покрытие грунтовка ГФ-0119 ГОСТ 23343-78, кроме резьбовых и шарнирных поверхностей. Резьбовые и шарнирные поверхности покрыть маслом консервационным К-17 ГОСТ 10877-76
3. Сварка по ГОСТ 5264-80.
4. Размеры для справок.

				ВПЭСр 16 СБ			
Изм.	Лист	N докум.	Подп.	Дата	Воздухораспределитель регулируемый. Сборочный чертеж	Лит	Масса	Масштаб
Разраб.		Щеглова					214	1:10
Пров.		Пронский				Лист 1	Листов 2	
Т. контр.		Коган				АП проектпромвентиляция		
Нач. отд.		Осадчий						
Н. контр.		Пронский						
Утв.		Овчинников						

Инв. N подл. | Подп. и дата | Взам. инв. N дубл. | Подп. и дата

В-В (1:2)(1)

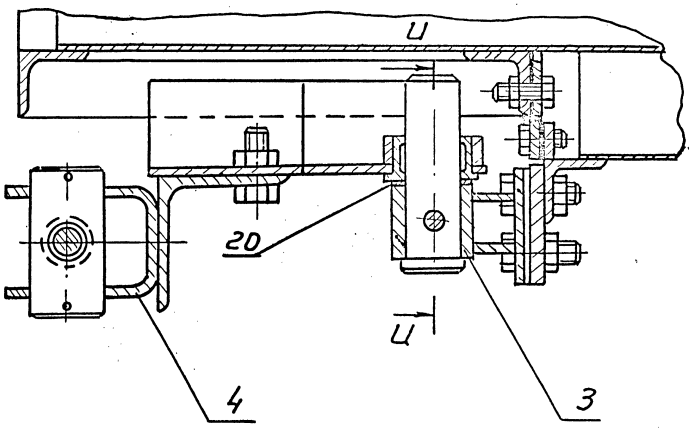

Д-Д (1:2)(1)

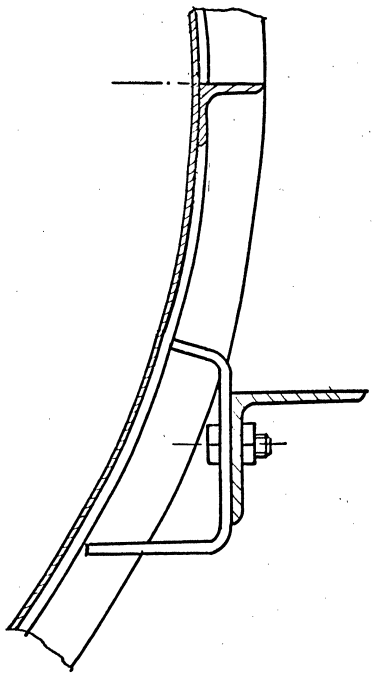

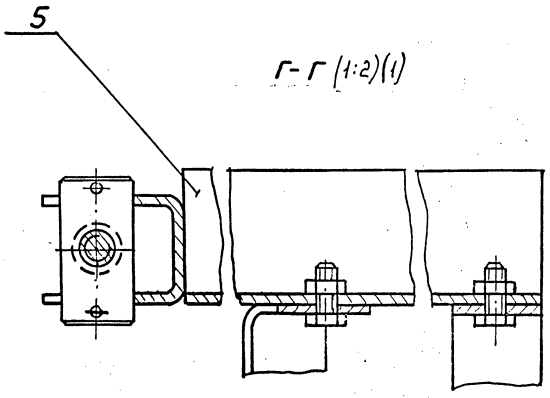

Г-Г (1:2)(1)

Е-Е (1:2)(1)

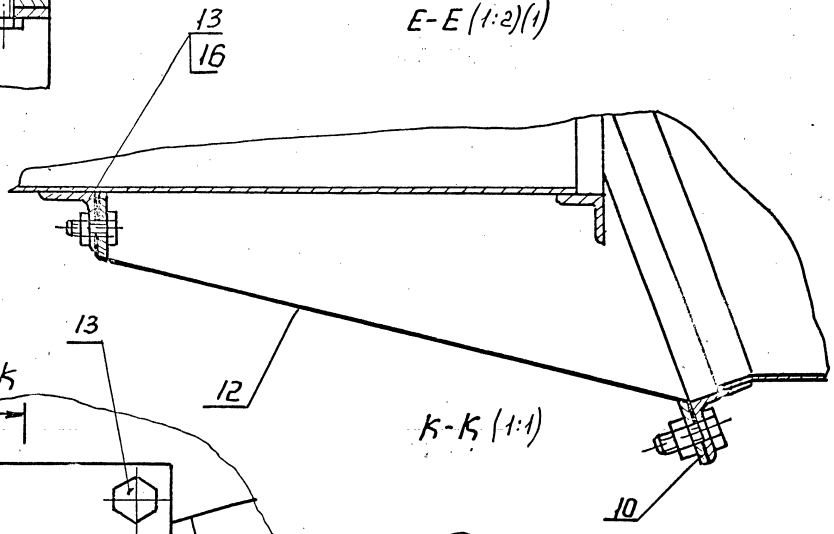

К-К (1:1)

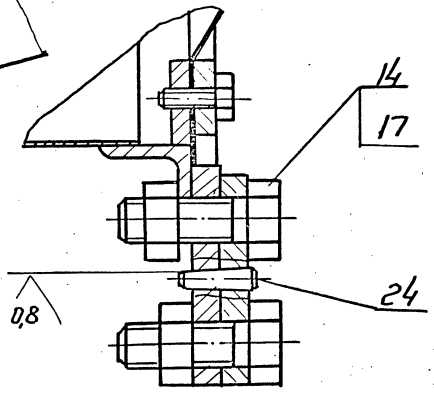

Ц-Ц (1:1)

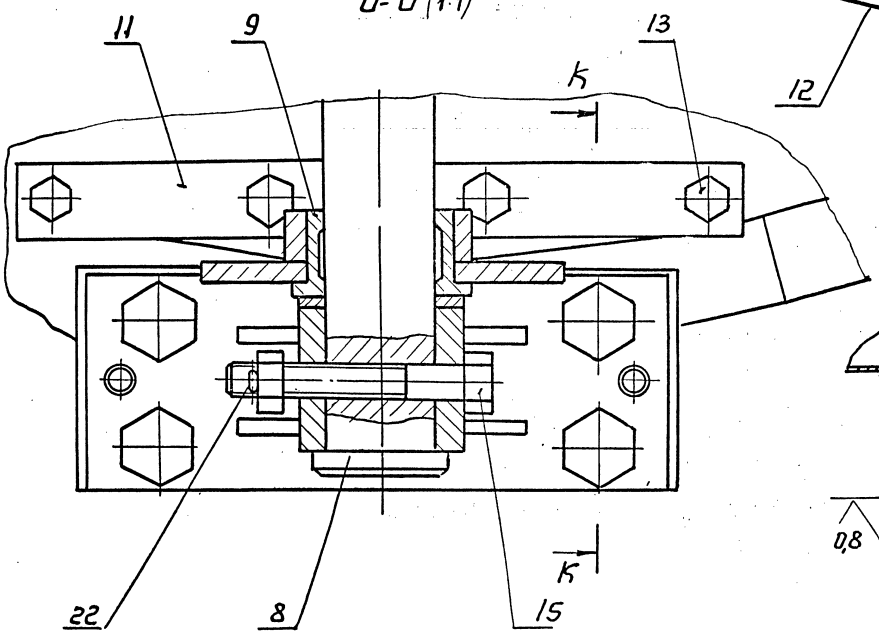

ВПЭСр 16-01СБ

5 904-73-93 выпуск 1

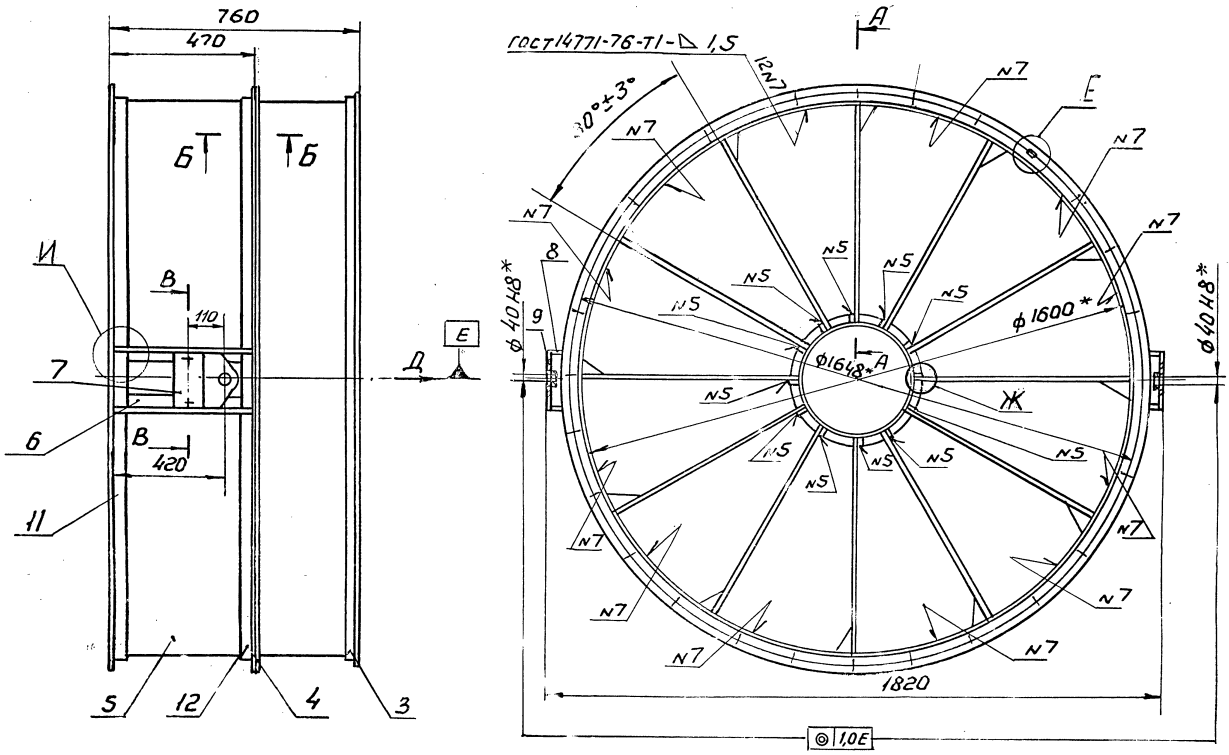

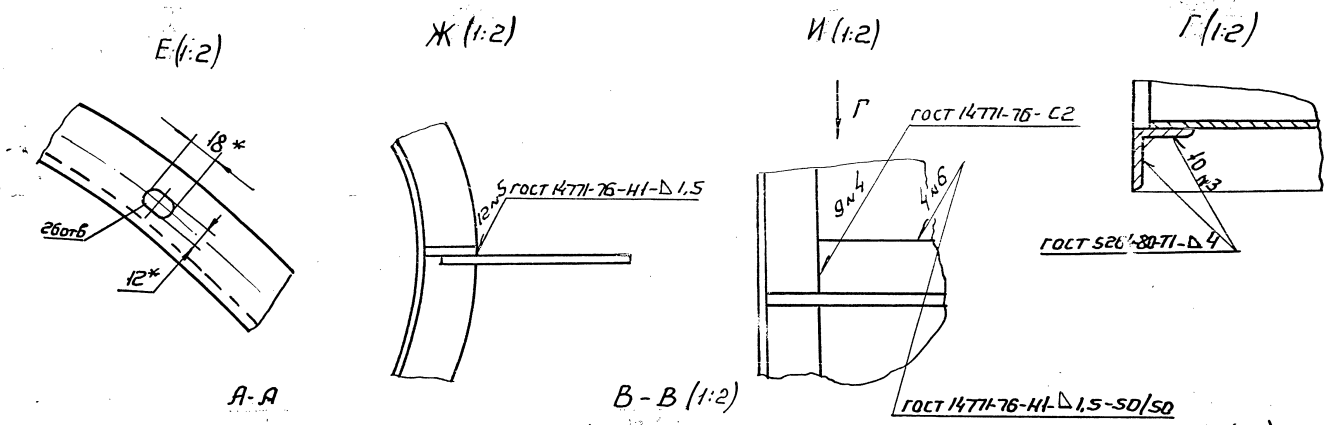

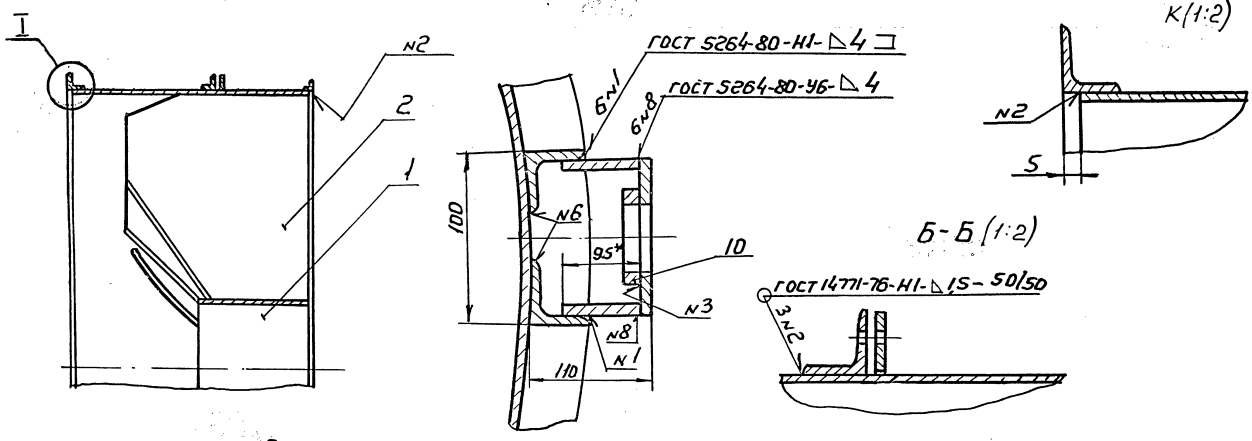

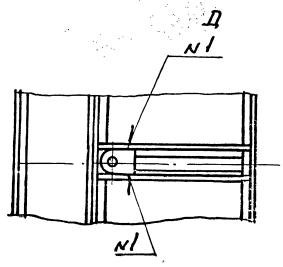

1. $\pm \frac{УТ14}{2}$
2. * Размеры для справок.

Изм.	Лист	N док.	Подп.	Дата	ВПЭСр 16-01СБ		
Разраб.		Щеглова			Патрубок поворотный. Сборочный чертеж	Лит	Масса 144	Масштаб 1:10
Пров.		Пронский				Лист	Листов 1
Т. контр.		Демьянов				АП Проектромбенгипрод	
Н. контр.		Пронский					
Утв.		Дедушин					

5.904-73.93, Выпуск 1

Формат	Зона	Поз.	Обозначение	Наименование	Кол.	Примечание
				Документация		
А3			ВПЭСр 16-0101	Сборочный чертеж		
				Детали		
А3		1	ВПЭСр 16-01.01.01	Ребро	12	
А4		2	ВПЭСр 16-01.01.02	Втулка	1	

Изм.	Лист	№ докум.	Подп.	Дата
Разраб.		Щеглова		
Пров.		Пронский		
Н. контр.		Пронский		
Утв.		Демьянов		XI/82

ВПЭСр 16-01.01

Втулка

Лит. | Масса | Масштаб

Лист | Листов 1

АП Проектпромвентиляция

Копировал | Формат А4

ВПЭСр 16-010102

50

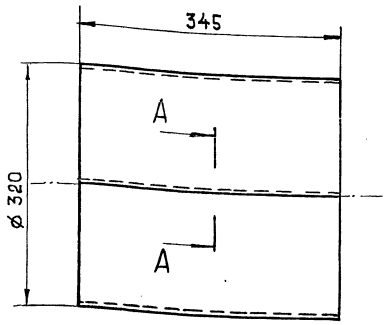

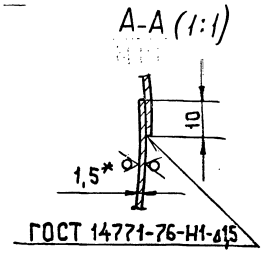

ГОСТ 14771-76-Н1-б15

1. Длина развернутой детали 1010 мм
2. [illegible] h14, [illegible] ± IT14/2
3. * Размер для справок

Изм.	Лист	№ докум.	Подп.	Дата
Разраб.		Щеглова		
Провер.		Пронский		
Т. контр.		Демьянов		XI/82
Н. контр.		Пронский		
Утв.		Демьянов		

ВПЭСр 16-010102

Втулка

Лит. | Масса | Масштаб

4,1 | 1:5

Лист | Листов 1

Лист Б-Н-0-1.5 ГОСТ 19903-74
ОК 360 В ГОСТ 16523-89

АП Проектпромвентиляция

Копировал: | Формат А4

ВПЭСр 16-010105

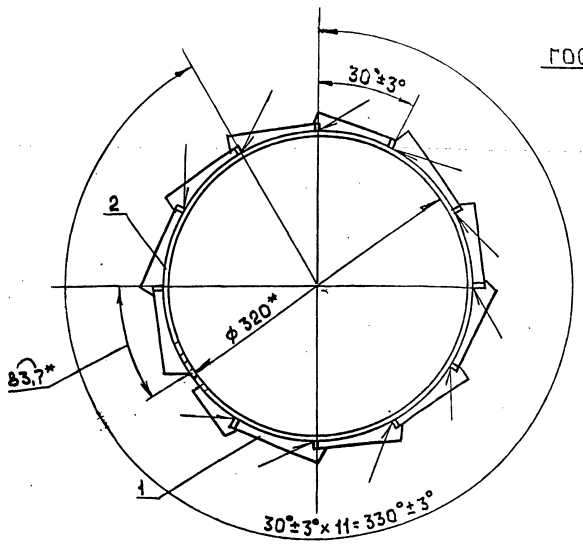

ГОСТ 14771-76-Т3-А1.5

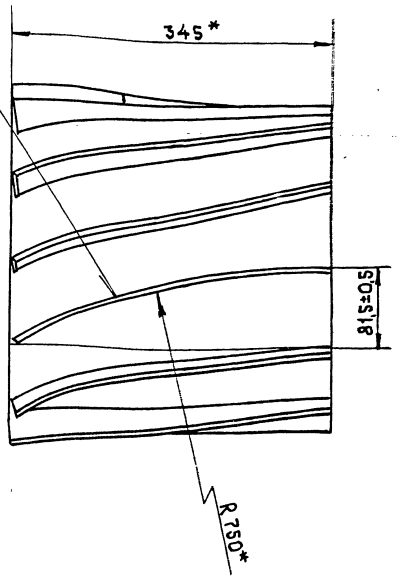

* Размеры для справок

Изм.	Лист	№ докум.	Подп.	Дата
Разраб.		Щеглова		
Провер.		Пронский		
Т. контр.		Демьянов		XI/82
Н. контр.		Пронский		
Утв.		Демьянов		

ВПЭСр 16-0101СБ

Втулка

Сборочный чертеж

Лит. | Масса | Масштаб

6,63 | 1:4

Лист | Листов 1

АП Проектпромвентиляция

Копировал: | Формат А4

12,5 (√)

(1:2)

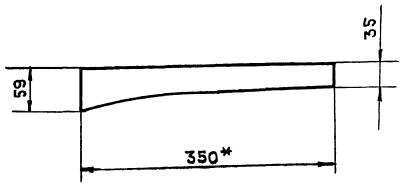

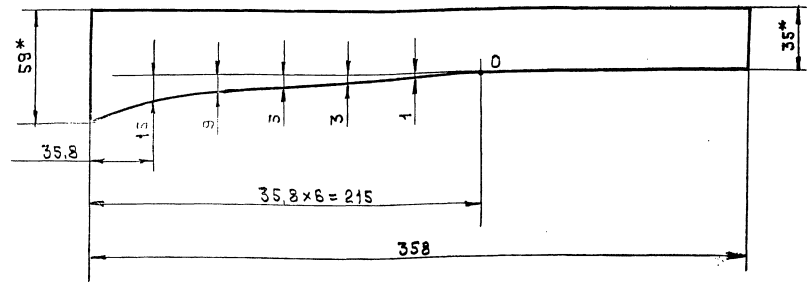

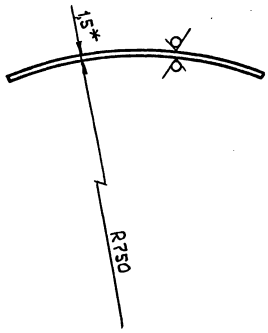

1. h14 ; $\pm \frac{JT14}{2}$.

2.* Размеры для справок.

Изм.	Лист	№ докум.	Подп.	Дата
Разраб.		Рычкова		
Провер.		Щеглова		
Т. контр.		Пронский		
Н. контр.		Щеглова		
Утв.		Демьянов		12.82

ВПЭСр 16-01.01.01

Ребро

Лит.	Масса	Масштаб
	0,21	1:5

Лист | Листов 1

Лист Б-ПН-1,5 ГОСТ 19903-74
ОК 360 В ГОСТ 8523-89

Проектпромвентиляция

Копировал: Формат А3

12,5 (√)

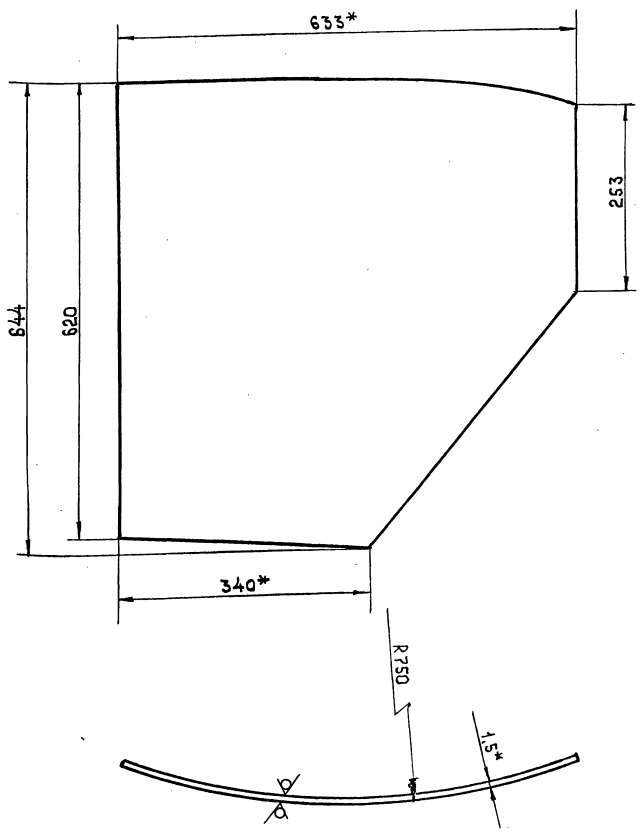

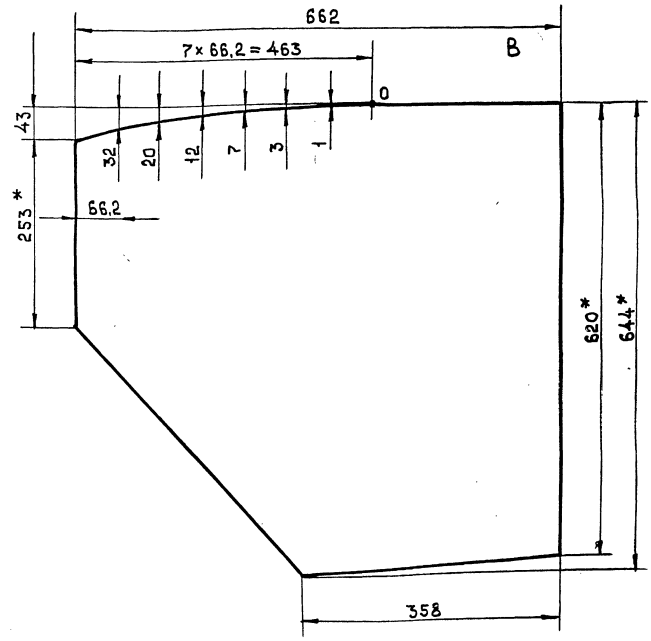

1. По всей длине кромки В - плавные переходы.

2. h14, $\pm \frac{JT14}{2}$.

3.* Размеры для справок.

Изм.	Лист	№ докум.	Подп.	Дата
Разраб.		Рычкова		
Провер.		Щеглова		
Т. контр.		Пронский		
Н. контр.		Щеглова		
Утв.		Демьянов		12.82

ВПЭСр 16-01.00.01

Лопатка

Лит.	Масса	Масштаб
	4,36	1:5

Лист | Листов 1

Лист Б-ПН-0-1,5 ГОСТ 19903-74
ОК 360 В ГОСТ 8523-89

АП Проектпромвентиляция

Копировал: Формат А3

5.904-73.93, выпуск 1

ВПЭСр16-010002

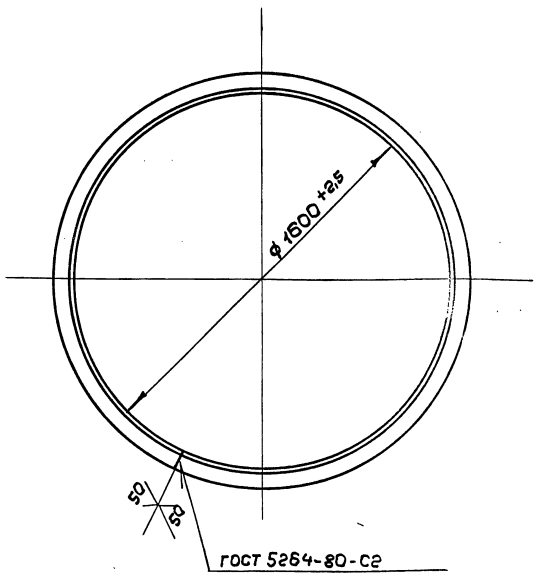

Длина развернутой детали – 5072 мм.

Изм.	Лист	№ докум.	Подп.	Дата
Разраб.		Рычкова		
Провер.		Щеглова		
Т.контр.		Пронский		
Н.контр.		Щеглова		
Утв.		Демьянов		XI/82

ВПЭСр16-010002 — Фланец

Лит.	Масса	Масштаб
	7,4	1:15
Лист	Листов 1	

Уголок 25×25×4-В гост 8509-86, Ст 3 гост 535-88

АП Проектпромвентиляция

Копировал: Формат А4

ВПЭСр16-010003

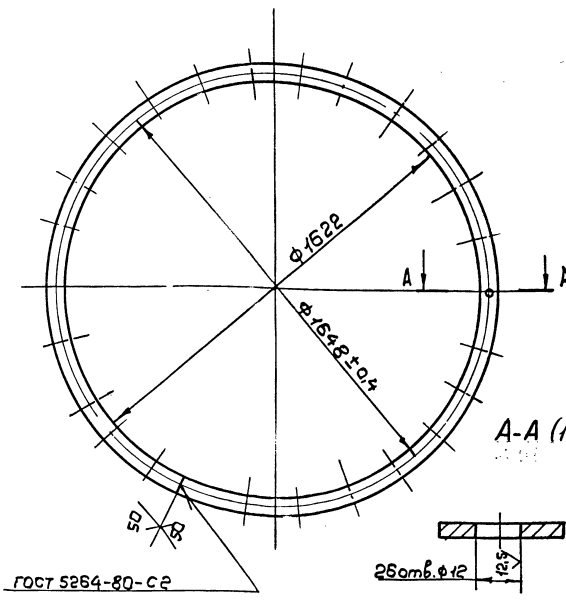

1. Длина развернутой детали – 5172 мм.
2. Неуказанные предельные отклонения размеров: h14

Изм.	Лист	№ докум.	Подп.	Дата
Разраб.		Рычкова		
Провер.		Щеглова		
Т.контр.		Пронский		
Н.контр.		Щеглова		
Утв.		Демьянов		XI/82

ВПЭСр16-01.00.03 — Кольцо

Лит.	Масса	Масштаб
	4,08	1:15
Лист	Листов 1	

Полоса 4×25-В-2 гост 103-76, Ст 3 гост 535-88

АП Проектпромвентиляция

Копировал: Формат А4

ВПЭСр16-01.00.04

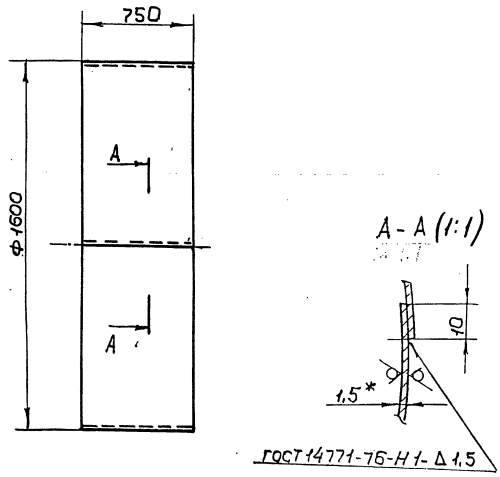

1. Длина развернутой детали – 5029 мм.
2. Предельные отклонения размеров: h14; $\pm \frac{JT14}{2}$
3. *Размер для справок.

Изм.	Лист	№ докум.	Подп.	Дата
Разраб.		Рычкова		
Провер.		Пронский		
Т.контр.		Демьянов		
Н.контр.		Пронский		
Утв.		Демьянов		

ВПЭСр16-01.00.04 — Обечайка

Лит.	Масса	Масштаб
	44,4	1:15
Лист	Листов 1	

Лист Б-ПН-Д-1,5 гост 19903-74, ОК360-В гост 16523-89

АП Проектпромвентиляция

Копировал: Формат А4

ВПЭСр16-01.00.05

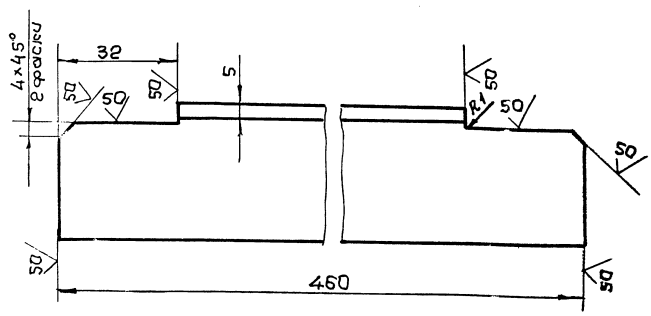

Предельные отклонения размеров: h14; $\pm \frac{JT14}{2}$.

Изм.	Лист	№ докум.	Подп.	Дата
Разраб.		Рычкова		
Провер.		Пронский		
Т.контр.		Демьянов		XI/82
Н.контр.		Пронский		
Утв.		Демьянов		

ВПЭСр16-01.00.05 — Связь

Лит.	Масса	Масштаб
	0,92	1:1
Лист	Листов 1	

Уголок 36×36×4-В гост 8509-86, Ст 3 гост 535-88

АП Проектпромвентиляция

Копировал: Формат А4

ВПЭСр 16-02СБ

5.904-73.93, выпуск 1

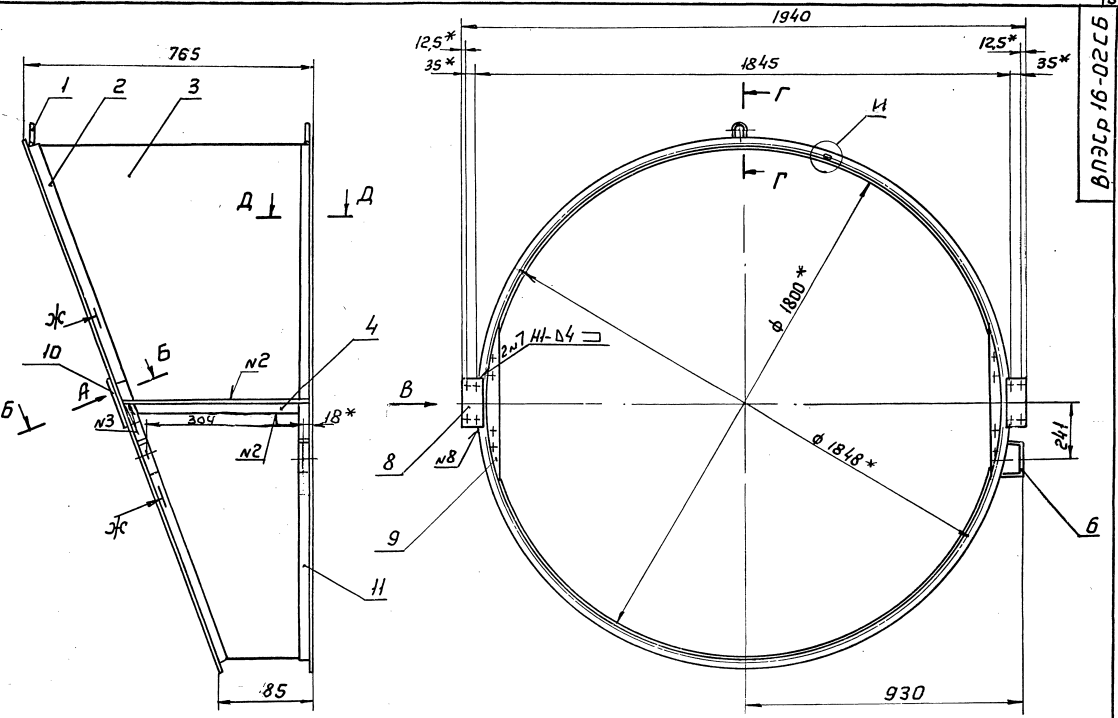

А(1:5) Б-Б(1:1) В(1:2,5)

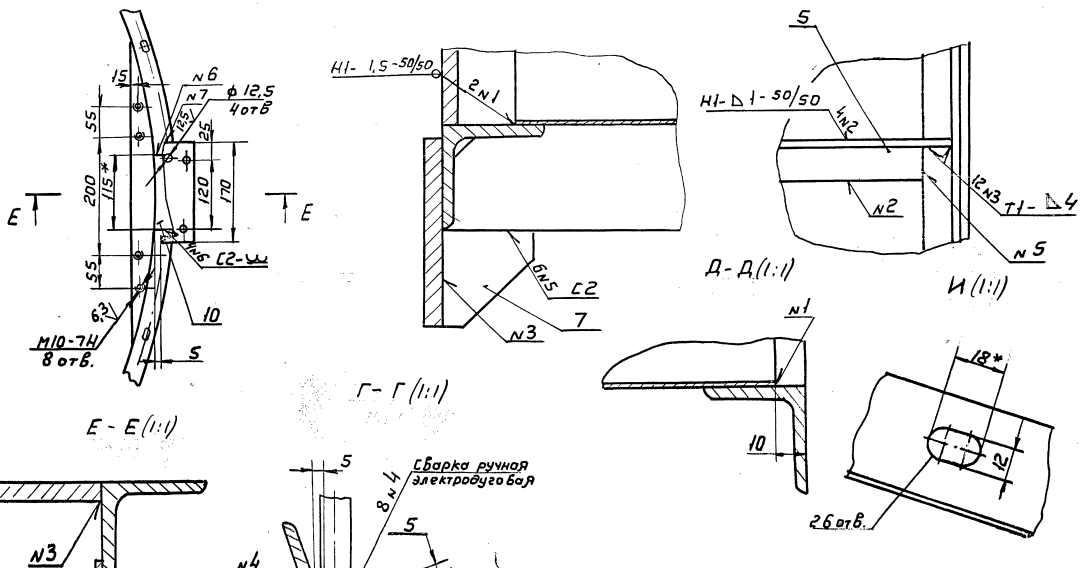

Д-Д(1:1) И(1:1) Г-Г(1:1) Е-Е(1:1)

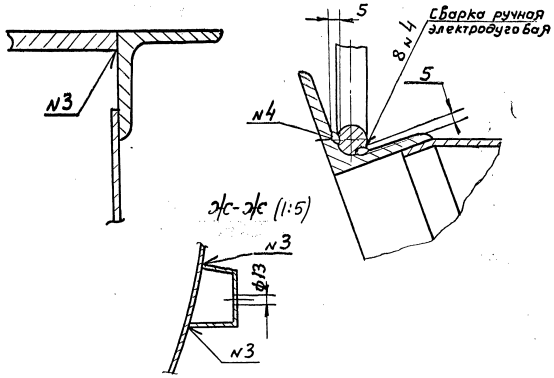

Ж-Ж (1:5)

1. Неуказанные сварные швы по ГОСТ 14771-76.
2. Н14, h14, ± JT14/2.
3* Размеры для справок.

					ВПЭСр 16-02 СБ			
Изм	Лист	N док.	Подп	Дата	Патрубок присоединительный Сборочный чертеж	Лит	Масса	Масштаб
Разраб.		Щеглова					48,93	1:10
Пров.		Пронский				Лист	Листов 1	
Т. контр.		Демьянов						
Н. контр.		Пронский				ПП проектпромвентиляция		
Утв.		Демьянов						

Инв. N подл. | Подп. и дата | Взам. инв. N | Инв. N дубл. | Подп. и дата

ВПЭСр 16-0201

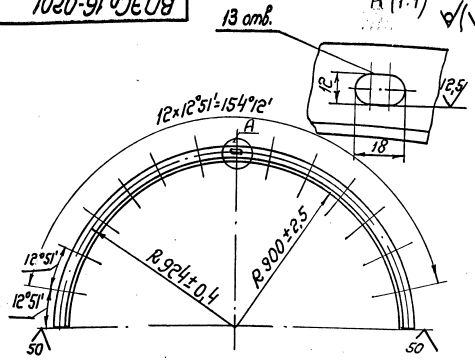

1. Длина развернутой детали - 2859 мм.
2. Неуказанные предельные отклонения размеров: отверстий H14, остальных ± JT14/2.
3. Допускается использовать для двух деталей один фланец СТД 201.00.000-Г5. ТУ36-1508-75.

Изм. Лист № докум. Подп. Дата	ВПЭСр 16-02.01		Лит.	Масса	Масштаб
Разраб. Рычкова	Полуфланец			6,18	1:15
Провер. Щеглова			Лист	Листов: 1	
Т. контр. Пронский	Уголок 36×36×4-В ГОСТ 8509-86 Ст 3 ГОСТ 535-86		АП		
Н. контр. Щеглова			Проектпромвентиляция		
Утв. Демьянов					

Копировал: Бер- Формат: А4

ВПЭСр 16-0202

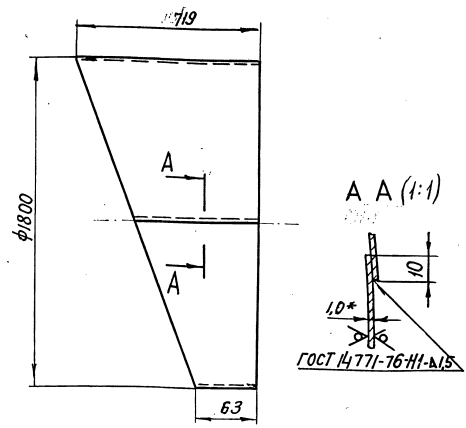

1. Длина развернутой детали - 5650 мм.
2. Предельные отклонения размеров: валов h14; остальных ± JT14/2;
3. * Размер для справок.

Изм. Лист № докум. Подп. Дата	ВПЭСр 16-02.02		Лит.	Масса	Масштаб
Разраб. Рычкова	Обечайка			18,7	1:15
Провер. Щеглова			Лист	Листов: 1	
Т. контр. Пронский	Лист 6-Н-0-1 ГОСТ 19903-74 0К360 В ГОСТ 16523-89		АП		
Н. контр. Щеглова			Проектпромвентиляция		
Утв. Демьянов					

Копировал: Бер- Формат: А4

ВПЭСр 16-0203

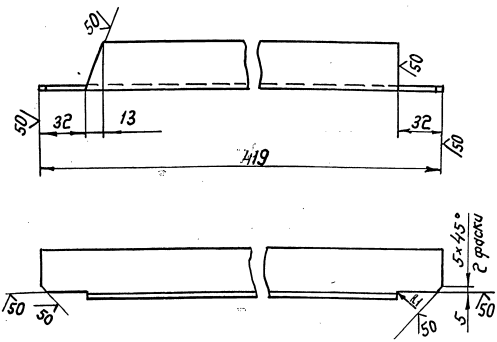

Предельные отклонения размеров: валов h14; остальных ± JT14/2

Изм. Лист № докум. Подп. Дата	ВПЭСр 16-0203		Лит.	Масса	Масштаб
Разраб. Рычкова	Уголок			0,9	1:2
Провер. Щеглова			Лист	Листов: 1	
Т. контр. Пронский	Уголок 36×36×4-В ГОСТ 8509-86 Ст 3 ГОСТ 535-88		АП		
Н. контр. Щеглова			Проектпромвентиляция		
Утв. Демьянов					

Копировал: Бер- Формат: А4

ВПЭСр 16-0204

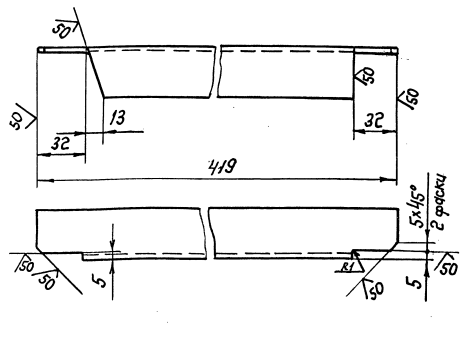

Предельные отклонения размеров: валов h14, остальных ± JT14/2

Изм. Лист № докум. Подп. Дата	ВПЭСр 16-0204		Лит.	Масса	Масштаб
Разраб. Рычкова	Уголок			0,9	1:2
Провер. Щеглова			Лист	Листов: 1	
Т. контр. Пронский	Уголок 36×36×4-В ГОСТ 8509-86 Ст 3 ГОСТ 535-88		АП		
Н. контр. Щеглова			Проектпромвентиляция		
Утв. Демьянов					

Копировал: Бер- Формат: А4

5.904-73.93, выпуск 1

ВПЭСр 16-0206

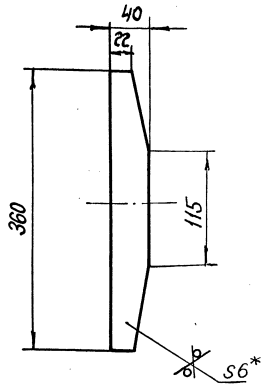

1. h14; $\pm \frac{JT14}{2}$.
2.* Размер для справок.

Изм.	Лист	№ докум.	Подп.	Дата	ВПЭСр 16-0206			
Разраб.		Рычкова			Сектор	Лит.	Масса 0,6	Масштаб 1:4
Пров.		Щеглова				Лист	Листов: 1	
Т. контр.		Пронский			Лист Б-ПН-6 ГОСТ 19903-74 / Ст 3 кп ГОСТ 1463-89		Проектпромвентиляция	
Н. контр.		Щеглова						
Утв.		Демьянов		XI/82				

Копировал: Бер. Формат: А4

ВПЭСр 16-0207

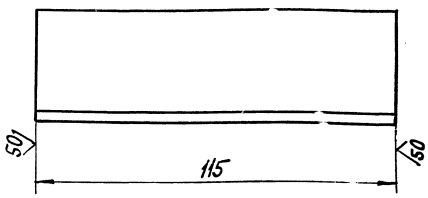

Предельные отклонения размеров: h14.

Изм.	Лист	№ докум.	Подп.	Дата	ВПЭСр 16-0207			
Разраб.		Рычкова			Вставка	Лит.	Масса 0,248	Масштаб 1:1
Пров.		Щеглова				Лист	Листов: 1	
Т. контр.		Пронский			Уголок 36×36×4-В ГОСТ 8509-86 / Ст 3 ГОСТ 535-88		Проектпромвентиляция	
Н. контр.		Щеглова						
Утв.		Демьянов		XI/82				

Копировал: Бер. Формат: А4

ВПЭСр 16-0001

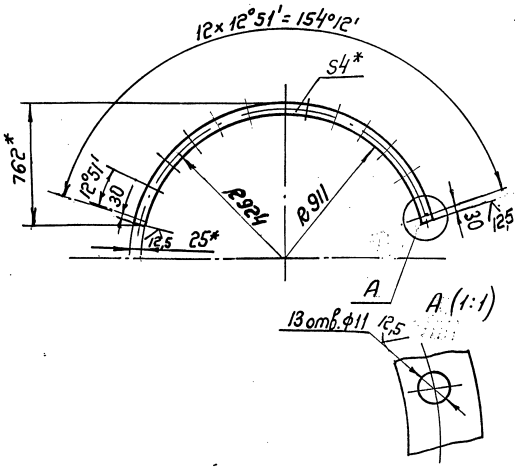

1. Длина развернутой детали 2560 мм.
2. H14, $\pm \frac{JT14}{2}$.
3.* Размеры для справок.

Изм.	Лист	№ докум.	Подп.	Дата	ВПЭСр 16-0001			
Разраб.		Рычкова			Полукольцо	Лит.	Масса 2,0	Масштаб 1:20
Пров.		Щеглова				Лист	Листов: 1	
Т. контр.		Пронский			Полоса 4×25-В-2 ГОСТ 103-76 / Ст 3 ГОСТ 535-88		Проектпромвентиляция	
Н. контр.		Щеглова						
Утв.		Демьянов		XI/82				

Копировал: Бер. Формат: А4

ВПЭСр 16-0002

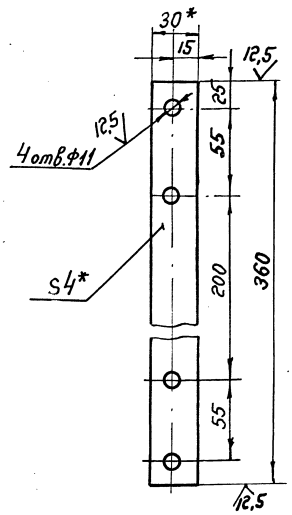

1. H14, h14; $\pm \frac{JT14}{2}$.
2.* Размеры для справок.

Изм.	Лист	№ докум.	Подп.	Дата	ВПЭСр 16-0002			
Разраб.		Рычкова			Планка	Лит.	Масса 0,34	Масштаб 1:2
Пров.		Щеглова				Лист	Листов: 1	
Т. контр.		Пронский			Полоса 4×30-В-2 ГОСТ 103-76 / Ст 3 ГОСТ 535-88		Проектпромвентиляция	
Н. контр.		Щеглова						
Утв.		Демьянов		XI/82				

Ц00112-02 56 Копировал: Бер. Формат: А4

Формат	Зона	Поз.	Обозначение	Наименование	Кол.	Примечание
				Документация		
А3			ВПЭСр 16-03	Сборочный чертеж		
				Детали		
А4		1	ВПЭСр 8-0501	Сухарь	1	
А4		2	ВПЭСр 16-0301	Кронштейн	1	
А4		3	ВПЭСр 8-0402	Серьга	1	
				Стандартные изделия		
		4		Шплинт 5×55		
				ГОСТ 397-79	2	

Инв. N подл. | Подп. и дата | Взам. инв. N | Инв. N дубл. | Подп. и дата

Изм.	Лист	N докум.	Подп.	Дата
Разраб.		Щеглова		
Пров.		Пронский		
Т. контр.		Пронский		
Утв.		Демьянов		

ВПЭСр 16-03

Кронштейн

Лит	Лист	Листов
		1

Проектпромвентиляция

Копировал:

Формат: А4

ВПЭСр 16-0301

(V) А

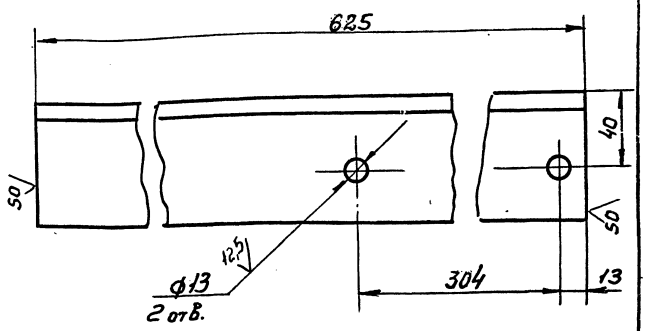

Предельные отклонения размеров:
$H14$, $h14$, $\pm \frac{IT14}{2}$

Инв. N подл. | Подп. и дата | Взам. инв. N | Инв. N дубл. | Подп. и дата

Изм.	Лист	N докум.	Подп.	Дата
Разраб.		Щеглова		
Пров.		Пронский		
Т. контр.		Демьянов		
Н. контр.		Пронский		
Утв.		Демьянов		

ВПЭСр 16-0301

Кронштейн

Лит	Масса	Масштаб
	4,25	1:2
Лист	Листов 1	

Уголок 75×75×6-В ГОСТ 8509-86
Ст3 ГОСТ 535-88

Проектпромвентиляция

Копировал:

Формат А4

ВПЭСр 16-03СБ

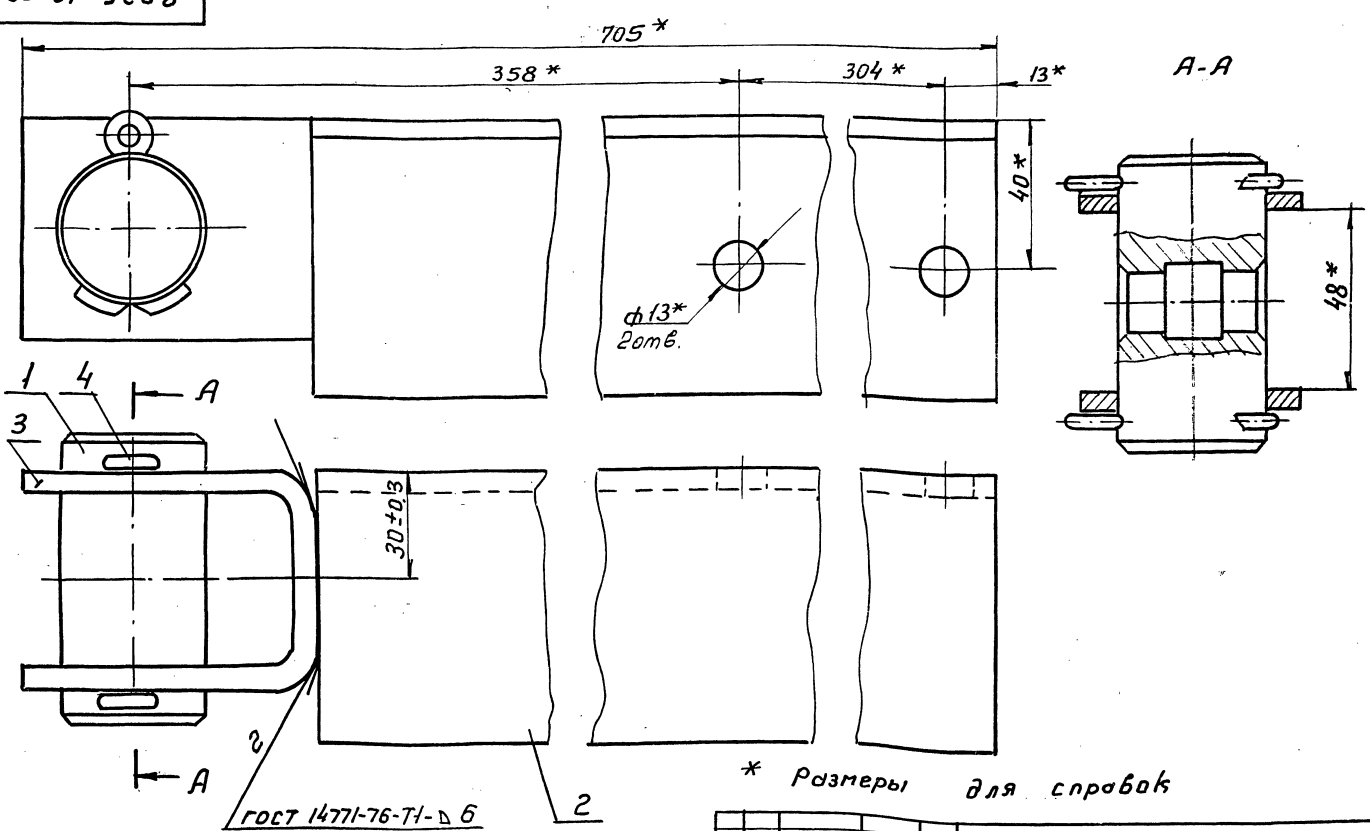

* Размеры для справок

Инв. N подл. | Подп. и дата | Взам. инв. N | Инв. N дубл. | Подп. и дата

Изм.	Лист	N докум.	Подп.	Дата
Разраб.		Щеглова		
Пров.		Пронский		
Т. контр.		Демьянов		
Н. контр.		Пронский		
Утв.		Демьянов		

ВПЭСр 16-03 СБ

Кронштейн
Сборочный чертеж

Лит	Масса	Масштаб
	5,73	1:1
Лист	Листов 1	

Проектпромвентиляция

ВЛЭСр-16 0003

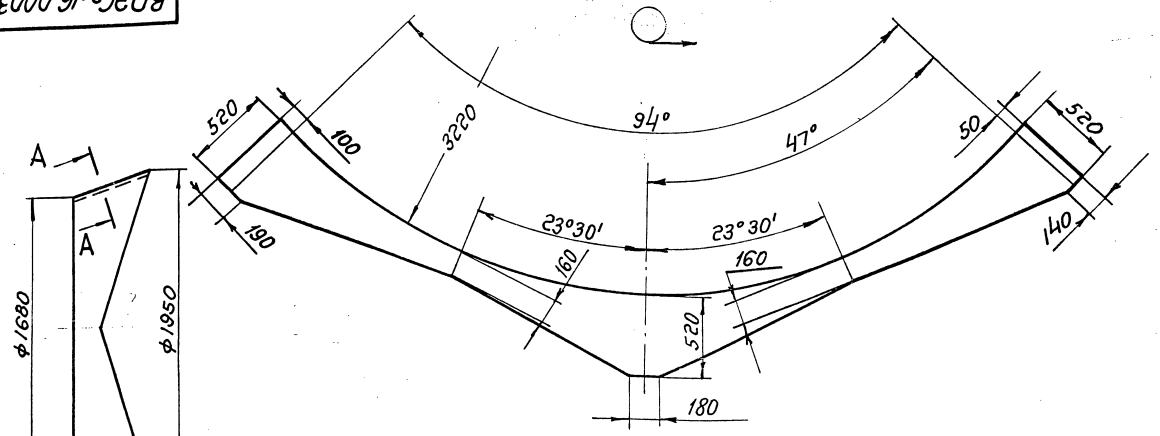

А-А (1:1)

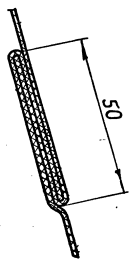

Диафрагму сшить запошивочным швом нитью БСЗ-1,8×1×2 (400-752) ГОСТ 7325-78.

					ВЛЭСр 16 0003		
Изм.	Лист	№докум.	Подп.	Дата	Диафрагма	Лит.	Масса	Масштаб
Разраб.		Тумельканд					1,4	1:20
Пров.		Пронский				Лист	Листов: 1
Т.контр.		Демьянов		12.82			
Н.контр.		Пронский			Парусина полульняная про питанная №3 СКП ГОСТ 20712-75	АП Проектпромвентиляция	
Утв.		Демьянов					

Формат А3

ВЛЭСр 16-0205

50 (√)

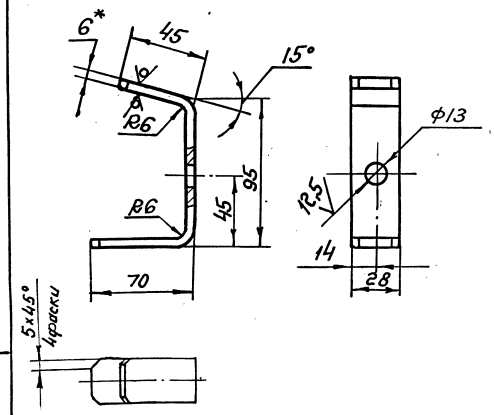

1. Длина развернутой детали - 193 мм.
2. H14, h14, $\pm \frac{IT14}{2}$,
3. * Размер для справок.

					ВЛЭСр 16-0205		
Изм.	Лист	№докум.	Подп.	Дата	Кронштейн	Лит.	Масса	Масштаб
Разраб.		Щеглова					0,26	1:2
Пров.		Пронский				Лист	Листов 1
Т.контр.		Демьянов		12.82			
Н.контр.		Пронский			Лист БПН-6 ГОСТ 19903-74 Ст3кп ГОСТ 14637-89	АП Проектпромвентиляция	
Утв.		Демьянов					

Копировал: Сер. Формат А4

gost.e-ecolog.ru