ТИПОВАЯ ДОКУМЕНТАЦИЯ НА КОНСТРУКЦИИ ИЗДЕЛИЯ
И УЗЛЫ ЗДАНИЙ И СООРУЖЕНИЙ

СЕРИЯ 5904-47

ВОЗДУХОРАСПРЕДЕЛИТЕЛИ ДЛЯ СОСРЕДОТОЧЕННОЙ ПОДАЧИ ВОЗДУХА ПРЯМОСТРУЙНЫЕ ТИПА ВСП

ВЫПУСК 1

РАБОЧИЕ ЧЕРТЕЖИ

23270-02
Цена 10 80

gost.e-ecolog.ru

ТИПОВАЯ ДОКУМЕНТАЦИЯ НА КОНСТРУКЦИИ, ИЗДЕЛИЯ И УЗЛЫ ЗДАНИЙ И СООРУЖЕНИЙ

СЕРИЯ 5904-47

ВОЗДУХОРАСПРЕДЕЛИТЕЛИ ДЛЯ СОСРЕДОТОЧЕННОЙ ПОДАЧИ ВОЗДУХА ПРЯМОСТРУЙНЫЕ ТИПА ВСП

ВЫПУСК 1

РАБОЧИЕ ЧЕРТЕЖИ

Разработаны
ГПИ Проектпромвентиляция
Главный инженер института П А Овчинников
Главный специалист О В Демьянов

Утверждены Госстроем СССР
ПРОТОКОЛ № 16 от 14 03 88г
ВВЕДЕНЫ В ДЕЙСТВИЕ
ГПИ Проектпромвентиляция
Главпромвентиляция ММСС СССР
ПРИКАЗ №191 от 30 08 88г

Содержание

Обозначение	Наименование	Стр
	Титульный лист.	1
	Содержание	2,3
ВСП1 0302	Полотно Деталь	
ВСП 174	Технические условия.	4,5,6
ВСП1	Воздухораспределитель для сосредоточенной подачи воздуха прямоструйный □ 500 Спецификация	7
ВСП1-01	Патрубок Спецификация.	
ВСП1-02	Патрубок поворотный Спецификация	
ВСП1 СБ	Воздухораспределитель для сосредоточенной подачи воздуха прямоструйный □ 500 Сборочный чертеж	8
ВСП1-01СБ	Патрубок Сборочный чертеж.	9
ВСП1-0101	Уголник Деталь	10
ВСП1 0102	Кронштеин Деталь	
ВСП1-0103	Уголник Деталь	
ВСП1 0104	Стенка Деталь	
ВСП1-02СБ	Патрубок поворотный Сборочный чертеж	11
ВСП1 0201	Стенка Деталь	12
ВСП1 0203	Кронштейн Деталь	
ВСП1 0205	Козырек Деталь	
ВСП1-0204	Полка Деталь	
ВСП1-0206	Уголок Деталь	13
ВСП1-0207	Планка Деталь	
ВСП1-0208	Ось Деталь.	
ВСП1-0202	Ось Деталь	
ВСП1-03	Заслонка Спецификация	14
ВСП1-0301	Основание Деталь	
ВСП1-03СБ	Заслонка Сборочный чертеж	
ВСП1-0302	Полотно. Деталь	15
ВСП1-04	Винт Спецификация	
ВСП1-05СБ	Поводок Сборочный чертеж	
ВСП1-0003	Втулка Деталь	16
ВСП4 0001	Тяга Деталь	
ВСП1-05	Поводок Спецификация	
ВСП1-0504	Гойка Деталь	
ВСП1-0401	Винт Деталь	17
ВСП1-0402	Шайба Деталь	
ВСП1-06	Кольцо Спецификация	
ВСП1-0601	Втулка Деталь	
ВСП1-0501	Кронштеин Деталь	18
ВСП1 0502	Серьга Деталь	
ВСП1-0503	Втулка Деталь	
ВСП1-0602	Кольца Деталь.	
ВСП1-07	Оседержатель Спецификация	19
ВСП1-0701	Скоба Деталь	
ВСП1-0001	Тяга Деталь	
ВСП1-0002	Втулка Деталь	
ВСП2	Воздухораспределитель для сосредоточенной подачи воздуха прямоструйный □ 1000 Спецификация.	20
ВСП2-01	Патрубок Спецификация	
ВСП2-02	Патрубок поворотный Спецификация	
ВСП2 СБ	Воздухораспределитель для сосредоточенной подачи воздуха прямоструйный □ 1000 Сборочный чертеж	21,22
ВСП2-03	Заслонка Спецификация	
ВСП2-06	Оседержатель Спецификация.	
ВСП2-01СБ	Патрубок Сборочный чертеж.	23
ВСП2-0101	Уголник Деталь	24
ВСП2-0103	Уголник Деталь	
ВСП2-0102	Кронштейн Деталь	
ВСП2-0104	Стенка Деталь	
ВСП2-02СБ	Патрубок поворотный Сборочный чертеж	25
ВСП2-0201	Пазеи Деталь	26
ВСП2-0202	Пята Деталь	
ВСП2-0203	Ребро Деталь	
ВСП2-0204	Обечайка Деталь	
ВСП2-0209	Кронштейн Деталь	27
ВСП2-0207	Полка Деталь	
ВСП2-0208	Козырек Деталь	
ВСП2-03СБ	Заслонка Сборочный чертеж	28
ВСП2-0301	Полотно Деталь	
ВСП2-0003	Втулка Деталь	
ВСП2-04	Винт Спецификация	29
ВСП2-0401	Винт Деталь.	
ВСП2-0302	Основание Деталь.	
ВСП2-05СБ	Поводок Сборочный чертеж.	30
ВСП2-0001	Тяга Деталь	
ВСП2-0002	Втулка Деталь.	
ВСП2-06СБ	Оседержатель Сборочный чертеж.	31
ВСП2-0601	Скоба Деталь	
ВСП2-05	Поводок Спецификация.	
ВСП3	Воздухораспределитель для сосредоточенной подачи воздуха прямоструйный □ 1250 Спецификация	32
ВСП3 01	Патрубок Спецификация.	
ВСП3 02	Патрубок поворотный Спецификация	
ВСП3 СБ	Воздухораспределитель для сосредоточенной подачи воздуха прямоструйный □ 1250 Сборочный чертеж	33
ВСП3-01СБ	Патрубок Сборочный чертеже	34
ВСП3 0101	Угольник Деталь	35
ВСП3-0102	Угольник Деталь	
ВСП3-0103	Кронштеин Деталь	36
ВСП3-0104	Стенка Деталь	
ВСП3 0002	Втулка Деталь.	
ВСП3-0001	Тяго. Деталь	
ВСП3-02СБ	Патрубок поворотный Сборочный чертеж.	37
ВСП3-0201	кронштейн Деталь	38
ВСП3-0202	Ось Деталь	
ВСП3-0203	Пята Деталь.	
ВСП3-0204	Связь Деталь	
ВСП3-0205	Ребро Деталь	39
ВСП3-0206	Обечайка Деталь	
ВСП3-0209	Полка Деталь	
ВСП3 03СБ	Заслонка Сборочный чертеж.	40
ВСП3-03	Заслонка Спецификация	
ВСП3-0301	Полотно Деталь	
ВСП3-0210	козырек Деталь	41
ВСП3-0302	Основание Деталь	
ВСП3-0401	Шпилька Деталь	42
ВСП3-04	Винт Спецификация.	
ВСП3-04СБ	Винт. Сборочный чертеж	
ВСП3-0502	Гайка Деталь	43
ВСП3-05	Поводок Спецификация.	
ВСП3-05СБ	Поводок Сборочный чертеж	
ВСП3-0503	Втулка Деталь	44
ВСП4-0201	Козырек Деталь.	
ВСП3-0601	Втулка. Деталь.	
ВСП3-06	Кольцо Спецификация.	
ВСП3-01СБ	Оседержатель Сборочный чертеж.	45
ВСП3-0701	Пластина Деталь	
ВСП3-07	Оседержатель Спецификация	
ВСП4	Воздухораспределитель для сосредоточенной подачи воздуха прямоструйный □ 1600 Спецификация	46
ВСП4-01	Патрубок Спецификация.	
ВСП4-02	Патрубок поворотный Спецификация.	

Серия 5904-171, выпуск 1

Обозначение	Наименование	Стр
ВСП4 СБ	Воздухораспределитель для сосредоточенной подачи воздуха прямоструйный □ 1600 Сборочный чертеж	47
ВСП4 01СБ	Патрубок Сборочный чертеж	48
ВСП4-0101	Угольник Деталь	49
ВСП4 0102	Угольник Деталь	
ВСП4 0105	Стенка Деталь	
ВСП4 0108	Кронштейн Деталь	
ВСП4-0104	Жесткость Деталь	50
ВСП4-0106	Стяжка Деталь	
ВСП4-0107	Стяжка Деталь	
ВСП4-0203	Жесткость Деталь	
ВСП4-02СБ	Патрубок поворотный Сборочный чертеж	51
ВСП4-0208	Связь Деталь	52
ВСП4 0209	Стяжка Деталь	
ВСП4-0701	Пластина Деталь	
ВСП4-0202	Стяжка Деталь	
ВСП4 03	Заслонка Спецификация	53
ВСП4-0301	Основание Деталь	
ВСП4-03СБ	Заслонка Сборочный чертеж	
ВСП4-0302	Полотно Деталь	54
ВСП4 04	Винт Спецификация	
ВСП4-04СБ	Винт Сборочный чертеж	
ВСП4-0401	Шпилька Деталь	55
ВСП4-05	Поводок Спецификация	
ВСП4 05СБ	Поводок Сборочный чертеж	
ВСП3-0501	Серьга Деталь	56
ВСП4 0502	Гайка Деталь	
ВСП4-0503	Втулка Деталь	
ВСП4-06	Кольцо Спецификация	
ВСП4-0601	Втулка Деталь	57
ВСП4-07	Оседержатель Спецификация	
ВСП4-07СБ	Оседержатель Сборочный чертеж	
ВСП4-0204	Обечайка Деталь	58
ВСП4 0205	Полка Деталь	
ВСП5-0106	Стяжка Деталь	
ВСП5-0107	Стяжка Деталь	
ВСП5	Воздухораспределитель для сосредоточенной подачи воздуха прямоструйный □ 2000 Спецификация	59
ВСП5-01	Патрубок Спецификация	
ВСП5-02	Патрубок поворотный Спецификация	
ВСП5 СБ	Воздухораспределитель для сосредоточенной подачи воздуха прямоструйный □ 2000 Сборочный чертеж	60
ВСП5-01СБ	Патрубок Сборочный чертеж	61
ВСП5-0108	Угольник Деталь	62
ВСП5-0109	Угольник Деталь	
ВСП5-0203	Связь Деталь	
ВСП5-0105	Стенка Деталь	
ВСП5-02СБ	Патрубок поворотный Сборочный чертеж	63
ВСП5-0201	Полка Деталь	64
ВСП5-0202	Обечайка Деталь	
ВСП5-0205	Ребро Деталь	
ВСП5-0206	Жесткость Деталь	
ВСП5-0209	Козырек Деталь	65
ВСП5-0204	Жесткость Деталь	
ВСП5-0101	Угольник Деталь	
ВСП5-0102	Угольник Деталь	
ВСП5-03	Заслонка Спецификация	66
ВСП5-0301	Основание Деталь	
ВСП5-03СБ	Заслонка Сборочный чертеж	
ВСП5-04	Винт Спецификация	67
ВСП5-0401	Шпилька Деталь	
ВСП5-04СБ	Винт Сборочный чертеж.	

Обозначение	Наименование	Стр
ВСП5-05	Поводок Спецификация.	68
ВСП5-0001	Тяга Деталь	
ВСП5-05СБ	Поводок Сборочный чертеж	
ВСП5-07	Оседержатель Спецификация	69
ВСП5-0701	Пластина Деталь	
ВСП5-07СБ	Оседержатель Сборочный чертеж	

ВСП5-0302

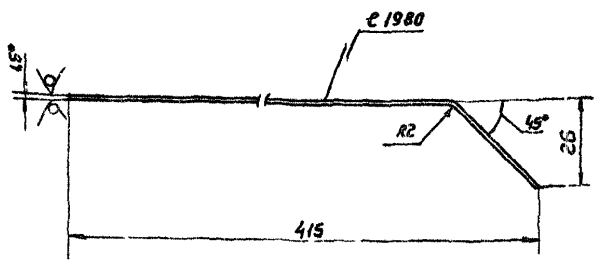

1 - JT14, $\pm \frac{t_2}{2}$

2 * Размер для справок

3 Длина развернутой детали 425 мм

Изм	Лист	N докум	Подп	Дата	ВСП5-0302			
Разраб		Волкова			Полотно	Лит	Масса	Масштаб
Пров		Пронскин					6.6	11
Т контр		Демьянов		XII/87		Лист	Листов 1	
Н контр		Сельдякова			Лист 6-П140-10 ГОСТ 19903-74 / 14 Ст3 кп ГОСТ 116523-70	МИСС СССР Главпромвентиляция ГПИ Проектпромвентиляция		
Утв		Демьянов						

Подп и дата | Инв N дубл | Взам инв N | Подп и дата | Инв N подл

Копировал Вешичкая

Формат А4

Серия состоит из 2х выпусков

Выпуск 0 - Указания по выбору и расчету

Выпуск 1 - Рабочие чертежи

Настоящие технические условия распространяются на воздухораспределители предназначенные для подачи воздуха системами отопления, вентиляции и кондиционирования в производственные и вспомогательные помещения, не загроможденные оборудованием а также для душирования группы рабочих мест

Воздухораспределители для сосредоточенной подачи воздуха прямоструйные типа ВСП (именуемые в дальнейшем - воздухораспределители) относятся к группе регулируемых воздухораспределителей. Воздухораспределители применяются для подачи воздуха компактными или наклонными струями с высоты 6м и более

Воздухораспределители изготавливаются в климатическом исполнении вида УХЛ3 по ГОСТ 15150-69

Пример записи обозначения при заказе воздухораспределителя с размерами сечения патрубка 500 500 мм

Воздухораспределитель ВСП1 ТУ

1 Технические требования

Воздухораспределители должны соответствовать требованиям настоящих технических условий, ОСТ36-124-85 и комплекту чертежей разработанных и утвержденных в установленном порядке

1.1 Основные параметры и размеры.

Изм	Лист	N докум	Подп	Дата	ВСП. ТУ	Лит.	Лист 1	Листов 12
					Воздухораспределители для сосредоточенной подачи воздуха прямоструйные типа ВСП. Технические условия	ММСС СССР Главпромвентиляция ГПИ Проектпромвентиляция		

Копировал: Иванова Формат А4

1.1.1 Основные параметры и размеры воздухораспределителей приведены в таблице и на рисунке

Воздухораспределитель для сосредоточенной подачи воздуха типа ВСП

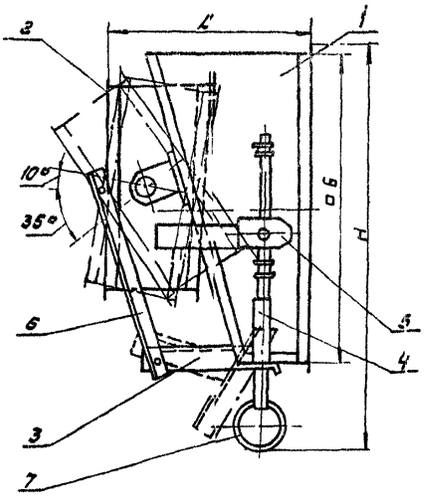

1 Патрубок неподвижный
2 Патрубок поворотный
3 Заслонка
4 Винт
5 Поводок
6 Тяга
7 Кольцо

Изм	Лист	N докум	Подп	Дата	ВСП ТУ	Лист 2

Копировал: Иванова Формат А4

Обозначение воздухораспределителя	H, мм	L, мм	Наружное сечение патрубка воздухораспределителя □ Б, мм	Расчетная площадь на входе воздуха F_0, м²	Расход воздуха в расчетной площади, L_0 м³/ч	Масса справочная, кг
ВСП1	635	279	500	0.25	3600-10800	11.0
ВСП2	1235	480	1000	1.0	14400-43200	46.1
ВСП3	1490	585	1250	1.56	22600-68000	74.7
ВСП4	1840	745	1600	2.56	36900-110700	114.2
ВСП5	2240	930	2000	4.0	57600-172800	165.0

Скорость воздуха в расчетной площади,

$V_c = 4 - 12$ м/с

1.1.2 Предельные отклонения линейных размеров, углов, радиусов закруглений и фасок деталей воздухораспределителей, неуказанные в рабочих чертежах, должны соответствовать 14 квалитету или среднему классу точности по ГОСТ 25670-83

1.1.3 Отклонение от перпендикулярности торцев патрубков воздухораспределителей не должно быть более 3мм на 1000мм размера большей стороны

1.1.4 Отклонение от перпендикулярности торцев патрубков воздухораспределителей к их осям или боковым поверхностям должно быть не более 5мм на 1000мм размера диаметра и большей стороны патрубка.

1.1.5 Отклонение размеров между осями двух любых болтовых отверстий во фланце патрубка не должно превышать 0.5мм

1.2 Характеристики

1.2.1 Внесение изменений в чертежи и технические условия производится в установленном

Изм	Лист	N докум	Подп	Дата	ВСП ТУ	Лист 3

Копировал: Иванова Формат А4

порядке в соответствии с действующими стандартами

1.2.2 Материалы и готовые детали применяемые для изготовления воздухораспределителей, должны соответствовать указанным в рабочих чертежах

1.2.3 Поверхность деталей воздухораспределителей из стального проката не должна иметь трещин, забоин отслоений, других дефектов и должна быть очищена от окалины, ржавчины и масел способом установленным заводом-изготовителем в соответствии с требованиями действующих стандартов

1.2.4 Механически обработанные и штампованные металлические детали воздухораспределителей не должны иметь заусенцев, забоин и трещин в местах перегибов, видимых невооруженным глазом. Острые кромки должны быть притуплены фаской или радиусом не более 0.5мм

1.2.5 Поверхность втулки из капрона должна быть ровной и гладкой на втулке не допускаются трещины раковины, вздутия, наплывы и посторонние включения, следы разложения материала видимые невооруженным глазом. По периметру втулки допускаются незначительные следы от формующего и калибрующего инструмента высотой не более 0.2мм

1.2.6 При регулировании поворотный патрубок и заслонка воздухораспределителя должны перемещаться плавно, без рывков и заеданий. При этом поворотный патрубок должен

Изм	Лист	N докум	Подп	Дата	ВСП. ТУ	Лист 4

Копировал: Иванова Формат А4

няться от вертикали в пределах углов плюс 10° и минус 35° Перемещение заслонки и патрубка должны производиться с усилием приложенным к устройству поворота воздухораспределителя, не более 40Н (4кгс)

1.2.7 Метрическая [illegible] на металлических деталях должна соответствовать требованиям ГОСТ 24705-81 и ГОСТ 16093 81 Поле допусков метрической наружней резьбы - 8g, внутренней - 7Н

1.2.8 Фланцы должны изготовляться в соответствии с требованиями ТУ 36-1508-75

1.2.9 При изготовлении воздухораспределителей следует применять сварку ручную электродуговую полуавтоматическую в среде защитных газов или контактную Вид сварки, основные типы, конструктивные элементы и размеры сварных соединений определяются по рабочим чертежам воздухораспределителя При сварке следует использовать электроды марок Э42 и Э42А по ГОСТ 9467-75 или сварочную проволоку марок СВ-08 и СВ-08А по ГОСТ 2246-70 Допускаются электроды и сварочная проволока других марок по качеству выше указанных

1.2.10 Сварочные работы должны производиться в соответствии с утвержденной технологией завода-изготовителя воздухораспределителей с соблюдением требований безопасности по ГОСТ 12 3 003-75

1.2.11 Сварочные швы должны быть чистыми, ровными, без наплывов, непроваров, свищей, трещин,

прижогов и других дефектов

1.2.12 Коробление (подвидка) свариваемых деталей не должна превышать 3,5мм на 1м длины

1.2.13 После сварки сварной шов и прилегающая к нему с обеих сторон поверхность должны быть зачищены от шлака, брызг и загрязнений методом, установленным на заводе-изготовителе

1.2.14 При сварке резьбовая поверхность деталей должна быть зачищена от брызг и капель расплавленного металла

1.2.15 К отделке принимаются воздухораспределители, прошедшие контроль на качество сварки и сборки

1.2.16 Подготовка поверхностей воздухораспределителей под покрытие производится по технологии, утвержденной на заводе-изготовителе, в соответствии с требованиями ГОСТ 9 402-80

1.2.17 Покрытию не подлежат детали из капрона, шарнирные соединения и резьбовые поверхности воздухораспределителей

1.2.18 Наружные и внутренние поверхности воздухораспределителей должны быть покрыты грунтовкой ГФ-021 ГОСТ 25129-82 или другой аналогичной грунтовкой, обладающей хорошей адгезией к металлу Огрунтование поверхности не требуется при окраске воздухораспределителей на заводе-изготовителе порошковыми полимерными материалами Окраска наружных поверхностей огрунтованных воздухораспределителей производится на объекте эксплуатации в соответствии с требованиями проектов вентиляции

1.2.19 Наружные и внутренние поверхности воздухораспределителей, предназначенных для эксплуатации в помещениях с агрессивно-воздушными средами, должны иметь антикоррозионное покрытие в соответствии с требованиями проектов вентиляции

1.2.20 Класс покрытия VII по ГОСТ 9 032-74

1.2.21 Окрасочные работы воздухораспределителей должны производиться с соблюдением требований безопасности по ГОСТ 12 3 005-75

1.3 Комплектность

1.3.1 Комплектность воздухораспределителей - по разделу 3 „Комплектность" ОСТ 36-124-85

1.4 Маркировка

1.4.1 Маркировка воздухораспределителей должна производиться в соответствии с требованиями к маркировке раздела 6, Маркировка, упаковка, транспортирование и хранение" ОСТ 36-124-85

1.5 Упаковка

1.5.1 Воздухораспределители должны поставляться в таре, ящиках или специализированном контейнере Разработка чертежей и изготовление тары производятся заводом-изготовителем воздухораспределителей в соответствии с

1) специализированного контейнера - по нормативно-технической документации, утвержденной в установленном порядке,

2) решетчатого ящика типа У1-1 по ГОСТ 2991-85 и П-1 по ГОСТ 10198-78

Масса „брутто" специализированного контейнера должна быть не более 3т, ящиков - 0,2 и 0,5т Категория упаковки - КУ-0 по ГОСТ 23170 78

1.5.2 При упаковке воздухораспределителей должны быть 1) подвижные детали установлены в одно из крайних положений и зафиксированы 2) выступающие части воздухораспределителей предохранены от повреждений

1.5.3 Перед упаковкой соединения и резьбовая поверхность деталей крепления должны иметь временную противокоррозионную защиту на период транспортирования и хранения по условию ОЖ ГОСТ 9 014-78 в течение 0,5 года

1.5.4 Сопроводительная документация должна быть упакована в бумагу по ГОСТ 8828-75 или ГОСТ 9569 79 и прикреплена к воздухораспределителю или упакована в тару Способы упаковки и крепления воздухораспределителей, а также место крепления документации устанавливаются заводом-изготовителем

1.5.5 По соглашению потребителя с заводом-изготовителем разрешается поставка воздухораспределителей без упаковки в тару В этом случае должны быть 1) выступающие части воздухораспределителей упакованы в бумагу по ГОСТ 8828-75 или ГОСТ 9569-79, 2) воздухораспределители закреплены на транспортном средстве по технологии завода-изготовителя в соответствии с требованиями транспортных организаций

2 Правила приемки

2.1 Правила приемки воздухораспре-

Инв N подл | Подп и дата | Взам инв N | Инв N дубл | Подп и дата
Инв N подл | Подп и дата | Взам инв N | Инв N дубл | Подп и дата
Инв N подл | Подп и дата | Взам инв N | Инв N дубл | Подп и дата

делителей по показателям, указанным в разделе 1 настоящих технических условий должны соответствовать указанным в разделе 4 „Правила приемки" ОСТ 36-124-85

3 Методы контроля

3.1 Методы контроля воздухораспределителей должны соответствовать указанным в разделе 5 „Методы контроля" ОСТ 36-124-85

4 Транспортирование и хранение

4.1 Транспортирование и хранение воздухораспределителей должно производиться согласно соответствующим требованиям раздела 6 „Маркировка, упаковка, транспортирование и хранение" ОСТ 36-124-85

5 Указания по эксплуатации

5.1 Эксплуатация и монтаж воздухораспределители должны производиться в соответствии с требованиями раздела 7„ Указания по эксплуатации" ОСТ 36-124-85

6 Гарантия поставщика

6.1 Гарантии изготовителя воздухораспределителей должны соответствовать требованиям раздела 8„ Гарантии изготовителя" ОСТ 36-124-85

Инв.№ подл. | Подп. и дата | Взам. инв.№ | Инв.№ дубл. | Подп. и дата

Перечень

документов, на которые даны ссылки в технических условиях

ГОСТ 9.014-78	ЕСЗКС противокоррозионная защита изделий Общие требования
ГОСТ 9.032-74	ЕСЗКС Покрытия лакокрасочные Классификация и обозначения
ГОСТ 9.402-80	ЕСЗКС Покрытия лакокрасочные Подготовка металлических поверхностей перед окрашиванием
ГОСТ 12.3.003-75	ССБТ Работы электросварочные Общие требования безопасности
ГОСТ 12.3.005-75	ССБТ Работы окрасочные Общие требования безопасности
ГОСТ 535-79	Прокат сортовой из стали углеродистой обыкновенного качества Технические условия
ГОСТ 2246-70	Проволока стальная сварочная Технические условия
ГОСТ 2991-85	Ящики дощатые неразборные для грузов массой до 500 кг Общие технические условия
ГОСТ 8828-75	Бумага двухслойная упаковочная Общие технические условия
ГОСТ 9467-75	Электроды покрытые металлические для ручной дуговой сварки конструкционных и теплоустойчивых сталей Типы
ГОСТ 9569-79	Бумага парафинированная Технические условия

ГОСТ 10198-78	Ящики дощатые для грузов св 500 до 20000 кг Общие технические условия
ГОСТ 15150-69	Машины приборы и другие технические изделия Исполнения для различных климатических районов Категории, условия эксплуатации, хранения и транспортирования в части воздействия климатических факторов внешней среды
ГОСТ 16093-81	Основные нормы взаимозаменяемости Резьба метрическая Допуски Посадки с зазором
ГОСТ 16523-70	Сталь листовая углеродистая качественная и обыкновенного качества общего назначения
ГОСТ 23170-78	Упаковка для изделий машиностроения Общие требования
ГОСТ 24705-81	Основные нормы взаимозаменяемости Резьба метрическая Основные размеры
ГОСТ 25129-82	Грунтовка ГФ-021 Технические условия
ГОСТ 25670-83	Основные нормы взаимозаменяемости Предельные отклонения размеров с неуказанными допусками
ОСТ 36-124-85	Воздухораспределители Общие технические условия
ТУ 36-1508-75	Фланцы круглые и прямоугольные для сварных и фальцевых воздуховодов

Перечень

инструментов, необходимых для контроля воздухораспределителей

1 Штангенциркули по ГОСТ 166-80
2 Линейки измерительные металлические по ГОСТ 427-75
3 Угломеры с конусом по ГОСТ 5378-66
4 Угольники VII и VIII по ГОСТ 3749-77
5 Рулетка измерительная металлическая по ГОСТ 7502-80
6 Кольца резьбовые с полным профилем резьбы диаметром от 1 до 100мм по ГОСТ 17763-72
7 Кольца резьбовые с укороченным профилем резьбы диаметром от 2 до 100мм по ГОСТ 17764-72
8 Динамометр по ГОСТ 13837-79
9 Весы для статического взвешивания по ГОСТ 2367-6-79.

Серия 5.904-47-1 Выпуск 1

Формат	Зона	Поз	Обозначение	Наименование	Кол	Примечание
				Документация		
А4			ВСП 1 СБ	Сборочный чертеж		
А4			ВСП ТУ	Технические условия		
				Сборочные единицы		
А4		1	ВСП1 01	Патрубок	1	
А4		2	ВСП1-02	Патрубок поворотный	1	
А4		3	ВСП1-03	Заслонка	1	
А4		4	ВСП1 04	Винт	1	
А4		5	ВСП1-05	Поводок	1	
А4		6	ВСП1-06	Кольцо	1	
А4		7	ВСП1-07	Оседержатель	2	
				Детали		
А4		8	ВСП1-0001	Тяга	2	
А4		9	ВСП1-0002	Втулка	2	
А4		10	ВСП1-0003	Втулка	4	
А4		11	ВСП1 02П8	Ось	2	
Б4		12	ВСП1-0004	Труба		
				Труба ПНД 16Т техническая ГОСТ 18599-83		
				L = 22 - ЭТ14 мм	2	0,004 кг
				Стандартные изделия		
		14		Гайка М10-6Н.5 ГОСТ 5915-70	4	

Подп. и дата | Инв. № подл. | Взам. инв. № | Инв. № дубл. | Подп. и дата

Изм	Лист	№ докум.	Подп.	Дата
Разраб.	Шеглова			
Пров.	Пронский			
Н. контр.	Пронский			
Утв.	Земьянов			

ВСП1

Воздухораспределитель для сосредоточенной подачи воздуха прямоструйный ⊡ 500

Лит	Лист	Листов
	1	6

ММСС СССР Главпромвентиляция ГПИ Проектпромвентиляция

Копировал Вешничкая Формат А4

Формат	Зона	Поз	Обозначение	Наименование	Кол	Примечание
		15		Шайба 10 ГОСТ 11371-78	8	
		16		Шайба 10Б5Г ГОСТ 6402-70	2	
		17		Шплинт 3,2х25 ГОСТ 397-79	4	

Подп. и дата | Инв. № подл. | Взам. инв. № | Инв. № дубл. | Подп. и дата

Изм	Лист	№ докум.	Подп.	Дата

ВСП1

Лит 2

Копировал Вешничкая Формат А4

Формат	Зона	Поз	Обозначение	Наименование	Кол	Примечание
				Документация		
А2			ВСП1-01 СБ	Сборочный чертеж		
				Детали		
А4		1	ВСП1-0101	Уголь ник	1	
А4		2	ВСП1-0102	Кронштейн	1	
А4		3	ВСП1-0103	Уголь ник	1	
А4		4	ВСП1-0104	Стенка	1	
Б4		5	ВСП1-0105	Уголь ник		
				Уголок 25х25х3 Б ГОСТ 8509-86 / Ст3кп ГОСТ 535-79		
				L = 550 - ЭТ14	1	0,62 кг
Б4		6	ВСП1-01 СБ	Пластина		
				Лист Б ПН-0-20 ГОСТ 19903-74 / 1У Ст3кп ГОСТ 16523-70		
				30 х 20 - ЭТ14	1	0,01 кг
				Прочие изделия		
		7		Фланец прямоугольный СТД 202 00 000-29		
				ТУ 36-1508-75	1	2,32 кг

Подп. и дата | Инв. № подл. | Взам. инв. № | Инв. № дубл. | Подп. и дата

Изм	Лист	№ докум.	Подп.	Дата
Разраб.	Костикова			
Пров.	Пронский			
Н. контр.	Пронский			
Утв.	Земьянов			

ВСП1-01

Патрубок

Лит	Лист	Листов
	1	3

ММСС СССР Главпромвентиляция ГПИ Проектпромвентиляция

Копировал Вешничкая Формат А4

Формат	Зона	Поз	Обозначение	Наименование	Кол	Примечание
				Документация		
А2			ВСП1-02 СБ	Сборочный чертеж		
				Детали		
А4		1	ВСП1-0201	Стенка	2	
А4		2	ВСП1-02 01-01	Стенка	2	
А4		3	ВСП1-02 02	Ось	2	
А4		4	ВСП1-02 03	Кронштейн	1	
А4		5	ВСП1-02 04	Полка	4	
А4		6	ВСП1-02 05	Козырек	1	
А4		7	ВСП1-02 06	Уголок	2	
А4		8	ВСП1-02 07	Пластина	2	
А4		9	ВСП1-02 08	Ось	2	
Б4		10	ВСП1-02 09	Пластина		
				Лист Б ПН 2 ГОСТ 19903-74 / Ст3кп ГОСТ 16523-70		
				52 х 46 - ЭТ14	1	0,03 кг

Подп. и дата | Инв. № подл. | Взам. инв. № | Инв. № дубл. | Подп. и дата

Изм	Лист	№ докум.	Подп.	Дата
Разраб.	Костикова			
Пров.	Пронский			
Н. контр.	Пронский			
Утв.	Земьянов			

ВСП1-02

Патрубок поворотный

Лит	Лист	Листов
	1	3

ММСС СССР Главпромвентиляция ГПИ Проектпромвентиляция

Копировал Вешничкая Формат А4

ВСП1 СБ

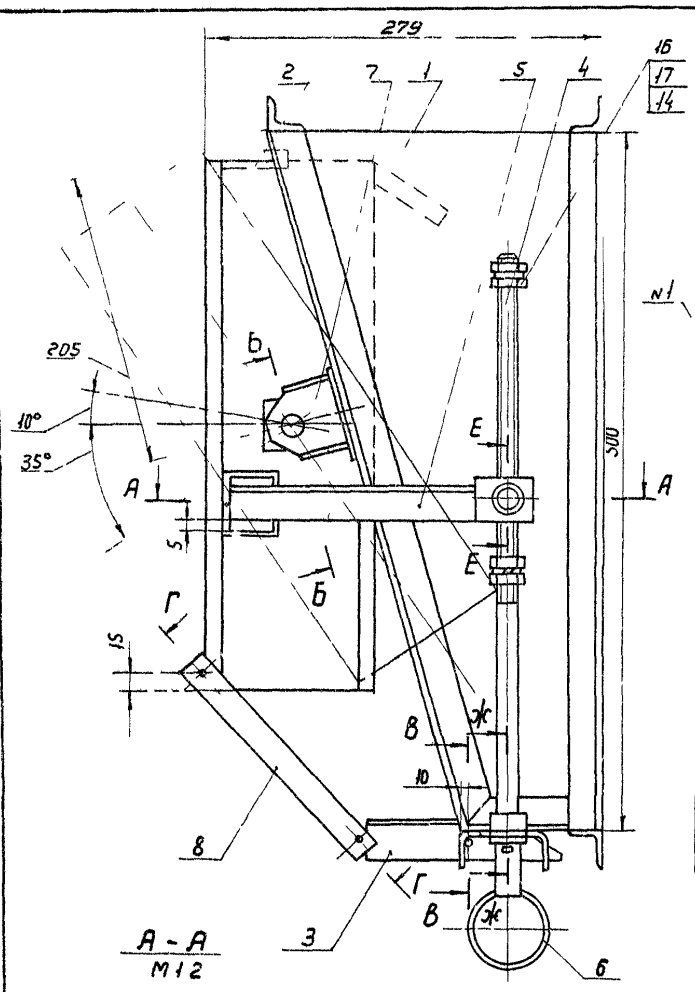

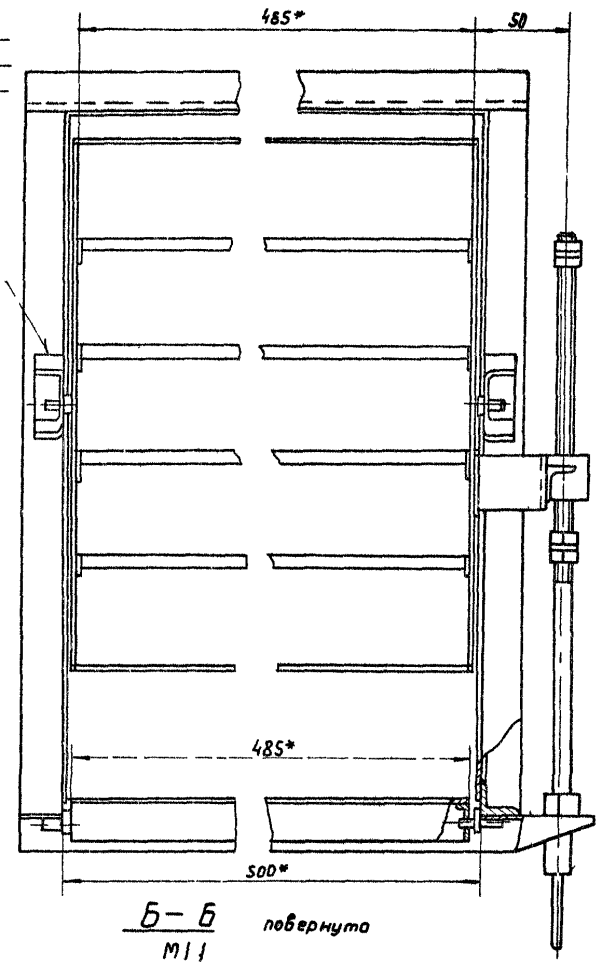

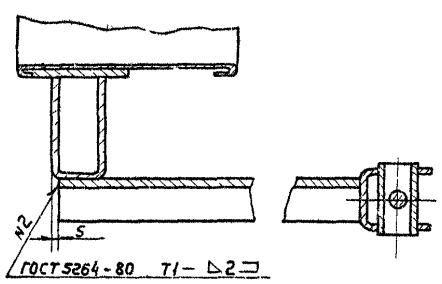

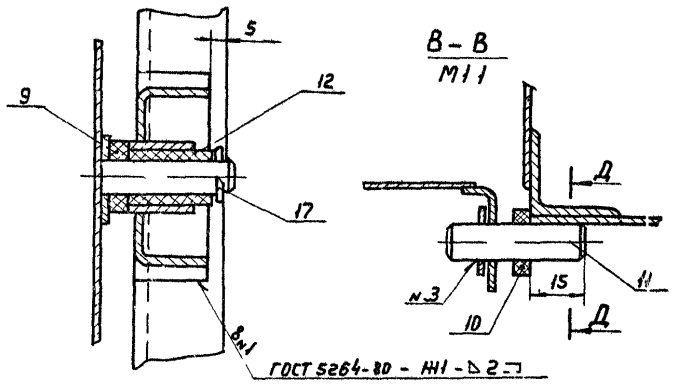

Г - Г
М 1:1
повернуто

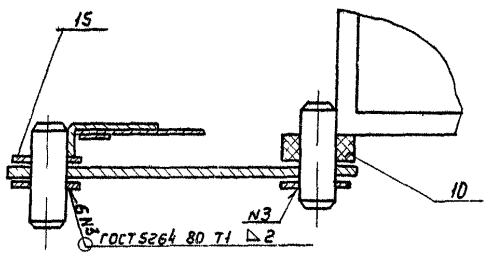

Д - Д
М 1:1
повернуто

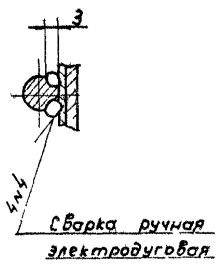

Е - Е
М 1:1

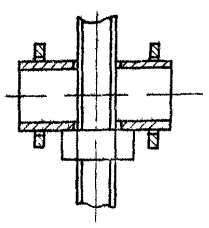

Ж Ж
М 1:1

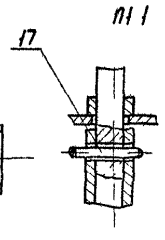

1 При повороте винта поз. 4 патрубок поворотный, поз. 2, и заслонка поз. 3, должны поворачиваться относительно патрубка, поз. 1, свободно, без заеданий.

Покрытие грунтовка ГФ-021 ГОСТ 25129-82, кроме резьбовых поверхностей. Резьбовые и шарнирные поверхности покрыть антикоррозионной смазкой К-17 ГОСТ 10877-76

3 $\pm \frac{t2}{2}$

4 * Размеры для справок

Изм.	Лист	N докум.	Подп.	Дата	ВСП1 СБ		
Разраб.		Шетнова			Воздухораспределитель для сосредоточенной подачи воздуха трехструйный 500 сборочный чертеж	Лит.	Масса	Масштаб
Пров.		Пронский					110	1:25
Т. контр.		Пронский				Лист	Листов 1	
Нач. отд.		Осадчий				ММСС СССР Главпромвентиляция ГПИпроектпромвентиляция		
Н. контр.		Сельдякова						
Утв.		Обчинников						

Копировал Вешникова

Формат А2

Инв. N подл. | Подп. и дата | Взам. инв. N | Инв. N дубл. | Подп. и дата

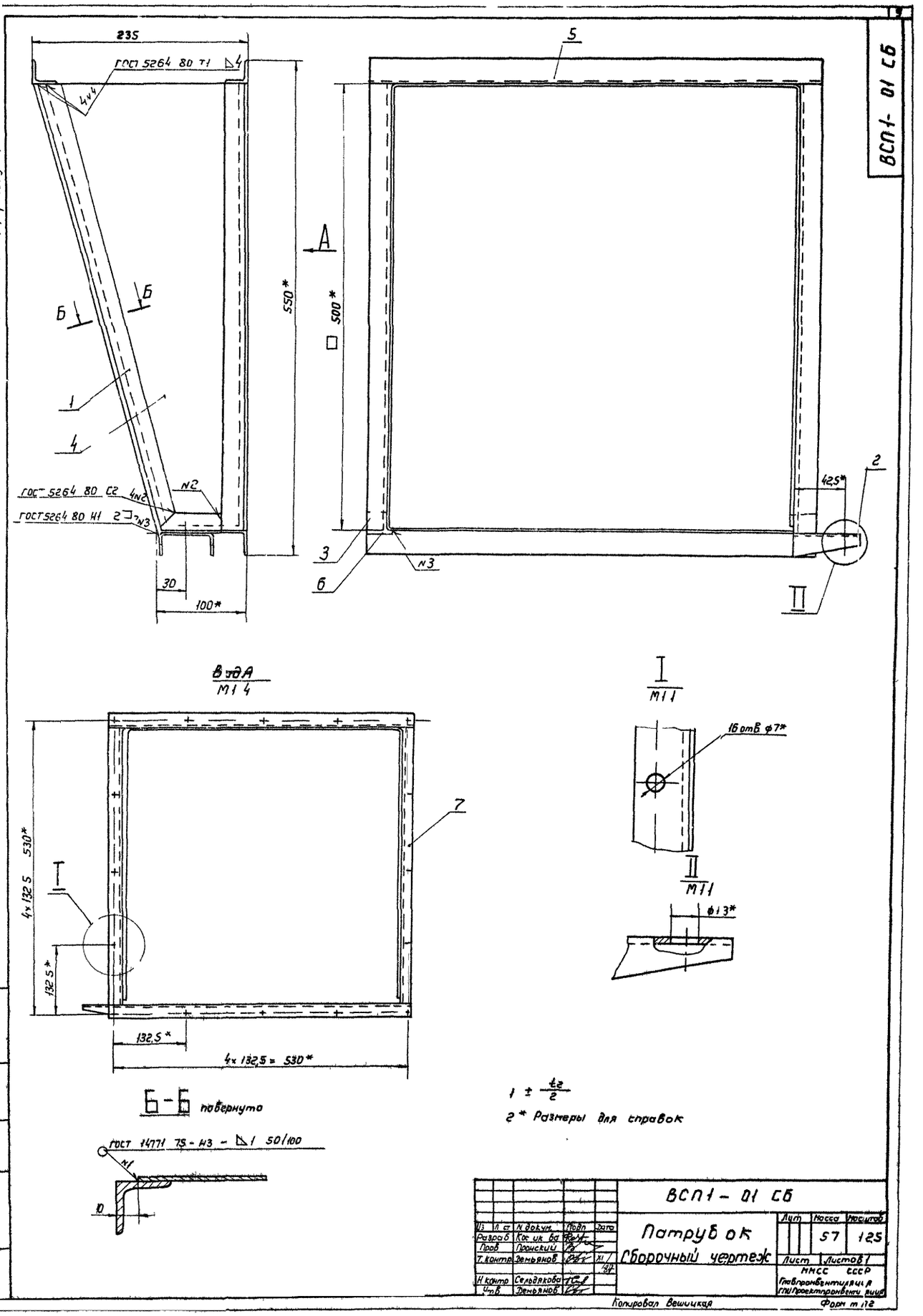
ВСП1- 01 СБ
Серия 5904-471, выпуск 1
235
ГОСТ 5264 80 Т1 ⊿4
4v4
550*
500*
А
Б
Б
1
4
ГОСТ 5264 80 С2 4v2
ГОСТ 5264 80 Н1 2 ⊐ v3
v2
30
100*
5
3
6
v3
42,5*
2
II
ВидА
М1 4
4x132,5 530*
132,5*
132,5*
4x132,5 = 530*
7
I
I
М1 1
16 отв ф7*
II
М1 1
ф13*
Б-Б повернуто
ГОСТ 14771 75-Н3 - ⊿1 50/100
v1
10
1 ± t2/2
2* Размеры для справок
ВСП1 - 01 СБ
Патруб ок
Сборочный чертеж
Лит
Масса
57
Масштаб
125
Лист
Листов 1
МНСС СССР
Главпромвентиляция
ГПИ Проектпромвентиляция
Из Л ст N докум Подп Дата
Разраб Кос ик ва
Пров Пронский
Т. контр Демьянов
Н контр Сельдякова
Утв Демьянов
Копировал Вешицкая
Форм т 12
Инв N подл
Подп и дата
Взам инв N
Инв N дубл
Подп и дата

Сверено

Серия 5.904-47 т, 26 лист 1

ВСП 1-01 01

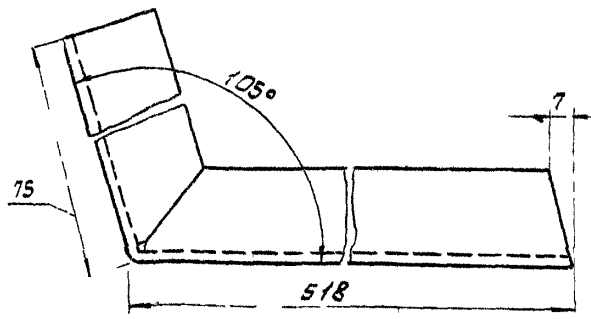

Развертка

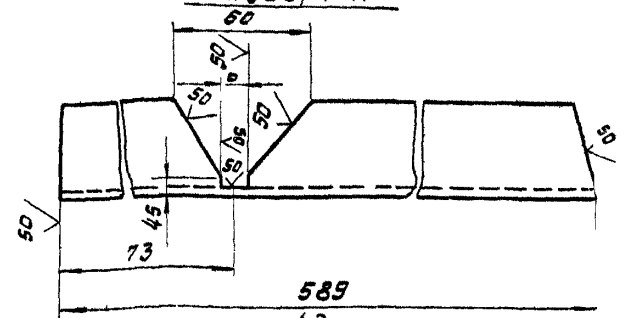

$+ JT14, - JT14, \pm \frac{t2}{2}$

Изм.	Лист	№ докум.	Подп.	Дата	
Разраб		Костякова			
Пров.		Пронский			
Т. контр.		Демьянов			
Н. контр.		Сельвакова			
Утв.		Демьянов			

ВСП 1-01 01

Уголькик

Лит	Масса	Масштаб
	065	1:1

Лист | Листов 1

ММСС СССР Главпромвентиляция ГПИпроектпромвентиляция

Уголок 25×25×3 В ГОСТ 8509-86 / Ст3кп ГОСТ 535-79

Копировал | Формат А4

ВСП 1-01 02

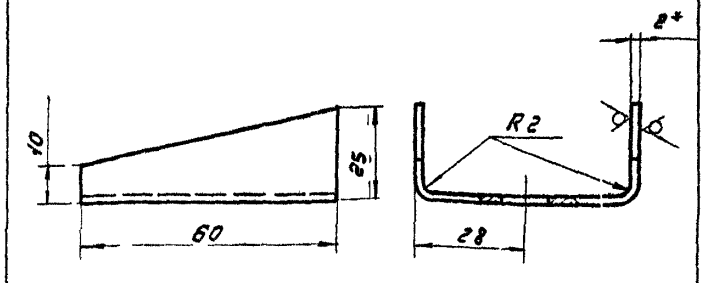

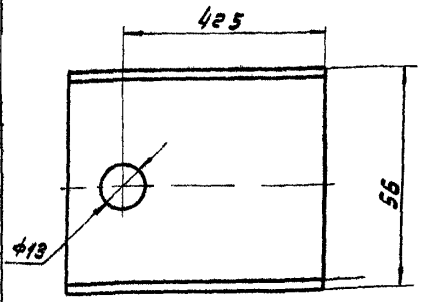

$1 - JT14, - JT14, \pm \frac{t2}{2}$

2 * Размер для справок

3 Длина развернутой детали - 100мм

Изм.	Лист	№ докум.	Подп.	Дата	
Разраб		Костякова			
Пров.		Пронский			
Т. контр.		Демьянов			
Н. контр.		Сельвакова			
Утв.		Демьянов			

ВСП 1-01 02

Кронштейн

Лит	Масса	Масштаб
	2,01	1:1

Лист | Листов 1

ММСС СССР Главпромвентиляция ГПИпроектпромвентиляция

Лист 6 ЛН-2 ГОСТ 19903-74 / Ст3кп ГОСТ 16523-70

Копировал | Формат А4

ВСП 1-01 03

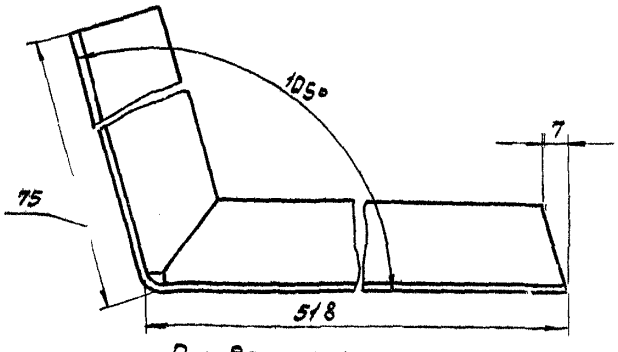

Развертка

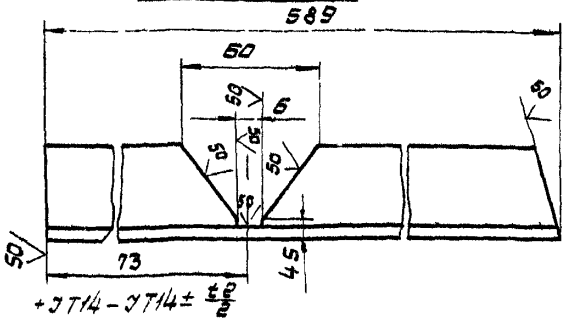

$+ JT14 - JT14 \pm \frac{t}{2}$

Изм.	Лист	№ докум.	Подп.	Дата	
Разраб		Костякова			
Пров.		Пронский			
Т. контр.		Демьянов			
Н. контр.		Сельвакова			
Утв.		Демьянов			

ВСП 1-01 03

Уголькик

Лит	Масса	Масштаб
	065	1:1

Лист | Листов 1

ММСС СССР Главпромвентиляция ГПИпроектпромвентиляция

Уголок 25×25×3 В ГОСТ 8509-86 / Ст3кп ГОСТ 535-79

Копировал | Формат А1

ВСП 1-01 04

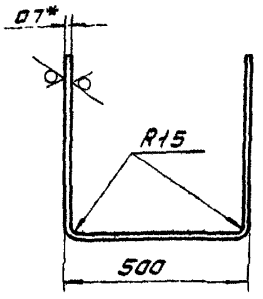

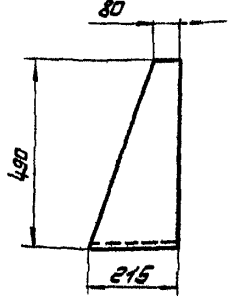

$1 - JT14, \pm \frac{t2}{2}$

2 Длина развернутой детали 1477мм

3 Допускается изготовление из нескольких частей

Изм.	Лист	№ докум.	Подп.	Дата	
Разраб		Костякова			
Пров.		Пронский			
Т. контр.		Демьянов			
Н. контр.		Сельвакова			
Утв.		Демьянов			

ВСП 1-01 04

Стенки

Лит	Масса	Масштаб
	137	1:4

Лист | Листов 1

ММСС СССР Главпромвентиляция ГПИпроектпромвентиляция

Лист 6 ЛН-2 ГОСТ 19903-74 / Ст3кп ГОСТ 16523-70

Копировал Ивановой | Формат А4

Сверено Чер

ВСП 1 - 02 СБ

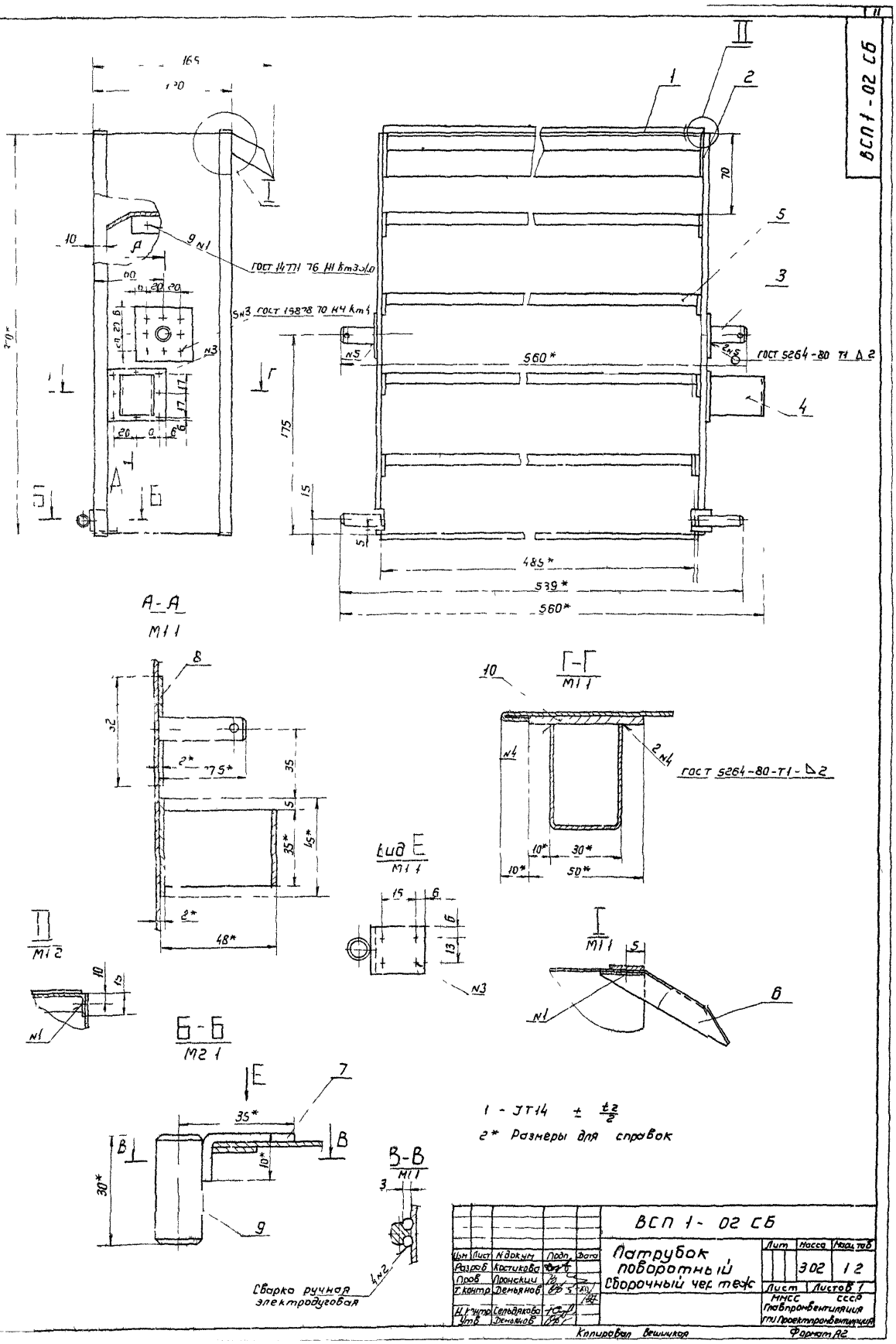

1 - JT14 ± t2/2

2* Размеры для справок

Изм	Лист	N докум	Подп	Дата	ВСП 1- 02 СБ		
Разраб		Костикова			Патрубок поворотный Сборочный чер. теж	Лит	Масса 302	Масштаб 1 2
Пров		Пронскии				Лист	Листов 1
Т. контр		Демьянов				МНСС СССР Главпромвентиляция ГПИ Проектпромвентиляция	
Н. контр		Сельдякова					
Утв		Демьянов					

Копировал Вешнякова

Формат А2

Инв № подл | Подп и дата | Взам инв № | Инв № дубл | Подп и дата

Серия 5.904-47-1, выпуск 1.

ВСП1-02 01

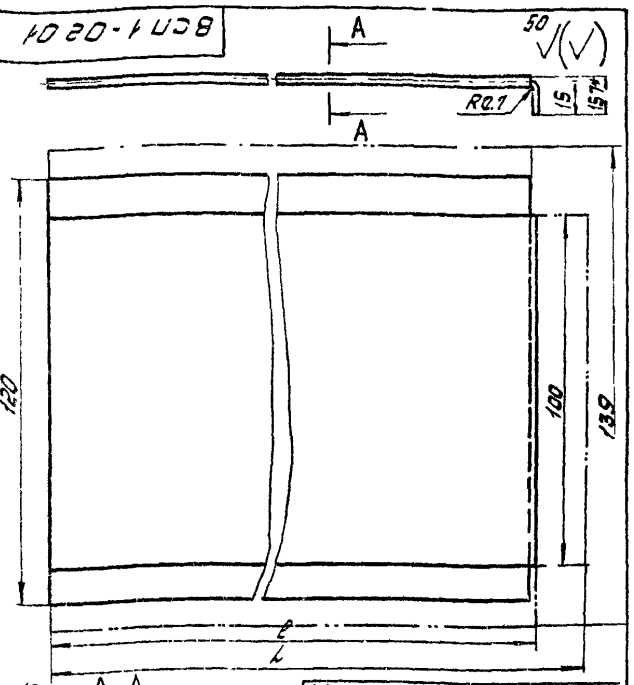

Обозначение	$l_{мм}$	$L_{мм}$	Масса кг
ВСП1-0201	485	499	0.39
-01	350	364	0.285

1. - ЭТ14; $\pm \frac{t2}{2}$
2. * Размер для справок.

Изм.	Лист	№ докум.	Подп.	Дата
Разраб.	Костиков			
Пров.	Пронский			
Т. контр.	Демьянов			
Н. контр.	Сельдяков			
Утв.	Демьянов			

ВСП1-0201

Стенка

Лит.	Масса	Масштаб
	см табл.	1:1

Лист | Листов 1

Лист Б-ПН-0.7 ГОСТ 19903-74 / Ст3кп ГОСТ 16523-70

ММСС СССР Главпромвентиляция ГПИ Проектпромвентиляция

Копировал: Формат: А4

ВСП1-02 03

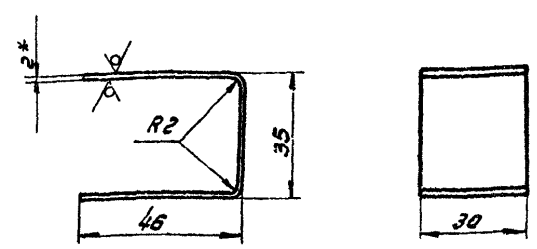

1. Длина развернутой детали 124 мм
2. - ЭТ14; $\pm \frac{t2}{2}$
3. * Размер для справок.

Изм.	Лист	№ докум.	Подп.	Дата
Разраб.	Костиков			
Пров.	Пронский			
Т. контр.	Демьянов			
Н. контр.	Сельдяков			
Утв.	Демьянов			

ВСП1-02 03

Кронштейн

Лит.	Масса	Масштаб
	0.058	1:1

Лист | Листов

Лист Б-ПН-2 ГОСТ 19903-74 / Ст3кп ГОСТ 16523-70

ММСС СССР Главпромвентиляция ГПИ Проектпромвентиляция

Копировал: Формат: А4

ВСП1-02 05

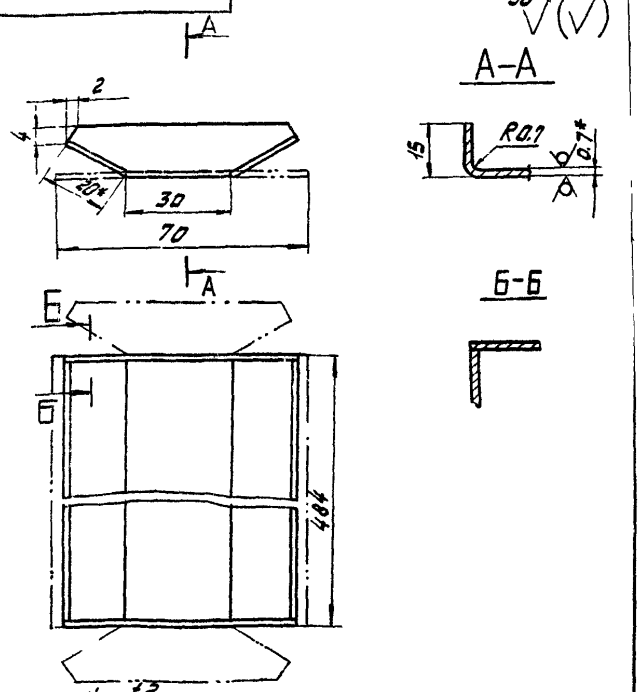

1. - ЭТ14; $\pm \frac{t2}{2}$
2. * Размеры для справок

Изм.	Лист	№ докум.	Подп.	Дата
Разраб.	Костиков			
Пров.	Пронский			
Т. контр.	Демьянов			
Н. контр.	Сельдяков			
Утв.	Демьянов			

ВСП1-02 05

Козырек

Лит.	Масса	Масштаб
	0,2	1:1

Лист | Листов 1

Лист Б-ПН-0.7 ГОСТ 19903-74 / Ст3кп ГОСТ 16523-70

ММСС СССР Главпромвентиляция ГПИ Проектпромвентиляция

Копировал: Формат: А4

ВСП1-02 04

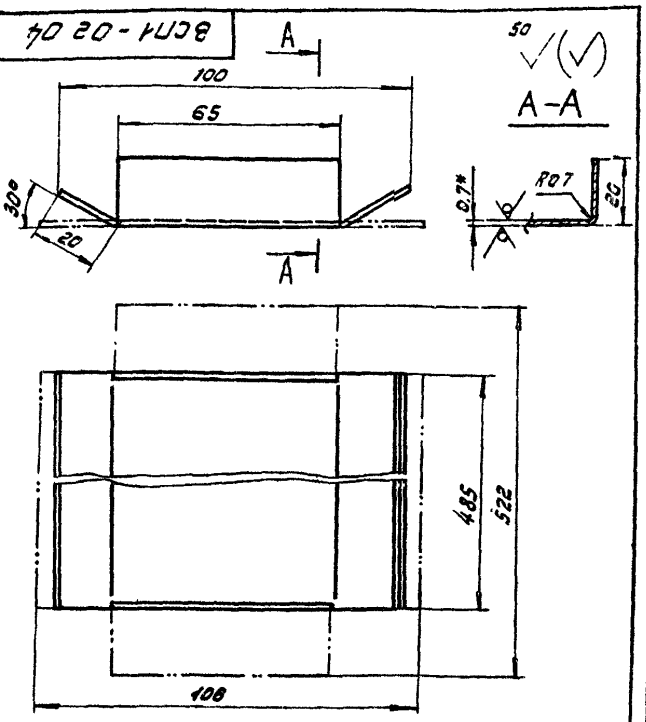

1. - ЭТ14; $\pm \frac{t2}{2}$
2. * Размер для справок.

Изм.	Лист	№ докум.	Подп.	Дата
Разраб.	Костиков			
Пров.	Пронский			
Т. контр.	Демьянов			
Н. контр.	Сельдяков			
Утв.	Демьянов			

ВСП1-02 04

Полка

Лит.	Масса	Масштаб
	0,3	1:1

Лист | Листов 1

Лист Б-ПН-0.7 ГОСТ 19903-74 / Ст3кп ГОСТ 16523-70

ММСС СССР Главпромвентиляция ГПИ Проектпромвентиляция

Копировал: Иванова Формат: А4

Серия 5904 47 1, выпуск 1

ВСП1-02 06

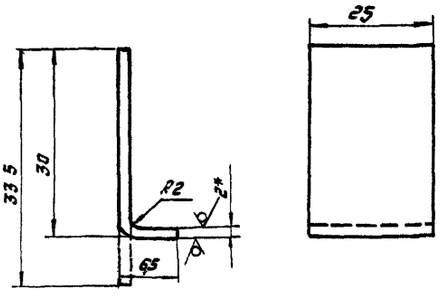

1 - ЭТ14, $\frac{t2}{2}$

2 * Размер для справок

				ВСП1-02 06			
				Уголок	Лит	Масса	Масштаб
						0 013	21
Изм.	Лист	№ докум.	Подп.	Дата			
Разраб.		Костикова			Лист	Листов 1	
Пров.		Пронский					
Т. контр.		Демьянов		XII/			
Н. контр.		Сельдякова			Лист	Б ПН 2 ГОСТ 19903-74	
Утв.		Демьянов				Ст 3 кп ГОСТ 16523 70	

Ммсс СССР Главпромвентиляция ГПИ Проектпромвентиляция

Копировал. Формат А4

ВСП1-02 07

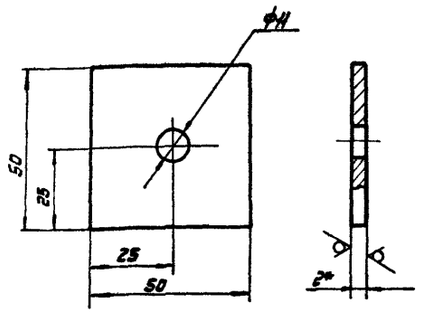

1 + ЭТ14, - ЭТ14, ± $\frac{t2}{2}$

2 * Размер для справок

				ВСП1-02 07			
				Планка	Лит	Масса	Масштаб
						0 036	21
Изм.	Лист	№ докум.	Подп.	Дата			
Разраб.		Костикова			Лист	Листов 1	
Пров.		Пронский					
Т. контр.		Демьянов		XII/			
Н. контр.		Сельдякова			Лист	Б ПН 2 ГОСТ 19903 74	
Утв.		Демьянов				Ст 3 кп ГОСТ 16523 70	

Ммсс СССР Главпромвентиляция ГПИ Проектпромвентиляция

Копировал Формат А4

ВСП1-02 08

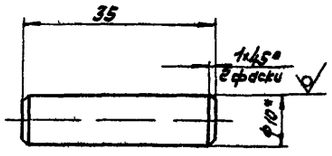

1 - ЭТ14, ± $\frac{t2}{2}$

2 * Размер для справок

				ВСП1-02 08			
				Ось	Лит	Масса	Масштаб
						0 022	21
Изм.	Лист	№ докум.	Подп.	Дата			
Разраб.		Костикова			Лист	Листов 1	
Пров.		Пронский					
Т. контр.		Демьянов		XII/			
Н. контр.		Сельдякова			Круг	10-В ГОСТ 2590-71	
Утв.		Демьянов				Ст 3 кп ГОСТ 535 79	

Ммсс СССР Главпромвентиляция ГПИ Проектпромвентиляция

Копировал Формат А4

ВСП1-02 02

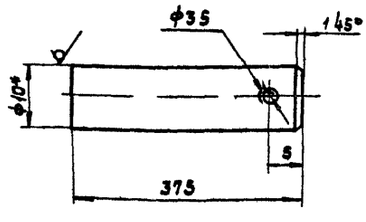

1 + ЭТ14, ± $\frac{t2}{2}$

2 * Размер для справок

				ВСП1-02 02			
				Ось	Лит	Масса	Масштаб
						0 02	21
Изм.	Лист	№ докум.	Подп.	Дата			
Разраб.		Костикова			Лист	Листов 1	
Пров.		Пронский					
Т. контр.		Демьянов		XII/			
Н. контр.		Сельдякова			Круг	20 В ГОСТ 2530 71	
Утв.		Демьянов				Ст 3 кп ГОСТ 535 - 79	

Ммсс СССР Главпромвентиляция ГПИ Проектпромвентиляция

Копировал Иванова Формат А4

Серия 5.904.47 выпуск 1

Формат	Зона	Поз	Обозначение	Наименование	Кол	Примечание
				Документация		
А4			ВСП1-03СБ	Сборочный чертеж		
				Детали		
А4		1	ВСП1-0301	Основание	1	
А4		2	ВСП1-0302	Полотно	1	
А4		3	ВСП1-0203	Ось	2	

ВСП1-03

Заслонка

Изм	Лист	№ докум	Подп	Дата
Разраб	Щеглова			
Пров	Пронский			
Н контр	Пронский			
Пров	Демьянов			

Лит | Лист | Листов 1

ММСС СССР Главпромвентиляция ГПИ Проектпромвентиляция

Копировал

Формат А4

ВСП1-0301

Развертка

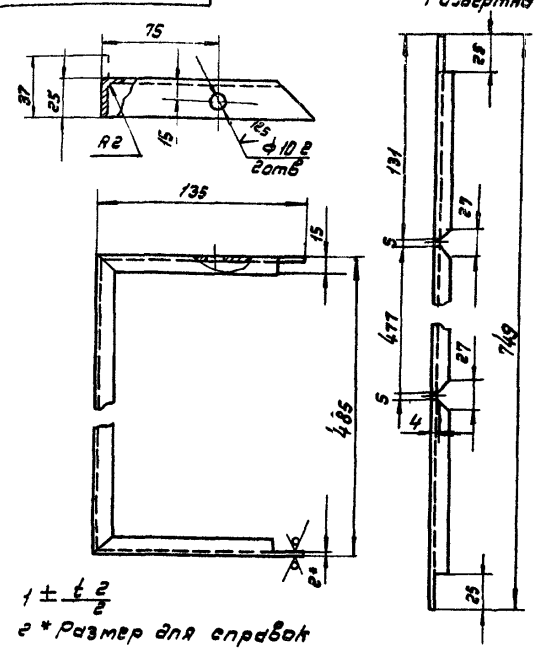

$1 \pm \frac{t\,2}{2}$

2* Размер для справок

ВСП1-0301

Основание

Изм	Лист	№ докум	Подп	Дата
Разраб	Щеглова			
Пров	Пронский			
Т контр	Демьянов			
Н контр	Сельдякова			
Утв	Демьянов			

Лит | Масса 042 | Масштаб 1 2

Лист | Листов 1

Лист Б-ПН 0-20 ГОСТ 159903 74 IV ст 3 кп ГОСТ 116523 70

ММСС СССР Главпромвентиляция ГПИ Проектпромвентиляция

Копировал

Формат А4

ВСП1-03СБ

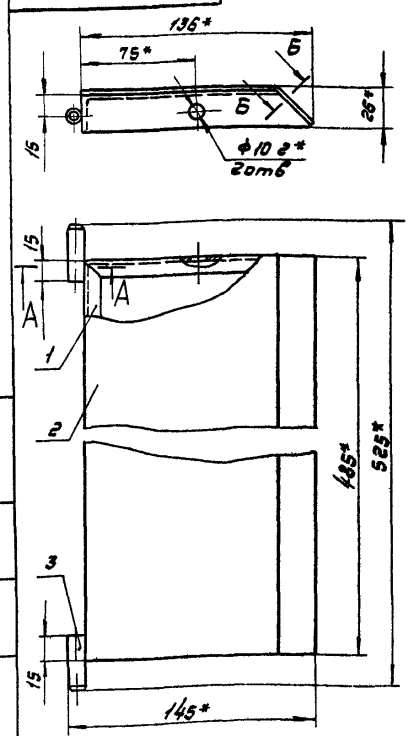

А – А

М1 1

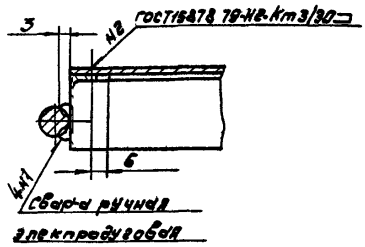

Б – Б

М1 1

ГОСТ 14771-76-У2-Δ1

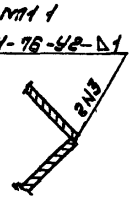

$1 \pm \frac{t\,2}{2}$

2* Размеры для справок

ВСП1-03СБ

Заслонка

Сборочный чертеж

Изм	Лист	№ докум	Подп	Дата
Разраб	Щеглова			
Пров	Пронский			
Т контр	Демьянов			
Н контр	Сельдякова			
Утв	Демьянов			

Лит | Масса 1108 | Масштаб 1 2

Лист | Листов 1

ММСС СССР Главпромвентиляция ГПИ Проектпромвентиляция

Копировал Иванова

Формат А3

ВСП1-0302

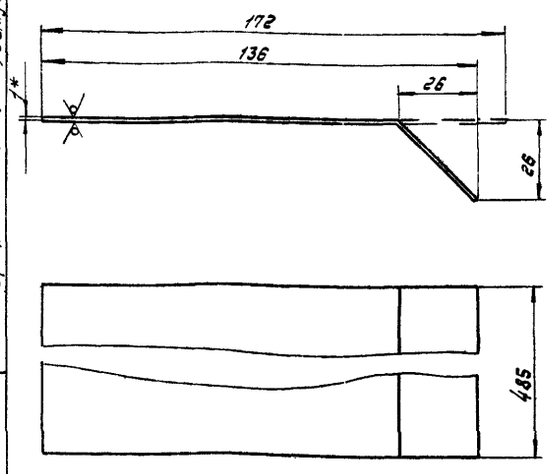

1 – УТ14, $\pm \frac{t2}{2}$

2* Размер для справок

Изм	Лист	№ докум.	Подп	Дата	
Разраб		Щеглова			
Пров		Пронский			
Т контр		Демьянов		XII/ /87	
Н контр		Сельдяк			
Утв		Демьянов			

ВСП1-0302

Полотно

Лит	Масса	Масштаб
	0,65	1:1

Лист | Листов 1

Лист 6 ПН-0 10 ГОСТ 19903 74
IV Ст3кп ГОСТ 16523 70

ММСС СССР
Главпромвентиляция
ТПИ Проектпромвентиляция

Копировал | Формат А4

ВСП1-04

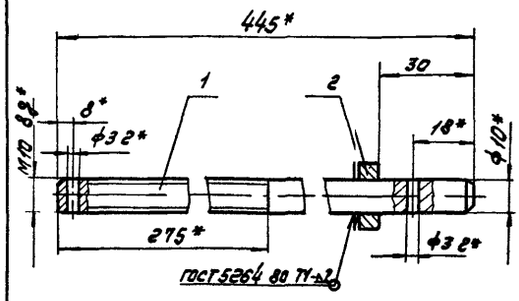

$1 \pm \frac{t2}{2}$

2* Размеры для справок

Формат	Зона	Поз	Обозначение	Наименование	Кол	Примечание
				Детали		
А4		1	ВСП1 0401	Винт	1	
А4		2	ВСП1-0402	Шайба	1	

Изм	Лист	№ докум.	Подп	Дата	
Разраб		Щеглова			
Пров		Пронский			
Т контр		Демьянов		XII/ /87	
Н контр		Сельдякова			
Утв		Демьянов			

ВСП1-04

Винт

Лист	Масса	Масштаб
	0,279	1:1

Лист | Листов 1

ММСС СССР
Главпромвентиляция
ТПИ Проектпромвентиляция

Копировал | Формат А4

ВСП1-05СБ

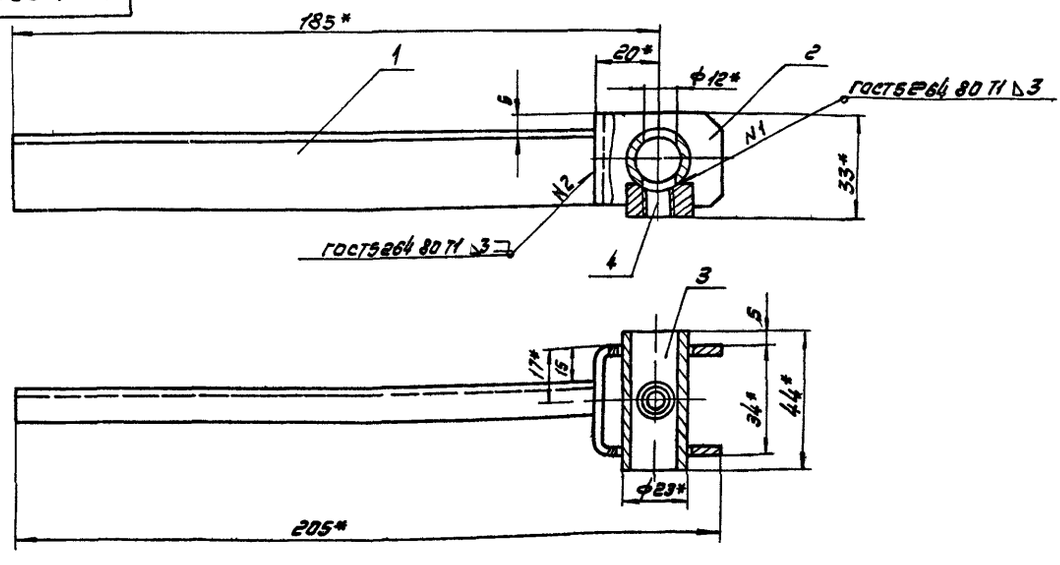

$1 \pm \frac{t2}{2}$

2* Размеры для справок

Изм	Лист	№ докум.	Подп	Дата	
Разраб		Щеглова			
Пров		Пронский			
Т контр		Демьянов		XII/ /87	
Н контр		Сельдякова			
Утв		Демьянов			

ВСП1-05СБ

Поводок

Сборочный чертеж

Лит	Масса	Масштаб
	0,17	1:1

Лист | Листов 1

ММСС СССР
Главпромвентиляция
ТПИ Проектпромвентиляция

Копировал Иванова | Формат А3

Серия 5904-47-1, Выпуск 1

ВСП1-0003

63

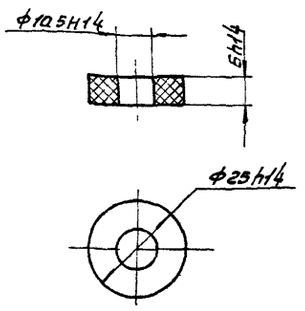

				ВСП1 00 03			
Изм	Лист	№ докум	Подп	Дата	Втулка	Лит	Масса	Масштаб
							0002	1:1
						Лист	Листов 1
					Полиамид Б вторичный ОСТ 6 06-И4-79	ММСС СССР Главпромвентиляция ГПИ Проектпромвентиляция	
					Копировал	Формат А4	

ВСП4-0001

16

А (√)

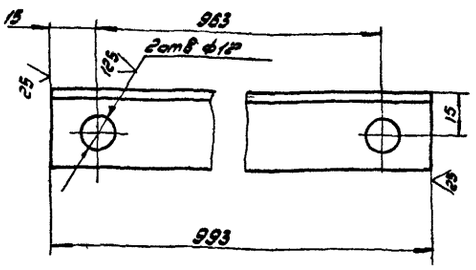

1 Неуказанные предельные отклонения

2 +ЭТ14, -ЭТ14, ± t2/2

				ВСП4 0001			
Изм	Лист	№ докум	Подп	Дата	Тяга	Лит	Масса	Масштаб
Разраб		Щеглова					1,1	1:1
Пров		Пронский				Лист	Листов 1
Т контр		Демьянов				ММСС СССР Главпромвентиляция ГПИ Проектпромвентиляция	
Н контр		Сельдякова			Уголок 25×2513-5 ГОСТ 8509-86 Ст3кп-ГОСТ 535-79		
Утв		Демьянов					
						Формат А3	

Изм	Лист	№ докум	Подп	Дата	Обозначение	Наименование	Кол	Примечание
						Документация		
А3					ВСП1-05СБ	Сборочный чертеж		
						Детали		
А4		1			ВСП1-0501	Кронштейн	1	
А4		2			ВСП1-0502	Серьга	1	
А4		3			ВСП1-0503	Втулка	1	
А4		4			ВСП1-0504	Гайка	1	

				ВСП1-05			
Изм	Лист	№ докум	Подп	Дата	Поводок	Лит	Лист	Листов
								1
						ММСС СССР Главпромвентиляция ГПИ Проектпромвентиляция	
					Копировал	Формат А4	

ВСП1-0504

125

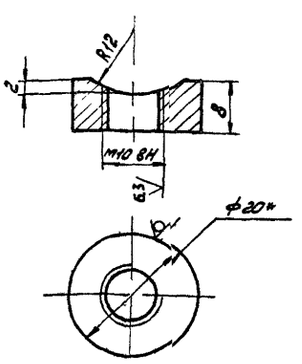

1. +ЭТ14; -ЭТ14, ± t2/2

2* Размеры для справок.

				ВСП1 0504			
Изм	Лист	№ докум	Подп	Дата	Гайка	Лит	Масса	Масштаб
Разраб		Щеглова					0013	2:1
Пров		Пронский				Лист	Листов 1
Т контр		Демьянов				ММСС СССР Главпромвентиляция ГПИ Проектпромвентиляция	
Н контр		Сельдякова			Круг 20-В-ГОСТ 2590-71 Ст3кп-ГОСТ 535-79		
Утв		Демьянов					
					Копировал	Формат А4	

Серия 5904-УТ-1, выпуск 1

ВСП1-0401

125 √(√)

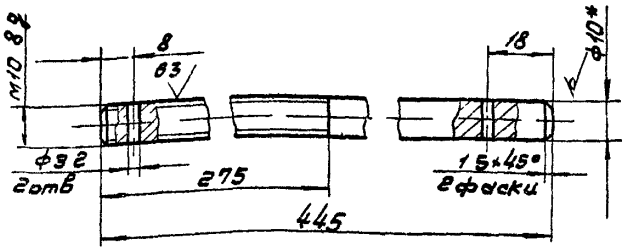

1 + ЭТ14, − ЭТ14, ± t2/2

2* Размер для справок

Изм.	Лист	№ докум.	Подп.	Дата
Разраб.		Щеглова		
Пров.		Пронский		
Т. контр.		Земьянов		
Н. контр.		Сельдяков		
Утв.		Земьянов		

ВСП1-0401

Винт

Лит.	Масса	Масштаб
	0,27	1:1

Лист | Листов 1

Круг 10 В ГОСТ 2590 71 / Ст3кп ГОСТ 535 79

ММСС СССР Главпромвентиляция ГПИ Проектпромвентиляция

Копировал | Формат А4

ВСП1-0402

50 √(√)

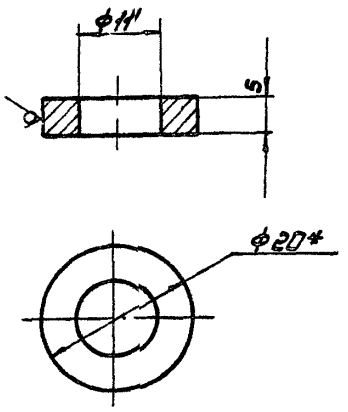

1 + ЭТ14, ± t2/2

2* Размер для справок

Изм.	Лист	№ докум.	Подп.	Дата
Разраб.		Щеглова		
Пров.		Пронский		
Т. контр.		Земьянов		
Н. контр.		Сельдяков		
Утв.		Земьянов		

ВСП1-0402

Шайба

Лит.	Масса	Масштаб
	0,009	2:1

Лист | Листов 1

Круг 20 В ГОСТ 2590 71 / Ст3кп ГОСТ 535-79

ММСС СССР Главпромвентиляция ГПИ Проектпромвентиляция

Копировал | Формат А4

ВСП1-06

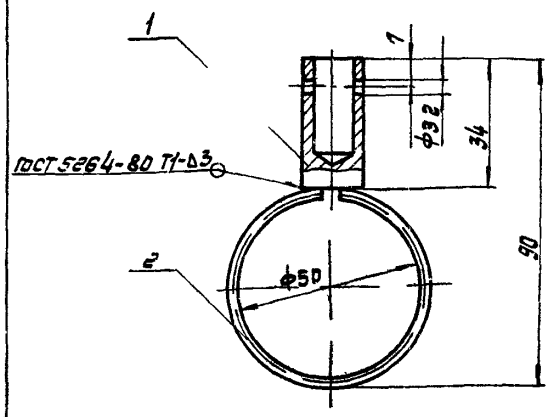

Размеры для справок

Формат	Зона	Поз.	Обозначение	Наименование	Кол.	Примечание
				Детали		
А4		1	ВСП1-0601	Втулка	1	
А4		2	ВСП1-0602	Кольцо	1	

Изм.	Лист	№ докум.	Подп.	Дата
Разраб.		Щеглова		
Пров.		Пронский		
Т. контр.		Земьянов		
Н. контр.		Сельдяков		
Утв.		Земьянов		

ВСП1-06

Кольцо

Лит.	Масса	Масштаб
	0,076	1:1

Лист | Листов 1

ММСС СССР Главпромвентиляция ГПИ Проектпромвентиляция

Копировал | Формат А4

ВСП1-0601

125 √(√)

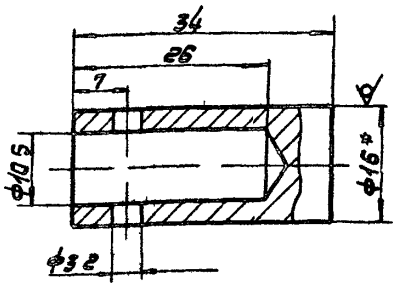

1 + ЭТ14, ± t2/2

2* Размер для справок

Изм.	Лист	№ докум.	Подп.	Дата
Разраб.		Щеглова		
Пров.		Пронский		
Т. контр.		Земьянов		
Н. контр.		Сельдяков		
Утв.		Земьянов		

ВСП1-0601

Втулка

Лит.	Масса	Масштаб
	0,05	2:1

Лист | Листов 1

Круг 16 В ГОСТ 2590 71 / Ст3кп ГОСТ 535 79

ММСС СССР Главпромвентиляция ГПИ Проектпромвентиляция

Копировал, Иванова | Формат А4

ВСП1-0501

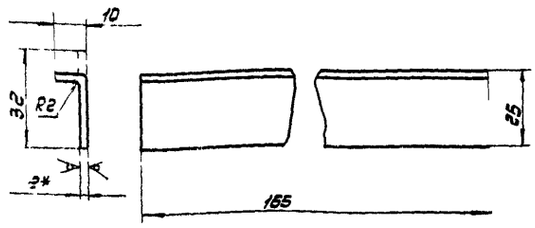

1 - ∓IT14, $\pm \frac{t2}{2}$

2* Размер для справок

Изм.	Лист	№ докум.	Подп.	Дата	
Разраб.		Егорова			
Пров.		Оранский			
Т.контр.		Демьянов			
Н.контр.		Гельберова			
Утв.		Демьянов			

ВСП1-0501 — Кронштейн

Лит	Масса	Масштаб
	0,08	1:1

Лист | Листов 1

Лист 6-ПН-0-20 ГОСТ 19903.74; Ст3кп ГОСТ 16523.70

МИССС СССР Главпромвентиляция ГПИ Проектпромвентиляция

Копировал | Формат А4

ВСП1-0502

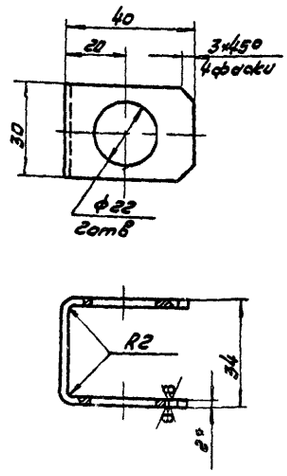

1 Длина развернутой детали - 108 мм

2 - ∓IT14, -∓IT14; $\pm \frac{t2}{2}$

3* Размер для справок

Изм.	Лист	№ докум.	Подп.	Дата	
Разраб.		Егорова			
Пров.		Оранский			
Т.контр.		Демьянов			
Н.контр.		Гельберова			
Утв.		Демьянов			

ВСП1-0502 — Сервод

Лит	Масса	Масштаб
	0,35	1:1

Лист | Листов 1

Лист 6-ПН-0-20 ГОСТ 19903.74; Ст3кп ГОСТ 16523-70

МИССС СССР Главпром вентиляция ГПИ Проектпромвентиляция

Копировал Иванова | Формат А4

ВСП1-0503

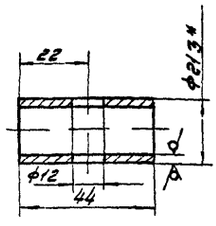

1 - ∓IT14, -∓IT14

2* Размер для справок

Изм.	Лист	№ докум.	Подп.	Дата	
Разраб.		Егорова			
Пров.		Оранский			
Т.контр.		Демьянов			
Н.контр.		Гельберова			
Утв.		Демьянов			

ВСП1-0503 — Втулка

Лит	Масса	Масштаб
	0,04	1

Лист | Листов 1

Труба 15×2,8 ГОСТ 3262-75

МИССС СССР Главпромвентиляция ГПИ Проектпромвентиляция

Копировал | Формат А4

ВСП1-0602

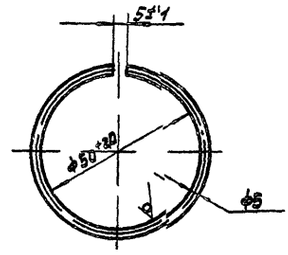

1 Длина развернутой детали - 168 мм

2* Размер для справок

Изм.	Лист	№ докум.	Подп.	Дата	
Разраб.		Щеглова			
Пров.		Пронский			
Т.контр.		Демьянов			
Н.контр.		Гельберова			
Утв.		Демьянов			

ВСП1-0602 — Кольцо

Лит	Масса	Масштаб
	0,06	1:1

Лист | Листов 1

Проволока 5-I ГОСТ 3282-74

МИССС СССР Главпромвентиляция ГПИ Проектпромвентиляция

Копировал Иванова | Формат А4

Серия 5.904-47-1, выпуск 1

ВСП1-07

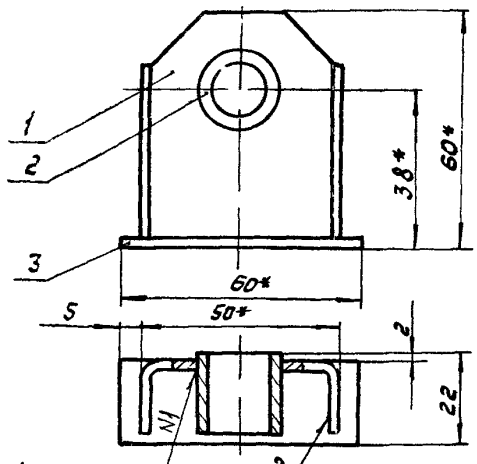

ГОСТ5264-80-Т1-Δ2 ⊙ ГОСТ5264-80-Т1-Δ2 ⊐

1 $\pm \frac{t2}{2}$

2 Размеры для справок

Формат	Зона	Поз.	Обозначение	Наименование	Кол	Примечание
				Детали		
А4		1	ВСП1-0701	Скоба	1	
Б4		2	ВСП1-0702	Труба L=20-ЭТ14		
				Труба 15×2,8 ГОСТ3262-75	1	0,02×2
Б4		3	ВСП1-0703	Пластина 20×60-ЭТ14		
				Лист Б-БН-0-20 ГОСТ19903-74 IV-Ст3кп ГОСТ16523-70	1	0,018×2

ВСП1-07

Осеодержатель

Лит	Масса	Масштаб
	0,098	1:1

Лист | Листов 1

ММСС СССР Главпромвентиляция ГПИ Проектпромвентиляция

Копировал | Формат А4

ВСП1-0701

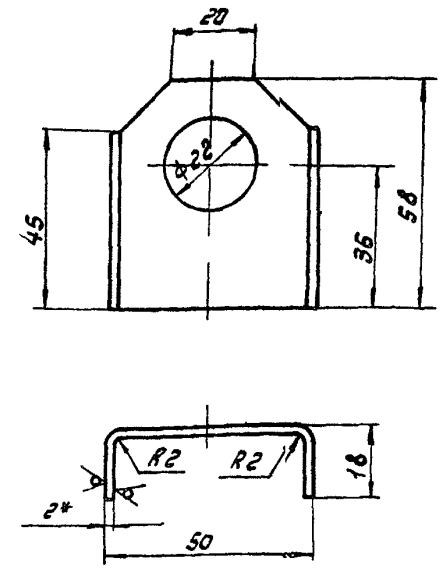

1 Длина развернутой детали – 79мм

2 +ЭТ14; –ЭТ14; $\pm \frac{t2}{2}$

3 * Размер для справок

ВСП1-0701

Скоба

Лит	Масса	Масштаб
	0,06	1:1

Лист | Листов 1

Лист Б-ПН-0-20 ГОСТ119903-74 IV-Ст3кп ГОСТ116523-70

ММСС СССР Главпромвентиляция ГПИ Проектпромвентиляция

Копировал | Формат: А4

ВСП1-0001

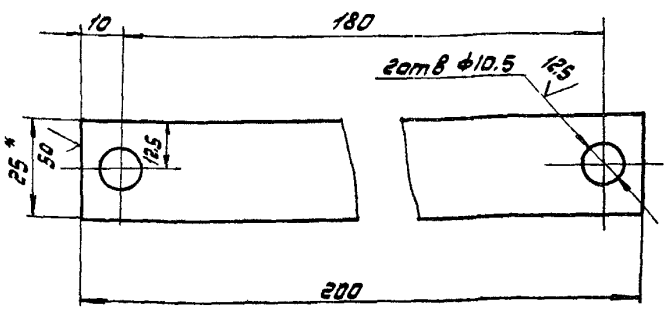

1 +ЭТ14; $\pm \frac{t2}{2}$

2. * Размеры для справок

ВСП1-0001

Тяга

Лит	Масса	Масштаб
	0,15	1:1

Лист | Листов 1

Полоса Б2 25-4 ГОСТ103-76 / Ст3кп ГОСТ535-79

ММСС СССР Главпромвентиляция ГПИ Проектпромвентиляция

Копировал | Формат А4

ВСП1-0002

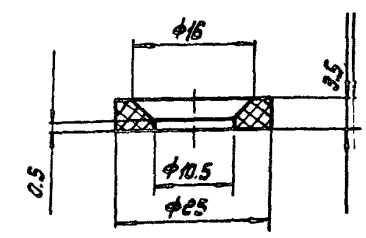

–ЭТ14 +ЭТ14 $\pm \frac{t2}{2}$

ВСП1-0002

Втулка

Лит	Масса	Масштаб
	0,001	2:1

Лист | Листов 1

Полиамид 6 вторичный ОСТ6 06-И4-79

ММСС СССР Главпромвентиляция ГПИ Проектпромвентиляция

Копировал: Иванова | Формат А4

Сверено Ин.

Серия 5.904-47-1, Выпуск 1

Формат	Зона	Поз.	Обозначение	Наименование	Кол.	Примечание
				Документация		
			ВСП2 СБ	Сборочный чертеж		*А2, А3
А4			ВСП ТУ	Технические условия		
				Сборочные единицы		
А4		1	ВСП2 – 01	Патрубок	1	
А4		2	ВСП2 – 02	Патрубок поворотный	1	
А4		3	ВСП2 – 03	Заслонка	1	
А4		4	ВСП2 – 04	Винт	1	
А4		5	ВСП2 – 05	Поводок	1	
А4		6	ВСП2 – 06	Осадержатель	2	
А4		7	ВСП1 – 06	Кольцо	1	
				Детали		
А4		8	ВСП2 – 0001	Тяга	2	
А4		9	ВСП2 – 0002	Втулка	2	
Б4		10	ВСП2 – 0004	Трубка		
				ТрубаПНД 25С		
				ГОСТ18599-83	2	0.003кг
				L=34-ЭТ14		
А4		11	ВСП1 – 0208	Ось	2	
А4		12	ВСП2 – 0003	Втулка	6	

ВСП2

Изм	Лист	№ докум	Подп	Дата
Разраб.		Дронова		
Пров		Щеглова		
Н контр.		Пронский		
Утв.		Демьянов		

Воздухораспределитель для сосредоточенной подачи воздуха прямоструйный □ 1000

Лит.	Лист	Листов
	1	2

ММСС СССР Главпромвентиляция ГПИ Проектпромвентиляция

Копировал: Формат А4

Формат	Зона	Поз.	Обозначение	Наименование	Кол.	Примечание
				Стандартные изделия		
		17		Гайка М10.4		
				ГОСТ5915-70	4	
		18		Шайба 10.65Г		
				ГОСТ6402-70	2	
		19		Шплинт 3×2×20		
				ГОСТ397-79	2	
		20		Шплинт 5×35		
				ГОСТ397-79	2	

ВСП2

Изм	Лист	№ докум	Подп.	Дата

Лист 2

Копировал: Формат А4

Формат	Зона	Поз.	Обозначение	Наименование	Кол.	Примечание
				Документация		
А2			ВСП2-01СБ	Сборочный чертеж		
				Детали		
А4		1	ВСП2 – 0101	Угольник	1	
А4		2	ВСП2 – 0102	Кронштейн	1	
А4		3	ВСП2 – 0103	Угольник	1	
А4		4	ВСП2 – 0104	Стенка	1	
Б4		5	ВСП2 – 0105	Угольник		
				Уголок 35×35×4-Б-ГОСТ8509-86 Ст3кп-II-ГОСТ535-79		
				L=1070-ЭТ14	1	2,2кг
				Прочие изделия		
		6		Фланец прямоугольный		
				СТД 202.00.000-47		
				ТУ36-1508-75	1	8.86кг

ВСП2-01

Патрубок

Лит.	Лист	Листов
		1

ММСС СССР Главпромвентиляция ГПИ Проектпромвентиляция

Копировал: Формат А4

Формат	Зона	Поз.	Обозначение	Наименование	Кол.	Примечание
				Документация		
А2			ВСП2-02СБ	Сборочный чертеж		
				Детали		
А4		1	ВСП2 – 0209	Кронштейн	1	
А4		2	ВСП2 – 0201	Палец	2	
А4		3	ВСП2 – 0202	Пята	1	
А4		4	ВСП1 – 0208	Ось	2	
А4		5	ВСП2 – 0203	Ребро	5	
А4		6	ВСП2 – 0204	Обечайка	1	
Б4		7	ВСП2 – 0205	Связь L=9807-ЭТ14		
				Уголок 25×25×3-Б-ГОСТ8509-86 Ст3кп-II-ГОСТ535-79	4	11кг
Б4		8	ВСП2 – 0206	Связь L=783-ЭТ14		
				Уголок 25×25×3-Б-ГОСТ8509-86 Ст3кп-II-ГОСТ535-79	4	0,88кг
А4		9	ВСП2 – 0207	Полка	4	
А3		10	ВСП2 – 0208	Козырек	1	

ВСП2-02

Изм	Лист	№ докум.	Подп.	Дата
Разраб.		Дронова		
Пров		Щеглова		
Н контр.		Пронский		
Утв.		Демьянов		

Патрубок поворотный

Лит.	Лист	Листов

ММСС СССР Главпромвентиляция ГПИ Проектпромвентиляция

Копировал: Иванова Формат А4

Сверено

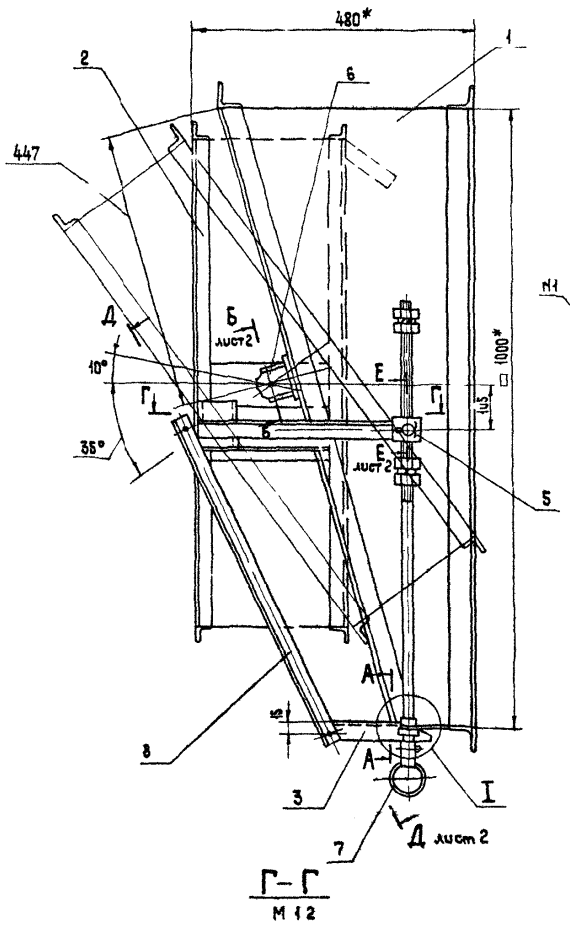

Г-Г
М 1:2

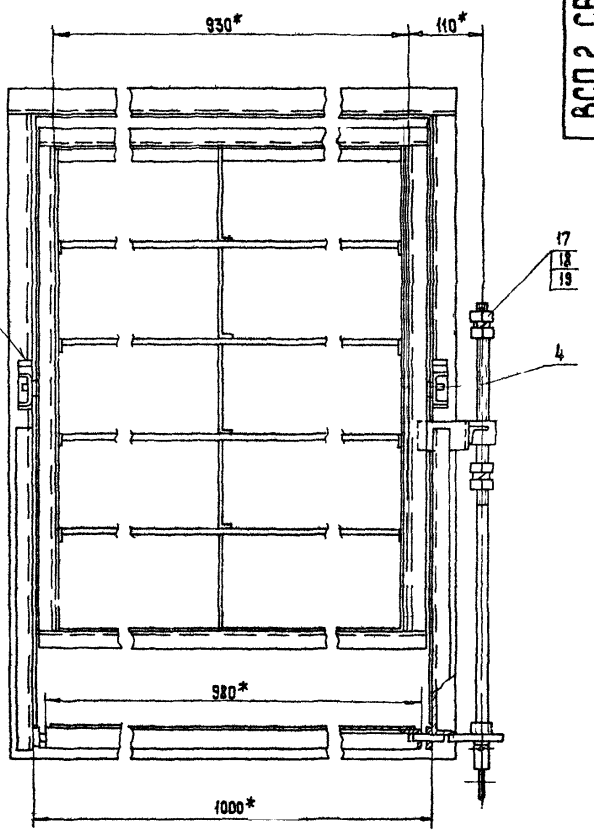

А-А
М 1:1

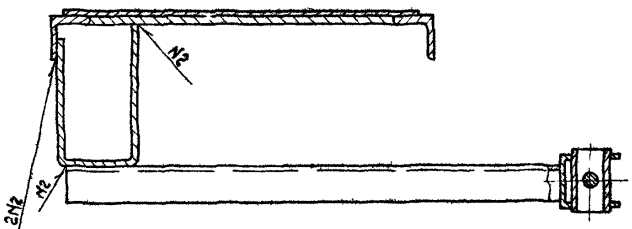

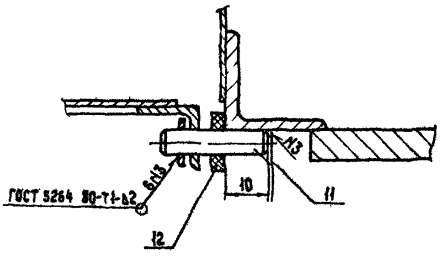

ГОСТ 5264 80-Т1- ▷2 ◁

I
М 1:1

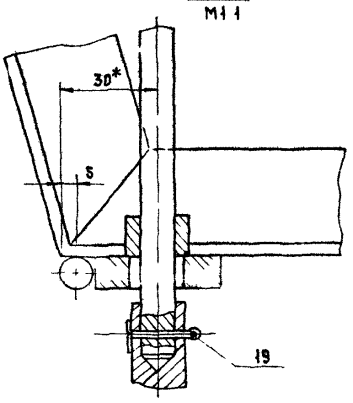

1. При повороте винта поз.4 патрубок поворотный поз 2 и заслонка поз 3 должны поворачиваться относительно патрубка поз.1 свободно без заеданий
2. Покрытие грунтовка ГФ-021 ГОСТ 25129-82, кроме резьбовых поверхностей Резьбовые и шарнирные поверхности покрыть антикоррозийной смазкой К 17 ГОСТ 10877-76
3. * Размеры для справок
4. $\pm \frac{t_2}{2}$

Изм.	Лист	N докум.	Подп.	Дата	ВСП 2 СБ		
Разраб		Демисова			Воздухораспределитель для сосредоточенной подачи воздуха прямоструйный □ 1000 Сборочный чертеж	Лит.	Масса	Масштаб
Пров		Щеглова					46,1	1:5
Т. контр.		Пронский				Лист 1	Листов 2	
Нач. отд.		Осавчий				МПСС СССР Главпромвентиляция ГПИ Промвентиляция		
Н. контр.		Сельвакова						
Утв.		Обухов						

Копировал

Формат А2

Инв. N подл. | Подп. и дата | Взам. инв. N | Инв. N дубл. | Подп. и дата

ВСП2 СБ

Серия 5 904-47-1, выпуск 1

Д-Д повернуто лист 1

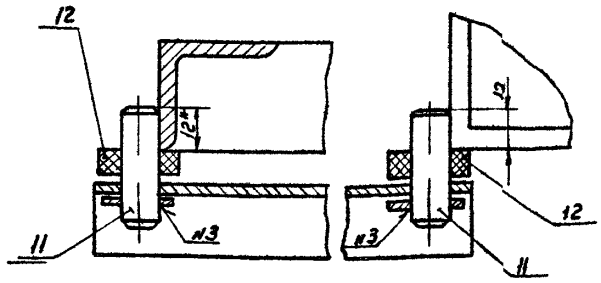

Б-Б повернуто лист 1

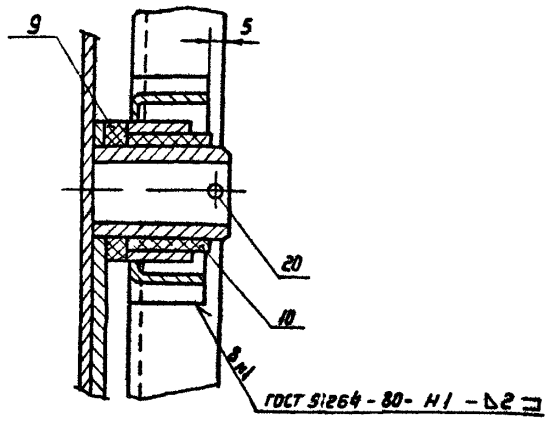

Е-Е лист 1
М1:1

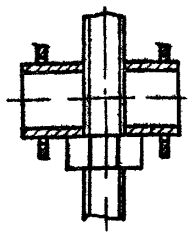

Изм	Лист	№ докум	Подп	Дата	ВСП2 СБ	Лист 2

Копировал Вешичкая Формат А3

Формат	Зона	Поз	Обозначение	Наименование	Кол.	Примечание
				Документация		
А3			ВСП2-03 СБ	Сборочный чертеж		
				Детали		
А4		1	ВСП2-0301	Полотно	1	
А4		2	ВСП2-0302	Основание	1	
А4		3	ВСП2-0008	Ось	2	

Изм	Лист	№ докум	Подп	Дата	ВСП2-03
Разраб		Денисова			Заслонка
Пров		Щеглова			
Н контр		Тельякова			
Утв		Демьянов			

Лит | Лист | Листов 1
ММСС СССР
Главпромвентиляция
ГПИ Проектпромвентиляция

Копировал Вешичкая Формат А4

Формат	Зона	Поз	Обозначение	Наименование	Кол.	Примечание
				Документация		
А3			ВСП2-06 СБ	Сборочный чертеж		
				Детали		
А4		1	ВСП2-0601	Скоба	1	
Б4		2	ВСП2-0602	Пластина		
				Лист Б-ПН 33 ГОСТ 19903-74 Ст3кп ГОСТ 16523-70		
				30×630-ЭТ14	1	0,04кг
Б4		3	ВСП2-0603	Труба		
				Труба 25×3,2 ГОСТ 3262-75 L=25-ЭТ14	1	0,06кг

Изм	Лист	№ докум	Подп	Дата	ВСП2-06
Разраб		Дрокова			Оседержатель
Пров		Щеглова			
Н контр		Щеглова			
Утв		Демьянов			

Лит | Лист | Листов 1
ММСС СССР
Главпромвентиляция
ГПИ Проектпромвентиляция

Копировал Вешичкая Формат А4

Инв № подл. | Подп. и дата | Взам. инв № | Инв № дубл. | Подп. и дата

Инв № подл. | Подп. и дата | Взам. инв № | Инв № дубл. | Подп. и дата

ССР-СНЕ

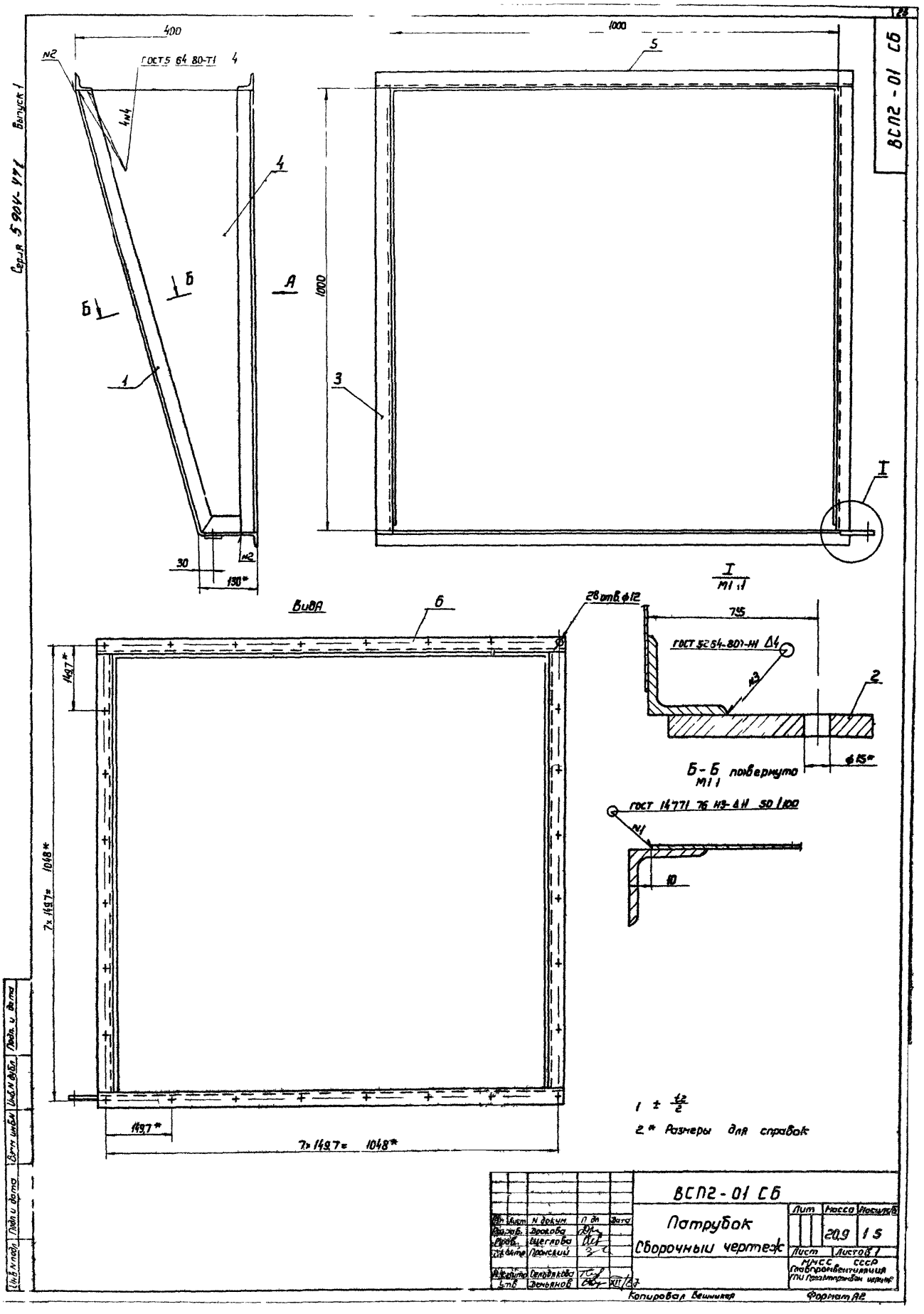

ВСП2-01 СБ
Серия 5904-47 Выпуск 1
400
1000
№2
ГОСТ 5 64 80-Т1 4
4№4
4
Б
А
1
3
5
30
130*
№2
I
М1:1
Вида
6
28 отв. ф12
149,7*
7×149,7= 1048*
149,7*
7×149,7= 1048*
755
ГОСТ 5264-80-Н1 Δ4
№3
2
ф15*
Б-Б повернуто
М1:1
ГОСТ 14771 76 Н3-ΔН 50/100
№1
10
1 ± t2/2
2* Размеры для справок
ВСП2-01 СБ
Патрубок
Сборочный чертеж
Лит
Масса
Масштаб
20,9
1:5
Лист
Листов 1
ММСС СССР
Главпромвентиляция
ГПИ Проектпромвентиляция
Копировал Вешникер
Формат А2
Подп. и дата
Инв. № дубл.
Взам. инв. №
Подп. и дата
Инв. № подл.

Серия 5.904-47-1, выпуск 1

ВСП2-0101

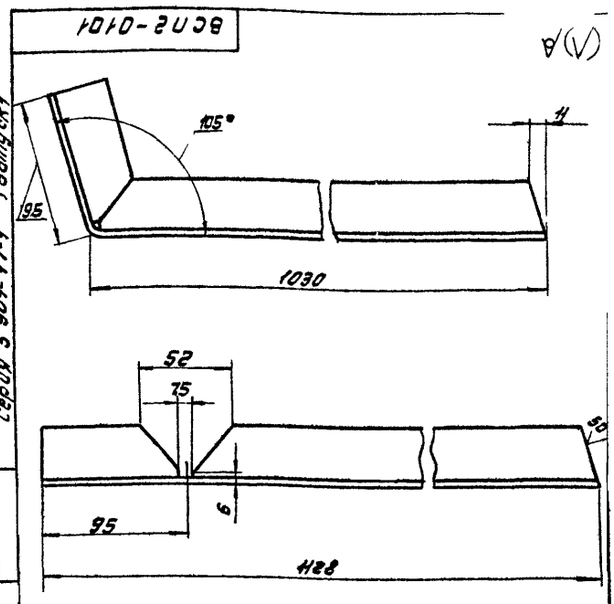

$-\text{УТ14}, \pm\frac{t2}{2}$

Изм	Лист	№ докум	Подп	Дата
Разраб		Дракова		
Провер		Щеглова		
Т контр		Пронский		
Н контр		Сельдякова		
Утв		Демьянов		

ВСП2-0101

Угольник

Лит	Масса	Масштаб
	24	1:2

Лист | Листов 1

Уголок 35×35×4-Б ГОСТ 8509-86 / Ст3кп II-ГОСТ 535-79

ММСС СССР Главпромвентиляция Гипроектпромвентиляция

Копировал | Формат А4

ВСП2-0103

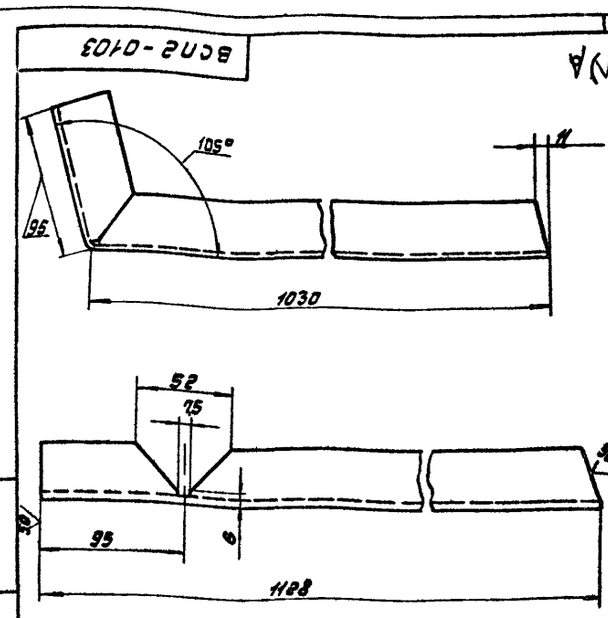

$-\text{УТ14}, \pm\frac{t2}{2}$

Изм	Лист	№ докум	Подп	Дата
Разраб		Дракова		
Провер		Щеглова		
Т контр		Пронский		
Н контр		Сельдякова		
Утв		Демьянов		

ВСП2-0103

Угольник

Лит	Масса	Масштаб
	24	1:2

Лист | Листов 1

Уголок 35×35×4-Б ГОСТ 8509-86 / Ст3кп II-ГОСТ 535-79

ММСС СССР Главпромвентиляция Гипроектпромвентиляция

Копировал | Формат А4

ВСП2-0102

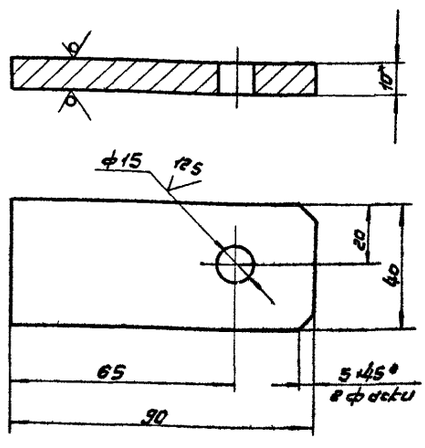

1 $+\text{УТ14}, -\text{УТ14}, \pm\frac{t2}{2}$

2 Размер для справок

Изм	Лист	№ докум	Подп	Дата
Разраб		Дракова		
Пров		Щеглова		
Т контр		Пронский		
Н контр		Сельдякова		
Утв		Демьянов		

ВСП2-0102

Кронштейн

Лит	Масса	Масштаб
	0,28	1:1

Лист | Листов 1

Лист 6 ПН-10 ГОСТ 18903-74 / Ст3кп II ГОСТ 14637-69

ММСС СССР Главпромвентиляция Гипроектпромвентиляция

Копировал | Формат А4

ВСП2-0104

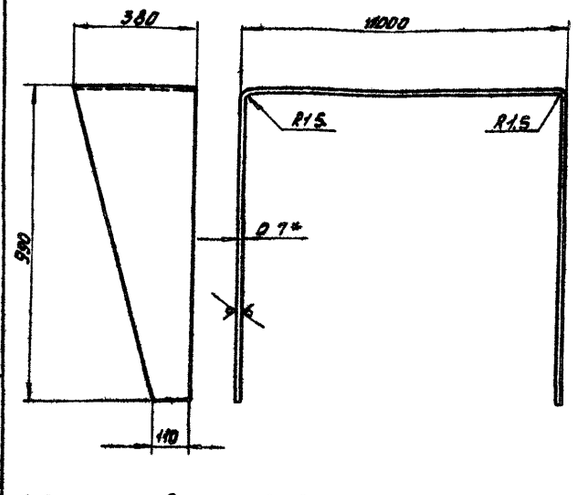

1. Длина развернутой детали 2977 мм
2. $-\text{УТ14}, \pm\frac{t2}{2}$
3. Допускается изготовление из нескольких частей
4. *Размер для справок

Изм	Лист	№ докум	Подп	Дата
Разраб		Дракова		
Пров		Щеглова		
Т контр		Пронский		
Н контр		Сельдякова		
Утв		Демьянов		

ВСП2-0104

Стенка

Лит	Масса	Масштаб
	4,75	1:10

Лист | Листов 1

Лист 6 ПН-07 ГОСТ 19903-74 / Ст3кп II-ГОСТ 165-23 70

ММСС СССР Главпромвентиляция Гипроектпромвентиляция

Копировал Иванова | Формат А4

Сверено

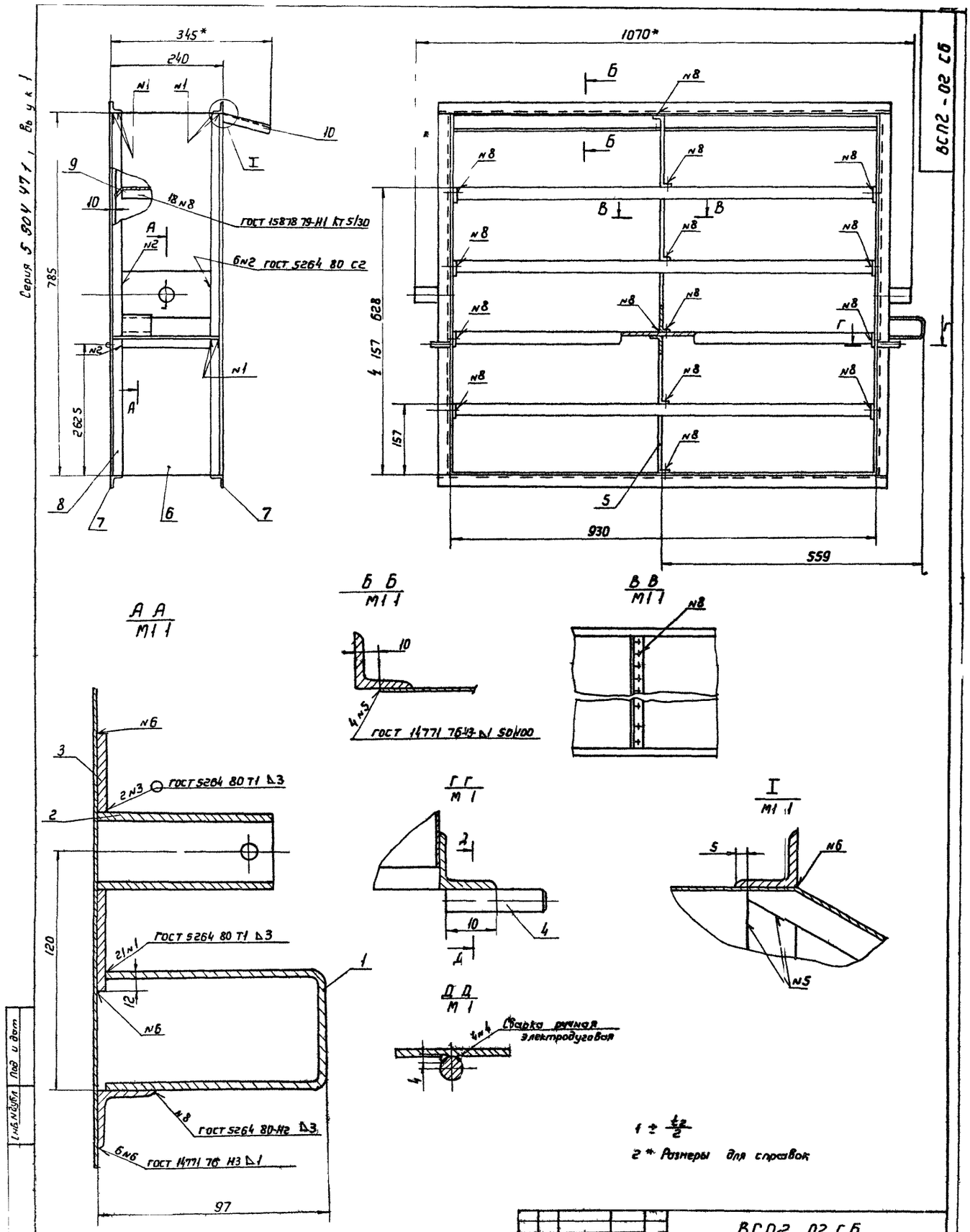

Изм	Лис	N д кум.	Подп.	Дата	ВСП2 02 СБ			
Разраб		Дро ба			Патрубок поворотный	Лит.	Масса	Масштаб
Пров		Щ гл б			Сборочный чертеж		194	15
Т к нтр		Прон кин				Л т	Л	Б1
Н контр		Се дяк ба				МНСС		
Утв.		Денья в				Главпр в т я я		
						ГПИ Прое тпро в чт ин я		

Копировал В ш я Ф р т А2

Серия 5.904-47-1 Выпуск 1

ВСП2-0201

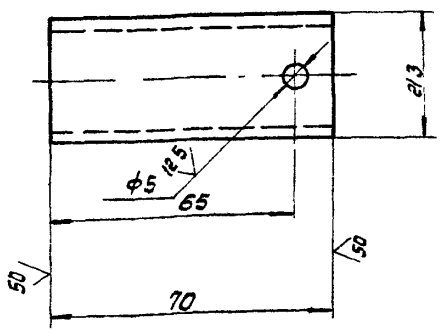

1 +JT14; −JT14; ± t/2

2* Размер для справок

Изм. Лист	№ докум.	Подп.	Дата
Разраб.	Дрокова		
Провер.	Щеглова		
Т. контр.	Пронский		
Н. контр.	Сельдякова		
Утв.	Демьянов		

ВСП2-0201

Палец

Лит	Масса	Масштаб
	0.09	1:1

Лист | Листов 1

Труба 15×28 ГОСТ 3262-75

ММСС СССР Главпромвентиляция ГПИ Проектпромвентиляция

Копировал: Формат А4

ВСП2-0202

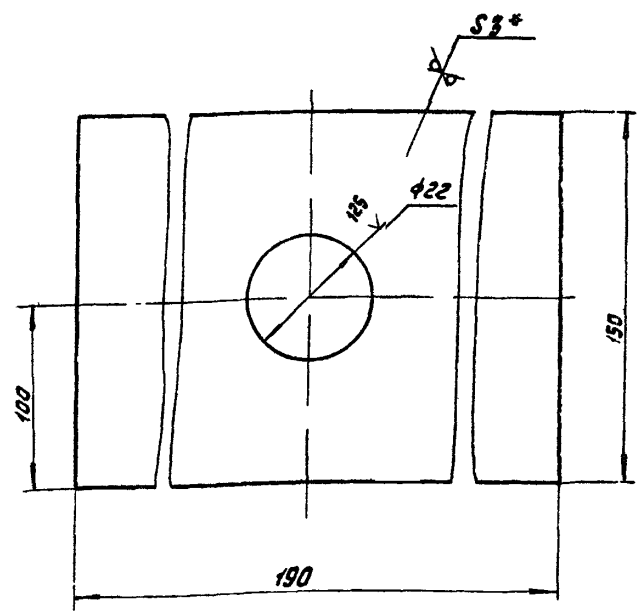

1 +JT14; −JT14,

2* Размер для справок

Изм. Лист	№ докум.	Подп.	Дата
Разраб.	Дрокова		
Провер.	Щеглова		
Т. контр.	Пронский		
Н. контр.	Сельдякова		
Утв.	Демьянов		

ВСП2-0202

Пята

Лит	Масса	Масштаб
	0.6	1:1

Лист | Листов 1

Лист 6-ПН-3 ГОСТ 19903-74 Ст 3 кп ГОСТ 16523-70

ММСС СССР Главпромвентиляция ГПИ Проектпромвентиляция

Копировал: Формат А4

ВСП2-0203

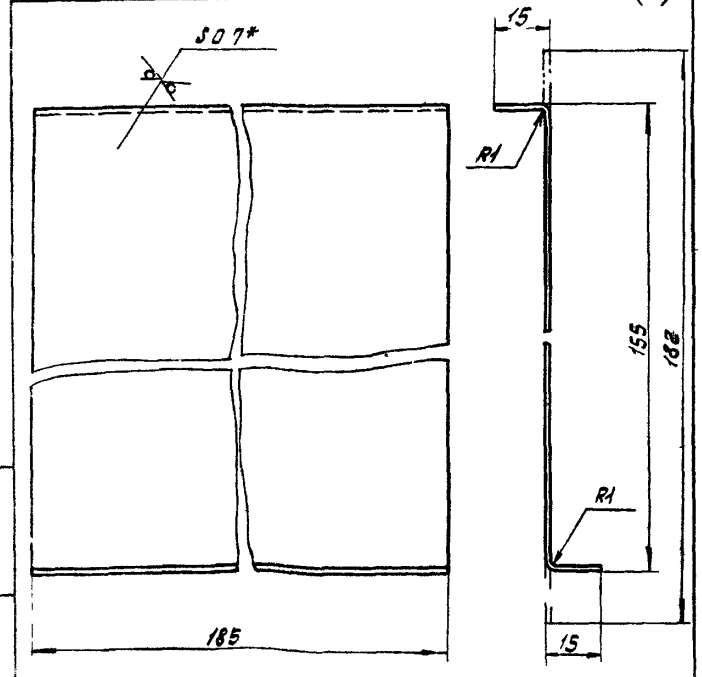

1 −JT14; ± t/2

2* Размер для справок

Изм. Лист	№ докум.	Подп.	Дата
Разраб.	Дрокова		
Провер.	Щеглова		
Т. контр.	Пронский		
Н. контр.	Сельдякова		
Утв.	Демьянов		

ВСП2-0203

Ребро

Лит	Масса	Масштаб
	0.19	1:1

Лист | Листов 1

Лист 6-ПН-0 ГОСТ 19903-74 Ст 3 кп ГОСТ 16523-70

ММСС СССР Главпромвентиляция ГПИ Проектпромвентиляция

ВСП2-0204

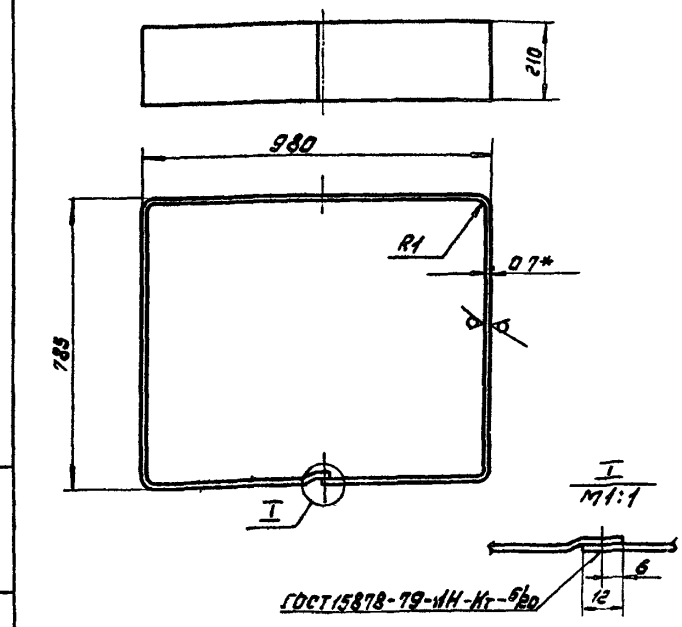

1 Длина развернутой детали 3545 мм

2 −JT14; ± t/2

3.* Размер для справок

Изм. Лист	№ докум.	Подп.	Дата
Разраб.	Дрокова		
Пров.	Щеглова		
Т. контр.	Пронский		
Н. контр.	Сельдякова		
Утв.	Демьянов		

ВСП2-02.04

Обечайка

Лит	Масса	Масштаб
	4,1	1:10

Лист | Листов 1

Лист 6-ПН-0 ГОСТ 19903-74 Ст 3 кп ГОСТ 16523-70

ММСС СССР Главпромвентиляция ГПИ Проектпромвентиляция

Копировал: Иванова Формат А4

ВСП2-0209

50 V (V)

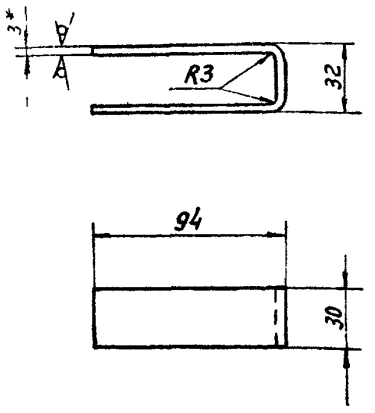

1 Длина развернутой детали - 213 мм

2 $\pm \frac{t_2}{2}$

3* Размер для справок

Изм	Лист	N докум	Подп	Дата
Разраб	Щеглова			
Гпров	Щеглова			
Т контр	Пронский			
Н контр	Сельдякова			
Утв	Демьянов			

ВСП2-0209

Кронштейн

Лит	Масса	Масштаб
	0,14	1:2

Лист | Листов 1

Б-ПН 30 ГОСТ 19903-74
Лист Ст3 Кп ГОСТ 16523-70

МИСС СССР
Главпромвентиляция
ГПИ Проектпромвентиляция

Копировал вешичкая Формат А4

ВСП2-0207

50 V (V)

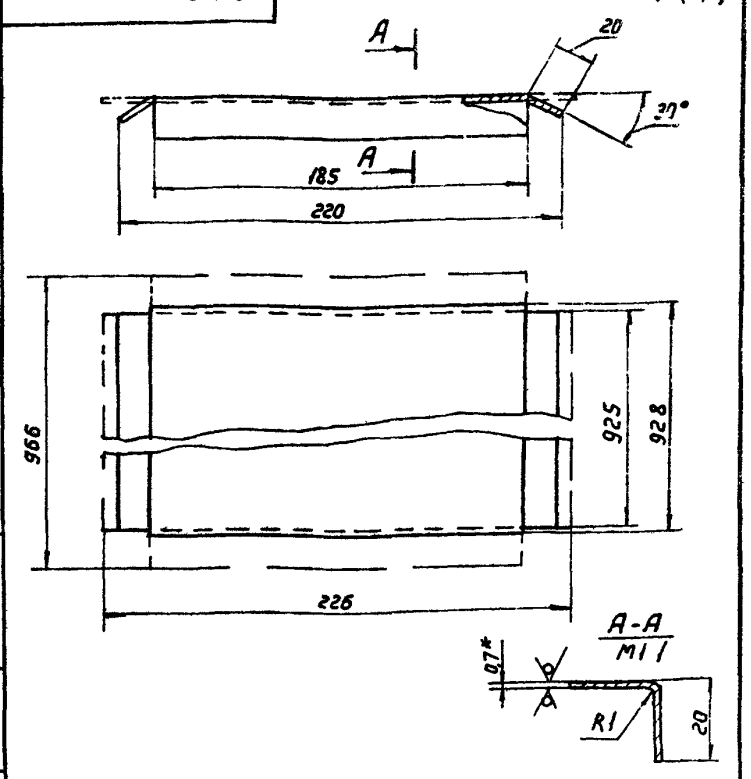

1 - УТ14, $\pm \frac{t_2}{2}$

2* Размер для справок

Изм	Лист	N докум	Подп	Дата
Разраб	Дрокова			
Провер	Щеглова			
Т контр	Пронский			
Н контр	Сельдякова			
Утв	Демьянов			

ВСП2-0207

Полка

Лит	Масса	Масштаб
	1,2	1:2

Лист | Листов 1

Б-ПН 07 ГОСТ 19903-74
Лист Ст 3 Кп ГОСТ 16523-70

МИСС СССР
Главпромвентиляция
ГПИ Проектпромвентиляция

Копировал вешичкая Формат А4

Инв. N подл. | Подп. и дата | Взам. инв. N | Инв. N дубл. | Подп. и дата

ВСП2-0208

50 V (V)

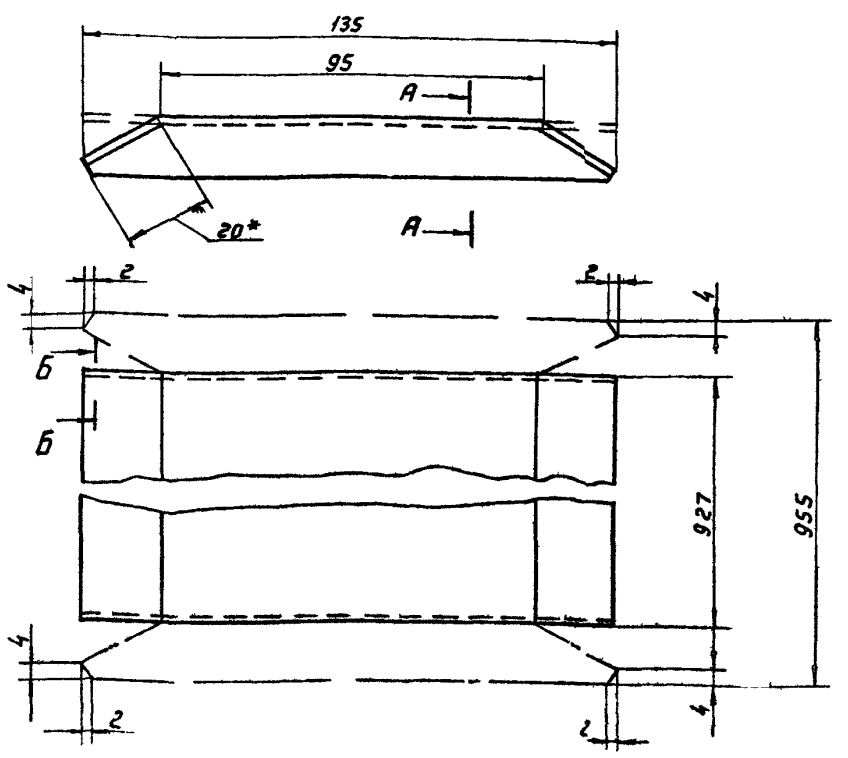

А-А

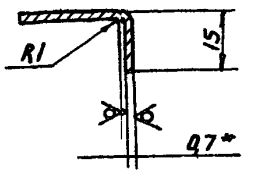

Б-Б

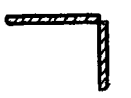

1 - УТ14, $\pm \frac{t_2}{2}$

2* Размер для справок

Изм	Лист	N докум	Подп	Дата
Разраб	Дрокова			
Пров	Щеглова			
Т. контр.	Пронский			
Н. контр.	Сельдякова			
Утв	Демьянов			

ВСП2-0208

Козырек

Лит	Масса	Масштаб
	0,7	1:1

Лист | Листов 1

Б-ПН-07 ГОСТ 19903-74
Лист Ст3 Кп ГОСТ 16523-70

МИСС СССР
Главпромвентиляция
ГПИ Проектпромвентиляция

Копировал вешичкая Формат А3

Инв. N подл. | Подп. и дата | Взам. инв. N | Инв. N дубл. | Подп. и дата

ВСП2-0306

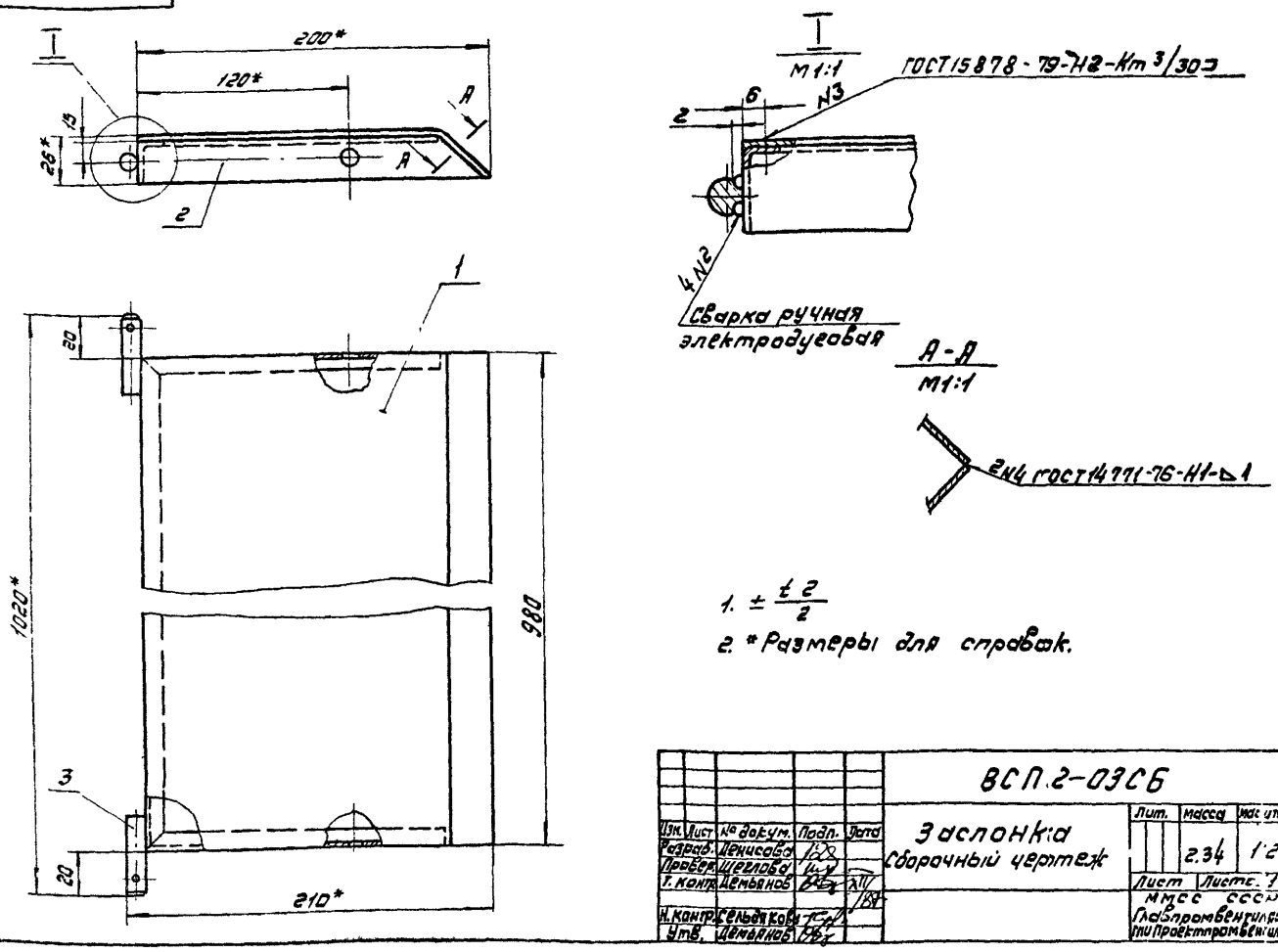

1. $\pm \frac{t\,2}{2}$

2. * Размеры для справок.

					ВСП2-0306		
Изм.	Лист	№ докум.	Подп.	Дата	Заслонка Сборочный чертеж	Лит.	Масса 2.34	Масштаб 1:2
Разраб.		Денисова				Лист	Листов 1
Провер.		Щеглова				ММСС СССР Главпромвентиляция ТПИ Проектпромвентиляция	
Т. контр.		Демьянов					
Н. контр.		Сельдякова					
Утв.		Демьянов					

ВСП2-0301

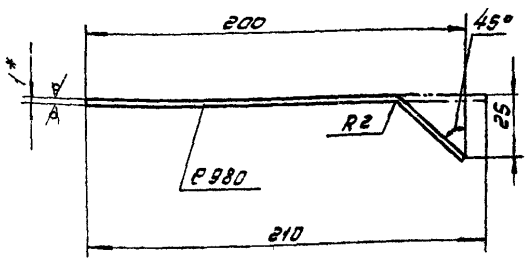

1. – ЭТ14; $\pm \frac{t\,2}{2}$.

2. * Размер для справок.

					ВСП2-0301		
					Полотно	Лит.	Масса 1.6	Масштаб 1:2
						Лист	Листов 1
					Лист Б-ПН-1.0 ГОСТ19904-74 IV – Ст3 кп ГОСТ16523-70	ММСС СССР Главпромвентиляция ТПИ Проектпромвентиляция	

Копировал: Формат А4

ВСП2-0003

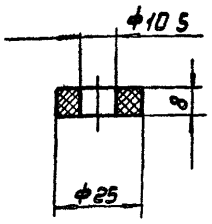

* ЭТ14, – ЭТ14

					ВСП2-0003		
Изм.	Лист	№ докум.	Подп.	Дата	Втулка	Лит.	Масса 0.003	Масштаб 1:1
Раз.		Денисова				Лист	Листов 1
Пров.		Щеглова				ММСС СССР Главпромвентиляция ТПИ Проектпромвентиляция	
Т. контр.		Демьянов					
Н. контр.		Сельдякова			Лопиамид 6 вторичный ОСТ 606-И4-79		
Утв.		Демьянов					

Копировал: Иванова Формат А4

Сверено

ВСП2-04

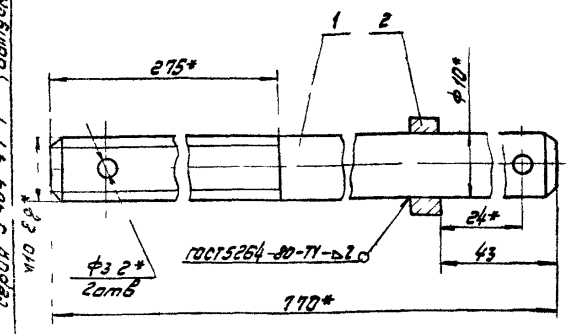

$1 \pm \frac{t2}{2}$

2 * Размеры для справок

Ф. зона	Зона	Поз	Обозначение	Наименование	Кол	Примечание
				Детали		
Р4		1	ВСП2 04 01	Винт	1	
А4		2	ВСП1-04 02	Втулка	1	

ВСП2-04

Винт

Лист	Масса	Масштаб
	049	21

Лист | Листов 1

ММСС СССР Главпромвентиляция ГПИ Проектпромвентиляция

Копировал | Формат А4

ВСП2-0401

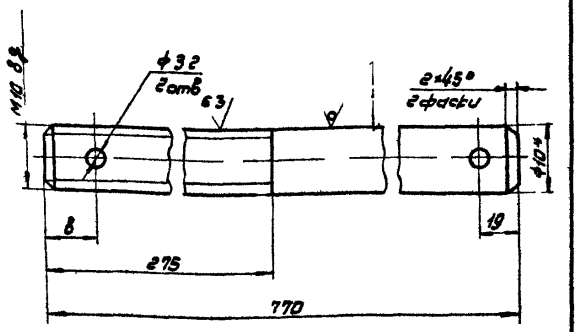

$1 + JT14, -JT14, \pm \frac{t2}{2}$

2 * Размер для справок

ВСП2-0401

Винт

Лист	Масса	Масштаб
	047	21

Лист | Листов 1

Круг 10 В ГОСТ25590 71 Ст3кп-II-ГОСТ535 79

ММСС СССР Главпромвентиляция ГПИ Проектпромвентиляция

Копировал | Формат А4

ВСП2-0302

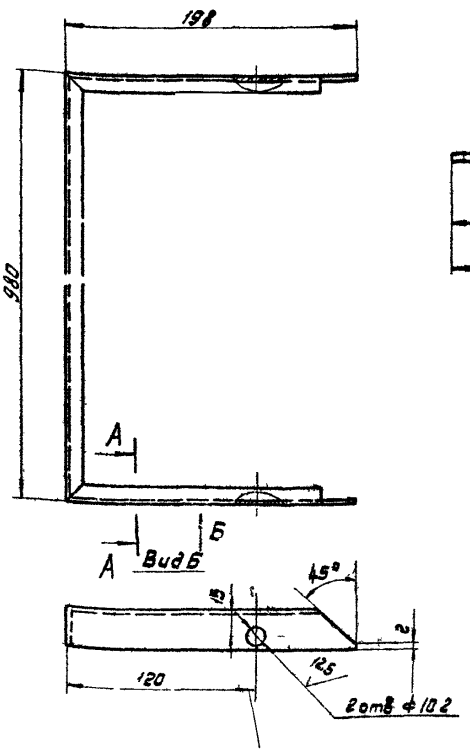

Развертка

М1 1

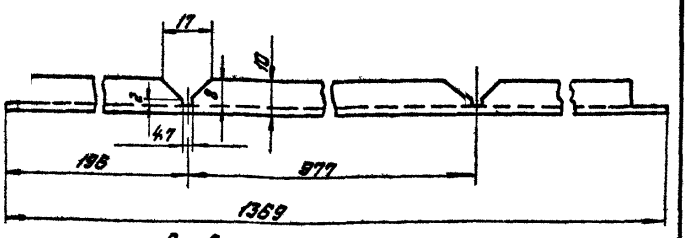

А-А

М1 1

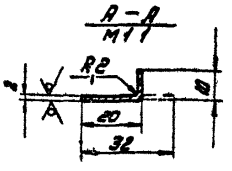

$1 - JT14, \pm \frac{t2}{2}$

2 * Размер для справок

ВСП2-0302

Основание

Лист	Масса	Масштаб
	069	12

Лист | Листов 1

Лист 6 ПК 0 20 ГОСТ19904 74 IV-Ст3кп ГОСТ16523 70

ММСС СССР Главпромвентиляция ГПИ Проектпромвентиляция

Копировал, Иванова | Формат А3

Серия 5 904 47 1, выпуск 1

Инв. № подл. | Подп. и дата | Взам. инв. № | Инв. № дубл. | Подп. и дата

Серия 5904 47-1, выпуск 1

ВСП2-05С6

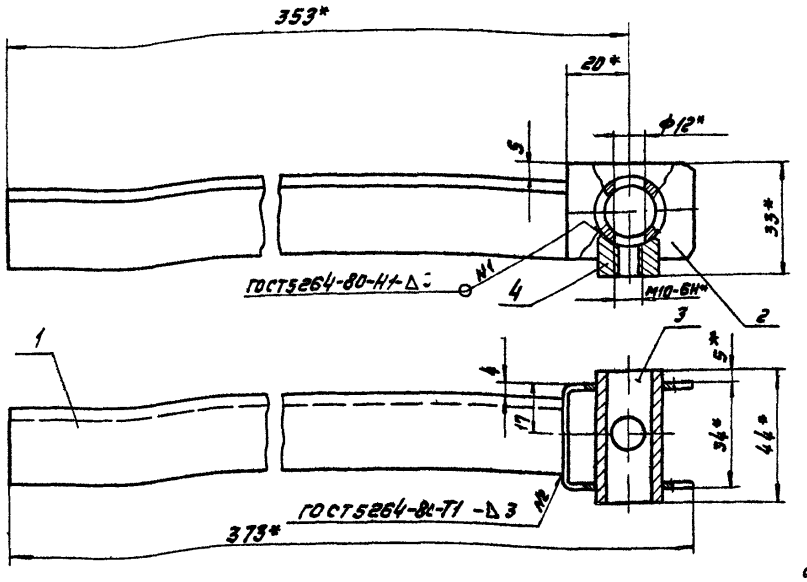

$1 \pm \frac{\pm 2}{2}$

2* Размеры для справок

Изм	Лист	№ докум	Подп	Дата	ВСП2-05С6	Лит	Масса	Масштаб
Разраб		Денисова			Поводок		0 74	1 1
Пров		Щеглова			Сборочный чертеж	Лист	Листов 1	
Т контр		Пронский				ММСС СССР Главпромвентиляция ГПИ Проектпромвентиляция		
Н контр		Сельвякова						
Утв		Демьянов						

Копировал. Формат А3

ВСП2-0001

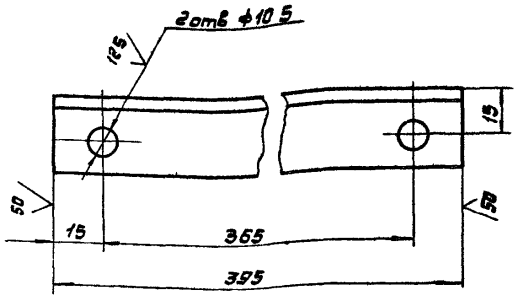

$+ \text{ЭТ14}, - \text{ЭТ14}, \pm \frac{\pm 2}{2}$

Изм	Лист	№ докум	Подп	Дата	ВСП2-0001	Лит	Масса	Масштаб
Разраб		Денисова			Тяга		0 66	1 1
Пров		Щеглова				Лист	Листов 1	
Т контр		Демьянов				ММСС СССР Главпромвентиляция ГПИ Проектпромвентиляция		
Н контр		Сельвякова						
Утв		Демьянов						

Уголок 25×25×3 Б ГОСТ8509-86 Ст3 К1 II-ГОСТ535 79

Копировал Формат А4

ВСП2-0002

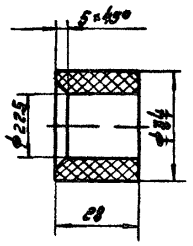

$+ \text{ЭТ14}; - \text{ЭТ14}, \pm \frac{\pm 2}{2}$

Изм	Лист	№ докум	Подп	Дата	ВСП2-0002	Лит	Масса	Масштаб
Разраб		Денисова			Втулка		0 08	2 1
Пров		Щеглова				Лист	Листов 1	
Т контр		Демьянов				ММСС СССР Главпромвентиляция ГПИ Проектпромвентиляция		
Н контр		Сельвякова						
Утв		Демьянов						

Полиамид 6 вторичный ОСТ6 06 И4-79

Копировал Иванова Формат А4

Сверено: [illegible]

ВСП2-0605

Серия 5904-47-1, выпуск 1

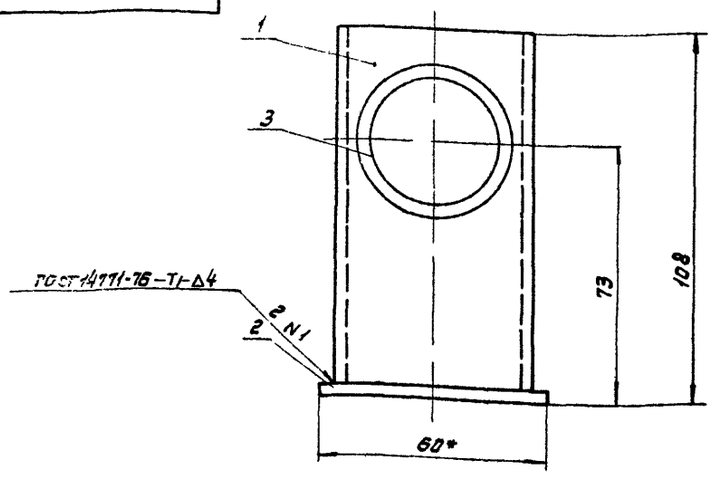

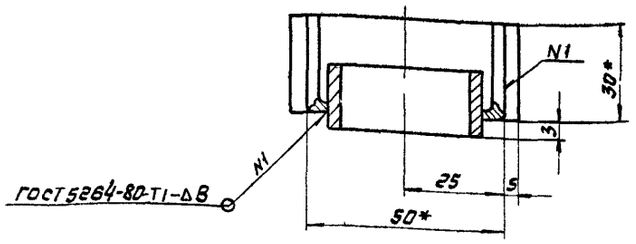

$1 \pm \frac{t2}{2}$

2* Размеры для справок.

					ВСП2-05 СБ			
Изм	Лист	№ докум	Подп	Дата	Ссдержатель	Лит	Масса	Масштаб
Разраб.		Дрокова			Сборочный чертеж		0 33	1 1
Пров		Щеглова				Лист	Листов 1	
Т. контр		Пронский				ММСС СССР Главпромвентиляция ГПИ Проектпромвентиляция		
Н. контр		Селькова						
Утв		Демьянов						

Копировал Формат А3

ВСП2-0601

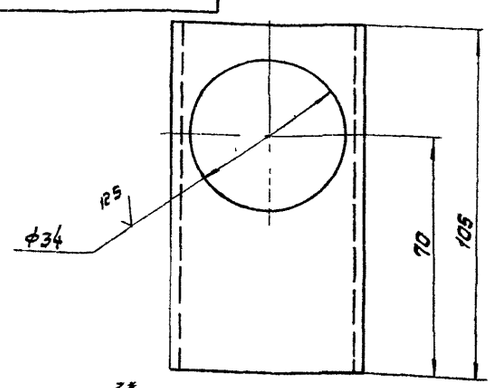

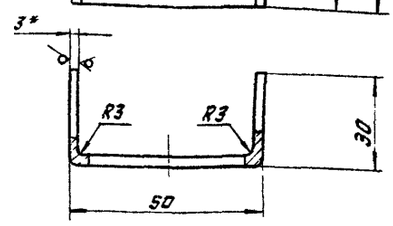

1 Длина развернутой детали 100мм

2. $+ \text{УТ}14; \pm \frac{t2}{2}$

3* Размер для справок

					ВСП2-0601			
					Скоба	Лит	Масса	Масштаб
							0,28	1:1
						Лист	Листов 1	
					Лист Б-ПН-3 ГОСТ 19903-74 ст 3 кп ГОСТ 16523-70	ММСС СССР Главпромвентиляция ГПИ Проектпромвентиляция		

Копировал Формат А4

Формат	Зона	Поз.	Обозначение	Наименование	Кол	Примечание
				Документация		
А3			ВСП2-05СБ	Сборочный чертеж		
				Детали		
Б4		1	ВСП2-0501	Связь		
				Уголок 25×25×3Т6-ГОСТ8509-89 Ст3кп-II ГОСТ535-79		
				L=33,3-УТ14	1	0 8кг
А4		2	ВСП1-0502	Серьга	1	
А4		3	ВСП1-0504	Гайка	1	
А4		4	ВСП1-0503	Втулка	1	

					ВСП2-05			
Изм	Лист	№ докум	Подп	Дата	Поводок	Лит	Лист	Листов
Разраб		Денисова						1
Пров		Щеглова				ММСС СССР Главпромвентиляция ГПИ Проектпромвентиляция		
Н. контр		Сельдякова						
Утв		Демьянов						

Копировал: Иванова Формат А4

Серия 5.904-47-1, Выпуск 1

Формат	Зона	Поз.	Обозначение	Наименование	Кол.	Примечание
				Документация		
А2			ВСП3 СБ	Сборочный чертеж		
А4			ВСП ТУ	Технические условия		
				Сборочные единицы		
А4		1	ВСП3-01	Патрубок	1	
А4		2	ВСП3-02	Патрубок поворотный	1	
А4		3	ВСП3-03	Заслонка	1	
А4		4	ВСП3-04	Винт	1	
А4		5	ВСП3-05	Поводок	1	
А4		6	ВСП3-06	Кольцо	1	
А4		7	ВСП3-07	Осадержатель	2	
				Детали		
А4		8	ВСП3-0001	Тяга	2	
А4		9	ВСП3-0002	Втулка	2	
А4		10	ВСП2-0003	Втулка	6	
А4		11	ВСП1-0208	Ось	2	
Б4		12	ВСП3-0004	Труба		
				Труба ПНД50С техническая ГОСТ 18599-83		
				L=50-ЭТ14	2	1,02 кг
				Стандартные изделия		
		14		Гайка М16-6Н.5 ГОСТ 5915-70	4	

Инв. N подл. | Подп. и дата | Взам. инв. N | Инв. N дубл. | Подп. и дата

Изм.	Лист	N докум.	Подп.	Дата
Разраб.	Щеглова			
Пров.	Пронский			
Н. контр.	Сельянов			
ГИП	Сельянов			

ВСП3

Воздухораспределитель для сосредоточенной подачи воздуха прямоструйный □ 1250

Лит.	Лист	Листов
	1	2

МНСС СССР Главпромвентиляция ГПИ Проектпромвентиляция

Копировал Вешницкая Формат А4

Формат	Зона	Поз.	Обозначение	Наименование	Кол.	Примечание
		15		Шайба 16 ГОСТ 11371-78	6	
		16		Шайба 16 65Г ГОСТ 6402-70	4	
		17		Шплинт 5×58 ГОСТ 397-79	4	

Инв. N подл. | Подп. и дата | Взам. инв. N | Инв. N дубл. | Подп. и дата

Изм.	Лист	N докум.	Подп.	Дата

ВСП3

Лист 2

Копировал Вешницкая Формат А4

Формат	Зона	Поз.	Обозначение	Наименование	Кол.	Примечание
				Документация		
А2			ВСП3-01 СБ	Сборочный чертеж		
				Детали		
А3		1	ВСП3-0101	Угольник	1	
А3		2	ВСП3-0102	Угольник	1	
А4		3	ВСП3-0103	Кронштейн	1	
А4		4	ВСП3-0104	Стенка	1	
Б4		5	ВСП3-0105	Угольник		
				Уголок 40×40×4-Б ГОСТ 8509-86 / Ст3кп ГОСТ 535-79		
				L=1330-ЭТ14	3	4,12 кг
Б4		6	ВСП3-0106	Угольник		
				Уголок 40×40×4-Б ГОСТ 8509-86 / Ст3кп ГОСТ 535-79		
				L=1250-ЭТ14	2	3,03 кг

Инв. N подл. | Подп. и дата | Взам. инв. N | Инв. N дубл. | Подп. и дата

Изм.	Лист	N докум.	Подп.	Дата
Разраб.	Денисова			
Пров.	Пронский			
Н. контр.	Сельянов			
Утв.	Денисов			

ВСП3-01

Патрубок

Лит.	Лист	Листов
		1

МНСС СССР Главпромвентиляция ГПИ Проектпромвентиляция

Копировал Вешницкая Формат А4

Формат	Зона	Поз.	Обозначение	Наименование	Кол.	Примечание
				Документация		
А2			ВСП3-02 СБ	Сборочный чертеж		
				Детали		
А4		1	ВСП3-0201	Кронштейн	1	
А4		2	ВСП3-0202	Ось	2	
А4		3	ВСП3-0203	Пята	4	
А4		4	ВСП1-0208	Ось	2	
А4		5	ВСП3-0204	Связь	3	
А4		6	ВСП3-0205	Ребро	5	
А4		7	ВСП3-0206	Обечайка	1	
Б4		8	ВСП3-0207	Связь		
				Уголок 25×25×3-Б ГОСТ 8509-86 / Ст3кп ГОСТ 535-79	4	
				L=928-ЭТ14	4	2,04 кг
Б4		9	ВСП3-0208	Связь		
				Уголок 25×25×3 Б ГОСТ 8509-86 / Ст3кп ГОСТ 535-79		
				L=1230-ЭТ14	4	1,38 кг
А4		10	ВСП3-0209	Полка	5	
А4		11	ВСП3-0210	Козырек	1	

Инв. N подл. | Подп. и дата | Взам. инв. N | Инв. N дубл. | Подп. и дата

Изм.	Лист	N докум.	Подп.	Дата
Разраб.	Денисова			
Пров.	Пронский			
Н. контр.	Сельянов			
Утв.	Денисов			

ВСП3-02

Патрубок поворотный

Лит.	Лист	Листов
		1

МНСС СССР Главпромвентиляция ГПИ Проектпромвентиляция

Копировал Вешницкая Формат А4

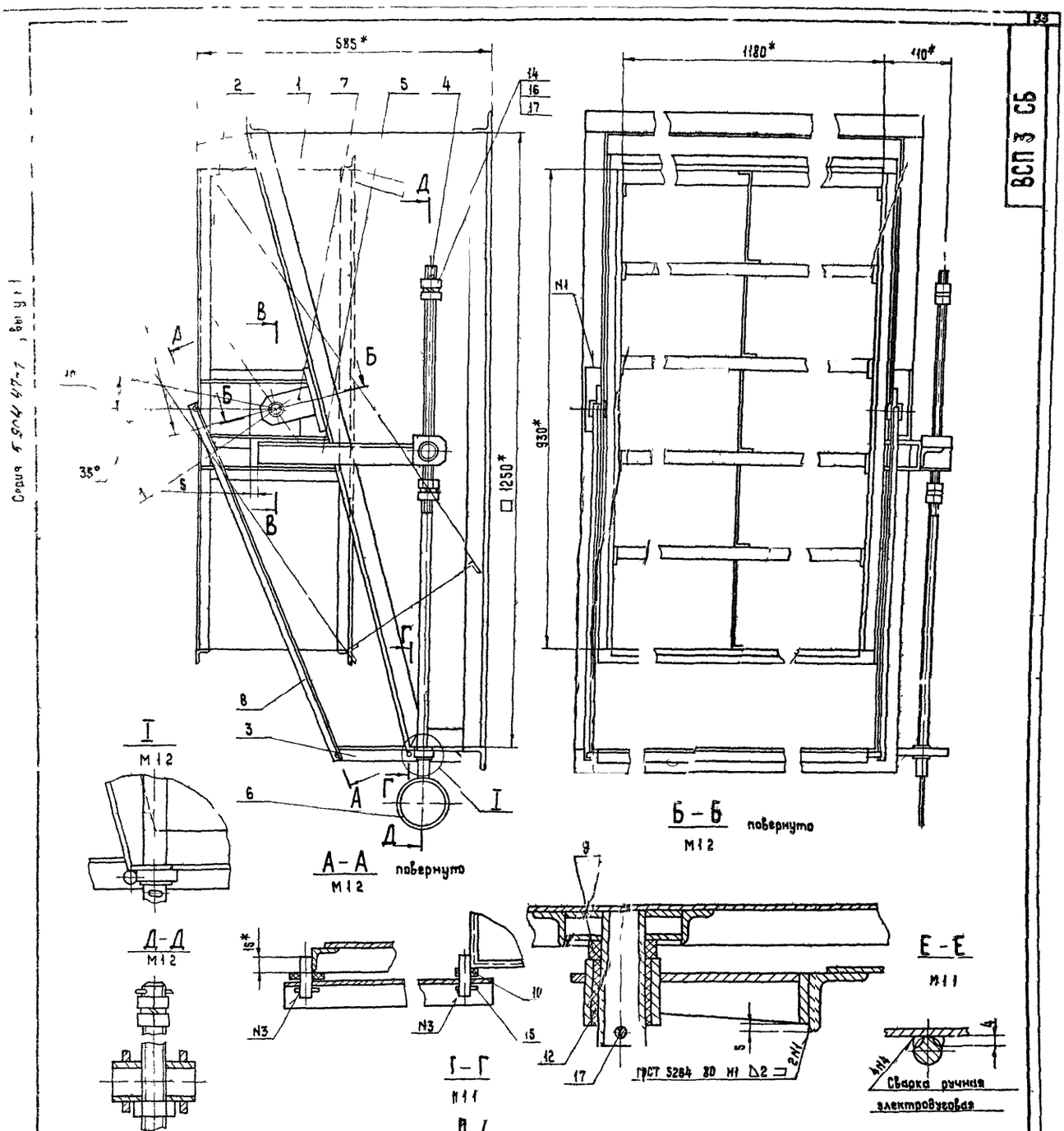

1. При повороте винта поз 4 патрубок поворотный поз 2 и заслонка поз 3 должны поворачиваться относительно патрубка поз 1 свободно без заеданий
2. Покрытие грунтовка ГФ 021 ГОСТ 25129-82, кроме резьбовых и шарнирных поверхностей, резьбовые и шарнирные поверхности покрыть антикоррозийной смазкой К 17 ГОСТ 10877 76
3* Размеры для справок
4 $\pm \frac{t_2}{2}$

					ВСП 3 СБ			
Изм	Лист	N докум	Подп	Дата	Воздухораспределитель для сосредоточенной подачи воздуха прямоструйный □ 1250 Сборочный чертеж	Лит	Масса 74,7	Масштаб 1 5
Разраб		Щеглова						
Пров		Пронский						
Т контр		Пронский				Лист	Листов 1	
Нач д		Осадчий				ММСС СССР Главпромвентиляция ГПИ Проектпромвентиляция		
Н контр		Ильинкова						
Утв		Овчинников						

Копировал Ш.

Формат А2

Серия 5.904-47.1 Выпуск 1

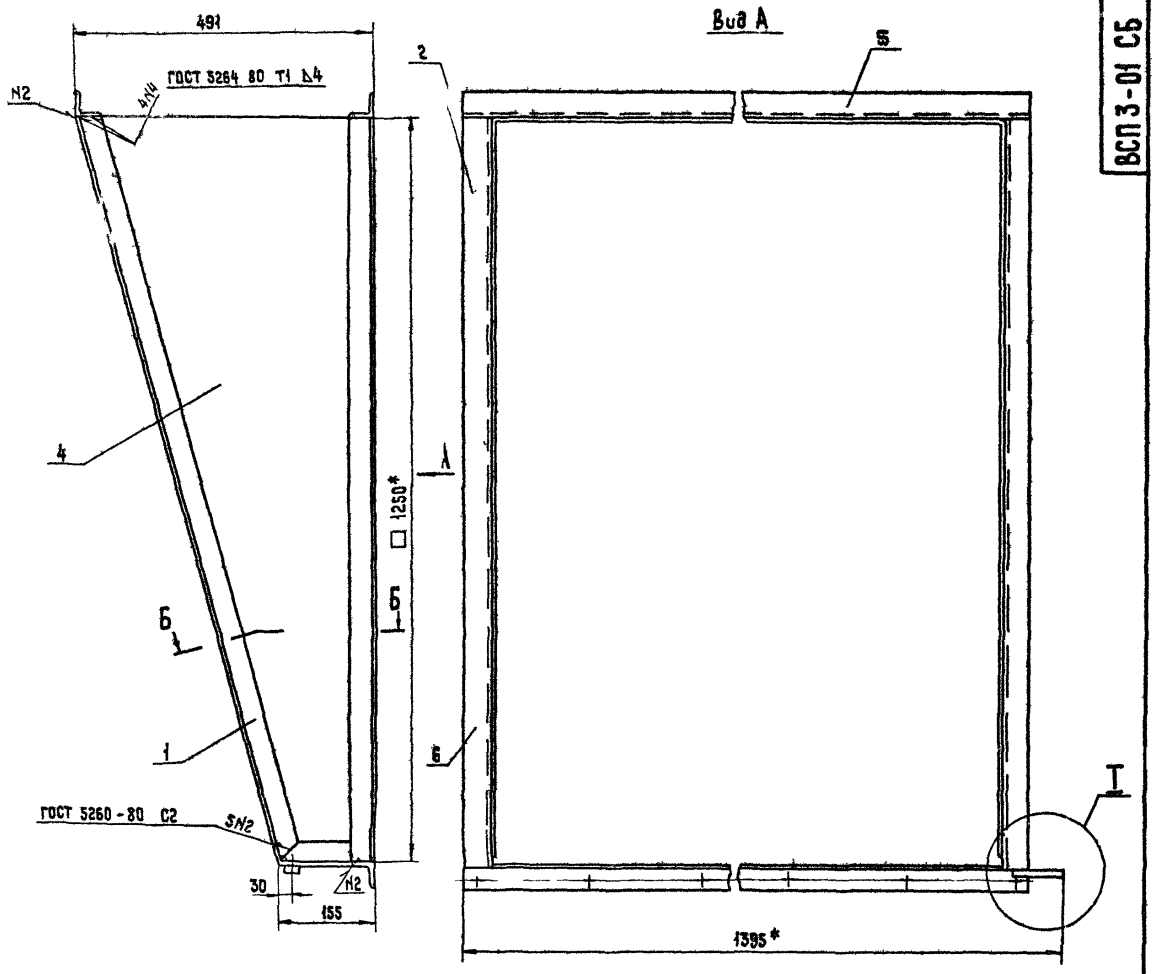

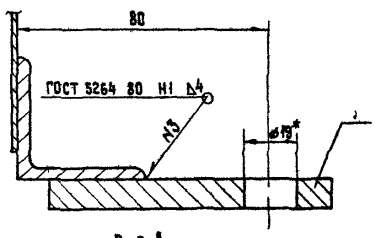

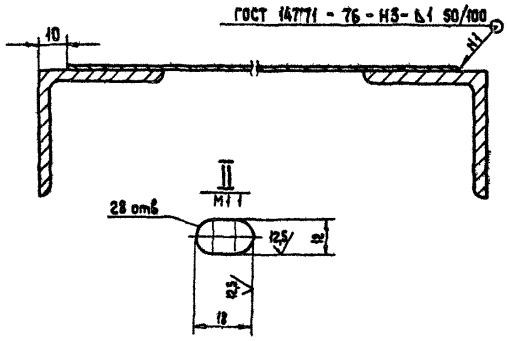

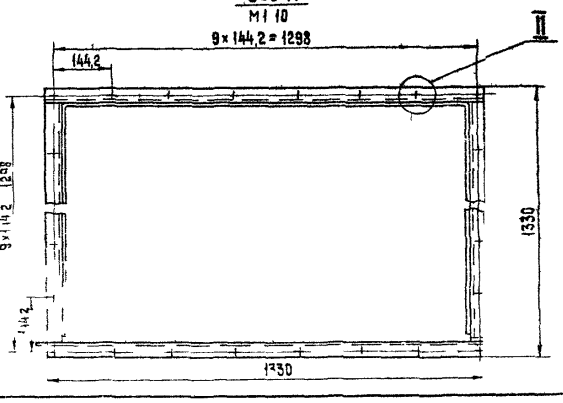

1 * +УТ14, −УТ14, $\pm\frac{t_2}{2}$

2 * Размеры для справок

				ВСП 3-01 СБ			
Изм.	Лист	N докум.	Подп.	Дата	Патрубок Сборочный чертеж	Лит.	Масса	Масштаб
Разраб.		Денисова					32,36	1:5
Пров.		Пронский				Лист	Листов 2
Т.контр.		Демьянов					
Нач.отд.		Осадчий				ММСС СССР Главпромстальконструкция ГПИпроектпромвентиляция	
Н.контр.		Сельков					
Утв.		Демьянов					

Копировал Ж

Формат А2

Сверено

ВСП3-0101

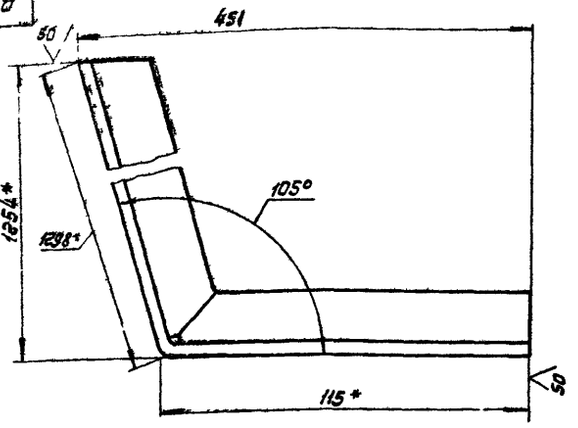

Развертка

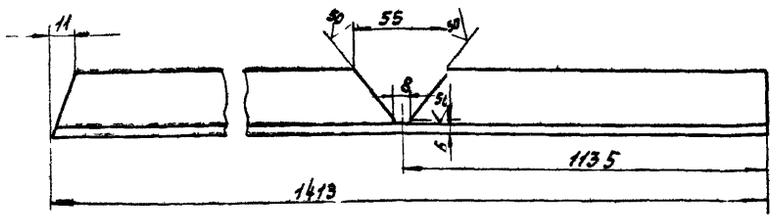

1 - ЭТ14, $\pm \frac{t\,2}{2}$

2 *Размеры для справок

					ВСП3-0101		
Изм.	Лист	№ докум.	Подп.	Дата	Угольник	Лит.	Масса	Масштаб
Разраб.		Денисова					3.44	1:2
Пров.		Пронский				Лист	Листов 1
Т. контр.		Демьянов		XII/88	Уголок 40×40×4 Б ГОСТ 8509-86 / Ст 3 кп ГОСТ 535-79	ММСС СССР Главпромвентиляция ГПИ Проектпромвентиляция	
Н. контр.		Сельдякова					
Утв.		Демьянов					

Копировал

Формат А3

ВСП3-0102

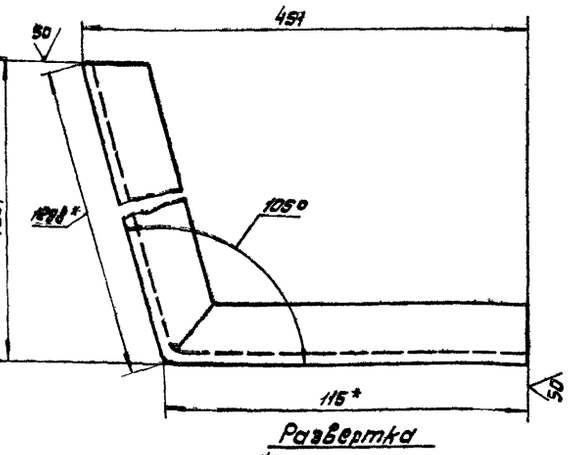

Развертка

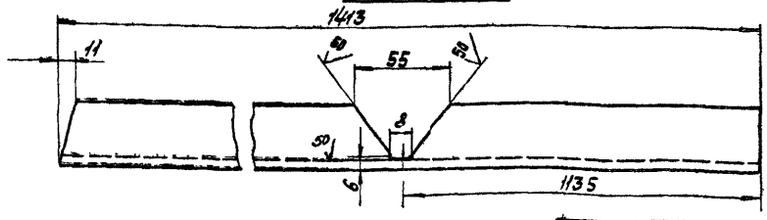

1 — ЭТ14, $\pm \frac{t\,2}{2}$

2 *Размеры для справок

					ВСП3-0102		
Изм.	Лист	№ докум.	Подп.		Угольник	Лит.	Масса	Масштаб
Разраб.		Денисова					3.44	1:2
Пров.		Пронский				Лист	Листов 1
Т. контр.		Демьянов		XII/88	Уголок 40×40×4 Б-ГОСТ 8509-86 / Ст 3 кп ГОСТ 535-79	ММСС СССР Главпромвентиляция ГПИ Проектпромвентиляция	
Н. контр.		Сельдякова					
Утв.		Демьянов					

Копировал Иванова

Формат А3

Серия 5.904.47.1 Выпуск 1

ВСП3-0103

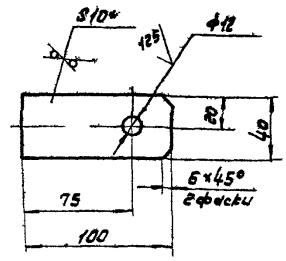

1 + ЭТ14 − ЭТ14 ± $\frac{t2}{2}$

2 * Размер для справок

Кронштейн	Лит	Масса	Масштаб
		03	1:2
Лист 6 ПН-0 10 ОГОСТ19903 74 / В Ст3 кп ГОСТ14637 79	Лист	Лист	
	ММСС СССР Главпромвентиляция ПИ Проектпромвентиляция		

Ко ровал — Формат А4

ВСП3-0104

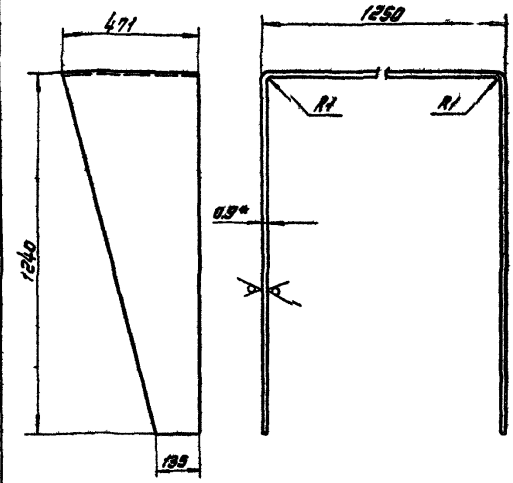

1 Длина развернутой детали 3727 мм

2 ЭТ14, ± $\frac{t2}{2}$

3* Размер для справок

4 Допускается изготовление из нескольких частей

Стенка	Лит	Масса	Масштаб
		946	1:10
Лист 6 ПН-0 9 ГОСТ19908 74 / Ст3 кп ГОСТ 16523 70	Лист	Лист	
	ММСС СССР Главпромвентиляция ПИ Проектпромвентиляция		

Копирова — Формат А4

ВСП3-0002

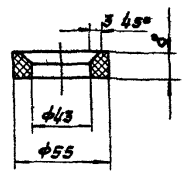

+ ЭТ14, − ЭТ14

Втулка	Лит	Масса	Масштаб
		0007	1:1
По ИДМИД 6 Вторичный ОСТ 6 06-144 79	Лист	Лист	
	ММСС СССР Главпромвентиляция ПИ Проектпромвентиляция		

Ко ровал — Формат А4

ВСП3-0001

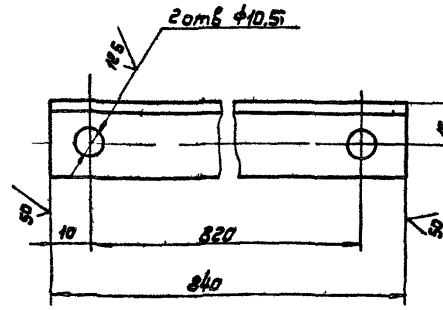

+ ЭТ14, − ЭТ14, ± $\frac{t2}{2}$

Тяга	Лит	Масса	Масштаб
		094	1:1
Уголок 25 25 3 Б ГОСТ8509 86 / Ст3 кп ГОСТ535 79	Лист	Лист	
	ММСС СССР Главпромвентиляция ПИ Проектпромвентиляция		

Кол ровал Иванова — Формат А4

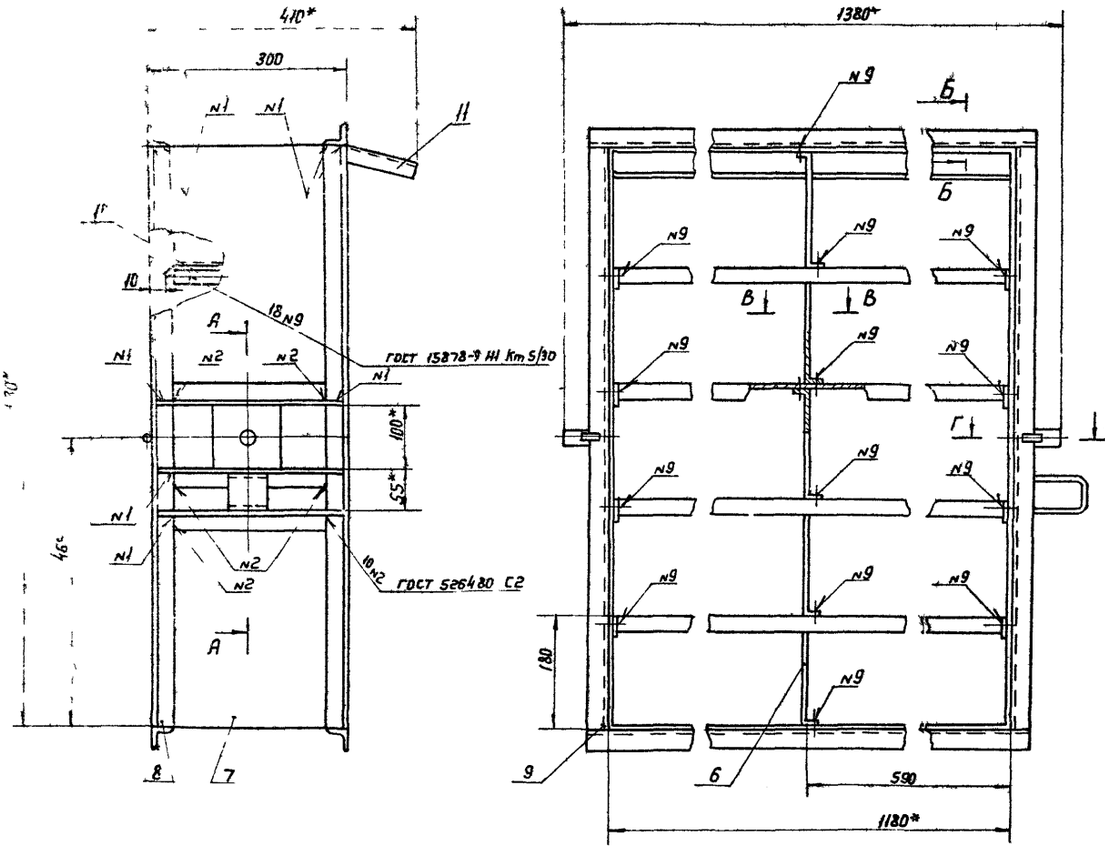

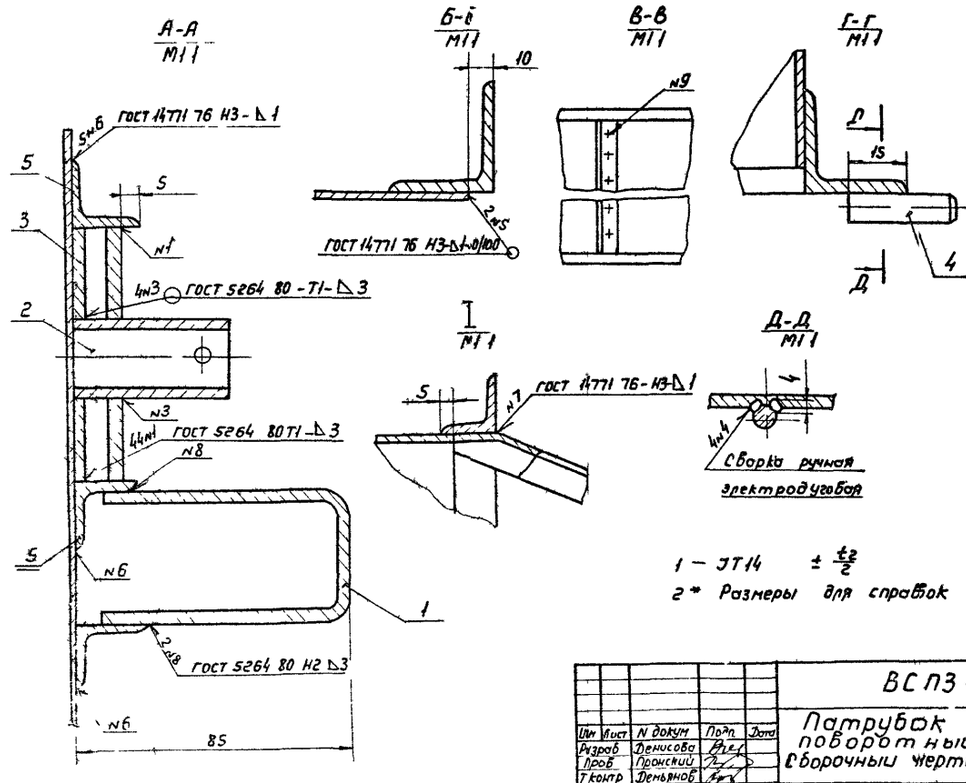

1 – ЈТ14 $\pm \frac{t_2}{2}$

2* Размеры для справок

					ВСП3-02 СБ		
Изм.	Лист	N докум.	Подп.	Дата	Патрубок поворотный Сборочный чертеж	Лит.	Масса	Масштаб
Разраб.		Денисова					324	1:5
Пров.		Пронский				Лист	Листов 1
Т.контр.		Деньянов				ММСС СССР Главпромвентиляция ГПИ Проектпромвентиляция	
Н.контр.		Сельдяков					
Утв.		Деньянов					

Копировал Вешникая

Формат А2

Серия 5 904 47 1 Выпуск 1

ВСП3-0201

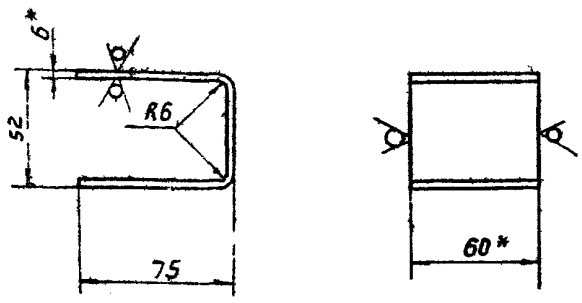

1 Длина развернутой детали 182 мм

2 - JT14 $\pm \frac{t_2}{2}$

3 * Размер для справок

Изм	Лист	N докум	Подп	Дата
Разраб		Денисова		
Пров		Пронский		
Т контр		Демьянов		
Н контр		Сельдякова		
Утв		Демьянов		

Кронштейн

Лит	Масса	Масштаб
	051	1 2

Лист | Листов 1

Полоса Б-2 6×60 ГОСТ 103 76 / Ст3 Кп ГОСТ 535 79

ММСС СССР Главпромвентиляция ГПИ Проектпромвентиляция

Копировал Вешникова — Формат А4

ВСП3-0202

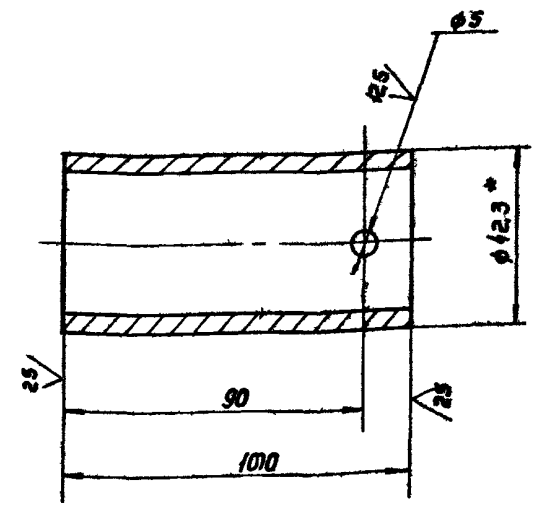

1 + JT14 - JT14 $\pm \frac{t_2}{2}$

2* Размер для справок

Изм	Лист	N докум	Подпись	Дата
Разраб		Денисова		
Пров		Пронский		
Т контр		Демьянов		
Н контр		Сельдякова		
Утв		Демьянов		

Ось

Лит	Масса	Масштаб
	03	11

Лист | Листов 1

Труба 32×3 2 ГОСТ 3262-80

ММСС СССР Главпромвентиляция ГПИ Проектпромвентиляция

Копировал Вешникова — Формат А4

ВСП3-0204

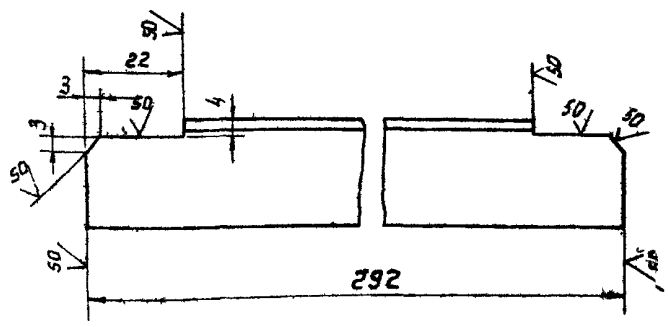

- JT14 $\pm \frac{t_2}{2}$

Изм	Лист	N докум	Подп	Дата
Разраб		Денисова		
Пров		Пронский		
Т контр		Демьянов		
Н контр		Сельдякова		
Утв		Демьянов		

Связь

Лит	Масса	Масштаб
	031	1 1

Лист | Листов 1

Уголок 25×25×3 Б-ГОСТ 8509-86 / Ст3 Кп ГОСТ 535 79

ММСС СССР Главпромвентиляция ГПИ Проектпромвентиляция

Копировал Вешникова — Формат А4

ВСП3-0203

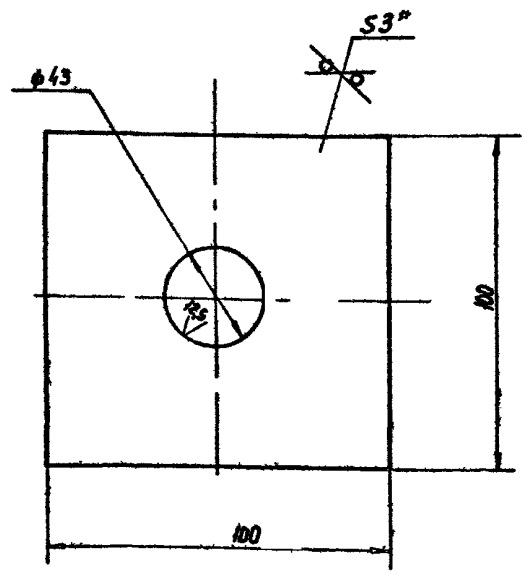

1 + JT14, - JT14

2 * Размер для справок

Изм	Лист	N докум	Подп	Дата
Разраб		Денисова		
Пров		Пронский		
Т контр		Демьянов		
Н контр		Сельдякова		
Утв		Демьянов		

Пята

Лит	Масса	Масштаб
	034	1 2

Лист | Листов 1

Лист Б-ПН-0 3,0 ГОСТ 19903 74 / IV Ст3 Кп ГОСТ 16523 70

ММСС СССР Главпромвентиляция ГПИ Проектпромвентиляция

Копировал Вешникова — Формат А4

Сверено

ВСП3-0205

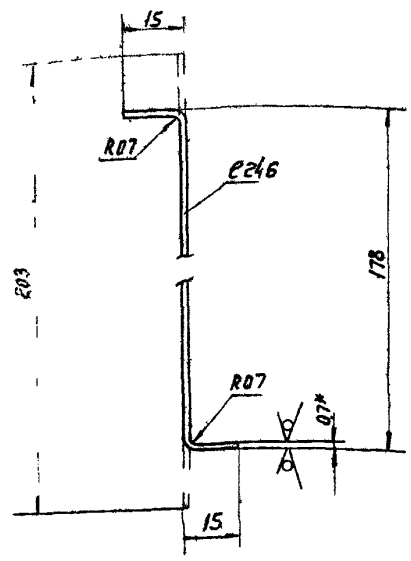

1 - JT14, $\pm \frac{t2}{2}$

2* Размер для справок

Изм.	Лист	N докум.	Подп.	Дата	
Разраб.		Денисова			ВСП3-0205
Пров.		Пронский			Ребро
Т.контр.		Деньянов			Лит. / Масса / Масштаб: 028 / 1
Н.контр.		Сельдякова			Лист / Листов 1
Утв.		Деньянов			Лист 6-ПН 0 07 ГОСТ 19903 74 / IV-Ст3 Кп ГОСТ 16523 70
					ММСС СССР Главпромвентиляция ГПИ Проектпромвентиляция

Копировал Вешицкая Формат А4

ВСП3-0206

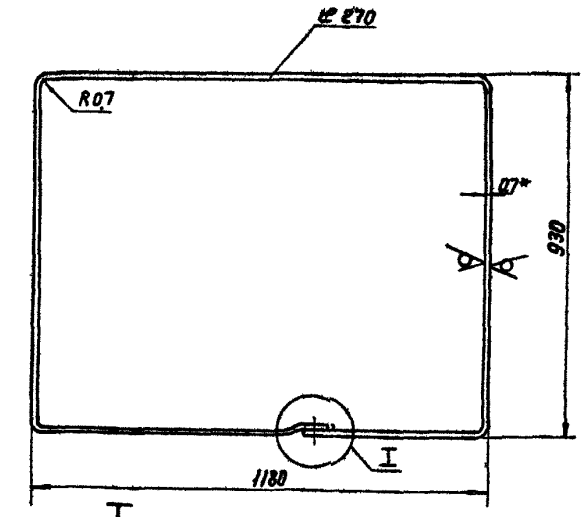

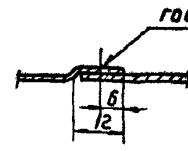

1 Длина развернутой детали 4228мм

2 - JT14, $\pm \frac{t2}{2}$

3 * Размер для справок

Изм.	Лист	N докум.	Подп.	Дата	
Разраб		Денисова			ВСП3-0206
Пров		Пронский			Обечайка
Т.контр		Деньянов			Лит. / Масса / Масштаб: 627 / 1:10
Н.контр		Сельдякова			Лист / Листов 1
Утв		Деньянов			Лист 6-ПН 0 07 ГОСТ 19903 74 / N Ст3 Кп ГОСТ 16523-70
					ММСС СССР Главпромвентиляция ГПИ Проектпромвентиляция

Копировал Вешицкая Формат А4

ВСП3-0209

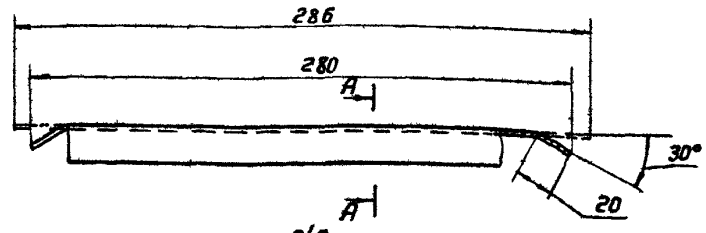

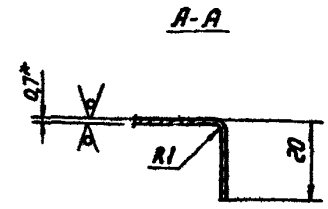

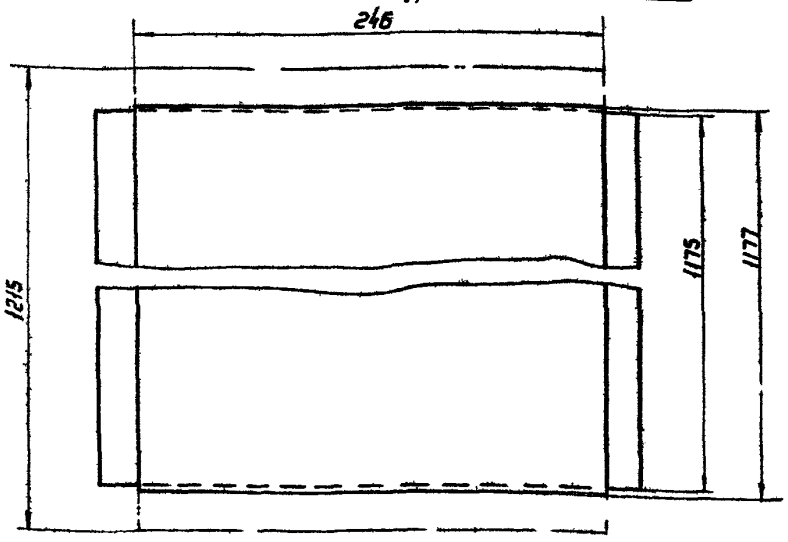

1 - JT14, $\pm \frac{t2}{2}$

2* Размер для справок

Изм.	Лист	№ докум.	Подп.	Дата	
Разраб		Денисова			ВСП3-0209
Пров.		Пронский			Полка
Т.контр		Деньянов			Лит. / Масса / Масштаб: 205 / 1:2
Н.контр		Сельдякова			Лист / Листов 1
Утв		Деньянов			Лист 6-ПН-0-07 ГОСТ 19903 74 / N Ст3 Кп ГОСТ 16523 70
					ММСС СССР Главпромвентиляция ГПИ Проектпромвентиляция

Копировал Вешицкая Формат А3

Серия 5.904-4 вып. 1

Инв. N подл. | Подп. и дата | Взам. инв. N | Инв. N дубл. | Подп. и дата

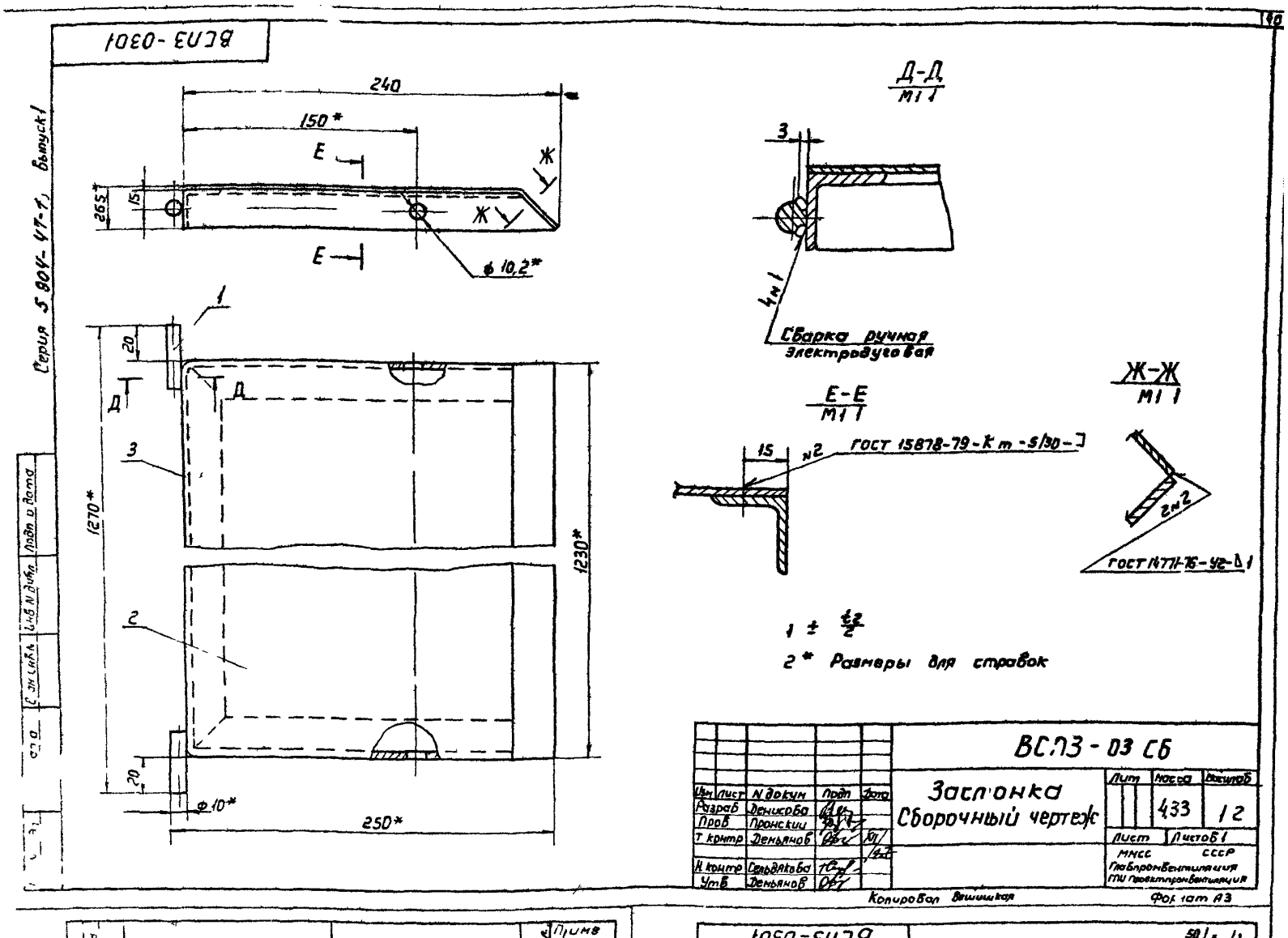

Зона	Поз	Обозначение	Наименование	Кол.	Примечание
			Документация		
		ВСП3-03 СБ	Сборочный чертеж		
			Детали		
А4	1	ВСП1-0208	Ось	2	
А4	2	ВСП3-0301	Полотно	1	
А4	3	ВСП3-0302	Основание	1	

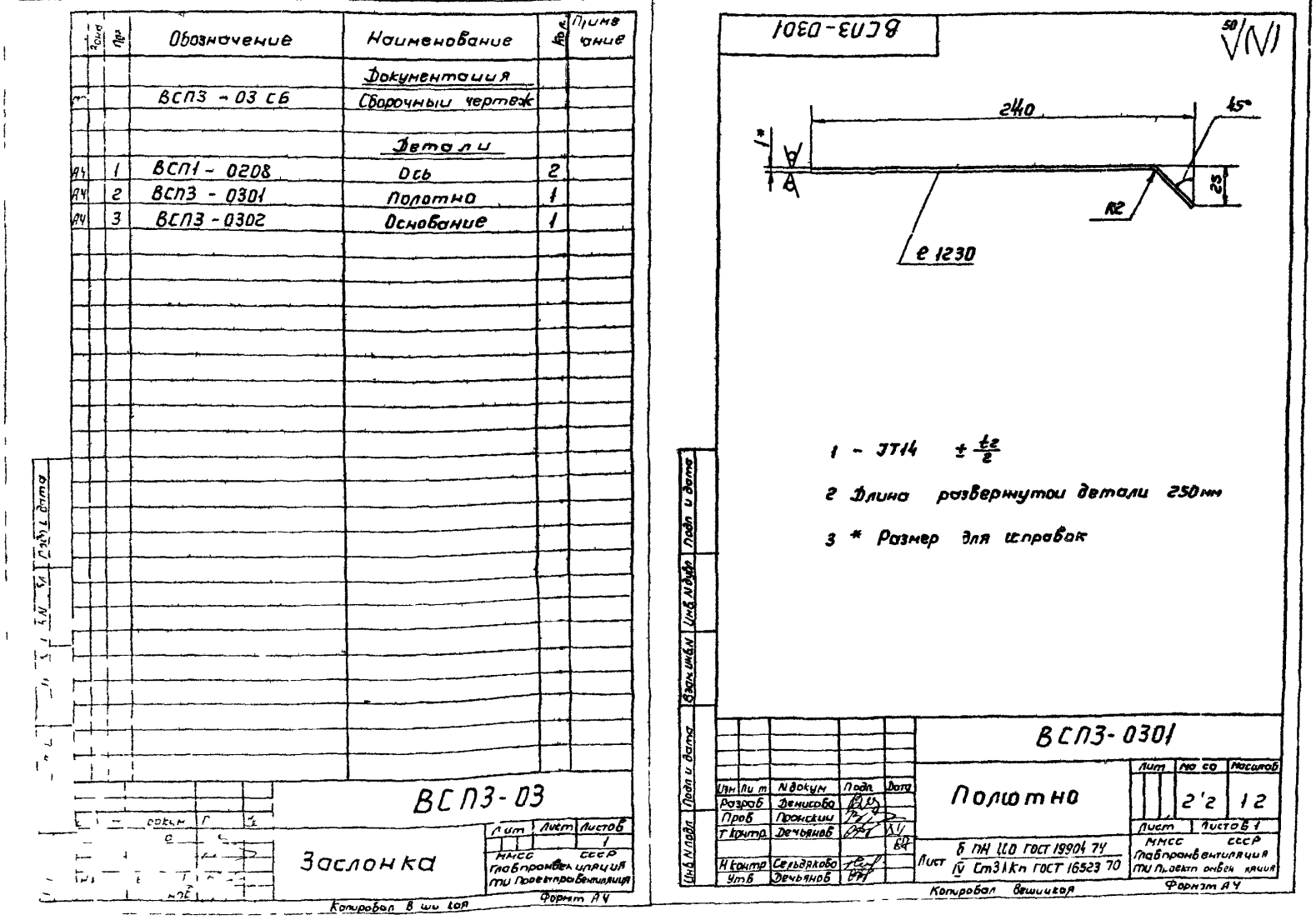

50
V (V)

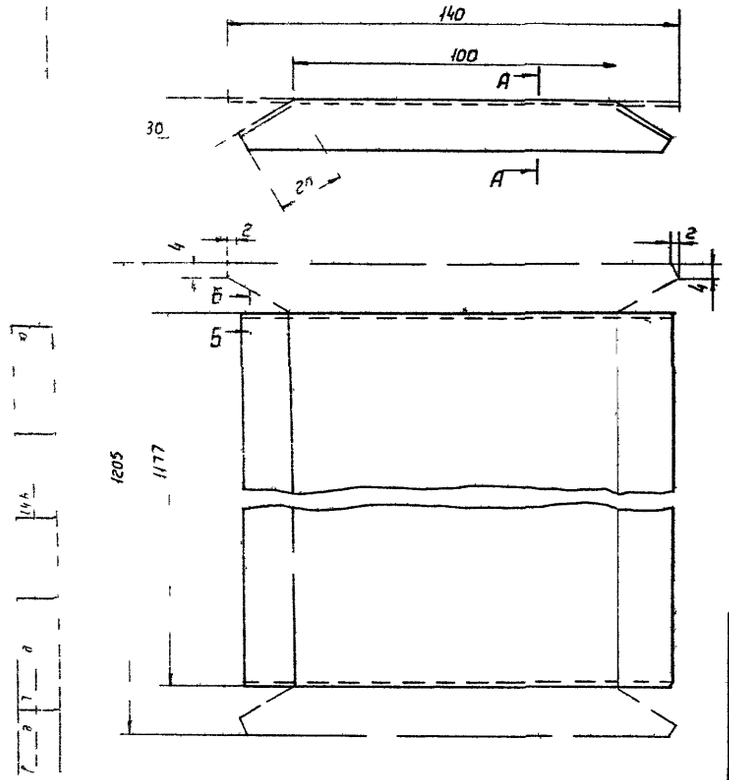

А А

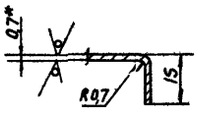

Б Iб



1 - ЭТ14 $+\frac{t_2}{2}$

2 * Размеры для справок

						ВСП3-0210			
Изм	Лист	№ докум.	Подп.	Дата			Лит.	Масса	Масштаб
Разраб.		Денисенко			Козырек			44	1:1
Пров.		Пронский					Лист	Листов 1	
Т.контр.		Демьянов							
Н.контр.		Гельдман			Лист 6-ПН 0-07 ГОСТ 19903-74 / IV Ст3 кп ГОСТ 16523-70		ММ С СССР		
Утв.		Демьянов					Для бронебетонных полов		

Копировал Фомат А3

ВСП3 0302

А (V)

Развертка
М 1:2

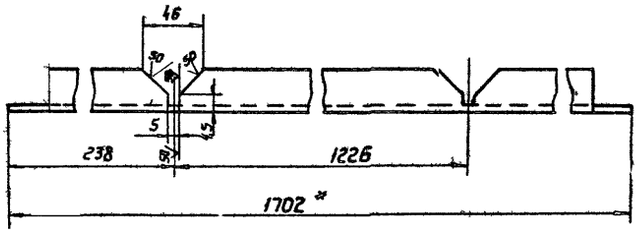

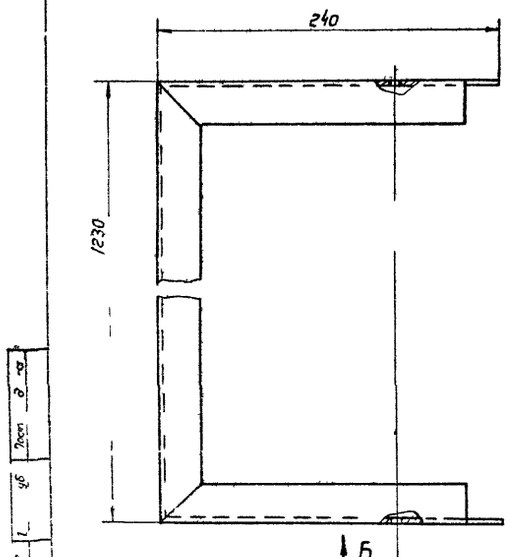

Вид Б

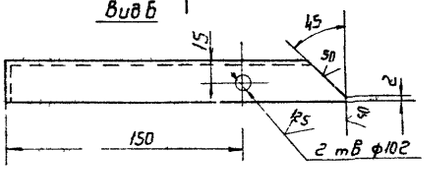

1 ЭТ14 $\pm\frac{t_2}{2}$

2 * Размер для справок

						ВСП3-0302			
Изм	Лист	№ докум.	Подп.	Дата			Лит.	Масса	Масштаб
Разраб.		Денисенко			Основание			186	1:2
Пров.		Пронский					Лист	Листов 1	
Т.контр.		Демьянов							
Н.контр.		Гельдман			Уголок 25х25 3 Б ГОСТ 8509-86 / С 38 ГОСТ 535-79		Для бронебетонных полов		
Утв.		Демьянов							

Копировал Фомат А3

ВСП3-0401

Серия 5.904-47-1, Выпуск 1

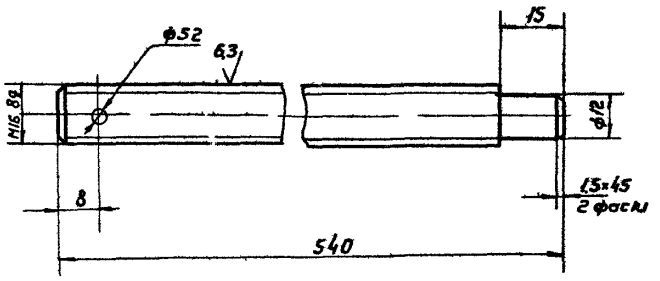

+ЭТ14 - ЭТ14, $\pm\frac{t_2}{2}$

Изм.	Лист	N докум.	Подп.	Дата
Разраб.		Денисова		
Пров.		Пронский		
Т.контр.		Демьянов		
Н.контр.		Сельдякова		
Утв.		Демьянов		

ВСП3-0401

Шпилька

Лит	Масса	Масштаб
	0,85	1:1

Лист Листов 1

Круг $\frac{18\ В\ ГОСТ\ 2590-71}{Ст3\ кп-ГОСТ\ 535-79}$

ММСС СССР Главпромвентиляция ГПИ Проектпромвентиляция

Копировал Вешницкая Формат А

Формат	Зона	Поз.	Обозначение	Наименование	Кол.	Примечание
				Документация		
А3			ВСП3-04СБ	Сборочный чертеж		
				Детали		
А4		1	ВСП3-0401	Шпилька	1	
Б4		2	ВСП3-0402	Труба		
				Труба 10×22		
				ГОСТ 3262-75		
				L = 530-ЭТ14	1	0,39кг
Б4		3	ВСП3-0403	Втулка		
				Труба 25×3,5 ГОСТ 8732-70 / В.10 ГОСТ 8731-74		
				L = 20-ЭТ14	1	0,037кг

Изм.	Лист	N докум.	Подп.	Дата
Разраб.		Денисова		
Пров.		Пронский		
Н.контр.		Сельдякова		
Утв.		Демьянов		

ВСП3-04

Винт

Лит	Лист	Листов
		1

ММСС СССР Главпромвентиляция ГПИ Проектпромвентиляция

Копировал Вешницкая Формат А4

ВСП3-04СБ

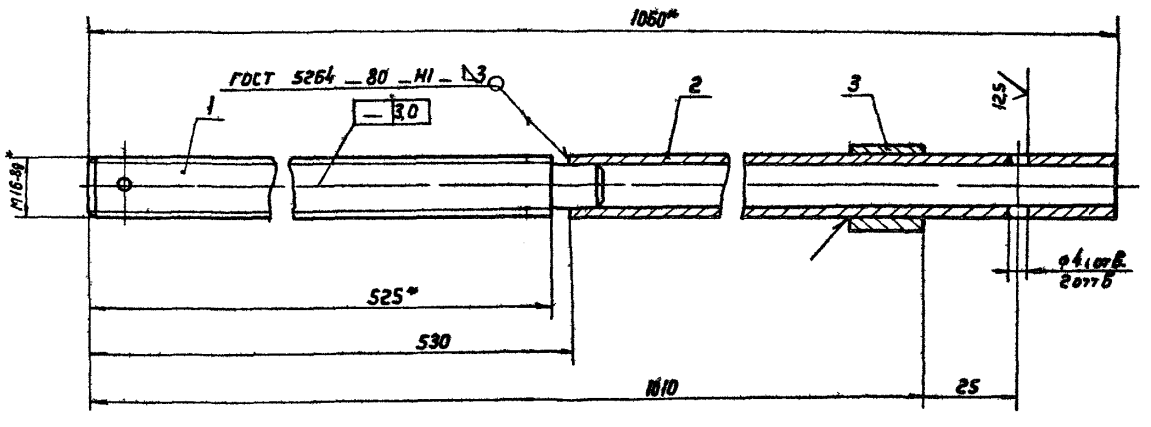

$1 \pm \frac{t_2}{2}$

2 * Размеры для справок

Изм.	Лист	N докум.	Подп.	Дата
Разраб.		Денисова		
Пров.		Пронский		
Т.контр.		Демьянов		
Н.контр.		Сельдякова		
Утв.		Демьянов		

ВСП3-04СБ

Винт
Сборочный чертеж

Лит	Масса	Масштаб
	1,28	1:1

Лист Листов 1

ММСС СССР Главпромвентиляция ГПИ Проектпромвентиляция

Копировал Вешницкая Формат А3

ВСП3-0502

Серия 5.904-47-1 Выпуск 1

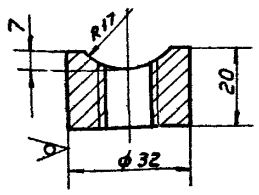

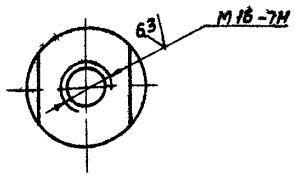

1 * ЭТ14 – ЭТ14, $\pm \frac{t_2}{2}$

2 * Размер для справок

Изм	Лист	N докум.	Подп.	Дата
Разраб.		Денисова		
Пров.		Пронский		
Т.контр.		Деньянов		
Н.контр.		Сельдякова		
Утв.		Деньянов		

ВСП3-0502

Гайка

Лит	Масса	Масштаб
	01	2

Лист Листов 1

Круг 32 В-ГОСТ 2590-71 / Ст3кп ГОСТ 535-79

ММСС СССР Главпромвентиляция ГПИ Проектпромвентиляция

Копировал Вешницкая Формат А4

Инв. N подл. | Подп. и дата | Взам. инв. N | Инв. N дубл. | Подп. и дата

Формат	Зона	Поз.	Обозначение	Наименование	Кол.	Примечание
				Документация		
А3			ВСП3-05 СБ	Сборочный чертеж		
				Детали		
А4		1	ВСП3-0501	Серьга	1	
А4		2	ВСП3-0502	Гайка	1	
А4		3	ВСП3-0503	Втулка	1	
Б4		4	ВСП3-0504	Кронштейн 40х40х4 Б-ГОСТ 8509-86 Уголок Ст3кп ГОСТ 535-70		
				L = 360 – ЭТ14	1	0,87кг

ВСП3-05

Поводок

Лит	Лист	Листов
		1

ММСС СССР Главпромвентиляция ГПИ Проектпромвентиляция

Копировал Вешницкая Формат А4

ВСП3-05 СБ

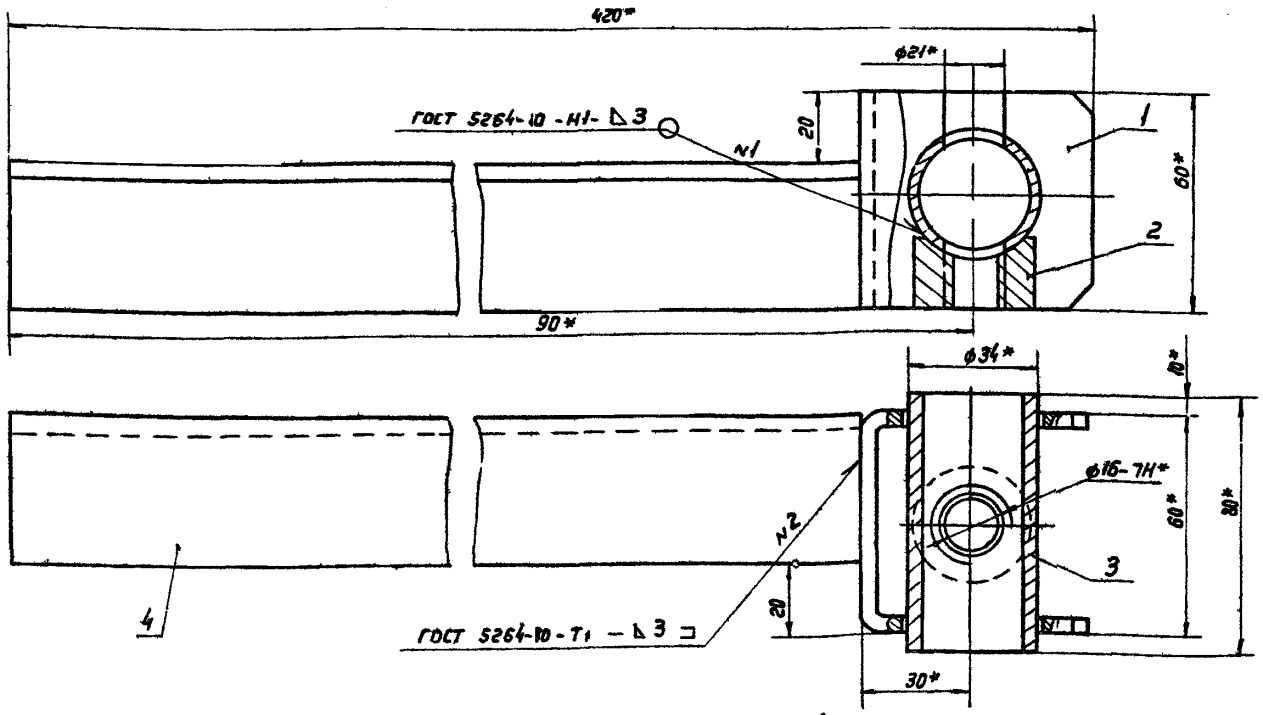

1 $\pm \frac{t_2}{2}$

2 * Размеры для справок

Изм.	Лист	N докум.	Подп.	Дата
Разраб.		Денисова		
Пров.		Пронькин		
Т.контр.		Деньянов		
Н.контр.		Сельдякова		
Утв.		Деньянов		

ВСП3-05 СБ

Поводок

Сборочный чертеж

Лит	Масса	Масштаб
	137	1:1

Лист Листов 1

ММСС СССР Главпромвентиляция ГПИ Проектпромвентиляция

Копировал Вешницкая Формат А1

Инв. N подл. | Подп. и дата | Взам. инв. N | Инв. N дубл. | Подп. и дата

Верно

Серия 5.904-47-1, выпуск 1

ВСП3 - 0503

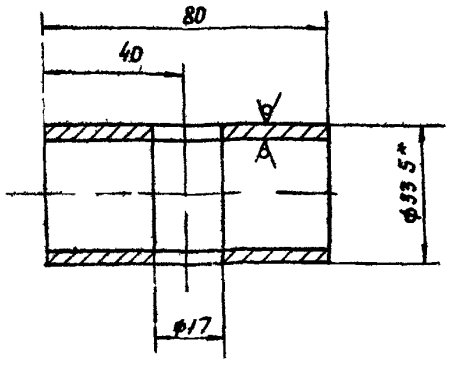

1 + JT14, - JT14 ± $\frac{t_2}{2}$

2 * Размер для справок

Изм	Лист	N докум	Подп	Дата
Разраб		Денисова		
Пров		Пронский		
Т контр		Демьянов		XII/84
Н контр		Сельдякова		
Утв		Демьянов		

ВСП3 - 0503

Втулка

Лит	Масса	Масштаб
	0,19	1:1

Лист | Листов 1

Труба 25×3,2 ГОСТ 3262-75

ММСС СССР Главпромвентиляция ГПИ Проектпромвентиляция

Копировал Вешицкая — Формат А4

ВСП4 - 0201

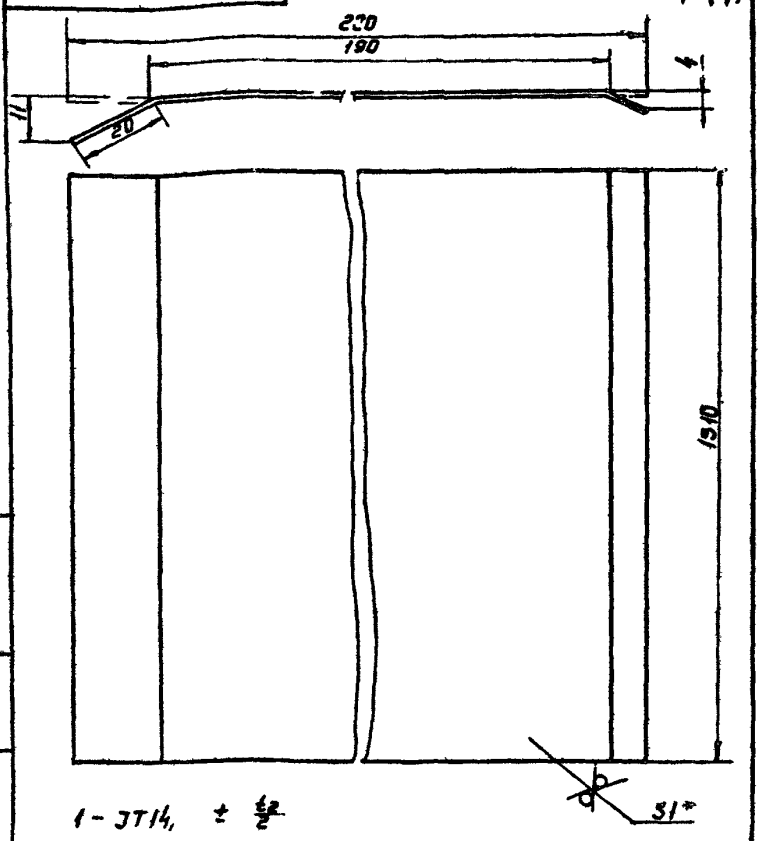

1 - JT14, ± $\frac{t_2}{2}$

2 * Размер для справок

Изм	Лист	N докум	Подп	Дата
Разраб		Прокова		
Пров		Пронский		
Т контр		Пронский		
Н контр		Сельдякова		
Утв		Демьянов		XII/84

ВСП4 - 0201

Козырек

Лит	Масса	Масштаб
	2,6	1:1

Лист | Листов 1

Лист Б ПН 0 10 ГОСТ 19903 74 / IV-Ст3 Кп ГОСТ 16523 70

ММСС СССР Главпромвентиляция ГПИ Проектпромвентиляция

Копировал Вешицкая — Формат А4

ВСП3 - 0601

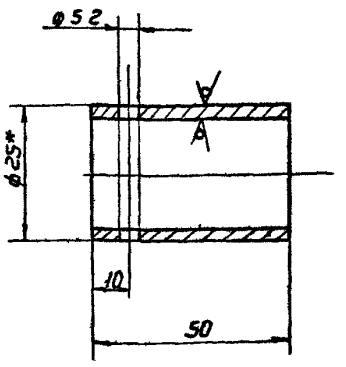

1 + JT14 - JT14, ± $\frac{t_2}{2}$

2* Размер для справок

Изм	Лист	N докум	Подп	Дата
Разраб		Денисова		
Пров		Пронский		
Т контр		Демьянов		XII/84
Н контр		Сельдякова		
Утв		Демьянов		

ВСП3 - 0601

Втулка

Лит	Масса	Масштаб
	0,09	1:1

Лист | Листов 1

Труба 25×3,5 ГОСТ 8732 70 / 610 ГОСТ 8731 74

ММСС СССР Главпромвентиляция ГПИ Проектпромвентиляция

Копировал Вешицкая — Формат А4

ВСП3 - 06

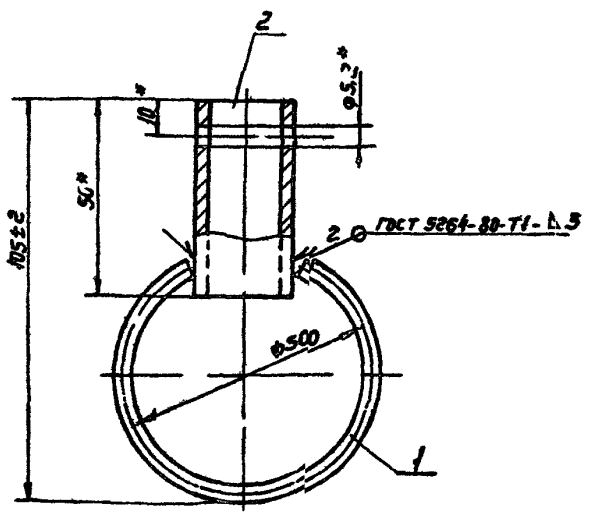

* Размеры для справок

Формат	Зона	Поз	Обозначение	Наименование	Кол	Примечание
				Детали		
А4		1	ВСП1- 0602	Кольцо	1	
А4		2	ВСП3 - 0601	Втулка	1	

Изм	Лист	N докум	Подп	Дата
Разраб		Денисова		
Пров		Пронский		
Т контр		Демьянов		XII/84
Н контр		Пронский		
Утв		Демьянов		

ВСП3- 06

Кольцо

Лит	Масса	Масштаб
	0,116	1:1

Лист | Листов 1

ММСС СССР Главпромвентиляция ГПИ Проектпромвентиляция

Копировал Вешицкая — Формат А4

ВСП3 - 07 СБ

Серия 5 904-47-1, выпуск 1

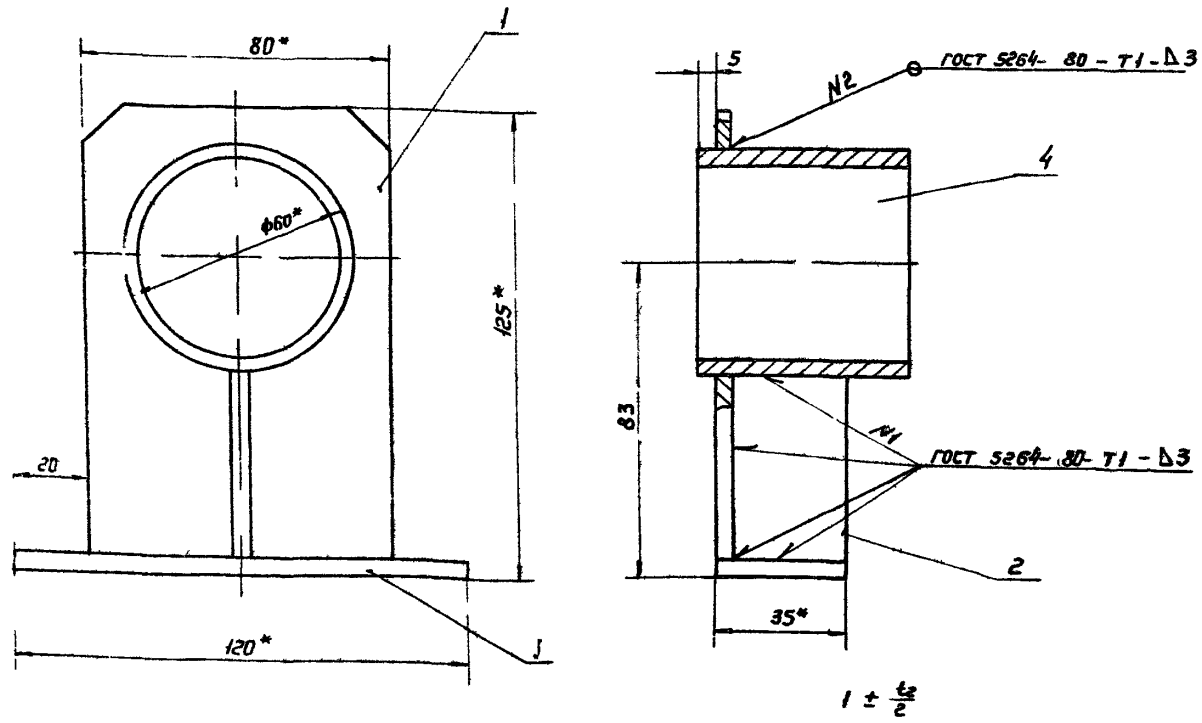

$1 \pm \frac{t_2}{2}$

2 * Размеры для справок

				ВСП3 - 07 СБ			
Изм Лист	N докум.	Подп	Дата	Оседержатель Сборочный чертеж	Лит	Масса	Масштаб
Разраб	Денисова					0655	1 1
Пров	Пронский				Лист	Листов 1	
Т. контр	Демьянов		XII/		ММСС СССР Главпромвентиляция ГПИ Проектпромвентиляция		
Н контр	Сельдякова						
Утв	Демьянов						

ВСП3 - 0701

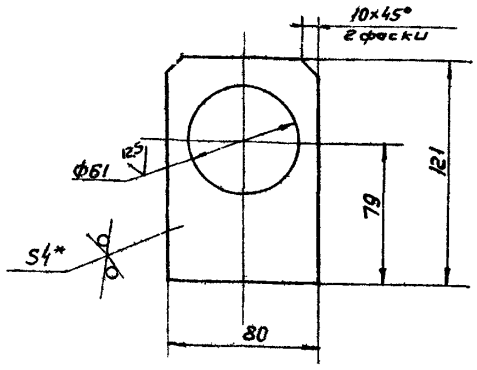

$1 + JT14 - JT14 \pm \frac{t_2}{2}$

2 * Размер для справок

				ВСП3 - 0701			
Изм	Лист	N докум	Подп	Дата	Пластина	Лит	Масса	Масштаб
							021	1 2
						Лит	Листов 1	
					Лист Б-ПЧ 0 40 ГОСТ 19903 74 / IV Ст3 Кп ГОСТ 16523 70	ММСС СССР Главпромвентиляция ГПИ Проектпромвентиляция		

Копировал Вешицкая Формат А4

Формат	Зона	Поз	Обозначение	Наименование	Кол	Примечание
				Документация		
А3			ВСП3 - 07 СБ	Сборочный чертеж		
				Детали		
А4		1	ВСП3 - 0701	Пластина	1	
Б4		2	ВСП3 - 0702	Косынка 31×49		
				Лист Б-ПН-0-40 ГОСТ 19903-74 / IV Ст3 Кп ГОСТ 16523-70		0,045 кг
				30×48 - JT14	1	
Б4		3	ВСП3 - 0703	Пластина		
				Лист Б-ПН 0 40 ГОСТ 19903-74 / IV-Ст3 Кп ГОСТ 16523 70		
				35×120 - JT14	1	0,13 кг
Б4		4	ВСП3 - 0704	Втулка		
				Труба 50×45		
				ГОСТ 3262-75		
				L = 55 - JT14	1	0,27 кг

				ВСП3-07			
Изм	Лист	N докум	Подп	Дата	Оседержатель	Лит	Лист	Листов
Разраб.	Денисова							1
Пров	Пронский					ММСС СССР Главпромвентиляция ГПИ Проектпромвентиляция		
Н контр	Сельдякова							
Утв	Демьянов							

Копировал Вешицкая Формат А4

Серия 5.904-47.1 Выпуск 1

Формат	Зона	Поз	Обозначение	Наименование	Кол	Примечание
				Документация		
А2			ВСП4 СБ	Сборочный чертеж		
А4			ВСП ТУ	Технические условия		
				Сборочные единицы		
А4		1	ВСП4 01	Патрубок	1	
А4		2	ВСП4-02	Патрубок поворотный	1	
А4		3	ВСП4-03	Заслонка	1	
А4		4	ВСП4-04	Винт	1	
А4		5	ВСП4-05	Поводок	1	
А4		6	ВСП4-06	Кольцо	1	
А4		7	ВСП4-07	Всегержатель	2	
				Детали		
А4		8	ВСП4-0001	Тяга	2	
А4		9	ВСП3-0002	Втулка	2	
А4		10	ВСП2-0003	Втулка	6	
А4		11	ВСП1-0208	Ось	2	
Б4		12	ВСП4-0002	Труба		
				Труба ПНД 50С техническая ГОСТ 18599-83		
				L = 50 - ЭТ14	2	0,02 кг
				Стандартные изделия		
		13		Гайка М20-6Н.5 ГОСТ 5915-70	4	

Инв. N подл. | Подп. и дата | Взам. инв. N | Инв. N дубл. | Подп. и дата

Изм.	Лист	N докум.	Подп.	Дата
Разраб.		Шеглова		
Пров.		Пронский		
Н. контр.		Пронский		
Утв.		Демьянов		

ВСП4

Воздухораспределитель для сосредоточенной подачи воздуха прямоструйный □1600

Лит	Лист	Листов
	1	2

ММСС СССР Главпромвентиляция ГПИ Проектпромвентиляция

Копировал Вешнякова Формат А4

Формат	Зона	Поз	Обозначение	Наименование	Кол	Примечание
		15		Шайба 20 ГОСТ 11371-78	6	
		16		Шайба 20 65Г ГОСТ 6402-70	2	
		17		Штлинт 5×56 ГОСТ 397-79	4	

Инв. N подл. | Подп. и дата | Взам. инв. N | Инв. N дубл. | Подп. и дата

Изм.	Лист	N докум.	Подпись	Дата

ВСП4

Лист 2

Копировал Вешнякова Формат А4

Формат	Зона	Поз	Обозначение	Наименование	Кол	Примечание
				Документация		
А2			ВСП4-01 СБ	Сборочный чертеж		
				Детали		
А4		1	ВСП4-0101	Угольник	1	
А4		2	ВСП4-0102	Угольник	1	
Б4		3	ВСП4-0103	Связь		
				Уголок 40×40×4-Б ГОСТ 8509-86 Ст3кп ГОСТ 535-79		
				L = 1680 - ЭТ14	1	4,04 кг
А4		4	ВСП4-0104	Жесткость	4	
А4		5	ВСП4-0105	Стенка	1	
А4		6	ВСП4-0106	Стяжка	1	
А4		7	ВСП4-0107	Стяжка	1	
А4		8	ВСП4-0108	Кронштейн	1	
				Прочие изделия		
		9		Фланец прямоугольный СТД 20200 000-54 ТУ 36-1508-75	1	15,7 кг

Инв. N подл. | Подп. и дата | Взам. инв. N | Инв. N дубл. | Подп. и дата

Изм.	Лист	N докум.	Подп.	Дата
Разраб.		Шеглова		
Пров.		Пронский		
Н. контр.		Гельвановский		
Утв.		Демьянов		

ВСП4-01

Патрубок

Лит	Лист	Листов
	1	3

ММСС СССР Главпромвентиляция ГПИ Проектпромвентиляция

Копировал Вешнякова Формат А4

Формат	Зона	Поз	Обозначение	Наименование	Кол	Примечание
				Документация		
А2			ВСП4-02 СБ	Сборочный чертеж		
				Детали		
А4		1	ВСП4-0201	Козырек	1	
А4		2	ВСП4-0202	Стяжка	1	
А4		3	ВСП3-0203	Пятка	4	
А4		4	ВСП4-0203	Жесткость	10	
А4		5	ВСП3-0202	Ось	2	
А4		6	ВСП3-0201	Кронштейн	1	
А4		7	ВСП4-0204	Обечайка	1	
А4		8	ВСП4-0205	Полка	4	
Б4		9	ВСП4-0206	Угольник		
				Уголок 25×25×3-Б ГОСТ 8509-86 Ст3кп ГОСТ 535-79		
				L = 1580 - ЭТ14	4	1,71 кг
Б4		10	ВСП4-0207	Угольник		
				Уголок 25×225×3-Б ГОСТ 8509-86 Ст3кп ГОСТ 535-79		
				L = 13300 - ЭТ14	4	1,46 кг
А4		11	ВСП4-0208	Связь	5	
А4		12	ВСП1-0208	Ось	2	
А4		13	ВСП4-0209	Стяжка	1	

Инв. N подл. | Подп. и дата | Взам. инв. N | Инв. N дубл. | Подп. и дата

Изм.	Лист	N докум.	Подп.	Дата
Разраб.		Шеглова		
Пров.		Пронский		
Н. контр.		Гельвановский		
Утв.		Демьянов		

ВСП4-02

Патрубок поворотный

Лит	Лист	Листов
	1	3

ММСС СССР Главпромвентиляция ГПИ Проектпромвентиляция

Копировал Вешнякова Формат А4

ВСП 4 СБ

Серия 5 904-47-1, выпуск 1

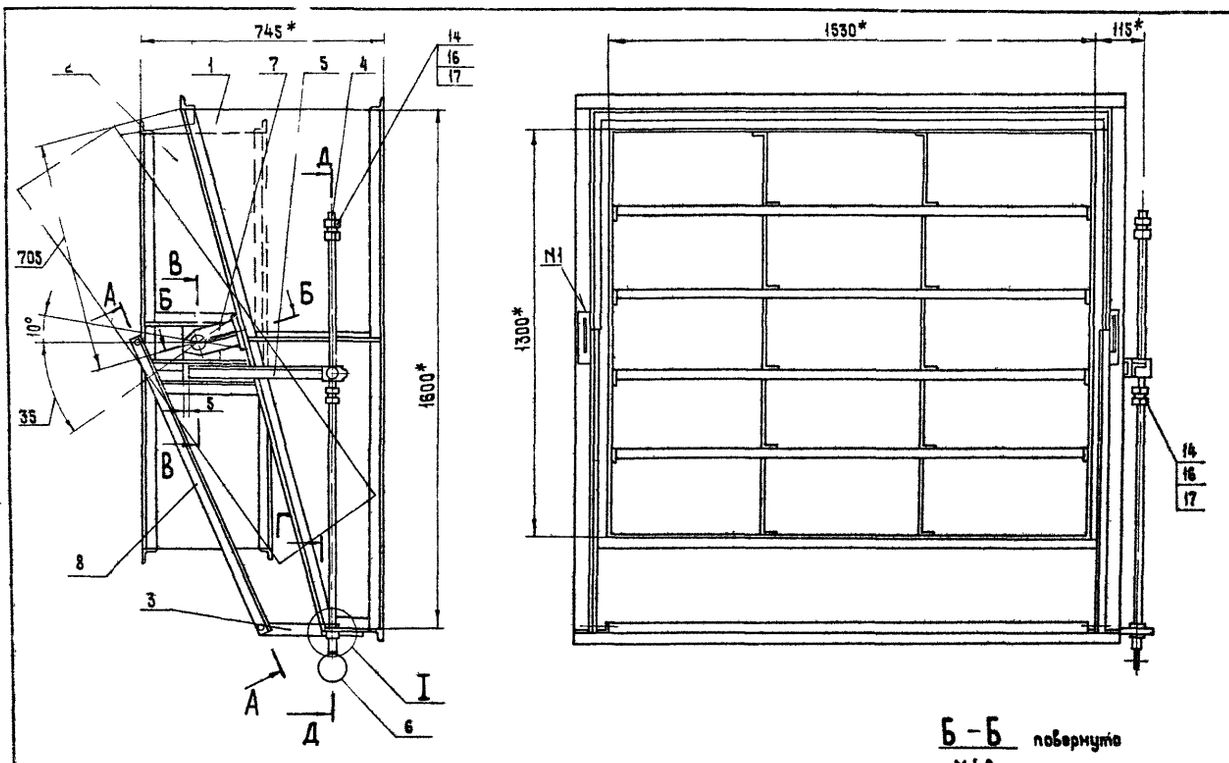

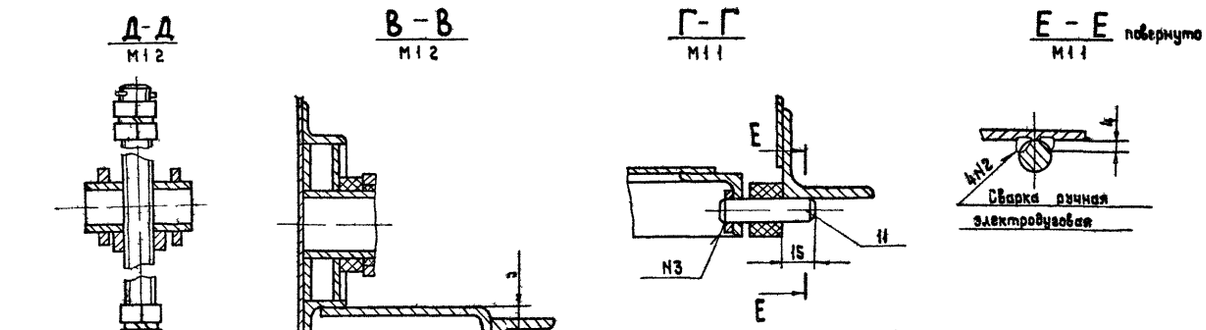

1 При повороте винта поз 4 патрубок поворотный поз. 2 и заслонка поз 3 должны поворачиваться относительно патрубка поз 1 свободно без заедания

2. Покрытие грунтовка ГФ 021 ГОСТ 225129 82 кроме резьбовых и шарнирных поверхностей Резьбовые и шарнирные поверхности покрыть антикоррозийной смазкой К 17 ГОСТ 108 7 76

3 + $t_2/2$

4 * Размеры для справок

Изм	Лист	N докум	Подп	Дата	ВСП 4 СБ			
Разраб		Цеглова			Воздухораспределитель для сосредоточенной подачи воздуха прямоструйный □ 1600 Сборочный чертеж	Лит.	Масс 1142	Масштаб 1 10
Пров		Пронский				Лист	Листов 1	
Т контр		Пронский				МИСС СССР		
Нач отд		Осадчий				Главпромвентиляция		
Н контр		Демьянов				ТПИ Проектпромвентиляция		
Утв		Ов инн ков						

Копировал

Формат А2

Серия 5904-47-1, выпуск 1

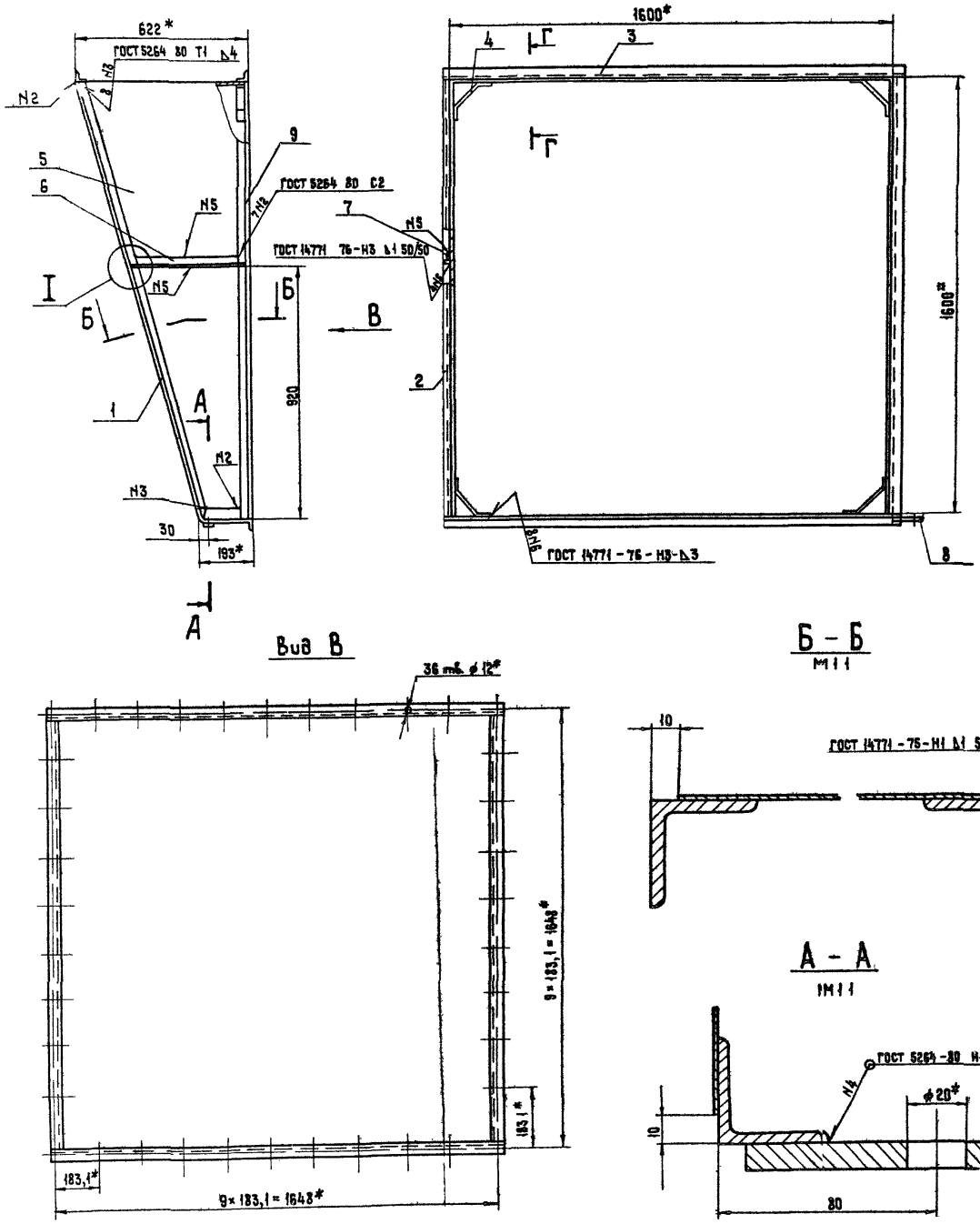

1 - УТ14, $\pm\frac{t_2}{2}$

2* Размеры для справок.

Изм.	Лист	N докум.	Под	Дата	ВСП4-01 СБ		
Разраб.		Щеглова			Патрубок	Лит	Масса 4*36	Масштаб 1:10
Пров.		Демьянов			Сборочный чертеж	Лист	Листов 1
Т контр.		Пронс ин				МИСС	ССР
Н контр.		Ельвякова				Главпромвентиляция	
Утв.		Демьянов				ГПИ Проектпромвентиляция	

Копировал

Формат А2

Серия 5904 47 1 выпуск 1

ВСП4 - 0101

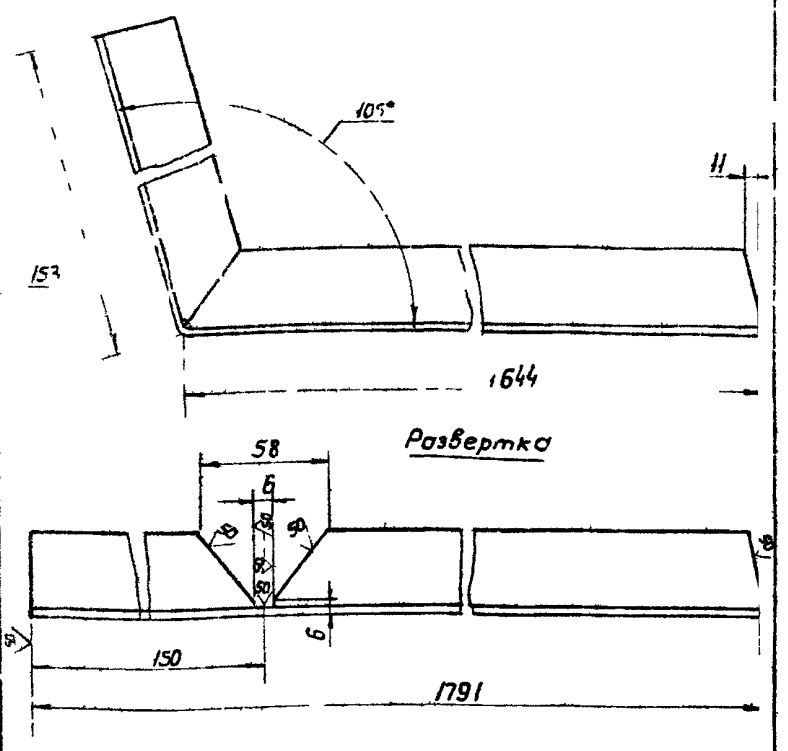

+ JT14 - JT14, ± $\frac{t_2}{2}$

Изм	Лист	N докум.	Подп	Дата	ВСП4-0101		
Разраб		Дрокова			Угольник	Лит	Масса 426 / Масштаб 1:2
Пров		Пронский				Лист	Листов 1
Т. контр		Демьянов			Уголок 40×40 4 Б ГОСТ 8509 86 / Ст3 Кп ГОСТ 535 79	МНСС СССР Главпромвентиляция ГПИ Проектпромвентиляция	
Н. контр		Сельдяков					
Утв		Демьянов					

Копировал Вешицкая — Формат А4

ВСП4 - 0102

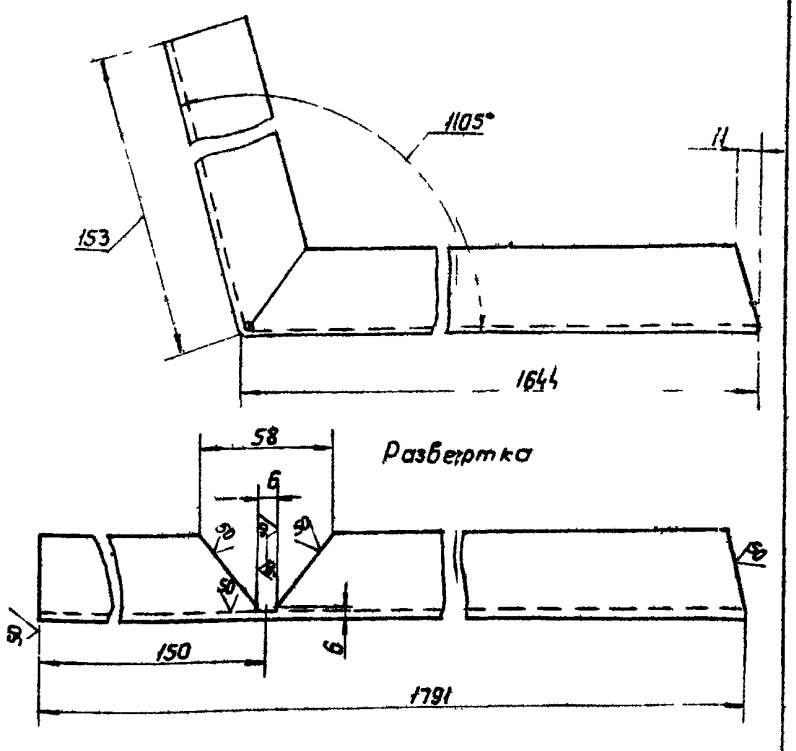

+ JT14 - JT14 ± $\frac{t_2}{2}$

Изм	Лист	N докум	Подп	Дата	ВСП4-0102		
Разраб		Дрокова			Угольник	Лит	Масса 426 / Масштаб 1:2
Пров		Пронский				Лист	Листов 1
Т. контр		Пронский			Уголок 40×40×4 Б ГОСТ 8509 86 / Ст3 Кп ГОСТ 535-79	МНСС СССР Главпромвентиляция ГПИ Проектпромвентиляция	
Н. контр		Сельдякова					
Утв		Демьянов					

Копировал Вешицкая — Формат А4

ВСП4-0105

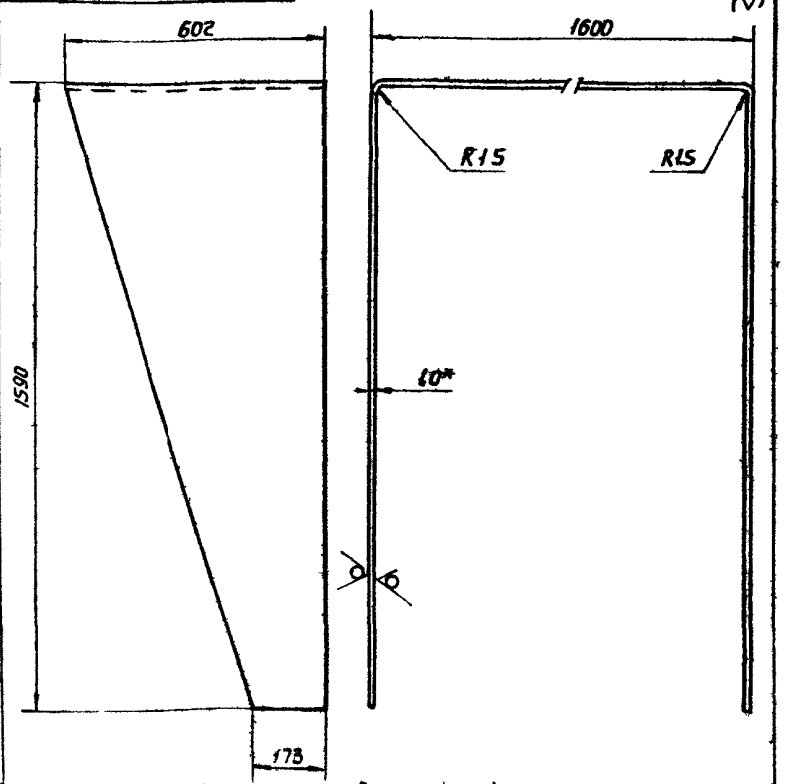

1 Длина развернутой детали - 4780мм
2 - JT14 ± $\frac{t_2}{2}$
3 Допускается изготовление из нескольких частей
4 * Размер для справок

Изм	Лист	N докум	Подп	Дата	ВСП4-0105		
Разраб		Дрокова			Стенка	Лит	Масса 1723 / Масштаб 1:11
Пров		Пронский				Лист	Листов 1
Т. контр		Пронский			Лист Б ПН-0 10 ГОСТ 19903 74 / Ст3 Кп ГОСТ 16523 70	МНСС СССР Главпромвентиляция ГПИ Проектпромвентиляция	
Н. контр		Сельдяков					
Утв		Демьянов					

Копировал Вешицкая — Формат А4

ВСП4 - 0108

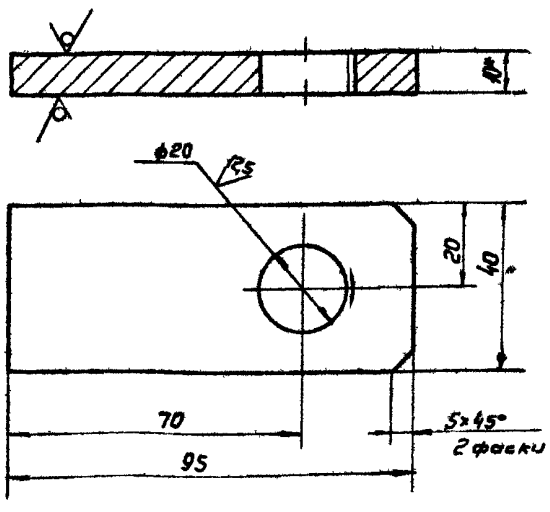

1 + JT14 - JT4 ± $\frac{t_2}{2}$
2 * Размер для справок

Изм	Лист	N докум	Подп	Дата	ВСП4 - 0108		
Разраб		Дрокова			Кронштейн	Лит	Масса 029 / Масштаб 1:1
Пров		Пронский				Лист	Листов 1
Т. контр		Демьянов			Лист Б ПН 0 10-ГОСТ 19903 74 / В Ст3 Кп-П ГОСТ 14637 69	МНСС СССР Главпромвентиляция ГПИ Проектпромвентиляция	
Н. контр		Сельдяков					
Утв		Демьянов					

Копировал Вешицкая — Формат А4

Сверено 1ел

Серия 5.904-47-1, выпуск 1

ВСП4 - 0104

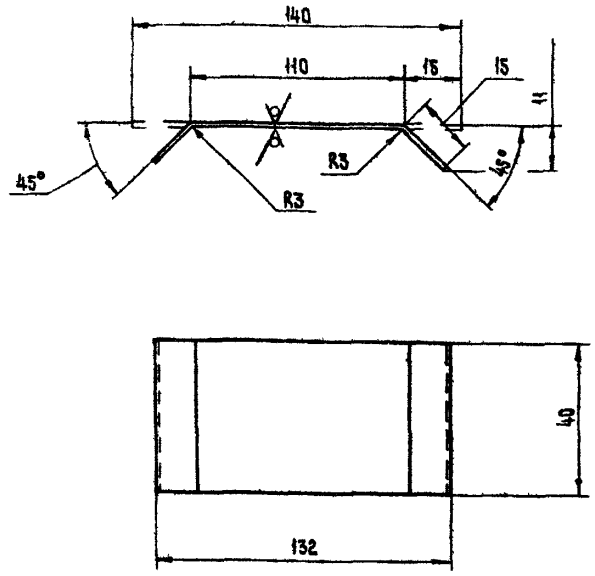

– УТ14, $\pm \frac{t_2}{2}$

Изм.	Лист	N докум.	Подп.	Дата	
Разраб.		Фролова			
Пров.		Пронский			
Т.контр.		Пронский			
Н.контр.		Сельякова			
Утв.		Демьянов		10/82	

ВСП 4 - 0104

Жесткость

Лит.	Масса	Масштаб
	0,13	1:2
Лист	Листов 1	

ММСС СССР
Главпромвентиляция
ГПИпроектпромвентиляция

Лист IV Б ПН О 3.0 ГОСТ 19903-74
Ст3кп ГОСТ 16523-70

Инв. N подл. | Подп. и дата | Взам. инв. N | Инв. N дубл. | Подп. и дата

ВСП4 - 0106

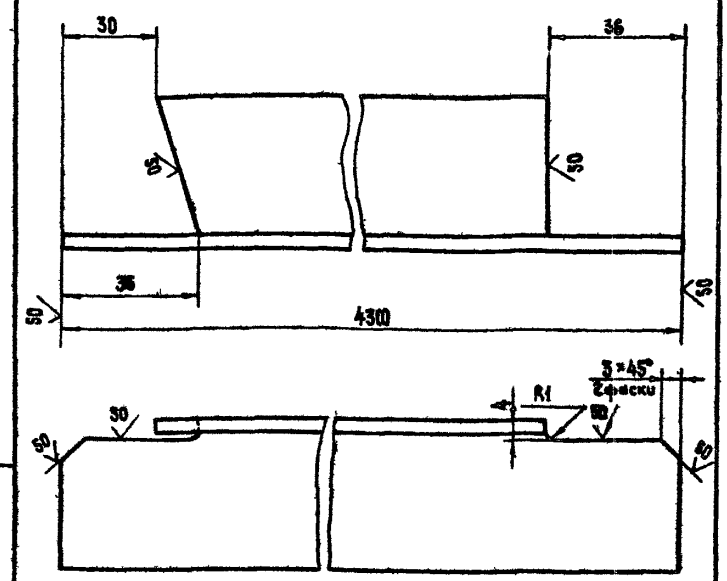

– УТ14, $\pm \frac{t_2}{2}$

ВСП 4 - 0106

Стяжка

Лит.	Масса	Масштаб
	0,44	1:1
Лист	Листов 1	

ММСС СССР
Главпромвентиляция
ГПИпроектпромвентиляция

Уголок 25×25×3 Б ГОСТ 8509-86
Ст3кп ГОСТ 535-79

Копировал Формат А4

ВСП4 - 0107

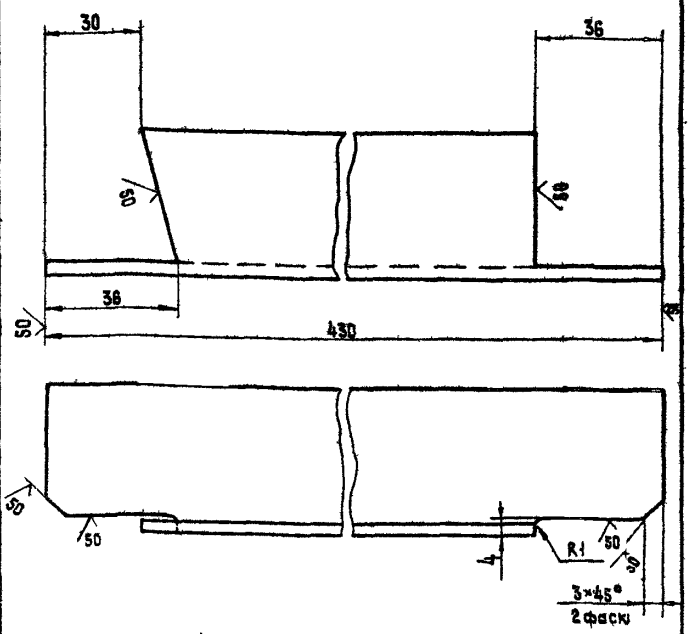

– УТ14, $\pm \frac{t_2}{2}$

ВСП 4 - 0107

Стяжка

Лит.	Масса	Масштаб
	0,44	1:1
Лист	Листов 1	

ММСС СССР
Главпромвентиляция
ГПИпроектпромвентиляция

Уголок 25×25×3 Б ГОСТ 8509-86
Ст3кп ГОСТ 535-79

Копировал Формат А4

ВСП4 - 0203

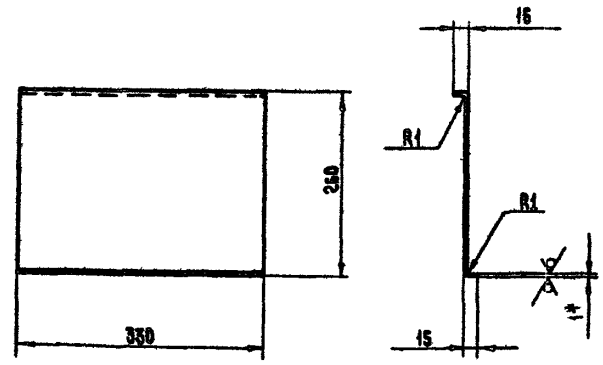

1 Длина развернутой детали 287 мм

2 – УТ14, $\pm \frac{t_2}{2}$

3 * Размер для справок

ВСП 4 - 0203

Жесткость

Лит.	Масса	Масштаб
	0,743	1:5
Лист	Листов 1	

ММСС СССР
Главпромвентиляция
ГПИпроектпромвентиляция

Лист IV Б ПН О 1.0 ГОСТ 19903-74
Ст3кп ГОСТ 16523-70

Копировал Формат А4

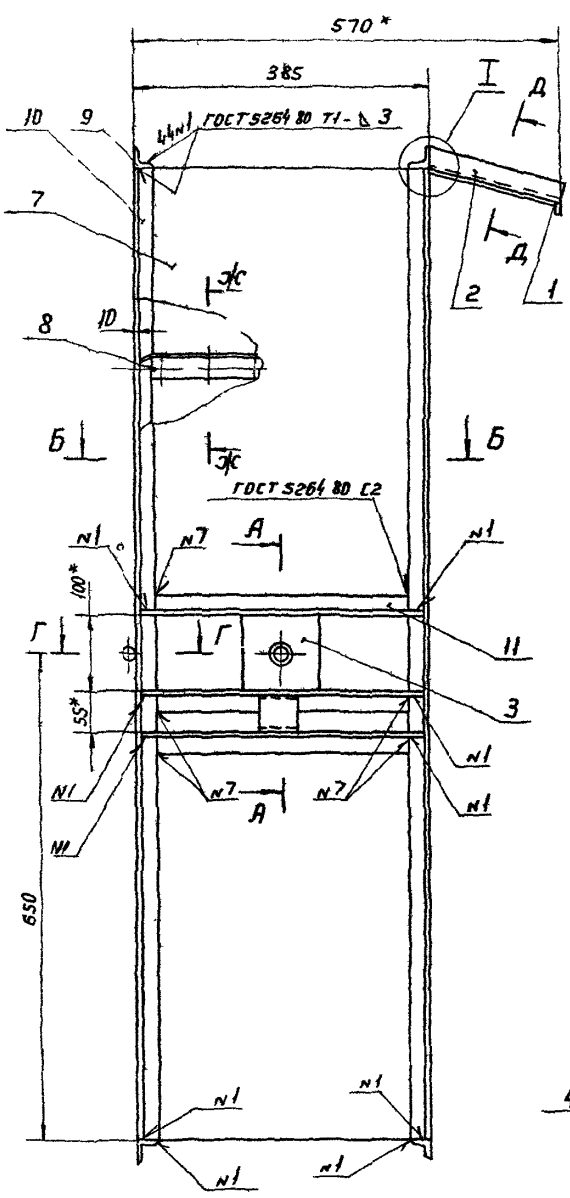

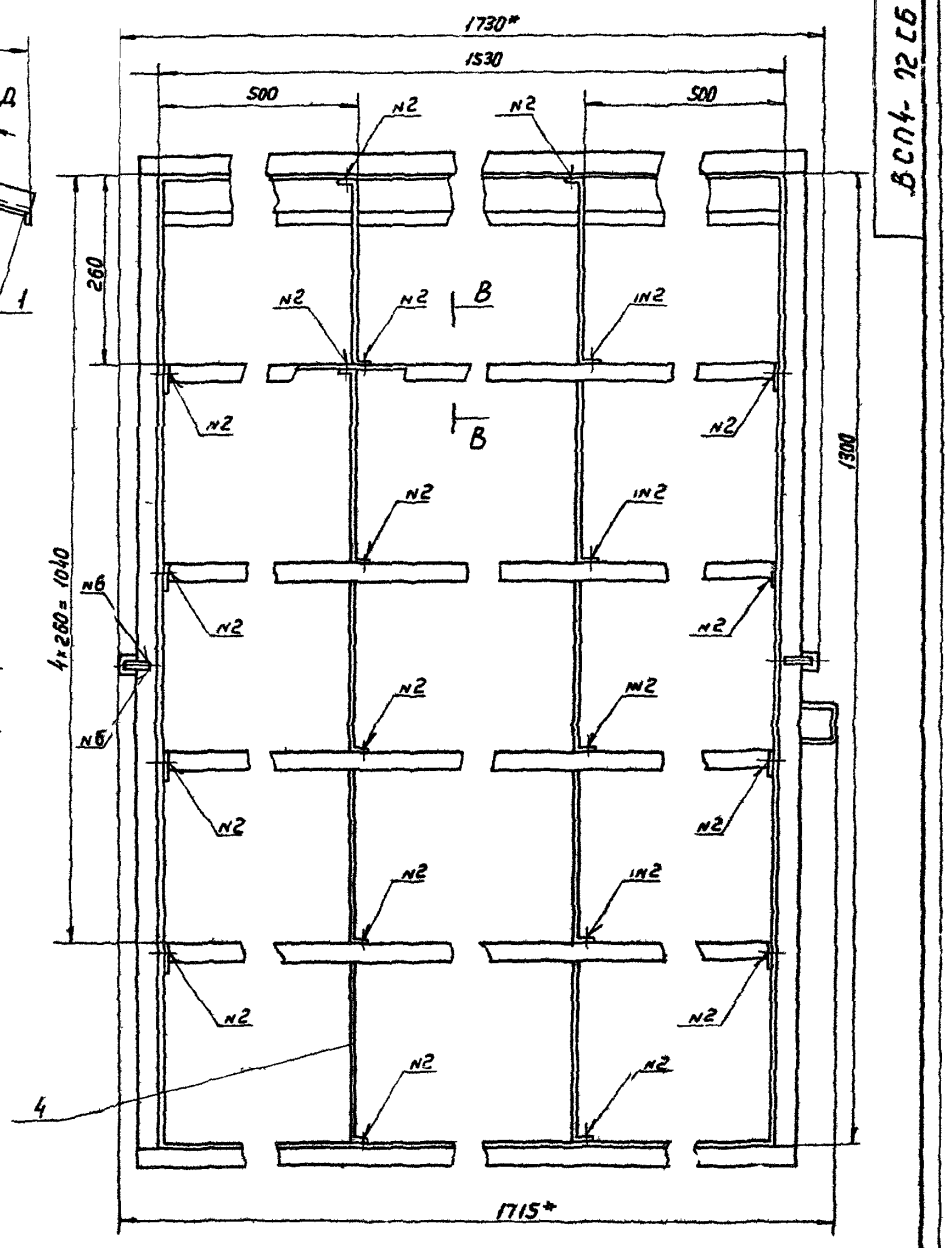

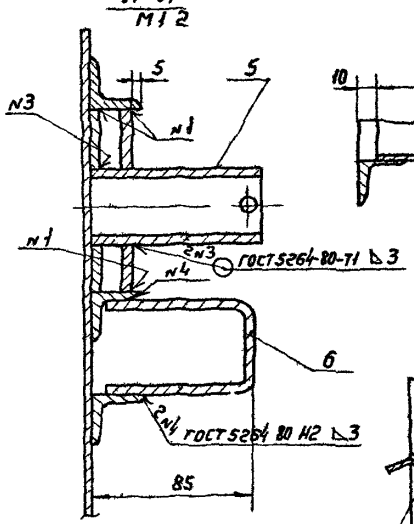

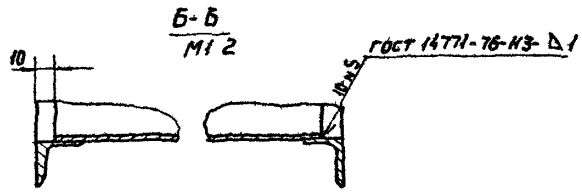

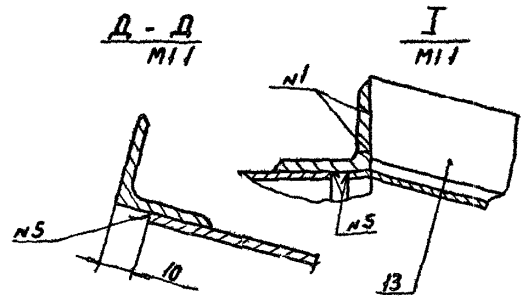

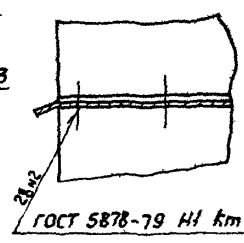

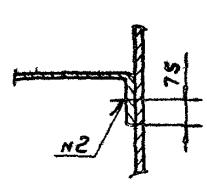

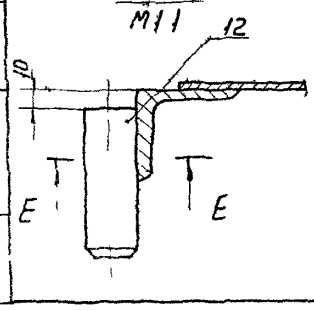

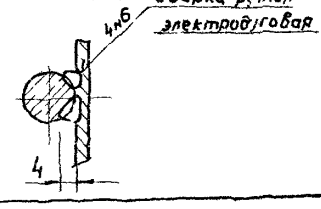

1 ÷ ЭТ14 − ЭТ14 ± 4,2/2

2* Размеры для справок

Изм.	Лист	N докум.	Подп.	Дата
Разраб.		Шеглова		
Пров.		Пронский		
Т. контр.		Пронский		
Н. контр.		Сельдяева		
Ут. В		Осадчий		

ВСП 4-02 СБ

Патруб ок поворотный

Сборочный чертеж

Лит	Масса	Масштаб
	52,37	1:5

Лист | Листов 1

Минмонтажспецстрой СССР ГПИ Проектпромвентиляция

Копировал Вешицкая

Формат А2

Инв. № подл. | Подп. и дата | Взам. инв. № | Инв. № дубл. | Подп. и дата

ВСП 4-0208

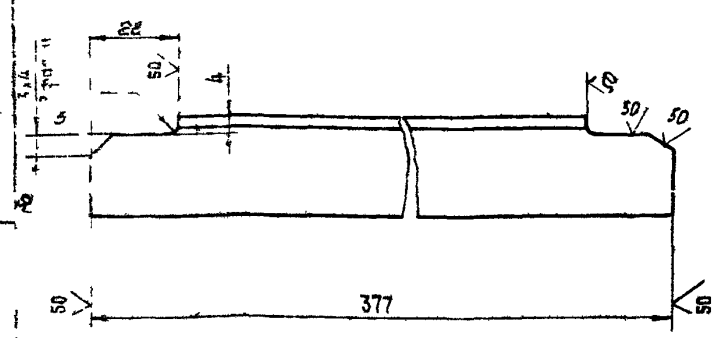

$-УТ14, \pm \frac{t_2}{2}$

Изм.	Лист	№ докум.	Подп.	Дата
Разраб.		Дрокова		
Пров.		Пронский		
Т. контр.		Пронский		
Н. контр.		Сельдякова		
Утв.		Демьянов		

ВСП 4-0208

Связь

Лит.	Масса	Масштаб
	04	1

Лист | Листов

Уголок 25×25×3-Б ГОСТ 8509-86 / Ст 3кп ГОСТ 535 79

ММСС СССР Главпромвентиляция ГПИ Проектпромвентиляция

Копировал | Формат А4

ВСП 4-0209

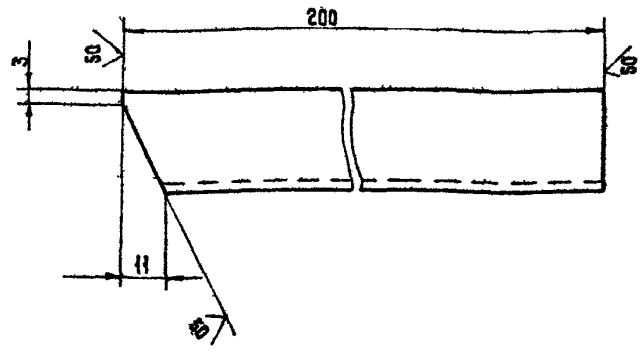

$УТ14, \pm \frac{t_2}{2}$

Изм.	Лист	№ докум.	Подп.	Дата
Разраб.		Дрокова		
Пров.		Пронский		
Т. контр.		Пронский		
Н. контр.		Сельдякова		
Утв.		Демьянов		

ВСП 4-0209

Стяжка

Лит.	Масса	Масштаб
	02	11

Лист | Листов 1

Уголок 25×25×3 Б ГОСТ 8509 86 / Ст 3кп ГОСТ 535 79

ММСС СССР Главпромвентиляция ГПИ Проектпромвентиляция

Копировал | Формат А4

ВСП 4-0701

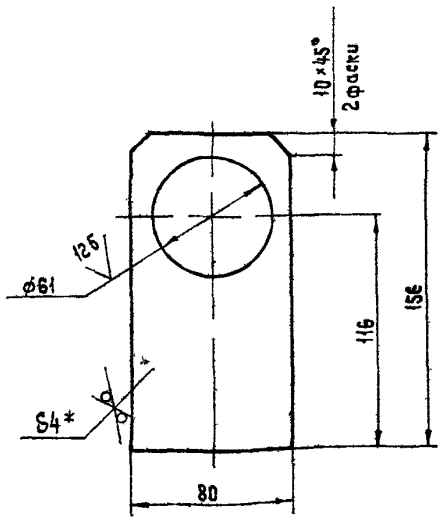

1 $+УТ14, -УТ14, \pm \frac{t_2}{2}$

2 * Размер для справок

ВСП 4-0701

Пластина

Лит.	Масса	Масштаб
	038	1

Лист | Листов

Лист Б Пл 1 40 ГОСТ 19903-74 / Ст 3кп ГОСТ 14637-79

ММСС СССР Главпромвентиляция ГПИ Проектпромвентиляция

Копировал | Формат

ВСП 4-0202

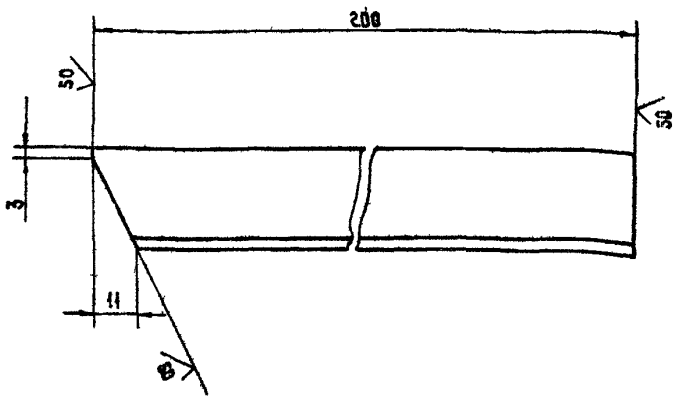

$-УТ14, \pm \frac{t_2}{2}$

Изм.	Лист	№ докум.	Подп.	Дата
Разраб.		Дрокова		
Пров.		Пронский		
Т. контр.		Пронский		
Н. контр.		Сельдякова		
Утв.		Демьянов		

ВСП 4-0202

Стяжка1

Лит.	Масса	Масштаб
	02	11

Лист | Листов 1

Уголок 25×25×3 Б ГОСТ 8509 86 / Ст 3кп ГОСТ 5535 79

ММСС СССР Главпромвентиляция ГПИ Проектпромвентиляция

Копировал | Формат А4

Обозначение	Наименование	Кол.	Примечание
	Документация		
ВСП4 - 03 СБ	Сборочный чертеж		
	Детали		
ВСП4 - 0301	Основание	1	
ВСП4 - 0302	Полотно	1	
ВСП1 - 020[illegible]	Ось	2	

Стр. 5 904 47 1, в пуск

Изм.	Лист	N докум.	Подп.	Дата
Разраб.	Щеглова			
Пров.	Пронский			
Т. контр.	Пронский			
Н. контр.	Сельдякова			
Утв.	Демьянов			

ВСП 4-03

Заслонка

Лит. | Лист | Листов 1

ММСС СССР Главпромвентиляция ГПИПроектпромвентиляция

Копировал Формат А4

ВСП4-0301

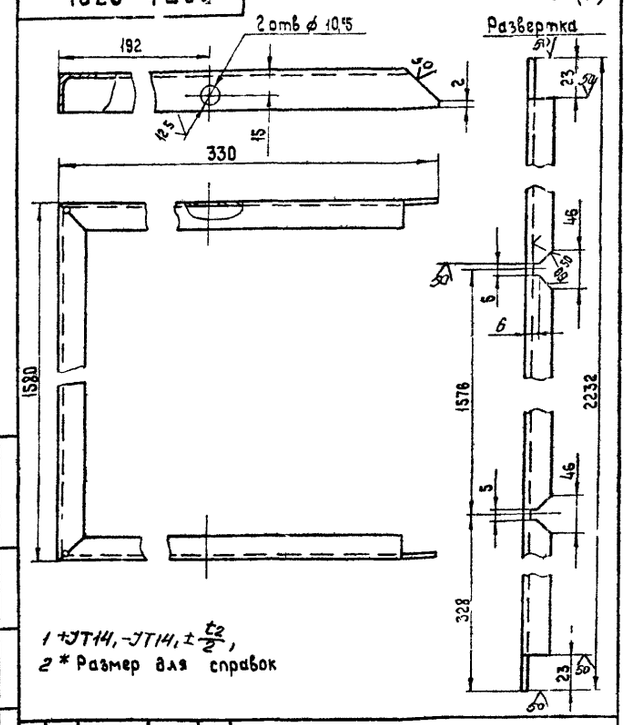

1 +JT14, -JT14, $\pm\frac{t_2}{2}$,

2 * Размер для справок

Изм.	Лист	N докум.	Подп.	Дата
Разраб.	Щеглова			
Пров.	Пронский			
Т. контр.	Пронский			
Н. контр.	Сельдякова			
Утв.	Демьянов			

ВСП 4-0301

Основание

Лист | Масса 25 | Масштаб 1:2

Лист | Листов 1

Уголок 25×25×3 ББ ГОСТ 8509 86 / Ст3кп ГОСТ 535-79

ММСС СССР Главпромвентиляция ГПИПроектпромвентиляция

Копировал Формат А4

ВСП4-03 СБ

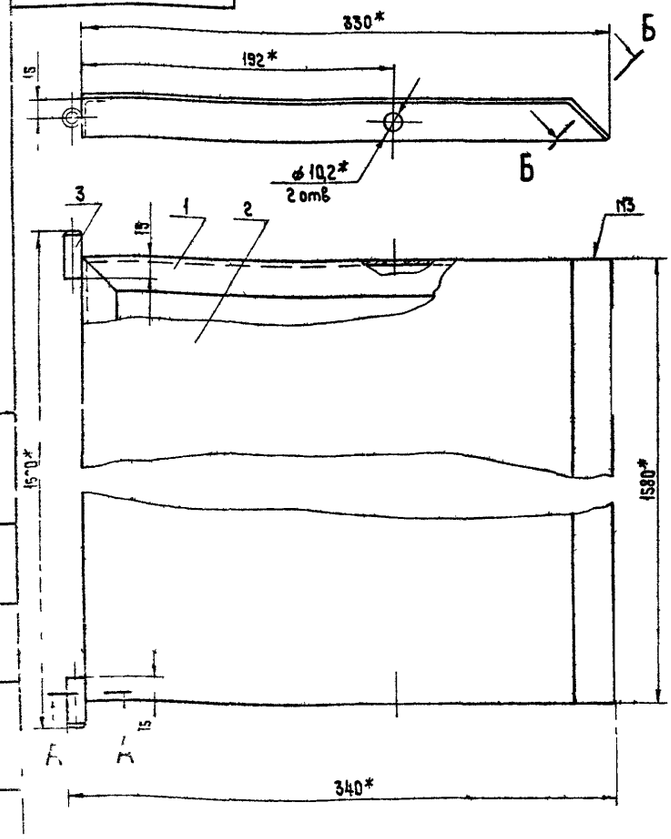

А - А

М1:1

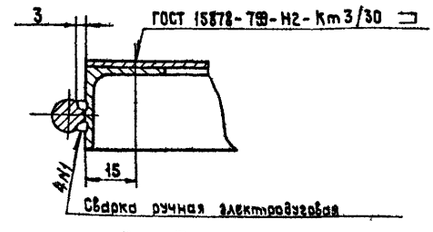

Б - Б

М1:1

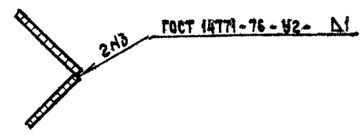

1 $\pm\frac{t_2}{2}$

2 * Размеры для справок

Изм.	Лист	N докум.	Подп.	Дата
Разраб.	Щеглова			
Пров.	Пронский			
Т. контр.	Пронский			
Н. контр.	Сельдякова			
Утв.	Демьянов			

ВСП 4-03 СБ

Заслонка

Сборочный чертеж

Лит. | Масса 7,08 | Масштаб 1:2

Лист | Листов 1

ММСС СССР Главпромвентиляция ГПИПроектпромвентиляция

Копировал Формат А3

ВСП 4 - 03 02

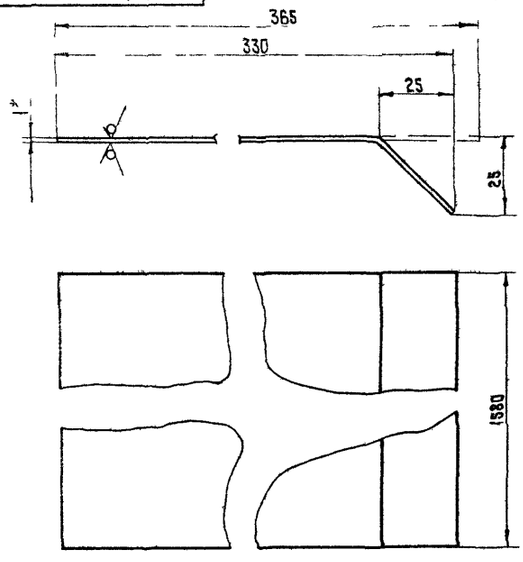

1 $\pm \frac{t_2}{2}$

2 * Размер для справок

Изм	Лист	N докум	Подп	Дата
Разраб		Щеглова		
Пров		Пронский		
Т контр		Пронский		
Н контр		Сельдякова		
Утв		Демьянов		

ВСП 4 - 03 02

Полотно

Лист	Масса	Масштаб
	4,53	1 1

Лист Б-ПН-0 1,0 ГОСТ 19903-74 / IV Ст3кп ГОСТ 16523-70

Лист | Листов 1

ММСС СССР Главпромвентиляция ГПИ Проектпромвентиляция

Копировал Формат А4

Серия 5 504-47-1, Выпуск 1

Формат	Зона	Поз	Обозначение	Наименование	Кол.	Примечание
				Документация		
А3			ВСП 4 - 04 СБ	Сборочный чертеж		
				Детали		
А4		1	ВСП 4 - 0401	Шпилька	1	
Б4		2	ВСП 4 - 0402	Труба		
				Труба 15×2,8 ГОСТ 3262-75		
				L = 710 - ЭТ 14 мм	1	0,91 кг
Б4		3	ВСП 4 - 0403	Втулка		
				Труба 20×2,8 ГОСТ 3262-75		
				L = 20 - ЭТ 14 мм	1	0,03 кг

Изм	Лист	N докум	Подп	Дата
Разраб		Щеглова		
Пров		Пронский		
Н контр		Сельдякова		
Утв		Демьянов		

ВСП 4 - 04

Винт

Лит	Лист	Листов
		1

ММСС СССР Главпромвентиляция ГПИ Проектпромвентиляция

Копировал Формат А4

ВСП 4 - 04 СБ

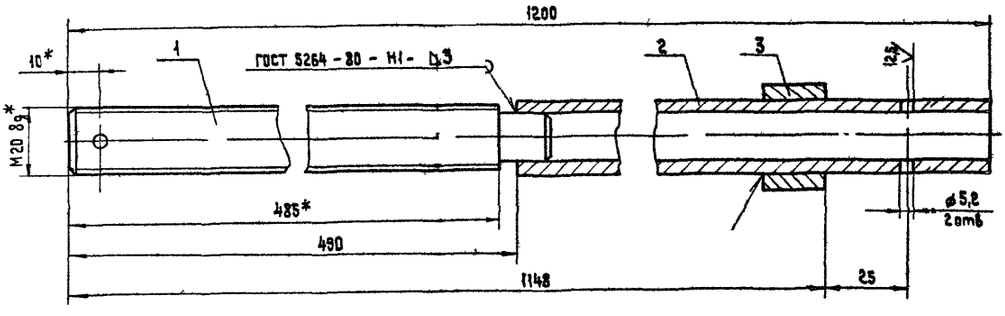

1 $\pm \frac{t_2}{2}$

2 * Размеры для справок.

Изм	Лист	N докум	Подп	Дата
Разраб		Щеглова		
Пров		Пронский		
Т контр		Пронский		
Н. контр		Сельдякова		
Утв		Демьянов		

ВСП 4 - 04 СБ

Винт

Сборочный чертеж

Лит	Масса	Масштаб
	2,14	1 1

Лист | Листов 1

ММСС СССР Главпромвентиляция ГПИ Проектпромвентиляция

Копировал Формат А3

ВСП4-0401

125 (V)

Серия 5.904-47-1, Выпуск 1

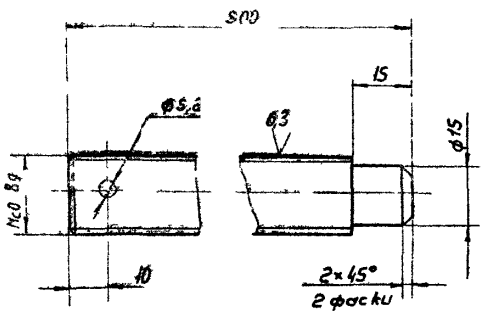

+ JT14, - JT14, ± t2/2

Изм.	Лист	N докум.	Подп.	Дата
Разраб.		Шепелева		
Пров.		Пономарев		
Т.контр.		Пономарев		
Н.контр.		Сельвакова		
Утв.		Деньянов		

ВСП4-0401

Шпилька

Лит	Масса	Масштаб
	12	1:1

Лист | Листов 1

Круг 22 В ГОСТ 2590-71 / Ст3 кп - ГОСТ 535-79

ММСС СССР Главпромвентиляция ГПИ Проектпромвентиляция

Копировал Вешницкая Формат А4

Инв. N подл. | Подп. и дата | Взам. инв. N | Инв. N дубл. | Подп. и дата

55

Формат	Зона	Поз.	Обозначение	Наименование	Кол.	Примечание
				Документация		
А3			ВСП4-05 СБ	Сборочный чертеж		
				Детали		
А4		1	ВСП3-0501	Серьга	1	
А4		2	ВСП4-0502	Гайка	1	
А4		3	ВСП4-0503	Втулка	1	
Б4		4	ВСП4-0504	Кронштейн		
				Уголок 40×40×4-Б ГОСТ 8509-86 / Ст3кп2-ГОСТ 535-79		
				L = 355 - JT14	1	0,38 кг

ВСП4-05

Поводок

Лит	Масса	Масштаб

Лист | Листов 1

ММСС СССР Главпромвентиляция ГПИ Проектпромвентиляция

Копировал Вешницкая Формат А4

ВСП4-05 СБ

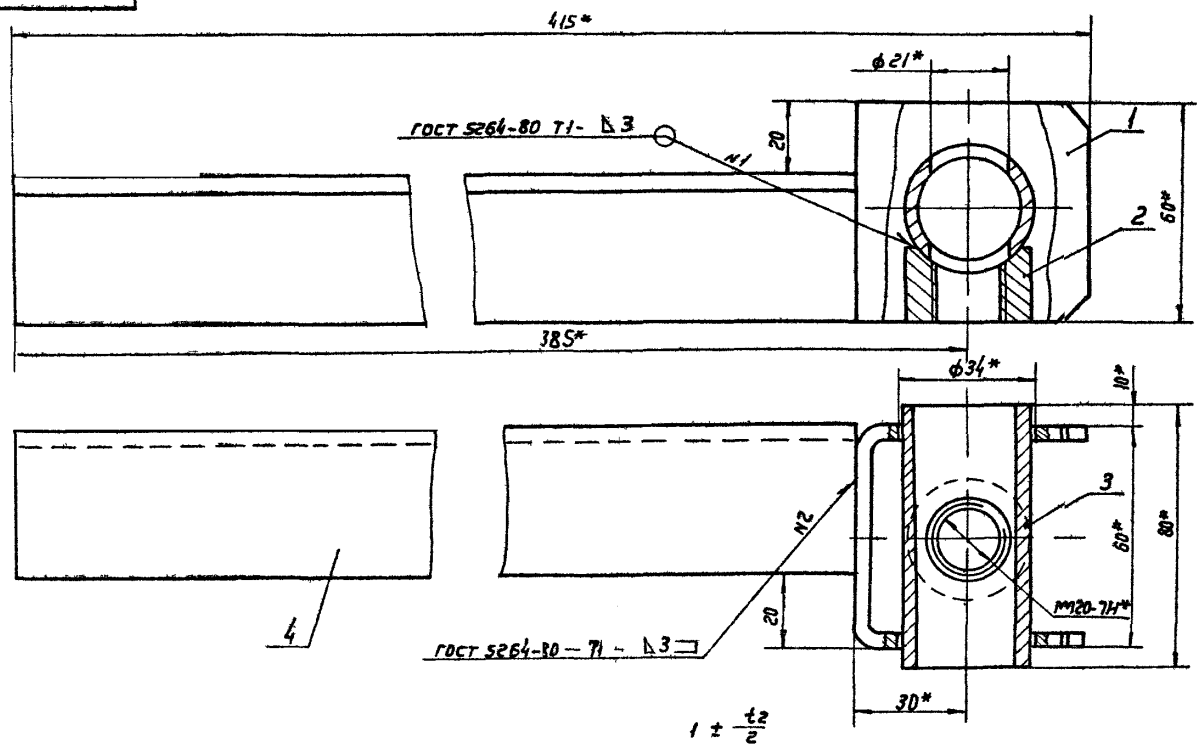

$1 \pm \frac{t_2}{2}$

2* Размеры для справок

Изм.	Лист	N докум.	Подп.	Дата
Разраб.		Щеглова		
Пров.		Пономарев		
Т.контр.		Пономарев		
Н.контр.		Сельвакова		
Утв.		Деньянов		

Поводок

Сборочный чертеж

Лит	Масса	Масштаб
	132	1:1

Лист | Листов 1

ММСС СССР Главпромвентиляция ГПИ Проектпромвентиляция

Копировал Вешницкая Формат А4

ВСП 4-0501

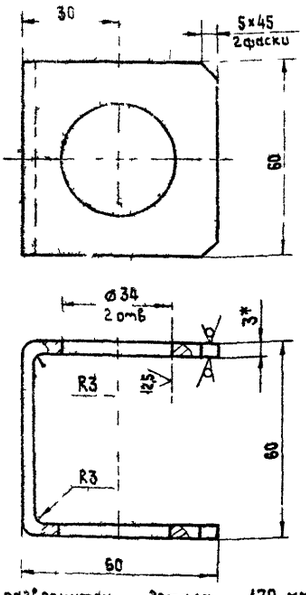

1 ... развернутой детали - 170 мм
2 ... УТ 14, - УТ 14, $\pm \frac{t_2}{2}$
3 Размер для справок

ВСП 3-0501				
Серьга	Лит	Масса	Масштаб	
		021	1	
	Лист	Листов 1		
Лист Б ПН 30 ГОСТ 19903 74 / IV Ст3кп ГОСТ 16523 70	ММСС СССР Главпромвентиляция ГПИ Проектпромвентиляция			
Копировал	Формат А4			

ВСП 4-0502

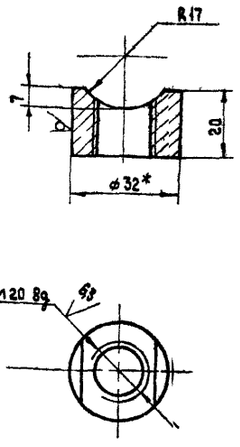

1 + УТ 14, - УТ 14, $\pm \frac{t_2}{2}$
2 * Размер для справок

ВСП 4-0502				
Гайка	Лит	Масса	Масштаб	
		0,07	1 1	
	Лист	Листов 1		
Круг 32 В ГОСТ 25590 71 / Ст3кп II ГОСТ 535 79	ММСС СССР Главпромвентиляция ГПИ Проектпромвентиляция			
Копировал	Формат А4			

Изм	Лист	N докум	Подп	Дата
Разраб		Щеглова		
Пров		Пронский		
Т контр		Демьянов		
Н контр		Сельдякова		
Утв		Демьянов		

ВСП 4-0503

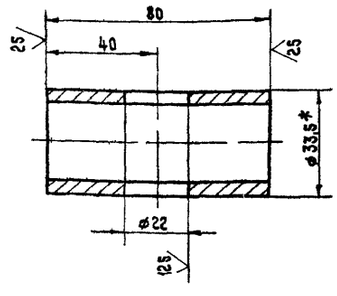

1 + УТ 14, - УТ 14, $\pm \frac{t_2}{2}$
2 * Размер для справок

ВСП 4-0503				
Втулка	Лит	Масса	Масштаб	
		018	1 1	
	Лист	Листов 1		
Труба 25 32 ГОСТ 3262 75	ММСС СССР Главпромвентиляция ГПИ Проектпромвентиляция			
Копировал	Формат А4			

ВСП 4-06

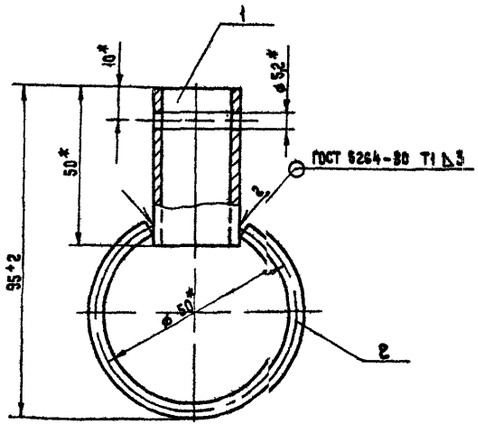

* Размеры для справок

Формат	Зона	Поз	Обозначение	Наименование	Кол	Примечание
				Ддетали		
А4		1	ВСП4-0601	Втулка	1	
А4		2	ВСП1 0602	Кольцо	1	

ВСП 4-06				
Кольцо	Лит	Масса	Масштаб	
		0,226	1 1	
	Лист	Листов 1		
	ММСС СССР Главпромвентиляция ГПИ Проектпромвентиляция			
Копировал	Формат А4			

Сверено

ВСП 4 - 0601

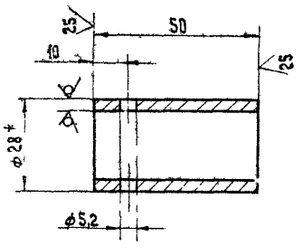

1 + ЭТ14, − ЭТ14, $\pm \frac{t_2}{2}$

2 * Размер для справок

Изм	Лист	№ докум.	Подп	Дата
Разраб		Щеглова		
Пров		Пронский		
Т. контр		Пронский		
Н. контр		Сельдякова		
Утв		Демьянов		

ВСП 4 - 0601

Втулка

Труба 28×3 ГОСТ 8732-70
Б10 ГОСТ 8731-74

Лист	Масса	Масштаб
	0,09	1:1

Лист | Листов 1

ММСС СССР
Главпромвентиляция
ГПИ Проектпромвентиляция

Копировал | Формат А4

Серия 5.904-47-1, выпуск 1

Инв. № подл. | Подп. и дата | Взам. инв. № | Инв. № дубл. | Подп. и дата

Формат	Зона	Поз	Обозначение	Наименование	Кол	Примечание
				Документация		
А3			ВСП4 - 07 СБ	Сборочный чертеж		
				Детали		
А4		1	ВСП4 - 0701	Пластина		
Б4		2	ВСП4 - 0702	Косынка		
				Лист Б ПН1-0 4,0 ГОСТ 19903 74 / ВСт3кп ГОСТ 14637 79		
				30 × 85 − ЭТ14	1	0,08 кг
Б4		3		Пластина		
				Лист Б-ПН 10 4,0 ГОСТ 19903 74 / ВСт3кп ГОСТ 14637-79		
				35 × 120 − ЭТ14	1	0,13 кг
Б4		4		Втулка		
				Труба 50×3,5 ГОСТ 3262 75		
				L=50 − ЭТ14	1	0,2 кг

ВСП 4 - 07

Изм	Лист	№ докум	Подп	Дата
Разраб		Щеглова		
Пров		Пронский		
Н. контр		Сельдякова		
Утв		Демьянов		

Оседержатель

Лит	Лист	Листов
		1

ММСС СССР
Главпромвентиляция
ГПИ Проектпромвентиляция

Копировал | Формат А4

ВСП 4 - 07 СБ

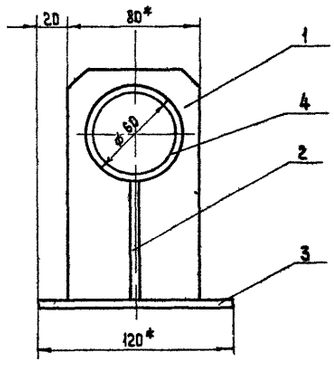

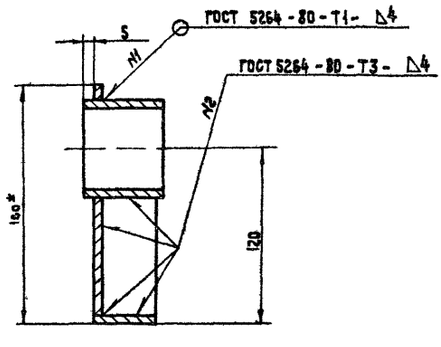

1 $\pm \frac{t_2}{2}$

2 * Размеры для справок.

Изм	Лист	№ докум.	Подп	Дата
Разраб		Щеглова		
Пров		Пронский		
Т. контр		Пронский		
Н. контр		Сельдякова		
Утв		Демьянов		

ВСП 4 - 107 СБ

Оседержатель.
Сборочный чертеж

Лит	Масса	Масштаб
	0,79	1:2

Лист | Листов 1

ММСС СССР
Главпромвентиляция
ГПИ Проектпромвентиляция

Копировал | Формат А3

Серия 5.904-47-1, вып.

ВСП 4-0204

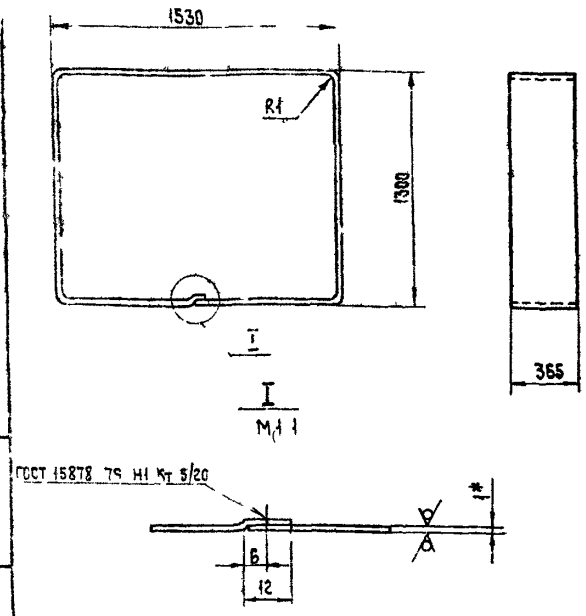

1. Длина развернутой детали 5656 мм.
2. – УТ14, $\pm\frac{t_2}{2}$
3. * Размер для справок

ВСП 4-0204			
Обечайка	Лит	Масса 16,2	Масштаб 1:20
Лист Б ПН 0 1,0 ГОСТ 19903-74 / IV Ст3кп ГОСТ 16523-70	Лист	Листов 1	
	ММСС	СССР	
	Главпромвентиляция		
	ГПИ Проектпромвентиляция		

Копировал Формат А4

ВСП 4-0205

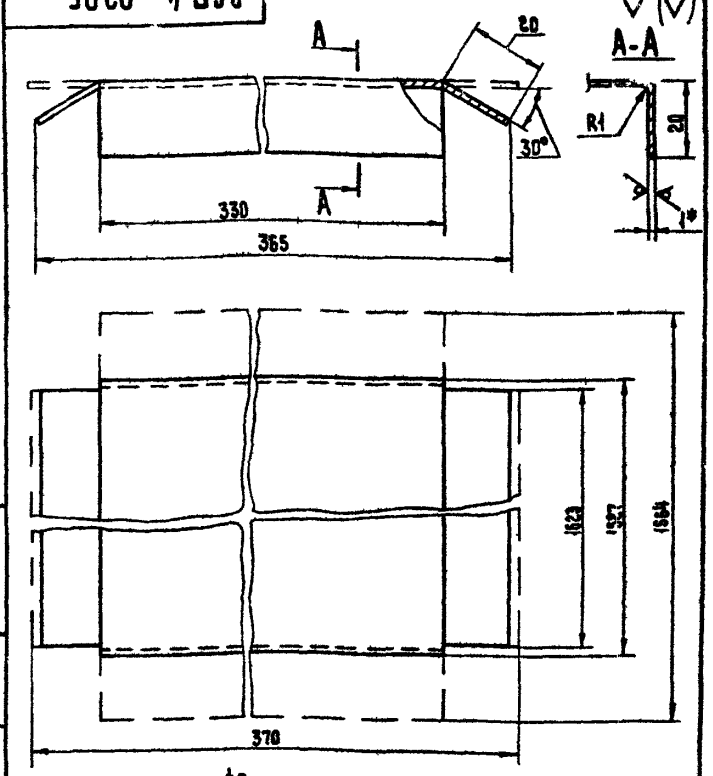

1. – УТ14, $\pm\frac{t_2}{2}$
2. * Размер для справок

ВСП 4-0205			
Полка	Лит	Масса 45	Масштаб 1:1
Лист Б-ПН 0 1,0 ГОСТ 19903-74 / IV Ст3кп ГОСТ 16523-70	Лист	Листов 1	
	ММСС	СССР	
	Главпромвентиляция		
	ГПИ Проектпромвентиляция		

Копировал Формат А4

ВСП 5-0106

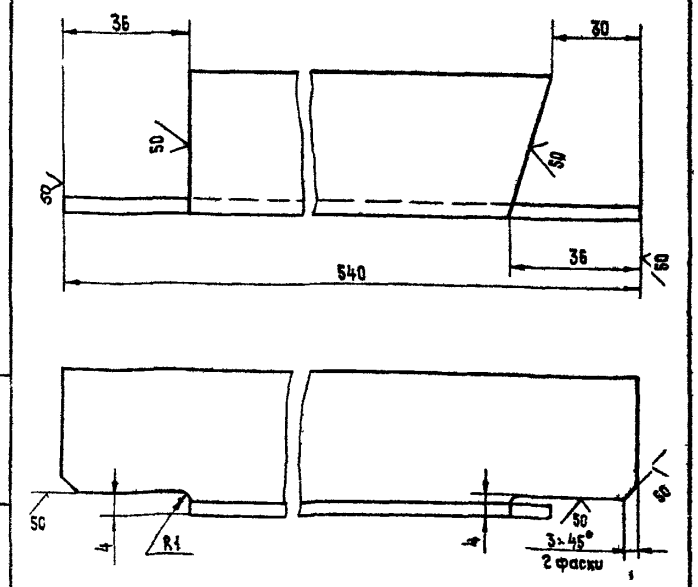

– УТ14, $\pm\frac{t_2}{2}$

ВСП 5-0106			
Стяжка	Лист	Масса 0,57	Масштаб 1
Уголок 25×25×3 Б ГОСТ 8509-86 / Ст3кп ГОСТ 535-79	Лист	Листов 1	
	ММСС	СССР	
	Главпромвентиляция		
	ГПИ Проектпромвентиляция		

Копировал Формат А4

ВСП 5-0107

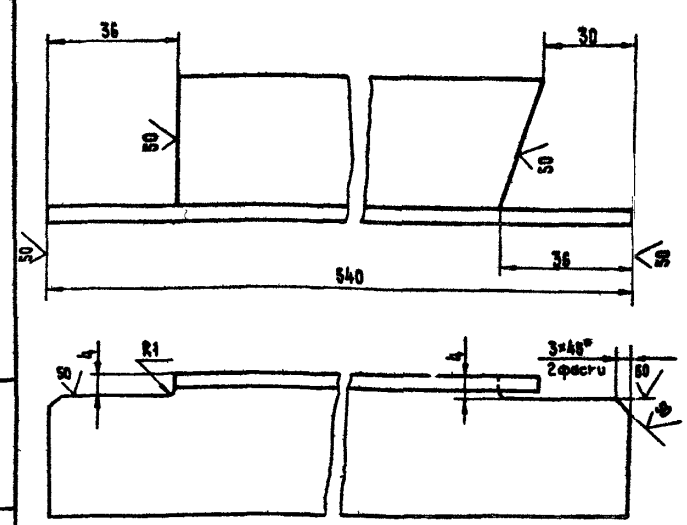

– УТ14, $\pm\frac{t_2}{2}$

ВСП 5-0107			
Стяжка	Лист	Масса 0,57	Масштаб 1:1
Уголок 25×25×3 Б ГОСТ 8509-86 / Ст3кп ГОСТ 535-79	Лист	Листов 1	
	ММСС	СССР	
	Главпромвентиляция		
	ГПИ Проектпромвентиляция		

Копировал Формат А4

Серия 5 904-47-1, Выпуск 1

Формат	Зона	Поз	Обозначение	Наименование	Кол	Примечание
				Документация		
А2			ВСП5 СБ	Сборочный чертеж		
А4			ВСП ТУ	Технические условия		
				Сборочные единицы		
А4		1	ВСП5-01	Патрубок	1	
А4		2	ВСП5-02	Патрубок		
				поворотный	1	
А4		3	ВСП5-03	Заслонка	1	
А4		4	ВСП5-04	Винт	1	
А4		5	ВСП5-05	Пободок	1	
А4		6	ВСП3-06	Кольцо	1	
А4		7	ВСП5-07	Оседержатель	1	
				Детали		
А4		8	ВСП5-0001	Тяга	2	
А4		9	ВСП3-0002	Втулка	2	
А4		10	ВСП2-0003	Втулка	6	
А4		11	ВСП1-0208	Ось	2	
Б4		12	ВСП5-0002	Труба		
				Труба ПНД50С техническая ГОСТ 18599-83		
				L=50-JT14	2	
				Стандартные изделия		
		13		Гайка М20-6Н5		
				ГОСТ 5915-70	4	

ВСП5

Изм	Лист	N докум	Подп	Дата
Разраб		Щеглова		
Пров		Пронский		
Н контр		Пронский		
Утв		Деньянов		

Воздухораспределитель для сосредоточенной подачи воздуха прямо струйный □ 2000

Лит	Лист	Листов
	1	2

МНСС СССР
Главпромвентиляция
ГПИ Проектпромвентиляция

Копировал Вешникова Формат А4

Формат	Зона	Поз	Обозначение	Наименование	Кол	Примечание
		14		Шайба 10		
				ГОСТ 11371-78	6	
		15		Шайба 20Б5Г		
				ГОСТ 6402-70	2	
		16		Штлинт 5х35		
				ГОСТ 397-79	4	

ВСП5

Изм	Лист	N докум	Подп	Дата

Лист 2

Копировал Вешникова Формат А4

Формат	Зона	Поз	Обозначение	Наименование	Кол	Примечание
				Документация		
А2			ВСП5-01 СБ	Сборочный чертеж		
				Детали		
А4		1	ВСП5-0101	Угольник	1	
А4		2	ВСП5-0102	Угольник	1	
Б4		3	ВСП5-0103	Связь		
				Уголок 40х40х4-Б ГОСТ 8509-86 Ст3кп ГОСТ 535-79		
				L=2080-JT14	1	5,03кг
А4		4	ВСП4-0104	Жесткость	4	
А4		5	ВСП5-0105	Стенка	1	
А4		6	ВСП5-0106	Стяжка	1	
А4		7	ВСП5-0107	Стяжка	1	
А4		8	ВСП4 0108	Кронштейн	1	
А4		9	ВСП5-0108	Угольник	2	
А4		10	ВСП5-0109	Угольник	2	

ВСП5-01

Изм	Лист	N докум	Подп	Дата
Разраб		Волкова		
Пров		Пронский		
Н контр		Сельдякова		
Утв		Деньянов		

Патрубок

Лит	Лист	Листов
		1

МНСС СССР
Главпромвентиляция
ГПИ Проектпромвентиляция

Копировал Вешникова Формат А4

Формат	Зона	Поз	Обозначение	Наименование	Кол	Примечание
				Документация		
А2			ВСП5-02 СБ	Сборочный чертеж		
				Детали		
А4		1	ВСП5-0201	Полка	4	
А4		2	ВСП5-0202	Обечайка	1	
А4		3	ВСП3-0201	Кронштейн	1	
А4		4	ВСП5-0203	Связь	5	
А4		5	ВСП5-0204	Жесткость	1	
А4		6	ВСП3-0203	Пята	4	
А4		7	ВСП3-0202	Ось	2	
А4		8	ВСП1-0208	Ось	2	
А4		9	ВСП5-0205	Ребро	10	
А4		10	ВСП5-0206	Жесткость	1	
Б4		11	ВСП5-0207	Связь		
				Уголок 25х25х3-Б ГОСТ 8509-86 Ст33кп ГОСТ 535-79		
				L=1580-JT14	4	1,77кг
Б4		12	ВСП5-0208	Связь		
				Уголок 25х125х3-Б ГОСТ 8509-86 Ст33 Кп ГОСТ 535-79		
				L=1980-JT14	4	2,22кг
А4		13	ВСП5-0209	Козырек	1	

ВСП5-02

Изм	Лист	N докум	Подп	Дата
Разраб		Волкова		
Пров		Пронский		
Н контр		Сельдякова		
Утв		Деньянов		

Патрубок поворотный

Лит	Лист	Листов
		1

МНСС СССР
Главпромвентиляция
ГПИ Проектпромвентиляция

Копировал Вешникова Формат А4

ВСП5 СБ

Серия 5 904-47-1, выпуск 1

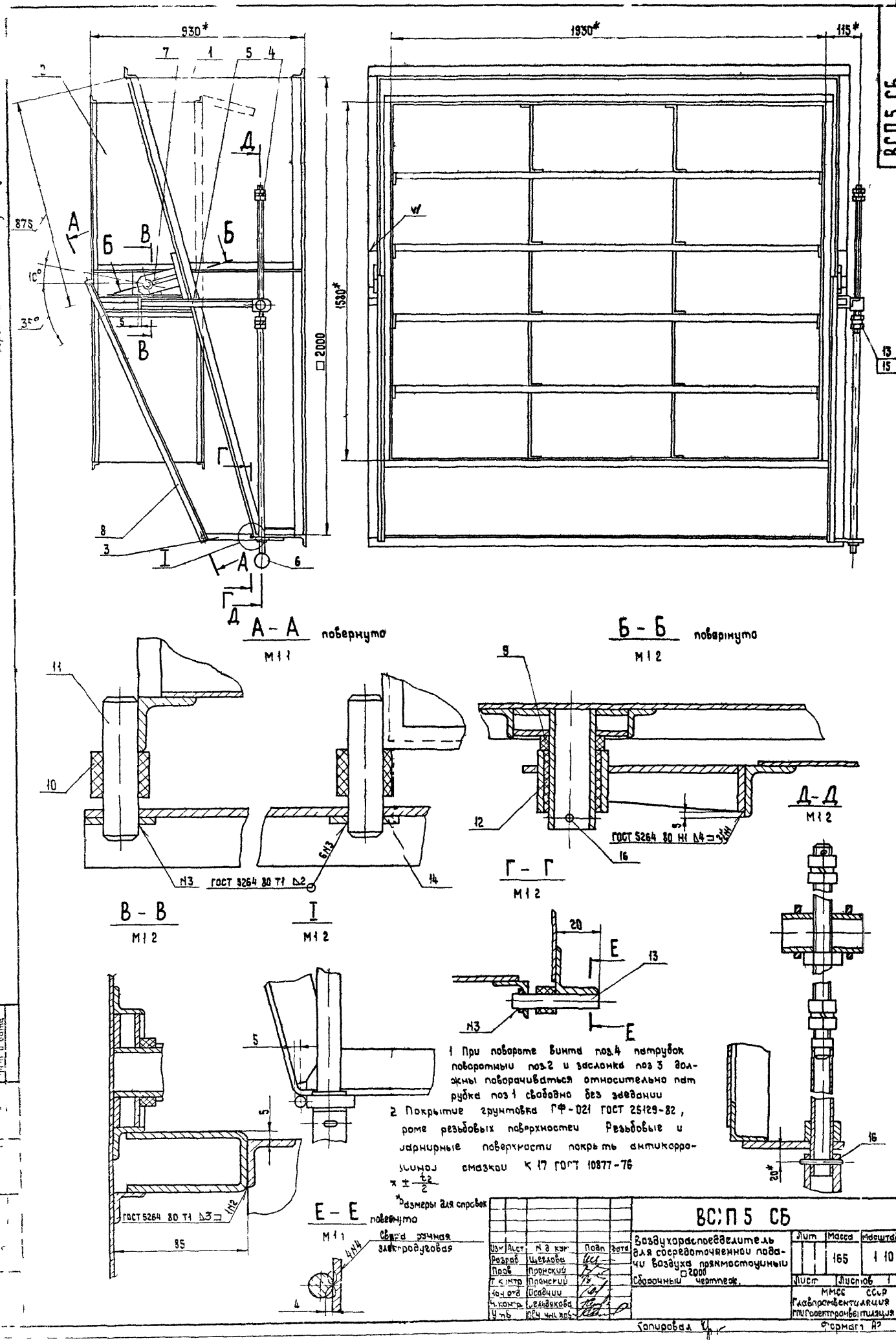

1 При повороте винта поз.4 патрубок поворотный поз.2 и заслонка поз 3 должны поворачиваться относительно патрубка поз 1 свободно без заедании

2 Покрытие грунтовка ГФ-021 ГОСТ 25129-82, кроме резьбовых поверхностей Резьбовые и шарнирные поверхности покрыть антикоррозийной смазкой К 17 ГОСТ 10877-76

$x \pm \frac{t_2}{2}$

*размеры для справок

Сварка ручная электродуговая

Изм	Лист	N д кум	Подп	Дата
Разраб		Щеглова		
Пров		Пронский		
Т.к.нтр		Пронский		
Нач отд		Осадчий		
Н.контр		Гельдякова		
Утв		Ю.Ч. чн. ков		

ВСП5 СБ

Воздухораспределитель для сосредоточенной подачи воздуха прямостоячный □2000

Сборочный чертеж.

Лит	Масса	Масштаб
	165	1:10

Лист | Листов 1

ММСС СССР Главпромвентиляция ГПИ Проектпромвентиляция

Копировал

Формат А2

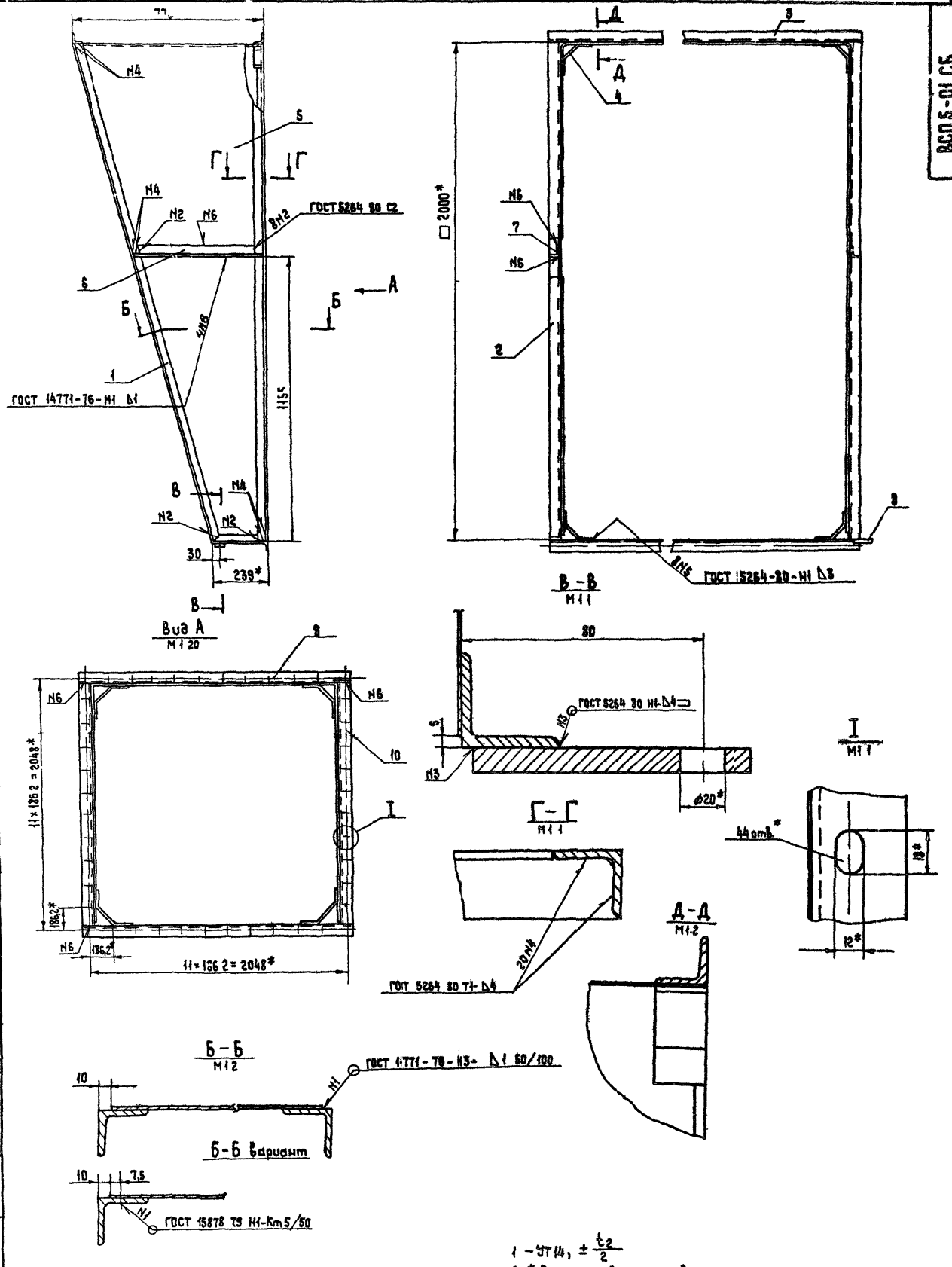

					ВСП 5 - 01 СБ			
Изм	Лист	N докум	Подп	Дата	Патрубок Сборочный чертеж	Лит.	Масса	Масштаб
Разраб		Волкова					55,04	1 10
Пров		Пронский				Лист	Листов 1	
Т контр		Пронский				М ЧСС СССР Главпромвентиляция Гипропромвентиляция		
Н кон р		Сельдякова						
Утв		Дем янов						

Копировал

Формат А2

Подп и дата | Инв N дубл | Взам инв N | Подп и дата

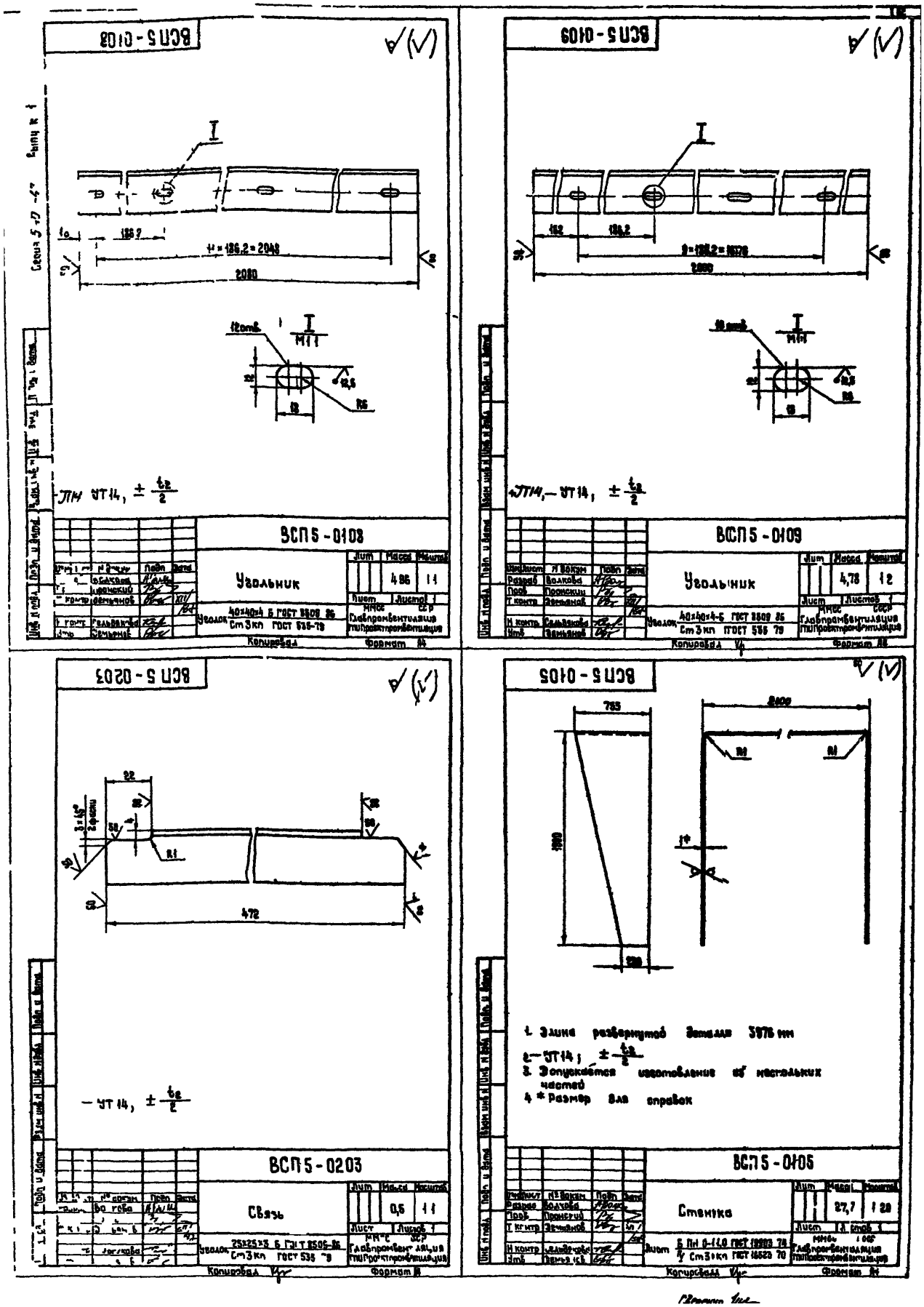
ВСП 5-0108
Узольник
Уголок 40×40×4 Б ГОСТ 8509-86
Ст3кп ГОСТ 535-79
Масса 4,86
Масштаб 1:1
Лист 1
Листов 1
МНСС СССР
Главпромвентиляция
ПИ Проектпромвентиляция
Формат А4
ВСП 5-0109
Узольник
Уголок 40×40×4-Б ГОСТ 8509-86
Ст3кп ГОСТ 535-79
Масса 4,78
Масштаб 1:2
ВСП 5-0203
Связь
Уголок 25×25×3 Б ГОСТ 8509-86
Ст3кп ГОСТ 535-79
Масса 0,5
Масштаб 1:1
ВСП 5-0105
Стенка
Лист Б ПН 0-11.0 ГОСТ 19903-74
Ст3кп ГОСТ 16523-70
Масса 27,7
Масштаб 1:20
1. Длина развернутой детали 3976 мм
2. Допускается изготовление из нескольких частей
4. * Размер для справок

ВСП 5-02 СБ

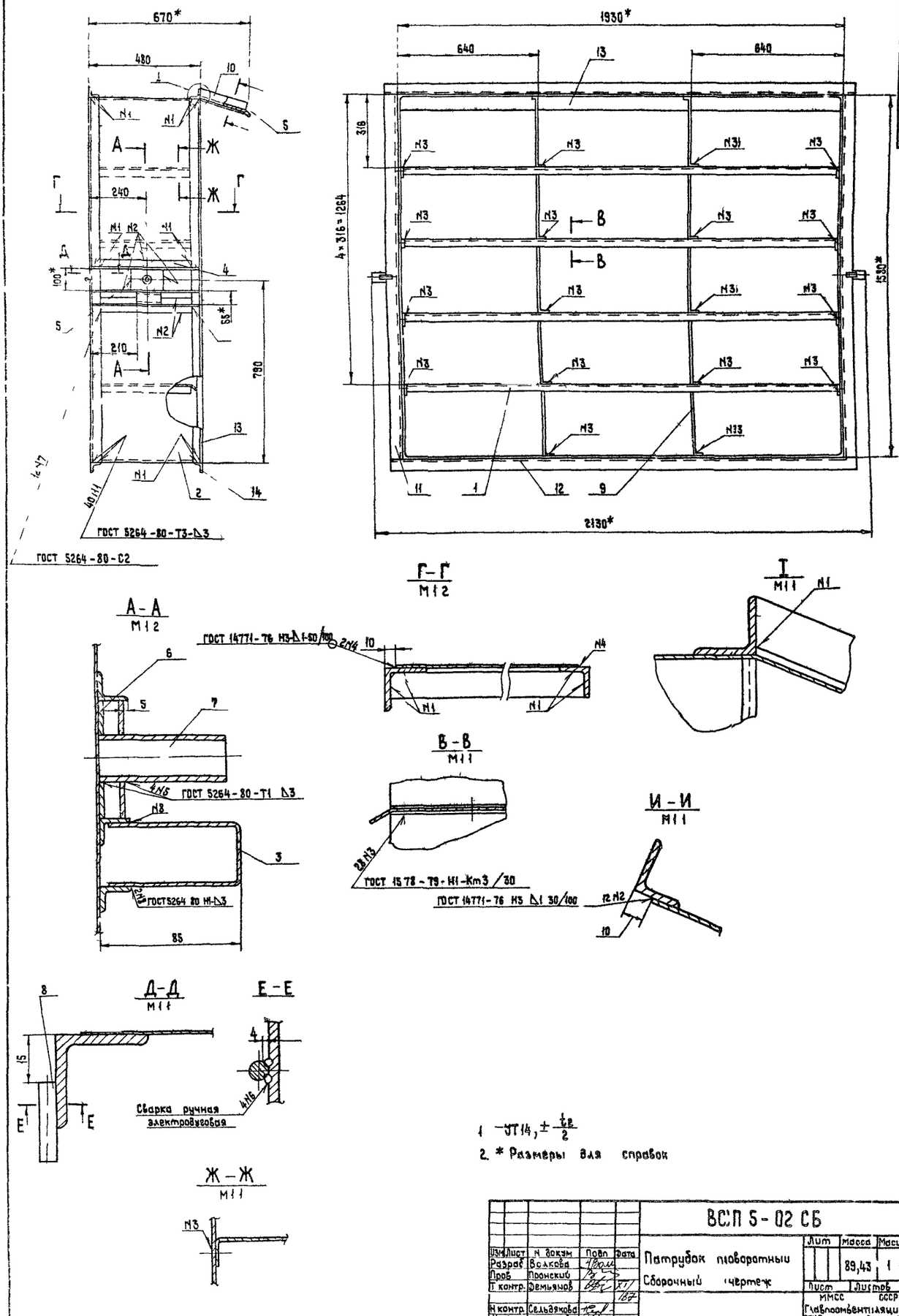

1. $-JT14, \pm \frac{t_2}{2}$
2. * Размеры для справок

					ВСП 5-02 СБ		
Изм.	Лист	N докум.	Подп.	Дата	Патрубок поворотный Сборочный чертеж	Лит	Масса 89,43	Масштаб 1:10
Разраб.		Волкова					
Пров.		Пронский					
Т. контр.		Демьянов		XI/87		Лист	Листов 1
Н. контр.		Сельдякова				ММСС СССР Главпромвентиляция ГПИ Проектпромвентиляция	
Утв.		Демьянов					

Копировал

Формат А2

Серия 5.904-47-1, выпуск 1

Подп. и дата

Серия 5 904-47-1, выпуск 1

ВСП 5-0201

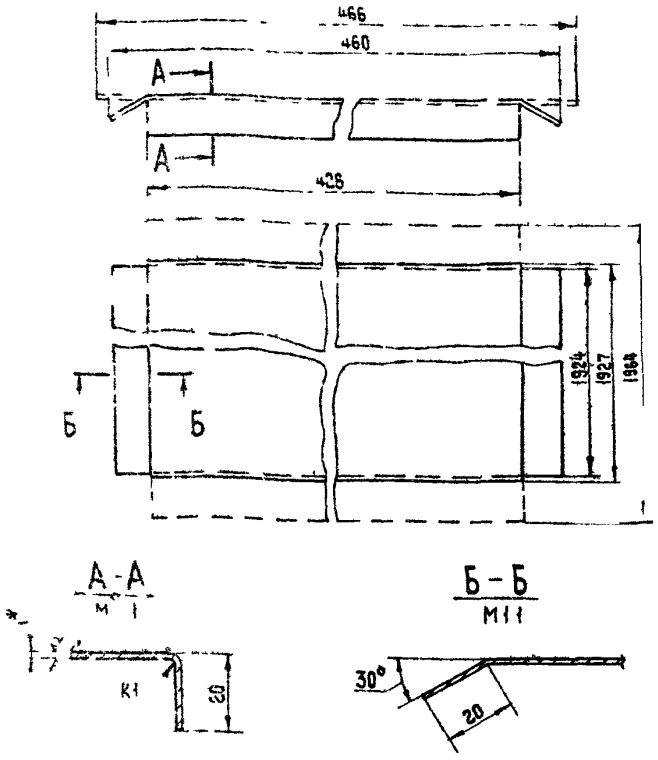

1 — УТ 14 $\pm \frac{t_2}{2}$

2 * Размер для справок

Изм.	Лист	№ докум.	Подп.	Дата
Разраб.		Волкова		
Пров.		Пронский		
Т. контр.		Демьянов		XII/84
Н. контр.		Сельдякова		
Утв.		Демьянов		

ВСП 5-0201

Полка

Лит.	Масса	Масштаб
	6,87	1:2

Лист | Листов 1

Лист Б-ПН-0-1,0 ГОСТ 19903-74 / IV Ст3кп ГОСТ 16523-79

ММСС СССР Главпромвентиляция ГПИ Проектпромвентиляция

Копировал Формат А4

ВСП 5-0202

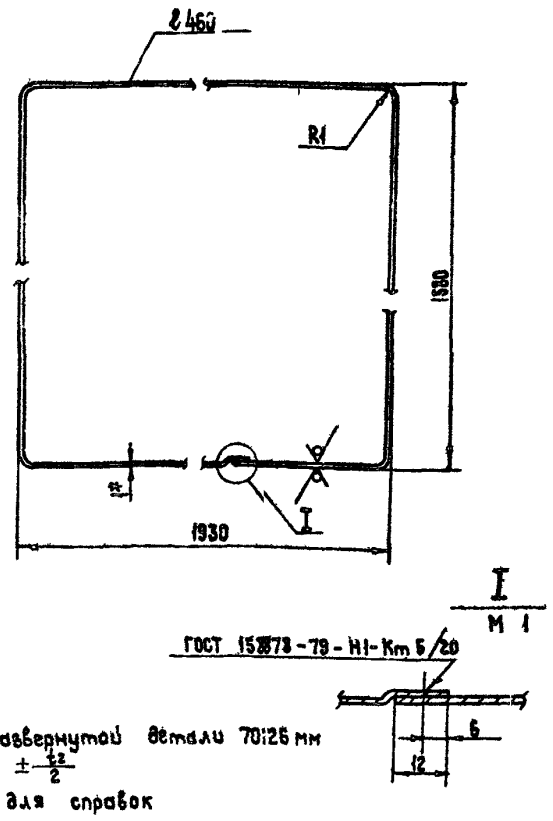

1 Длина развернутой детали 70:26 мм

2 — УТ 14, $\pm \frac{t_2}{2}$

3 * Размер для справок

Изм.	Лист	№ докум.	Подп.	Дата
Разраб.		Волкова		
Пров.		Пронский		
Т. контр.		Демьянов		XII/84
Н. контр.		Сельдякова		
Утв.		Демьянов		

ВСП 5-0202

Обечайка

Лит.	Масса	Масштаб
	25,37	1:10

Лист | Листов 1

Лист Б-ПН-0-1,01 ГОСТ 19903-74 / IV Ст3кп ГГОСТ 16523-78

ММСС СССР Главпромвентиляция ГПИ Проектпромвентиляция

Копировал Формат А4

ВСП 5-0205

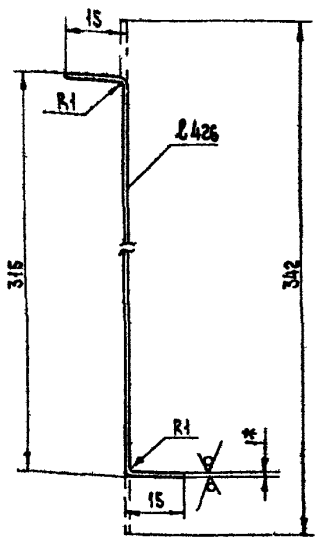

1 — УТ 14; $\pm \frac{t_2}{2}$

2 * Размер для справок

Изм.	Лист	№ докум.	Подп.	Дата
Разраб.		Волкова		
Пров.		Пронский		
Т. контр.		Демьянов		XII/84
Н. контр.		Сельдякова		
Утв.		Демьянов		

ВСП 5-0205

Ребро

Лит.	Масса	Масштаб
	1,44	1:1

Лист | Листов 1

Лист Б-ПН-0-1,0 ГОСТ 19903-74 / IV Ст3кп ГОСТ 16523-70

ММСС СССР Главпромвентиляция ГПИ Проектпромвентиляция

Копировал Формат А4

ВСП 5-0206

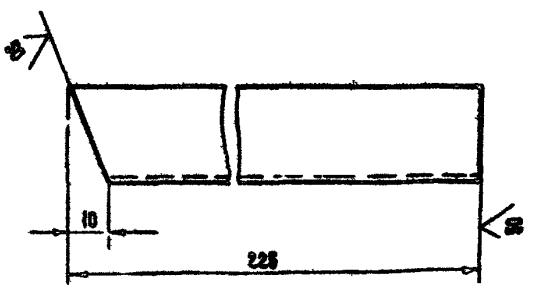

— УТ 14; $\pm \frac{t_2}{2}$

Изм.	Лист	№ докум.	Подп.	Дата
Разраб.		Волкова		
Пров.		Пронский		
Т. контр.		Демьянов		XII/84
Н. контр.		Сельдякова		
Утв.		Демьянов		

ВСП 5-0206

Жесткость

Лит.	Масса	Масштаб
	0,25	1:1

Лист | Листов 1

Уголок 25×25×3-6 — ГОСТ 8509-86 / Ст3кп ГОСТ 535-79

ММСС СССР Главпромвентиляция ГПИ Проектпромвентиляция

Копировал Формат А4

Серия 5 904-47-1, выпуск 1

ВСП5-0209

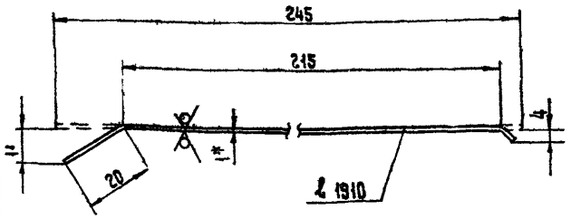

1 – УТ14, $\pm \frac{t_2}{2}$

2 * Размер для справок

Изм	Лист	N докум.	Подп	Дата	ВСП5-0209	Лит	Масса	Масштаб
Разраб		Волкова			Козырек		3,673	1 1
Пров		Пронский				Лист	Листов 1	
Т контр		Демьянов				ММСС СССР		
Н контр		Сельдякова			Лист Б-ПН 0-1.0 ГОСТ 19903-74	Главпромвентиляция		
Утв		Демьянов			IV Ст3кп ГОСТ 16523-79	ГПИ Проектпромвентиляция		

Копировал Формат А4

ВСП5-0204

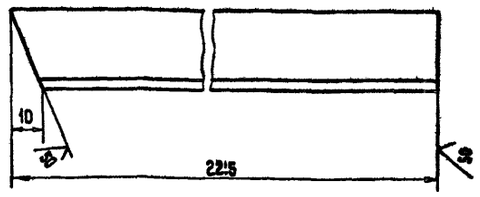

– УТ14, $\pm \frac{t_2}{2}$

Изм	Лист	N докум	Подп	Дата	ВСП5-0204	Лит	Масса	Масштаб
Разраб		Волкова			Жесткость		0,25	1 1
Пров		Пронский				Лист	Листов 1	
Т контр		Демьянов				ММСС СССР		
Н контр		Сельдякова			Уголок 25×2°5×3-Б-ГОСТ 8509 86	Главпромвентиляция		
Утв		Демьянов			Ст3 кп ГОСТ 535-79	ГПИ Проектпромвентиляция		

Копировал Формат А4

ВСП5-0101

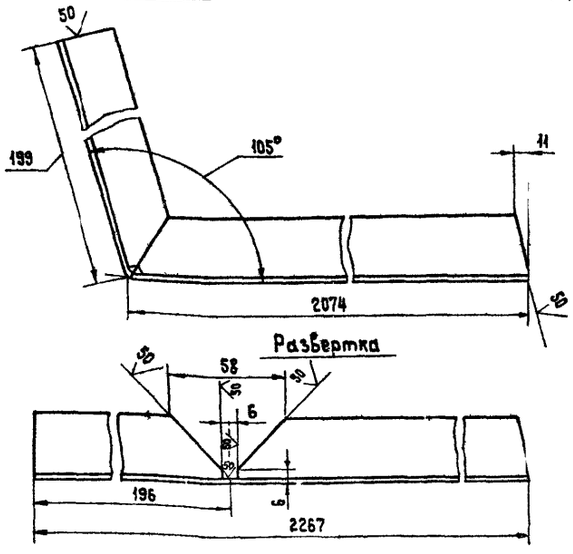

+УТ14, –УТ14, $\pm \frac{t_2}{2}$

Изм	Лист	N докум	Подп	Дата	ВСП5-0101	Лит	Масса	Масштаб
Разраб		Волкова			Угольник		5,42	1 2
Пров		Пронский				Лист	Листов 1	
Т контр		Демьянов				ММСС СССР		
Н контр		Сельдякова			Уголок 40×40×4 Б ГОСТ 8509 86	Главпромвентиляция		
Утв		Демьянов			Ст3кп ГОСТ 535-79	ГПИ Проектпромвентиляция		

Копировал Формат А4

ВСП5-0102

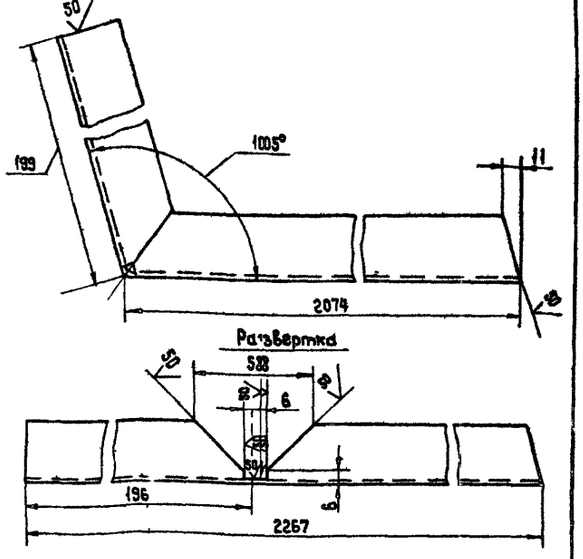

+УТ14, –УТ14, $\pm \frac{t_2}{2}$

Изм	Лист	N докум	Подп	Дата	ВСП5-0102	Лит	Масса	Масштаб
Разраб		Волкова			Угольник		5,42	1 2
Пров		Пронский				Лист	Листов 1	
Т контр		Демьянов				ММСС СССР		
Н контр		Сельдякова			Уголок 40×40×4 Б ГОСТ 8509 86	Главпромвентиляция		
Утв		Демьянов			Ст3кп ГОСТ 535-79	ГПИ Проектпромвентиляция		

Копировал Формат А4

Серия 5.904-47-1, выпуск 1

Формат	Зона	Поз.	Обозначение	Наименование	Кол.	Примечание
				Документация		
А2			ВСП5-03 СБ	Сборочный чертеж		
				Детали		
А4		1	ВСП5-0301	Основание	1	
А4		2	ВСП5-0302	Полотно	1	
А4		3	ВСП1-0208	Ось	2	

Инв. № подл. | Подп. и дата | Взам. инв. № | Инв. № дубл. | Подп. и дата

Изм.	Лист	№ докум.	Подп.	Дата
Разраб.		Балкова		
Пров.		Пронский		
Н. контр.		Сельянова		
Утв.		Демьянов		

ВСП5-03

Заслонка

Лит.	Масса	Масштаб
Лист	Листов 1	

ММСС СССР Главпромвентиляция ГПИпроектпромвентиляция

Копировал Формат А4

ВСП5-0301

Основание

Лит.	Масса	Масштаб
	3,16	1:2
Лист	Листов 1	

ММСС СССР Главпромвентиляция ГПИпроектпромвентиляция

Уголок 25×25×3 Б ГОСТ 8509-86 / Ст3кп ГОСТ 535-79

Копировал Формат А4

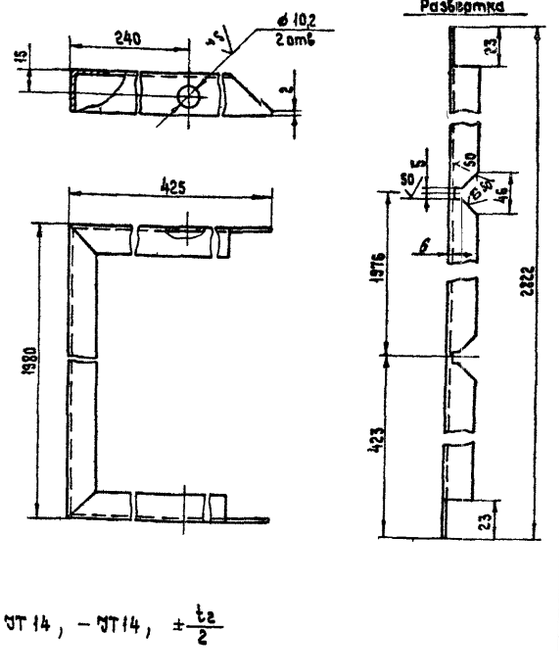

$\pm УТ14$, $-УТ14$, $\pm\frac{t_2}{2}$

ВСП5-03 СБ

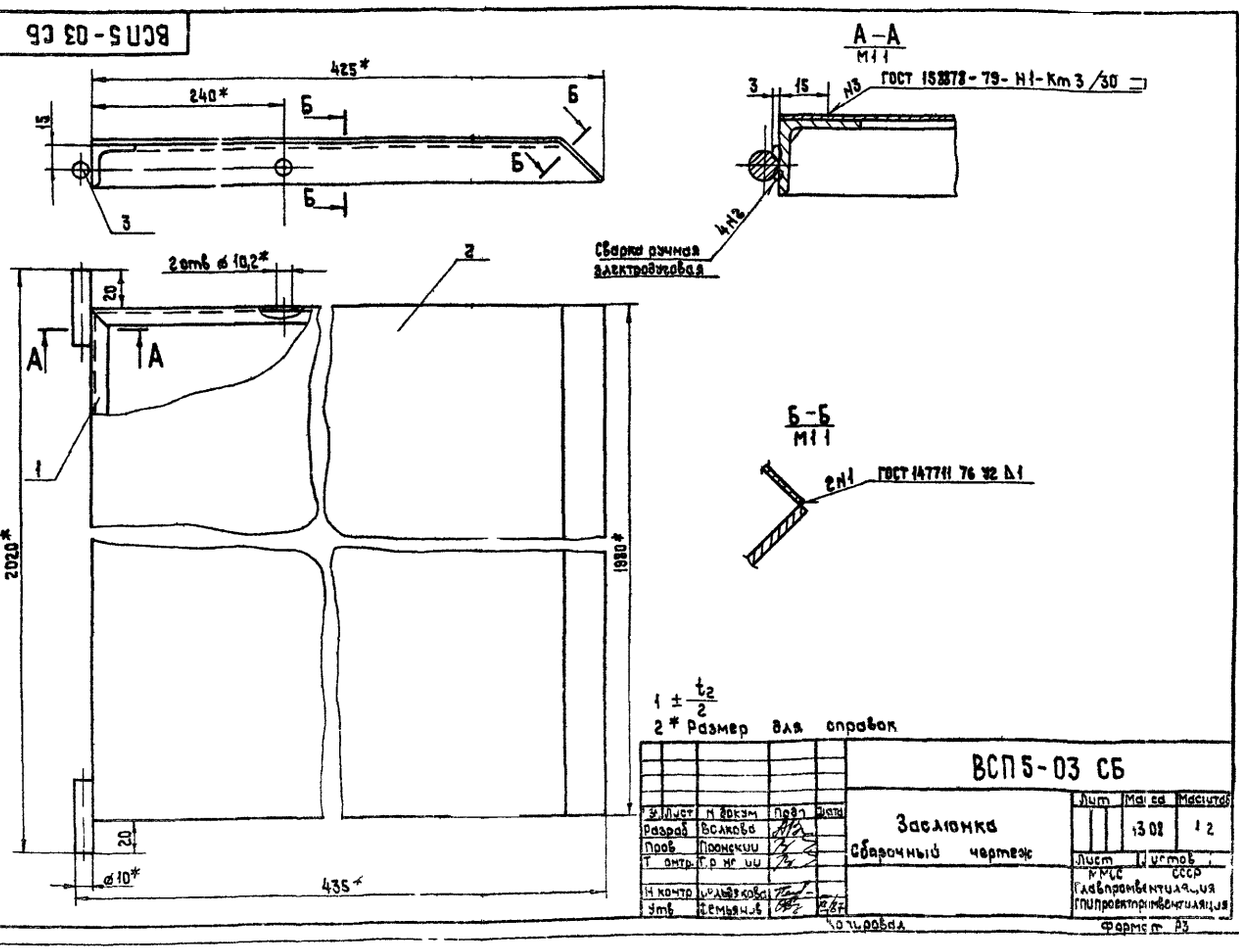

$1 \pm \frac{t_2}{2}$

2* Размер для справок

Изм.	Лист	№ докум.	Подп.	Дата
Разраб.		Балкова		
Пров.		Пронский		
Т. контр.		Гр. нр.		
Н. контр.		Шульгина		
Утв.		Демьянов		

ВСП5-03 СБ

Заслонка

Сборочный чертеж

Лит.	Масса	Масштаб
	13,08	1:2
Лист	Листов	

ММСС СССР Главпромвентиляция ГПИпроектпромвентиляция

Копировал Формат А3

Серия 5904-47-1 Выпуск 1

Фор-ма	Зона	Поз	Обозначение	Наименование	Кол	Примечание
				Документация		
А3			ВСП5 04 СБ	Сборочный чертеж		
				Детали		
А4		1	ВСП5 0401	Шпилька	1	
Б4		2	ВСП5 0402	Труба		
				Труба 15×8 ГОСТ 3262-75		
				L-933 -ЭТ14	1	1,9 кг
Б4		3		Втулка		
				Труба 20 28 ГОСТ 3262 75		
				L 20 -ЭТ14	1	0,03 кг

Подп. и дата | Инв. № дубл. | Взам. инв. № | Подп. и дата | Инв. № подл.

Изм	Лист	№ докум.	Подп.	Дата
Разраб.	Волкова			
Пров.	Пронский			
Т. контр.	Сельдякова			
Утв.	Демьянов			

ВСП5-04

Винт

Лит. | Лист | Литов

МИСС СССР Главпромвентиляция ГПИ Проектпромвентиляция

Копировал Вешикая Формат А4

ВСП5-0401

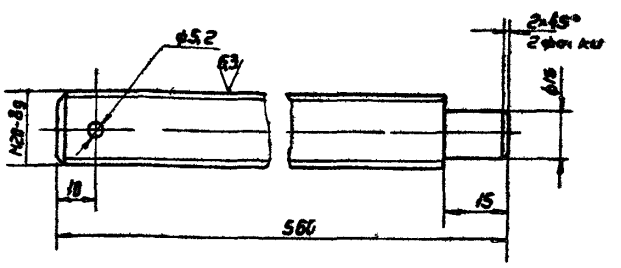

-ЭТ14 ± t2/2

Изм	Лист	№ докум.	Подп.	Дата
Разраб.	Волкова			
Пров.	Пронский			
Т. контр.	Демьянов			
Н. контр.	Сельдякова			
Утв.	Демьянов			

ВСП5-0401

Шпилька

Лист | Масса 133 | Масштаб 1:1

Лист | Листов 1

Круг 22 В ГОСТ 2590 71 / А30 ГОСТ 1414 75

МИСС СССР Главпромвентиляция ГПИ Проектпромвентиляция

Копировал Вешикая Формат А4

ВСП5-04 СБ

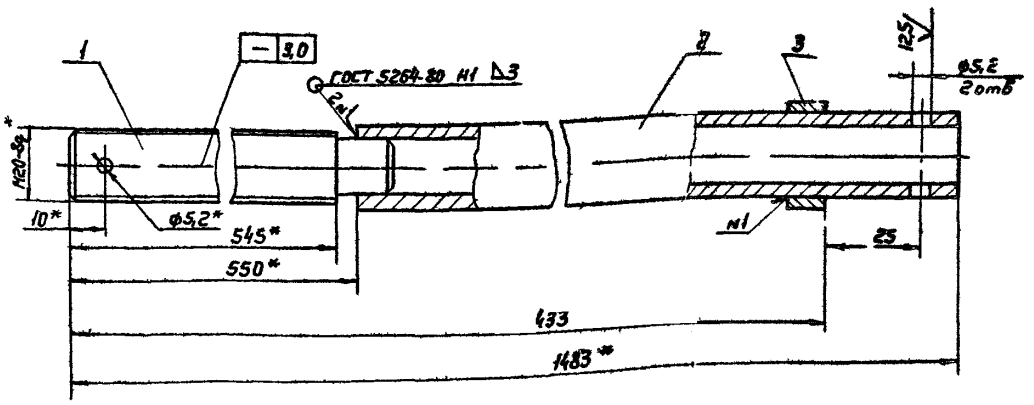

1 + ЭТ14 ± t2/2

2* Размеры для справок

Изм	Лист	№ докум.	Подп.	Дата
Разраб.	Волкова			
Пров.	Пронский			
Т. контр.	Демьянов			
Н. контр.	Сельдякова			
Утв.	Демьянов			

ВСП5-04 СБ

Винт Сборочный чертеж

Лит. | Масса 12,55 | Масштаб 1:1

Лист | Листов 1

МИСС СССР Главпромвентиляция ГПИ Проектпромвентиляция

Копировал Вешикая Формат А3

Серия 5.904-47 / Выпуск 1

Формат	Зона	Поз	Обозначение	Наименование	Кол	Примечание
				Документация		
А3			ВСП5-05 СБ	Сборочный чертеж		
				Детали		
А4		1	ВСП5-0501	Кронштейн		
				Уголок 40×40×4 Б ГОСТ 8509-86 / Ст3кп ГОСТ 535-79		
				L = 476 - УТ14	1	1 кг
А4		2	ВСП3 0501	Серьга	1	
А4		3	ВСП4 0502	Гайка	1	
А4		4	ВСП4 0503	Втулка	1	

Подп. и дата | Инв. N дубл. | Взам. инв. N | Подп. и дата | Инв. N подл.

Изм	Лист	N докум.	Подп.	Дата
Разраб	Волкова			
Пров	Пронский			
Т. контр	Земьянов			
Н. контр	Сельдякова			
Утв	Земьянов			

ВСП5 05

Поводок

Лит. | Лист | Листов 1

МНСС ГПО Вронав итиздат УТИ Проектпровод гип ия

Копировал Вешняк А | Формат А4

ВСП5-0001

Тяга

Лит	Масса	Масштаб
	14	11

Лит | Лист 8 1

МНСС СССР Гидропроводчик А ИР Гл. Проектпроводмонтаж

Уголок 25×25×3 Б ГОСТ 8509-86 / Ст3кп ГОСТ 535-79

Копировал Вешняк | Формат А4

ВСП5-05 СБ

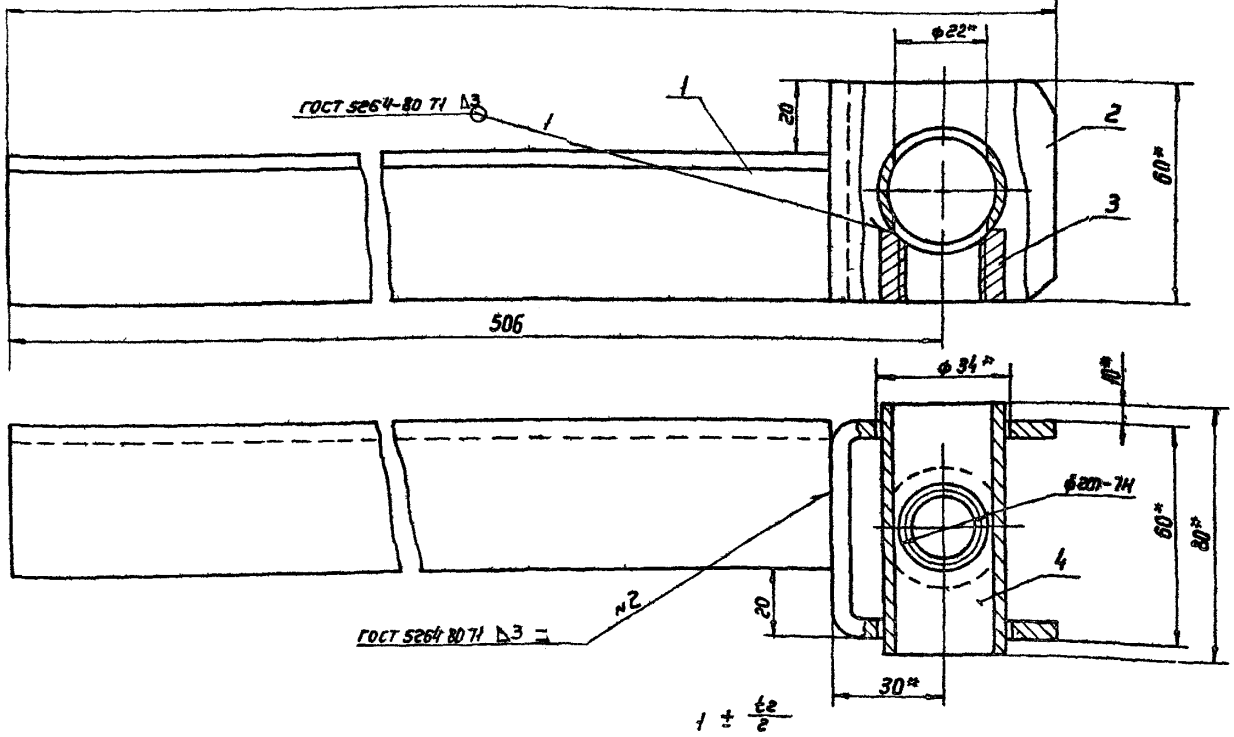

Изм	Лист	N докум.	Подп.	Дата
Разраб	Волкова			
Пров	Пронский			
Т. контр	Земьянов			
Н. контр	Сельдякова			
Утв	Земьянов			

Поводок

Сборочный чертеж

Лит	Масса	Масштаб
	161	11

Лист | Листов 1

МНСС СССР Гидропроводчик А ИР Гл. Проектпроводмонтаж

Копировал Вешняк | Формат А3

Подп. и дата | Инв. N подл. | Взам. инв. N | Подп. и дата

Серия 5.904-47.1 Выпуск 1

Формат	Зона	Поз	Обозначение	Наименование	Кол	Примечание
				Документация		
А3			ВСП5-07 СБ	Сборочный чертеж		
				Детали		
А4		1	ВСП5-0701	Пластина	1	
Б4		2	ВСП5-0702	Косынка		
				Лист $\frac{\text{Б-ПН 0-4.0 ГОСТ 19903-74}}{\text{IV Ст3кп ГОСТ 14637-79}}$		
				30×105 – Т14	1	0,1 кг
Б4		3	ВСП5-0703	Пластина		
				Лист $\frac{\text{Б-ПН-0 4.0 ГОСТ 19903-74}}{\text{IV Ст3кп ГОСТ 14637-79}}$		
				35×160 – Т14	1	0,7 кг
Б4		4	ВСП5-0704	Втулка		
				Труба 50×3,5 ГОСТ 3262-75		
				L=50 – Т14	1	0,213 кг

Инв.№ подл. | Подп. и дата | Взам. инв.№ | Инв.№ дубл. | Подп. и дата

Изм.	Лист	№ докум.	Подп.	Дата
Разраб.		Волкова		
Пров.		Шеглова		
Н. контр.		Сельдякова		
Утв.		Деньянов		

ВСП5-07

Оседержатель

Лит.	Лист	Листов
		1

ММСС СССР Главпроневентиляция ГПИ Проектпроневентиляция

Копировал Вешницкая Формат А4

ВСП5-0701

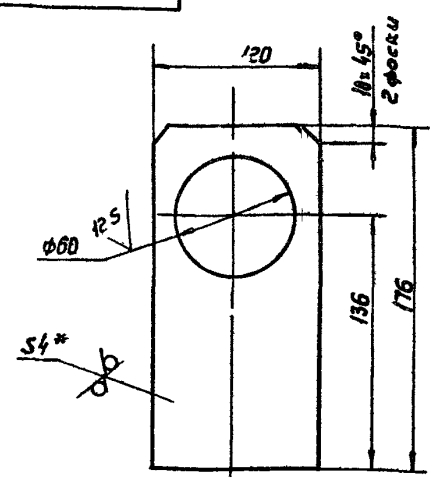

1 * ЭТ14 – ЭТ14 $\pm \frac{t_2}{2}$

2* Размер для справок

Инв.№ подл. | Подп. и дата | Взам. инв.№ | Инв.№ дубл. | Подп. и дата

Изм.	Лист	№ докум.	Подп.	Дата
Разраб.		Волкова		
Пров.		Шеглова		
Т. контр.		Пронский		
Н. контр.		Сельдякова		
Утв.		Деньянов		

ВСП5-0701

Пластина

Лит.	Масса	Масштаб
	0,6	1:2
Лист	Листов 1	

Б-ПН 0 4.0 ГОСТ 19903-74
Лист IV Ст3кп ГОСТ 14637-79

ММСС СССР Главпроневентиляция ГПИ Проектпроневентиляция

Копировал Вешницкая Формат А3

ВСП5-07 СБ

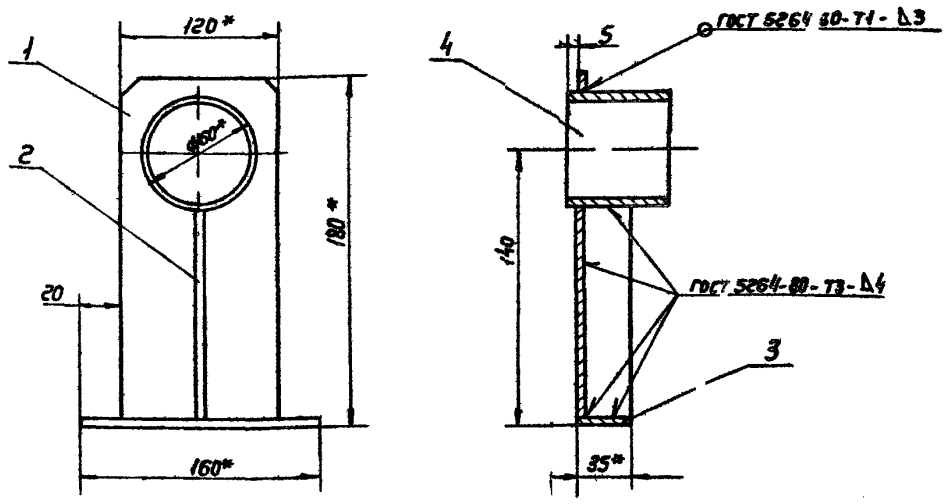

1 * $\pm \frac{t_2}{2}$

2* Размеры для справок

Инв.№ подл. | Подп. и дата | Взам. инв.№ | Инв.№ дубл. | Подп. и дата

Изм.	Лист	№ докум.	Подп.	Дата
Разраб.		Волкова		
Пров.		Шеглова		
Т. контр.		Пронский		
Н. контр.		Сельдякова		
Утв.		Деньянов		

ВСП5-07 СБ

Оседержатель
Сборочный чертеж

Лит.	Масса	Масштаб
	11,4	1:2
Лист	Листов 1	

ММСС СССР Главпроневентиляция ГПИ Проектпроневентиляция

Копировал Вешницкая Формат А3

Свернено

gost.e-ecolog.ru