ТИПОВАЯ ДОКУМЕНТАЦИЯ НА КОНСТРУКЦИИ ИЗДЕЛИЯ
И УЗЛЫ ЗДАНИЙ И СООРУЖЕНИЙ

СЕРИЯ 5.904-46

ВОЗДУХОРАСПРЕДЕЛИТЕЛИ ПРЯМОТОЧНЫЕ РЕГУЛИРУЕМЫЕ тип ВР

ВЫПУСК I

РАБОЧИЕ ЧЕРТЕЖИ

23105-02
Цена 3-50

gost.e-ecolog.ru

ТИПОВАЯ ДОКУМЕНТАЦИЯ НА КОНСТРУКЦИИ ИЗДЕЛИЯ
И УЗЛЫ ЗДАНИЙ И СООРУЖЕНИЙ

СЕРИЯ 5.904-46

ВОЗДУХОРАСПРЕДЕЛИТЕЛИ ПРЯМОТОЧНЫЕ РЕГУЛИРУЕМЫЕ тип ВР

ВЫПУСК I

РАБОЧИЕ ЧЕРТЕЖИ

Разработаны
ГПИ Проектпромвентиляция
Главный инженер института А. Овчинников
Главный специалист Е.П. Агафонов
Главный специалист В.Д. Емьянов

Утверждены Госстроем СССР
протокол № 14 от 14 марта 1988 г.
введены в действие с 1 августа 1988 г.
ГПИ Проектпромвентиляция
Главпромвентиляция ММСС СССР
приказ № 140 от 19 мая 1988 г.
Срок действия 1992 г.

Содержание

Обозначение	Наименование	Стр.
	Титульный лист	1
	Содержание	2
ТУ ВР	Технические условия	3
ВРк 2.5	Воздухораспределитель прямоточный регулируемый ф250	5
	Спецификация	
ВРк 2.5 СБ	Воздухораспределитель прямоточный регулируемый ф 250.	6
	Сборочный чертеж.	
ВРк 2.5.01	Каркас. Спецификация	5
ВРк 2.5.01 СБ	Каркас. Сборочный чертеж.	7
ВРк 2.5.01.001	Втулка. Деталь.	8
ВРк 2.5.01.002	Перекладина. Деталь.	
ВРк 2.5.01.003	Стойка. Деталь.	
ВРк 2.5.01.004	Рама. Деталь.	
ВРк 2.5.02	Заслонка. Спецификация.	9
ВРк 2.5.02 СБ	Заслонка. Сборочный чертеж.	
ВРк 2.5.02.001	Скоба. Деталь.	10
ВРк 2.5.02.002	Лопатка. Деталь.	
ВРк 2.5.02.003	Ось. Деталь.	
ВРк 2.5.03	Крестовина. Спецификация.	11
ВРк 2.5.03 СБ	Крестовина. Сборочный чертеж.	
ВРк 2.5.03.001	Втулка. Деталь.	
ВРк 2.5.03.002	Стержень. Деталь.	12
ВРк 2.5.001	Хомут. Деталь.	
ВРк 2.5.002	Кольцо. Деталь.	
ВРк 2.5.003	Винт. Деталь.	
ВРк 3	Воздухораспределитель прямоточный регулируемый ф 315	13
	Спецификация.	
ВРк 3 СБ	Воздухораспределитель прямоточный регулируемый ф315	
	Сборочный чертеж.	
ВРк 3.01	Каркас. Спецификация.	14
ВРк 3.01 СБ	Каркас. Сборочный чертеж.	15
ВРк 3.01.001	Перекладина. Деталь.	14
ВРк 3.01.002	Рама. Деталь.	
ВРк 3.01.003	Стойка. Деталь.	
ВРк 3.02	Заслонка. Спецификация.	16
ВРк 3.02 СБ	Заслонка. Сборочный чертеж.	
ВРк 3.02.001	Лопатка. Деталь.	17
ВРк 3.03	Крестовина. Спецификация.	16
ВРк 3.03 СБ	Крестовина. Сборочный чертеж.	17
ВРк 3.03.001	Стержень. Деталь.	18
ВРк 3.001	Винт. Деталь.	
ВРк 5	Воздухораспределитель прямоточный регулируемый ф500.	
	Спецификация.	
ВРк 5 СБ	Воздухораспределитель прямоточный регулируемый ф 500.	19
	Сборочный чертеж.	19
ВРк 5.01	Каркас. Спецификация.	18
ВРк 5.01 СБ	Каркас. Сборочный чертеж.	21
ВРк 5.01.001	Перекладина. Деталь.	20
ВРк 5.01.002	Рама. Деталь.	
ВРк 5.01.003	Стойка. Деталь.	22
ВРк 5.01.004	Втулка. Деталь.	
ВРк 5.02	Заслонка. Спецификация.	
ВРк 5.02 СБ	Заслонка. Сборочный чертеж.	23
ВРк 5.02.001	Лопатка. Деталь.	
ВРк 5.03	Крестовина. Спецификация.	22
ВРк 5.03 СБ	Крестовина. Сборочный чертеж.	24
ВРк 5.03.001	Стержень. Деталь.	
ВРк 5.001	Винт. Деталь.	
ВРк 7	Воздухораспределитель прямоточный регулируемый ф 710	25
	Спецификация.	
ВРк 7 СБ	Воздухораспределитель прямоточный регулируемый ф 710.	26
	Сборочный чертеж.	
ВРк 7.01	Каркас. Спецификация.	26
ВРк 7.01 СБ	Каркас. Сборочный чертеж.	27
ВРк 7.01.001	Стойка. Деталь.	28
ВРк 7.01.002	Рама. Деталь.	
ВРк 7.01.003	Перекладина. Деталь.	
ВРк 7.01.004	Втулка. Деталь.	
ВРк 7.02	Заслонка. Спецификация.	29
ВРк 7.02 СБ	Заслонка. Сборочный чертеж.	
ВРк 7.02.001	Лопатка. Деталь.	30
ВРк 7.03	Крестовина. Спецификация.	29
ВРк 7.03 СБ	Крестовина. Сборочный чертеж.	30
ВРк 7.03.001	Втулка. Деталь.	31
ВРк 7.03.002	Стержень. Деталь.	
ВРк 7.001	Винт. Деталь.	
ВРк 10	Воздухораспределитель прямоточный регулируемый ф 1000	
	Спецификация.	
ВРк 10 СБ	Воздухораспределитель прямоточный регулируемый ф 1000	32
	Сборочный чертеж.	
ВРк 10.01	Каркас. Спецификация.	33
ВРк 10.01 СБ	Каркас. Сборочный чертеж.	34
ВРк 10.01.001	Перекладина. Деталь.	33
ВРк 10.01.002	Рама. Деталь.	35
ВРк 10.01.003	Стойка. Деталь.	
ВРк 10.02	Заслонка. Спецификация.	36
ВРк 10.02 СБ	Заслонка. Сборочный чертеж.	
ВРк 10.02.001	Лопатка. Деталь.	35
ВРк 10.03	Крестовина. Спецификация.	37
ВРк 10.03 СБ	Крестовина. Сборочный чертеж.	
ВРк 10.03.001	Стержень. Деталь.	
ВРк 10.001	Винт. Деталь.	
ВРк 14	Воздухораспределитель прямоточный регулируемый ф1400	38
	Спецификация.	
ВРк 14 СБ	Воздухораспределитель прямоточный регулируемый ф 1400	39
	Сборочный чертеж.	
ВРк 14.01	Каркас. Спецификация.	38
ВРк 14.01 СБ	Каркас. Сборочный чертеж.	40
ВРк 14.01.001	Перекладина. Деталь.	41
ВРк 14.01.002	Рама. Деталь.	
ВРк 14.01.003	Стойка. Деталь.	
ВРк 14.02	Заслонка. Спецификация.	
ВРк 14.02 СБ	Заслонка. Сборочный чертеж.	42
ВРк 14.02.001	Лопатка. Деталь.	43
ВРк 14.03	Крестовина. Спецификация.	
ВРк 14.03 СБ	Крестовина. Сборочный чертеж.	44
ВРк 14.03.001	Стержень. Деталь.	43
ВРк 14.001	Винт. Деталь.	44

Технические условия

Настоящие технические условия распространяются на воздухораспределители прямоточные регулируемые типа ВР, предназначенные для подачи воздуха в верхнюю зону помещений общего назначения системами вентиляции, кондиционирования воздуха и воздушного отопления веерными и осесимметричными струями. Прямоточные регулируемые воздухораспределители типа ВР устанавливается на высоте от 3-х и более метров.

Прямоточные регулируемые воздухораспределители типа ВР (далее по тексту – воздухораспределители) изготавливаются из углеродистой стали по ГОСТ 16523-70 и ГОСТ 535-79 в климатическом исполнении вида УХЛ3 по ГОСТ 15150-69.

Воздухораспределитель разработан по авторскому свидетельству № 918702.

Пример записи обозначения при заказе воздухораспределителя с размером диаметра каркаса 500 мм.

Воздухораспределитель ВР5 ТУ 36.19 28-014-87

1. Технические требования

Воздухораспределители должны соответствовать требованиям настоящих технических условий и рабочим чертежам, разработанным в соответствии с серией и утвержденным в установленном порядке.

1.1 Основные параметры и размеры.

1.1.2 Предельные отклонения линейных размеров, углов, радиусов закругления и фасок деталей воздухораспределителей, не указанные в рабочих чертежах, должны соответствовать 14 квалитету и среднему классу точности по ГОСТ 25670-83.

1.2 Характеристики.

1.2.1. Внесение изменений в чертежи и технические условия производится в установленном порядке в соответствии с действующими стандартами.

1.2.2 Материалы и готовые детали, применяемые для изготовления воздухораспределителей, должны соответствовать указанным в рабочих чертежах.

1.2.3 Поверхность деталей воздухораспределителей из стального проката не должна иметь трещин, забоин, отслоений, других дефектов и должна быть очищена от окалины ржавчины и масел способом, установленным заводом-изготовителем в соответствии с требованиями действующих стандартов.

1.2.4. Механически обработанные и штампованные металлические детали воздухораспределителей не должны иметь заусенцев, забоин и трещин в местах перегибов, видимых невооруженным глазом.

Острые кромки должны быть притуплены фаской или радиусом не более 0,5 мм.

1.2.5 Метрическая резьба на металлических деталях должна соответствовать требованиям ГОСТ 24705-81 и ГОСТ 16093-81. Поля допусков метрической наружной резьбы -8q, внутренней - 6Н.

1.2.6 Поверхность деталей из капрона (полиэтилена) должна быть ровной и гладкой.

На деталях не допускаются трещины, раковины, вздутия, наплывы и посторонние включения, следы разложения материала, видимые невооруженным глазом.

Допускаются незначительные следы от формующего и калибрующего инструмента высотой не более 0,2 мм.

1.2.7 При регулировании вращение винта и перемещение заслонок должно производиться плавно, без рывков и заеданий.

Перемещение заслонок должно производиться с усилием, приложенным к устройству поворота воздухораспределителей не более 30Н (3 кгс).

1.2.8. Фланцы должны изготавливаться в соответствии с ТУ 36-1508-75.

1.2.9. При изготовлении воздухораспределителей следует применять сварку:

1) ручную электродуговую электродами марки Э-42, Э-42А и Э-46 по ГОСТ 9467-75

2) контактную точечную,

3) полуавтоматическую электродуговую в среде защитных газов сварочной проволокой СВ-08 и СВ-08А по ГОСТ 2246-70.

Допускаются другие электроды и сварочная проволока по качеству выше указанных.

Вид сварки, основные типы, конструктивные элементы и размеры сварочных соединений установлены в рабочих чертежах воздухораспределителя.

1.2.10. Сварочные работы должны производиться в соответствии с утвержденной технологией завода-изготовителя воздухораспределителей с соблюдением требований безопасности по ГОСТ 12.3.003-75.

1.2.11 При сварке резьбовая поверхность деталей должна быть защищена от брызг расплавленного металла.

1.2.12 Сварные швы должны быть чистыми, ровными, без наплывов, непроваров, свищей, трещин, прожогов и других дефектов.

1.2.13 Коробление (поводка) свариваемых деталей не должна превышать 5 мм на 1 м длины.

1.2.14 После сварки сварной шов и прилегающая к нему поверхность должны быть зачищены от шлака, брызг и загрязнений методом, установленным на заводе-изготовителе.

1.2.15. К отделке принимаются воздухораспределители, прошедшие контроль на качество сварки и сборки.

1.2.16 Подготовка поверхностей воздухораспределителей под покрытие должна производиться по технологии завода-изготовителя в соответствии с требованиями ГОСТ 9402-80.

1.2.17 Покрытию не подлежат капроновые (полиэтиленовые) детали, шарнирные соединения и резьбовые поверхности.

1.2.18. Наружные и внутренние поверхности воздухораспределителей должны быть покрыты грунтовкой ГФ-021 ГОСТ 25129-82 или другой аналогичной грунтовкой, обладающей хорошей адгезией к металлу.

Огрунтование поверхности не требуется при окраске воздухораспределителей на заводе-изготовителе порошковыми полимерными материалами.

Окраска наружных поверхностей огрунтованных воздухораспределителей производится на объекте эксплуатации в соответствии с требованиями проектов вентиляции.

1.2.19 Наружные и внутренние поверхности воздухораспределителей, предназначенных для эксплуатации в помещениях с агрессивно-воздушными средами, должны иметь антикоррозионное покрытие в соответствии с требованиями проектов вентиляции.

Изм	Лист	№ докум.	Подп.	Дата	ВРТУ			
Разраб.		Миронова			Воздухораспределители прямоточные регулируемые типа ВР. Технические условия	Лит.	Лист 1	Листов 2
Пров.		Колкота				Гл. Проект.		
Нач. отд.		Осадчий				Гл. Проект.		
Н. контр.		Колкота						
Утв.		Демьянов						

Копировал

Формат А2

Инв. № подл. | Подп. и дата | Взам. инв. № | Инв. № дубл. | Подп. и дата

1.2.2.0 Класс покрытия V1 по ГОСТ 9.032-74

1.2.2.1 Окрасочные работы воздухораспределителей должны производиться с соблюдением требований безопасности по ГОСТ 12.3.005-75

1.3 Комплектность

1.3.1 Комплектность воздухораспределителей - по разделу 3 „Комплектность" ОСТ 36-124-85

1.4. Маркировка.

1.4.1 Маркировка воздухораспределителей должна производиться в соответствии с требованиями к маркировке раздела 6 „Маркировка, упаковка, транспортирование и хранение" ОСТ 36-124-85.

1.5. Упаковка

1.5.1 Воздухораспределители должны поставляться в таре ящиках или специализированном контейнере

Разработка чертежей и изготовление тары производятся заводом-изготовителем воздухораспределителей в соответствии с

1) специализированного контейнера - по нормативно-технической документации, утвержденной в установленном порядке,

2) решетчатого ящика типа У1-1 по ГОСТ 2991-76 или П-1 по ГОСТ 10198-78.

Масса „брутто" специализированного контейнера должна быть не более 3 т, ящика типа У1-1-0,2т, ящика типа П-1-0,5т

Категория упаковки - КУ-0 по ГОСТ 23170-78

1.5.2. При упаковке воздухораспределителей должны быть:

1) заслонки воздухораспределителя установлены в горизонтальном положении и зафиксированы от перемещения;

2) детали из капрона (полиэтилена) и винт воздухораспределителей предохранены от повреждений

1.5.3 Перед упаковкой воздухораспределителей шарнирные соединения и резьбовая поверхность деталей должны иметь временную противокоррозионную защиту на период транспортирования и хранения по условию ОЖ ГОСТ 9.014-78 в течении 0,5 года.

1.5.4 Сопроводительная документация должна быть упакована в бумагу по ГОСТ 8828-75 или ГОСТ 9569-79 и прикреплена к воздухораспределителю или упакована в тару

Способы упаковки и крепления воздухораспределителей, а также место крепления документации устанавливаются заводом-изготовителем

1.5.5 По соглашению потребителя с заводом-изготовителем разрешается поставка воздухораспределителей без упаковки в тару

В этом случае.

1) винт и детали из капрона (полиэтилена) должны быть упакованы в бумагу по ГОСТ 8828-75 или по ГОСТ 9569-79;

2) воздухораспределители закреплены на транспортном средстве по технологии завода-изготовителя в соответствии с требованиями транспортных организаций

2 Правила приемки

2.1 Правила приемки воздухораспределителей по показателям, указанным в разделе 1 настоящих технических условий, должны соответствовать указанным в разделе 4 „Правила приемки" ОСТ 36-124-85

3 Методы контроля

3.1 Методы контроля воздухораспределителей должны соответствовать указанным в разделе 5 „Методы контроля" ОСТ 36-124-85

4 Транспортирование и хранение

4.1 Транспортирование и хранение воздухораспределителей должны производиться согласно соответствующим требованиям раздела 6 „Маркировка, упаковка, транспортирование и хранение" ОСТ 36-124-85

5 Указания по монтажу и эксплуатации

5.1. Эксплуатация и монтаж воздухораспределителей должны производиться в соответствии с требованиями раздела 7 „Указания по эксплуатации" ОСТ 36-124-85.

6 Гарантии поставщика

6.1 Гарантии изготовителя воздухораспределителей должны соответствовать требованиям раздела 8 „Гарантии изготовителя" ОСТ 36-124-85

Серия 4.901-46, выпуск 1

Формат	Зона	Поз	Обозначение	Наименование	Кол.	Примечание
				Документация		
*			ВРк 2,5 СБ	Сборочный чертеж		*) А3, А2
А2			ВР ТУ	Технические условия		
				Сборочные единицы		
А4		1	ВРк 2,5 01	Каркас	1	
А4		2	ВРк 2,5 02	Заслон а	4	
А4		3	ВРк 2,5 03	Крестовина	1	
				Детали		
А4		4	ВРк 2,5 001	Хомут	8	
А4		5	ВРк 2,5 002	Кольцо	1	
А4		6	ВРк 2,5 003	Винт	1	
				Стандартные изделия		
		7		Винт М4×16.36		
				ГОСТ 17473-80	16	
		8		Гайка М4-6Н.04		
				ГОСТ 5915-70	16	
		9		Гайка М12-6Н.04		
				ГОСТ 15522-70	4	
		10		Шайба 12		
				ГОСТ 11371-78	4	
		11		Шплинт 2×22		
				ГОСТ 397-78	1	

Подп. и дата | Инв. № подл. | Взам. инв. № | Инв. № дубл. | Подп. и дата

Изм.	Лист	№ докум.	Подп.	Дата
Разраб.		Миронова		
Пров.		Колкота		
Н. контр.		Сельвакова		
Утв.		Демьянов		

ВРк 2,5

Воздухораспределитель прямоточный регулируемый ⌀250

Лит.	Лист	Листов
		1

ЦНИИЭП инженерного оборудования Госгражданстроя СССР
Главпромвентиляция ПИПроектпромвентиляция

Копировал Формат А4

Формат	Зона	Поз	Обозначение	Наименование	Кол.	Примечание
				Документация		
А2			ВРк 2,5 01 СБ	Сборочный чертеж		
				Детали		
А4		1	ВРк 2,5 01 001	Втулка	1	
А4		2	ВРк 2,5 01 002	Перекладина	1	
А4		3	ВРк 2,5 01 003	Рама	1	
А4		4	ВРк 2,5 01 004	Стойка	4	
				Прочие изделия		
		5		Фланец круглый		
				СТД 201 00 000-08		
				ТУ 36-1508-75	1	

Подп. и дата | Инв. № подл. | Взам. инв. № | Инв. № дубл. | Подп. и дата

Изм.	Лист	№ докум.	Подп.	Дата
Разраб.		Миронова		
Пров.		Колкота		
Н. контр.		Сельвакова		
Утв.		Демьянов		

ВРк 2,5 01

Каркас

Лит.	Лист	Листов
		1

ЦНИИЭП инженерного оборудования Госгражданстроя СССР
Главпромвентиляция ГПИПроектпромвентиляция

Копировал Формат А4

ВРк 2,5 СБ

Б – Б лист 1, повернуто
М 1:1

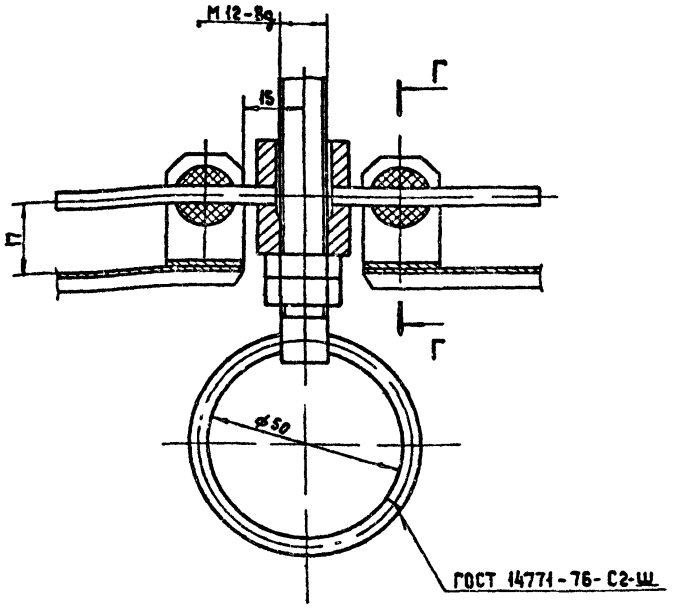

Г – Г
М 1:1

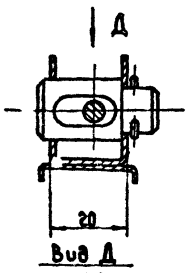

Вид Д
М 1:1

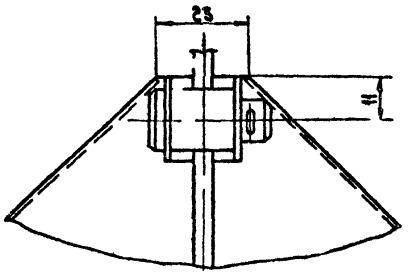

Вид В лист 1
М 1:1

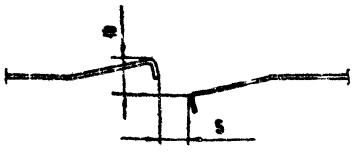

Подп. и дата | Инв. № подл. | Взам. инв. № | Инв. № дубл. | Подп. и дата

Изм.	Лист	№ докум.	Подп.	Дата

ВРк 2.5 СБ

Лист
2

Копировал Формат А3

№ 918702

ВР к 2,5 СБ

Серия 5904-46, выпуск 1

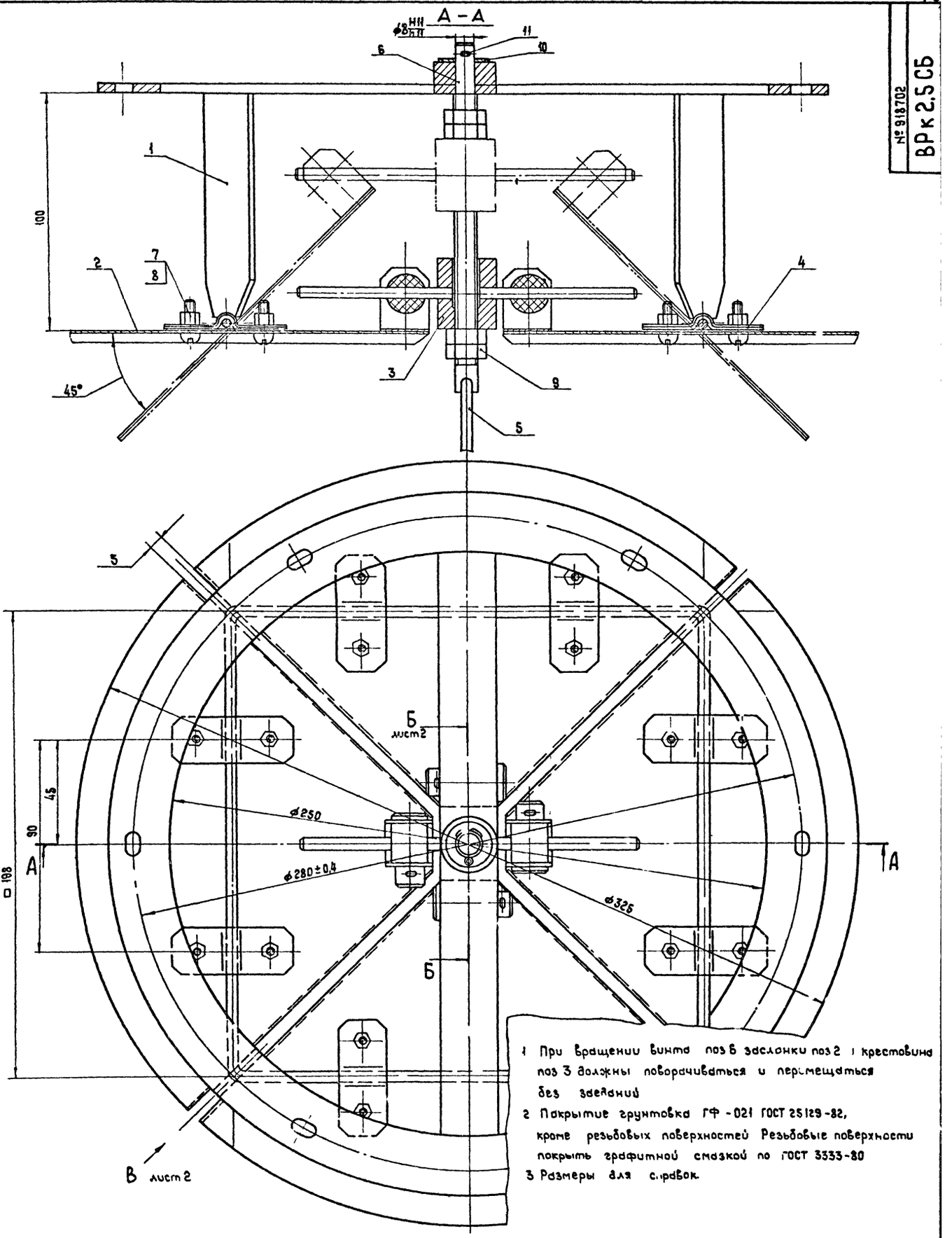

1 При вращении винта поз 6 заслонки поз 2 и крестовина поз 3 должны поворачиваться и перемещаться без заеданий

2 Покрытие грунтовка ГФ-021 ГОСТ 25129-82, кроме резьбовых поверхностей Резьбовые поверхности покрыть графитной смазкой по ГОСТ 3333-80

3 Размеры для справок.

Изм	Лист	Н.докум	Подп	Дата
Разраб		Миронова		
Пров		Колкота		
Т контр		Демьянов		
Нач отд		Осодчий		
Н. контр.		Сельдякова		
Утв		Овчинников		

ВР к 2,5 СБ

Воздухораспределитель прямоточный регулируемый ø 230 Сборочный чертеж

Лит	Масса	Масштаб
	2,5	1:1

Лист 1 Листов 2

ММСС СССР Главпромвентиляция ГПИ Проектпромвентиляция

Инв № подл | Подп и дата | Взам инв № | Инв № дубл | Подп и дата

Копировал

Формат А2

ВР к 2,5 01 СБ

Серия 5 904-46, Выпуск 1

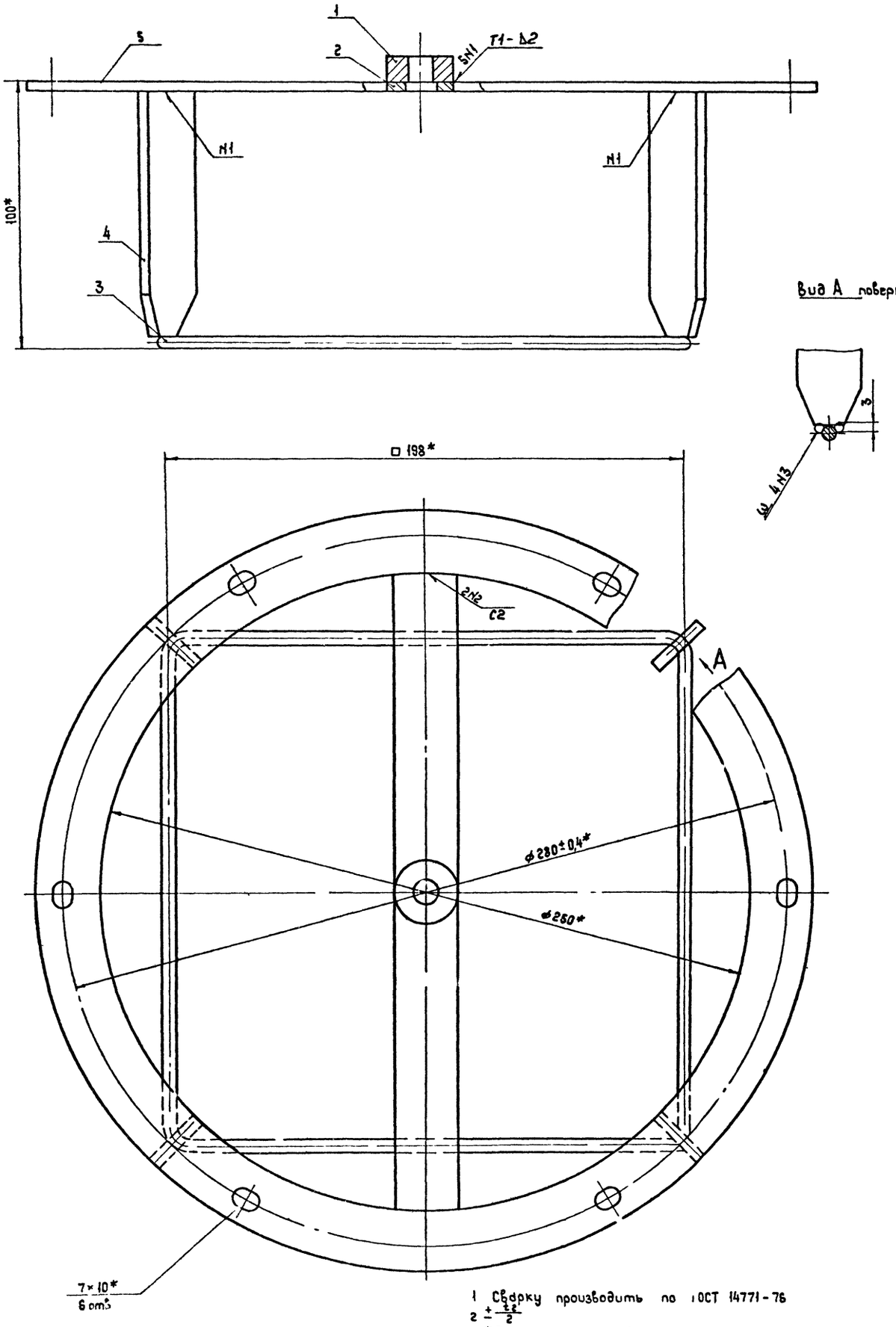

1 Сварку производить по ГОСТ 14771-76

2 $\pm\frac{t_2}{2}$

3 * Размеры для справок

					ВР к 2,5 01 СБ		
Изм	Лист	№ докум.	Подп	Дата	Каркас	Лит	Масса	Масштаб
Разраб		Миронова					1,28	1:1
Пров		Колкота			Сборочный чертеж	Лист	Листов 1
Т контр		Демьянов					
Н контр		Сельдякова				МГСС Главпромвентиляция ТИПроектпромвентиляция	
Утв		Демьянов					

Копировал

Формат А2

Инв N подл | Подп и дата | Взам инв N | Инв N дубл | Подп и дата

Серия 5.904-46, Выпуск 1

ВРк 2,5.01.001

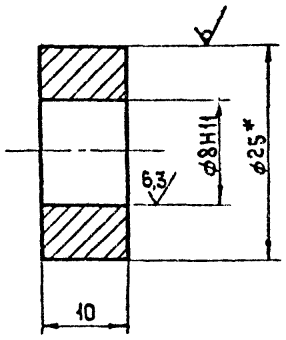

1 – УТ14
2 * Размер для справок

Изм.	Лист	№ докум.	Подп.	Дата
Разраб		Миронова		
Пров		Колкота		
Т. контр		Демьянов		
Н. контр		Демьянов		
Утв		Демьянов		

ВРк 2,5.01.001 — Втулка

Лит	Масса	Масштаб
	0,02	2:1

Лист | Листов 1

Круг 25-В-ГОСТ 2590-71 / Ст 3кп-II ГОСТ 535-79

ММСС СССР Главпромвентиляция ГПИпроектпромвентиляция

Копировал | Формат А4

ВРк 2,5.01.002

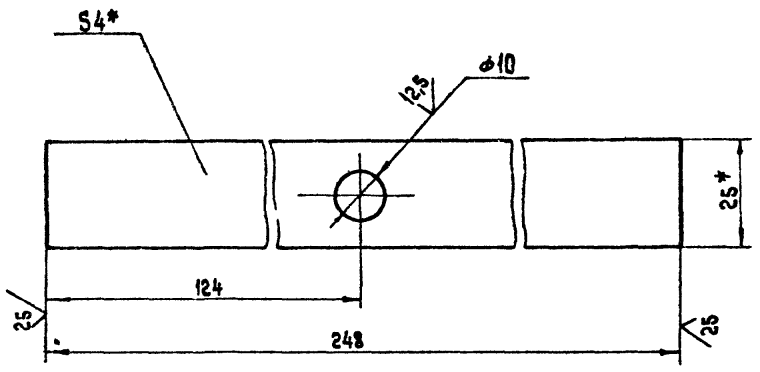

1. +УТ14, –УТ14; $\pm \frac{t_2}{2}$
2 * Размеры для справок.

Изм.	Лист	№ докум.	Подп.	Дата
Разраб		Миронова		
Пров		Колкота		
Т. контр		Демьянов		
Н. контр		Сельянова		
Утв		Демьянов		

ВРк 2,5.01.002 — Прокладина

Лит	Масса	Масштаб
	0,19	1:1

Лист | Листов 1

Полоса 6-2,4×25 ГОСТ 103-76 / Ст 3кп ГОСТ 535-79

ММСС СССР Главпромвентиляция ГПИпроектпромвентиляция

Копировал | Формат А4

ВРк 2,5.01.003

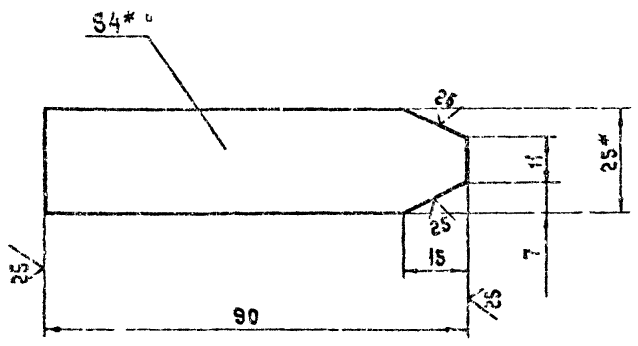

1. –УТ14, $\pm \frac{t_2}{2}$
2 * Размеры для справок

Изм.	Лист	№ докум.	Подп.	Дата
Разраб		Миронова		
Пров		Колкота		
Т. контр		Демьянов		
Н. контр		Сельянова		
Утв		Демьянов		

ВРк 2,5.01.003 — Стойка

Лит	Масса	Масштаб
	0,07	1:1

Лист | Листов 1

Полоса 6-2,4×25 ГОСТ 103-76 / Ст 3кп ГОСТ 535-79

ММСС СССР Главпромвентиляция ГПИпроектпромвентиляция

Копировал | Формат А4

ВРк 2,5.01.004

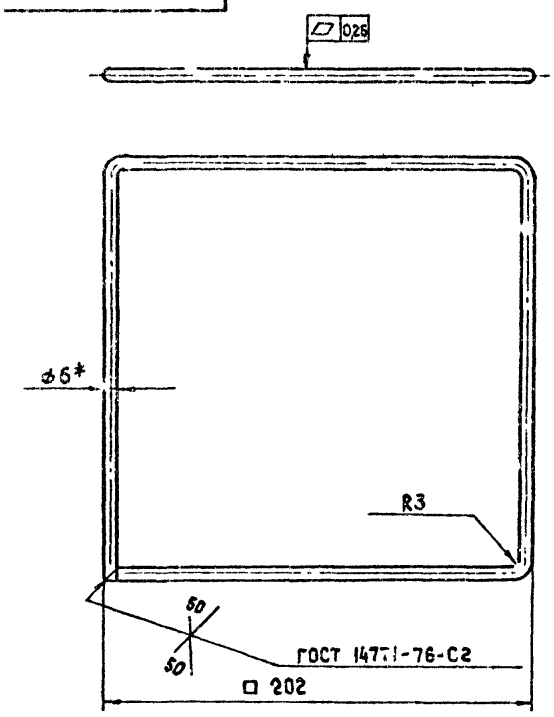

1 Длина развернутой детали 782 мм
2. –УТ14
3 * Размер для справок.

Изм.	Лист	№ докум.	Подп.	Дата
Разраб		Миронова		
Пров		Колкота		
Т. контр		Демьянов		
Н. контр		Сельянова		
Утв		Демьянов		

ВРк 2,5.01.004 — Рама

Лит	Масса	Масштаб
	0,12	1:1

Лист | Листов 1

Круг 6-В-ГОСТ 2590-71 / Ст 3кп-II ГОСТ 535-79

ММСС СССР Главпромвентиляция ГПИпроектпромвентиляция

Копировал | Формат А4

Серия 5 904 46, выпуск 1

Формат	Зона	Поз	Обозначение	Наименование	Кол	Примечание
				Документация		
А3			ВРк 2 5 02 СБ	Сборочный чертеж		
				Детали		
А4		1	ВРк 2,5 02 001	Скоба	1	
А3		2	ВРк 2,5 02 002	Лопатка	1	
А4		3	ВРк 2,5 02 003	Ось	1	
				Стандартные изделия		
		4		Шплинт 3,2×20		
				ГОСТ 397-79	1	

Изм	Лист	N докум	Подп	Дата
Разраб		Меняева		
Пров		Колкота		
Н контр		Сельдяков		
Утв		Демьянов		

ВРк 2,5 02

Заслонка

Лит | Лист | Листов 1

ММСС СССР Главпромвентиляция ГПИПроектпромвентиляция

Копировал

Формат А4

Инв N подл | Подп и дата | Взам инв N | Инв N дубл | Подп и дата

ВРк 2,5 02 001

12,5 (✓)

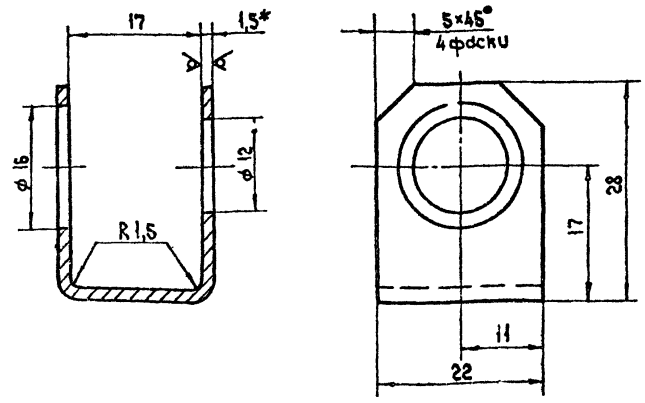

1 Длина развернутой детали 72 мм

2 + JT 14, − JT 14, $\pm\frac{t_2}{2}$

3 * Размер для справок

Изм	Лист	N докум	Подп	Дата
Разраб		Меняева		
Пров		Колкота		
Т контр		Демьянов		
Н контр		Сельдякова		
Утв		Демьянов		

ВРк 2,5 02 001

Скоба

Лит | Масса 0,015 | Масштаб 2 1

Лист | Листов 1

ММСС СССР Главпромвентиляция ГПИПроектпромвентиляция

Лист Б ПН-0 1 5 ГОСТ 19903-74 / IV-Ст 3 кп ГОСТ 16523-70

Копировал

Формат А4

Инв N подл | Подп и дата | Взам инв N | Инв N дубл | Подп и дата

ВРк 2,5 02 СБ

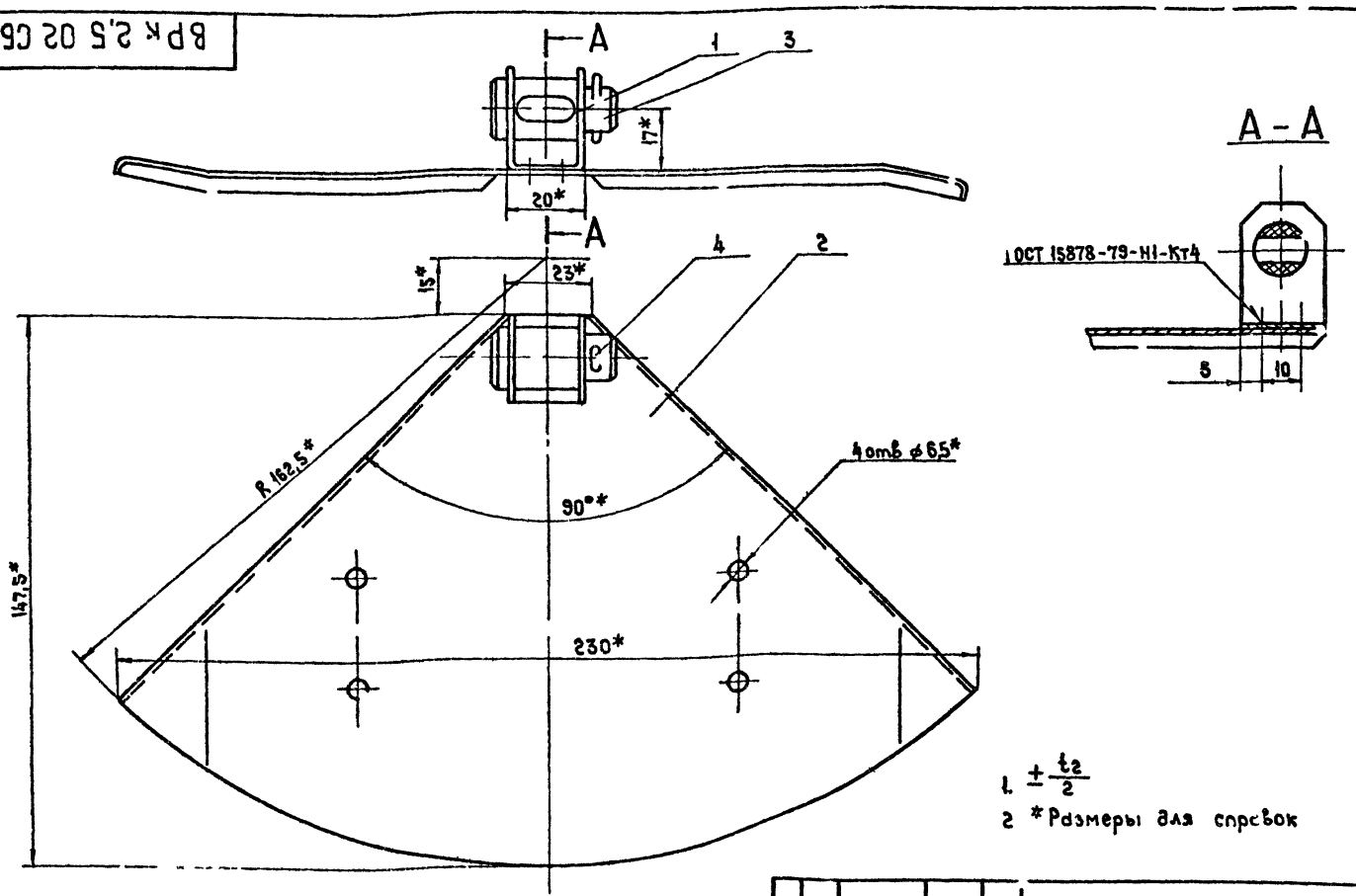

1. $\pm\frac{t_2}{2}$

2 * Размеры для справок

Изм	Лист	N докум	Подп	Дата
Разраб		Меняева		
Пров		Колкота		
Т контр		Демьянов		
Н контр		Сельдякова		
Утв		Демьянов		

ВРк 2,5 02 СБ

Заслонка

Сборочный чертеж

Лит | Масса 0,18 | Масштаб 1 1

Лист | Листов 1

ММСС СССР Главпромвентиляция ГПИПроектпромвентиляция

Копировал

Формат А3

Инв N подл | Подп и дата | Взам инв N | Инв N дубл | Подп и дата

ВР к 2,5 02 002

Серия 5 904-46, Выпуск 1

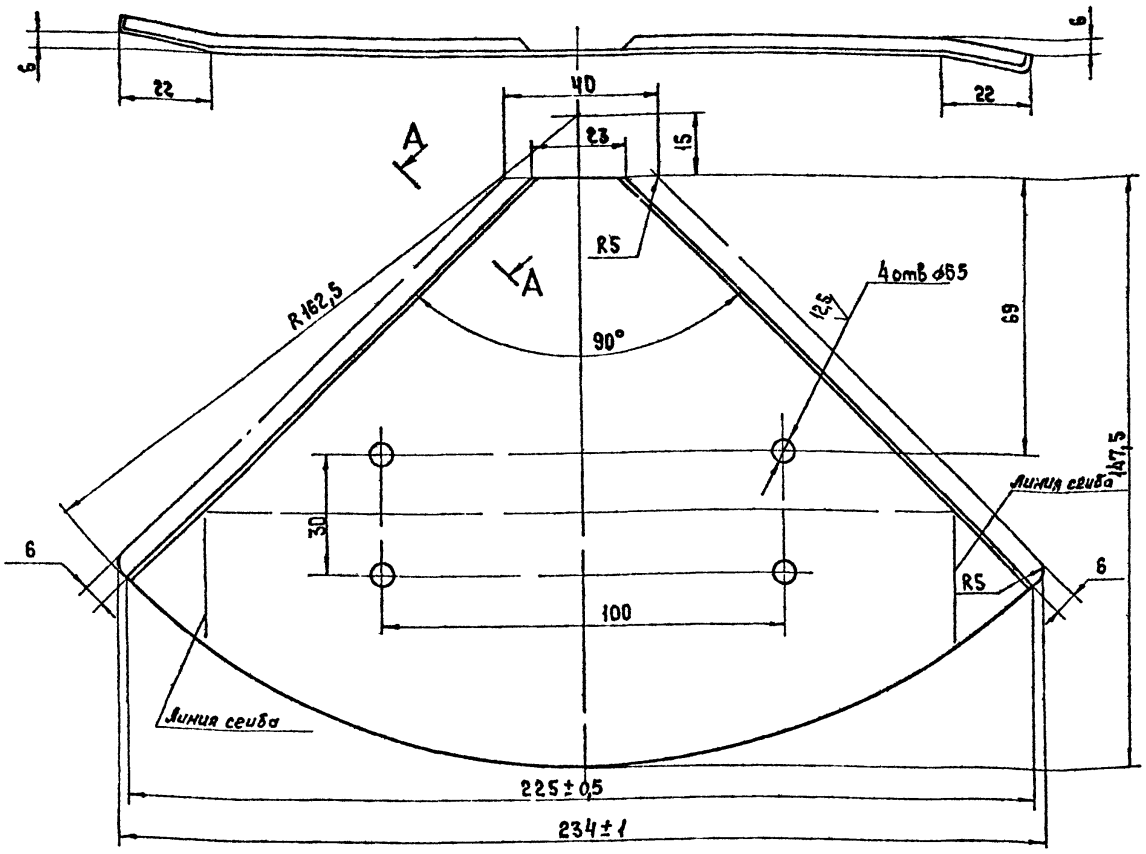

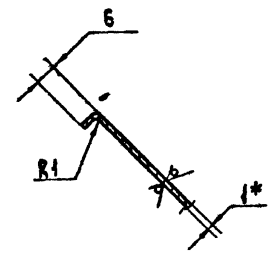

1 +УТ14, −УТ14, $\pm\frac{t_2}{2}$

2 * Размер для справок

Изм	Лист	N докум	Подп	Дата	ВР к 2,5 02 002	Лит	Масса	Масштаб
Разраб		Меняева			Лопатка		0,162	1
Пров		Колкота				Лист	Листов 1	
Т контр		Демьянов				ММСС СССР		
Н контр		Сельдякова			Лист 6-ПН-0 1,0 ГОСТ 19903-74	Главпромвентиляция		
Утв		Демьянов			IV-Ст3кп ГОСТ 16523-70	ГПИПроектпромвентиляция		

Копировал Формат А3

ВР к 2,5 02 003

12,5

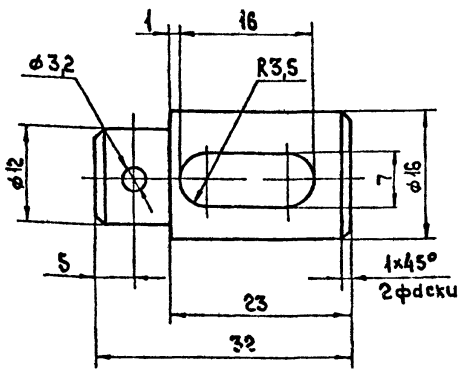

1 Деталь допускается изготавливать из полиэтилена 113-09 сорт 1 ГОСТ 16337-77
209-09 сорт 1 ГОСТ 16338-77

2 +УТ14, −УТ14, $\pm\frac{t_2}{2}$

Изм	Лист	N докум	Подп	Дата	ВР к 2,5 02 003	Лит	Масса	Масштаб
Разраб		Меняева			Ось		0,003	2 1
Пров		Колкота				Лист	Листов 1	
Т контр		Демьянов			Капроновая первичная смола по ОСТ 06-14 70 марка А	ММСС СССР		
Н контр		Сельдякова				Главпромвентиляция		

Формат	Зона	Поз	Обозначение	Наименование	Кол	Примечание
				Документация		
А3			ВР к 2,5 03 СБ	Сборочный чертеж		
				Детали		
А4		1	ВР к 2,5 03 001	Втулка	1	
А4		2	ВР к 2,5 03 002	Стержень	4	

Изм	Лист	N докум	Подп	Дата	ВР к 2,5 03	Лит	Лист	Листов
Разраб		Меняева			Крестовина			1
Пров		Колкота				ММСС СССР		
Н контр		Сельдякова						

Серия 5.904-46, выпуск 1

ВРк 2.5.03.05

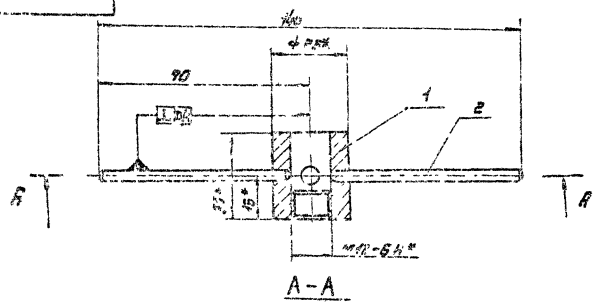

А-А

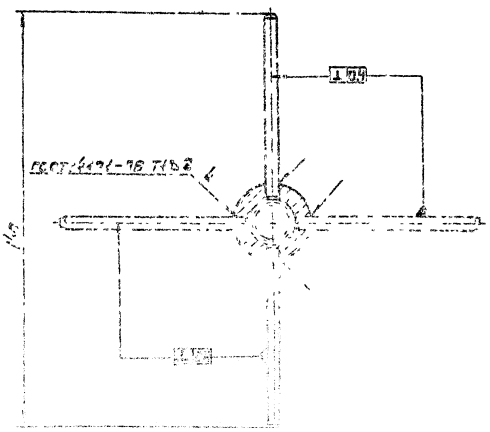

1. $\pm\frac{t_2}{2}$
2. * Размеры для справок

				ВРк 2.5.03.05			
Разраб.	Миронова			Крестовина	Лит.	Масса	Масштаб
Пров.	Колкота			Сборочный чертеж		0,14	1:1
Т. контр.	Демьянов				Лист	Листов 1	
Н. контр.	Сельдяков				ММСС СССР Главпроэнергомонтаж Гипроэнергоэнергомонтаж		
Утв.	Демьянов						

Копировал: Формат А3

ВРк 2.5.03.001

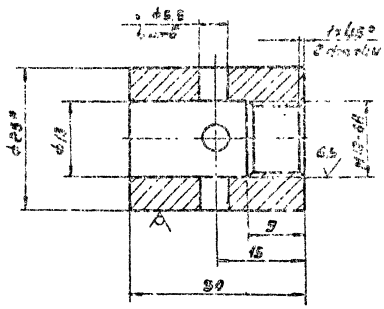

1. $+JT14; -JT14; \pm\frac{t_2}{2}$.
2. * Размер для справок

				ВРк 2.5.03.001			
Разраб.	Миронова			Втулка	Лит.	Масса	Масштаб
Пров.	Колкота					0,08	2:1
Т. контр.	Демьянов				Лист	Листов 1	
Н. контр.	Сельдяков			Круг 25-В-гост 2590-71 / Ст. 3кп-II-гост 535-79	ММСС СССР Главпроэнергомонтаж Гипроэнергоэнергомонтаж		
Утв.	Демьянов						

Копировал: Формат А4

ВРк 2.5.03.002

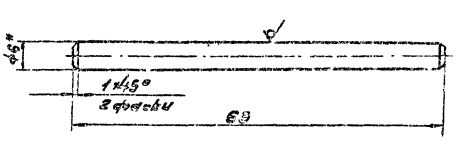

1. $JT14; \pm\frac{t_2}{2}$.
2. * Размер для справок.

				ВРк 2.5.03.002			
Разраб.	Миронова			Стержень	Лит.	Масса	Масштаб
Пров.	Колкота					0,014	2:1
Т. контр.	Демьянов				Лист	Листов 1	
Н. контр.	Сельдяков			Круг 6-В-гост 2590-71 / Ст. 3кп-II-гост 535-79	ММСС СССР Главпроэнергомонтаж Гипроэнергоэнергомонтаж		
Утв.	Демьянов						

Копировал: Иванова Формат А4

Серия 5904-46, выпуск 1

ВР к 2,5.001

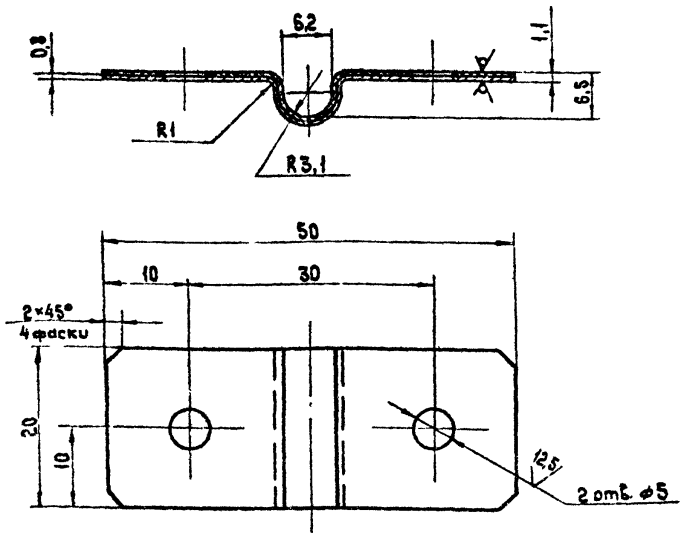

1 Длина развернутой детали 55 мм
2 +ЭТ14, −ЭТ14, ± $\frac{t_2}{2}$

Изм	Лист	N докум	Подп	Дата	ВР к 2.5.001	Лит	Масса	Масштаб
Разраб		Миронова			Хомут		0,001	2:1
Пров		Колкота				Лист	Листов 1	
Т контр		Демьянов			Металлопласт ТУ 14-1-1114-74	ММСС	СССР	
Н контр		Сельдякова				Главпромвентиляция		
Утв		Демьянов				ГПИ Проектпромвентиляция		

Копировал Формат А4

ВР к 2,5.002

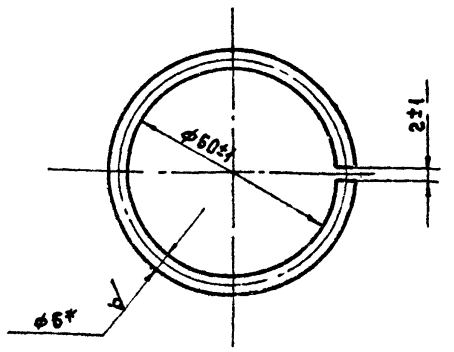

1. Длина развернутой детали 171 мм
2. * Размер для справок

Изм	Лист	N докум	Подп	Дата	ВР к 2,5.002	Лит	Масса	Масштаб
Разраб		Миронова			Кольцо		0,03	1:1
Пров		Колкота				Лист	Листов 1	
Т контр		Демьянов			Круг Б-В-ГОСТ 2590-71 / Ст 3кп II-ГОСТ 535-78	ММСС	СССР	
Н контр		Сельдякова				Главпромвентиляция		
Утв		Демьянов				ГПИ Проектпромвентиляция		

Копировал Формат А4

ВР к 2,5.003

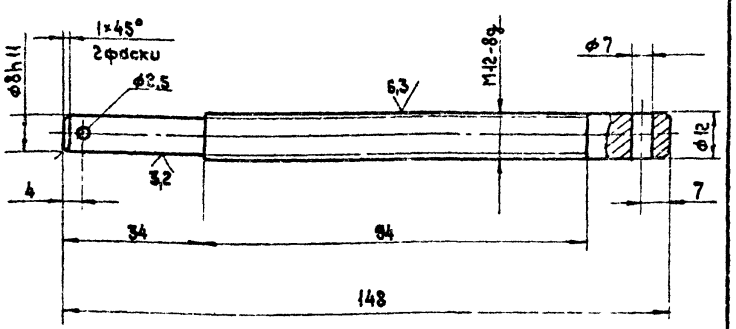

1 +ЭТ14, −ЭТ14, ± $\frac{t_2}{2}$
2 Покрытие Хим Окс тв 30 прм

Изм	Лист	N докум	Подп	Дата	ВР к 2,5.003	Лит	Масса	Масштаб
Разраб		Миронова			Винт		0,13	1:1
Пров		Колкота				Лист	Листов 1	
Т контр		Демьянов			Круг 13-В-ГОСТ 2590-71 / Ст.3 кп.-II-ГОСТ 535-78	ММСС	СССР	
Н контр		Сельдякова				Главпромвентиляция		
Утв		Демьянов				ГПИ Проектпромвентиляция		

Копировал Формат А4

Формат	Зона	Поз.	Обозначение	Наименование	Кол	Примечание
				Документация		
*			ВР к 3 СБ	Сборочный чертеж		*) А3, А2
А2			ВР ТУ	Технические условия		
				Сборочные единицы		
А4		1	ВР к 3.01	Каркас	1	
А4		2	ВР к 3.02	Заслонка	4	
А4		3	ВР к 3.03	Крестовина	1	
				Детали		
А4		4	ВР к 3.001	Винт	1	
А4		5	ВР к 2,5.001	Хомут	8	
А4		6	ВР к 2,5.002	Кольцо	1	
				Стандартные изделия		
		7		Винт М4×16 36		
				ГОСТ 17473-80	16	
		8		Гайка М4-6Н 04		
				ГОСТ 5916-70	16	
		9		Гайка М 12-6Н 04		
				ГОСТ 15522-70	4	
		10		Шайба 12		
				ГОСТ 11371-78	1	
		11		Шплинт 2×22		
				ГОСТ 397-79	1	

Изм	Лист	N докум	Подп	Дата	ВР к 3	Лит	Масса	Масштаб
Разраб		Менеева			Воздухораспределитель прямоточный регулируемый ⌀315			
Пров		Колкота						
Н контр		Сельдякова						
Утв		Демьянов						

Копировал Формат А4

Серия 5.904-46, Выпуск 1

№ 918702

ВРк 3 СБ

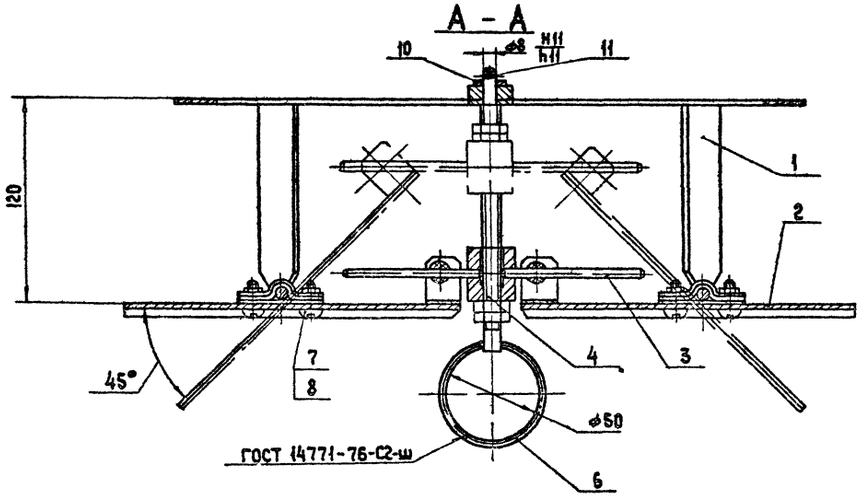

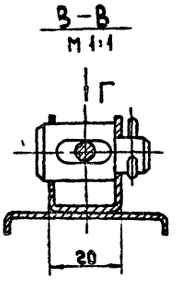

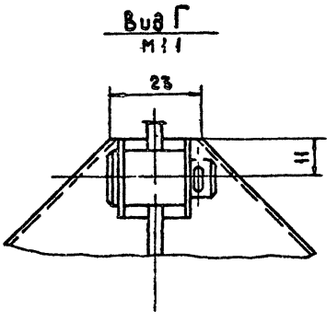

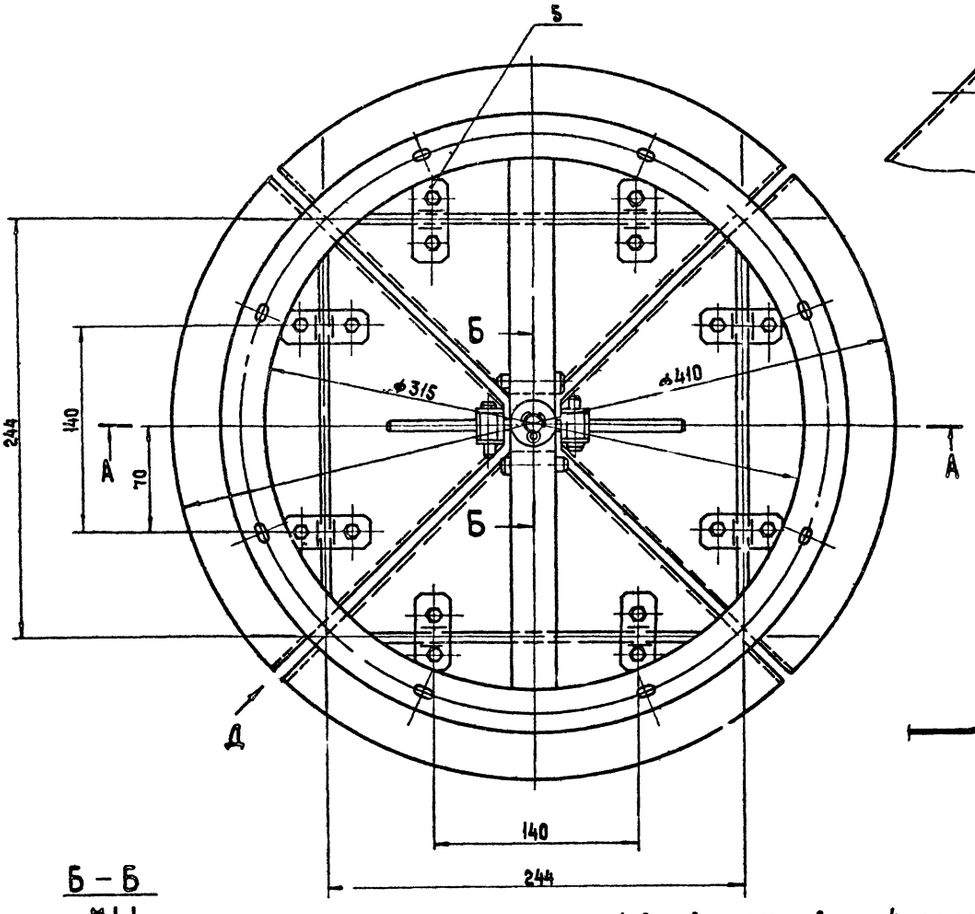

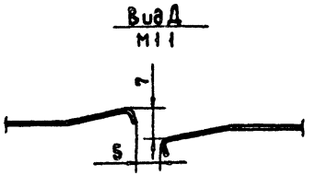

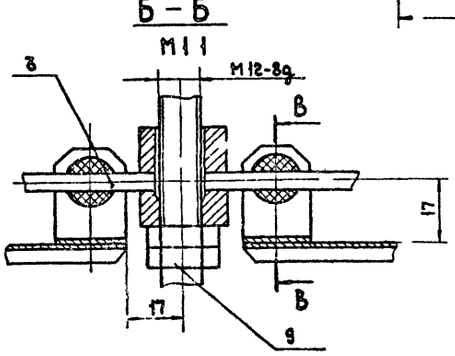

1 При вращении винта 4, заслонки поз. 5 и крестовин поз. 3 должны поворачиваться и перемещаться без заеданий

2 Покрытие грунтовка ГФ-021 ГОСТ 25129-82, кроме резьбовых поверхностей. Резьбовы поверхности покрыть графитной смазкой по ГОСТ 3333-80

3 Размеры для справок.

Изм.	Лист	№ докум.	Подп.	Дата
Разраб.		Меняев		
Пров.		Колкот		
Т. контр.		Демьянов		
Нач. отд.		Осавчук		
Н. контр.		Сельяков		
Утв.		Юнчиков		

ВРк 3 СБ

Воздухораспределитель приточный регулируемый ø315 Сборочный чертеж

Лит.	Масса	Масштаб
	3,5	1:2

Лист | Листов 1

ММСС СССР Главпромвентиляция ГПИпроектпромвентиляция

Копировал

Формат А2

Инв. № подл. | Подп. и дата | Взам. инв. № | Инв. № дубл. | Подп. и дата

Серия 5.904-4 б, выпуск 1

Формат	Зона	Поз.	Обозначение	Наименование	Кол.	Примечание
				Документация		
А2			ВРк 3.01.СБ	Сборочный чертеж		
				Детали		
А4		1	ВРк 3.01.001	Перекладина	1	
А4		2	ВРк 3.01.002	Рама	1	
А4		3	ВРк 3.01.003	Стойка	4	
А4		4	ВРк 2.501.001	Втулка	1	
				Прочие изделия		
		5		Фланец круглый СТД 201.001.000-10 ТУ36-1508-75	1	

ВРк 3.01

Каркас

Копировал: Формат А4

ВРк 3.01.001

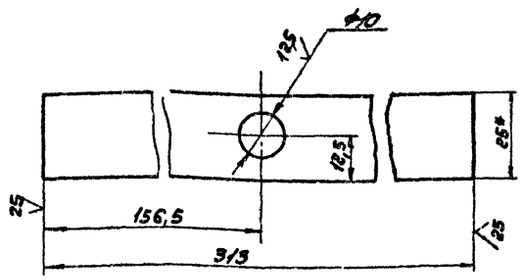

1 +УТ14; −УТ14; ± t2/2
2* Размер для справок.

ВРк 3.01.001

Перекладина

Лит. | Масса 0,25 | Масштаб 1:1

Лист | Листов 1

Полоса Е-R 4х25 ГОСТ 103-70 / Ст 3кп ГОСТ 535-75

ММСС СССР Главпромвентиляция

Копировал: Формат А4

ВРк 3.01.002

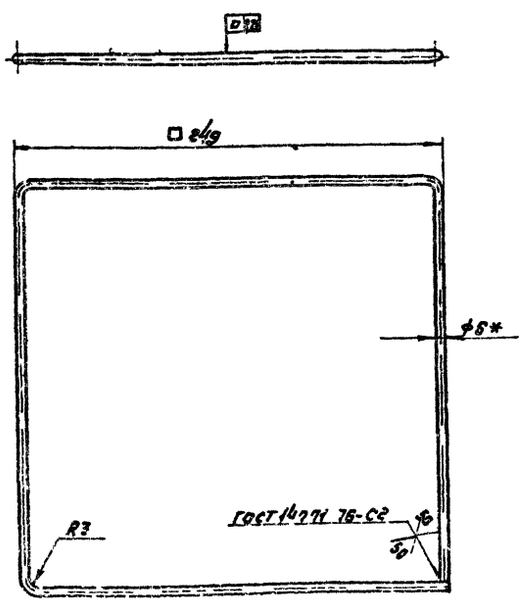

1. Длина развернутой детали 975 мм.
2. −УТ14; ± t2/2
3.* Размер для справок

ВРк 3.01.002

Рама

Лит. | Масса 0,15 | Масштаб 1:2

Лист | Листов 1

Круг Б-8-ГОСТ 2590-71 / Ст 3кп-II ГОСТ 535-79

ММСС СССР Главпромвентиляция

Копировал: Формат А4

ВРк 3.01.003

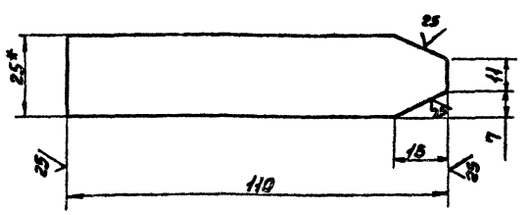

1 −УТ14; ± t2/2
2* Размер для справок.

ВРк 3.01.003

Стойка

Лит. | Масса 0,15 | Масштаб 1:1

Лист | Листов 1

Полоса Б-2-4х25 ГОСТ 103-76 / Ст 3кп ГОСТ 535-79

ММСС СССР Главпромвентиляция

Копировал: Формат А4

ВРк 3 01 СБ

Серия 5 904-46, выпуск 1

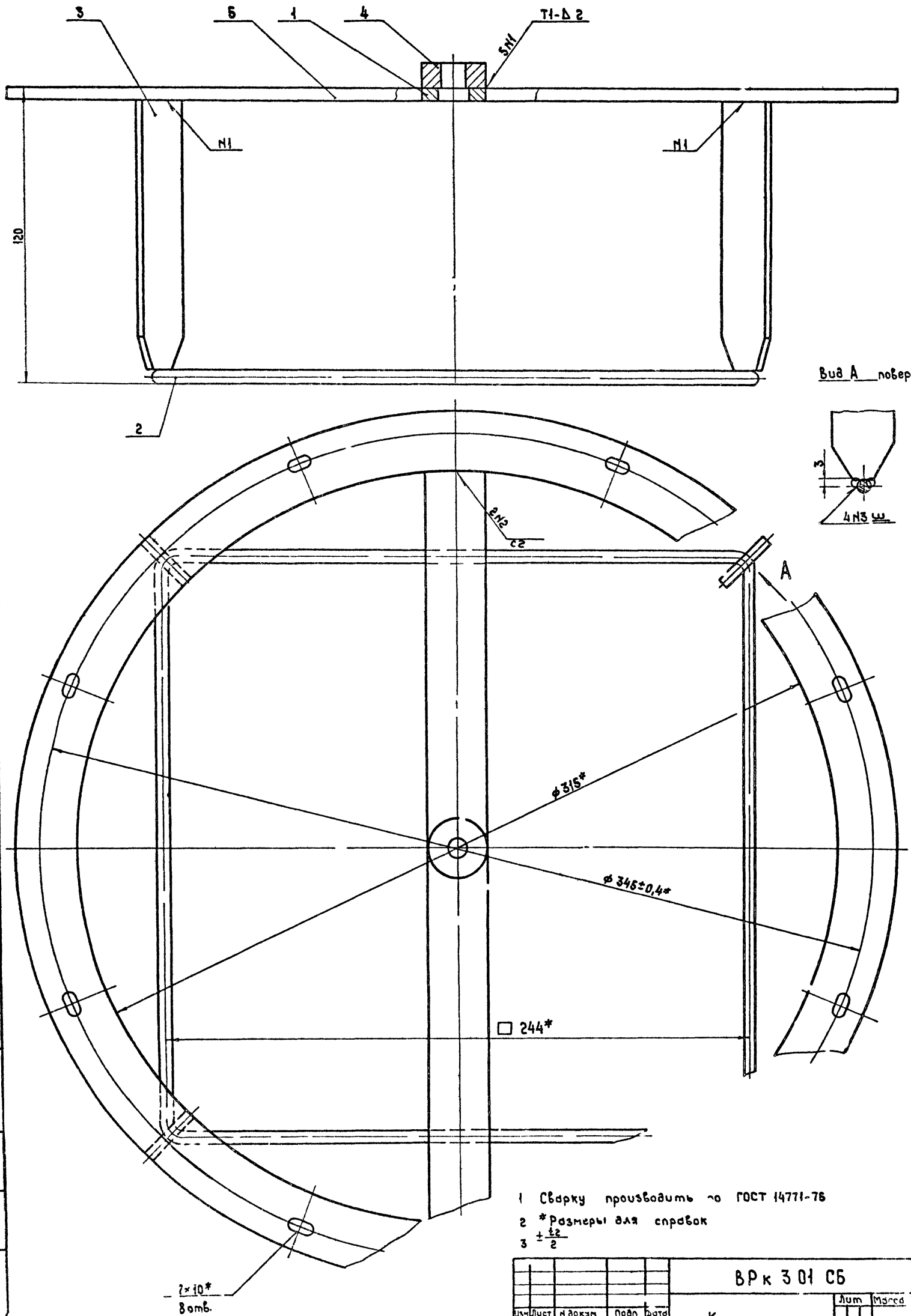

1 Сварку производить по ГОСТ 14771-76

2 *Размеры для справок

3 $\pm\frac{t2}{2}$

Изм	Лист	N докум	Подп	Дата	ВРк 3 01 СБ			
Разраб		Меняева			Каркас	Лит	Масса	Масштаб
Пров		Колкота			Сборочный чертеж		1,6	11
Т контр		Демьянов				Лист	Листов 1	
Н контр		Сельдякова				ММСС СССР		
Утв		Демьянов				Главпромвентиляция ГПИ Проектпромвентиляция		

Копировал

Формат А2

Инв N подл | Подп и дата | Взам инв N | Инв N дубл | Подп и дата

Серия 5.904-46, Выпуск 1

Формат	Зона	Поз.	Обозначение	Наименование	Кол.	Примечание
				Документация		
А3			ВРк 3 02 СБ	Сборочный чертеж		
				Детали		
А3		1	ВРк 3 02 001	Лопатка	1	
А4		2	ВРк 2,5 02 001	Скоба	1	
А4		3	ВРк 2,5 02 003	Ось	1	
				Стандартные изделия		
		4		Шплинт 3,2×20 ГОСТ 397-79	1	

Инв. № подл. | Подп. и дата | Взам. инв. № | Инв. № дубл. | Подп. и дата

Изм.	Лист	№ докум.	Подп.	Дата
Разраб.		Меняева		
Пров.		Колкота		
Н. контр.		Сельвакова		
Утв.		Демьянов		

ВРк 3 02

Заслонка

Лит.	Лист	Листов
		1

МНСС СССР
Главпромвентиляция
ГПИПроектпромвентиляция

Копировал Формат А4

Формат	Зона	Поз.	Обозначение	Наименование	Кол.	Примечание
				Документация		
А3			ВРк 3 03 СБ	Сборочный чертеж		
				Детали		
А4		1	ВРк 3 03 001	Стержень	4	
А4		2	ВРк 2,5 03 001	Втулка	1	

Инв. № подл. | Подп. и дата | Взам. инв. № | Инв. № дубл. | Подп. и дата

Изм.	Лист	№ докум.	Подп.	Дата
Разраб.		Меняева		
Пров.		Колкота		
Н. контр.		Сельвакова		
Утв.		Демьянов		

ВРк 3 03

Крестовина

Лит.	Лист	Листов
		1

МНСС СССР
Главпромвентиляция
ГПИПроектпромвентиляция

Копировал Формат А4

ВРк 3 02 СБ

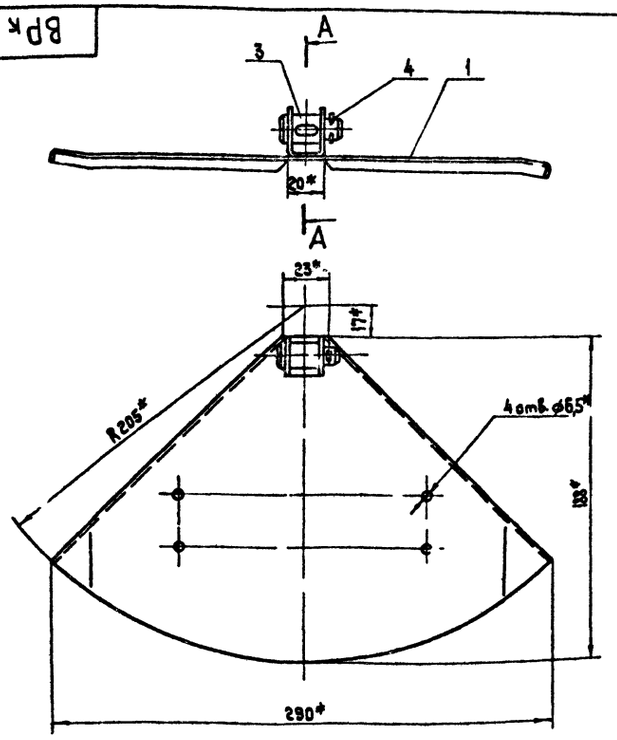

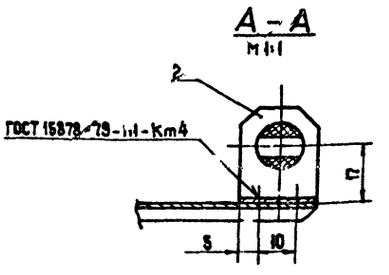

1 $\pm \frac{t_2}{2}$

2* Размеры для справок.

Инв. № подл. | Подп. и дата | Взам. инв. № | Инв. № дубл. | Подп. и дата

Изм.	Лист	№ докум.	Подп.	Дата
Разраб.		Меняева		
Пров.		Колкота		
Н. контр.		Сельвакова		
Утв.		Демьянов		

ВРк 3 02 СБ

Заслонка

Лит.	Масса	Масштаб
	0,3	1:2

МНСС СССР
Главпромвентиляция
ГПИПроектпромвентиляция

Копировал Формат А4

ВРк 3 02.001

Серия 3 904-46, выпуск 1

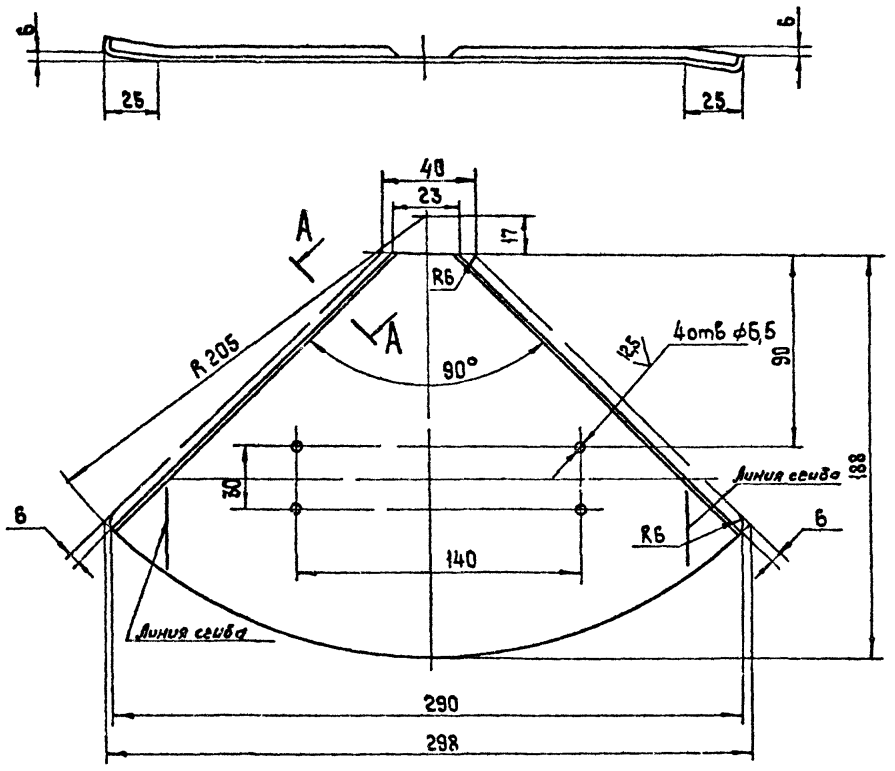

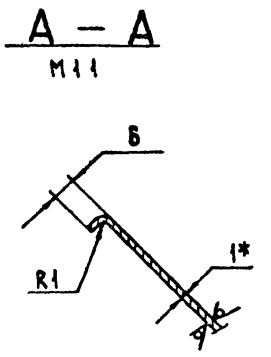

1 +УТ14, −УТ14, $\pm\frac{t_2}{2}$

2 * Размер для справок

					ВРк 3 02 001			
Изм	Лист	№ докум	Подп	Дата	Лопатка	Лит	Масса	Масштаб
Разраб		Меняева					0,26	1:2
Пров		Колкота				Лист	Листов 1	
Т контр		Демьянов				ММСС СССР		
Н контр		Сельдякова			Лист Б-П-1 0-1,0 ГОСТ 19903-74 / IV (-3) п ГОСТ 16523-70	Главпромвентиляция ГПИПроектпромвентиляция		
Утв		Демьянов						

Копировал Формат А3

ВРк 3 03 СБ

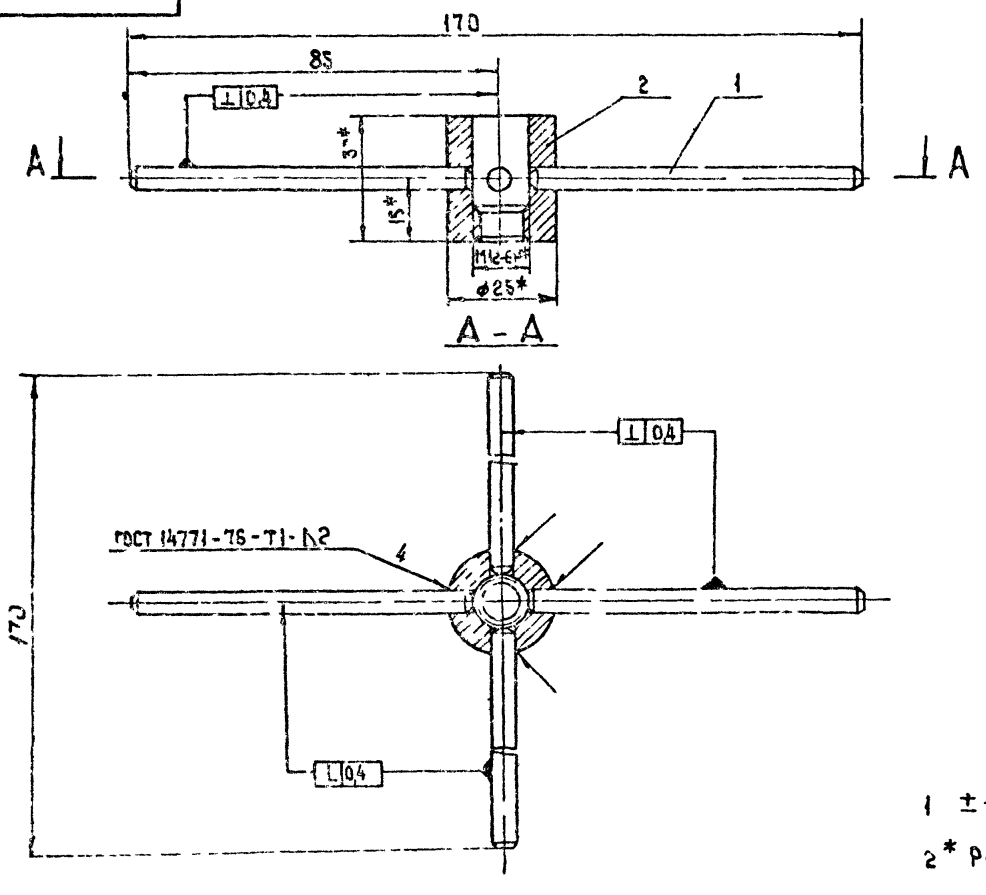

1 $\pm\frac{t_2}{2}$

2 * Размеры для справок

					ВРк 3.03 СБ			
Изм	Лист	№ докум	Подп	Дата	Крестовина Сборочный чертеж	Лит	Масса	Масштаб
Разраб		Меняева					0,8	1:1
Пров		Колкота				Лист	Листов 1	
Т контр		Демьянов				ММСС СССР		
Н контр		Сельдякова				Главпромвентиляция ГПИПроектпромвентиляция		
Утв		Демьянов						

Копировал Формат А3

Серия 5.904-46, выпуск 1

ВР к 3.03.001

25 (√)

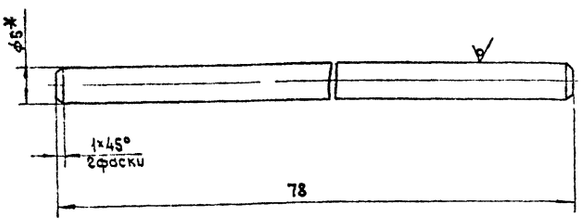

1 −УТ14, $\pm\frac{t_2}{2}$

2 * Размер для справок

Изм	Лист	N докум	Подп	Дата	ВР к 3.03 001	Лит	Масса	Масштаб
Разраб		Меняева			Стержень		0,012	2 1
Пров		Колкота				Лист	Листов 1	
Т контр		Демьянов				ММСС	СССР	
Н контр		Сельдяков			Круг 6-В-ГОСТ 2590-71	Главпромвентиляция		
Утв		Демьянов			Ст 3 кп ГОСТ 535 79	ПИ Проектпромвентиляция		

Копировал Формат А4

ВР к 3.001

12,5 (√)

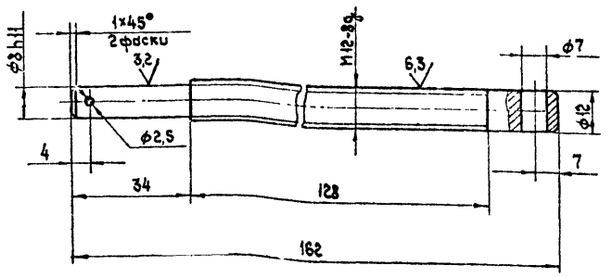

1. + УТ14; −УТ14; $\pm\frac{t_2}{2}$

2 Покрытие Хим. Окс тв 30 прм

Изм	Лист	N докум	Подп	Дата	ВР к 3 001	Лит	Масса	Масштаб
Разраб		Меняева			Винт		0,14	1 1
Пров		Колкота				Лист	Листов 1	
Т контр		Демьянов				ММСС	СССР	
Н контр		Сельдяков			Круг 13-В-ГОСТ 2590-71	Главпромвентиляция		
Утв		Демьянов			Ст 3 кп ГОСТ 535-79	ПИ Проектпромвентиляция		

Копировал Формат А4

Формат	Зона	Поз	Обозначение	Наименование	Кол	Примечание
				Документация		
*			ВР к 5 СБ	Сборочный чертеж		*) А3,А2
А2			ВР ТУ	Технические условия		
				Сборочные единицы		
А4		1	ВР к 5 01	Каркас	1	
А4		2	ВР к 5 02	Заслонка	4	
А4		3	ВР к 5 03	Крестовина	1	
				Детали		
А4		4	ВР к 5 001	Винт	1	
А4		5	ВР к 2,5 001	Хомут	8	
А4		6	ВР к 2,5 002	Кольцо	1	
				Стандартные изделия		
		7		Винт М4×16 36		
				ГОСТ 17473-80	16	
		8		Гайка М4-6Н 04		
				ГОСТ 5916-70	16	
		9		Гайка М12-6Н 04		
				ГОСТ 15522-70	4	
		10		Шайба 12		
				ГОСТ 11371-78	1	
		11		Шплинт 2×22		
				ГОСТ 397-79	1	

Изм	Лист	N докум	Подп	Дата	ВР к 5	Лит	Лист	Листов
Разраб		Миронова			Воздухораспределитель прямоточный регулируемый ф 500			
Пров		Колкота				ММСС	СССР	
Н контр		Сельдяков				Главпромвентиляция		
Утв		Демьянов				ПИ Проектпромвентиляция		

Копировал Формат А4

Формат	Зона	Поз	Обозначение	Наименование	Кол	Примечание
				Документация		
А4			ВР к 5 01 СБ	Сборочный чертеж		
				Детали		
А4		1	ВР к 5 01.001	Перекладина	1	
А4		2	ВР к 5.01 002	Рама	1	
А4		3	ВР к 5 01.003	Стойка	4	
А4		4	ВР к 2,5.01.001	Втулка	1	
				Прочие изделия		
		5		Фланец круглый		
				СТД 201 00 000-14		
				ТУ 36-1508-75	1	

Изм	Лист	N докум	Подп	Дата	ВР к 5.01	Лит	Лист	Листов
Разраб		Миронова			Каркас			
Пров		Колкота				ММСС	СССР	
Н контр		Сельдяков				Главпромвентиляция		
Утв		Демьянов				ПИ Проектпромвентиляция		

Копировал Формат А4

Серия 5.904-42 Выпуск 1

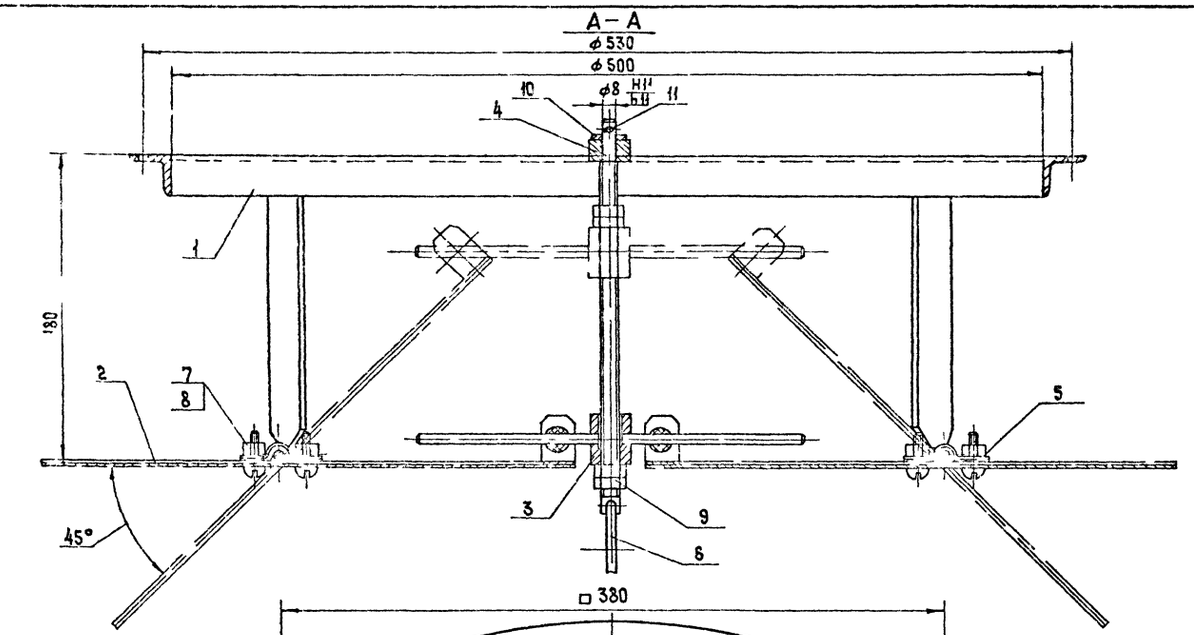

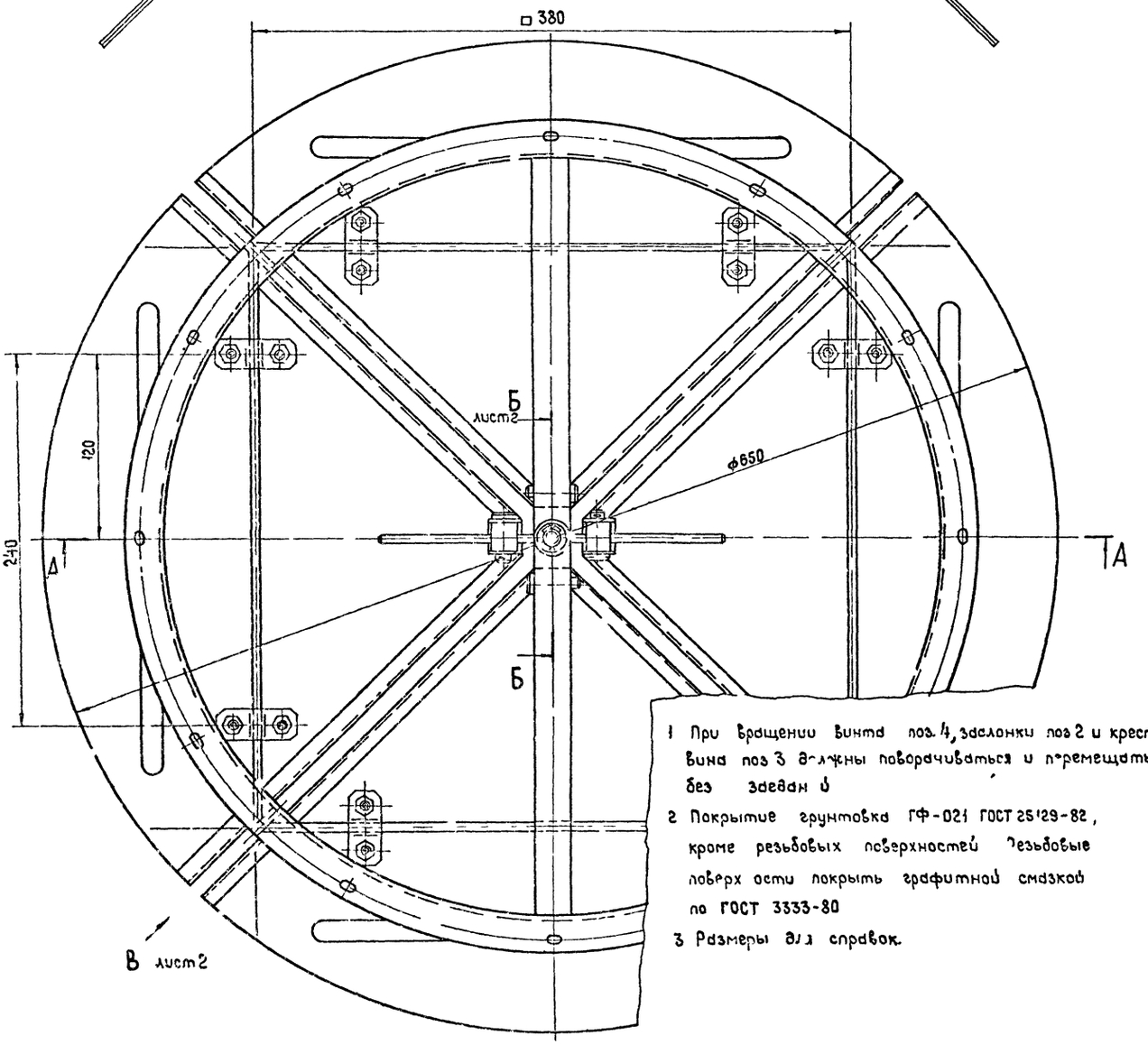

1 При вращении винта поз. 4, заслонки поз 2 и крестовины поз 3 должны поворачиваться и перемещаться без заеданий

2 Покрытие грунтовка ГФ-021 ГОСТ 25129-82, кроме резьбовых поверхностей. Резьбовые поверх ости покрыть графитной смазкой по ГОСТ 3333-80

3 Размеры для справок.

Из.	Лист	№ докум.	Подп.	Дата
Разраб.		Миронова		
Пров.		Колкота		
Т. контр.		Семьяной		
Нач. отд.		Осевчий		
Н. контр.		Сельякова		
Утв.		Обчинников		

ВРк 5 СБ

Воздухораспределитель прямоточный регулируемый ф500
Сборочный чертеж

Лит.	Масса	Масштаб
	6,12	1:2

Лист 1 Листов 2

ММСС СССР
Главпромвентиляция
ГПИпроектпромвентиляция

Копировал

Формат А2

ВР к 5.СБ

Серия 5904-46, Выпуск 1

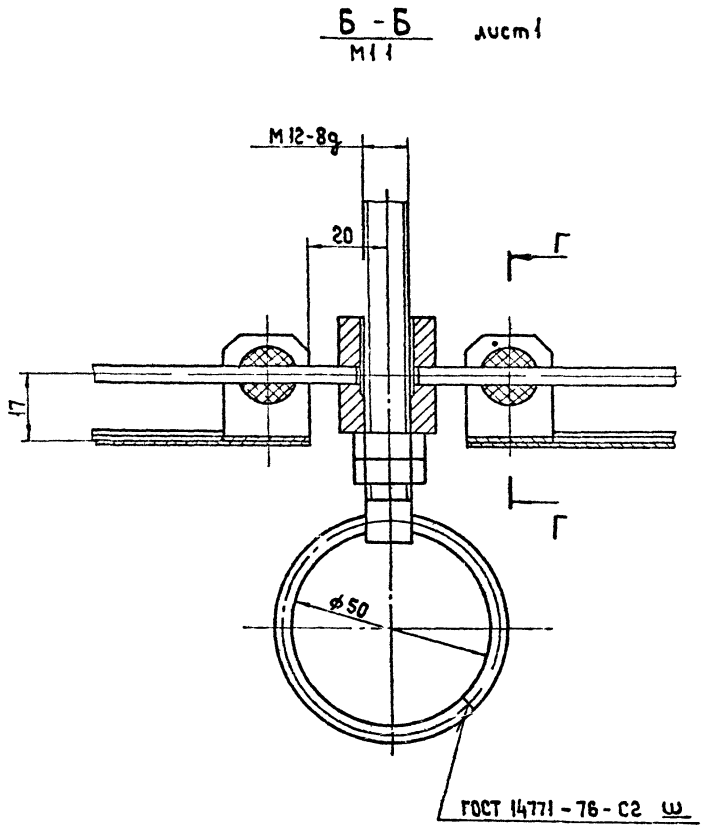

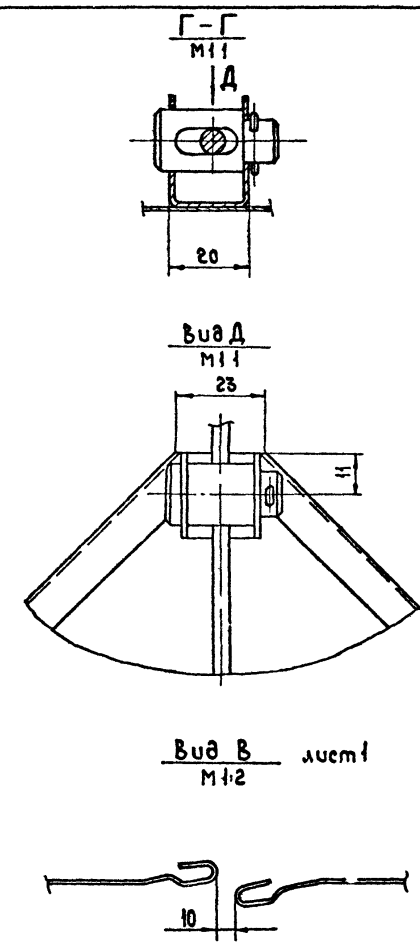

Изм	Лист	N докум.	Подп	Дата	ВР к 5 СБ	Лист 2

Копировал Формат А3

ВР к 5.01.001

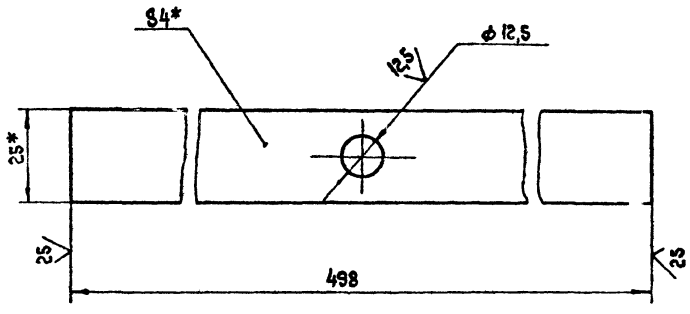

1 +УТ14, −УТ14, $= \frac{t_2}{2}$

2 * Размеры для справок

Изм	Лист	N докум	Подп	Дата	ВР к 5.01 001			
Разраб		Миронова			Перекладина	Лит	Масса 0,4	Масштаб 1:1
Пров		Колкота				Лист	Листов 1	
Т контр		Демьянов			Полоса Б-2 4×25 ГОСТ 103-76 / Ст 3 кп ГОСТ 535 79	ММСС СССР Главпромвентиляция ГПИ Проектпромвентиляция		
Н контр		Сельдякова						
Утв		Демьянов						

Копировал Формат А4

ВР к 5.01 002

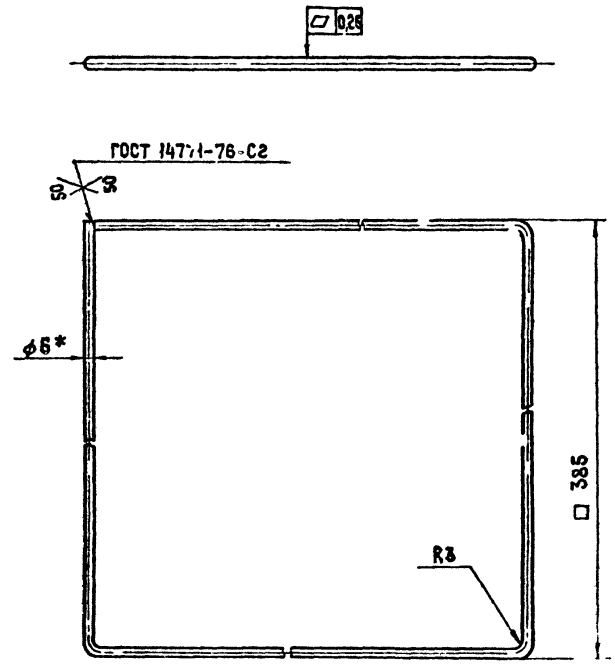

1 Длина развернутой детали 1514 мм

2 −УТ14; $\pm\frac{t_2}{2}$

3 * Размер для справок

Изм	Лист	N докум	Подп	Дата	ВР к 5.01 002			
Разраб		Миронова			Рама	Лит	Масса 0,23	Масштаб 1:2
Пров		Колкота				Лист	Листов 1	
Т контр		Демьянов			Круг Б-8-ГОСТ 2590-71 / Ст 3 кп II ГОСТ 535-79	ММСС СССР Главпромвентиляция ГПИ Проектпромвентиляция		
Н контр		Сельдякова						
Утв		Демьянов						

Копировал Формат А4

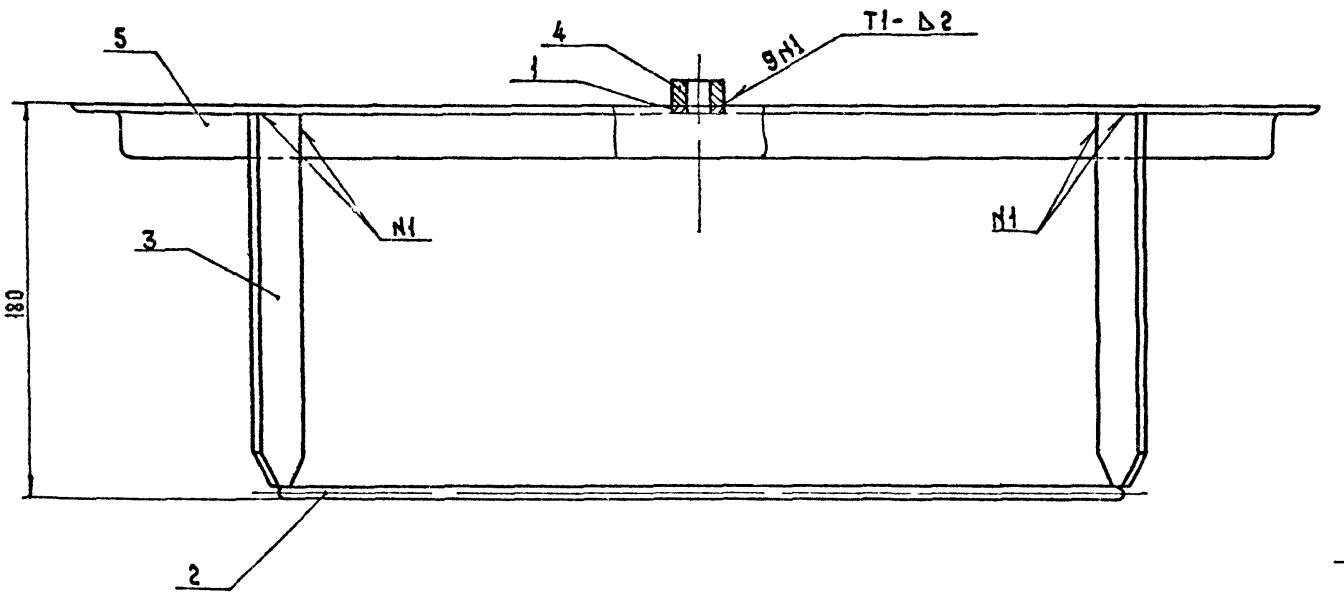

Вид А повернуто
М1:1

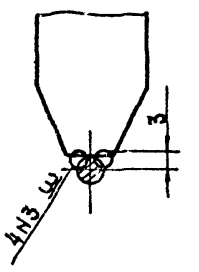

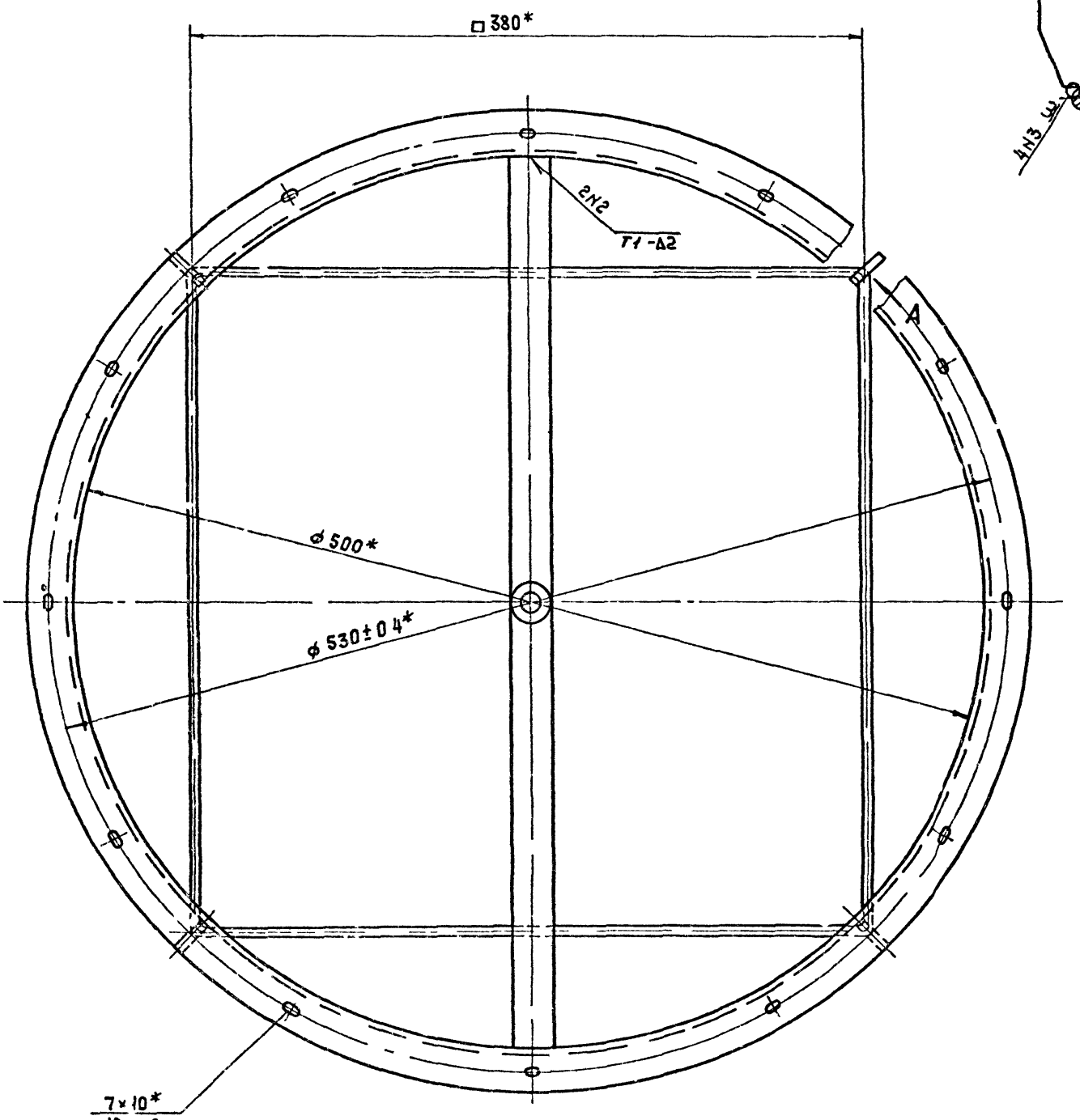

1 Сварку производить по ГОСТ 14771-76

2 $\pm\frac{t_2}{2}$

3* Размеры для справок

					ВРк 5 01 СБ		
Изм.	Лист	№ докум.	Подп.	Дата			
Разраб.		Миронова			Каркас	Лит.	Масса	Масштаб
Пров.		Колкота					317	1:2
Т. контр.		Демьянов			Сборочный чертеж	Лист	Листов 1
Н. контр.		Сельдякова				МИСС СССР Главпромвентиляция ГПИпроектпромвентиляция	
Утв.		Демьянов					

Копировал

Формат А2

Инв. № подл. | Подп. и дата | Взам. инв. № | Инв. № дубл. | Подп. и дата

Серия 5.904-46, Выпуск 1

ВР к 5 01 003

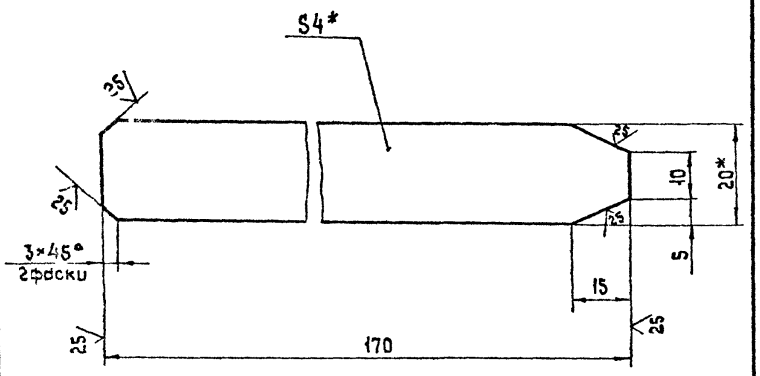

1 – УТ 14, $\pm \frac{t_2}{2}$

2 * Размеры для справок

Изм	Лист	N докум	Подп	Дата	ВР к 5 01 003	Лит	Масса	Масштаб
Разраб		Миронова			Стойка		0,14	1 1
Пров		Колкота				Лист	Листов 1	
Т контр		Демьянов			Полоса Б-2 4×20 ГОСТ 103-78 / Ст 3 кп ГОСТ 535-79	ММСС СССР Главпромвентиляция ГПИ Проектпромвентиляция		
Н контр		Сельдяков						
Утв		Демьянов						

Копировал Формат А4

ВР к 5 01.004

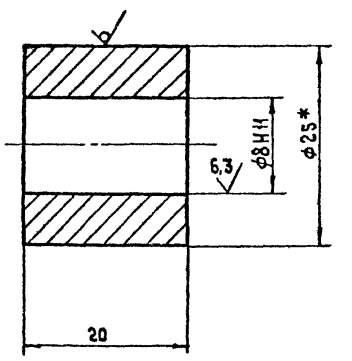

1 – УТ 14

2 * Размер для справок

Изм	Лист	N докум	Подп	Дата	ВР к 5 01 004	Лит	Масса	Масштаб
Разраб		Миронова			Втулка		0,08	2 1
Пров		Колкота				Лист	Листов 1	
Т контр		Демьянов			Круг 25-В-ГОСТ 2590-71 / Ст 3 кп-II-ГОСТ 535-79	ММСС СССР Главпромвентиляция ГПИ Проектпромвентиляция		
Н контр		Сельдяков						
Утв		Демьянов						

Копировал Формат А4

Формат	Зона	Поз	Обозначение	Наименование	Кол	Примечание
				Документация		
А3			ВР к 5 02 СБ	Сборочный чертеж		
				Детали		
А3		1	ВР к 5 02 001	Лопатка	1	
А4		2	ВР к 2,5 02 001	Скоба	1	
А4		3	ВР к 2,5 02 003	Ось	1	
				Стандартные изделия		
		4		Шплинт 3,2×20 ГОСТ 397-79	1	

Изм	Лист	N докум	Подп	Дата	ВР к 5 02	Лит	Лист	Листов
Разраб		Миронова			Заслонка			1
Пров		Колкота				ММСС СССР Главпромвентиляция ГПИ Проектпромвентиляция		
Н контр		Сельдякова						
Утв		Демьянов						

Копировал Формат А4

Формат	Зона	Поз	Обозначение	Наименование	Кол	Примечание
				Документация		
А3			ВР к 5 03 СБ	Сборочный чертеж		
				Детали		
А4		1	ВР к 5 03 001	Стержень	4	
А4		2	ВР к 2,5 03 001	Втулка	1	

Изм	Лист	N докум	Подп	Дата	ВР к 5 03	Лит	Лист	Листов
Разраб		Миронова			Крестовина			
Пров		Колкота				ММСС СССР Главпромвентиляция ГПИ Проектпромвентиляция		
Н контр		Сельдякова						
Утв		Демьянов						

Копировал Формат А4

Серия 5 904-46, Выпуск 1

ВР к 5 02 СБ

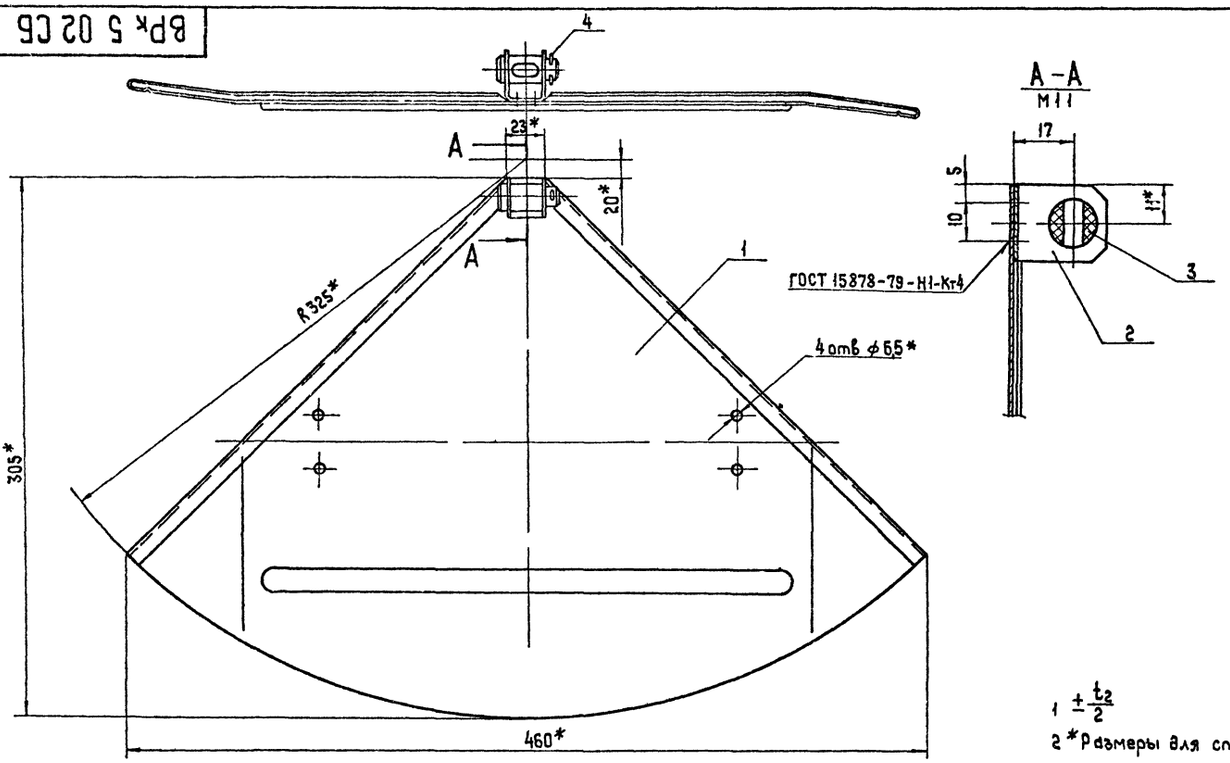

1 $\pm\frac{t_2}{2}$

2 * Размеры для справок.

				ВР к 5 02 СБ			
Изм	Лист	N докум	Подп	Дата	Заслонка Сборочный чертеж	Лит	Масса 0,62	Масштаб 1:2
Разраб		Миронова				Лист	Листов 1
Пров		Колкота				ММСС СССР Главпромвентиляция ГПИПроектпромвентиляция	
Т контр.		Демьянов					
Н контр		Сельдякова					
Утв.		Демьянов					

Копировал Формат А3

ВР к 5 02 001

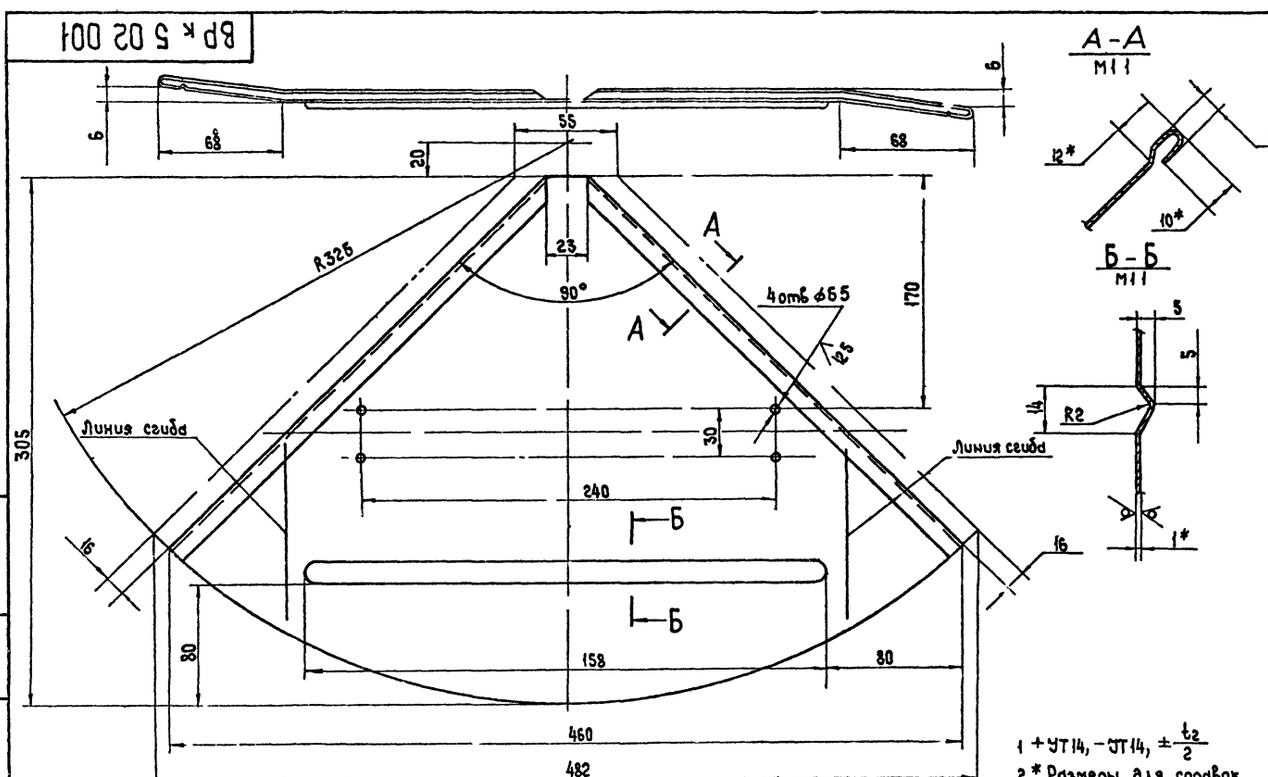

1 +УТ14, −УТ14, $\pm\frac{t_2}{2}$

2 * Размеры для справок

				ВР к 5 02 001			
Изм	Лист	N докум	Подп	Дата	Лопатка	Лит	Масса 0,6	Масштаб 1:2
Разраб		Миронова				Лист	Листов 1
Пров		Колкота				ММСС СССР Главпромвентиляция ГПИПроектпромвентиляция	
Т контр.		Демьянов					
Н контр.		Сельдякова			Лист Б-П-0-1 ГОСТ 19903 74 IV Ст3кп ГОСТ 16523 70		
Утв		Демьянов					

Копировал Формат А3

ВР к 5 03 СБ

Серия 5.904-46, Выпуск 1

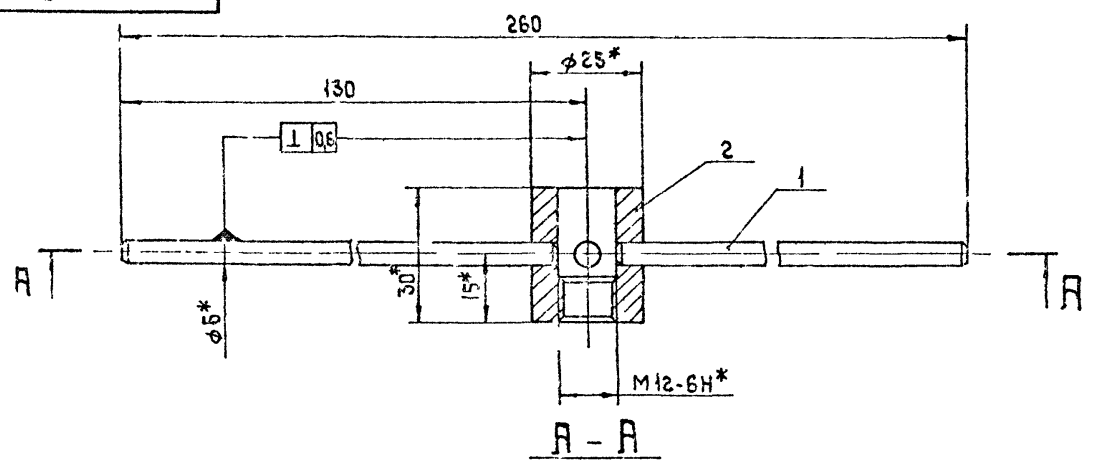

А – А

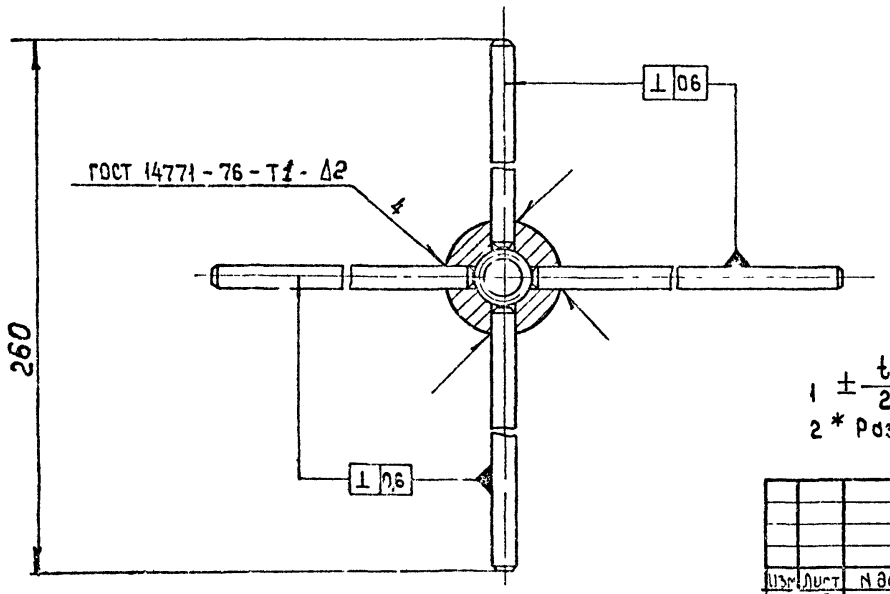

1 $\pm \frac{t_2}{2}$

2 * Размеры для справок

					ВР к 5 03 СБ	
Изм	Лист	N докум	Подп	Дата		
Разраб		Миронова			Крестовина	Лит / Масса 0,15 / Масштаб 1:1
Пров		Колкота			Сборочный чертеж	Лист / Листов 1
Т. контр		Демьянов				ММСС СССР Главпромвентиляция ГПИпроектпромвентиляция
Н контр		Сельдяков				
Утв		Демьянов				

Копировал

Формат А3

ВР к 5 03 001

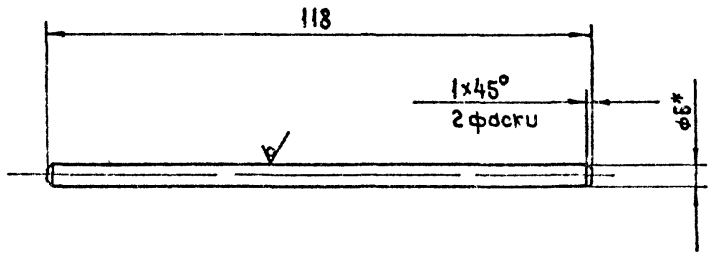

1 $-УТ14, \pm \frac{t_2}{2}$

2 * Размер для справок

					ВР к 5 03 001	
Изм	Лист	N докум	Подп	Дата		
Разраб		Миронова			Стержень	Лит / Масса 0,02 / Масштаб 1:1
Пров		Колкота				Лист / Листов 1
Т контр		Демьянов				ММСС СССР Главпромвентиляция
Н контр		Сельдяков			Конец Б-В-ГОСТ 2590-71	
Утв		Демьянов				

ВР к 5 001

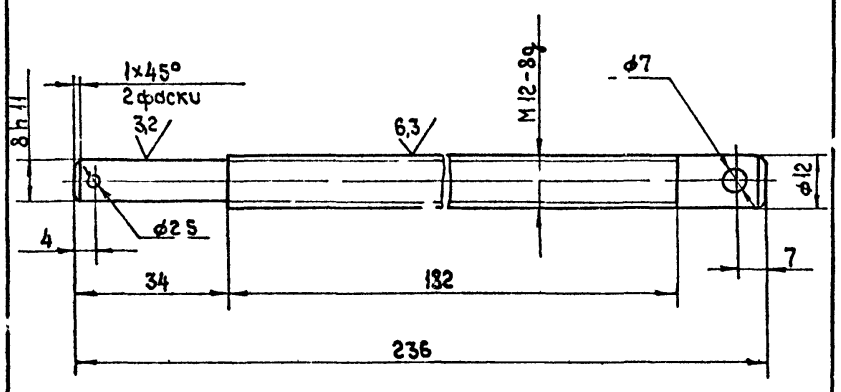

1 $+УТ14, -УТ14, \pm \frac{t_2}{2}$

2 Покрытие Хим Окс мв 30 прм

					ВР к 5 001	
Изм	Лист	N докум	Подп	Дата		
Разраб		Миронова			Винт	Лит / Масса 0,21 / Масштаб 1:1
Пров		Колкота				Лист / Листов 1
Т контр		Демьянов				ММСС СССР Главпромвентиляция
Н контр		Сельдяков			Конец 13-В-ГОСТ 2590-71	
Утв		Демьянов				

Серия 5 904-46, Выпуск 1

Формат	Зона	Поз	Обозначение	Наименование	Кол.	Примечание
				Документация		
Ж			ВР к 7 СБ	Сборочный чертеж		А2, А3
Д2			ВР ТУ	Технические условия		
				Сборочные единицы		
А4		1	ВР к 7 01	Каркас	1	
А4		2	ВР к 7 02	Заслонка	4	
А4		3	ВР к 7 03	Крестовина	1	
				Детали		
А4		4	ВР к 7 001	Винт	1	
А4		5	ВР к 2,5 001	Хомут	12	
А4		6	ВР к 2,5 002	Кольцо	1	
				Стандартные изделия		
		7		Винт 4×16 36		
				ГОСТ 17473-80	24	
		8		Гайка М4-6Н 04		
				ГОСТ 5916-70	24	
		9		Гайка М16-6Н 04		
				ГОСТ 15522-70	4	
		10		Шайба 12		
				ГОСТ 11371-80	1	
		11		Шплинт 2×22		
				ГОСТ 397-79	1	

Подп. и дата | Инв. № дубл. | Взам. инв. № | Подп. и дата | Инв. № подл.

Изм.	Лист	N докум.	Подп.	Дата
Разраб.		Миронова		
Пров.		Колкота		
Н. контр.		Сельдякова		
Утв.		Демьянов		

ВР к 7

Воздухораспределитель прямоточный регулируемый ⌀ 710

Лит. | Листов | Листов 1

МСС СССР

Главпромвентиляция ГПИ Проектпромвентиляция

Копировал | Формат А4

Формат	Зона	Поз	Обозначение	Наименование	Кол.	Примечание
				Документация		
А2			ВР к 7 01 СБ	Сборочный чертеж		
				Детали		
А4		1	ВР к 7 01 001	Стойка	4	
А4		2	ВР к 7 01 002	Рама	1	
А4		3	ВР к 7 01 003	Перекладина	1	
А4		4	ВР к 7 01 004	Втулка	1	
				Стандартные изделия		
		5		Фланец круглый		
				СТД 201 00 000-17		
				ТУ 36-1508-75	1	3,31

Подп. и дата | Инв. № дубл. | Взам. инв. № | Подп. и дата | Инв. № подл.

Изм.	Лист	N докум.	Подп.	Дата
Разраб.		Миронова		
Пров.		Колкота		
Н. контр.		Сельдякова		
Утв.		Демьянов		

ВР к 7.01

Каркас

Лит. | Лист | Листов 1

МСС СССР

Главпромвентиляция ГПИ Проектпромвентиляция

Копировал | Формат А4

ВР к 7 СБ

Б-Б лист 1
М 1:1

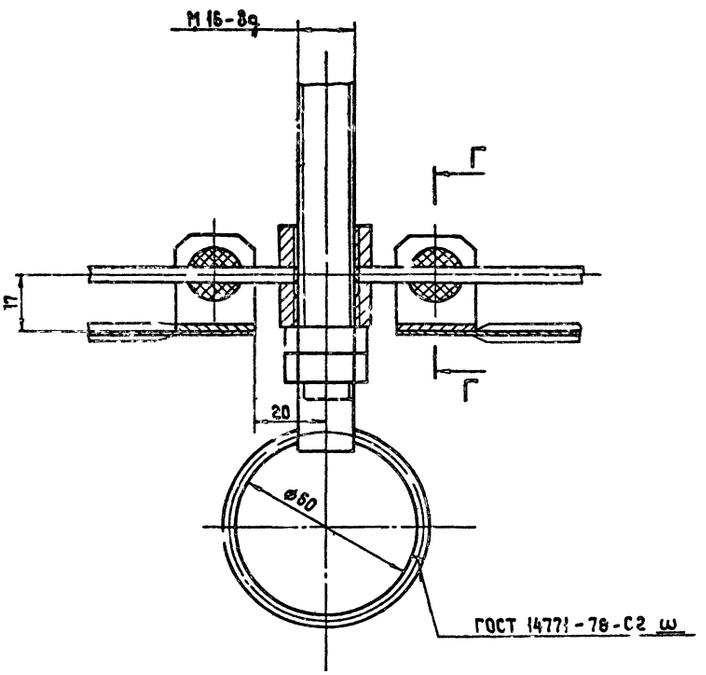

Г-Г
М 1:1

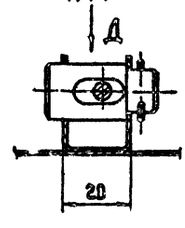

Вид Д
М 1:1

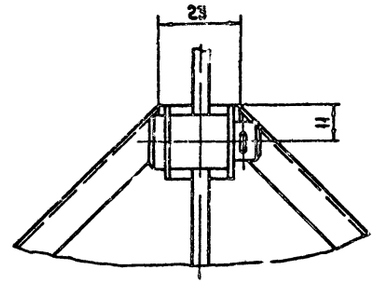

Вид В лист 1
М 1:1



Изм.	Лист	N докум.	Подп.	Дата

ВР к 7 СБ

Лист 2

Копировал | Формат А3

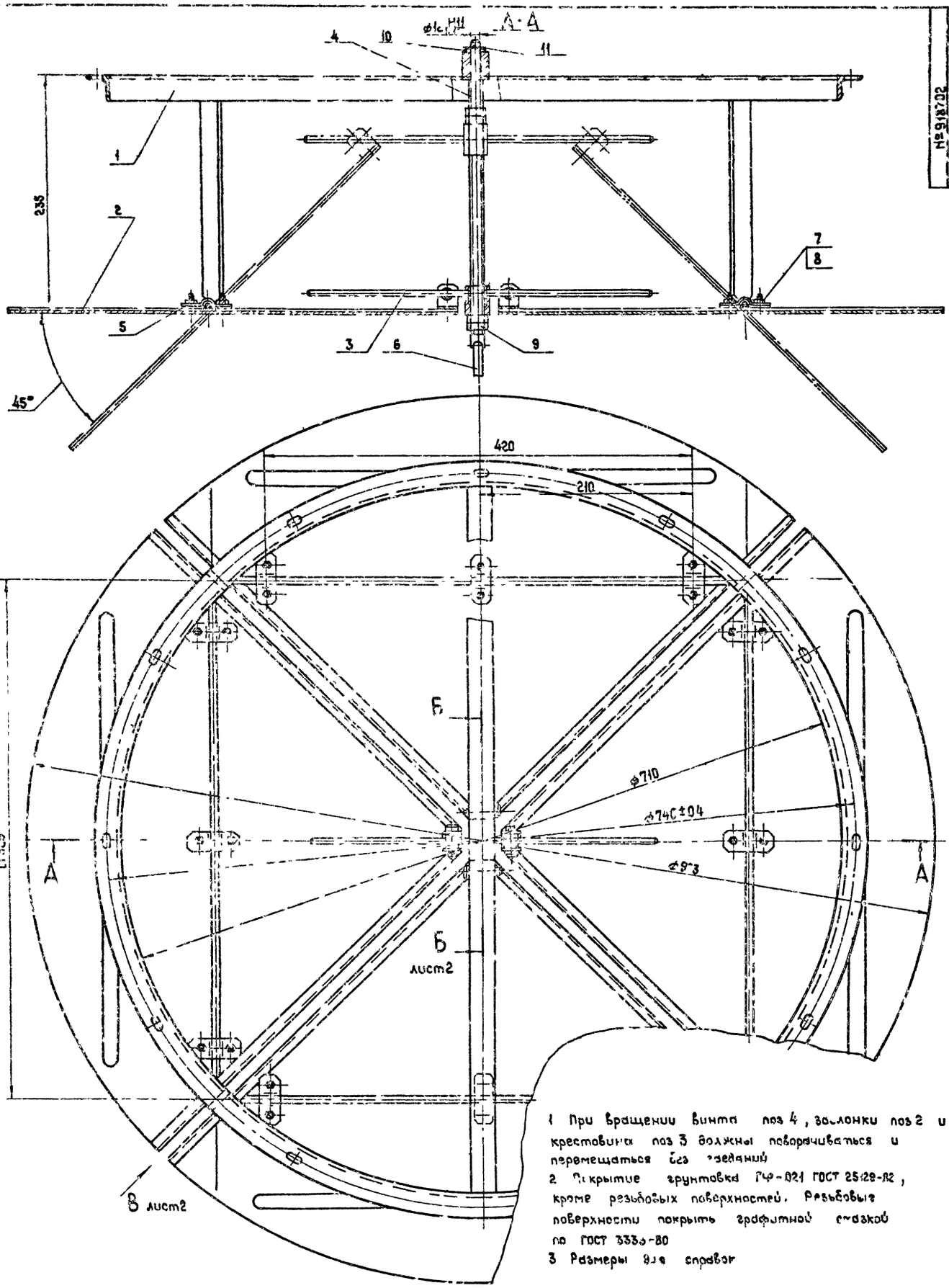

1 При вращении винта поз 4, заслонки поз 2 и крестовина поз 3 должны поворачиваться и перемещаться без заеданий

2 Покрытие грунтовка ГФ-021 ГОСТ 25129-82, кроме резьбовых поверхностей. Резьбовые поверхности покрыть графитной смазкой по ГОСТ 3333-80

3 Размеры для справок

					ВР к 7 СБ			
Изм	Лист	N докум	Подп	Дата	Воздухораспределитель [illegible] ф710	Лит	Масса	Масштаб
Разраб		Менгеев					7,1	1:25
Пров		Кол кото						
Т.контр		Демьянов						
Н.контр		Сладкий						

ВРк 701 СБ

Серия 5 904 46, выпуск 1

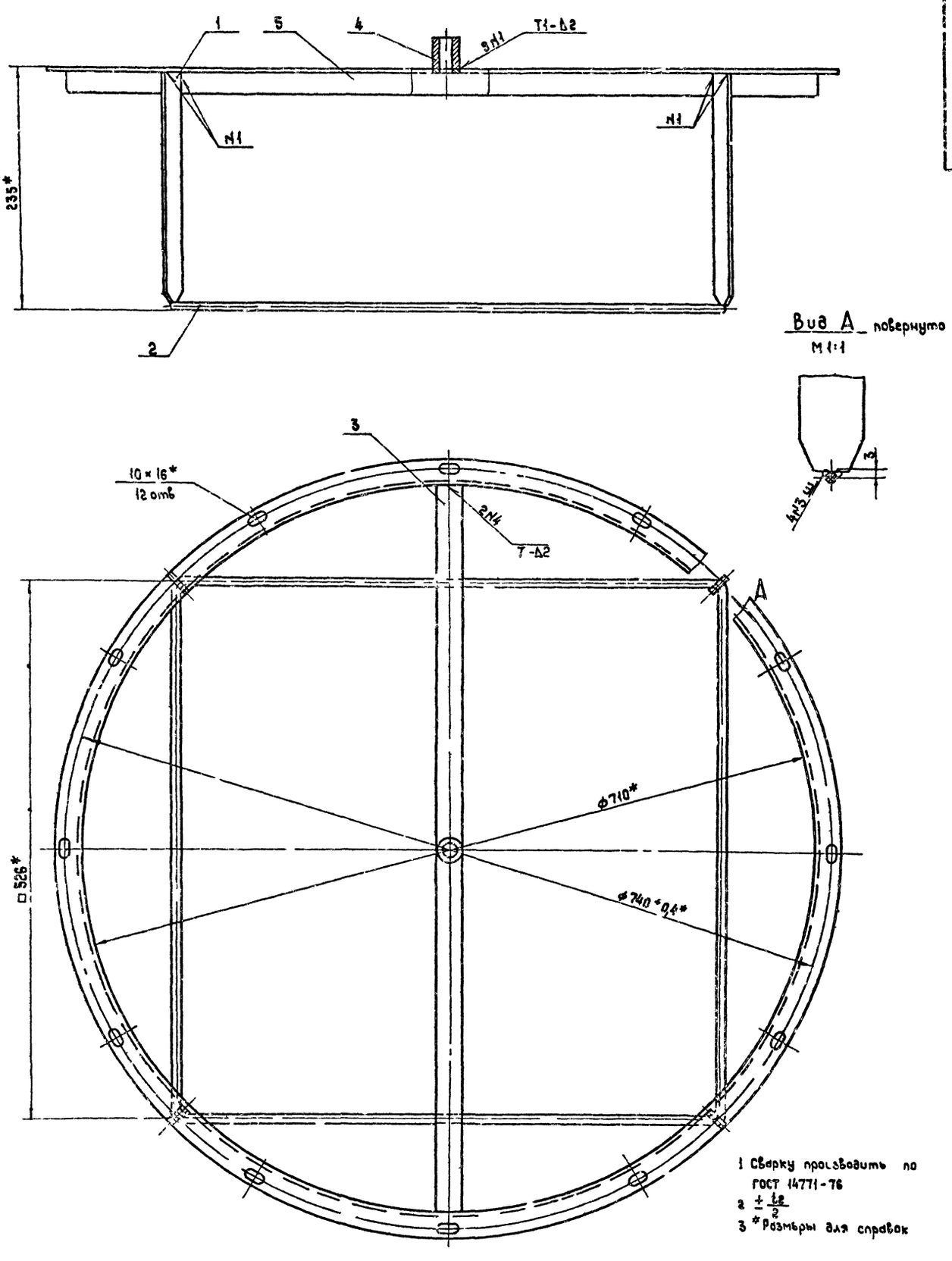

1 Сварку производить по ГОСТ 14771-76

2 $\pm \frac{t_2}{2}$

3 *Размеры для справок

					ВРк 701 СБ			
Изм	Лист	N докум	Подп	Дата	Каркас	Лит	Масса	Масштаб
Разраб		Менаева					5,0	1 2,5
Пров		Колкота			Сборочный чертеж			
Т контр		Демьянов				Лист	Листов 1	
Н контр		Сельдякова				ММС СССР		
Утв		Демьянов				Гидроэнергетический		

Серия 5.904-46; Выпуск 1

ВРк 7 01 001

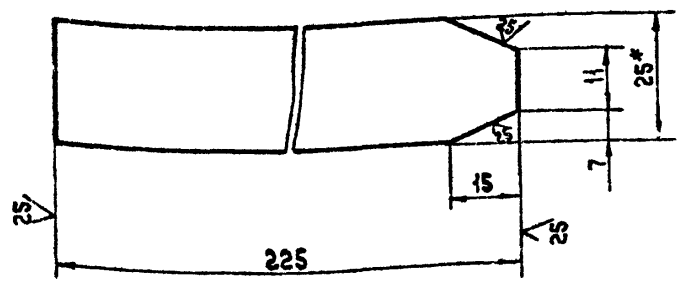

1 – УТ14, $\pm\frac{t_2}{2}$

2* Размер для справок.

Изм	Лист	N докум.	Подп.	Дата
Разраб		Меняева		
Пров		Колкота		
Т.контр.		Демьянов		
Н.контр.		Сельзяков		
Утв.		Демьянов		

ВРк 7 01 001

Стойка

Лит	Масса	Масштаб
	0,12	1:1

Лист | Листов 1

Полоса Б-2 4×25 ГОСТ 103-76 / Ст3кп ГОСТ 535-79

ММСС СССР
Главпромвентиляция
ГПИпроектпромвентиляция

Копировал | Формат А4

Инв. N подл. | Подп. и дата | Взам. инв. N | Инв. N дубл. | Подп. и дата

ВРк 7 01 002

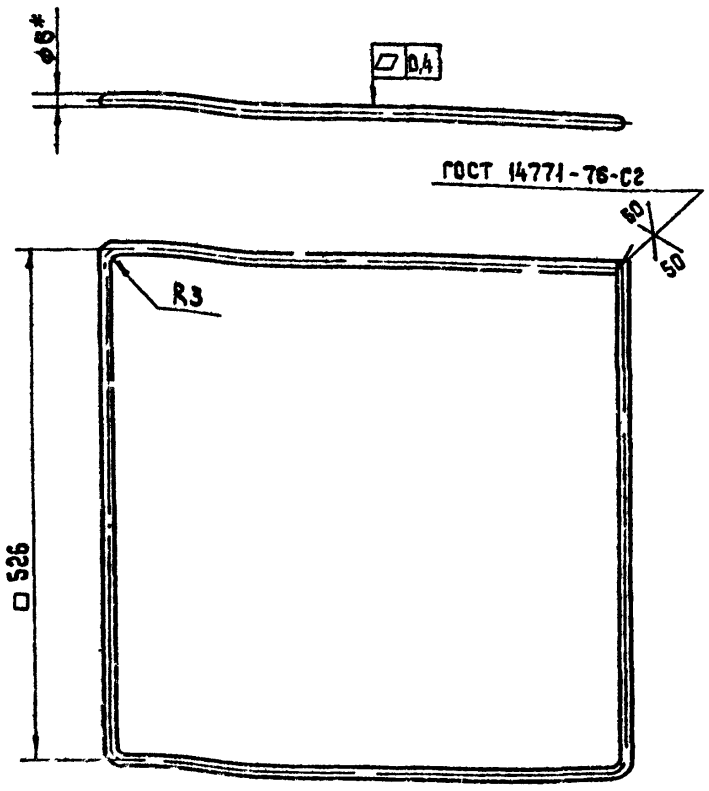

1 Длина развернутой детали 2098 мм

2 – УТ14, $\pm\frac{t_2}{2}$

3* Размер для справок

Изм	Лист	N докум.	Подп.	Дата
Разраб		Меняева		
Пров		Колкота		
Т.контр.		Демьянов		
Н.контр.		Сельзяков		
Утв.		Демьянов		

ВРк 7 01 002

Рама

Лит	Масса	Масштаб
	0,32	1:5

Лист | Листов 1

Круг Б-В-ГОСТ 2590-71 / Ст3кп-II ГОСТ 535-79

ММСС СССР
Главпромвентиляция
ГПИпроектпромвентиляция

Копировал | Формат А4

Инв. N подл. | Подп. и дата | Взам. инв. N | Инв. N дубл. | Подп. и дата

ВРк 7 01 003

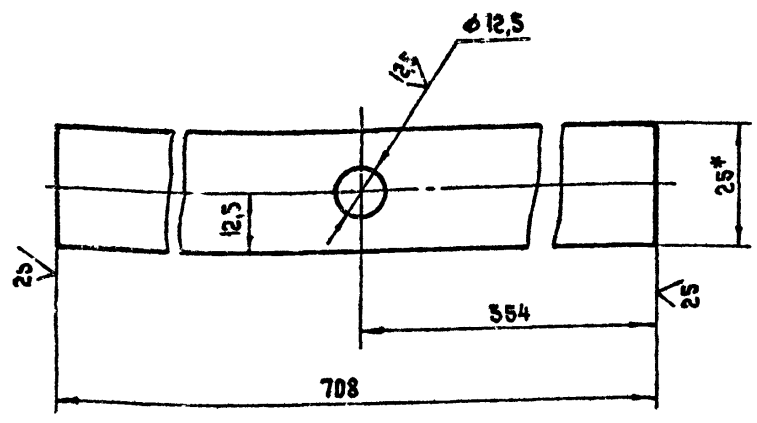

1 + УТ14, – УТ14, $\pm\frac{t_2}{2}$

2* Размер для справок

Изм	Лист	N докум.	Подп.	Дата
Разраб		Меняева		
Пров		Колкота		
Т.контр.		Демьянов		
Н.контр.		Сельзяков		
Утв.		Демьянов		

ВРк 7 01 003

Перекладина

Лит	Масса	Масштаб
	0,56	1:1

Лист | Листов 1

Полоса Б-2 4×25 ГОСТ 103-76 / Ст3кп ГОСТ 535-79

ММСС СССР
Главпромвентиляция
ГПИпроектпромвентиляция

Копировал | Формат А4

Инв. N подл. | Подп. и дата | Взам. инв. N | Инв. N дубл. | Подп. и дата

ВРк 7 01 004

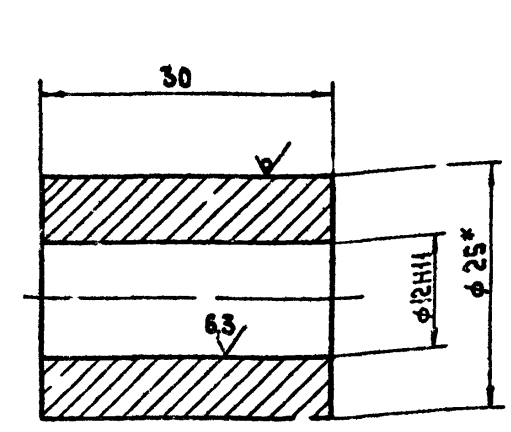

1 – УТ14, $\pm\frac{t_2}{2}$

2* Размер для справок

Изм	Лист	N докум.	Подп.	Дата
Разраб		Меняева		
Пров		Колкота		
Т.контр.		Демьянов		
Н.контр.		Сельзяков		
Утв.		Демьянов		

ВРк 7 01 004

Втулка

Лит	Масса	Масштаб
	0,09	2:1

Лист | Листов 1

Круг Б-В-ГОСТ 2590-71 / Ст3кп-II ГОСТ 535-79

ММСС СССР
Главпромвентиляция
ГПИпроектпромвентиляция

Копировал | Формат А4

Инв. N подл. | Подп. и дата | Взам. инв. N | Инв. N дубл. | Подп. и дата

Серия 5 904-46, выпуск.

Формат	Зона	Поз.	Обозначение	Наименование	Кол.	Примечание
				Документация		
А3			ВР к 7.02 СБ	Сборочный чертеж		
				Детали		
А3		1	ВР к 7.02 001	Лопатка	1	
А4		2	ВР к 2,5 02 001	Скоба	1	
А4		3	ВР к 2,5 02 003	Ось	1	
				Стандартные изделия		
		4		Шплинт 3,2×20		
				ГОСТ 397-79	1	

Изм	Лист	N докум	Подп	Дата
Разраб		Меняева		
Пров		Колкота		
Т контр		Демьянов		
Утв		Демьянов		

ВР к 7.02

Заслонка

Лит | Лист | Листов 1

ММСС СССР Главпромвентиляция ГПИ Проектпромвентиляция

Копировал Формат А4

Формат	Зона	Поз.	Обозначение	Наименование	Кол.	Примечание
				Документация		
А3			ВР к 7.03 СБ	Сборочный чертеж		
				Детали		
А4		1	ВР к 7.03 001	Стержень	4	
А4		2	ВР к 7.03 002	Втулка	1	

Изм	Лист	N докум	Подп	Дата
Разраб		Меняева		
Пров		Колкота		
Т контр		Демьянов		
Утв		Демьянов		

ВР к 7.03

Крестовина

Лит | Лист | Листов 1

ММСС СССР Главпромвентиляция ГПИ Проектпромвентиляция

Копировал Формат А4

ВР к 7.02 СБ

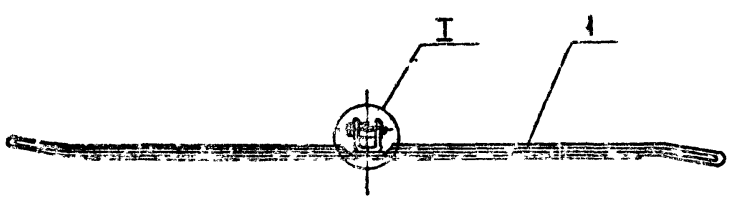

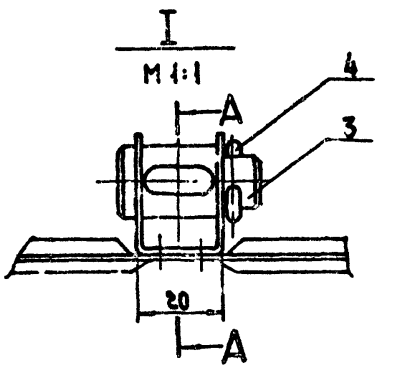

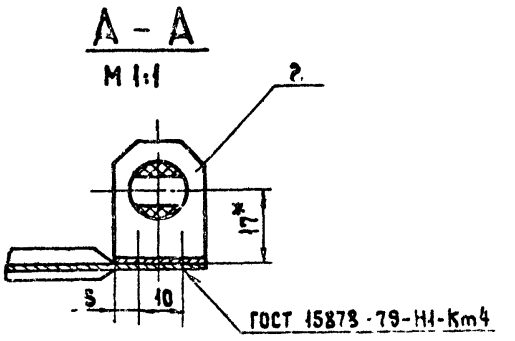

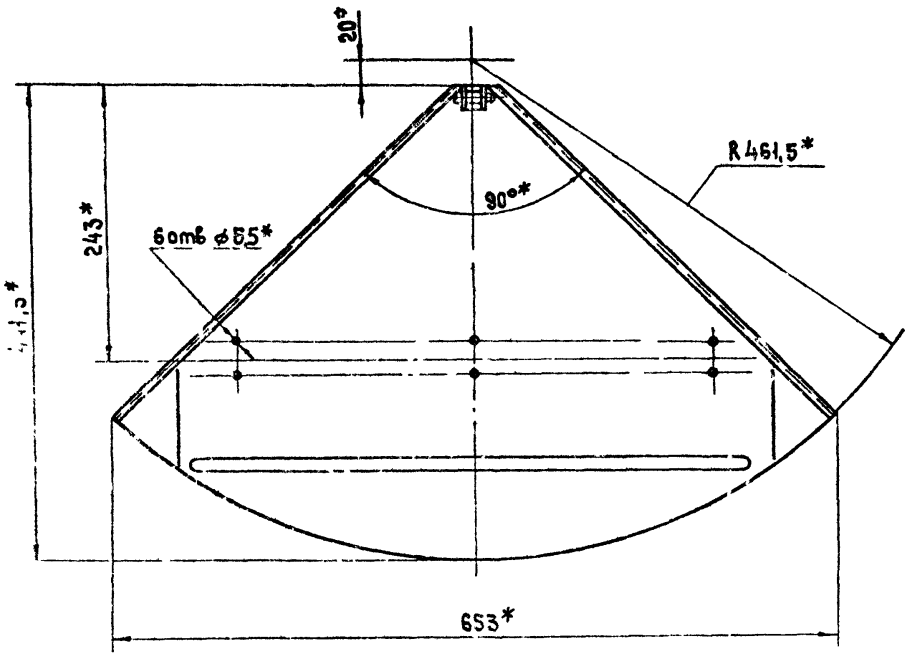

1. $\pm \frac{t_2}{2}$
2. * Размеры для справок

Изм	Лист	N докум	Подп	Дата
Разраб		Меняева		
Пров		Колкота		
Т контр		Демьянов		
Н контр		Сельдякова		
Утв		Демьянов		

ВР к 7.02 СБ

Заслонка

Сборочный чертеж

Лит | Масса 1,32 | Масштаб 1:4

Листов 1

Главпромвентиляция ГПИ Проектпромвентиляция

Копировал Формат А4

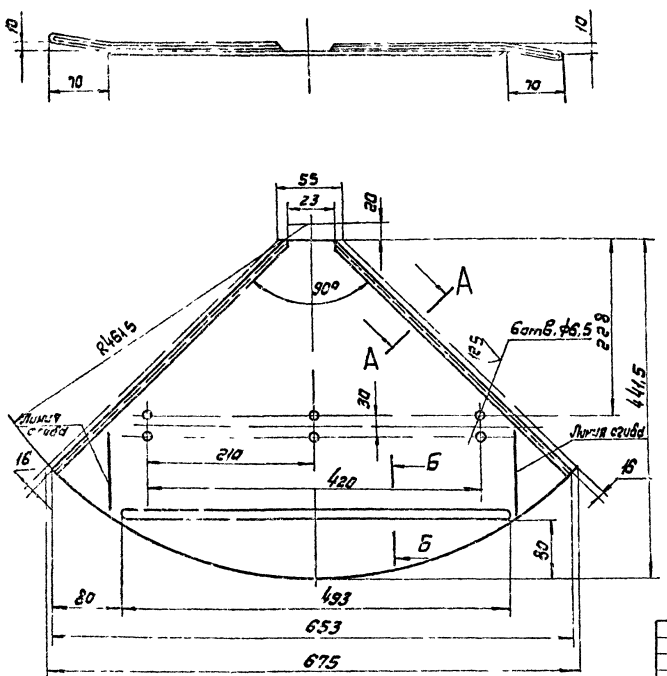

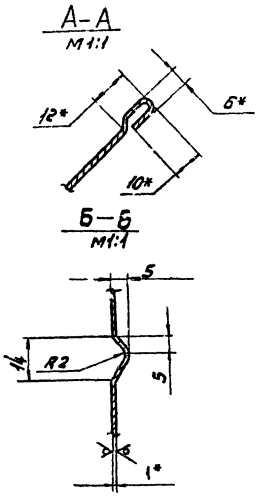

1. $+\frac{IT14}{2}; -\frac{IT14}{2}; \pm\frac{t2}{2}$
2. * Размеры для справок

					ВРк 7.02.001		
Изм.	Лист	№ докум.	Подп.	Дата			
Разраб.		Менявева			Лопатка	Лит.	Масса	Масштаб
Пров.		Колкатов					13	1:4
Т. контр.		Демьянов				Лист	Листов 1
Н. контр.		Сельвельев			Лист 6-ПН-0-1 ГОСТ 19903-74	Мпсс	СССР
Утв.		Демьянов			Ш-Сп 3кл ГОСТ 15523-70	Гл. Правительственная	
						Гл. Правительственная	

Копировал: Формат А3

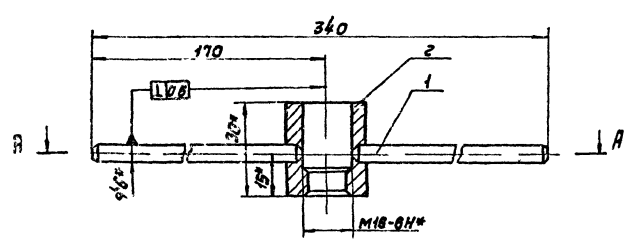

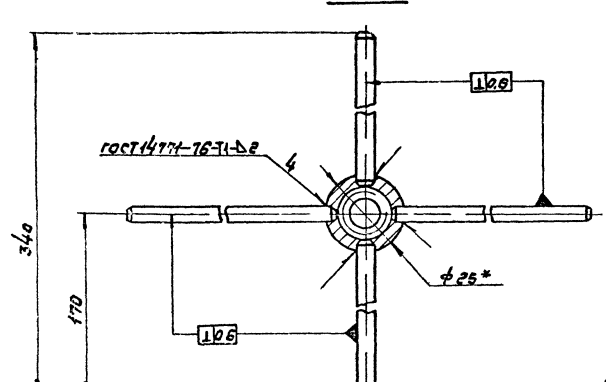

1. $\pm\frac{t2}{2}$
2. * Размеры для справок

					ВРк 7.03СБ		
Изм.	Лист	№ докум.	Подп.	Дата			
Разраб.		Менявева			Крестовина	Лит.	Масса	Масштаб
Пров.		Колкатов					0,15	1:1
Т. контр.		Демьянов			Сборочный чертеж		
Н. контр.							
Утв.							

Копировал: Формат А3

Серия 5 904-46, выпуск 1

ВР к 7.03.001

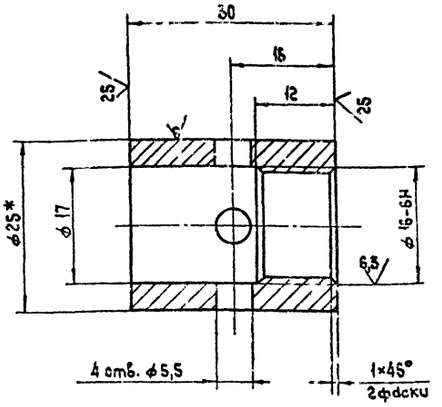

1. + УТ14; − УТ14; $\pm\frac{t_2}{2}$
2. * Размер для справок

Изм.	Лист	N докум.	Подп.	Дата	ВР к 7.03.001
Разраб.		Миронова			Втулка
Пров.		Колкота			
Т. контр.		Демьянов			
Н. контр.		Сельдяков			
Утв.		Демьянов			

Лит.	Масса	Масштаб
	0,05	2:1

Лист | Листов 1

Круг 25-В-ГОСТ 2590-71 / Ст 3 кп-II-ГОСТ 535-79

ММСС СССР Главпромвентиляция ГПИ Проектпромвентиляция

Копировал | Формат А4

ВР к 7.03.002

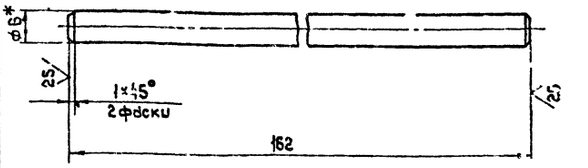

1. − УТ14; $\pm\frac{t_2}{2}$
2. * Размер для справок

Изм.	Лист	N докум.	Подп.	Дата	ВР к 7.03.002
Разраб.		Миронова			Стержень
Пров.		Колкота			
Т. контр.		Демьянов			
Н. контр.		Сельдяков			
Утв.		Демьянов			

Лит.	Масса	Масштаб
	0,024	2:1

Лист | Листов 1

Круг 6-В-ГОСТ 2590-71 / Ст 3 кп-II-ГОСТ 535-79

ММСС СССР Главпромвентиляция ГПИ Проектпромвентиляция

Копировал | Формат А4

ВР к 7.001

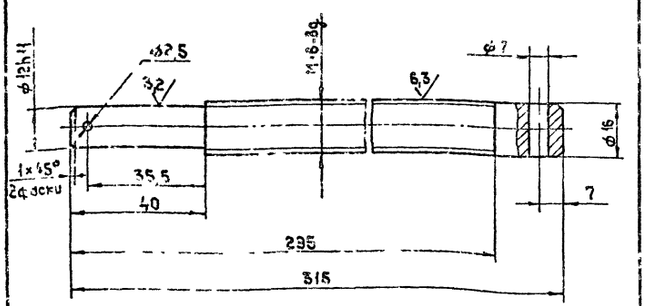

1. + УТ14; − УТ14; $\pm\frac{t_2}{2}$
2. Покрытие: Хим Окс тв 30 прм

Изм.	Лист	N докум.	Подп.	Дата	ВР к 7.001
Разраб.		Миронова			Винт
Пров.		Колкота			
Т. контр.		Демьянов			
Н. контр.		Сельдяков			
Утв.		Демьянов			

Лит.	Масса	Масштаб
	0,5	1:1

Лист | Листов 1

Круг 18-В-ГОСТ 2590-71 / Ст 3 кп-II-ГОСТ 535-79

ММСС СССР Главпромвентиляция ГПИ Проектпромвентиляция

Копировал | Формат А4

Формат	Зона	Поз.	Обозначение	Наименование	Кол.	Примечание
				Документация		
*			ВР к 10 СБ	Сборочный чертеж		*/А3 А2
А2			ВР ТЧ	Технические условия		
				Сборочные единицы		
А4		1	ВР к 10 01	Каркас	1	
А4		2	ВР к 10 02	Заслонка	4	
А4		3	ВР к 10 03	Крестовина	1	
				Детали		
А4		4	ВР к 10 001	Винт	1	
А4		5	ВР к 2,3 001	Хомут	12	
А4		6	ВР к 2,5 002	Кольцо	1	
				Стандартные изделия		
		7		Винт М4×16 38		
				ГОСТ 17473-80	24	
		8		Гайка М4-6Н 04		
				ГОСТ 5916-70	24	
		9		Гайка М16.6Н 04		
				ГОСТ 15522-70	4	
		10		Шайба 12		
				ГОСТ 11371-80	1	
		11		Шплинт 4×22		
				ГОСТ 397-79	1	

ВР к 10

Изм.	Лист	N докум.	Подп.	Дата	ВР к 10
Разраб.		Миронова			Воздухораспределитель прямоточный [illegible]
Пров.		Колкота			

Лит. | Лист | Листов 1

ММСС СССР Главпромвентиляция ГПИ Проектпромвентиляция

Копировал | Формат А4

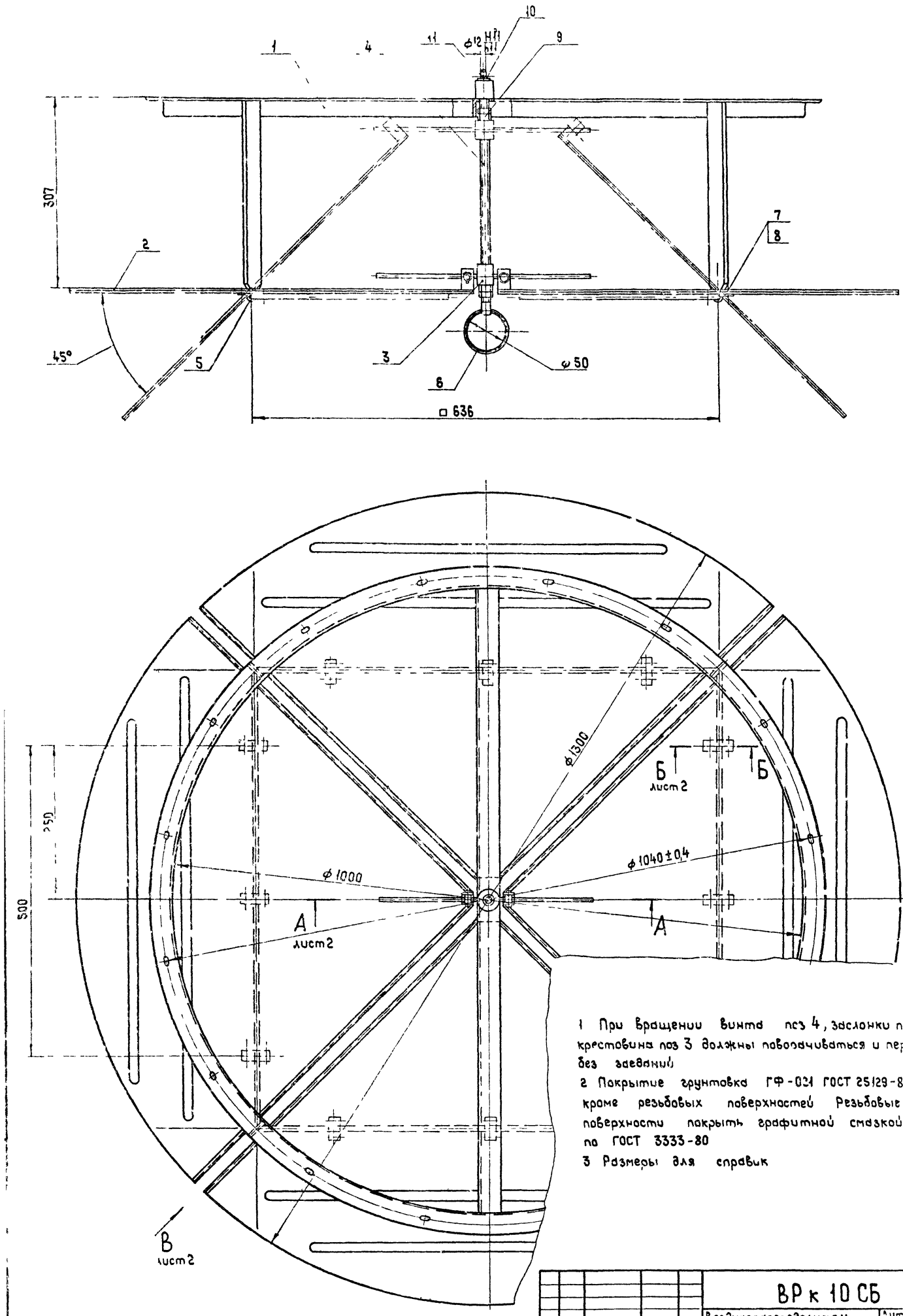

1 При вращении винта поз 4, заслонки поз 2 и крестовина поз 3 должны поворачиваться и перемещаться без заеданий

2 Покрытие грунтовка ГФ-021 ГОСТ 25129-82, кроме резьбовых поверхностей Резьбовые поверхности покрыть графитной смазкой по ГОСТ 3333-80

3 Размеры для справок

					ВР к 10 СБ			
Изм	Лист	N докум	Подп	Дата	Воздухораспределитель прямоточный регулируемый ф 1000 Сборочный чертеж	Лит	Масса	Масштаб
Разраб		Миронова					16,5	1:4
Пров		Колкота				Лист	Листов 1	
Т контр		Демьянов				ММСС СССР Главпромвентиляция ГПИ Проектпромвентиляция		
Нач отд		Осадчий						
Н контр		Сельдягова						
Утв		Овчинников						

Копировал

Формат А2

N918702

ВР к 10 СБ

32

ВРк 10 СБ

А А лист 1
М1:1

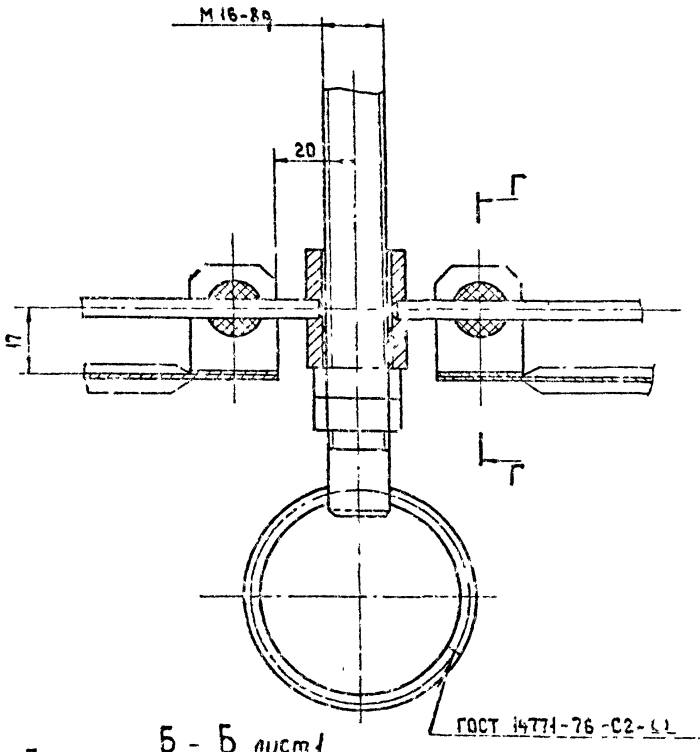

Г-Г
М1:1

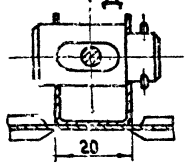

Вид Д
М1:1

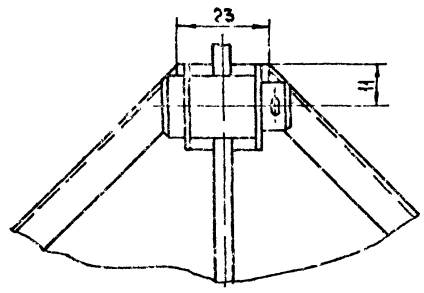

Вид В лист 1
М1:1

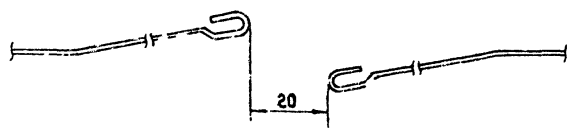

Б - Б лист 1
М1:1

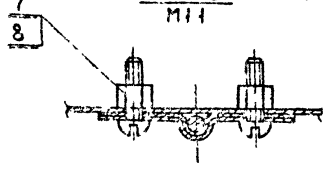

Изм	Лист	№докум.	Подп.	Дата	ВРк 10 СБ	Лист 2

Копировал

Формат А3

Формат	Зона	Поз.	Обозначение	Наименование	Кол.	Примечание
				Документация		
А2			ВРк 10.01 СБ	Сборочный чертеж		
				Детали		
А4		1	ВРк 10.01.001	Перекладина	1	
А4		2	ВРк 10.01.002	Рама	1	
А4		3	ВРк 10.01.003	Стойка	4	
А4		4	ВРк 7.01 004	Втулка	1	
				Прочие изделия		
		5		Фланец круглый		
				СТД 201.00 000-20		
				ТУ 36-1508-75	1	6,08кг

					ВРк 10.01	Лит.	Масса	Масштаб
Изм.	Лист	№ докум.	Подп.	Дата				
Разраб.					Каркас			
Пров.						Лист	Листов 1	
Т.контр.								
Н.контр.								
Утв.								

ВРк 10.01.001

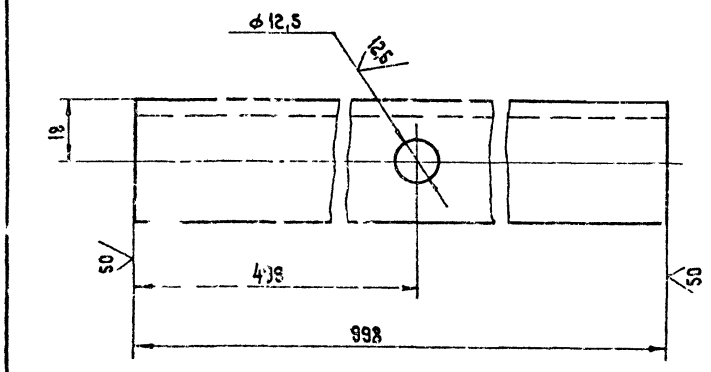

+УТ14; -УТ14

Инв. № подл. | Подп. и дата | Взам. инв. № | Инв. № дубл. | Подп. и дата

					ВРк 10.01.001	Лит.	Масса	Масштаб
Изм.	Лист	№ докум.	Подп.	Дата				
Разраб.					Перекладина			
Пров.						Лист	Листов 1	
Т.контр.								
Н.контр.								
Утв.								

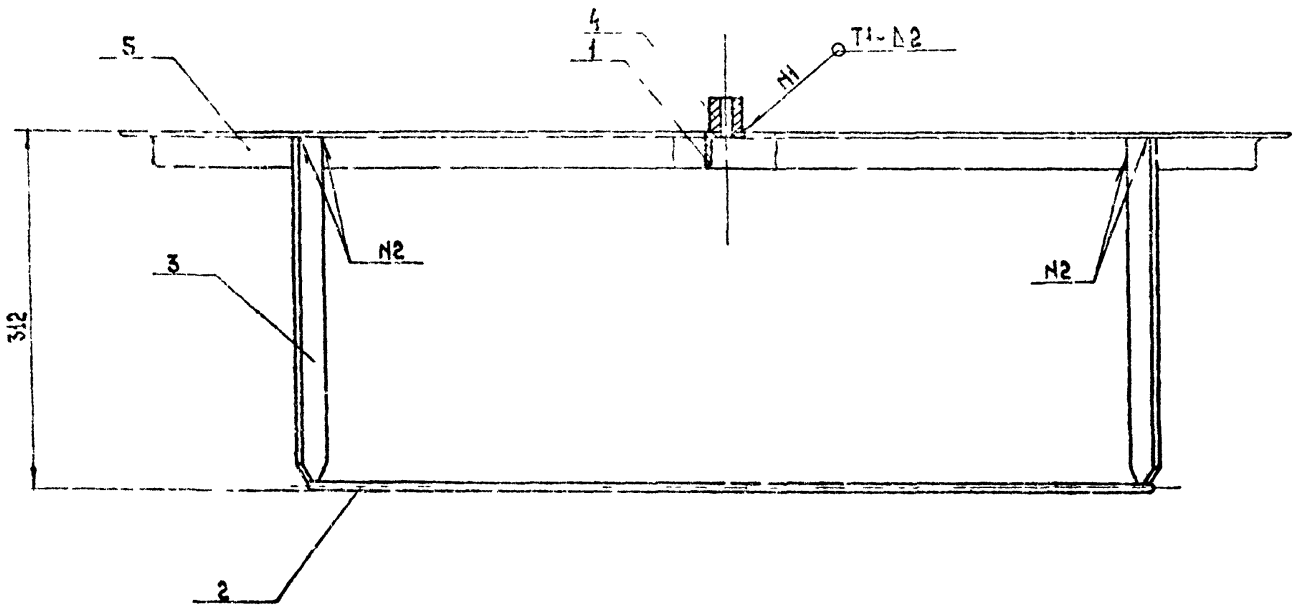

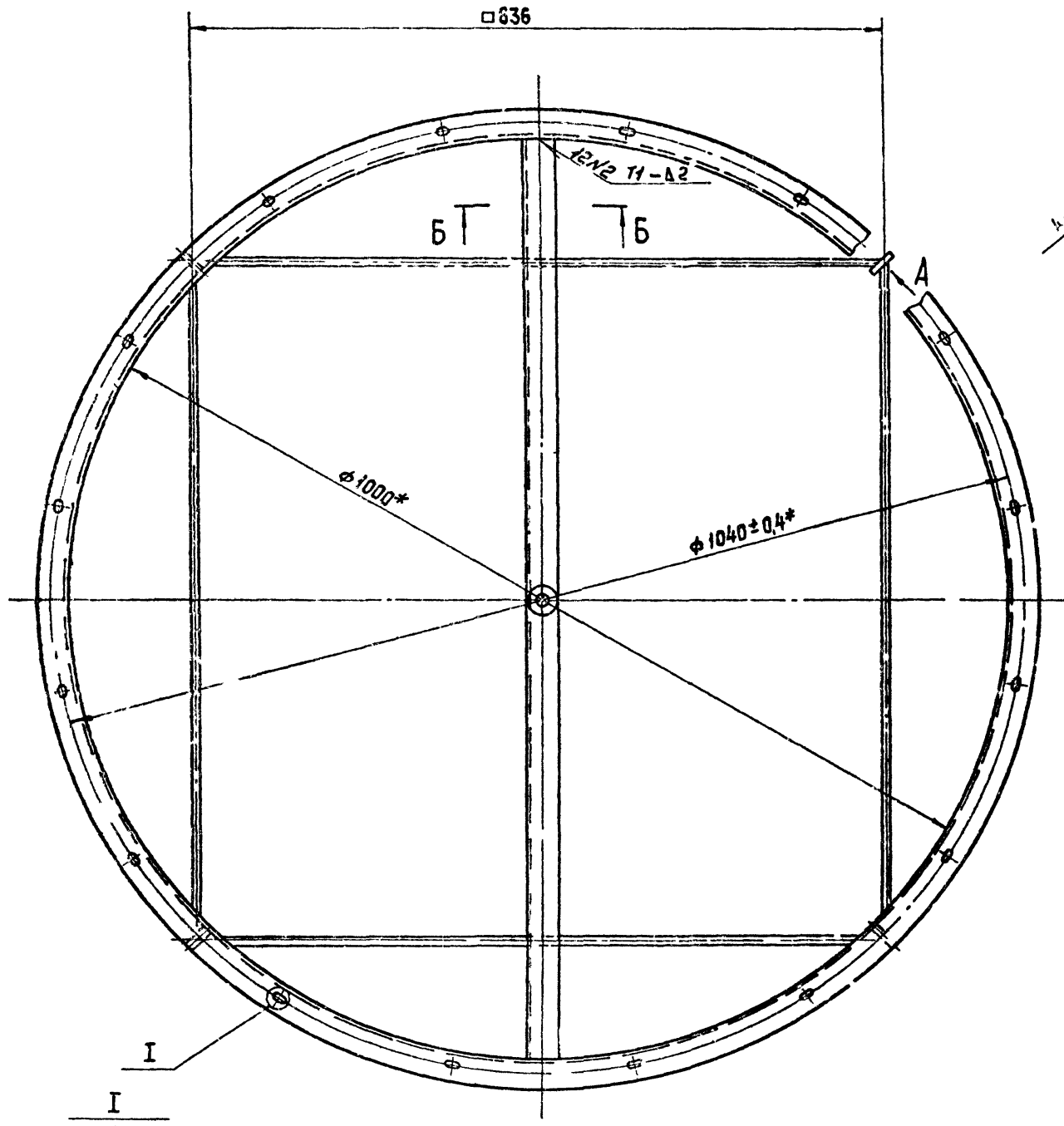

I
М11

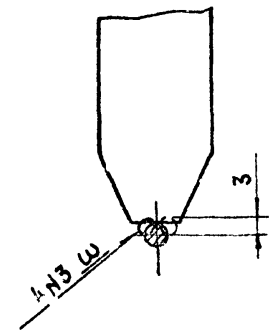

Вид А повернуто
М11

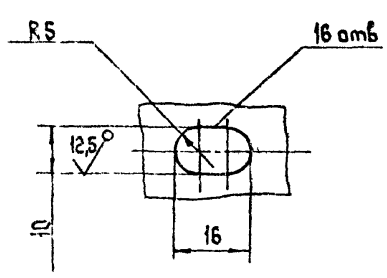

Б - Б
М12

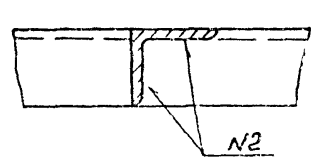

1 Сборку производить по ГОСТ 14771-76

2 $\pm\frac{t_2}{2}$

3 * Размеры для справок

					ВРк 10 01 СБ		
Изм.	Лист	№ докум.	Подп.	Дата			
Разраб.		Миронова			Каркас	Масса	Масштаб
Пров.		Колкота				12,3	1:4
Т. контр.		Семьянов			Сборочный чертеж		
Н. контр.		Сергеева				Лист	Листов
ГИП							

Серия 5.904-46, Выпуск 1

Серия 5.904-46, выпуск 1

ВР к 10.01.002

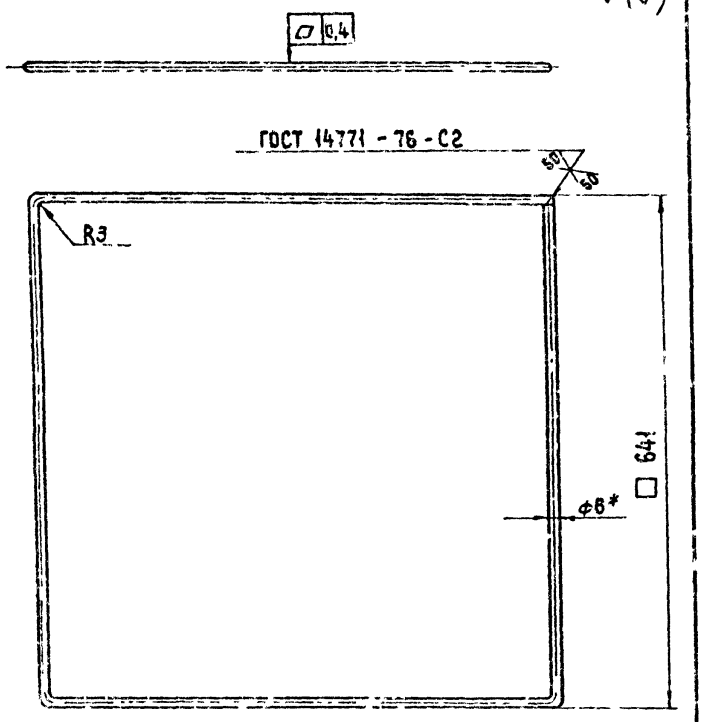

1. Длина развернутой детали 2538 мм
2. - УТ 14
3.* Размер для справок

Изм.	Лист	N докум.	Подп.	Дата	ВР к 10.01.002	Лит.	Масса	Масштаб
Разраб.		Миронова			Рама		0,39	1:5
Пров.		Колкота				Лист	Листов 1	
Т. контр.		Демьянов				ММСС СССР		
Н. контр.		Сельдякова			Круг В-В-ГОСТ 2590-71	Главпромвентиляция		
Утв.		Демьянов			Ст 3кп-II ГОСТ 535-79	ГПИПроектпромвентиляция		

Копировал: Формат А4

ВР к 10.01.003

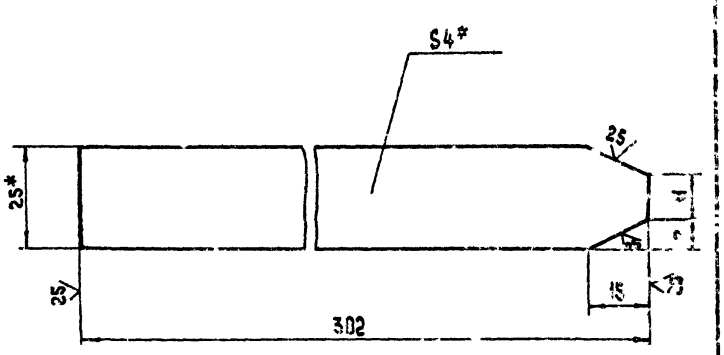

1. - УТ 14
2.* Размеры для справок

Изм.	Лист	N докум.	Подп.	Дата	ВР к 10.01.003	Лит.	Масса	Масштаб
Разраб.		Миронова			Стойка		0,24	1:1
Пров.		Колкота				Лист	Листов 1	
Т. контр.		Демьянов				ММСС СССР		
Н. контр.		Сельдякова			Полоса Б-2 4×25 ГОСТ 103-76	Главпромвентиляция		
Утв.		Демьянов			Ст 3кп-II-ГОСТ 535-78	ГПИПроектпромвентиляция		

Копировал: Формат А4

Формат	Зона	Поз.	Обозначение	Наименование	Кол.	Примечание
				Документация		
А3			ВР к 10.02 СБ	Сборочный чертеж		
				Детали		
А4		1	ВР к 10.02.001	Лопатка	1	
А4		2	ВР к 2,5.02.001	Скоба	1	
А4		3	ВР к 2,5.02.003	Ось	1	
				Стандартные изделия		
		4		Шплинт 3,2×20		
				ГОСТ 397-79	1	

ВР к 10.02

Заслонка

Формат	Зона	Поз.	Обозначение	Наименование	Кол.	Примечание
				Документация		
А3			ВР к 10.03 СБ	Сборочный чертеж		
				Детали		
А4		1	ВР к 10.03.001	Стержень	4	
А4		2	ВР к 7.03.001	Втулка	1	

ВР к 10.03

Крестовина

ВР к 10 02 СБ

Серия 5.904-46, выпуск 1

Инв. № подл. | Подп. и дата | Взам. инв. № | Инв. № дубл. | Подп. и дата

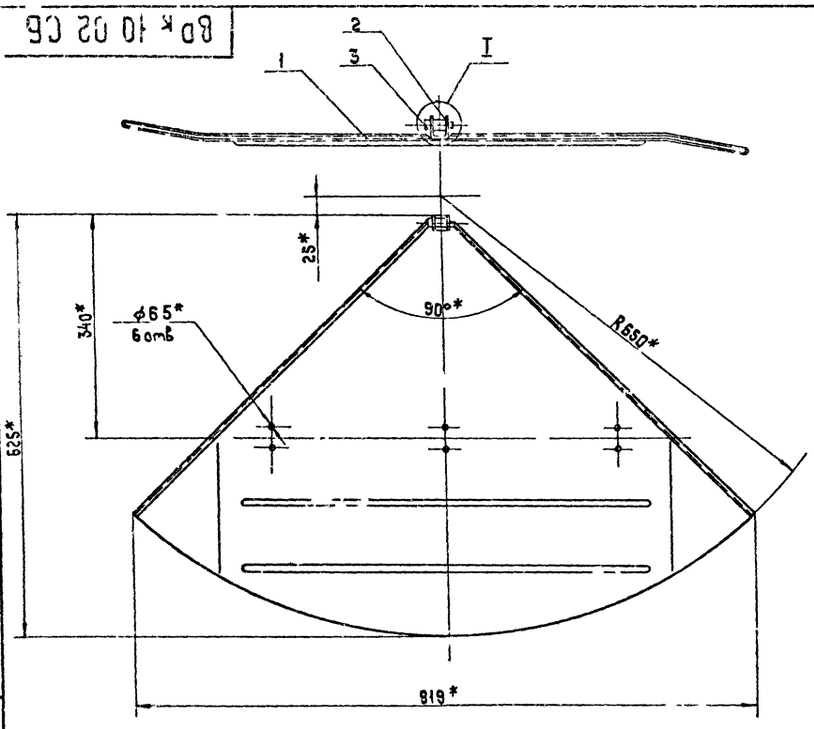

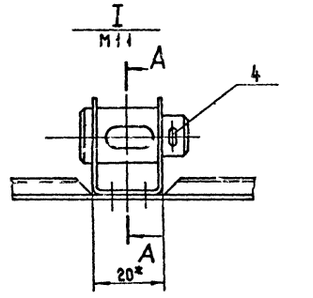

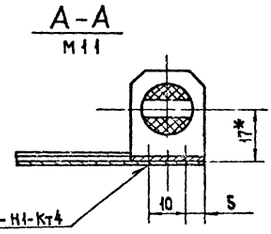

1 $\pm \frac{t_2}{2}$

2 * Размеры для справок

					ВР к 10 02 СБ		
Изм.	Лист	№ докум.	Подп.	Дата	Заслонка Сборочный чертеж	Лит.	Масса	Масштаб
Разраб.		Миронова					3,52	1:5
Пров.		Колката				Лист	Листов 1
Т. контр.		Демьянов				МИСС СССР Главпромвентиляция ГПИПроектпромвентиляция	
Н. контр.		Сельдякова					
Ч. пб.		Демьянов					

Копировал

Формат А3

ВР к 10 02 001

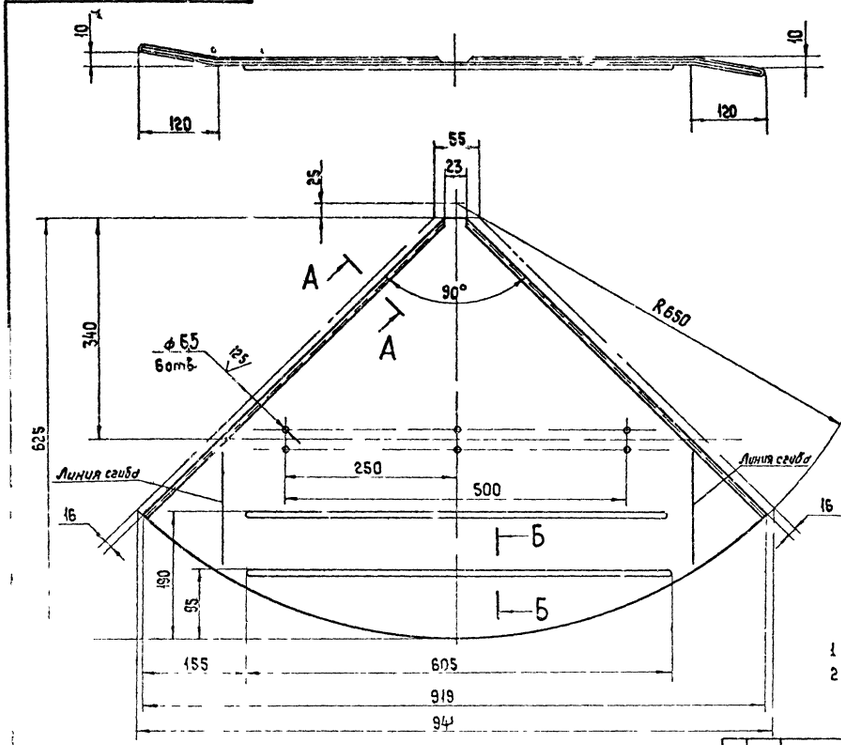

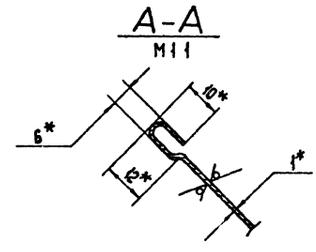

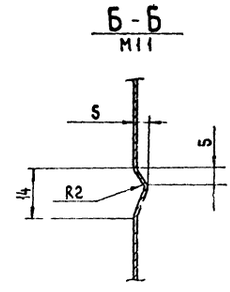

1 $+УТ14, -УТ14, \pm \frac{t_2}{2}$

2 * Размеры для справок

					ВР к 10.02.001		
Изм.	Лист	№ докум.	Подп.	Дата	Лопата	Лит.	Масса	Масштаб
Разраб.		Миронова					3,5	5
Пров.		Колката				Лист	Листов 1
Т. контр.		Демьянов				МИСС СССР Главпромвентиляция ГПИПроектпромвентиляция	
Н. контр.		Сельдякова					
Ч. пб.		Демьянов					

Копировал

Формат А3

ВРК 10 03 СБ

Серия 5.904-46, Выпуск 1

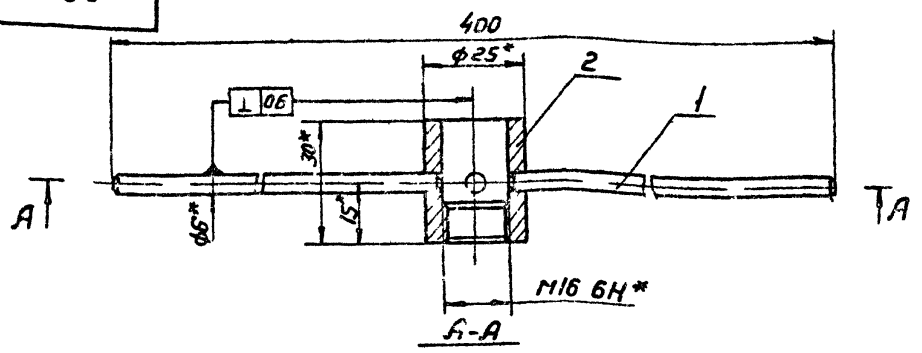

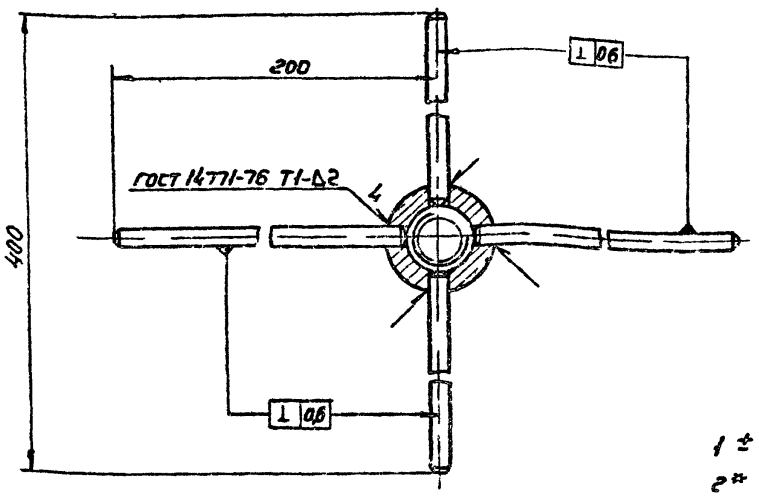

1 ± $\frac{t_2}{2}$

2* Размеры для справок

Изм.	Лист	N докум.	Подп.	Дата	ВРК 10 03 СБ		
Разраб.	Чурочева				Крестовина	Лит.	Масса	Масштаб
Пров.	Колкота				Сборочный чертеж		0,2	1:1
Т.контр.	Демьянов					Лист	Листов 1
Н.контр.	Сельякова					ММСС СССР Главпромвентиляция ГПИ Проектпромвентиляция	
Утв.	Демьянов						

Копировал Вешникая

Формат А3

ВРК 10 03 001

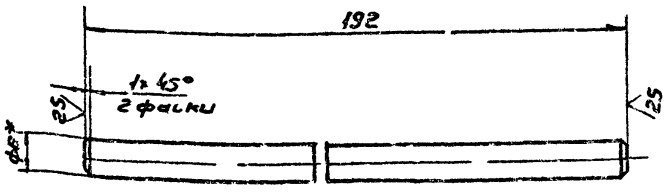

1 - JT14 + $\frac{t_2}{2}$

2* Размер для справок

Изм.	Лист	N докум.	Подп.	Дата	ВРК 10 001		
Разраб.	Миронова				Стержень	Лит.	Масса	Масштаб
Пров.	Колкота						0,03	1:1
Т.контр.	Демьянов					Лит.	N листов 1
Н.контр.	Сельякова					ММСС СССР Главпромвентиляция ГПИ Проектпромвентиляция	
Утв.	Демьянов						

Копировал

Формат А4

ВРК 10 001

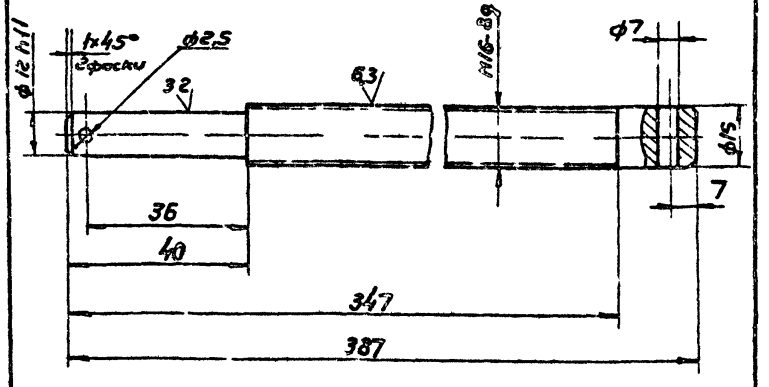

1 + JT14 - JT14 ± $\frac{t_2}{2}$

2 Покрытие Хим Окс тв 30 прм

Изм.	Лист	N докум.	Подп.	Дата	ВРК 10 001		
Разраб.	Миронова				Винт	Лит.	Масса	Масштаб
Пров.	Колкота						0,36	1:1
Т.контр.	Демьянов					Лист	Листов 1
Н.контр.	Сельякова					ММСС СССР Главпромвентиляция ГПИ Проектпромвентиляция	
Утв.	Демьянов						

Копировал Вешникая

Формат А4

Серия 5.904-46 выпуск 1

Формат	Зона	Поз	Обозначение	Наименование	Кол	Примечание
				Документация		
*			ВР к 14 СБ	Сборочный чертеж		*) А3,А2
А2			ВР ТУ	Технические условия		
				Сборочные единицы		
А4		1	ВР к 14 01	Каркас	1	
А4		2	ВР к 14 02	Заслонка	4	
А4		3	ВР к 14 03	Крестовина	1	
				Детали		
А4		4	ВР к 14 01 001	Винт	1	
А4		5	ВР к 2,5 002	Хомут	16	
А4		6	ВР к 2,5 003	Кольцо	1	
				Стандартные изделия		
		7		Винт М4×16 38		
				ГОСТ 17473-80	32	
		8		Гайка М4-6Н 04		
				ГОСТ 5916-70	32	
		9		Гайка М16-6Н 04		
				ГОСТ 15522-70	4	
		10		Шайба 12		
				ГОСТ 11371-80	1	
		11		Шплинт 4×22		
				ГОСТ 397-79	1	

Подп и дата | Инв № дубл | Взам инв № | Подп и дата | Инв № подл

Изм	Лист	N докум	Подп	Дата
Разраб		Меняева		
Пров		Колкота		
Н контр		Сельдякова		
Утв		Демьянов		

ВР к 14

Воздухораспределитель прямоточный регулируемый ø 1400

Лит	Лист	Листов
		1

ММСС СССР Главпромвентиляция ГПИ Проектпромвентиляция

Копировал Формат А4

Формат	Зона	Поз	Обозначение	Наименование	Кол	Примечание
				Документация		
А2			ВР к 14 01 СБ	Сборочный чертеж		
				Детали		
А4		1	ВР к 14 01 001	Перекладина	1	
А4		2	ВР к 14 01 002	Рамка	1	
А4		3	ВР к 14 01 003	Стойка	4	
А4		4	ВР к 7 01 004	Втулка	1	
				Прочие изделия		
		5		Фланец круглый		
				СТД 201 001 000-23		
				ТУ 36-1508-75	1	

Подп и дата | Инв № дубл | Взам инв № | Подп и дата | Инв № подл

Изм	Лист	N докум	Подп	Дата
Разраб		Меняева		
Пров		Колкота		
Н контр		Сельдякова		
Утв		Демьянов		

ВР к 14.01

Каркас

Лит	Лист	Листов
		1

ММСС СССР Главпромвентиляция ГПИ Проектпромвентиляция

Копировал Формат А4

ВР к 14 СБ

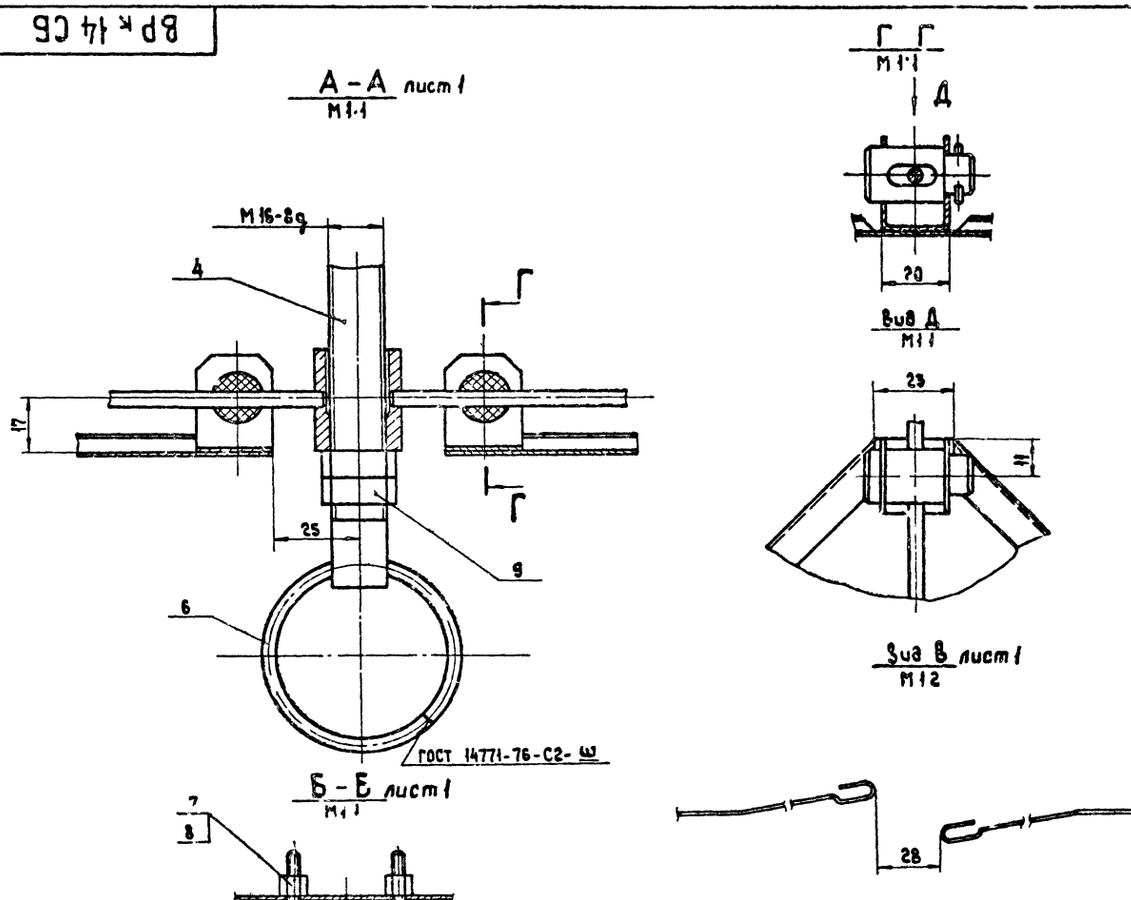

Подп и дата | Инв № дубл | Взам инв № | Подп и дата | Инв № подл

Изм	Лист	N докум	Подп	Дата

ВР к 14 СБ

Лист 2

Копировал Формат А3

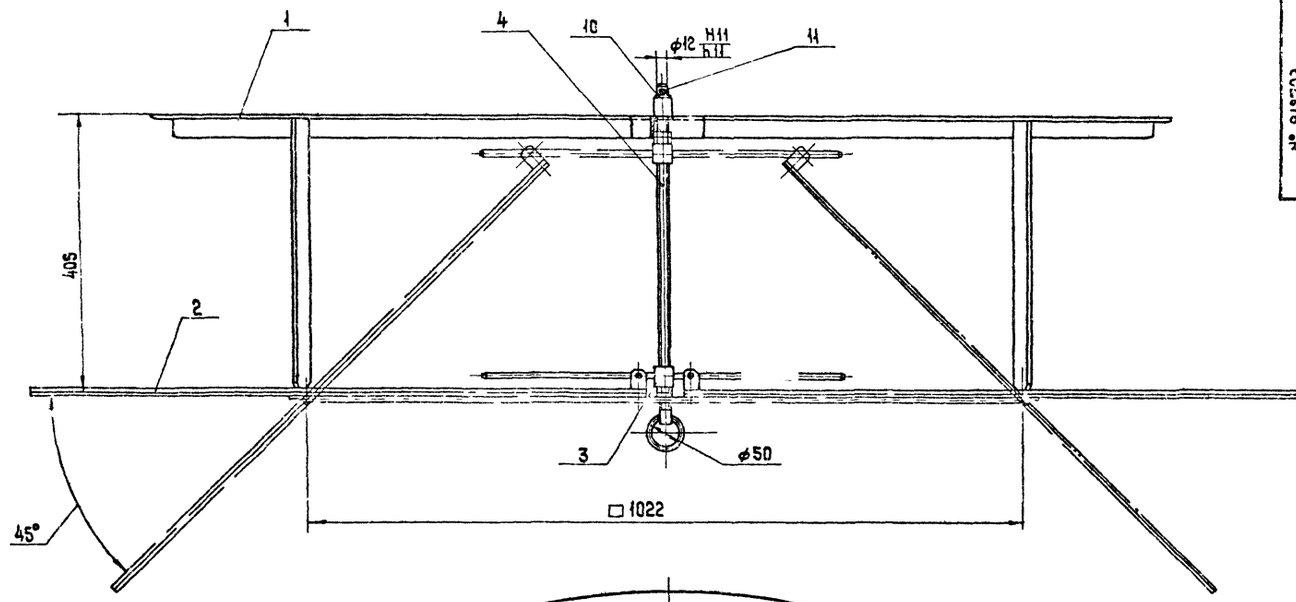

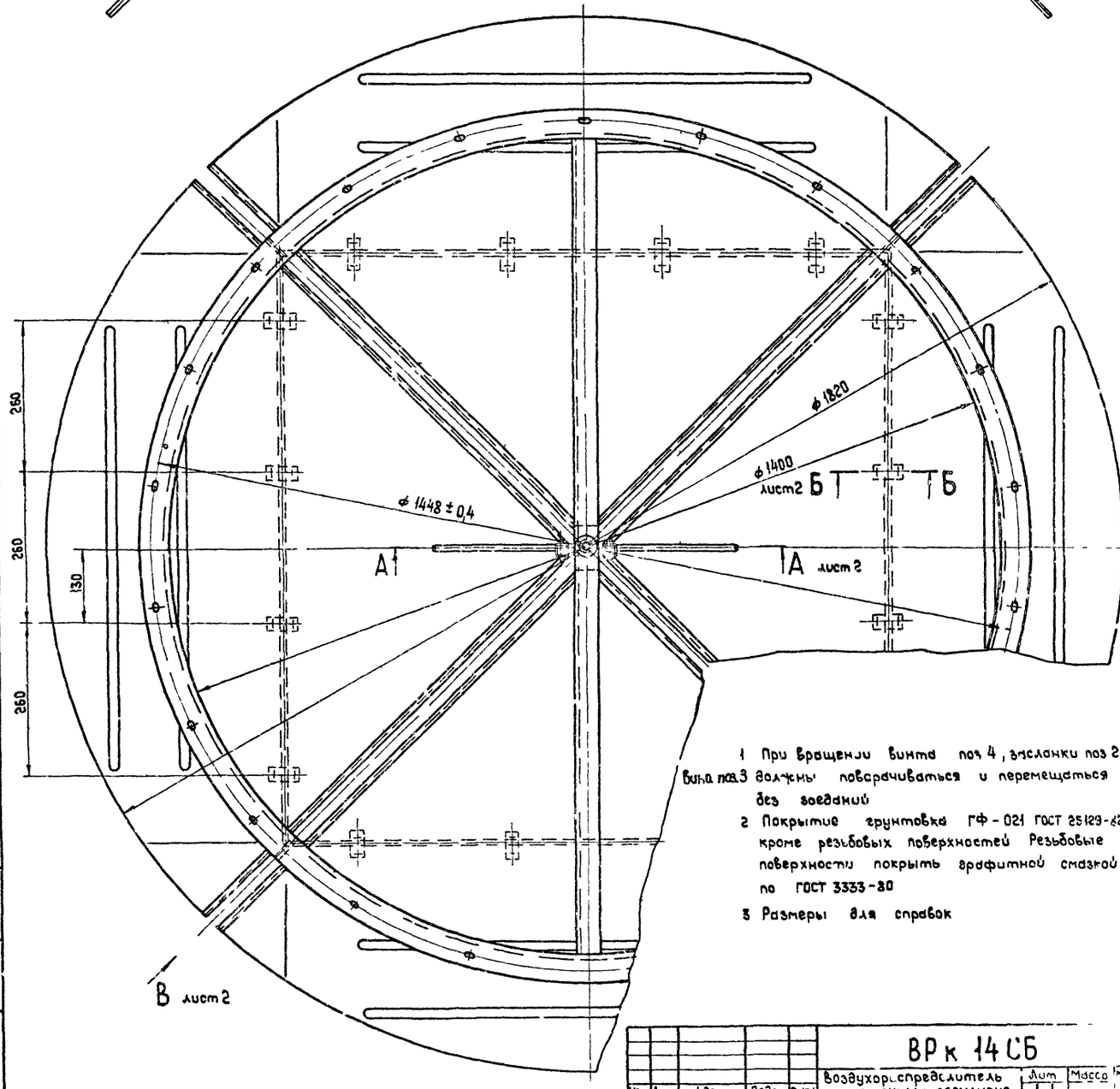

1 При вращении винта поз 4, заслонки поз 2 и крестовина поз 3 должны поворачиваться и перемещаться без заеданий

2 Покрытие грунтовка ГФ-021 ГОСТ 25129-82, кроме резьбовых поверхностей. Резьбовые поверхности покрыть графитной смазкой по ГОСТ 3333-80

3 Размеры для справок

Изм.	Лист	N докум.	Подп.	Дата
Разраб		Мезяева		
Пров		Колчина		
Т.контр.		Демьянов		
Нач.отд.		Осадчий		
Н.контр.		Сельдяков		
Утв.		Обчинников		

ВР к 14 СБ

Воздухораспределитель прямоточный регулируемый ф1400

Сборочный чертеж

Лит.	Масса	Масштаб
	20	1:5

Лист 1 Листов 2

МЧСС СССР
Главпромвентиляция
ГПИпроектпромвентиляция

Инв. № подл. | Подп. и дата | Взам. инв. № | Инв. № дубл. | Подп. и дата

Копировал

Формат А2

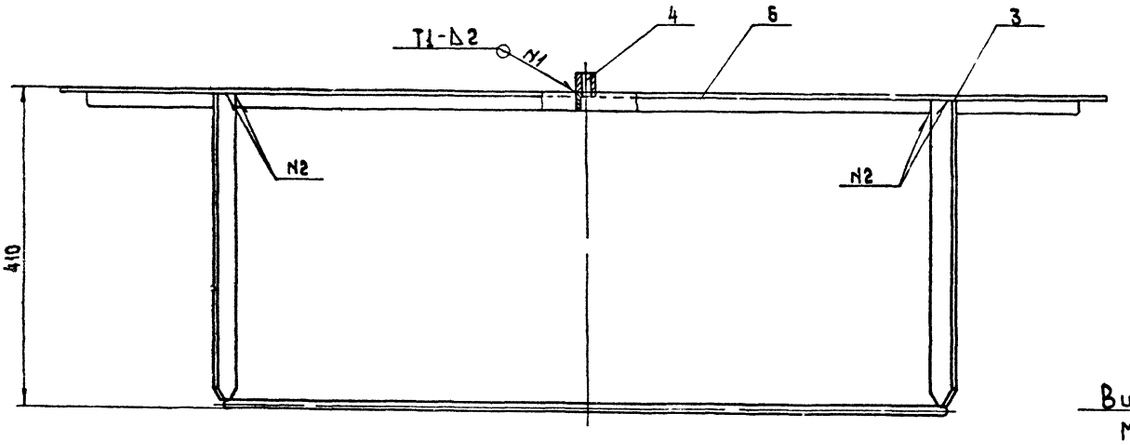

Вид А повернуто
М1 1

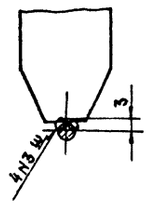

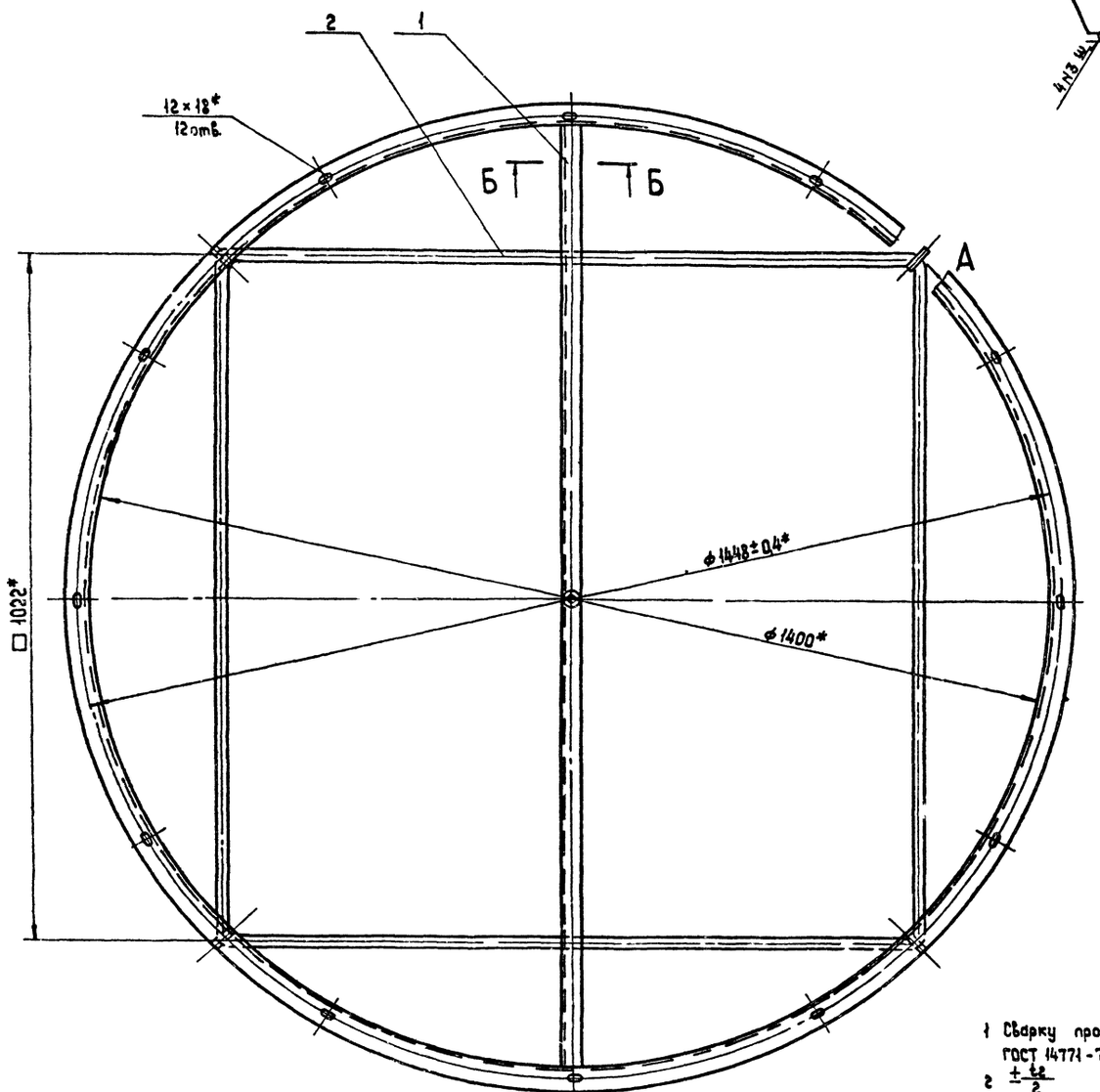

1 Сварку производить по ГОСТ 14771-76
2 $\pm\frac{t_2}{2}$
3 * Размеры для справок

Б - Б
М1 2

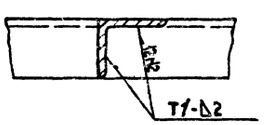

Серия 5 904-46, выпуск 1

Изм	Лист	N докум	Подп.	Дата	ВР к 14 01 СБ			
Разраб		Меняева			Каркас Сборочный чертеж	Лит	Масса	Масштаб
Пров		Колкота					13 S	1 S
Т контр		Демьянов				Лист	Листов 1	
Н контр		Сельдякова				МГСС	СССР	
Утв		Демьянов				Главвентиляция ПЛ Проектпромвентиляция		

Копировал

Формат А2

Инв. N подл. | Подп. и дата | Взам. инв. N | Инв. N дубл. | Подп. и дата

Серия 5 904-46, Выпуск 1

ВР к 14 01.001

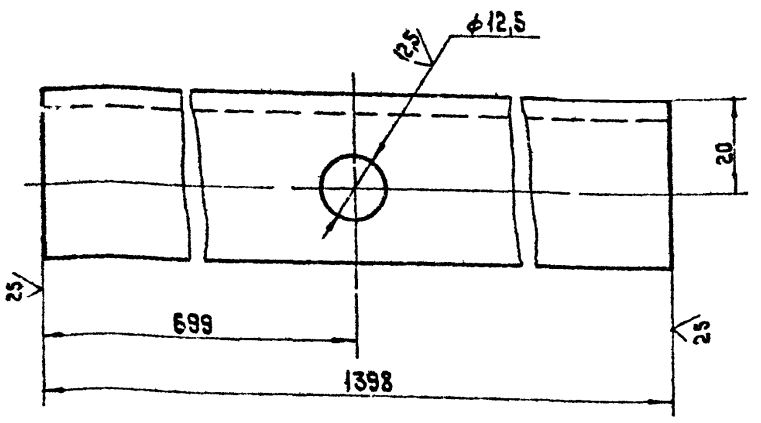

1 + УТ 14, − УТ 14, $\pm\frac{t_2}{2}$

Изм	Лист	N докум	Подп	Дата
Разраб		Меняева		
Пров		Колкота		
Т контр		Демьянов		
Н контр		Сельдякова		
Чтв		Демьянов		

ВР к 14 01 001

Перекладина

Лит	Масса	Масштаб
	3,01	1:1

Лист | Листов 1

Уголок 36×36×4-Б ГОСТ 2590-72 / Ст 3 кп II-ГОСТ 535-79

ММСС СССР Главпромвентиляция ГПИ Проектпромвентиляция

Копировал | Формат А4

ВР к 14 01 002

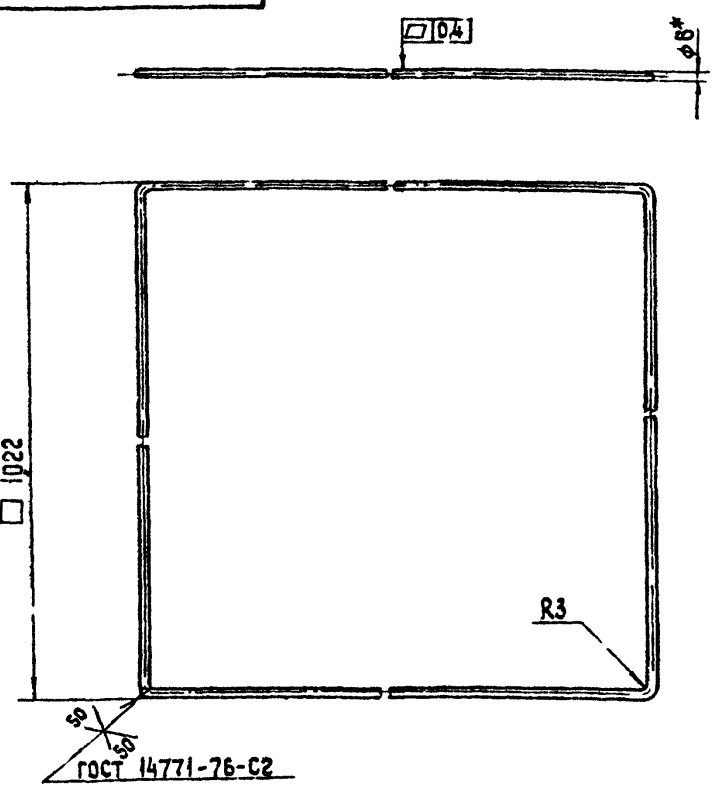

1 Длина развернутой детали 4082 мм

2. − УТ 14, $\pm\frac{t_2}{2}$

3 * Размер для справок

Изм	Лист	N докум	Подп	Дата
Разраб		Меняева		
Пров		Колкота		
Т контр		Демьянов		
Н контр		Сельдякова		
Чтв		Демьянов		

ВР к 14 01 002

Рама

Лит	Масса	Масштаб
	0,63	1:2

Лист | Листов 1

Круг Б-В-ГОСТ 2590-71 / Ст 3 кп-II-ГОСТ 535-79

ММСС СССР Главпромвентиляция ГПИ Проектпромвентиляция

Копировал | Формат А4

ВР к 14 01 003

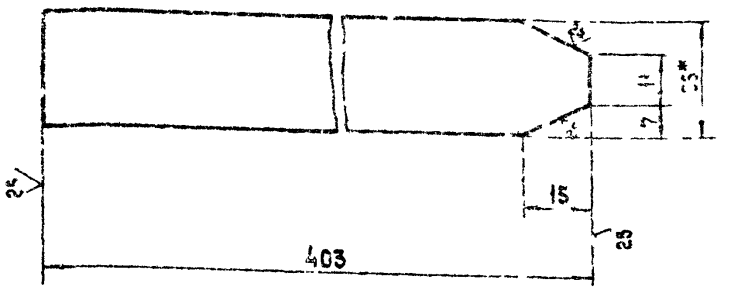

1 − УТ 14, $\pm\frac{t_2}{2}$

2 * Размер для справок

Изм	Лист	N докум	Подп	Дата
Разраб		Меняева		
Пров		Колкота		
Т контр		Демьянов		
Н контр		Сельдякова		
Чтв		Демьянов		

ВР к 14 01 003

Стойка

Лит	Масса	Масштаб
	0,32	1:1

Лист | Листов 1

Полоса Б-2-4×25 ГОСТ 103-76 / Ст 3 кп ГОСТ 535-79

ММСС СССР Главпромвентиляция ГПИ Проектпромвентиляция

Копировал | Формат А4

Формат	Зона	Поз	Обозначение	Наименование	Кол.	Примечание
				Документация		
А2			ВР к 14 02 СБ	Сборочный чертеж		
				Детали		
А3		1	ВР к 14 02 001	Лопатка	1	
А4		2	ВР к 2,5 02 001	Скоба	1	
А4		3	ВР к 2,5 02 003	Ось	1	
				Стандартные изделия		
		4		Шплинт 3,2×20 ГОСТ 397-79	1	

Изм	Лист	N докум	Подп	Дата
Разраб		Миронова		
Пров		Колкота		
Н контр		Сельдякова		
Чтв		Демьянов		

ВР к 14 02

Заслонка

Лит	Лист	Листов
		1

ММСС СССР Главпромвентиляция ГПИ Проектпромвентиляция

Копировал | Формат А4

ВРк 14 02 СБ

Серия 5.904-46, Выпуск 1

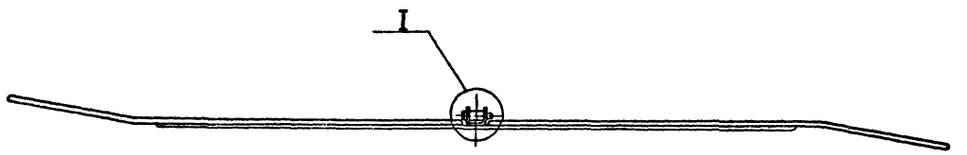

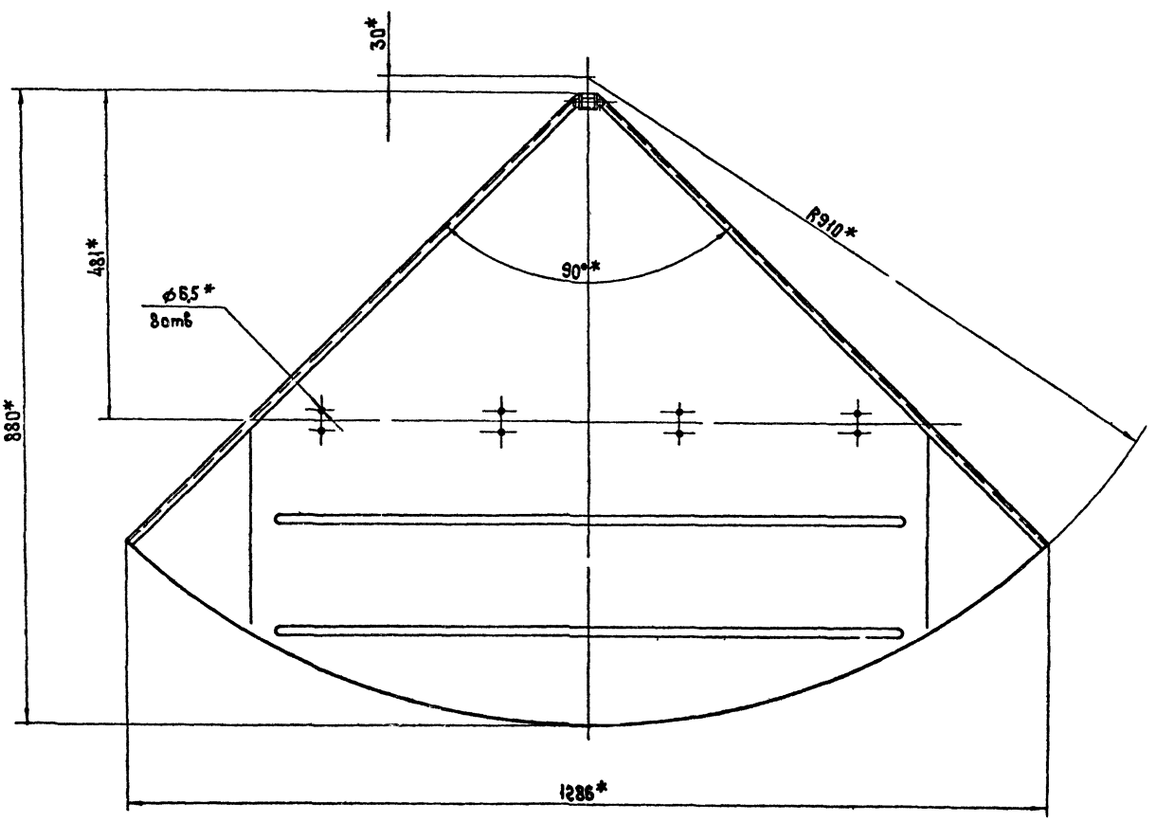

I
М 1:1

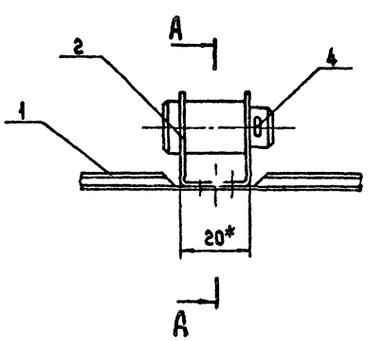

A - A
М 1:1

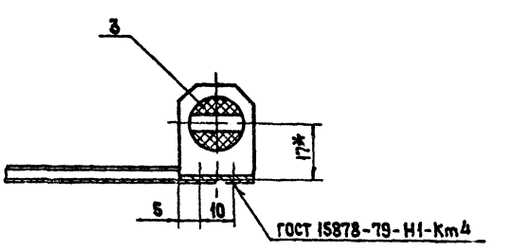

1 $\pm \frac{t_2}{2}$

2* Размеры для справок

Изм.	Лист	N докум.	Подп.	Дат.	ВРк 14 02 СБ		
Разраб		Миронова			Заслонка	Лит	Масса	Масштаб
Пров		Калкота					5,3	1:5
Т. контр.		Демьяно			Сборочный чертеж	Лист	Листов 1	
Н. контр.		Сельдякова				ЗМСС	ГСПР	
Утв.		Демьянов				Главпромвентиляция		
						ГПИпроектпромвентиляция		

Копировал

ВРк 14.02.001

25 √(√)

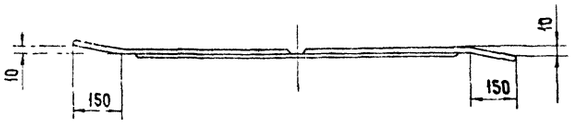

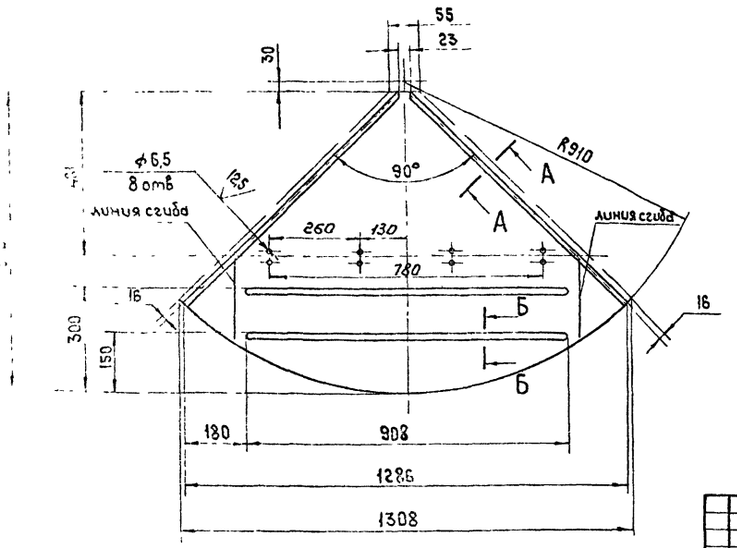

А–А
М1:1

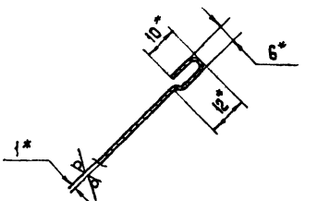

Б–Б
М1:1

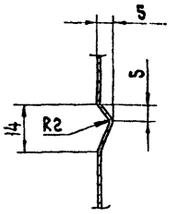

1 +УТ14, -УТ14; $\pm\frac{t_2}{2}$
2 *Размеры для справок.

					ВРк 14.02.001			
Изм	Лист	№докум	Подп	Дата		Лит	Масса	Масштаб
Разраб		Миронова			Лопатка		5,1	1:10
Пров		Колкота				Лист	Листов 1	
Т контр		Демьянов						
Н контр		Сельдякова			Лист 5-ПН-0-1-ГОСТ 19903-74 / V-Ст 3кп ГОСТ 16523-70	МГСС СССР Главпромвентиляция ГПИПроектпромвентиляция		
Утв		Демьянов						

Копировал Формат А3

ВРк 14.03.001

25 √(√)

Поз	Обозначение	Наименование	Кол	Примечание
		Документация		
	ВРк 14.03 СБ	Сборочный чертеж		
		Детали		
1	ВРк 14.03.001	Стержень	4	
2	ВРк 2,5.03.001	Втулка	1	

					ВРк 14.03			
Изм	Лист	№докум	Подп	Дата		Лит	Лист	Листов
Разраб		Миронова			Крестовина		1	
Пров		Колкота				ГСССР Главпромвентиляция ГПИПроектпромвентиляция		
Н контр		Сельдякова						

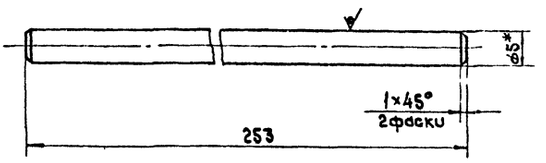

1. -УТ14; $\pm\frac{t_2}{2}$
2 * Размер для справок

					ВРк 14.03.001			
Изм	Лист	№докум	Подп	Дата		Лит	Масса	Масштаб
Разраб		Миронова			Стержень		0,04	1:1
Пров		Колкота				Лист	Листов 1	
Т контр		Демьянов						
Н контр		Сельдякова			Круг 5-В-ГОСТ 2590-71 / Ст 3кп-ГОСТ 535-73	МГСС СССР Главпромвентиляция		

Копировал Формат А3

ВРк 14 03 СБ

Серия 5 904-46, выпуск 1

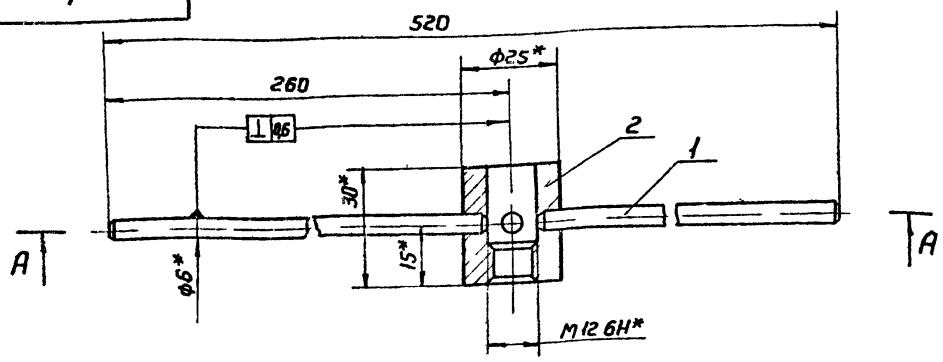

А-А

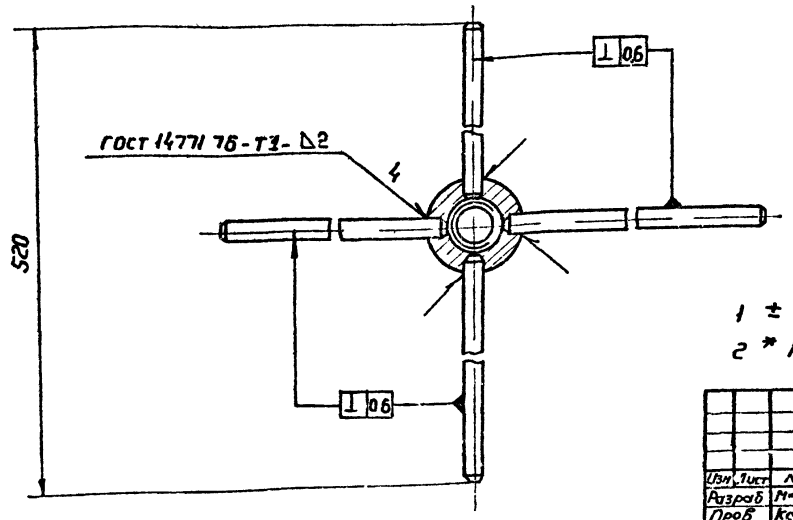

1 ± $\frac{t_2}{2}$

2 * Размеры для справок

					ВРк 14 03 СБ			
Изм	Лист	N док	Подп	Дата	Крестовина	Лит	Масса	Масштаб
Разраб		Меняева			Сборочный чертеж		024	1:1
Пров		Колкота				Лист	Листов 1	
Т контр		Демьянов				ММСС СССР Главпромвентиляция ТИ Проектпромвентиляция		
Н контр		Сельдякова						
Утв		Демьянов						

Копировал Вешицкая

Формат А3

Инв. N подл | Подп и дата | Взам инв N | Инв N дубл | Подп и дата

ВРк 14 001

125/ (√)

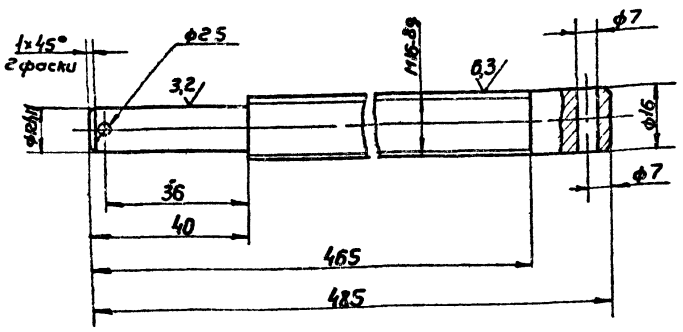

1 + JT14 − JT14 ± $\frac{t_2}{2}$

2 Покрытие Хим. Окс тв 30 прм

					ВРк 14 001			
Изм	Лист	N докум	Подп	Дата	Винт	Лит	Масса	Масштаб
Разраб		Меняева					075	1:1
Пров		Колкота				Лист	Листов 1	
Т контр		Демьянов				ММСС СССР Главпромвентиляция ТИ Проектпромвентиляция		
Н контр		Сельдякова			Круг 18 В- ГОСТ 2590 71 Ст3 Кп II ГОСТ 535-79			
Утв		Демьянов						

Копировал Вешицкая

Формат А4

Подп и дата | Взам инв N | Инв N дубл | Подп и дата | Инв N

gost.e-ecolog.ru