ТИПОВЫЕ КОНСТРУКЦИИ, ИЗДЕЛИЯ И УЗЛЫ
ЗДАНИЙ И СООРУЖЕНИЙ

СЕРИЯ 1.494-37

ВОЗДУХОРАСПРЕДЕЛИТЕЛИ ТИП НРВ

ВЫПУСК 1

РАБОЧИЕ ЧЕРТЕЖИ

Инв. №15942 02
Цена 7-90

gost.e-ecolog.ru

ТИПОВЫЕ КОНСТРУКЦИИ, ИЗДЕЛИЯ И УЗЛЫ
ЗДАНИЙ И СООРУЖЕНИЙ

СЕРИЯ 1.494-37

ВОЗДУХОРАСПРЕДЕЛИТЕЛИ ТИП НРВ

ВЫПУСК 1

РАБОЧИЕ ЧЕРТЕЖИ

РАЗРАБОТАНЫ
ГПИ ПРОЕКТПРОМВЕНТИЛЯЦИЯ

УТВЕРЖДЕНЫ
ПОСТАНОВЛЕНИЕМ Госстроя СССР
от 7 февраля 1979 N 5

Главный инженер института П Овчинников
Главный конструктор института Л Каган

Содержание

Обозначение	Наименование	Стр
1	2	3
	Титульный лист	1
	Содержание	2-3
НРВ 1В СБ	Воздухораспределитель НРВ 1В	4
	Сборочный чертеж	
НРВ 1В	Воздухораспределитель НРВ 1В	5
	Спецификация	
НРВ 1В-01	Корпус Спецификация	
НРВ 1В-0001	Гребенка Деталь	
НРВ 1В-0109	Скоба Деталь	
НРВ 1В-01СБ	Корпус Сборочный чертеж	6
НРВ 1В-0101	Обечайка Деталь	7
НРВ 1В-0102	Стенка Деталь	
НРВ 1В-0103	Дно Деталь	
НРВ 1В-0104	Диафрагма Деталь	
НРВ 1В-0105	Лапка Деталь	8
НРВ 1В-0106	Стойка Деталь	
НРВ 1В-0107	Стенка Деталь	
НРВ 1В-0108	Стенка Деталь	
НРВ 1В-02	Решетка регулирующая Спецификация	9
НРВ 1В-02 СБ	Решетка регулирующая	
	Сборочный чертеж	
НРВ 1В-0201	Корпус решетки Спецификация	10
НРВ 1В-0201СБ	Корпус решетки Сборочный чертеж	
НРВ 1В-020101	Стенка Деталь	
НРВ 1В-020102	Стенка Деталь	
НРВ 1В-020103	Боковина Деталь	
НРВ 1В-0202	Створка Спецификация	11
НРВ 1В-0202СБ	Створка Сборочный чертеж	
НРВ 1В-0203	Тяга Спецификация	
НРВ 1В-0203СБ	Тяга Сборочный чертеж	
НРВ 1В-020201	Створка Деталь	12
НРВ 1В-020202	Ушко Деталь	
НРВ 1В-020205	Ребро направляющее Деталь	12*
НРВ 1В-0209	Петля Деталь	
НРВ 1В-0206	Ось Деталь	13
НРВ 1В-0208	Полуось Деталь	
НРВ 1В-0210	Пружина Деталь	
НРВ 1В-0211	Втулка Деталь	
НРВ 1В-0204	Лопатка Деталь	
НРВ 1В-0207	Ось Деталь	
НРВ 1Н	Воздухораспределитель НРВ 1Н	14
	Спецификация	
НРВ 1Н-01	Корпус Спецификация	
НРВ 1Н СБ	Воздухораспределитель НРВ 1Н	15
	Сборочный чертеж	
НРВ 1Н-01СБ	Корпус Сборочный чертеж	16
НРВ 1Н-0101	Стенка Деталь	17
НРВ 1Н-0102	Дно Деталь	
НРВ 2В	Воздухораспределитель НРВ 2В	
	Спецификация	
НРВ 2В-01	Корпус Спецификация	
НРВ 2В СБ	Воздухораспределитель НРВ 2В	18
	Сборочный чертеж	
НРВ 2В-01СБ	Корпус Сборочный чертеж	19
НРВ 2В-0101	Стенка Деталь	20
НРВ 2В-0102	Дно Деталь	
НРВ 2В-0103	Диафрагма Деталь	
НРВ 2В-0104	Стенка Деталь	
НРВ 2В-02	Решетка регулирующая Спецификация	21
НРВ 2В-02СБ	Решетка регулирующая	
	Сборочный чертеж	
НРВ 2В-0201	Корпус решетки Спецификация	22
НРВ 2В-0201СБ	Корпус решетки Сборочный чертеж	
НРВ 2В-020101	Стенка Деталь	
НРВ 2В-020102	Стенка Деталь	
НРВ 2В-020103	Боковина Деталь	22
НРВ 2В-0202	Створка Спецификация	23
НРВ 2В-0202СБ	Створка Сборочный чертеж	
НРВ 2В-0203	Тяга Спецификация	
НРВ 2В-0203СБ	Тяга Сборочный чертеж	
НРВ 2В-020201	Створка Деталь	24
НРВ 2В-0204	Лопатка Деталь	
НРВ 2В-0205	Ребро направляющее Деталь	
НРВ 2В-0206	Полуось Деталь	
НРВ 2В-0001	Гребенка Деталь	25
НРВ 2В-0105	Стенка Деталь	
НРВ 2Н	Воздухораспределитель НРВ 2Н	
	Спецификация	
НРВ 2Н-01	Корпус Спецификация	
НРВ 2Н СБ	Воздухораспределитель НРВ 2Н	26
	Сборочный чертеж	
НРВ 2Н-01СБ	Корпус Сборочный чертеж	27
НРВ 2Н-0101	Стенка Деталь	28
НРВ 2Н-0102	Дно Деталь	
НРВ 3В	Воздухораспределитель НРВ 3В	
	Спецификация	
НРВ 3В-01	Корпус Спецификация	
НРВ 3В СБ	Воздухораспределитель НРВ 3В	29
	Сборочный чертеж	
НРВ 3В-01СБ	Корпус Сборочный чертеж	30
НРВ 3В-0101	Стенка Деталь	31
НРВ 3В-0102	Стенка Деталь	
НРВ 3В-0103	Дно Деталь	
НРВ 3В-0104	Диафрагма Деталь	
НРВ 3В-0105	Стенка Деталь	32
НРВ 3В-0106	Стойка Деталь	
НРВ 3Н	Воздухораспределитель НРВ 3Н	
	Спецификация	
НРВ 3Н-01	Корпус Спецификация	
НРВ 3Н СБ	Воздухораспределитель НРВ 3Н	33
	Сборочный чертеж	
НРВ 3Н-01СБ	Корпус Сборочный чертеж	34
НРВ 3Н-0101	Стенка Деталь	35
НРВ 3Н-0102	Дно Деталь	
НРВ 4В	Воздухораспределитель НРВ 4В	35
	Спецификация	
НРВ 4В-01	Корпус Спецификация	
НРВ 4В СБ	Воздухораспределитель НРВ 4В	36
	Сборочный чертеж	
НРВ 4В-01СБ	Корпус Сборочный чертеж	37
НРВ 4В-0101	Стенка Деталь	38
НРВ 4В-0103	Диафрагма Деталь	
НРВ 4В-0104	Стойка Деталь	
НРВ 4В-0105	Стенка Деталь	
НРВ 4В-0102	Дно Деталь	39
НРВ 4В-0106	Стенка Деталь	
НРВ 4В-02	Решетка регулирующая Спецификация	
НРВ 4В-0201	Корпус решетки Спецификация	
НРВ 4В-02СБ	Решетка регулирующая	40
	Сборочный чертеж	
НРВ 4В-0202	Тяга Спецификация	
НРВ 4В-0202СБ	Тяга Сборочный чертеж	
НРВ 4В-0201СБ	Корпус решетки Сборочный чертеж	41
НРВ 4В-020101	Стенка Деталь	
НРВ 4В-020102	Стенка Деталь	
НРВ 4В-0203	Лопатка Деталь	
НРВ 4Н	Воздухораспределитель НРВ 4Н	42
	Спецификация	
НРВ 4Н-01	Корпус Спецификация	
НРВ 4Н-0101	Стенка Деталь	
НРВ 4Н-0102	Дно Деталь	
НРВ 4Н СБ	Воздухораспределитель НРВ 4Н	43
	Сборочный чертеж	
НРВ 4Н-01СБ	Корпус Сборочный чертеж	44
НРВ 5В	Воздухораспределитель НРВ 5В	45
	Спецификация	
НРВ 5В-01	Корпус Спецификация	
НРВ 5В-0001	Гребенка Деталь	
НРВ 5В-0002	Гребенка Деталь	
НРВ 5В СБ	Воздухораспределитель НРВ 5В	46
	Сборочный чертеж	
НРВ 5В-01СБ	Корпус Сборочный чертеж	47
НРВ 5В-0101	Стенка Деталь	48

1	2	3
НРВ 5В-0102	Дно. Деталь	48
НРВ 5В-0103	Диафрагма. Деталь	
НРВ 5В-0104	Стенка. Деталь	
НРВ 5В-0105	Стенка. Деталь	
НРВ 5Н	Воздухораспределитель НРВ. 5Н Спецификация	49
НРВ 5Н-01	Корпус. Спецификация	
НРВ 5Н-0101	Стенка. Деталь	
НРВ 5Н-СБ	Воздухораспределитель НРВ 5Н Сборочный чертеж	50
НРВ 5Н-01СБ	Корпус. Сборочный чертеж	51
НРВ 6В	Воздухораспределитель НРВ 6В Спецификация	52
НРВ 6В-01	Корпус. Спецификация	
НРВ 6В-0001	Гребенка. Деталь	
НРВ 6В-0002	Гребенка. Деталь	
НРВ 6В СБ	Воздухораспределитель НРВ 6В Сборочный чертеж лист 1	53
НРВ 6В СБ	Воздухораспределитель НРВ 6В Сборочный чертеж лист 2	54
НРВ 5Н-0102	Дно. Деталь	
НРВ 6Н-0102	Дно. Деталь	
НРВ 6В-01СБ	Корпус. Сборочный чертеж	55
НРВ 6В-0101	Стенка. Деталь	56
НРВ 6В-0102	Дно Деталь	
НРВ 6В-0103	Диафрагма. Деталь	
НРВ 6В-0104	Стенка. Деталь	
НРВ 6В-0105	Стенка. Деталь	
НРВ 6Н	Воздухораспределитель НРВ 6Н Спецификация	57
НРВ 6Н-01	Корпус. Спецификация	
НРВ 6Н-0101	Стенка. Деталь	
НРВ 6Н СБ	Воздухораспределитель НРВ 6Н Сборочный чертеж. лист 1	58
НРВ 6Н-01СБ	Корпус Сборочный чертеж	59
НРВ 6Н СБ	Воздухораспределитель НРВ 6Н Сборочный чертеж. лист 2	60
НРВ 7В	Воздухораспределитель НРВ 7В Спецификация	
НРВ 7В-01	Корпус. Спецификация	

1	2	3
НРВ 7В СБ	Воздухораспределитель НРВ 7В Сборочный чертеж	61
НРВ 7В-01СБ	Корпус. Сборочный чертеж	62
НРВ 7В-0101	Стенка. Деталь	63
НРВ 7В-0102	Диафрагма. Деталь	
НРВ 7В-0103	Дно. Деталь	
НРВ 7В-0104	Стенка. Деталь	
НРВ 7Н	Воздухораспределитель НРВ 7Н Спецификация	64
НРВ 7Н-01	Корпус. Спецификация	
НРВ 7Н-0101	Стенка Деталь	
НРВ 7Н-0102	Дно Деталь	
НРВ 7Н СБ	Воздухораспределитель НРВ 7Н Сборочный чертеж	65
НРВ 7Н-01СБ	Корпус Сборочный чертеж	66
НРВ 8В	Воздухораспределитель НРВ 8В Спецификация	67
НРВ 8В-01	Корпус. Спецификация	
НРВ 8Н	Воздухораспределитель НРВ 8Н Спецификация	
НРВ 8Н-01	Корпус Спецификация	
НРВ 8В СБ	Воздухораспределитель НРВ 8В Сборочный чертеж	68
НРВ 8В-01СБ	Корпус. Сборочный чертеж	69
НРВ 8В-0101	Стенка Деталь	70
НРВ 8В-0102	Дно Деталь	
НРВ 8В-0103	Диафрагма Деталь	
НРВ 8В-0104	Стенка. Деталь	
НРВ 8Н СБ	Воздухораспределитель НРВ 8Н Сборочный чертеж	71
НРВ 8Н-01СБ	Корпус. Сборочный чертеж	72
НРВ 8Н-0101	Стенка. Деталь	73
НРВ 8Н-0102	Дно. Деталь	
НРВ 9В	Воздухораспределитель НРВ 9В Спецификация	
НРВ 9Н	Воздухораспределитель НРВ 9Н Спецификация	
НРВ 9В СБ	Воздухораспределитель НРВ 9В Сборочный чертеж	74
НРВ 9В-01	Корпус. Спецификация	75

1	2	3
НРВ 9Н-01	Корпус. Спецификация	75
НРВ 9Н-0101	Дно. Деталь	
НРВ 3В-0001	Гребенка. Деталь	
НРВ 9В-01СБ	Корпус. Сборочный чертеж	76
НРВ 9В-0101	Дно. Деталь	77
НРВ 9В-0102	Стенка. Деталь	
НРВ 9В-0103	Диафрагма. Деталь	
НРВ 10В-0102	Стенка Деталь	
НРВ 9Н СБ	Воздухораспределитель НРВ 9Н Сборочный чертеж	78
НРВ 9Н-01СБ	Корпус. Сборочный чертеж	79
НРВ 10В	Воздухораспределитель НРВ 10В Спецификация	80
НРВ 10В-01	Корпус. Спецификация	
НРВ 10Н	Воздухораспределитель НРВ 10Н Спецификация	
НРВ 10Н-01	Корпус Спецификация	
НРВ 10В СБ	Воздухораспределитель НРВ 10В Сборочный чертеж	81
НРВ 10В-01СБ	Корпус. Сборочный чертеж	82
НРВ 10В-0101	Стенка. Деталь	83
НРВ 10В-0103	Дно. Деталь	
НРВ 10В-0104	Диафрагма. Деталь	
НРВ 10Н-0101	Стенка. Деталь	
НРВ 10Н СБ	Воздухораспределитель НРВ 10Н Сборочный чертеж	84
НРВ 10Н-01СБ	Корпус Сборочный чертеж	85
НРВ 10Н-0102	Дно. Деталь	86
НРВ 11В	Воздухораспределитель НРВ 11В Спецификация	
НРВ 11В-0101	Стенка Деталь	
НРВ 11Н	Воздухораспределитель НРВ 11Н Спецификация	
НРВ 11В СБ	Воздухораспределитель НРВ 11В Сборочный чертеж лист 1	87
НРВ 11В СБ	Воздухораспределитель НРВ 11В Сборочный чертеж. лист 2	88
НРВ 11В-01	Корпус. Спецификация	
НРВ 11Н-01	Корпус. Спецификация	
НРВ 11В-01СБ	Корпус. Сборочный чертеж	89

1	2	3
НРВ 11Н СБ	Воздухораспределитель НРВ 11Н Сборочный чертеж. лист 1	90
НРВ 11Н СБ	Воздухораспределитель НРВ 11Н Сборочный чертеж лист 2	91
НРВ 11В-0102	Дно. Деталь	
НРВ 11В-0103	Диафрагма. Деталь	
НРВ 11Н-01СБ	Корпус. Сборочный чертеж	92
НРВ 11В-0104	Стенка. Деталь	93
НРВ 11Н-0101	Стенка. Деталь	
НРВ 11Н-0102	Дно. Деталь	
НРВ 12В-0101	Стенка. Деталь	
НРВ 12В	Воздухораспределитель НРВ 12В Спецификация	94
НРВ 12В СБ	Воздухораспределитель НРВ 12В Сборочный чертеж. Лист 2	
НРВ 12В-01	Корпус Спецификация	
НРВ 12В СБ	Воздухораспределитель НРВ 12В Сборочный чертеж. лист 1	95
НРВ 12В-01СБ	Корпус. Сборочный чертеж	96
НРВ 12В-0102	Дно Деталь	97
НРВ 12В-0103	Диафрагма. Деталь	
НРВ 12В-0104	Стенка. Деталь	
НРВ 12Н-0101	Стенка. Деталь	
НРВ 12Н	Воздухораспределитель НРВ. 12Н Спецификация	98
НРВ 12Н СБ	Воздухораспределитель НРВ 12Н Сборочный чертеж. лист 2	
НРВ 12Н-01	Корпус. Спецификация	
НРВ 12Н СБ	Воздухораспределитель НРВ 12Н Сборочный чертеж. лист 1	99
НРВ 12Н-01СБ	Корпус. Сборочный чертеж	100
НРВ 12Н-0102	Дно Деталь	
НРВ-К	Ключ. Спецификация	101
НРВ-К-01	Крюк. Деталь	
НРВ-К-02	Шест. Деталь	
НРВ.Д1	Технические требования	102

НРВ 1В СБ

Серия 1494-37, выпуск 1

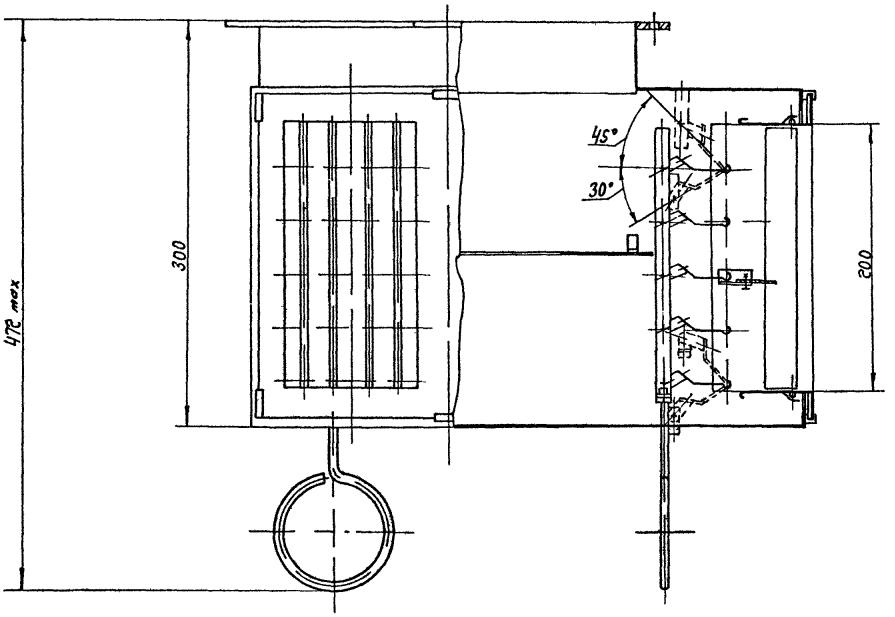

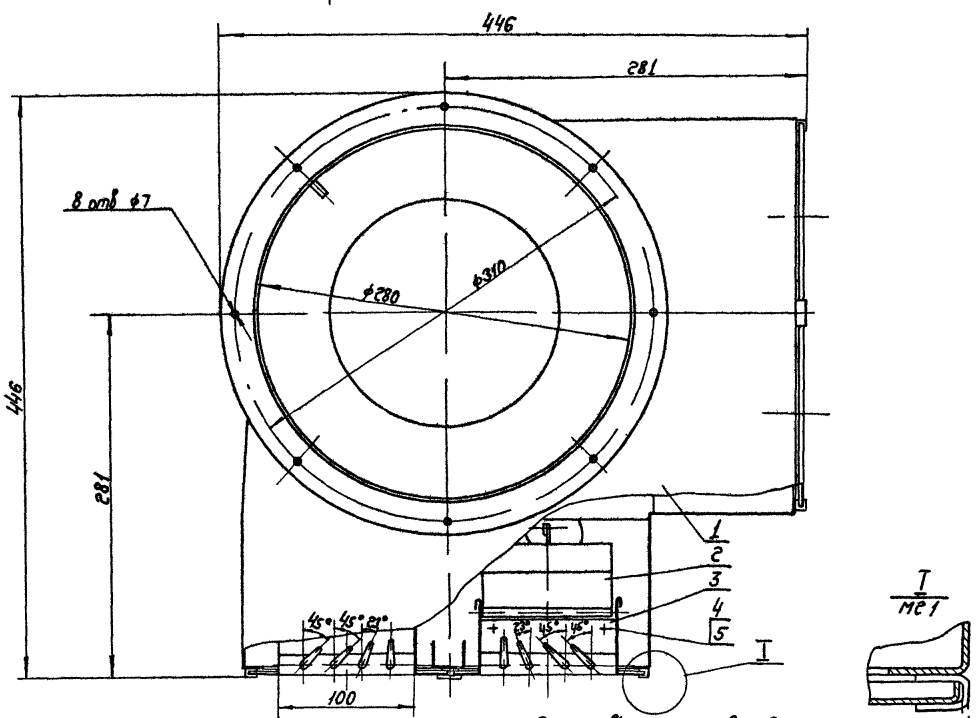

1 Регулировку решеток в рабочем положении производить ключом чертеж НРВ К
2 Размеры для справок

Изм	Лист	№ докум	Подп.	Дата	НРВ 1В СБ			
Разраб.		Лебедев В			Воздухораспределитель НРВ 1В	Лит	Масса	Масштаб
Пров		Лебедев П.					11,7	1 2
Т. контр.		Каган			Сборочный чертеж	Лист	Листов 1	
Нач. отд.		Бейзерман				ММСС	СССР	
Н. контр.		Демьянов				Главпромвентиляция		
Утв.		Овчинников				ГПИ Проектпромвентиляция		

Копировал Бер-

Формат 22

Инв. № подл. | Подп. и дата | Взам. инв. № | Инв. № дубл. | Подп. и дата

Выпуск 1

Серия 1494-37

Формат	Зона	Поз.	Обозначение	Наименование	Кол.	Примечание
				Документация		
22			НРВ1В СБ	Сборочный чертеж		
11			НРВ Д1	Технические требования		
				Сборочные единицы		
11		1	НРВ1В-01	Корпус	1	
11		2	НРВ1В 02	Решетка регулирующая	4	
				Детали		
11		3	НРВ1В-0001	Гребенка	4	
				Стандартные изделия		
		4		Болт М4х6.36 ГОСТ 7805-70	8	
		5		Гайка М44 ГОСТ 5927 70	8	

Подп. и дата | Инв. N дубл. | Взам. инв. N | Подп. и дата | Инв. N подл.

Изм.	Лист	N докум.	Подп.	Дата
Разраб.	Лебедев В			
Пров.	Лебедев П			
Н. контр.	Граевский			
Утв.	Демьянов			

НРВ 1В

Воздухораспределитель НРВ 1В

Лит.	Лист	Листов
		1

МНСС СССР Главпромвентиляция ГПИ Проектпромвентиляция

Копировал Вл. Формат 11

Формат	Зона	Поз.	Обозначение	Наименование	Кол.	Примечание
				Документация		
22			НРВ1В-01 СБ	Сборочный чертеж		
				Детали		
11		1	НРВ1В-0101	Обечайка	1	
11		2	НРВ1В-0102	Стенка	1	
11		3	НРВ1В-0103	Дно	1	
11		4	НРВ1В-0104	Диафрагма	1	
11		5	НРВ1В-0105	Лапка	5	
11		6	НРВ1В-0106	Стойка	2	
11		7	НРВ1В-0107	Стенка	1	
11		8	НРВ1В-0108	Стенка	1	
11		9	НРВ1В-0109	Скоба	12	
				Прочие изделия		
		10		Фланец круглый для сварных и фальцевых воздуховодов СТД 201 00 000 09 ТУ36-1508 75	1	

Подп. и дата | Инв. N дубл. | Взам. инв. N | Подп. и дата | Инв. N подл.

Изм.	Лист	N докум.	Подп.	Дата
Разраб.	Лебедев В			
Пров.	Лебедев П			
Н. контр.	Граевский			
Утв.	Демьянов			

НРВ 1В-01

Корпус

Лит.	Лист	Листов
		1

МНСС СССР Главпромвентиляция ГПИ Проектпромвентиляция

Копировал Вл. Формат 11

НРВ 1В-0001

50 √ (√)

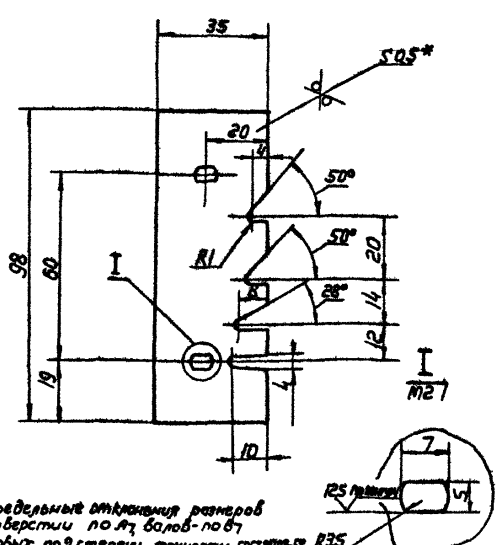

1 Предельные отклонения размеров отверстий по А7, валов - по В7, угловых по 9 степени точности ГОСТ 8908-58, остальных - по СН7

2* Размер для справок

Подп. и дата | Инв. N дубл. | Взам. инв. N | Подп. и дата | Инв. N подл.

Изм.	Лист	N докум.	Подп.	Дата
Разраб.	Лебедев В			
Пров.	Лебедев П			
Т. контр.	Граевский			
Н. контр.	Пронский			
Утв.	Демьянов			

НРВ 1В-0001

Гребенка

Лит.	Масса	Масштаб
	0012	11

Лист | Листов 1

Лист Б-ПН 10 ГОСТ 19903 74 / 3 IIIСт3 КП ГОСТ 16523 70

МНСС СССР Главпромвентиляция ГПИ Проектпромвентиляция

Копировал Вл. Формат 11

НРВ 1В-0109

50 √ (√)

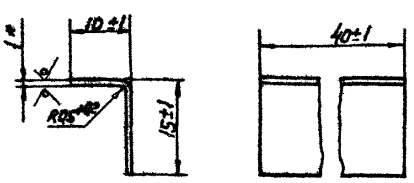

* Размер для справок

Подп. и дата | Инв. N дубл. | Взам. инв. N | Подп. и дата | Инв. N подл.

Изм.	Лист	N докум.	Подп.	Дата
Разраб.	Лебедев В			
Пров.	Лебедев П			
Т. контр.	Граевский			
Н. контр.	Пронский			
Утв.	Демьянов			

НРВ 1В-0109

Скоба

Лит.	Масса	Масштаб
	001	21

Лист | Листов 1

Лист Б-ПН 10 ГОСТ 19903 74 / 3 IIIСт3 КП ГОСТ 16523-70

МНСС СССР Главпромвентиляция ГПИ Проектпромвентиляция

Копировал Вл. Формат 11

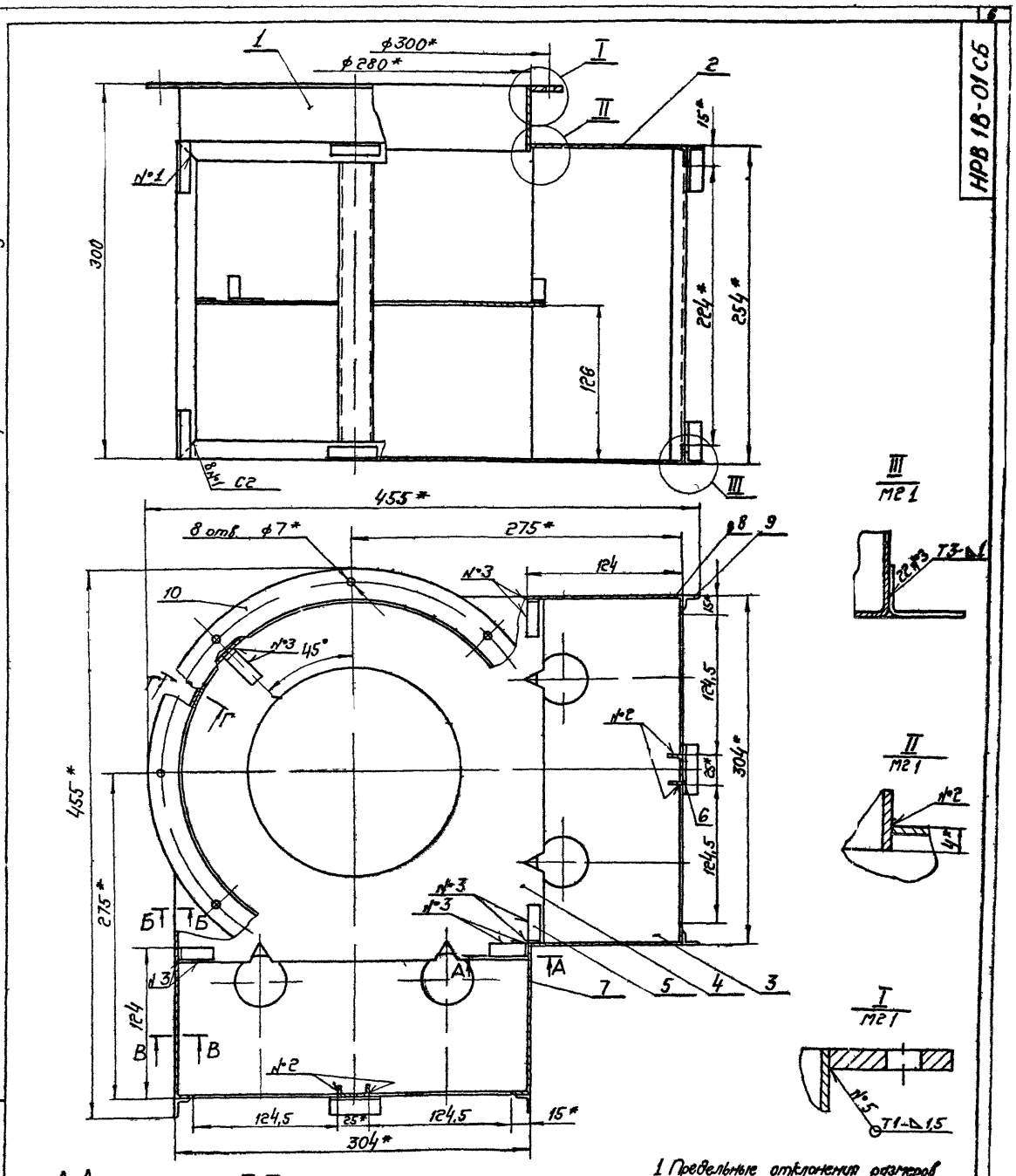

1 Предельные отклонения размеров отверстий по A_7, валов по B_7 остальных - по CM_7
2 Сварные швы по ГОСТ 14771-76
3 Покрытие грунтовка ГФ 020 ГОСТ 4056-63 и С1
4* Размеры для справок

Изм	Лист	N докум	Подп	Дата	НРВ 1В 01 СБ		
Разраб		Лебедев В.П.			Корпус Сборочный чертеж	Лит.	Масса 643 Масштаб 1:2
Пров		Лебедев П.П.				Лист	Листов 1
Т. контр		Демьянов				ММСС СССР Главпромвентиляция ПИ Проектпромвентиляция	
Н. контр		Гра вскин					
Утв		Каган					

К пировал Бер-

Формат 22

Серия 1494 57 Выпуск 1

НРВ 1В-0102

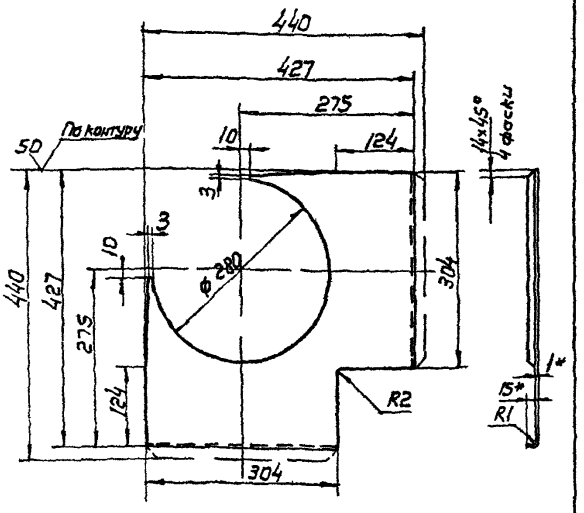

1 Предельные отклонения размеров отверстий-по A_7 валов-по B_7 остальных по CM_7

2* Размеры для справок

Изм	Лист	N докум	Подп	Дата	НРВ1В-0102	Лит	Масса	Масштаб
1	Разраб	Лебедев В			Стенка		0,83	1 5
	Пров	Лебедев П				Лист	Листов 1	
	Т контр	Граевский				ММСС СССР		
	Н контр	Пронский			Лист Б ПН 10 ГОСТ 19903 74 / 3 III Ст3 КП ГОСТ 16523 70	Главпромвентиляция ГПИ Проектпромвентиляция		
	Утв	Демьянов						

Копировал В.— Формат 11

НРВ 1В-0103

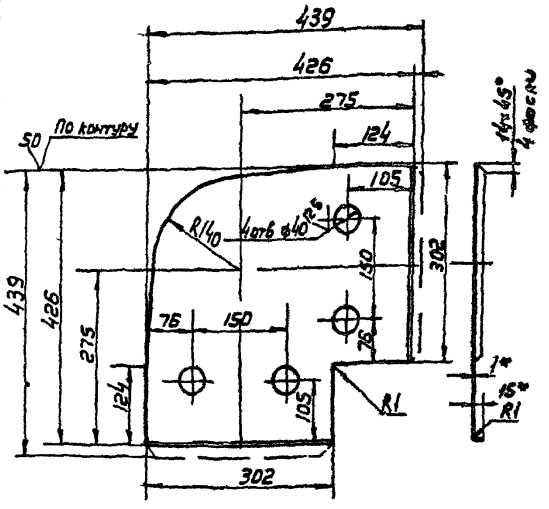

1 Предельные отклонения размеров отверстий-по A_7 валов-по B_7, остальных-по CM_7

2* Размеры для справок

Изм	Лист	N докум	Подп	Дата	НРВ 1В-0103	Лит	Масса	Масштаб
1	Разраб	Лебедев В			Дно		1,25	1 5
	Пров	Лебедев П				Лист	Листов 1	
	Т контр	Граевский				ММСС СССР		
	Н контр	Пронский			Лист Б ПН 10 ГОСТ 19903 74 / 3 III Ст3 КП ГОСТ 16523 70	Главпромвентиляция ГПИ Проектпромвентиляция		
	Утв	Демьянов						

Копировал В.— Формат 11

НРВ 1В-0104

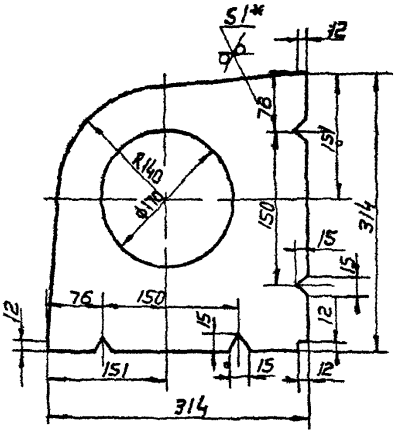

1 Предельные отклонения размеров отверстий-по A_7 валов-по B_7 остальных-по CM_7

2* Размер для справок

Изм	Лист	N докум	Подп	Дата	НРВ 1В-0104	Лит	Масса	Масштаб
	Разраб	Лебедев В			Диафрагма		0 5	1 4
	Пров	Лебедев П				Лист	Листов 1	
	Т контр	Граевский				ММСС СССР		
	Н контр	Пронский			Лист Б ПН 10 ГОСТ 19903 74 / 3 III Ст3 КП ГОСТ 16523 70	Главпромвентиляция ГПИ Проектпромвентиляция		
	Утв	Демьянов						

Копировал В.— Формат 11

НРВ 1В-0101

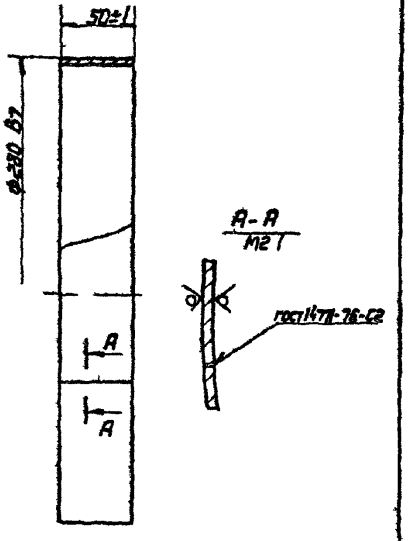

Изм	Лист	N докум	Подп	Дата	НРВ 1В-0101	Лит	Масса	Масштаб
1	Разраб	Лебедев В			Обечайка		0,35	1 2
	Пров	Лебедев П				Лист	Листов 1	
	Т контр	Граевский				ММСС СССР		
	Н контр	Пронский			Лист Б ПН 10 ГОСТ 19903 74 / 3 III Ст3 КП ГОСТ 16523 70	Главпромвентиляция ГПИ Проектпромвентиляция		
	Утв	Демьянов						

Копировал В.— Формат 11

Серия 1 494 37 выпуск 1

НРВ 1В-0105

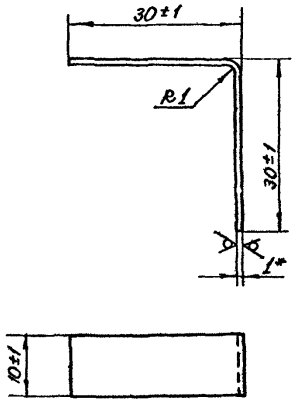

* Размер для справок

Изм.	Лист	№ докум.	Подп.	Дата	НРВ 1В-0105	Лит	Масса	Масштаб
1	Разраб.	Лебедев В.			Лапка		0,006	2 1
	Пров.	Лебедев П.				Лист	Листов 1	
	Т. контр.	Граевский						
	Н. контр.	Пронский			Лист Б ПН 1,0 ГОСТ 19903 74 3 III Ст 3 кп ГОСТ 16523-70	ММСС СССР Главпромвентиляция ГПИ Проектпромвентиляция		
	Утв.	Демьянов						

Копировал Бер- Формат 11

НРВ 1В-0106

Развертка

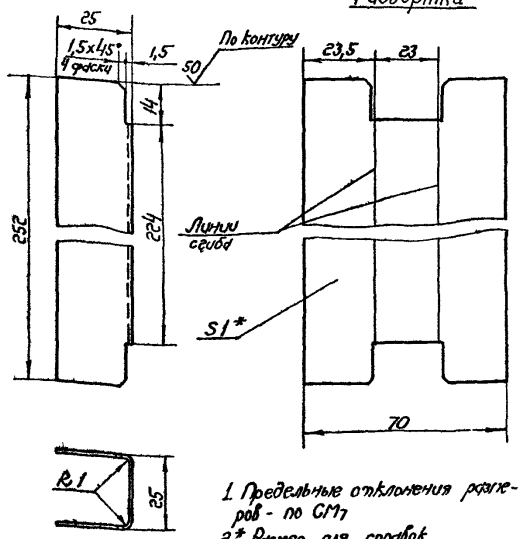

1. Предельные отклонения размеров - по СМ7
2* Размер для справок

Изм.	Лист	№ докум.	Подп.	Дата	НРВ 1В 0106	Лит	Масса	Масштаб
1	Разраб.	Лебедев В.			Стойка		0 133	1 1
	Пров.	Лебедев П.				Лист	Листов 1	
	Т. контр.	Граевский						
	Н. контр.	Пронский			Лист Б ПН 1 0 ГОСТ 19903 74 3 III Ст 3 кп ГОСТ 16523 70	ММСС СССР Главпромвентиляция ГПИ Проектпромвентиляция		
	Утв.	Демьянов						

Копировал Бер- Формат 11

НРВ 1В-0108

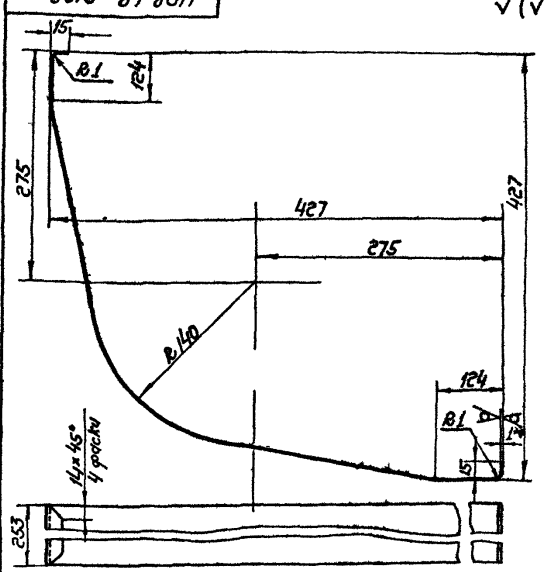

1. Предельные отклонения размеров по СМ7
2* Размер для справок

Изм.	Лист	№ докум.	Подп.	Дата	НРВ 1В-0108	Лит	Масса	Масштаб
1	Разраб.	Лебедев В.			Стенка		1,77	1 2,5
	Пров.	Лебедев П.				Лист	Листов 1	
	Т. контр.	Граевский						
	Н. контр.	Пронский			Лист Б ПН 1 0 ГОСТ 19903 74 3-III-Ст.3 Сп ГОСТ 16523 70	ММСС СССР Главпромвентиляция ГПИ Проектпромвентиляция		
	Утв.	Демьянов						

Копировал Бер Формат 11

НРВ 1В-0107

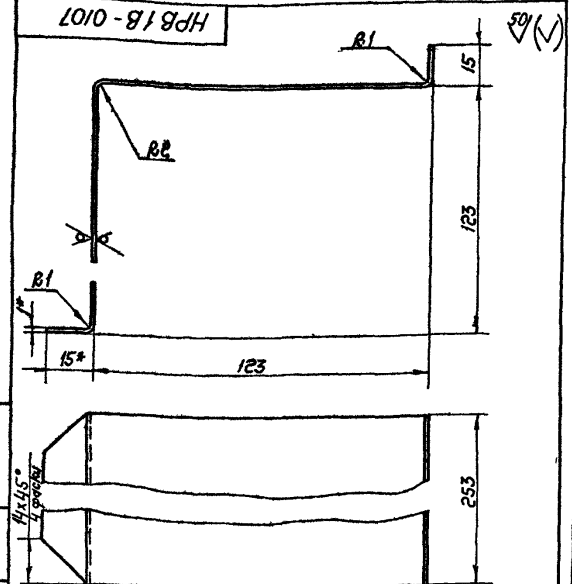

1. Предельные отклонения размеров по СМ7
2* Размеры для справок

Изм.	Лист	№ докум.	Подп.	Дата	НРВ 1В-0107	Лит	Масса	Масштаб
1	Разраб.	Лебедев В.			Стенка		055	1 1
	Пров.	Лебедев П.				Лист	Листов 1	
	Т. контр.	Граевский						
	Н. контр.	Пронский			Лист Б ПН 1 0 ГОСТ 19903 74 3 III Ст 3 Кп ГОСТ 16523 70	ММСС СССР Главпромвентиляция ГПИ Проектпромвентиляция		
	Утв.	Демьянов						

Копировал Бер Формат 11

Серия 1494 37, выпуск 1

Формат	Зона	Поз	Обозначение	Наименование	Кол	Примечание
				Документация		
12			НРВ1В 02 СБ	Сборочный чертеж		
				Сборочные единицы		
11		1	НРВ1В 0201	Корпус решетки	1	
11		2	НРВ1В 0202	Створка	5	
11		3	НРВ1В 0203	Тяга	1	
				Детали		
11		4	НРВ1В - 0204	Лопатка	4	
11		5	НРВ1В - 0205	Ребро направляющее	1	
11		6	НРВ1В - 0206	Ось	4	
11		7	НРВ1В - 0207	Ось	4	
11		8	НРВ1В 0208	Полуось	2	
11		9	НРВ1В - 0209	Петля	1	
11		10	НРВ1В - 0210	Пружина	1	
11		11	НРВ1В - 0211	Втулка	10	
				Стандартные изделия		
		12		Заклепка 4х6 011 ГОСТ 12638 67	5	

Изм	Лист	N докум	Подп	Дата
Разраб		Лебедев В		
Пров		Лебедев П		
Н.контр		Граевский		
Утв		Демьянов		

НРВ1В - 02

Решетка регулирующая

Лит | Лист | Листов 1

ММСС СССР Главпромвентиляция ГПИ Проектпромвентиляция

Копировал Бер. Формат 11

Инв. № подл. | Подп. и дата | Взам. инв. № | Инв. № дубл. | Подп. и дата

Формат	Зона	Поз	Обозначение	Наименование	Кол	Примечание
				Документация		
11			НРВ1В 0201 СБ	Сборочный чертеж		
				Детали		
11		1	НРВ1В 020101	Стенка	1	
11		2	НРВ1В 020102	Стенка	1	
11		3	НРВ1В 020103	Боковина	2	
Б4		4	НРВ1В 020104	Платик 20х20		
				Лист Б ПН 1.0 ГОСТ 19903 74 / 3-и Ст3кп ГОСТ 16523 70	4	0 003кг

Изм	Лист	N докум	Подп	Дата
Разраб		Лебедев В		
Пров		Лебедев П		
Н.контр		Граевский		
Утв		Демьянов		

НРВ1В 0201

Корпус решетки

Лит | Лист | Листов 1

ММСС СССР Главпромвентиляция ГПИ Проектпромвентиляция

Копировал Бер. Формат 11

Инв. № подл. | Подп. и дата | Взам. инв. № | Инв. № дубл. | Подп. и дата

НРВ1В-02 СБ

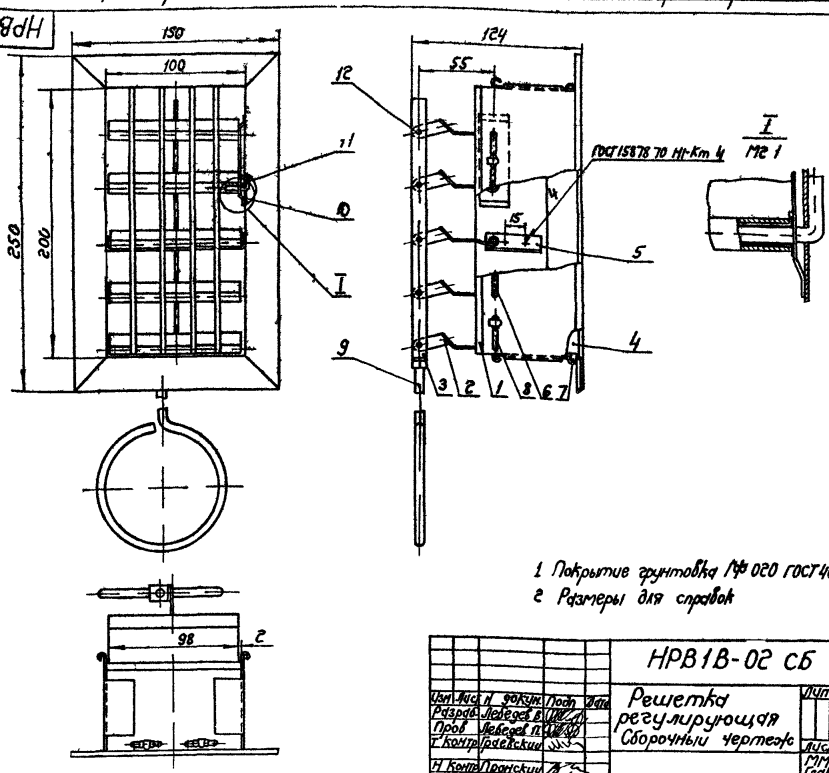

1 Покрытие грунтовка № 020 ГОСТ 4056 63 VI С1

2 Размеры для справок

Изм	Лист	N докум	Подп	Дата
Разраб		Лебедев В		
Пров		Лебедев П		
Т.контр		Граевский		
Н.контр		Пронский		
Утв		Демьянов		

НРВ1В-02 СБ

Решетка регулирующая Сборочный чертеж

Лит | Масса 1,1 | Масштаб 1 2

Лист | Листов 1

ММСС СССР Главпромвентиляция ГПИ Проектпромвентиляция

Инв. № подл. | Подп. и дата | Взам. инв. № | Инв. № дубл. | Подп. и дата

Серия 1.494.37, выпуск 1

НРВ 1В-020101

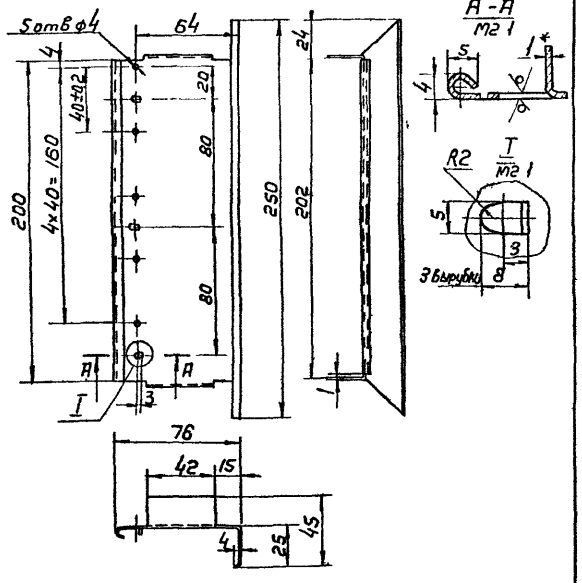

1 Неуказанные предельные отклонения размеров отверстий - по А7, валов по В7, остальных по СТ-7
2 Радиусы сгиба 1мм
3* Размер для справок

Изм.	Лист	N докум.	Подп.	Дата
Разраб.		Лебедев		
Пров.		Лебедев		
Т. контр.		Граевский		
Н. контр.		Пронский		
Утв.		Деньянов		

НРВ 1В-020101

Стенка

Лит	Масса	Масштаб
	0,181	1:2
Лист	Листов 1	

Лист 6 ПН 10 ГОСТ 19903-74
3-III Ст3 кп ГОСТ 16523-70

ММСС СССР
Главпромвентиляция
ГПИ Проектпромвентиляция

Копировал — Формат А2

НРВ 1В-020102

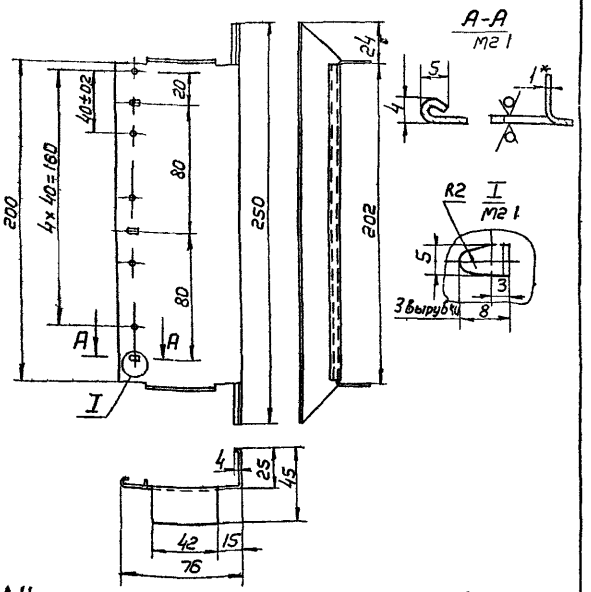

1 Неуказанные предельные отклонения размеров отверстий - по А7, валов по В7, остальных по СТ-7
2 Радиусы сгиба 1мм
3* Размер для справок

Изм.	Лист	N докум.	Подп.	Дата
Разраб.		Лебедев		
Пров.		Лебедев		
Т. контр.		Граевский		
Н. контр.		Пронский		
Утв.		Деньянов		

НРВ 1В-020102

Стенка

Лит	Масса	Масштаб
	0,181	1:2
Лист	Листов 1	

Лист 6 ПН 10 ГОСТ 19903-74
3-III Ст3 кп ГОСТ 16523-70

ММСС СССР
Главпромвентиляция
ГПИ Проектпромвентиляция

Копировал — Формат А2

НРВ 1В-020103

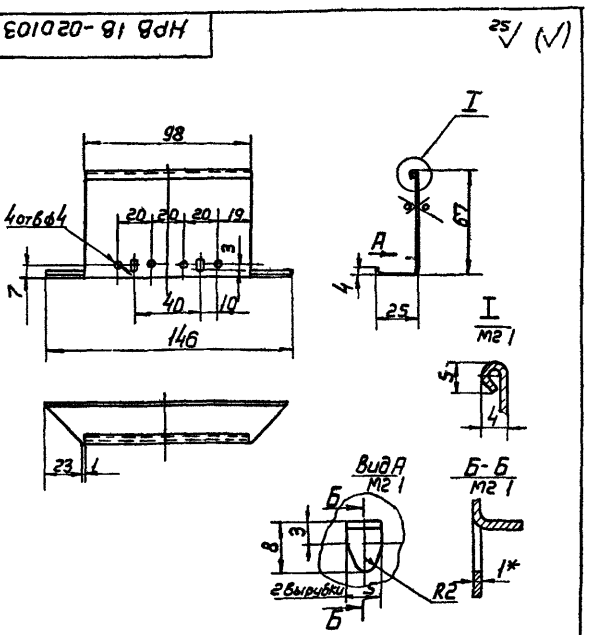

1 Предельные отклонения размеров отверстий - по А7, валов по В7, остальных - по СТ-7
2 Радиусы сгиба 1мм
3* Размер для справок

Изм.	Лист	N докум.	Подп.	Дата
Разраб.		Лебедев		
Пров.		Лебедев		
Т. контр.		Граевский		
Н. контр.		Пронский		
Утв.		Деньянов		

НРВ 1В-020103

Боковина

Лит	Масса	Масштаб
	0,084	1:2
Лист	Листов 1	

Лист 3 ПН 10 ГОСТ 19903-74
3-III Ст3 кп ГОСТ 16523-70

ММСС СССР
Главпромвентиляция
ГПИ Проектпромвентиляция

Копировал — Формат А2

НРВ 1В-020126

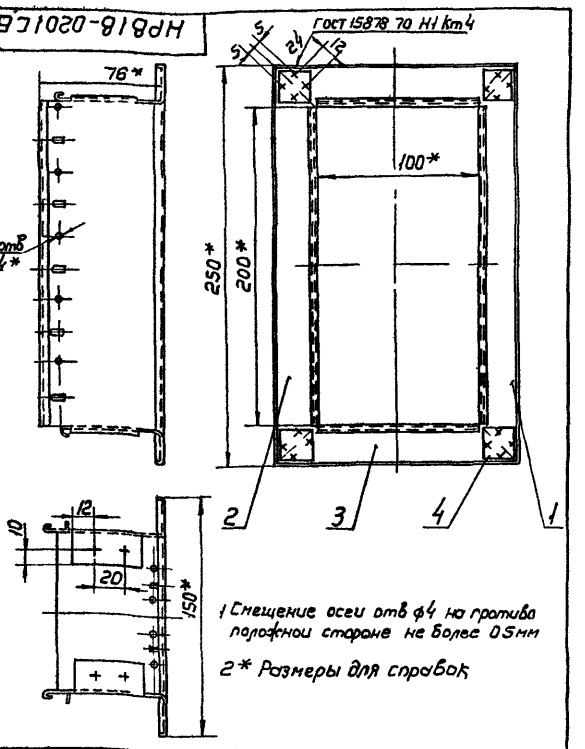

1 Смещение оси отв ф4 на противоположной стороне не более 0,5мм
2* Размеры для справок

Изм.	Лист	N докум.	Подп.	Дата
Разраб.		Лебедев		
Пров.		Лебедев		
Т. контр.		Граевский		
Н. контр.		Пронский		
Утв.		Деньянов		

НРВ 1В-0201 СБ

Корпус решетки
Сборочный чертеж

Лит	Масса	Масштаб
	0,542	1:2
Лист	Листов 1	

ММСС СССР
Главпромвентиляция
ГПИ Проектпромвентиляция

Копировал — Формат А1

Серия 1494 37 Выпуск 1

НРВ1В-0202СБ

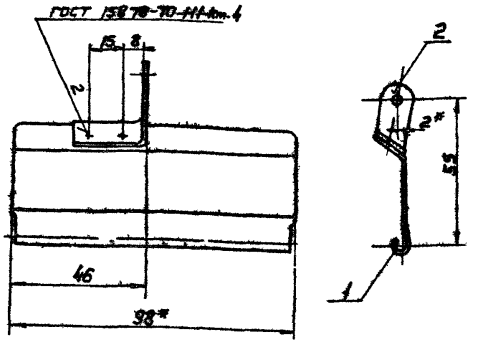

1 Предельные отклонения размеров валов - по B_7, остальных - по CM_7
2* Размеры для справок

Изм	Лист	N докум.	Подп.	Дата
Разраб		Лебедев В		
Пров		Лебедев П		
Т контр		Граевский		
Н контр		Пронский		
Утв.		Деньянов		

НРВ1В-0202СБ

Створка
Сборочный чертеж

Лит	Масса	Масштаб
	0,048	1:1

Лист | Листов 1

ММСС СССР
Главпромвентиляция
ГПИ Проектпромвентиляция

Копировал В.— Формат 11

НРВ1В-0203СБ

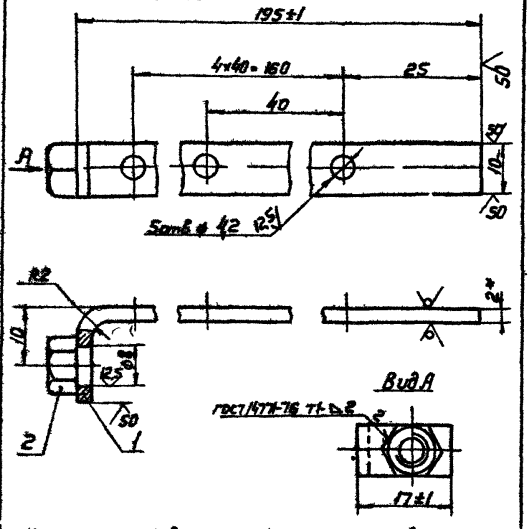

1 Неуказанные предельные отклонения размеров отверстий по A_7 валов - по B_7, остальных по CM_7
2* Размер для справок

Изм	Лист	N докум.	Подп.	Дата
Разраб		Лебедев В		
Пров		Лебедев П		
Т контр		Граевский		
Н контр		Пронский		
Утв		Деньянов		

НРВ1В-0203СБ

Тяга
Сборочный чертеж

Лит	Масса	Масштаб
	0,034	2:1

Лист | Листов 1

ММСС СССР
Главпромвентиляция
ГПИ Проектпромвентиляция

Копировал В.— Формат 11

Формат	Зона	Поз	Обозначение	Наименование	Кол	Примечание
				Документация		
11			НРВ1В-0202СБ	Сборочный чертеж		
				Детали		
11		1	НРВ1В-020201	Створка	1	
11		2	НРВ1В-020202	Ушко	1	

Изм	Лист	N докум.	Подп.	Дата
Разраб		Лебедев В		
Пров		Лебедев П		
Н контр		Граевский		
Утв.		Деньянов		

НРВ1В-0202

Створка

Лит	Лист	Листов
		1

ММСС СССР
Главпромвентиляция
ГПИ Проектпромвентиляция

Копировал В.— Формат 11

Формат	Зона	Поз	Обозначение	Наименование	Кол	Примечание
				Документация		
11			НРВ1В-0203СБ	Сборочный чертеж		
				Детали		
64		1	НРВ1В-0203	Тяга		
				Лист 6-ПН-2 ГОСТ 19903-74 / 3-Ф Ст Кп ГОСТ 6529-70	1	0,032 кг
				10×209		
				Стандартные изделия		
		2		Гайка М6 4		
				ГОСТ 5915-70	1	

Изм	Лист	N докум.	Подп.	Дата
Разраб		Лебедев В		
Пров		Лебедев П		
Н контр		Граевский		
Утв		Деньянов		

НРВ1В-0203

Тяга

Лит	Лист	Листов
		1

ММСС СССР
Главпромвентиляция
ГПИ Проектпромвентиляция

Копировал В.— Формат 11

Серия 1 494 37, выпуск 1

НРВ1В-020201

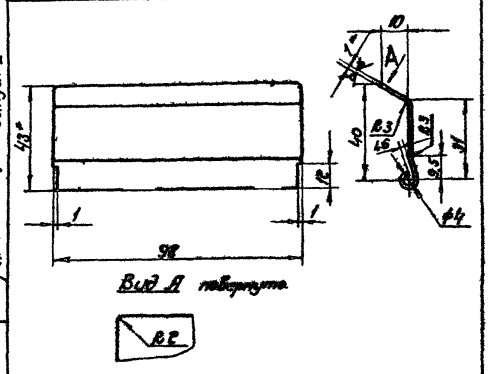

1 Предельные отклонения размеров отверстий - по A_7, валов по B_7, остальных по CM_7.
2* Размеры для справок

Изм.	Лист	№ докум.	Подп.	Дата	НРВ1В-020201		
Разраб.		Лебедев В.			Створка	Лит.	Масса 0,043 Масштаб 1:1
Пров.		Лебедев П.				Лист	Листов 1
Т. контр.		Граевский				ММСС СССР Главпромвентиляция ГПИ Проектпромвентиляция	
Н. контр.		Пронский			Лист 6 ПН 1.0 ГОСТ 19903 74 / 3-III Ст 3 кп ГОСТ 16523 70		
Утв.		Демьянов					

Копировал Сер. Формат 11

НРВ1В-020202

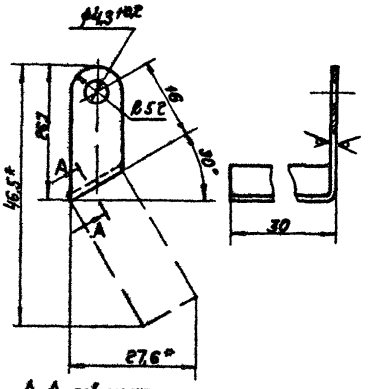

А-А повернуто.



1. Неуказанные предельные отклонения размеров валов по B_7, остальных - по CM_7
2* Размеры для справок

Изм.	Лист	№ докум.	Подп.	Дата	НРВ1В-020202		
Разраб.		Лебедев В.			Ушко	Лит.	Масса 0,005 Масштаб 2:1
Пров.		Лебедев П.				Лист	Листов 1
Т. контр.		Граевский				ММСС СССР Главпромвентиляция ГПИ Проектпромвентиляция	
Н. контр.		Пронский			Лист 6 ПН 1.0 ГОСТ 19903 74 / 3-III Ст 3 кп ГОСТ 16523 70		
Утв.		Демьянов					

Копировал Сер. Формат 11

НРВ1В-0209

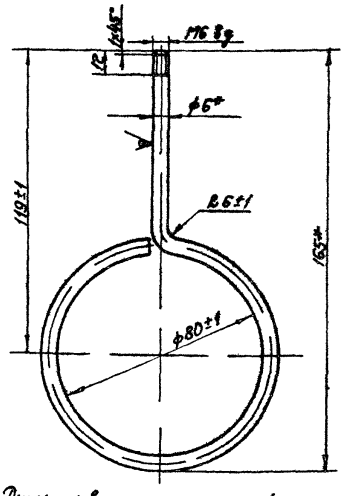

1 Длина развернутой детали 340 мм
2* Размеры для справок

Изм.	Лист	№ докум.	Подп.	Дата	НРВ1В 0209		
Разраб.		Лебедев В.			Петля	Лит.	Масса 0,08 Масштаб 1:1
Пров.		Лебедев П.				Лист	Листов 1
Т. контр.		Граевский				ММСС СССР Главпромвентиляция ГПИ Проектпромвентиляция	
Н. контр.		Пронский			Круг В6 ГОСТ 2590 71 / Ст 3 Кп ГОСТ 535 58		
Утв.		Демьянов					

Копировал Сер. Формат 11

НРВ1В-0205

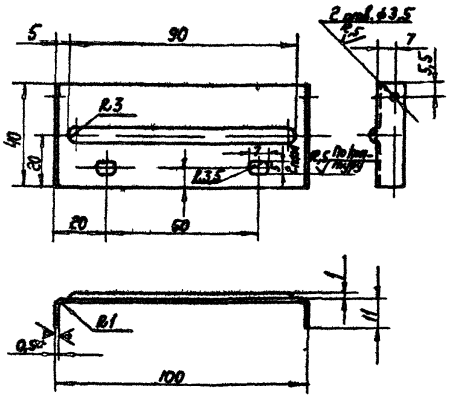

1 Предельные отклонения размеров отверстий - по A_7 валов по B_7, остальных по CM_7
2* Размер для справок

Изм.	Лист	№ докум.	Подп.	Дата	НРВ1В-0205		
Разраб.		Лебедев В.			Ребро направляющее	Лит.	Масса 0,019 Масштаб 1:1
Пров.		Лебедев П.				Лист	Листов 1
Т. контр.		Граевский				ММСС СССР Главпромвентиляция ГПИ Проектпромвентиляция	
Н. контр.		Пронский			Лист 6 ПН 0,5 ГОСТ 19903 74 / 3-III Ст 3 кп ГОСТ 16523 70		
Утв.		Демьянов					

Копировал Сер. Формат 11

Серия 1 494 37, Выпуск 1

НРВ 1В-0206

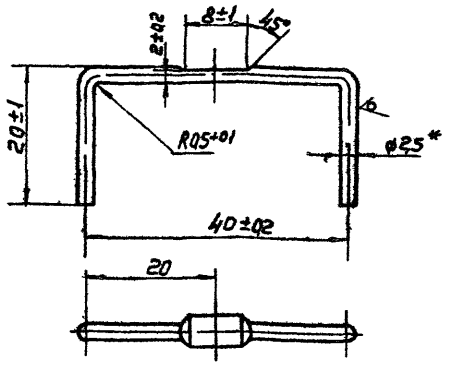

* Размер для справок

Изм	Лист	N докум	Подп	Дата
1	Разраб	Лебедев В		
	Пров	Лебедев П		
	Т контр	Граевский		
	Н контр	Пронский		
	Утв	Демьянов		

НРВ 1В-0206

Ось

Лит | Масса 0,0036 | Масштаб 2:1

Лист | Листов 1

Проволока 25 С-II ГОСТ 3282 74

ММСС СССР Главпромвентиляция ГПИ Проектпромвентиляция

Копировал | Формат 11

НРВ 1В-0210

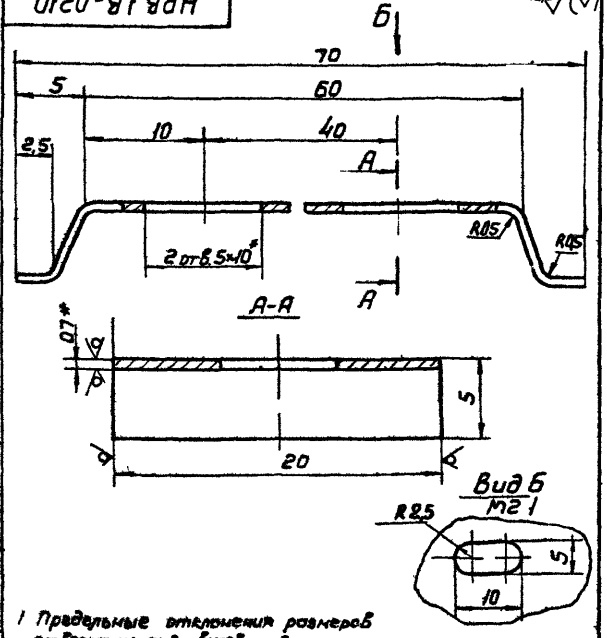

1 Предельные отклонения размеров отверстий - по А7 валов - по В7 остальных - по СМ7

2 * Размеры для справок

Изм	Лист	N докум	Подп	Дата
1	Разр	Лебедев В		
	Пров	Лебедев П		
	Т контр	Граевский		
	Н контр	Пронский		
	Утв	Демьянов		

НРВ 1В-0210

Пружина

Лит | Масса 0,006 | Масштаб 5:1

Лист | Листов 1

Лента 1П-Д 07×20 ГОСТ 21996 76

ММСС СССР Главпромвентиляция ГПИ Проектпромвентиляция

Копировал | Формат 11

НРВ 1В-0208

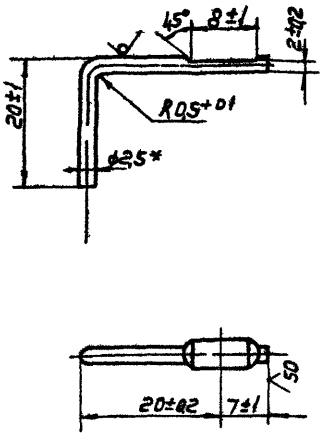

* Размер для справок

Изм	Лист	N докум	Подп	Дата
1	Разраб	Лебедев В		
	Пров	Лебедев П		
	Т контр	Граевский		
	Н контр	Пронский		
	Утв	Демьянов		

НРВ 1В-0208

Полуось

Лит | Масса 0,002 | Масштаб 2:1

Лист | Листов 1

Проволока 25 С-II ГОСТ 3282 74

ММСС СССР Главпромвентиляция ГПИ Проектпромвентиляция

Копировал | Формат 11

НРВ 1В-0211

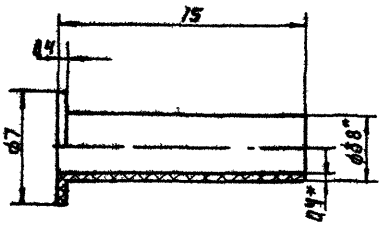

1 Предельные отклонения размеров валов - по В7 остальных - по СМ7

2 * Размеры для справок

Изм	Лист	N докум	Подп	Дата
1	Разраб	Лебедев В		
	Пров	Лебедев П		
	Т контр	Граевский		
	Н контр	Пронский		
	Утв	Демьянов		

НРВ 1В-0211

Втулка

Лит | Масса 0,0002 | Масштаб 5:1

Лист | Листов 1

Трубка Ф 4ДМ, электроизоляционная 30 ГОСТ 22056 76

ММСС СССР Главпромвентиляция ГПИ Проектпромвентиляция

Копировал | Формат 11

Серия 1 494-37, Выпуск 1

НРВ1В-0207

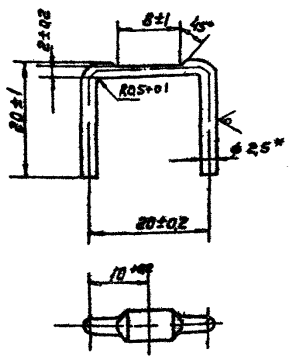

* Размер для справок

Изм	Лист	N докум	Подп	Дата
Разраб		Лебедев В		
Пров		Лебедев П		
Т.контр		Граевский		
Н.контр		Пронский		
Утв		Демьянов		

НРВ1В-0207

Ось

Лит | Масса 0,0029 | Масштаб 2:1

Лист | Листов 1

Проволока 2,5-L II ГОСТ 3282-74

МНСС СССР Главпромвентиляция ГПИ Проектпромвентиляция

Копировал В1 Формат 11

НРВ1В-0204

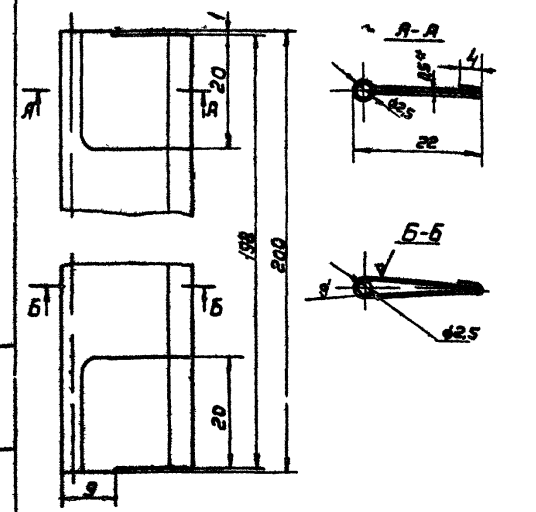

1. Предельные отклонения размеров отверстий - по А1, валов - по В1 остальные - по СМ1
2. * Размер для справок

Изм	Лист	N докум	Подп	Дата
Разраб		Лебедев В		
Пров		Лебедев П		
Т.контр		Граевский		
Н.контр		Пронский		
Утв		Демьянов		

НРВ1В-0204

Лопатка

Лит | Масса П04 | Масштаб 2:1

Лист | Листов 1

Лист 6-ПН-05 ГОСТ 19903-74 3-III Ст3 КП ГОСТ 16523-70

МНСС СССР Главпромвентиляция ГПИ Проектпромвентиляция

Копировал В1 Формат 11

Формат	Зона	Поз	Обозначение	Наименование	Кол.	Примечание
				Документация		
22			НРВ1Н-01 СБ	Сборочный чертеж		
				Детали		
11		1	НРВ1Н-0101	Стенка	1	
11		2	НРВ1Н-0102	Дно	1	
11		3	НРВ1В-0101	Обечайка	1	
11		4	НРВ1В-0104	Диафрагма	1	
11		5	НРВ1В-0105	Лапка	5	
11		6	НРВ1В-0106	Стойка	2	
11		7	НРВ1В-0107	Стенка	1	
11		8	НРВ1В-0108	Стенка	1	
11		9	НРВ1В-0109	Скоба	12	
				Прочие изделия		
		10		Фланец круглый для сварных и фальцевых воздуховодов СТД 20100.000 09 ТУ36-1508-75	1	

Изм	Лист	N докум	Подп	Дата
Разраб		Лебедев В		
Пров		Лебедев П		
Н.контр		Граевский		
Утв		Демьянов		

НРВ1Н-01

Корпус

Лит | Лист | Листов 1

МНСС СССР Главпромвентиляция ГПИ Проектпромвентиляция

Формат	Зона	Поз	Обозначение	Наименование	Кол.	Примечание
				Документация		
22			НРВ1Н СБ	Сборочный чертеж		
11			НРВ Д1	Технические требования		
				Сборочные единицы		
11		1	НРВ1Н-01	Корпус	1	
11		2	НРВ1В-01	Решетка регулирующая	4	
				Детали		
11		3	НРВ1В-0001	Гребенка	4	
				Стандартные изделия		
		4		Болт М4х6,36 ГОСТ 7805-70	8	
		5		Гайка М4,4 ГОСТ 5987-70	8	

Изм	Лист	N докум	Подп	Дата
Разраб		Лебедев В		
Пров		Лебедев П		
Н.контр		Граевский		
Утв		Демьянов		

НРВ1Н

Воздухораспределитель НРВ1Н

Лит | Лист | Листов 1

МНСС СССР Главпромвентиляция ГПИ Проектпромвентиляция

Копировал В1 Формат 11

НРВ 1Н СБ

Серия 1494 37 Выпуск 1

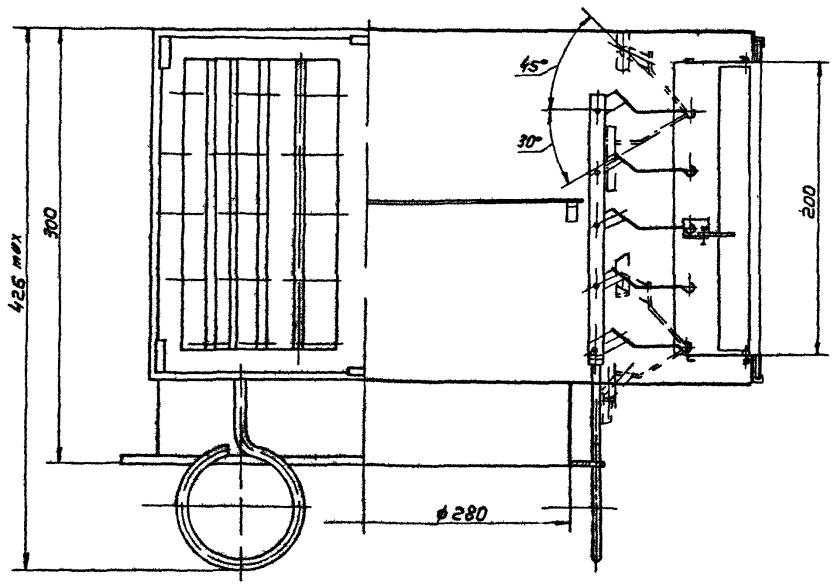

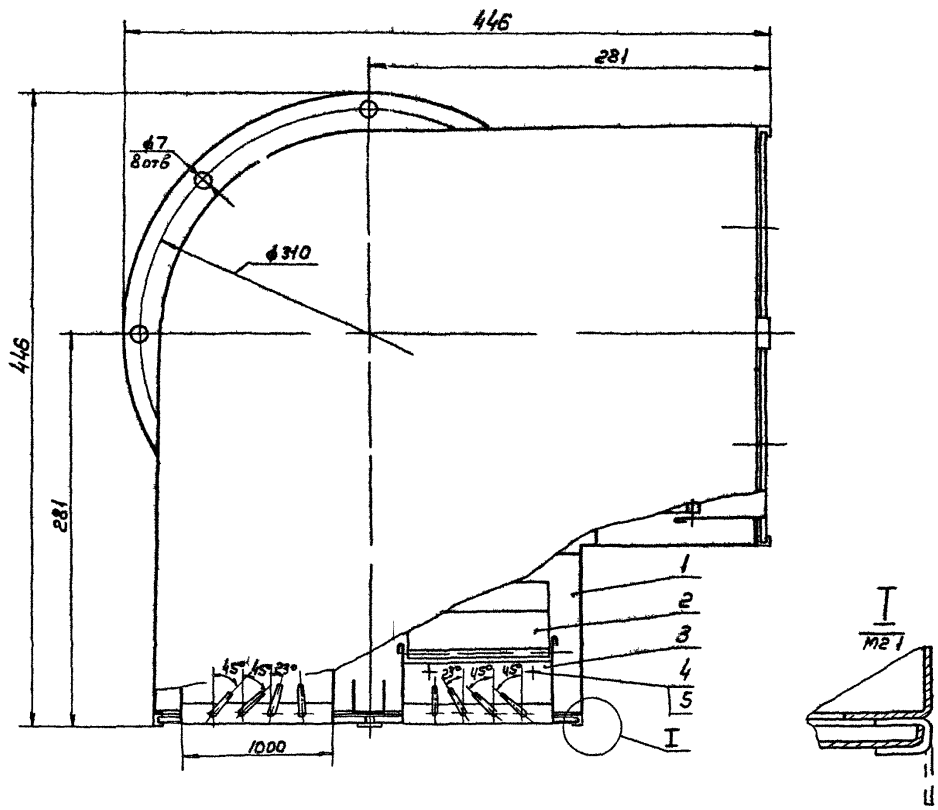

1 Регулировку решеток в рабочем положении производить ключом чертеж НРВ-К
2 Размеры для справок

Изм	Л	N докум.	Подп.	Дата
Разраб.		Лебедев В.		
Пров.		Лебедев П.		
Т.контр.		Каган		
Нач.отд.		Безерман		
Н.контр.		Демьянов		
Утв.		Овчинников		

НРВ 1Н СБ

Воздухораспределитель НРВ 1Н

Сборочный чертеж

Лит	Масса	Масштаб
	117	1:2

Лист | Листов 1

ММСС СССР
Главпромвентуляция
ГПИ Проектпромвент. ЛРФ

Копировал Н—

Формат 22

Инв.№ подл. | Подп. и дата | Взам.инв. | Инв.№ дубл. | Подп. и дата

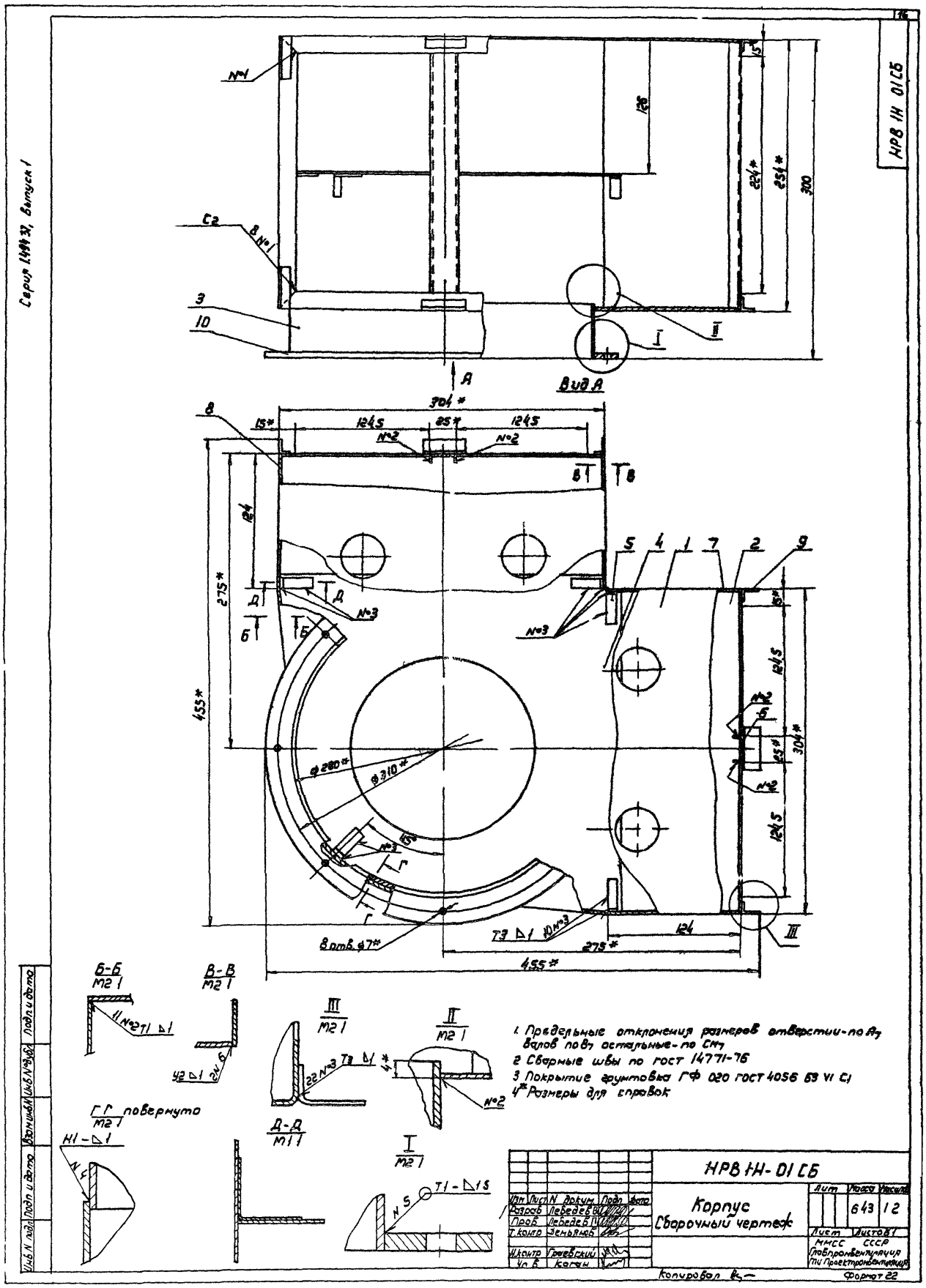

НРВ 1Н 01СБ
Серия 1.494.37, Выпуск 1
Вид А
Б-Б
М2 1
В-В
М2 1
ГГ повернуто
М2 1
Д-Д
М1 1
1. Предельные отклонения размеров отверстий - по А7
Валов по В7 остальные - по СМ7
2 Сварные швы по ГОСТ 14771-76
3 Покрытие грунтовка ГФ 020 ГОСТ 4056 63 VI С1
4* Размеры для справок
НРВ 1Н-01СБ
Корпус
Сборочный чертеж
Лит
Масса
Масштаб
643
1:2
Лист
Листов 1
МИСС СССР
Главпромвентуляция
ТПИ Проектпромвентуляция
Разраб Лебедев
Пров Лебедев
Т.контр Земьянов
Н.контр Гриевский
Ул.В Коган
Копировал
Формат 22

Серия 1 494 37, выпуск 1

НРВ 1Н-0101

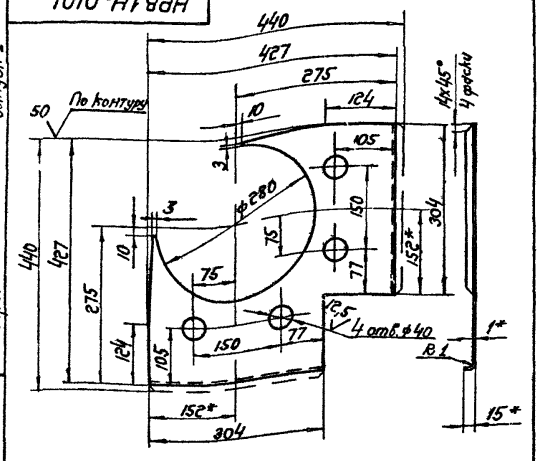

1. Предельные отклонения размеров отверстий - по A_7, валов - по B_7, остальных - по CM_7
2. * Размеры для справок

Изм	Лист	№ докум	Подп	Дата	НРВ 1Н-0101	Лит	Масса	Масштаб
Разраб		Лебедев В			Стенка		0,79	1 2 5
Пров		Лебедев П				Лист	Листов 1	
Т контр		Грабевский						
Н контр		Пронский			Лист Б ПН 1 0 ГОСТ 19903 74	ММСС СССР		
Утв		Демьянов			3 III Ст 3 кп ГОСТ 16523 70	Главпромвентиляция ГПИ Проектпромвентиляция		

Копировал Бер. Формат 11

НРВ 1Н-0102

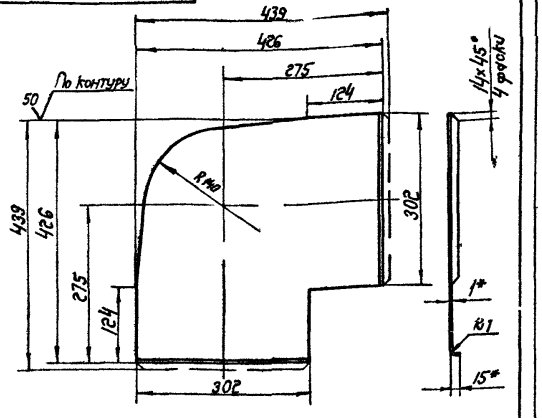

1. Предельные отклонения размеров валов - по B_7, остальных - по CM_7
2. * Размеры для справок

Изм	Лист	№ докум	Подп	Дата	НРВ 1Н-0102	Лит	Масса	Масштаб
Разраб		Лебедев В			Дно		1,29	1 2,5
Пров		Лебедев П				Лист	Листов 1	
Т контр		Грабевский						
Н контр		Пронский			Лист Б ПН 1,0 ГОСТ 19903 74	ММСС СССР		
Утв		Демьянов			3 III Ст 3 кп ГОСТ 16523 70	Главпромвентиляция ГПИ Проектпромвентиляция		

Копировал Бер. Формат 11

Формат	Зона	Поз	Обозначение	Наименование	Кол	Примечание
				Документация		
22			НРВ 2В-01 СБ	Сборочный чертеж		
				Детали		
11		1	НРВ 2В-0101	Стенка	2	
11		2	НРВ 2В-0102	Дно	1	
11		3	НРВ 2В-0103	Диафрагма	1	
11		4	НРВ 2В-0104	Стенка	1	
11		5	НРВ 2В-0105	Стенка	1	
11		6	НРВ 1В-0105	Лапка	5	
11		7	НРВ 1В-0109	Скоба	8	
				Прочие изделия		
		8		Фланец круглый для сварных и фальцевых воздуховодов СТД 201 00 000-11 ТУ 36 1508 75	1	

Изм	Лист	№ докум	Подп	Дата	НРВ 2В-01	Лит	Лист	Листов
Разраб		Лебедев В			Корпус			1
Пров		Лебедев П				ММСС СССР		
Н контр		Грабевский				Главпромвентиляция ГПИ Проектпромвентиляция		
Утв		Демьянов						

Копировал Бер. Формат 11

Формат	Зона	Поз	Обозначение	Наименование	Кол	Примечание
				Документация		
22			НРВ 2В СБ	Сборочный чертеж		
11			НРВ Д1	Технические требования		
				Сборочные единицы		
11		1	НРВ 2В-01	Корпус	1	
11		2	НРВ 2В-02	Решетка регулирующая	2	
				Детали		
11		3	НРВ 2В-0001	Гребенка	2	
				Стандартные изделия		
		4		Болт М4х6,36 ГОСТ 7805-70	4	
		5		Гайка 4,4 ГОСТ 5927-70	4	

Изм	Лист	№ докум	Подп	Дата	НРВ 2В	Лит	Лист	Листов
Разраб		Лебедев В			Воздухораспределитель НРВ 2В			1
Пров		Лебедев П				ММСС СССР		
Н контр		Грабевский				Главпромвентиляция ГПИ Проектпромвентиляция		
Утв		Демьянов						

Копировал Бер. Формат 11

НРВ 2В СБ

Серия 1494-37 выпуск 1

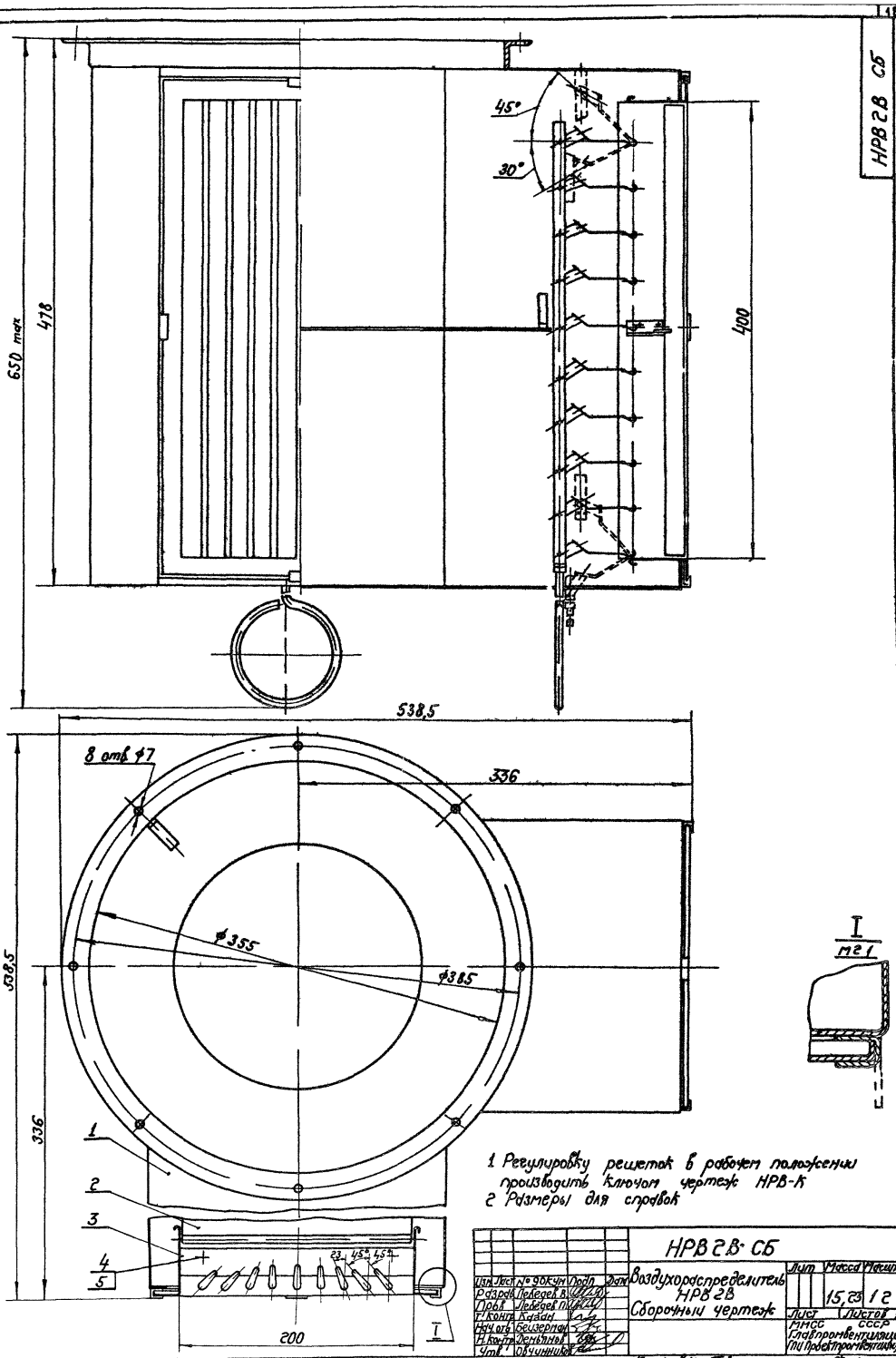

1 Регулировку решеток в рабочем положении производить ключом чертеж НРВ-К
2 Размеры для справок

Изм	Лист	№ 90 Кум	Подп	Дата	НРВ 2В-СБ			
Разраб	Лебедев В.				Воздухораспределитель НРВ 2В Сборочный чертеж	Лит	Масса	Масштаб
Пров	Лебедев П.						15,23	1 2
Т. контр	Казан					Лист	Листов 1	
Нач отд	Бензерман					ММСС СССР Главпромвентиляция ПИ Проектпромвентиляция		
Н. контр	Демьянов							
Утв	Овчинников							

Копировал Бер- Формат 22

Инв № подл | Подп и дата | Взам инв № | Инв № дубл | Подп и дата

Серия 1494-37, выпуск 1

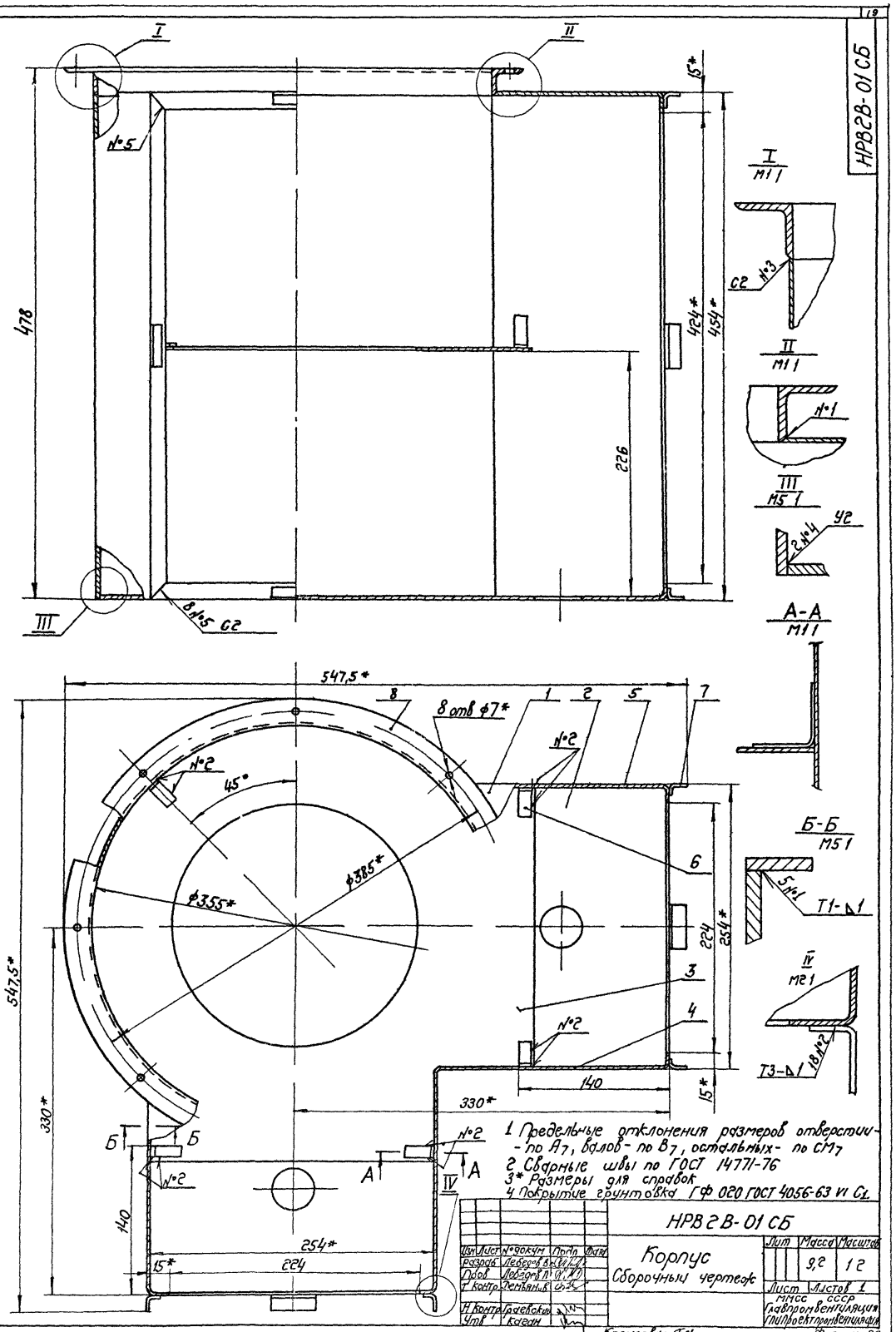

1 Предельные отклонения размеров отверстий - по A_7, валов - по B_7, остальных - по CM_7
2 Сварные швы по ГОСТ 14771-76
3* Размеры для справок
4 Покрытие грунтовка ГФ 020 ГОСТ 4056-63 VI C_1

Изм	Лист	№ докум	Подп	Дата	НРВ2В-01СБ			
Разраб		Лебедев В			Корпус Сборочный чертеж	Лит	Масса	Масштаб
Пров		Лебедев П					9,2	1 2
Т контр		Демьянов				Лист	Листов 1	
Н контр		Грачевский				ММСС СССР Главпромвентиляция ГПИ Проектпромвентиляция		
Утв		Каган						

Копировал Бер-

Формат 22

Инв № подл | Подп и дата | Взам инв № | Инв № дубл | Подп и дата

Серия 1494-37, Выпуск 1

НРВ2В-0101

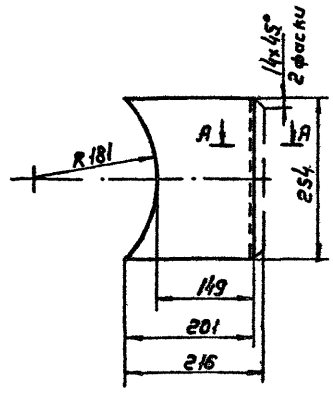

А-А
М1 1

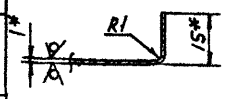

1. Предельные отклонения размеров валов - по В7, остальных - по СМ7
2* Размеры для справок

Изм	Лист	N докум	Подп	Дата	НРВ2В-0101	Лит	Масса	Масштаб
1	Разраб	Лебедев В			Стенка		035	15
	Пров	Лебедев П				Лист	Листов 1	
	Т.контр	Граевский						
	Н.контр	Пронский			Лист Б ПН 10 ГОСТ 19903 74 / 3-III Ст3 КП ГОСТ 16523 70	ММСС СССР Главпромвентиляция ГПИ Проектпромвентиляция		
	Утв.	Деньянов						

Копировал Ф— Формат 11

НРВ2В-0102

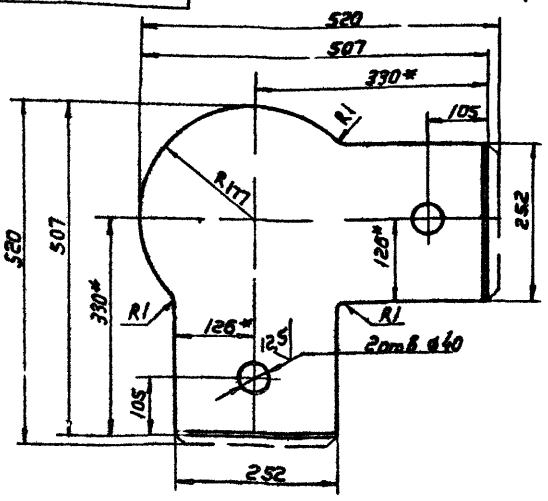

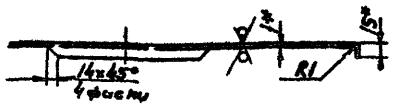

1 Неуказанные предельные отклонения размеров отверстий - по А7, валов - по В7, остальных - по СМ7
2* Размеры для справок

Изм	Лист	N докум	Подп	Дата	НРВ2В-0102	Лит	Масса	Масштаб
1	Разраб	Лебедев В			Дно		146	15
	Пров	Лебедев П				Лист	Листов 1	
	Т.контр	Граевский						
	Н.контр	Пронский			Лист Б-ПН 10 ГОСТ 19903-74 / 3-III Ст3 КП ГОСТ 16523-70	ММСС СССР Главпромвентиляция ГПИ Проектпромвентиляция		
	Утв.	Деньянов						

Копировал Ф— Формат 12

НРВ2В-0103

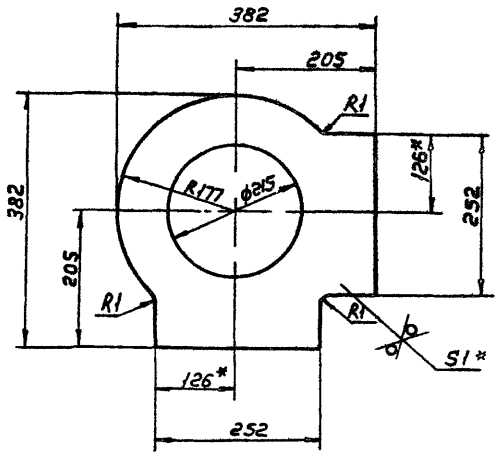

1 Предельные отклонения размеров отверстий - по А7 валов - по В7, остальных - по СМ7
2* Размеры для справок

Изм	Лист	N докум	Подп	Дата	НРВ2В-0103	Лит	Масса	Масштаб
1	Разраб	Лебедев В			Диафрагма		08	15
	Пров	Лебедев П				Лист	Листов 1	
	Т.контр	Граевский						
	Н.контр	Пронский			Лист Б ПН 10 ГОСТ 19903 74 / 3-III Ст3 КП ГОСТ 16523-70	ММСС СССР Главпромвентиляция ГПИ Проектпромвентиляция		
	Утв.	Деньянов						

Копировал Ф— Формат 11

НРВ2В-0104

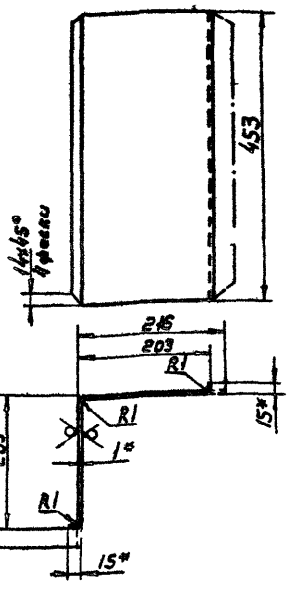

1 Предельные отклонения размеров валов - по В7, остальных - по СМ7
2* Размеры для справок

Изм	Лист	N докум	Подп	Дата	НРВ2В-0104	Лит	Масса	Масштаб
1	Разраб	Лебедев В			Стенка		1,5	15
	Пров	Лебедев П				Лист	Листов 1	
	Т.контр	Граевский						
	Н.контр	Пронский			Лист Б-ПН 10 ГОСТ 19903 74 / 3-III Ст3 КП ГОСТ 16523 70	ММСС СССР Главпромвентиляция ГПИ Проектпромвентиляция		
	Утв.	Деньянов						

Копировал Ф— Формат 11

Серия 1494 37 выпуск 1

Формат	Зона	Поз	Обозначение	Наименование	Кол	Примечание
				Документация		
12			НРВ 2В - 02 СБ	Сборочный чертеж		
				Сборочные единицы		
11		1	НРВ 2В - 0201	Корпус решетки	1	
11		2	НРВ 2В 0202	Створка	10	
11		3	НРВ 2В 0203	Тяга	1	
				Детали		
11		4	НРВ 2В 0204	Лопатка	9	
11		5	НРВ 2В 0205	Ребро направляющее	1	
11		6	НРВ 2В - 0206	Полуось	2	
11		7	НРВ 1В - 0206	Ось	10	
11		8	НРВ 1В - 0207	Ось	8	
11		9	НРВ 1В - 0209	Петля	1	
11		10	НРВ 1В - 0210	Пружина	1	
11		11	НРВ 1В - 0211	Втулка	20	
				Стандартные изделия		
		12		Заклепка 4х6 D11 ГОСТ 12638 67	10	

Подп и дата | Инв № дубл | Взам инв № | Подп и дата | Инв № подл

Изм	Лист	№ докум	Подп	Дата
1 Разраб		Лебедев В		
Пров		Граевский		
Н контр		Граевский		
Утв		Демьянов		

НРВ 2В - 02

Решетка регулирующая

Лит | Лист | Листов 1

ММСС СССР Главпромвентиляция ГПИ Проектпромвентиляция

Копировал Сер

Формат 11

Формат	Зона	Поз	Обозначение	Наименование	Кол	Примечание
				Документация		
11			НРВ 2В - 0201 СБ	Сборочный чертеж		
				Детали		
11		1	НРВ 2В 020101	Стенка	1	
11		2	НРВ 2В - 020102	Стенка	1	
11		3	НРВ 2В 020103	Боковина	2	
Б4		4	НРВ 2В 020104	Платик 20х20 Лист 6 ПН 1,0 ГОСТ 19903 74 3 III Ст 3 КП ГОСТ 16523 70	4	

Подп и дата | Инв № дубл | Взам инв № | Подп и дата | Инв № подл

Изм	Лист	№ докум	Подп	Дата
1 Разраб		Лебедев В		
Пров		Граевский		
Н контр		Граевский		
Утв		Демьянов		

НРВ 2В - 0201

Корпус решетки

Лит | Лист | Листов 1

ММСС СССР Главпромвентиляция ГПИ Проектпромвентиляция

Копировал Сер

Формат 11

НРВ 2В - 02 СБ

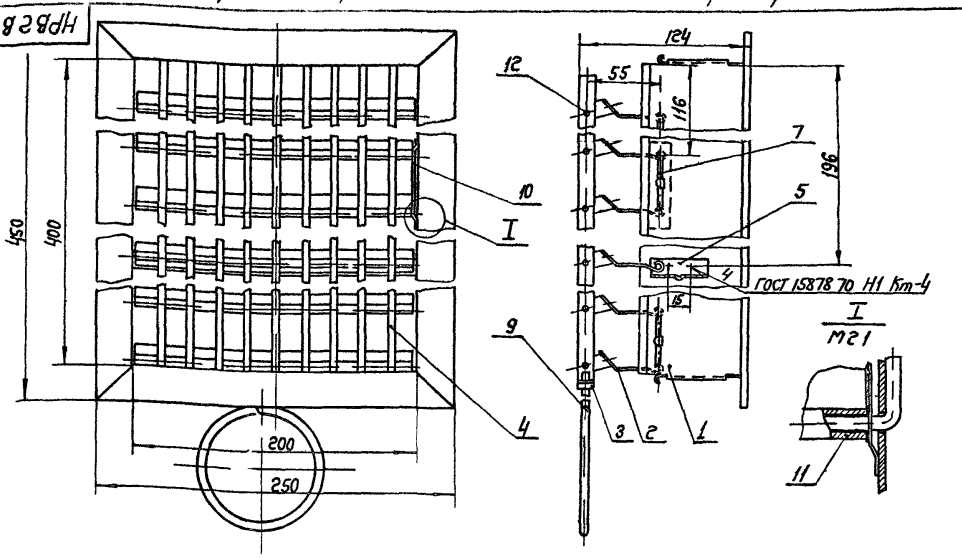

1 Покрытие грунтовка ГФ 020 ГОСТ 4056 63 VI С1

2 * Размеры для справок

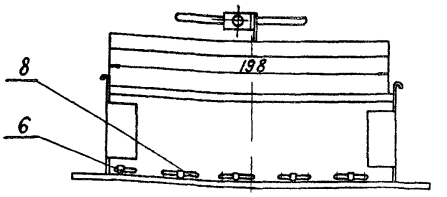

Изм	Лист	№ докум	Подп	Дата
Разраб		Лебедев В		
Пров		Лебедев П		
Г контр		Граевский		
Н контр		Демьянов		
Утв		Каган		

НРВ 2 В - 02 СБ

Решетка регулирующая

Сборочный чертеж

Лит | Масса 3,0 | Масштаб 1:2

Лист | Листов 1

ММСС СССР Главпромвентиляция ГПИ Проектпромвентиляция

Копировал Сер

Формат 22

Подп и дата | Инв № дубл | Взам инв № | Подп и дата | Инв № подл

Серия 1494-87, выпуск 1

НРВ2В-020101

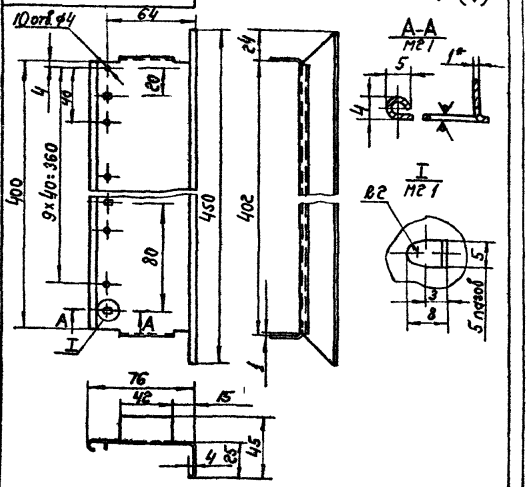

1 Предельные отклонения размеров отверстий - по A_7, валов - по B_7, остальных - по CM_7
2 Радиусы сгиба - 1 мм
3* Размер для справок

Изм.	Лист	№ докум.	Подп.	Дата	НРВ2В-020101	Лит	Масса	Масштаб
1	Разраб.	Сельчук			Стенка		0,359	1:2
	Провер.	Лебедев П.				Лист	Листов 1	
	Т. контр.	Граевский						
	Н. контр.	Пронский			Лист БПН-1,0 ГОСТ 19903-74 3-III Ст3кп ГОСТ 16523-70		ММСС СССР Главпромвентиляция ГПИ Проектпромвентиляция	
	Утв.	Демьянов						

Инв. № подл. | Подп. и дата | Взам. инв. № | Инв. № дубл. | Подп. и дата

Копировал Сер. Формат 11

НРВ2В-020102

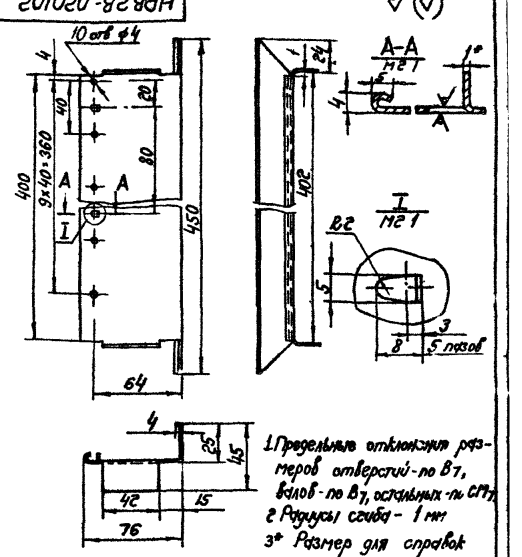

1 Предельные отклонения размеров отверстий - по B_7, валов - по B_7, остальных - по CM_7
2 Радиусы сгиба - 1 мм
3* Размер для справок

Изм.	Лист	№ докум.	Подп.	Дата	НРВ2В-020102	Лит	Масса	Масштаб
1	Разраб.	Сельчук			Стенка		0,359	1:2
	Провер.	Лебедев П.				Лист	Листов 1	
	Т. контр.	Граевский						
	Н. контр.	Пронский			Лист БПН-1,0 ГОСТ 19903-74 3-III Ст3кп ГОСТ 16523-70		ММСС СССР Главпромвентиляция ГПИ Проектпромвентиляция	
	Утв.	Демьянов						

Инв. № подл. | Подп. и дата | Взам. инв. № | Инв. № дубл. | Подп. и дата

Копировал Сер. Формат 11

НРВ2В-020105

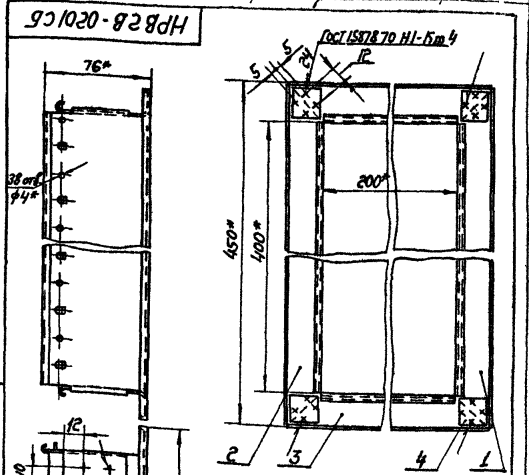

1 Смещение осей отв ф4 на противоположной стороне не более 0,5 мм.
2 Размеры для справок

Изм.	Лист	№ докум.	Подп.	Дата	НРВ2В-0201 СБ	Лит	Масса	Масштаб
	Разраб.	Сельчук			Корпус решетки Сборочный чертеж		1,04	1:2
	Провер.	Лебедев П.				Лист	Листов 1	
	Т. контр.	Граевский						
	Н. контр.	Пронский					ММСС СССР Главпромвентиляция ГПИ Проектпромвентиляция	
	Утв.	Демьянов						

Инв. № подл. | Подп. и дата | Взам. инв. № | Инв. № дубл. | Подп. и дата

Копировал Сер.

НРВ2В-020103

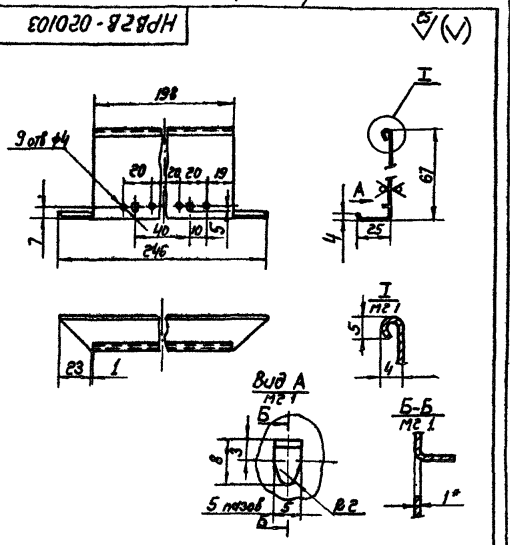

1 Предельные отклонения размеров отверстий - по A_7, валов - по B_7, остальных - по CM_7
2 Радиусы сгиба - 1 мм
3* Размер для справок

Изм.	Лист	№ докум.	Подп.	Дата	НРВ2В-020103	Лит	Масса	Масштаб
1	Разраб.	Сельчук			Боковина		0,162	1:2
	Провер.	Лебедев П.				Лист	Листов 1	
	Т. контр.	Граевский						
	Н. контр.	Пронский			Лист БПН-1,0 ГОСТ 19903-74 3-III Ст3кп ГОСТ 16523-70		ММСС СССР Главпромвентиляция ГПИ Проектпромвентиляция	
	Утв.	Демьянов						

Инв. № подл. | Подп. и дата | Взам. инв. № | Инв. № дубл. | Подп. и дата

Копировал Сер. Формат 11

НРВ 2В-0202 СБ

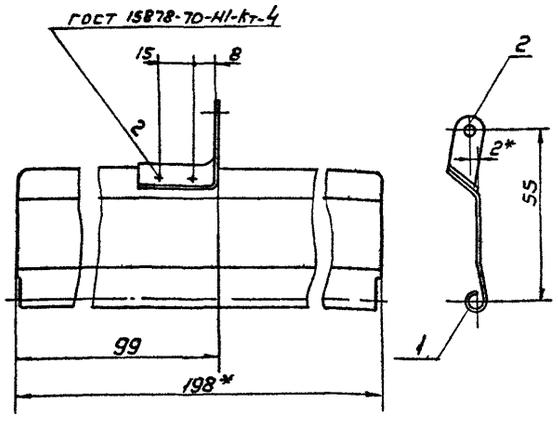

1 Предельные отклонения размеров валов - по b_7 остальных - по CM_7

2* Размеры для справок

Изм.	Лист	N докум.	Подп.	Дата
Разраб.	Лебедев			
Пров.	Лебедев			
Т. контр.	Гроевский			
Н. контр.	Деньянов			
Утв.	Каган			

Створка
Сборочный чертеж

Лит.	Масса	Масштаб
	0092	1:1

Лист | Листов 1

МНСС СССР
Главпромвентиляция
ГПИ Проектпромвентиляция

Копировал | Формат А1

НРВ 2В-0203 СБ

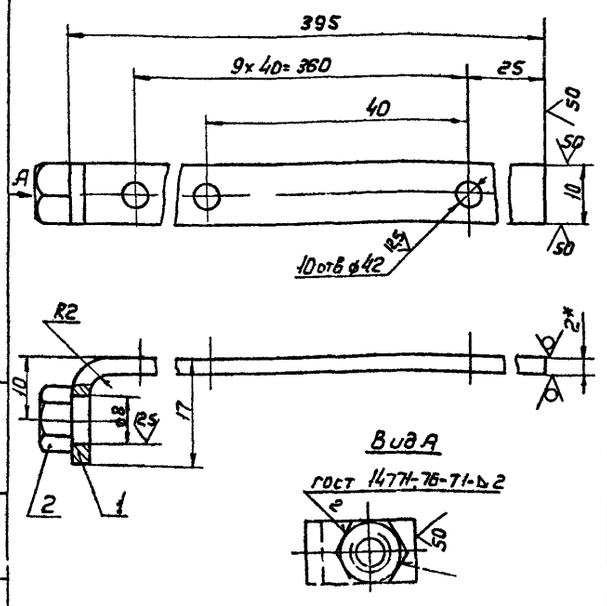

1 Предельные отклонения размеров отверстий - по A_7 валов - по b_7 остальных - по CM_7

2* Размер для справок

Изм.	Лист	N докум.	Подп.	Дата
Разраб.	Лебедев			
Пров.	Лебедев			
Т. контр.	Гроевский			
Н. контр.	Деньянов			
Утв.	Каган			

Тяга
Сборочный чертеж

Лит.	Масса	Масштаб
	0068	2:1

Лист | Листов 1

МНСС СССР
Главпромвентиляция
ГПИ Проектпромвентиляция

Копировал | Формат А1

Формат	Зона	Поз.	Обозначение	Наименование	Кол.	Примечание
				Документация		
А1			НРВ 2В-0202	Сборочный чертеж		
				Детали		
А1		1	НРВ 2В-020201	Створка	1	
А1		2	НРВ 1В-02002	Ушко	1	

НРВ 2В-0202
Створка

Лит.	Лист	Листов
		1

МНСС СССР
Главпромвентиляция
ГПИ Проектпромвентиляция

Копировал | Формат А1

Формат	Зона	Поз.	Обозначение	Наименование	Кол.	Примечание
				Документация		
А1			НРВ 2В-0203 СБ	Сборочный чертеж		
				Детали		
Б4		1	НРВ 2В-020301	Тяга		
				Лист Б ПН-2 ГОСТ 19903-74 Лист 3-ТТ Ст3кп ГОСТ 16523-70	1	0.064кг
				Стандартные изделия		
		2		Гайка М64		
				ГОСТ 5915-70	1	

НРВ 2В-0203
Тяга

Лит.	Лист	Листов
		1

МНСС СССР
Главпромвентиляция
ГПИ Проектпромвентиляция

Копировал | Формат А1

Серия 1494 37, Выпуск 1

НРВ2В-0206

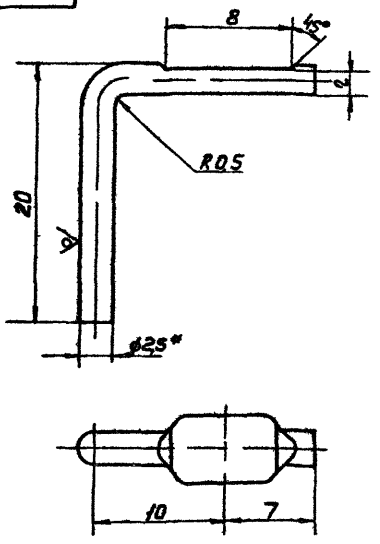

1 Предельные отклонения размеров валов - по В7 остальных - по СМ7

2* Размер для справок

Изм	Лист	N докум.	Подп.	Дата
Разраб		Лебедев В		
Провер		Лебедев П		
Т контр		Граевский		
Н контр		Пронский		
Утв.		Деньянов		

НРВ 2В-0206

Полуось

Проволока 25-с-II ГОСТ 3282-74

Лит	Масса	Масштаб
	0,0029	4:1

Лист | Листов 1

ММСС СССР Главпромвентиляция ГПИ Проектпромвентиляция

Копировал В— Формат 11

НРВ2В-0204

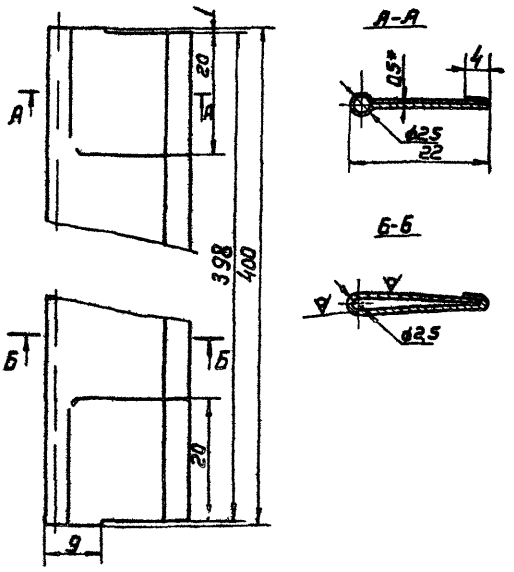

1 Предельные отклонения размеров отверстий - по А7 валов по В7 остальных по СМ7

2* Размер для справок

Изм	Лист	N докум.	Подп.	Дата
Разраб		Лебедев В		
Пров		Лебедев П		
Т контр		Граевский		
Н контр		Пронский		
Утв.		Деньянов		

НРВ 2В-0204

Лопатка

Лист Б-ПН 0,5 ГОСТ 19903 74 / 3-III Ст3 кп ГОСТ 16523-70

Лит	Масса	Масштаб
	0,08	2:1

Лист | Листов 1

ММСС СССР Главпромвентиляция ГПИ Проектпромвентиляция

Копировал В— Формат 11

НРВ2В-0205

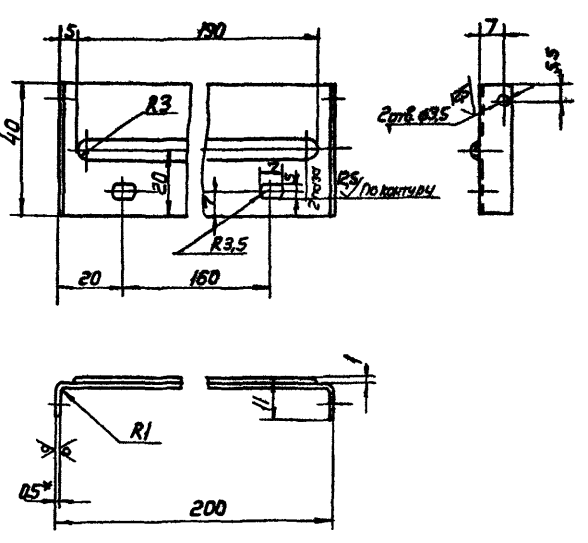

1 Предельные отклонения размеров отверстий - по А7 валов - по В7 остальных - по СМ7

2* Размер для справок

Изм	Лист	N докум.	Подп.	Дата
Разраб		Лебедев В		
Пров		Лебедев П		
Т контр		Граевский		
Н контр		Пронский		
Утв		Деньянов		

НРВ 2В-0205

Ребро направляющее

Лист Б-ПН 0,5 ГОСТ 19903 74 / 3-III Ст3 кп 16523 70

Лит	Масса	Масштаб
	0,034	1:1

Лист | Листов 1

ММСС СССР Главпромвентиляция ГПИ Проектпромвентиляция

Копировал В— Формат 11

НРВ2В-020201

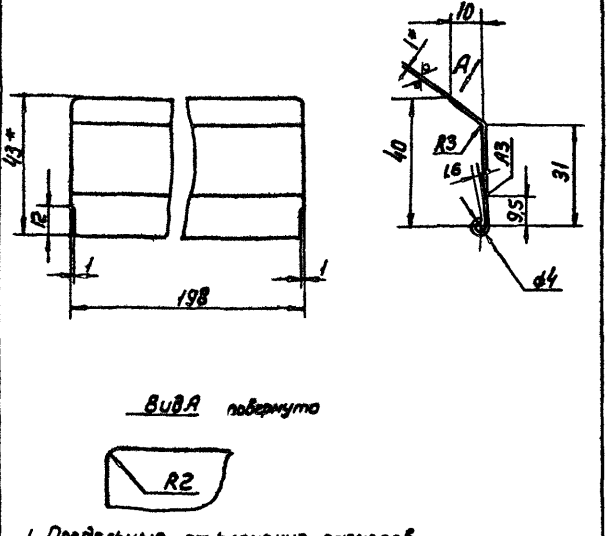

1 Предельные отклонения размеров отверстий по А7, валов - по В7 остальных - по СМ7

2* Размеры для справок

Изм	Лист	N докум.	Подп.	Дата
Разраб		Лебедев В		
Пров		Лебедев П		
Т контр		Граевский		
Н контр		Пронский		
Утв		Деньянов		

НРВ 2В-020201

Створка

Лист Б-ПН 10 ГОСТ 19903 74 / 3 III Ст3 кп ГОСТ 16523 70

Лит	Масса	Масштаб
	0,087	1:1

Лист | Листов 1

ММСС СССР Главпромвентиляция ГПИ Проектпромвентиляция

Серия 1494 37, выпуск 1

НРВ2В-0001

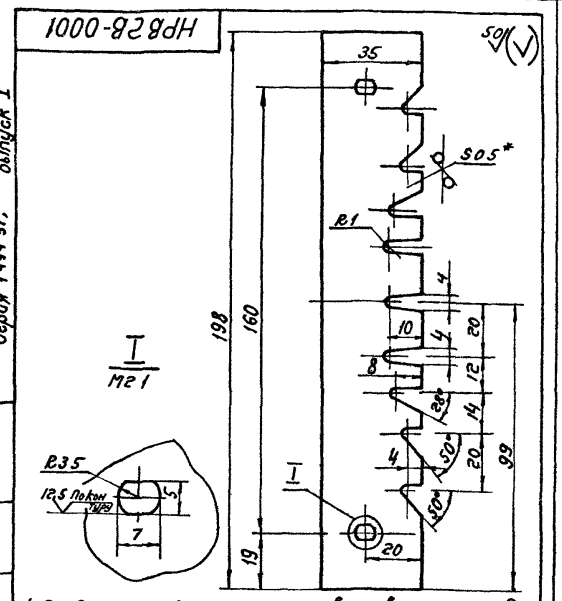

1 Предельные отклонения размеров отверстий - по A_7, угловых - по 9 степени ГОСТ 8908-58, остальных - по CM_7
2* Размер для справок

Изм	Лист	N докум	Подп	Дата	НРВ2В-0001	Лит	Масса	Масштаб
Разраб		Лебедев В			Гребенка		0,024	1 1
Пров		Лебедев П				Лист	Листов 1	
Т контр		Граевский			Лист Б ПН 0,5 ГОСТ 19903 74 3-III Ст 3 кп ГОСТ 16523 70	ММСС СССР Главпромвентиляция ГПИ Проектпромвентиляция		
Н контр		Пронский						
Утв		Демьянов						

Копировал Сер- Формат 11

НРВ2В-0105

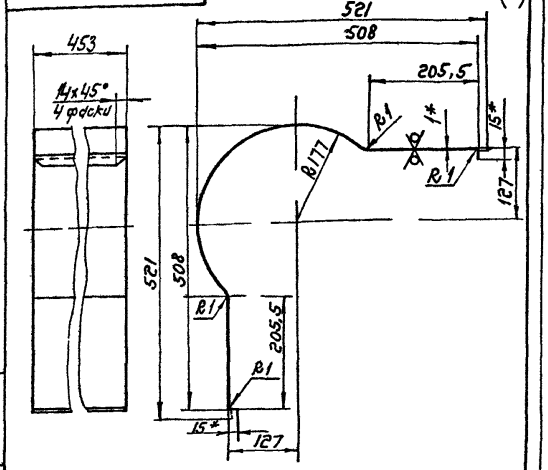

1 Предельные отклонения размеров валов - по B_7, остальных - по CM_7
2* Размеры для справок

Изм	Лист	N докум	Подп	Дата	НРВ2В-0105	Лит	Масса	Масштаб
Разраб		Лебедев В			Стенка		3,5	1 5
Пров		Лебедев П				Лист	Листов 1	
Т контр		Граевский			Лист Б ПН 10 ГОСТ 19903 74 3 II Ст 3 кп ГОСТ 16523 70	ММСС СССР Главпромвентиляция ГПИ Проектпромвентиляция		
Н контр		Пронский						
Утв		Демьянов						

Копировал Сер- Формат 11

Формат	Зона	Поз	Обозначение	Наименование	Кол	Примечание
				Документация		
22			НРВ 2Н-01 СБ	Сборочный чертеж		
				Детали		
11		1	НРВ 2Н-0101	Стенка	2	
11		2	НРВ 2Н-0102	Дно	1	
11		3	НРВ 2В-0103	Диафрагма	1	
11		4	НРВ 2В 0104	Стенка	1	
11		5	НРВ 2В 0105	Стенка	1	
11		6	НРВ 1В 0105	Лапка	5	
11		7	НРВ 1В-0109	Скоба	8	
				Прочие изделия		
		8		Фланец круглый для сварных и фальцевых воздуховодов СТД 201 00 000-11 ТУ 36-1508-75	1	

Изм	Лист	N докум	Подп	Дата	НРВ2Н-01	Лит	Лист	Листов
Разраб		Лебедев В			Корпус			1
Пров		Лебедев П				ММСС СССР Главпромвентиляция ГПИ Проектпромвентиляция		
Н контр		Граевский						
Утв		Демьянов						

Копировал Сер- Формат 11

Формат	Зона	Поз	Обозначение	Наименование	Кол	Примечание
				Документация		
22			НРВ 2Н СБ	Сборочный чертеж		
11			НРВ Д1	Технические требования		
				Сборочные единицы		
11		1	НРВ2Н-01	Корпус	1	
11		2	НРВ 2В-02	Решетка регулирующая	2	
				Детали		
11		3	НРВ 2В-0001	Гребенка	2	
				Стандартные изделия		
		4		Болт М4х6 36 ГОСТ 7805 70	4	
		5		Гайка 44 ГОСТ 5927-70	4	

Изм	Лист	N докум	Подп	Дата	НРВ2Н	Лит	Лист	Листов
Разраб		Лебедев В			Воздухораспределитель НРВ 2Н			
Пров		Лебедев П				ММСС СССР Главпромвентиляция ГПИ Проектпромвентиляция		
Н контр		Пронский						
Утв		Демьянов						

Копировал Сер- Формат 11

НРВ 2Н СБ

Серия 1494 37, выпуск 1

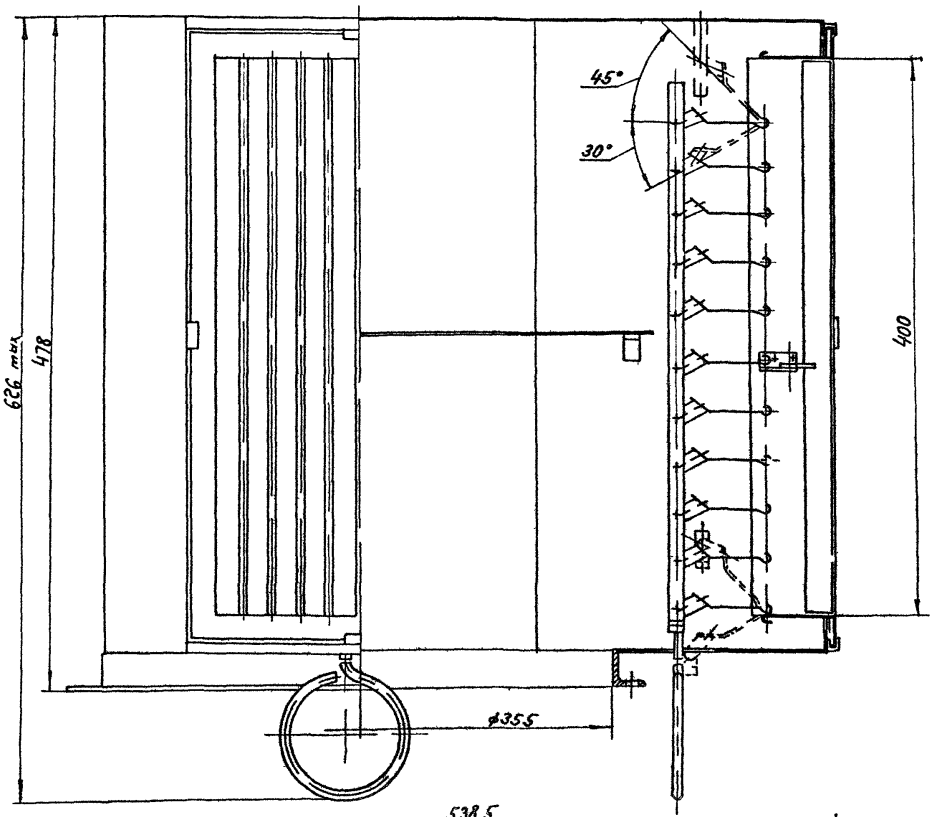

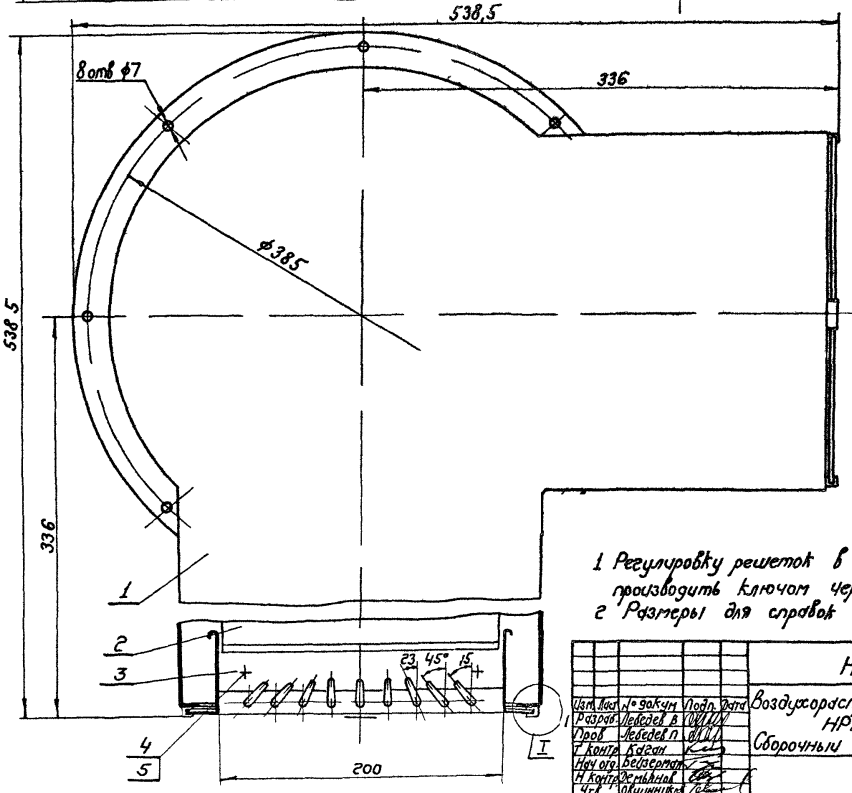

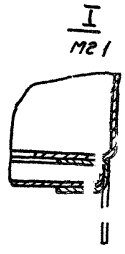

1 Регулировку решеток в рабочем положении производить ключом чертеж НРВ-К
2 Размеры для справок

					НРВ 2Н СБ			
Изм.	Лист	№ докум.	Подп.	Дата	Воздухораспределитель НРВ 2Н Сборочный чертеж	Лит	Масс	Масштаб
Разраб.		Лебедев В					15,23	1 2
Пров.		Лебедев П				Лист	Листов 1	
Т. контр.		Каган				ММСС СССР Главпромвентиляция Типпроектрамонтаж		
Нач. отд.		Безерман						
Н. контр.		Демьянов						
Утв.		Овчинников						

Копиров Бер-

Формат 22

Инв. № подл. | Подп. и дата | Взам. инв. № | Инв. № дубл. | Подп. и дата

Серия 1494 37, выпуск 1

НРВ 2Н-01СБ

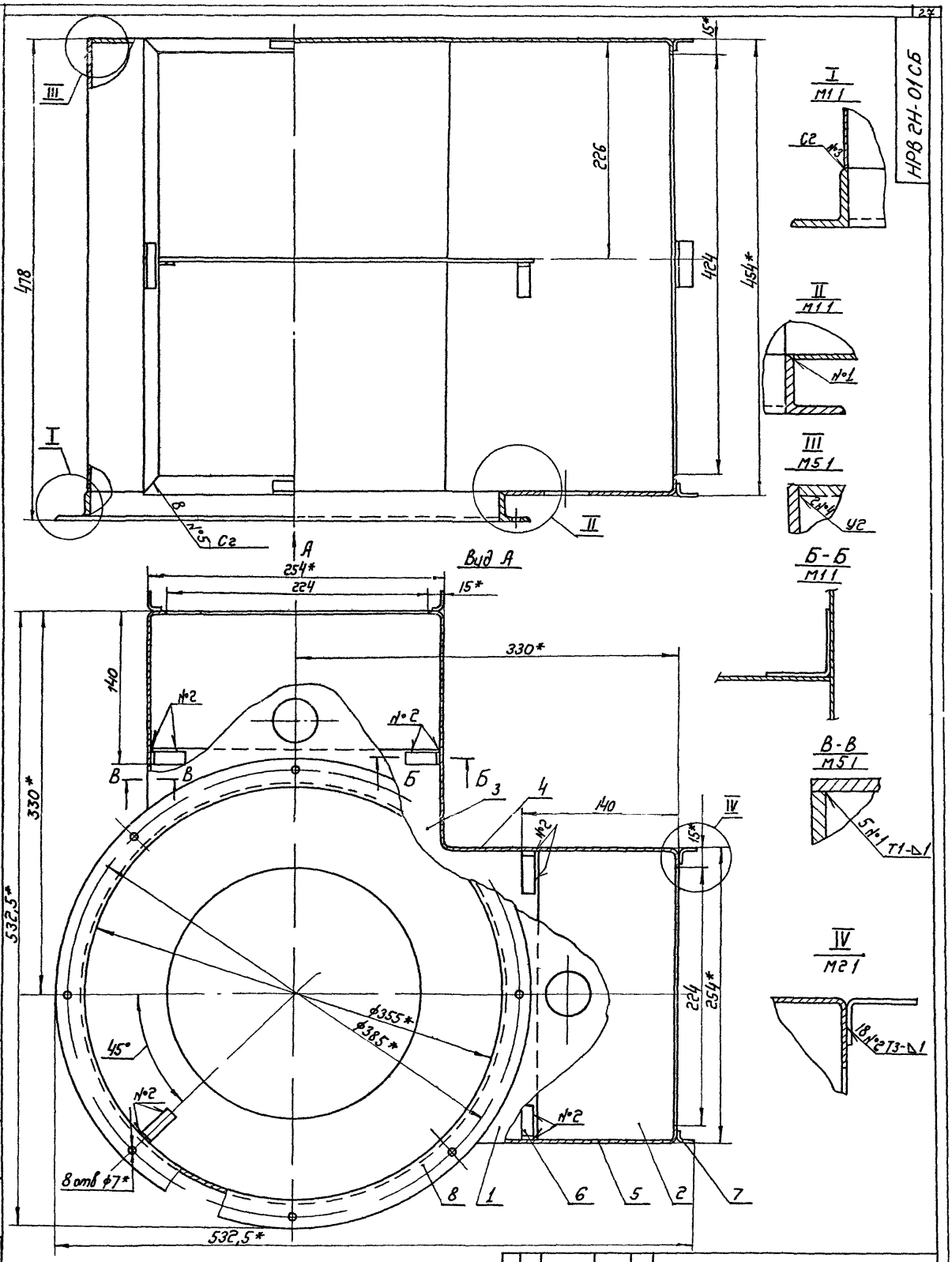

1 Предельные отклонения размеров отверстий по A_7, валов - по B_7, остальных - по CM_7
2 Сварные швы по ГОСТ 14771-76
3 Покрытие грунтовка ГФ 020 ГОСТ 4056-63 VI С1
4 * Размеры для справок

Изм	Лист	№ докум	Подп	Дата
Разраб		Лебедев В.		
Пров		Лебедев П.		
Т. контр		Демьянов		
Н. контр		Граевский		
Утв		Каган		

НРВ 2Н-01СБ

Корпус
Сборочный чертеж

Лит	Масса	Масштаб
	9,2	1:2

Лист | Листов 1

ГМСС СССР
Главпромвентиляция
ГПИ Проектпромвентиляция

Копировал Бер-

Формат 22

Инв № подл | Подп. и дата | Взам. инв. № | Инв. № дубл. | Подп. и дата

НРВ 2Н-0101

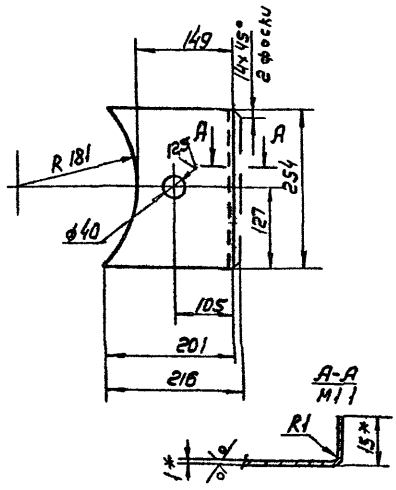

1 Предельные отклонения размеров отверстий - по A_7, валов - по B_7, остальных - по CH_7

2* Размеры для справок

НРВ 2Н-0101

Изм.	Лист	№ докум.	Подп.	Дата
Разраб.		Лебедев		
Пров.		Лебедев		
Т. контр.		Гроевский		
Н. контр.		Пронский		
Утв.		Деньянов		

Стенка

Лит.	Масса	Масштаб
	0,35	1:5

Лист | Листов 1

Лист Б-ПН-10 ГОСТ 19903-74 / 3-II Ст3кп ГОСТ 16523-70

ММСС СССР Главпромвентиляция ГПИ Проектпромвентиляция

Копировал | Формат А4

НРВ 2Н-0102

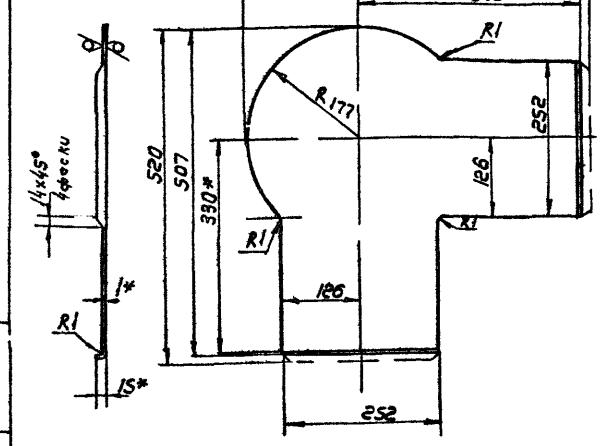

1 Предельные отклонения размеров валов - по B_7, остальных - по CH_7

2* Размеры для справок

НРВ 2Н-0102

Изм.	Лист	N докум.	Подп.	Дата
Разраб.		Лебедев		
Пров.		Лебедев		
Т. контр.		Гроевский		
Н. контр.		Пронский		
Утв.		Деньянов		

Дно

Лит.	Масса	Масштаб
	1,16	1:5

Лист | Листов 1

Лист Б-ПН-10 ГОСТ 19903-74 / 3-II Ст3кп ГОСТ 16523-70

ММСС СССР Главпромвентиляция ГПИ Проектпромвентиляция

Копировал | Формат А4

Формат	Зона	Поз.	Обозначение	Наименование	Кол.	Примечание
				Документация		
22			НРВ 3 В СБ	Сборочный чертеж		
11			НРВ Д1	Технические требования		
				Сборочные единицы		
11		1	НРВ 3В-01	Корпус	1	
11		2	НРВ 2В-02	Решетка регулирующая	4	
				Детали		
11		3	НРВ 3В-0001	Гребенка	4	
				Стандартные изделия		
		4		Болт М4х6.38 ГОСТ 7805-70	8	
		5		Гайка М4.4 ГОСТ 5927-70	8	

НРВ 3В

Воздухораспределитель НРВ3В

Изм.	Лист	N докум.	Подп.	Дата
Разраб.		Лебедев		
Пров.		Лебедев		
Н. контр.		Гроевский		
Утв.		Деньянов		

Лит.	Лист	Листов
		1

ММСС СССР Главпромвентиляция ГПИ Проектпромвентиляция

Копировал | Формат А4

Формат	Зона	Поз.	Обозначение	Наименование	Кол.	Примечание
				Документация		
22			НРВ 3В-01 СБ	Сборочный чертеж		
				Детали		
11		1	НРВ 3В-0101	Стенка	1	
11		2	НРВ 3В-0102	Стенка	1	
11		3	НРВ 3В-0103	Дно	1	
11		4	НРВ 3В-0104	Рама фронтовая	1	
11		5	НРВ 3В-0105	Стенка	1	
11		6	НРВ 3В-0106	Стойка	2	
11		7	НРВ 1В-0105	Лапка	5	
11		8	НРВ 1В-0109	Скоба	12	
				Прочие изделия		
		9		Фланец круглый для сварных и фальцевых воздуховодов СТ.Д 201 00 000-16 ТУ 36-1508-75	1	

НРВ 3В-01

Корпус

Изм.	Лист	N докум.	Подп.	Дата
Разраб.		Лебедев		
Пров.		Лебедев		
Н. контр.		Гроевский		
Утв.		Деньянов		

Лит.	Лист	Листов
		1

ММСС СССР Главпромвентиляция ГПИ Проектпромвентиляция

Копировал | Формат А4

НРВ 3В СБ

Серия 1494-37 выпуск 1

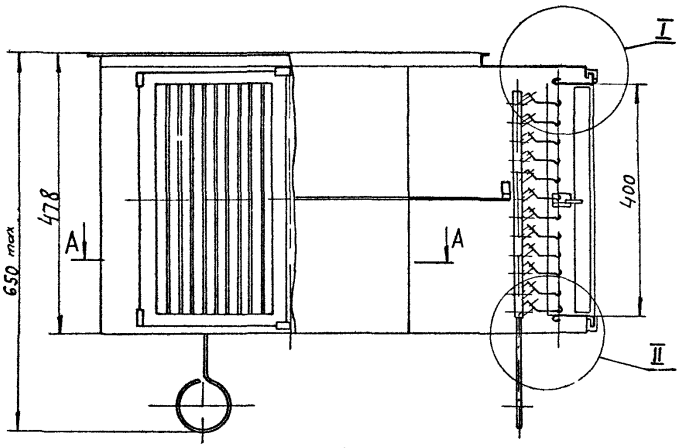

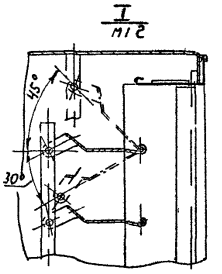

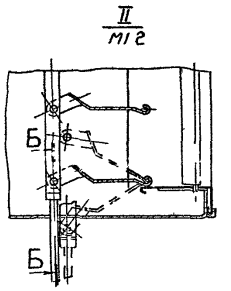

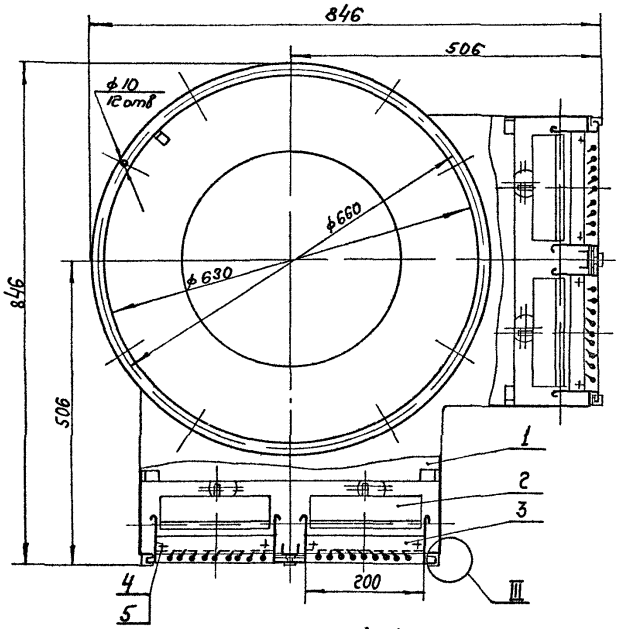

А-А
М1 2

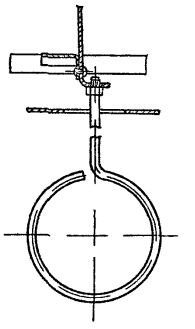

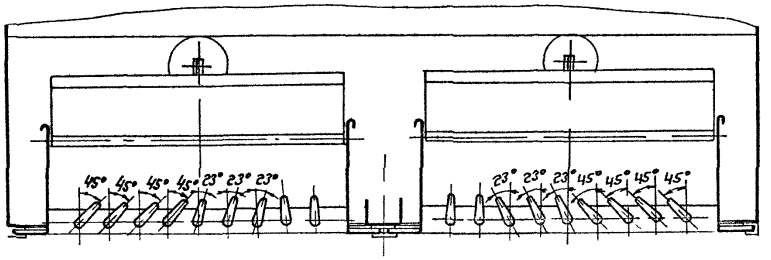

1 Регулировку решеток в рабочем положении производить ключом чертеж НРВ-К
2 Размеры для справок

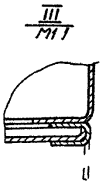

Изм	Лист	№ докум	Подп	Дата	НРВ 3В СБ			
Разраб		Лебедев В.			Воздухораспределитель НРВ 3В Сборочный чертеж	Лит	Масса	Масштаб
Пров		Лебедев В.					26,95	1 5
Т. контр		Казин				Лист	Листов 1	
Нач. отд		Бейзерман				ММСС СССР Главпромвентиляция ГПИ Проектпромвентиляц		
Н. конт		Демьянов						

Инв. № подл | Подп. и дата | Взам. инв. № | Инв. № дубл. | Подп. и дата

Копировал Сер-

Формат 22

НРВ3В-01СБ

Серия 1494-37, Выпуск 1

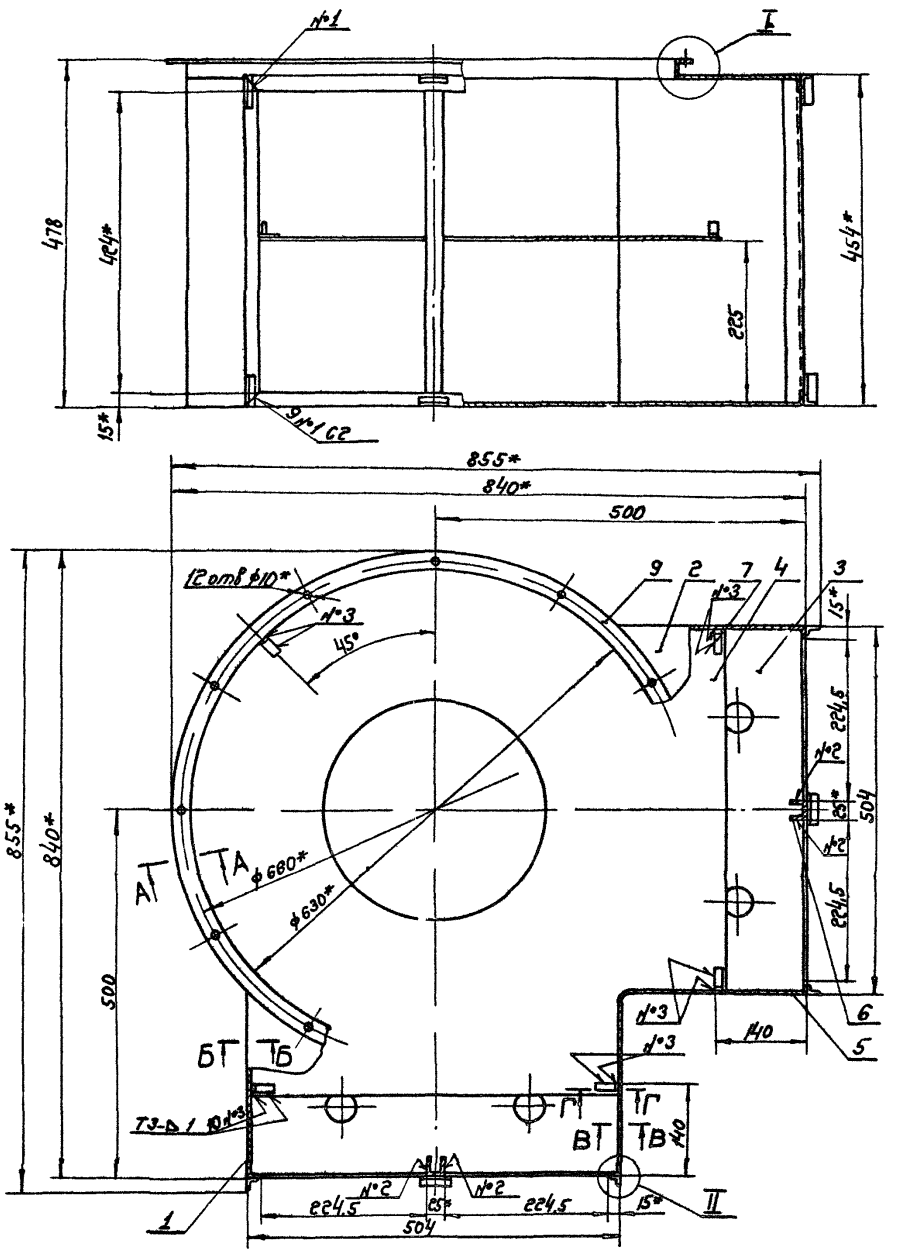

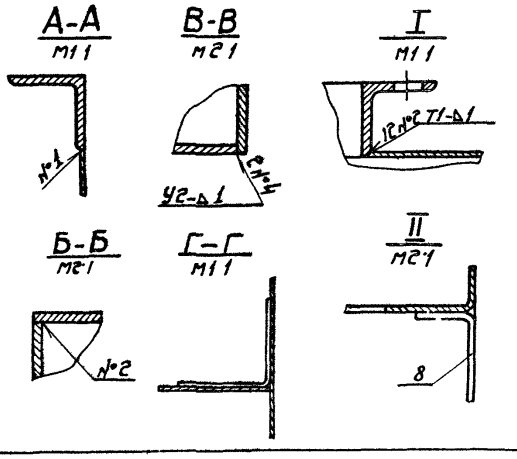

1 Предельные отклонения размеров отверстий - по A_7, валов по B_7, остальных - по CM_7

2 Сварные швы по ГОСТ 14771-76

3 Покрытие грунтовка ГФ-020 ГОСТ 4056-63 VI.C1

4* Размеры для справок

Изм	Лист	№ докум	Подп.	Дата	НРВ3В-01СБ		
Разраб	Лебедев В				Корпус Сборочный чертеж	Лит.	Масса 14,72 / Масштаб 1:4
Пров	Лебедев П					Лист	Листов 1
Т контр	Демьянов					ММСС СССР Главпромвентиляция ГПИ Проектпромвентиляция	
Н контр	Граевский						
Утв	Каган						

Копировал Сер- формат 22

Инв № подл | Подп и дата | Взам инв № | Инв № дубл | Подп и дата

НРВ3В-0101

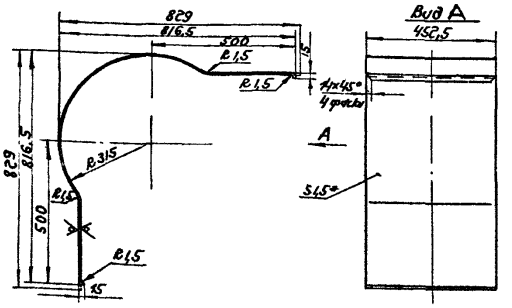

1 Предельные отклонения размеров: валов - по A_7, остальных - по CM_7.

2* Размер для справок.

НРВ 3В-0101

Изм.	Лист	№ докум.	Подп.	Дата	
Разраб.	Лебедев П.				
Пров.	Щеглова				
Т. контр.	Грабовский				
Н. контр.	Щеглова				
Утв.	Демьянов				

Стенка

Лит	Масса	Масштаб
	6,9	1:10
Лист	Листов 1	

Лист 6-ПН-1,5 ГОСТ 19903-74
3-III-Ст 3 кп ГОСТ 16523-70

МИСС СССР
Главпромвентиляция
ГПИ Проектпромвентиляция

Копировал Сер- Формат А1

НРВ3В-0102

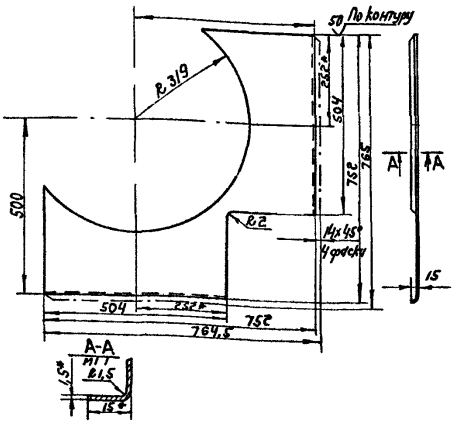

1 Предельные отклонения размеров отверстий - по A_7, валов - по B_7, остальные - по CM_7.

2* Размеры для справок.

НРВ3В-0102

Изм.	Лист	№ докум.	Подп.	Дата	
Разраб.	Лебедев П.				
Пров.	Щеглова				
Т. контр.	Грабовский				
Н. контр.	Щеглова				
Утв.	Демьянов				

Стенка

Лит	Масса	Масштаб
	2,86	1:10
Лист	Листов 1	

Лист 6-ПН-1,5 ГОСТ 19903-74
3-III-Ст 3 кп ГОСТ 16523-70

МИСС СССР
Главпромвентиляция
ГПИ Проектпромвентиляция

Копировал Сер- Формат А1

НРВ3В-0103

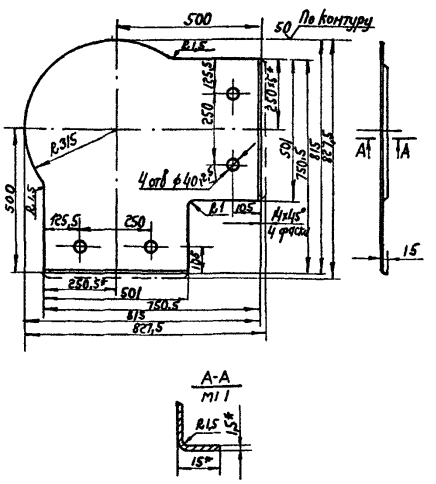

1 Предельные отклонения размеров отверстий - по A_7, валов - по B_7, остальные - по CM_7

2* Размеры для справок

НРВ3В-0103

Изм.	Лист	№ докум.	Подп.	Дата	
Разраб.	Лебедев П.				
Пров.	Щеглова				
Т. контр.	Грабовский				
Н. контр.	Щеглова				
Утв.	Демьянов				

Днo

Лит	Масса	Масштаб
	6,6	1:10
Лист	Листов 1	

Лист 6-ПН-1,5 ГОСТ 19903-74
3-III-Ст 3 кп ГОСТ 16523-70

МИСС СССР
Главпромвентиляция
ГПИ Проектпромвентиляция

Копировал Сер- Формат А1

НРВ3В-0104

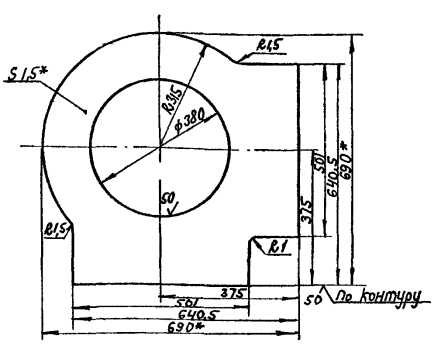

1 Предельные отклонения размеров отверстий - по A_7, валов - по B_7, остальных - по CM_7

2* Размер для справок

НРВ3В-0104

Изм.	Лист	№ докум.	Подп.	Дата	
Разраб.	Лебедев П.				
Пров.	Щеглова				
Т. контр.	Грабовский				
Н. контр.	Щеглова				
Утв.	Демьянов				

Диафрагма

Лит	Масса	Масштаб
	4,0	1:10
Лист	Листов 1	

Лист 6-ПН-1,5 ГОСТ 19903-74
3-III-Ст 3 кп ГОСТ 16523-70

МИСС СССР
Главпромвентиляция
ГПИ Проектпромвентиляция

Копировал Сер- Формат А1

Выпуск 1

Серия 1494-37

НРВ 3В-0105

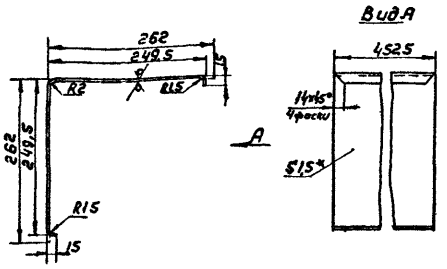

1 Предельные отклонения размеров - по СМ7

2* Размеры для справок

Изм	Лист	N докум	Подп	Дата
Разраб		Лебедев В		
Пров		Лебедев П		
Т.контр		Граевский		
Н.контр		Пронский		
Утв		Демьянов		

НРВ 3В-0105

Стенка

Лит	Масса	Масштаб
	2,7	1 5

Лист | Листов 1

Лист Б-ПН 15 ГОСТ 19903-74 / 3 III Ст3 КП ГОСТ 16523-70

ММСС СССР Главпромвентиляция ГПИ Проектпромвентиляция

Копировал В.— Формат 11

НРВ 3В-0106

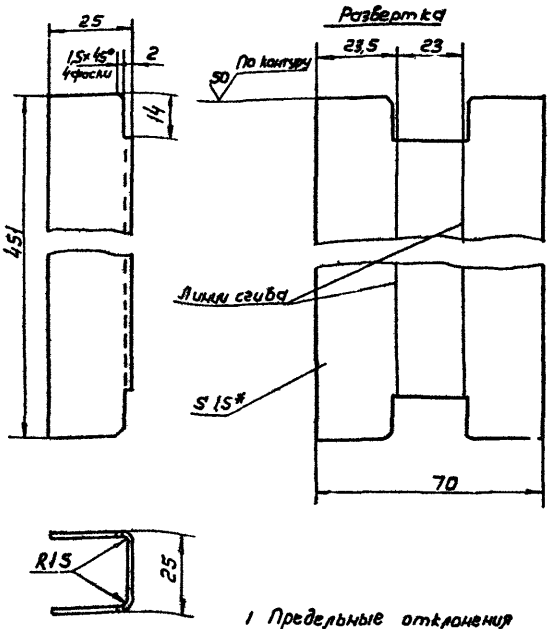

1 Предельные отклонения размеров - по СМ7

2* Размер для справок

Изм	Лист	N докум	Подп	Дата
Разраб		Лебедев В		
Пров		Лебедев П		
Т.контр		Граевский		
Н.контр		Пронский		
Утв		Демьянов		

НРВ 3В-0106

Стойка

Лит	Масса	Масштаб
	0 38	1 1

Лист | Листов 1

Лист Б ПН 15 ГОСТ 19903-74 / 3 III Ст3 КП ГОСТ 16523-70

ММСС СССР Главпромвентиляция ГПИ Проектпромвентиляция

Копировал В.— Формат 11

Формат	Зона	Поз	Обозначение	Наименование	Кол	Примечание
				Документация		
22			НРВ 3Н СБ	Сборочный чертеж		
11			НРВ Д1	Технические требования		
				Сборочный чертеж		
11		1	НРВ 3Н-01	Корпус	1	
11		2	НРВ-2В-02	Решетка регулирующая	4	
				Детали		
11		3	НРВ 3В-0001	Гребенка	4	
				Стандартные изделия		
		4		Болт М4×6 36 ГОСТ 7805-70	8	
		5		Гайка М4 4 ГОСТ 5927-70	8	

Изм	Лист	N докум	Подп	Дата
Разраб		Лебедев В		
Пров		Лебедев П		
Н.контр		Граевский		
Утв		Демьянов		

НРВ 3Н

Воздухораспределитель НРВ3Н

Лит	Лист	Листов
		1

ММСС СССР Главпромвентиляция ГПИ Проектпромвентиляция

Копировал В.— Формат 11

Формат	Зона	Поз	Обозначение	Наименование	Кол	Примечание
				Документация		
22			НРВ 3Н-01 СБ	Сборочный чертеж		
				Детали		
11		1	НРВ 3Н-0101	Стенка	1	
11		2	НРВ 3Н-0102	Дно	1	
11		3	НРВ 1В-0105	Лапка	5	
11		4	НРВ 1В-0109	Скоба	12	
11		5	НРВ 3В-0101	Стенка	1	
11		6	НРВ 3В-0104	Диафрагма	1	
11		7	НРВ 3В-0105	Стенка	1	
11		8	НРВ 3В-0106	Стойка	2	
				Прочие изделия		
		9		Фланец круглый типа СТЭ 201-00-000-16 ТУ 36-1508-75	1	

Изм	Лист	N докум	Подп	Дата
Разраб		Лебедев В		
Пров		Лебедев П		
Н.контр		Граевский		
Утв		Демьянов		

НРВ 3Н-01

Корпус

Лит	Лист	Листов
		1

ММСС СССР Главпромвентиляция ГПИ Проектпромвентиляция

Копировал В.— Формат 11

НРВ3Н СБ

Серия 1494 37 Выпуск 1

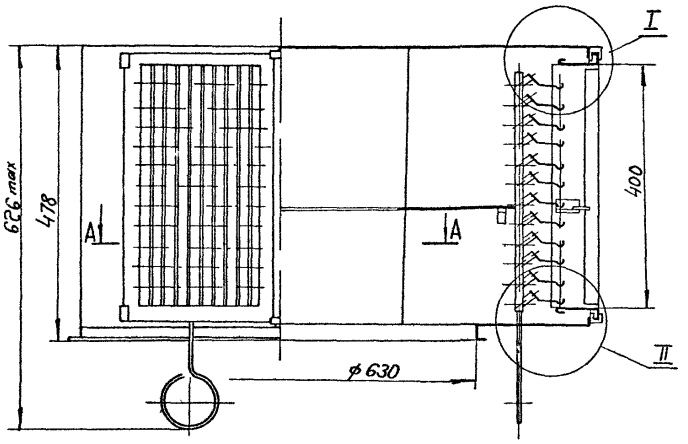

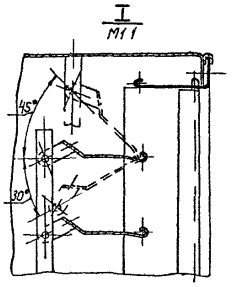

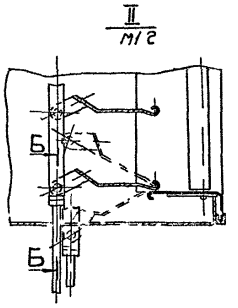

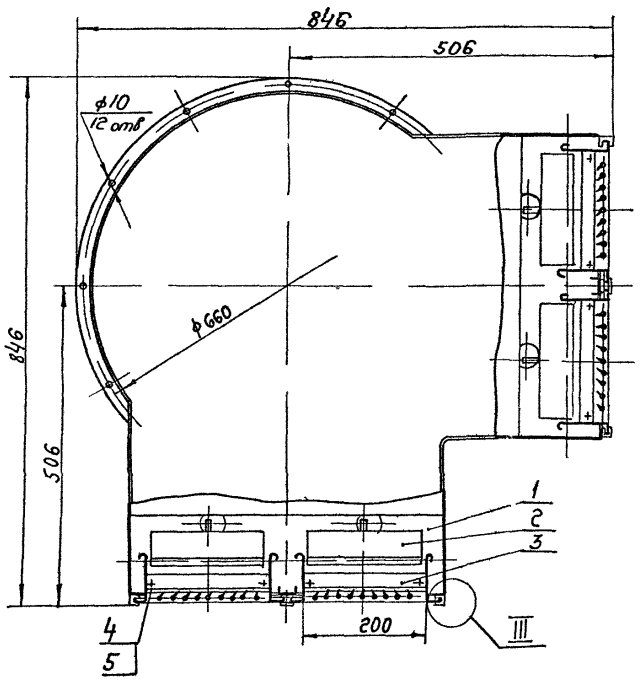

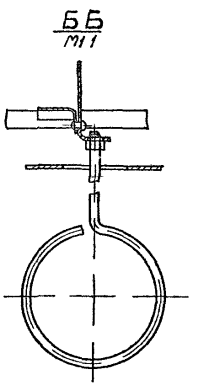

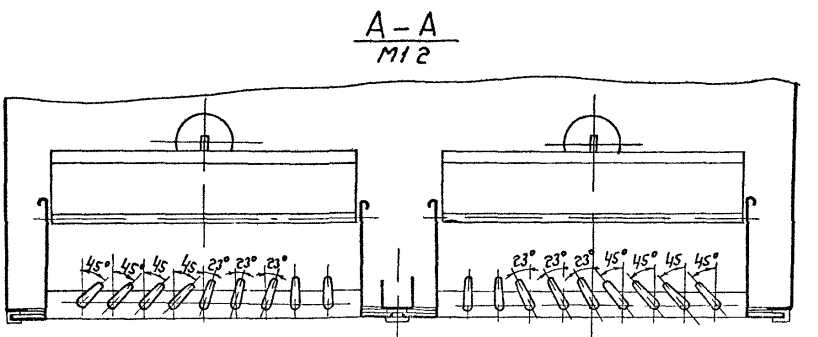

1 Регулировку решеток в рабочем положении производить ключом чертеж НРВ К

2 Размеры для справок

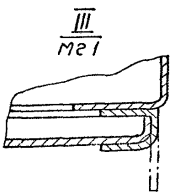

Изм.	Лист	№ докум.	Подп.	Дата	НРВ 3Н СБ			
Разраб.		Лемзев В.			Воздухораспределитель НРВ 3Н Сборочный чертеж.	Лит.	Масса	Масштаб
Пров.		Лемзев В.					26,95	1:5
Т. контр.		Каган				Лист	Листов: 1	
Нач. отд.		Фейзерман				ММСС	СССР	
Н. контр.		Демьянов				Главпромвентиляция		
Утв.		Овчинников				Гипроектпромвентиляция		

Инв. № подл. | Подп. и дата | Взам. инв. № | Инв. № дубл. | Подп. и дата

Копировал: Фер- Формат: 2с

НРВ3Н-01СБ

Серия 1494-37, выпуск 1

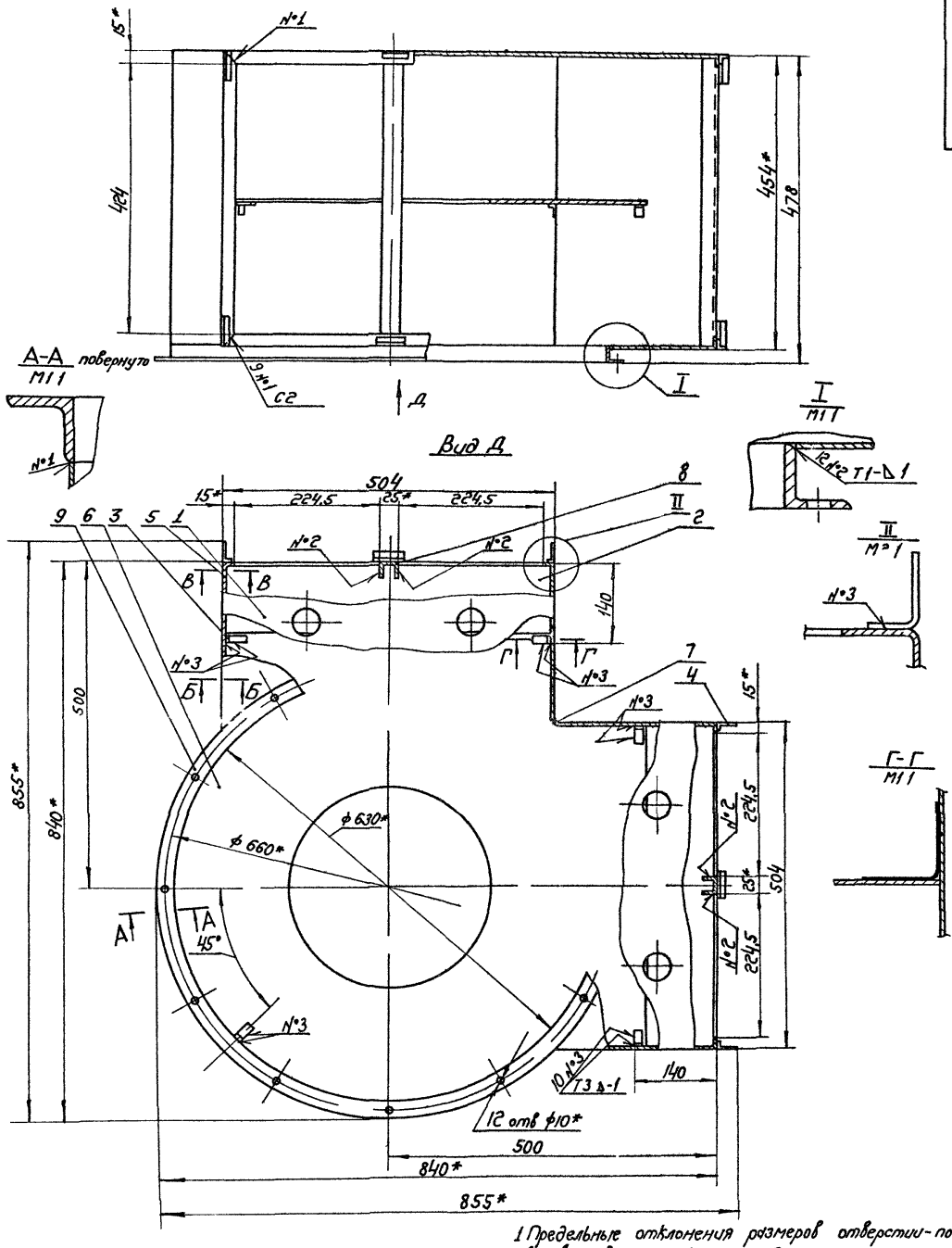

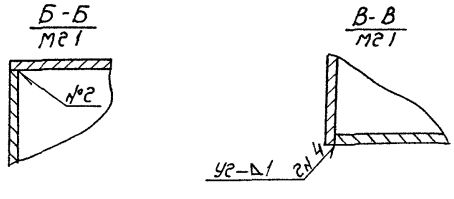

1 Предельные отклонения размеров отверстий - по A_7, валов - по B_7, остальных - по CM_7
2 Покрытие грунтовка ГФ 020 ГОСТ 4056 63 VI C_1
3 Сварные швы по ГОСТ 14771 76
4* Размеры для справок

Изм.	Лист	№ докум.	Подп.	Дата	НРВ3Н-01СБ		
Разраб.		Сельчук			Корпус	Лит	Масса	Масштаб
Пров.		Лебедев П.			Сборочный чертеж		1472	1 4
Т. контр.		Демьянов				Лист	Листов 1
Н. контр.		Гроевский				ММСС СССР Главпромвентиляция ГПИ Проектпромвентиляция	
Утв.		Каган					

Копировал Бер

Формат 22

Инв. № подл. | Подп. и дата | Взам. инв. № | Инв. № дубл. | Подп. и дата

Серия 1494 37 выпуск 1

НРВ3Н 0101

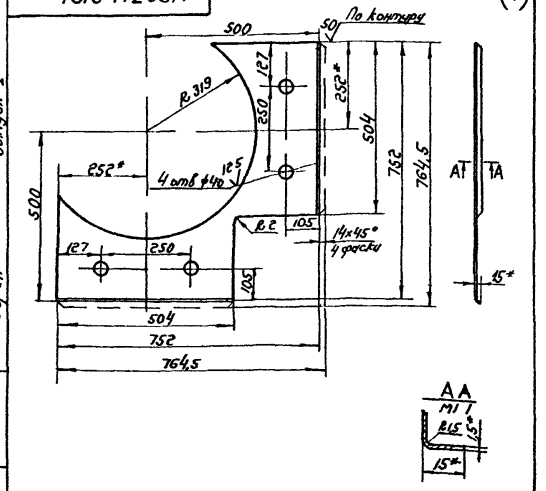

1 Предельные отклонения размеров отверстий - по A_7 валов по B_7 остальных - по CM_7

2* Размеры для справок

Изм	Лист	№ докум	Подп	Дата	НРВ3Н-0101	Лит	Масса	Масштаб
1 Разраб	Лебедев В				Стенка		2,66	1 10
Пров	Лебедев П					Лист	Листов 1	
Т контр	Граевский				Лист Б ПН 1,5 ГОСТ 19903 74 3 III Ст 3 кп ГОСТ 16523 70	ММСС СССР Главпромвентиляция ГПИ Проектпромвентиляция		
Н контр	Пронский							
Утв	Демьянов							

Копировал Бер- Формат 11

НРВ3Н 0102

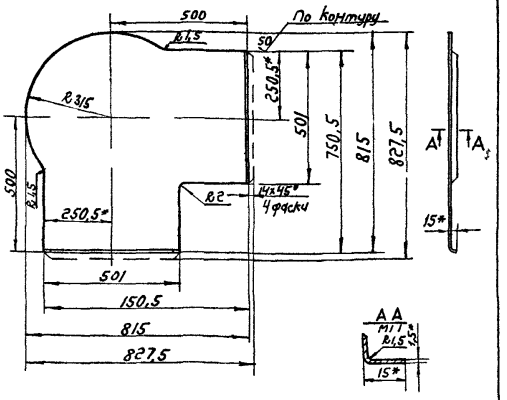

1 Предельные отклонения размеров валов по B_7 остальных - по CM_7

2* Размеры для справок

Изм	Лист	№ докум	Подп	Дата	НРВ 3Н 0102	Лит	Масса	Масштаб
1 Разраб	Лебедев В				Дно		6,8	1 10
Пров	Лебедев П					Лист	Листов 1	
Т контр	Граевский				Лист Б ПН 1,5 ГОСТ 19903 74 3 III Ст 3 кп ГОСТ 16523 70	ММСС СССР Главпромвентиляция ГПИ Проектпромвентиляция		
Н контр	Пронский							
Утв	Демьянов							

Копировал Бер- Формат 11

Формат	Зона	Поз	Обозначение	Наименование	Кол	Примечание
				Документация		
22			НРВ 4В СБ	Сборочный чертеж		
11			НРВ Д1	Технические требования		
				Сборочные единицы		
11		1	НРВ 4В 01	Корпус	1	
11		2	НРВ 4В-02	Решетка регулирующая	4	
				Детали		
11		3	НРВ 3В-0001	Гребенка	4	
				Стандартные изделия.		
		4		Болт М4х6,36 ГОСТ 7805-70	8	
		5		Гайка 4,4 ГОСТ 5924-70	8	

Изм	Лист	№ докум	Подп	Дата	НРВ 4В.	Лит	Лист	Листов
1 Разраб	Лебедев В				Воздухораспределитель НРВ 4В			1
Пров	Лебедев П					ММСС СССР Главпромвентиляция ГПИ Проектпромвентиляция		
Н контр	Граевский							
Утв	Демьянов							

Копировал Бер- Формат 11

Формат	Зона	Поз	Обозначение	Наименование	Кол	Примечание
				Документация		
22			НРВ 4В 01 СБ	Сборочный чертеж		
				Детали		
11		1	НРВ 4В-0101	Стенка	2	
11		2	НРВ 4В-0102	Дно	1	
11		3	НРВ-4В-0103	Диафрагма	1	
11		4	НРВ 1В-0105	Лапка	5	
11		5	НРВ 4В-0104	Стойка	2	
11		6	НРВ 4В-0105	Стенка	1	
11		7	НРВ 4В-0106	Стенка	1	
11		8	НРВ 1В-0109	Скоба	12	
				Прочие изделия		
		9		Фланец круглый для сварных и фальцевых воздуховодов СТД 201 00.000-17 ТУ36-1508-75	1	

Изм	Лист	№ докум	Подп	Дата	НРВ 4В-01	Лит	Лист	Листов
Разраб	Лебедев В				Корпус			1
Пров	Лебедев П					ММСС СССР Главпромвентиляция ГПИ Проектпромвентиляция		
Н контр	Граевский							
Утв	Демьянов							

Копировал Бер- Формат 11

НРВ4В СБ

Серия 1494 37, выпуск 1

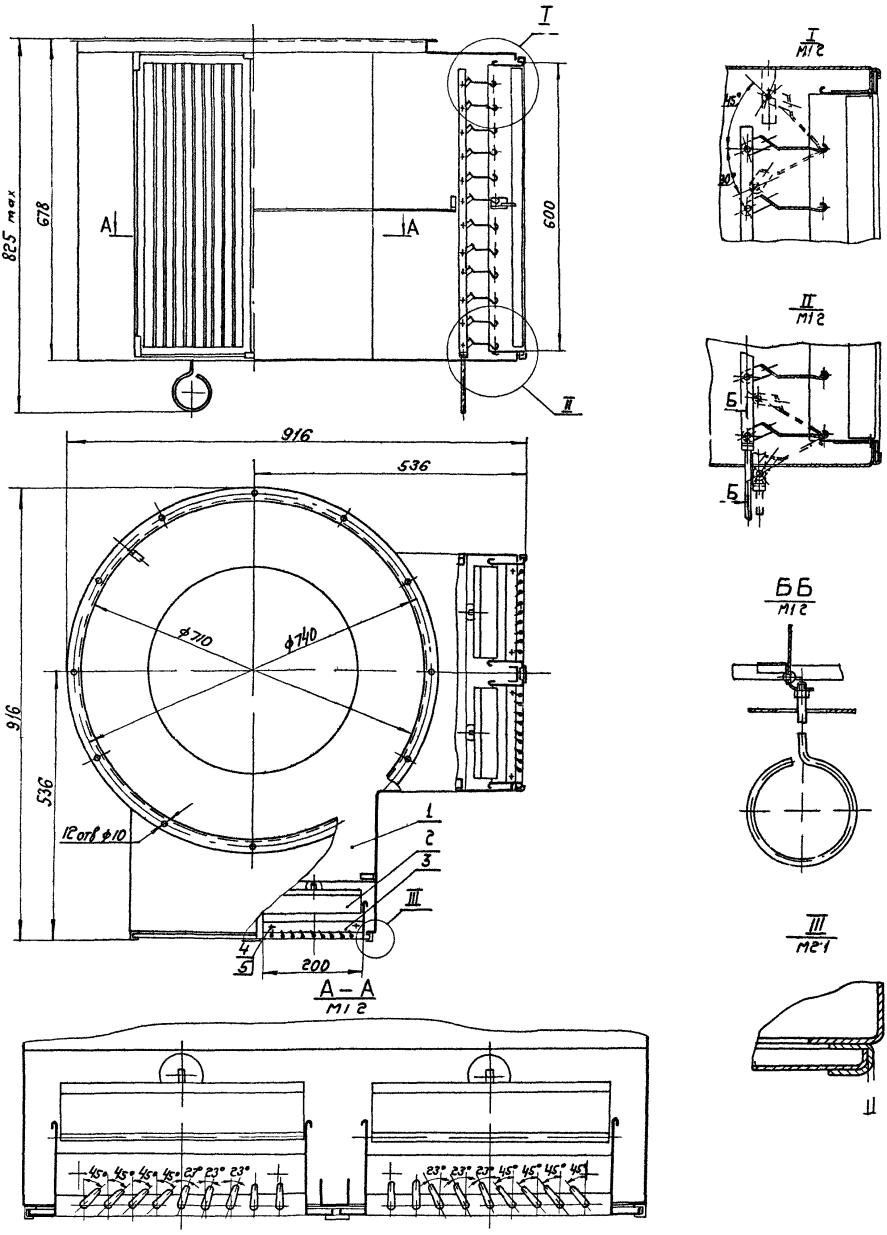

1 Регулировку решеток в рабочем положении производить ключом чертеж НРВ-К

2 Размеры для справок

Изм	Лист	№ докум	Подп	Дата
Разраб		Щеглова		
Пров		Пронский		
Т контр		Каган		
Нач отд		Бейзерман		
Н контр		Демьянов		
Утв		Овчинников		

НРВ4В.СБ

Воздухораспределитель НРВ4В Сборочный чертеж

Лит	Масса	Масштаб
	52,8	1 5

Лист | Листов 1

ММСС СССР Главпромвентиляция ГПИ Проектпромвентиляция

Копировал Бер-

Формат 22

Инв № подл | Подп и дата | Взам инв № | Инв № дубл | Подп и дата

НРВ 4В-01СБ

Серия 1494 57, выпуск 1

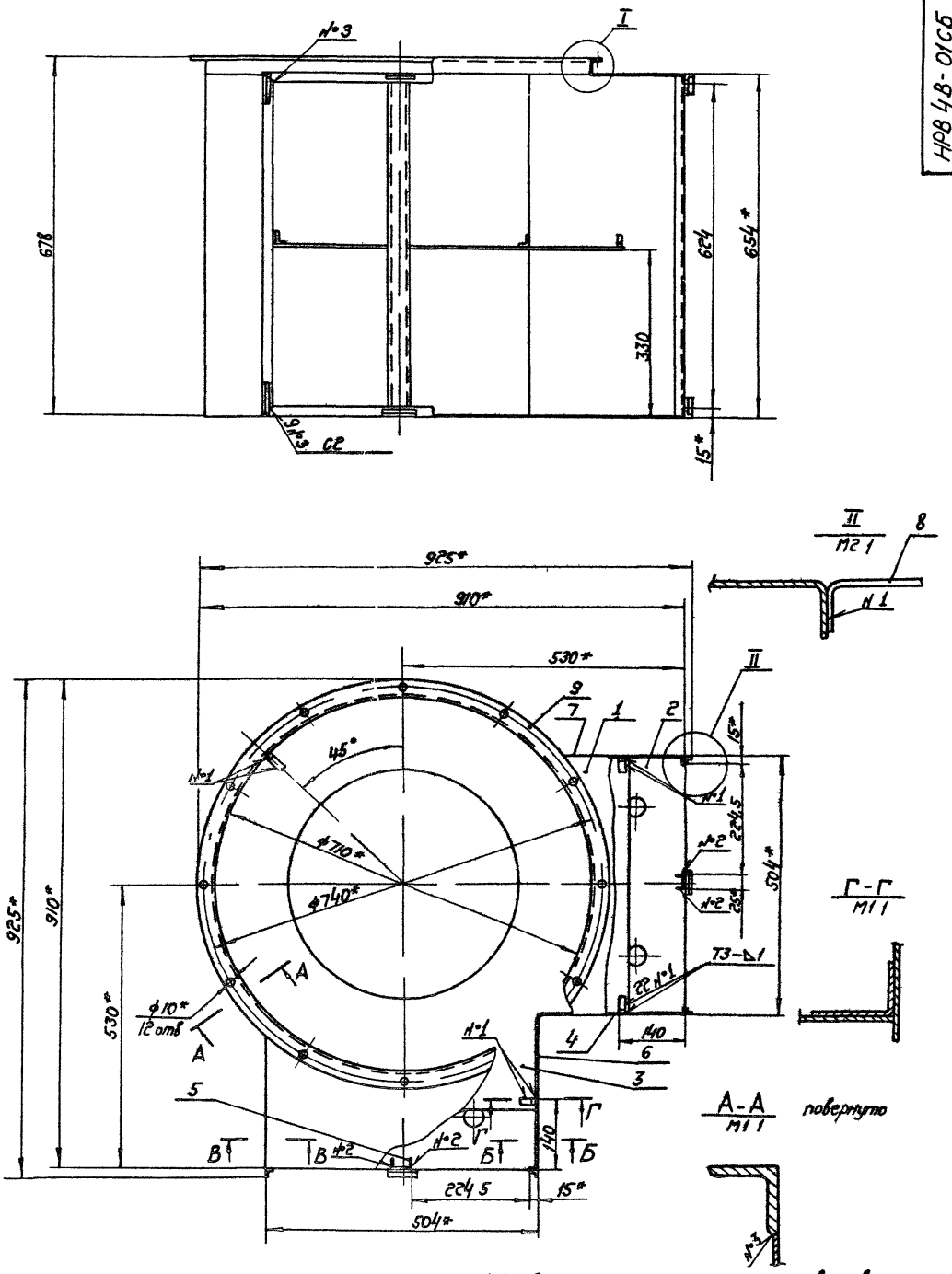

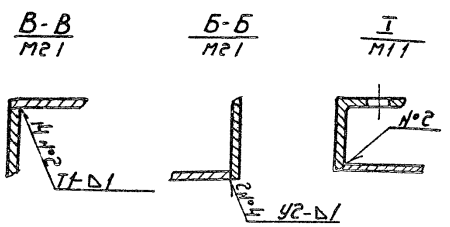

1. Предельные отклонения размеров отверстий-по A_7, валов - по B_7, остальных - по CM_7
2. Покрытие грунтовка ГФ 020 ГОСТ 4056 63 VI C_1
3. Сварные швы по ГОСТ 14771-76
4. * Размеры для справок

Изм.	Лист	№ докум.	Подп.	Дата	НРВ 4В-01СБ		
Разраб.		Сельчук			Корпус Сборочный чертеж	Лит.	Масса 3575 / Масштаб 1 5
Пров.		Лебедев				Лист	Листов 1
Т. контр.		Демьянов				ММСС СССР Главпромвентиляция ГПИ Проектромвентиляция	
Н. контр.		Граевский					
Утв.		Каган					

Копировал. Сер-

Формат 22

Инв. № подл. | Подп. и дата | Взам. инв. № | Инв. № дубл. | Подп. и дата

Серия 1.494.37, выпуск 1

НРВ 4В-0103

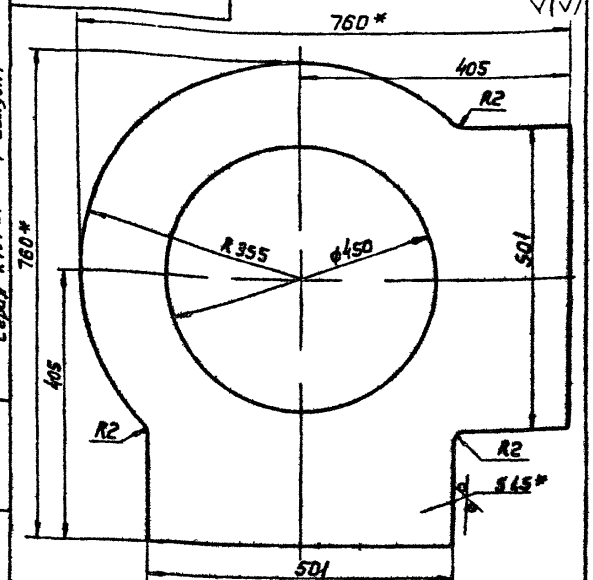

1. Предельные отклонения размеров отверстий по A_1, валов по B_2, остальных по CH_7
2* Размеры для справок

Изм	Лист	N докум	Подп	Дата
Разраб		Лебедев В		
Пров		Лебедев П		
Т. контр		Граевский		
Н. контр		Пронский		
Утв		Демьянов		

НРВ 4В-0103

Диафрагма

Лит	Масса	Масштаб
	42	1:5

Лист | Листов 1

Лист 6-ПН 1,5 ГОСТ 19903 74 / 3 III Ст3 КП ГОСТ 16523 70

МНСС СССР Главпромвентиляция ГПИ Проектпромвентиляция

Копировал B_2 — Формат 11

НРВ 4В-0104

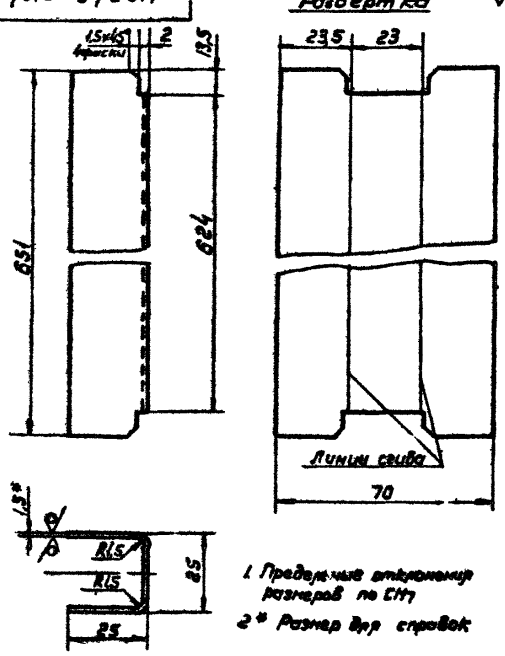

1. Предельные отклонения размеров по CH_7
2* Размер для справок

Изм	Лист	N докум	Подп	Дата
Разраб		Лебедев В		
Пров		Лебедев П		
Т. контр		Граевский		
Н. контр		Пронский		
Утв		Демьянов		

НРВ 4В-0104

Стойка

Лит	Масса	Масштаб
	052	1:1

Лист | Листов 1

Лист 6-ПН 1,5 ГОСТ 19903 74 / 3 III Ст3 КП ГОСТ 16523 70

МНСС СССР Главпромвентиляция ГПИ Проектпромвентиляция

Копировал B_2 — Формат 11

НРВ 4В-0101

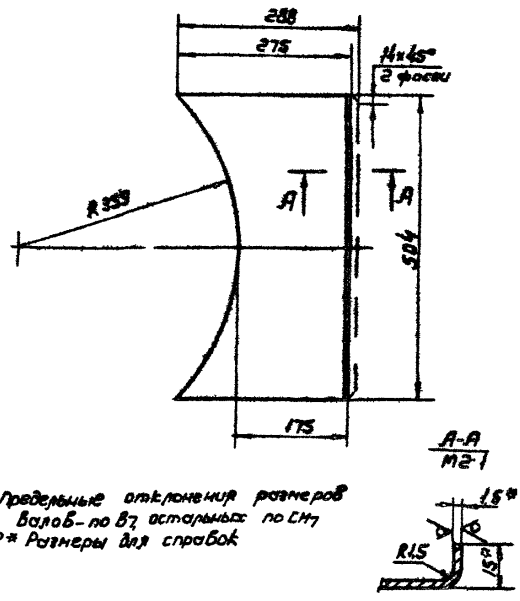

1. Предельные отклонения размеров валов — по B_7, остальных по CH_7
2* Размеры для справок

Изм	Лист	N докум	Подп	Дата
Разраб		Лебедев В		
Пров		Лебедев П		
Т. контр		Граевский		
Н. контр		Пронский		
Утв		Демьянов		

НРВ 4В-0101

Стенка

Лит	Масса	Масштаб
	117	1:5

Лист | Листов 1

Лист 6-ПН 1,5 ГОСТ 19903 74 / 3 III Ст3 КП ГОСТ 16523 70

МНСС СССР Главпромвентиляция ГПИ Проектпромвентиляция

Копировал B_2 — Формат 11

НРВ 4В-0105

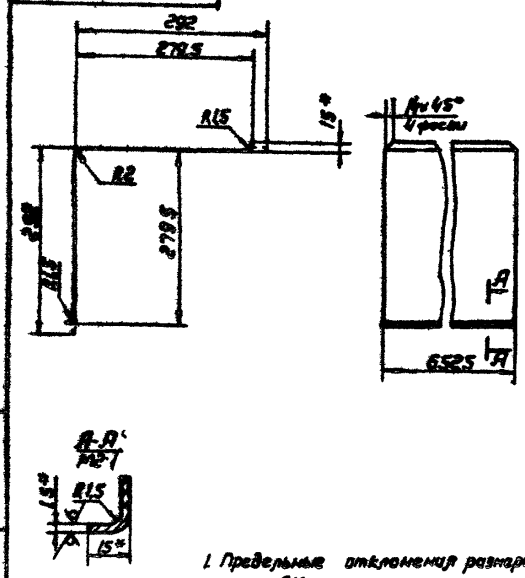

1. Предельные отклонения размеров — по CH_7
2* Размеры для справок

Изм	Лист	N докум	Подп	Дата
Разраб		Лебедев В		
Пров		Лебедев П		
Т. контр		Граевский		
Н. контр		Пронский		
Утв		Демьянов		

НРВ 4В-0105

Стенка

Лит	Масса	Масштаб
	447	1:5

Лист | Листов 1

Лист 6-ПН 1,5 ГОСТ 19903 74 / 3 III Ст3 КП ГОСТ 16523 70

МНСС СССР Главпромвентиляция ГПИ Проектпромвентиляция

Копировал B_2 — Формат 11

Серия 1494-37, выпуск 1

НРВ 4В-0102

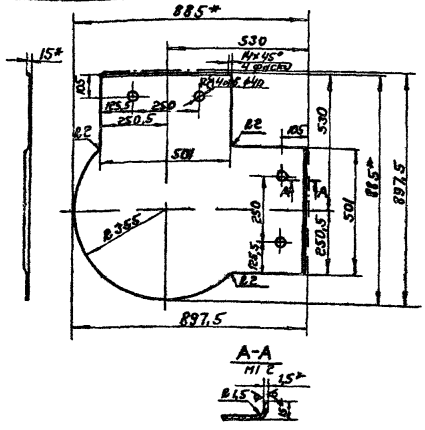

1 Предельные отклонения размеров отверстий - по A_7, валов по B_7, остальных по CM_7

2* Размеры для справок

Изм	Лист	№ докум	Подп	Дата	НРВ 4В-0102	Лит	Масса	Масштаб
1 Разраб		Лебедев В			Дно		7,07	1 10
Пров		Лебедев П				Лист	Листов 1	
Т контр		Граевский			Лист Б ПН 1,5 ГОСТ 19903 74 / 3 III Ст.3 Кп ГОСТ 16523 70	ММСС СССР Главпромвентиляция ГПИ Проектпромвентиляция		
Н контр		Пронский						
Утв		Демьянов						

НРВ 4В-0106

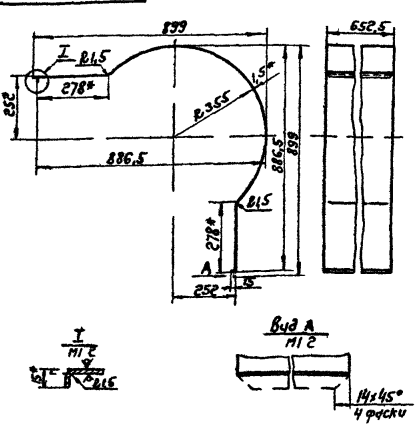

1 Предельные отклонения размеров валов - по B_7, остальных - по CM_7

2* Размеры для справок

Изм	Лист	№ докум	Подп	Дата	НРВ 4В-0106	Лит	Масса	Масштаб
1 Разраб		Лебедев В			Стенка		13,0	1 10
Пров		Лебедев П				Лист	Листов 1	
Т контр		Граевский			Лист Б ПН 1,5 ГОСТ 19903 74 / 3 III Ст.3 Кп ГОСТ 16523 70	ММСС СССР Главпромвентиляция ГПИ Проектпромвентиляция		
Н контр		Пронский						
Утв		Демьянов						

Копировал Сер — Формат 11

Формат	Зона	Поз	Обозначение	Наименование	Кол	Примечание
				Документация		
11			НРВ 4В-02СБ	Сборочный чертеж		
				Сборочные единицы		
11		1	НРВ 4В-0201	Корпус решетки	1	
11		2	НРВ 4В-0202	Тяга	1	
11		3	НРВ 2В-0202	Створка	15	
				Детали		
11		4	НРВ 4В-0203	Лопатка	9	
11		5	НРВ 1В-0207	Ось	8	
11		6	НВВ1В-0206	Ось	14	
11		7	НРВ1В-0208	Полуось	2	
11		8	НРВ1В-0209	Петля	1	
11		9	НРВ1В-0210	Пружина	1	
11		10	НРВ1В-0211	Втулка	30	
11		11	НРВ 2В-0206	Полуось	2	
11		12	НРВ 2В-0205	Ребро направляющее	1	
				Стандартные изделия		
		13		Заклепка 4×6 011 ГОСТ 12638-67	15	

Изм	Лист	№ докум	Подп	Дата	НРВ 4В-02	Лит	Лист	Листов
1 Разраб		Лебедев В			Решетка регулирующая			
Пров		Лебедев П				ММСС СССР Главпромвентиляция ГПИ Проектпромвентиляция		
Н контр		Граевский						
Утв		Демьянов						

Копировал Сер — Формат 11

Формат	Зона	Поз	Обозначение	Наименование	Кол	Примечание
				Документация		
11			НРВ 4В-0201СБ	Сборочный чертеж		
				Детали		
11		1	НРВ 4В-020101	Стенка	1	
11		2	НРВ 4В-020102	Стенка	1	
11		3	НРВ 2В-020103	Боковина	2	
64		4	НРВ 4В-020103	Платик		
				Лист Б ПН 10 ГОСТ 19903-74 / 3 III Ст3 Кп 16523 70		
				20×20	4	

Изм	Лист	№ докум	Подп	Дата	НРВ 4В-0201	Лит	Лист	Листов
Разраб		Лебедев В			Корпус решетки			
Пров		Лебедев П				ММСС СССР Главпромвентиляция ГПИ Проектпромвентиляция		
Н контр		Граевский						
Утв		Демьянов						

Копировал Сер — Формат 11

Серия 1.494.37, выпуск 1

Формат	Зона	Поз.	Обозначение	Наименование	Кол.	Примечание
				Документация		
11			НРВ 4В-0202 СБ	Сборочный чертеж		
				Детали		
64		1	НРВ 4В-0202.01	Тяга		
				Лист 6 ПН 2 ГОСТ 19903-70 / 7 III Ст 3 КП ГОСТ 15526-70		
				10×609	1	0,096 кг
				Стандартные изделия		
		2		Гайка М6.4		
				ГОСТ 5915-70	1	

Изм.	Лист	N докум.	Подп.	Дата
Разраб.	Лебедев			
Пров.	Лебедев			
Н.контр.	Граевский			
Утв.	Демьянов			

НРВ 4В-0202

Тяга

Лит.	Лист	Листов
		1

МНСС СССР Главпромвентиляция ГПИ Проектпромвентиляция

Копировал Б— Формат 11

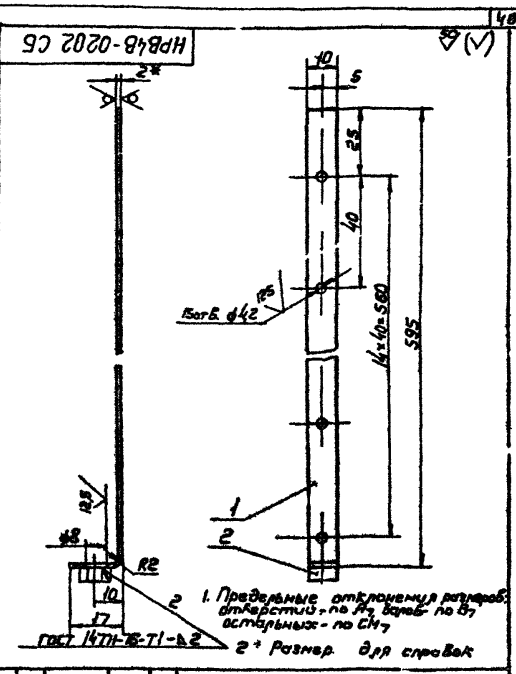

1. Предельные отклонения размеров: отверстий - по A_7, валов - по B_7, остальных - по CM_7
2* Размер для справок

НРВ 4В-0202 СБ

Тяга

Сборочный чертеж

Изм.	Лист	N докум.	Подп.	Дата
Разраб.	Волкова			
Пров.	Гронский			
Т.контр.	Граевский			
Н.контр.	Демьянов			
Утв.	Коган			

Лит.	Масса	Масштаб
	0,098	1:1

Лист 1 Листов 1

МНСС СССР Главпромвентиляция ГПИ Проектпромвентиляция

Копировал Б— Формат 12

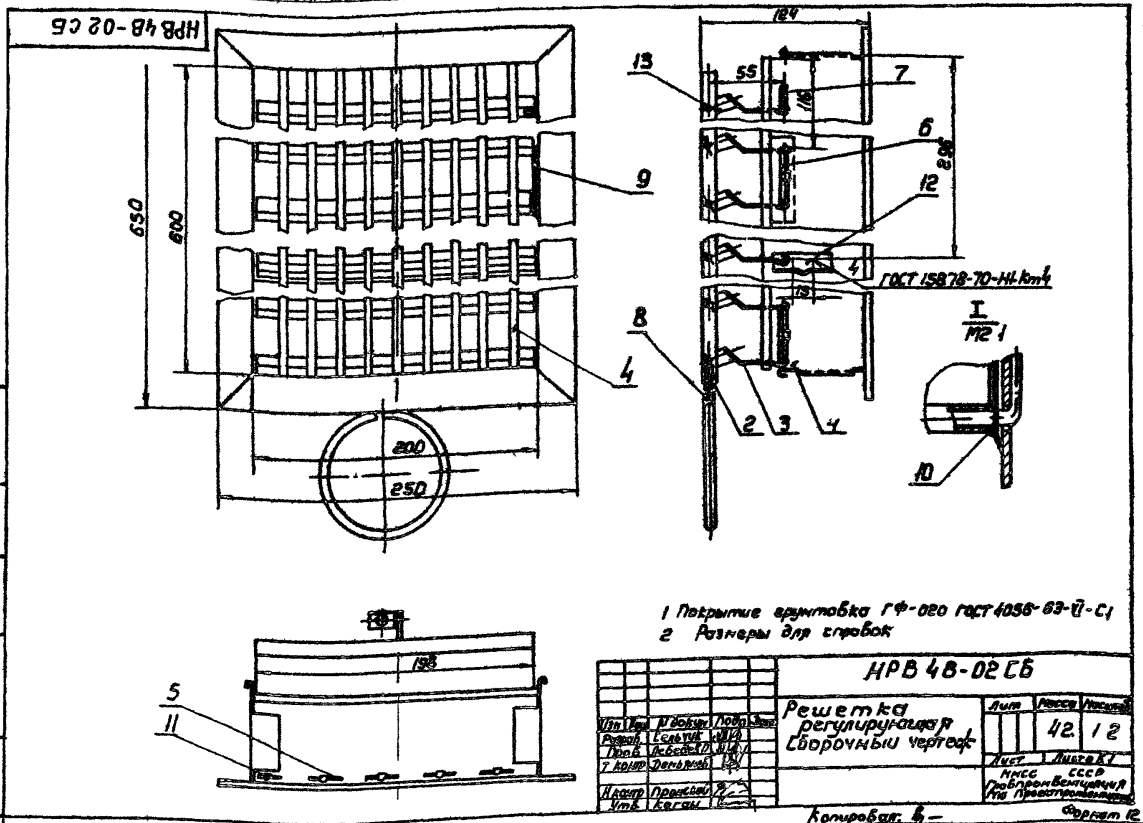

1 Покрытие грунтовка ГФ-020 ГОСТ 4056-63-VI-С1
2 Размеры для справок

НРВ 4В-02 СБ

Решетка регулирующая Сборочный чертеж

Изм.	Лист	N докум.	Подп.	Дата
Разраб.	Сельчук			
Пров.	Лебедев			
Т.контр.	Демьянов			
Н.контр.	Гронский			
Утв.	Коган			

Лит.	Масса	Масштаб
	42	1:2

Лист 1 Листов 1

МНСС СССР Главпромвентиляция ГПИ Проектпромвентиляция

Копировал Б— Формат 12

Серия 1494-37, выпуск 1

НРВ4В-020101

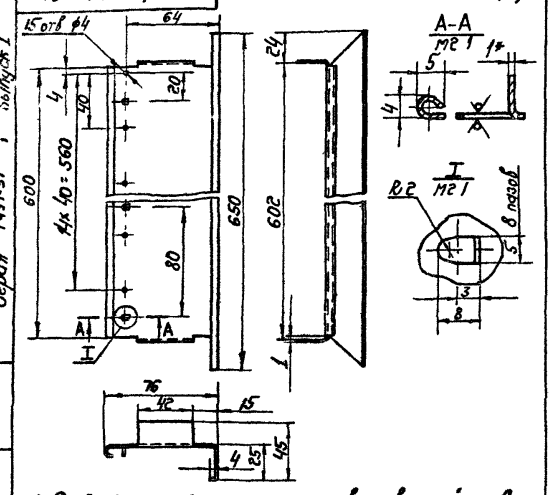

1 Предельные отклонения размеров отверстий - по A_7, валов - по B_7, остальных - по CM_7
2 Радиусы сгиба - 1 мм
3* Размер для справок

Изм	Лист	№ докум	Подп	Дата	НРВ4В-020101	Лит	Масса	Масштаб
Разраб		Сельчук			Стенка		0,53	1 2
Провер		Лебедев П.				Лист	Листов 1	
Т контр		Граевский				МГСС СССР Главпромвентиляция ГПИ Проектпромвентиляция		
Н контр		Пронский			Лист Б-ПН 1,0 ГОСТ 19903-74 3 III-Ст3 кп ГОСТ 16523-70			
Утв		Демьянов						

Копировал Бер- Формат 11

НРВ4В-020102

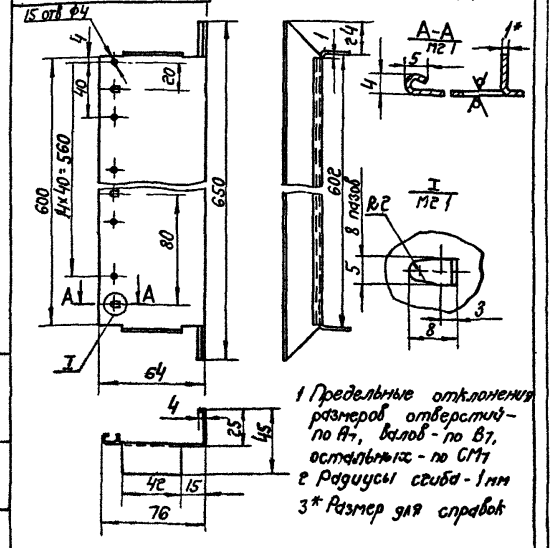

1 Предельные отклонения размеров отверстий - по A_7, валов - по B_7, остальных - по CM_7
2 Радиусы сгиба - 1 мм
3* Размер для справок

Изм	Лист	№ докум	Подп	Дата	НРВ4В-020102	Лит	Масса	Масштаб
Разраб		Сельчук			Стенка		0,53	1 2
Провер		Лебедев П.				Лист	Листов 1	
Т контр		Граевский				МГСС СССР Главпромвентиляция ГПИ Проектпромвентиляция		
Н контр		Пронский			Лист Б ПН 1,0 ГОСТ 19903-74 3 III Ст3 кп ГОСТ 16523-70			
Утвер		Демьянов						

Копировал Бер- Формат 11

НРВ4В-0201СБ

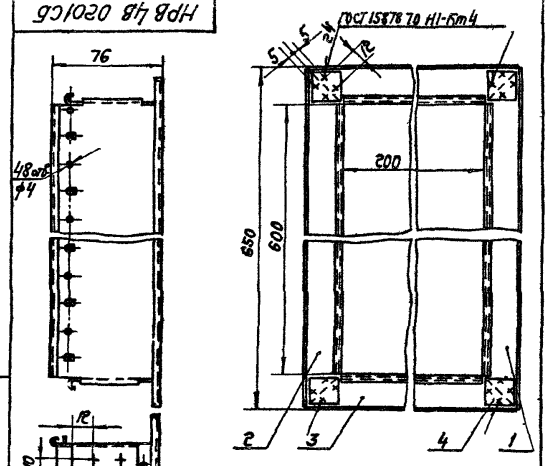

1 Смещение осей отв. ф4 на противоположной стороне не более 0,5 мм
2 Размеры для справок

Изм	Лист	№ докум	Подп	Дата	НРВ4В-0201 СБ	Лит	Масса	Масштаб
Разраб		Сельчук			Корпус решетки Сборочный чертеж		1,38	1 2
Провер		Лебедев П.				Лист	Листов 1	
Т контр		Граевский				МГСС СССР Главпромвентиляция ГПИ Проектпромвентиляция		
Н контр		Пронский						
Утв		Демьянов						

Копировал Бер- Формат 11

НРВ2В-0203

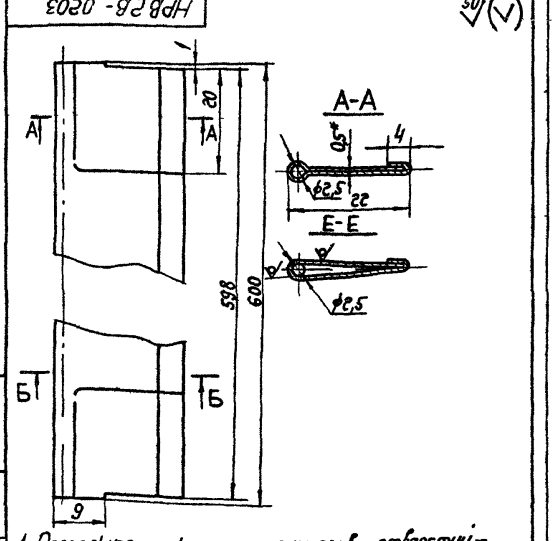

1 Предельное отклонение размеров отверстий - по A_7, валов - по B_7, остальных - по CM_7
2* Размер для справок

Изм	Лист	№ докум	Подп	Дата	НРВ4В-0203	Лит	Масса	Масштаб
Разраб		Сельчук			Лопатка		0,12	2 1
Провер		Лебедев П.				Лист	Листов 1	
Т контр		Граевский				МГСС СССР Главпромвентиляция ГПИ Проектпромвентиляция		
Н контр		Пронский			Лист Б ПН 0,5 ГОСТ 19903-74 3 III Ст 3 кп ГОСТ 16523-70			
Утв		Демьянов						

Копировал Бер- Формат 11

Серия 1.494-37 выпуск 1

НРВ 4Н-0101

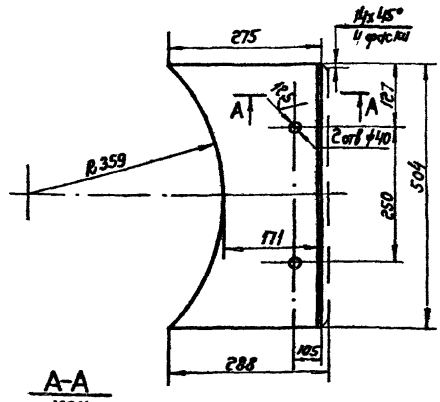

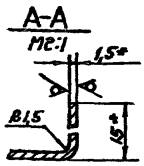

1 Предельные отклонения размеров отверстий - по A_7, валов - по B_7, остальных - по CM_7

2* Размеры для справок

Изм.	Лист	№ докум.	Подп.	Дата
Разраб.		Лебедев В.		
Пров.		Лебедев П.		
Т. контр.		Грабевский		
Н. контр.		Пронский		
Утв.		Демьянов		

НРВ 4Н-0101

Стенка

Лит.	Масса	Масштаб
	1,14	1.5

Лист 1 Листов 1

Лист Б-ПН-1,5 ГОСТ 19903-74 3-III-Ст3кп ГОСТ 16523-70

ММСС СССР Главпромвентиляция ГПИ Проектпромвентиляция

Копировал Сер- Формат 11

НРВ 4Н-0102

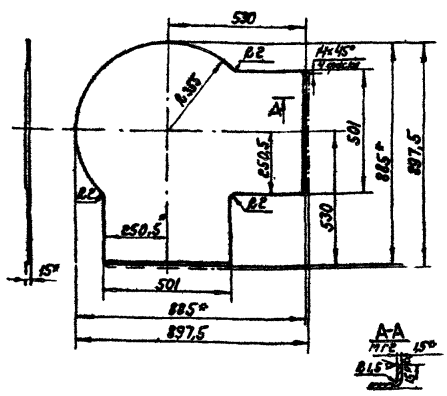

1 Предельные отклонения размеров валов - по B_7, остальных - по CM_7

2* Размеры для справок

Изм.	Лист	№ докум.	Подп.	Дата
Разраб.		Лебедев В.		
Пров.		Лебедев П.		
Т. контр.		Грабевский		
Н. контр.		Пронский		
Утв.		Демьянов		

НРВ 4Н-0102

Дно

Лит.	Масса	Масштаб
	7,1	1.5

Лист 1 Листов 1

Лист Б-ПН-1,5 ГОСТ 19903-74 3-III-Ст3кп ГОСТ 16523-70

ММСС СССР Главпромвентиляция ГПИ Проектпромвентиляция

Копировал Сер- Формат 11

Формат	Зона	Поз.	Обозначение	Наименование	Кол.	Примечание
				Документация		
22			НРВ 4Н СБ	Сборочный чертеж		
11			НРВ.Д1	Технические требования		
				Сборочные единицы		
11		1	НРВ 4Н-01	Корпус	1	
11		2	НРВ 4В-02	Решетка регулирующая	4	
				Детали		
11		3	НРВ 3В-0001	Гребенка	4	
				Стандартные изделия		
		4		Болт М4х6,36 ГОСТ 7805-70	8	
		5		Гайка 4,4 ГОСТ 5927-70	8	

Изм.	Лист	№ докум.	Подп.	Дата
Разраб.		Лебедев В.		
Пров.		Лебедев П.		
Н. контр.		Грабевский		
Утв.		Демьянов		

НРВ 4Н

Воздухораспределитель НРВ 4Н

Лит.	Лист	Листов
		1

ММСС СССР Главпромвентиляция ГПИ Проектпромвентиляция

Копировал Сер- Формат 11

Формат	Зона	Поз.	Обозначение	Наименование	Кол.	Примечание
				Документация		
22			НРВ 4Н-01СБ	Сборочный чертеж		
				Детали		
11		1	НРВ 4Н-0101	Стенка	2	
11		2	НРВ 4Н-0102	Дно	1	
11		3	НРВ 4В-0103	Диафрагма	1	
11		4	НРВ 4В-0104	Стойка	2	
11		5	НРВ 4В-0105	Стенка	1	
11		6	НРВ 4В-0106	Стенка	1	
11		7	НРВ 1В-0105	Лапка	5	
11		8	НРВ 1В-0109	Скоба	12	
				Прочие изделия		
		9		Фланец круглый для сварных и фальцевых воздуховодов СТД 201 00 000-17 ТУ 36-1508-75	1	

Изм.	Лист	№ докум.	Подп.	Дата
Разраб.		Лебедев В.		
Пров.		Лебедев П.		
Н. контр.		Грабевский		
Утв.		Демьянов		

НРВ 4Н-01

Корпус

Лит.	Лист	Листов
		1

ММСС СССР Главпромвентиляция ГПИ Проектпромвентиляция

НРВ4Н СБ

Серия 1494 37 выпуск 1

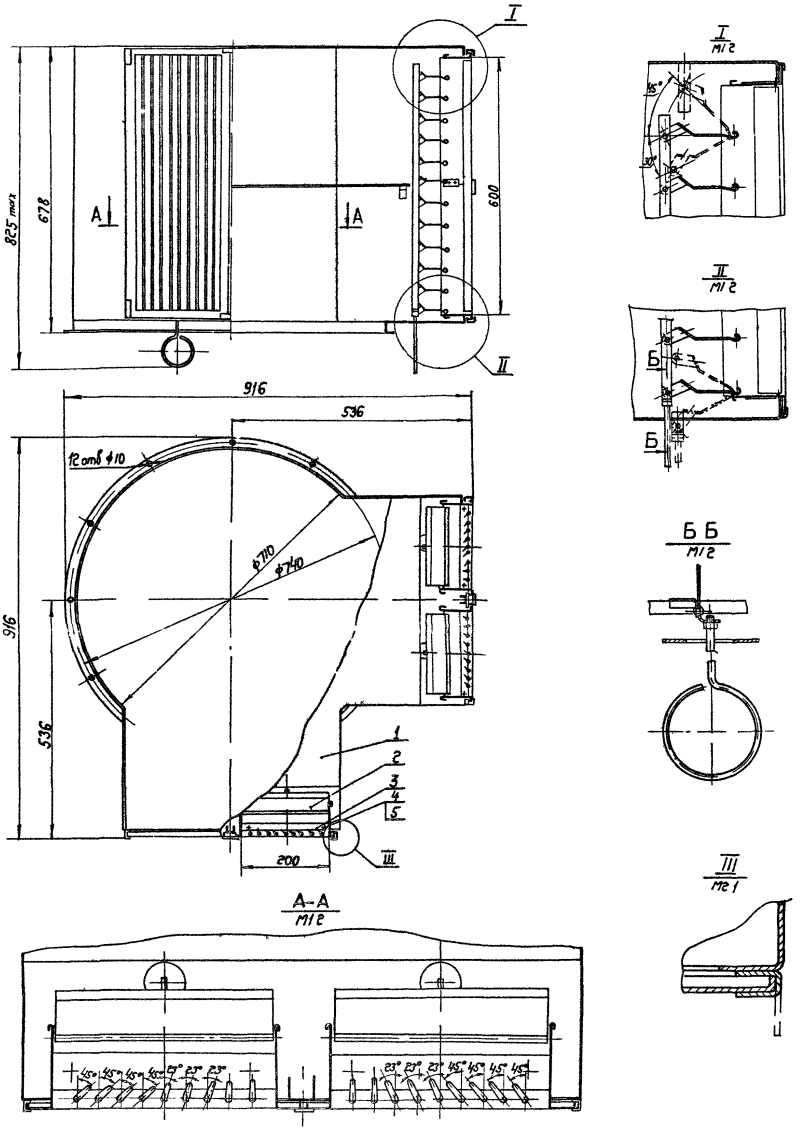

1 Регулировку решеток в рабочем положении производить ключом чертеж НРВ К
2 Размеры для справок

					НРВ4 НСБ			
Изм	Лист	№ докум	Подп	Дата	Воздухораспределитель НРВ4Н Сборочный чертеж	Лит	Масса	Масштаб
Разраб		Щеглова					52,8	1 5
Пров		Гравский				Лист	Листов 1	
Т контр		Каган				Мгсс СССР Главпромвентиляция ГПИ Проектпромвентиляция		
Н.ч отд		Бедерман						
Н контр		Дежнянов						
Утв		Свч. чинов						

Копировал Сер-

Формат 22

Инв № подл | Подп и дата | Взам инв № | Инв № дубл | Подп и дата

НРВ4Н-01СБ

Серия 1.494 37, выпуск 1.

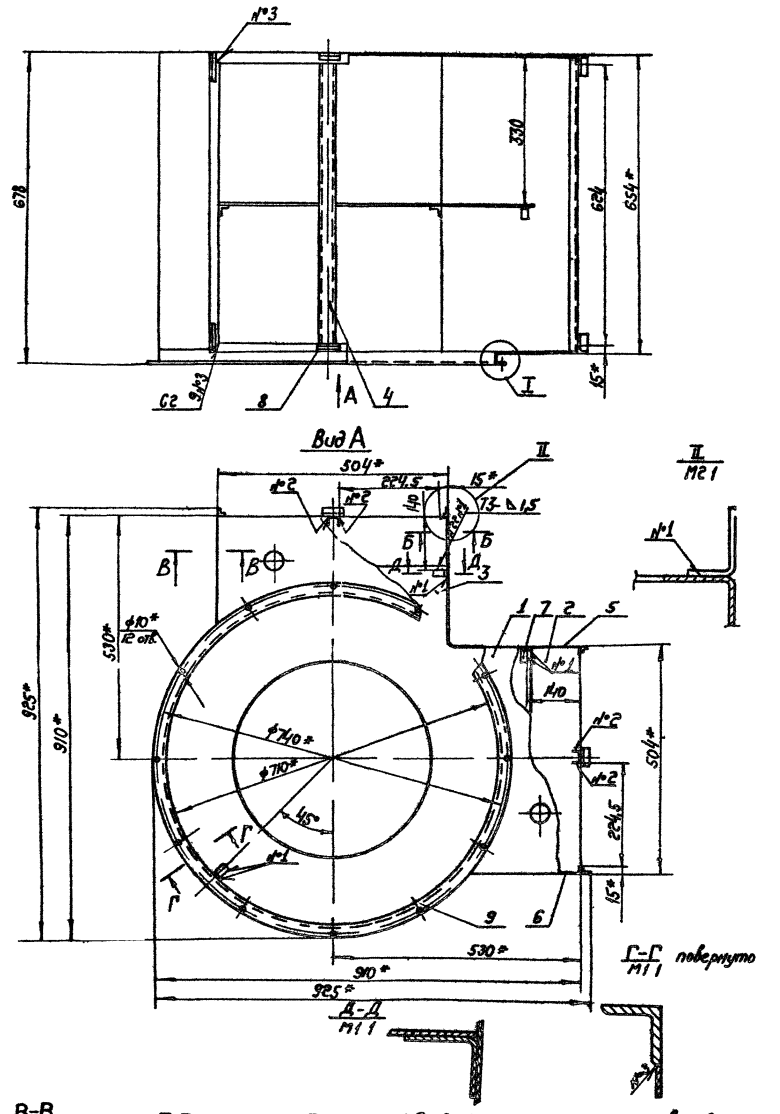

1 Предельные отклонения размеров отверстий - по A_7, валов - по B_7, остальных - по CM_7
2 Покрытие грунтовка ГФ 020 ГОСТ 4056 63 VI C_1
3 Сварные швы по ГОСТ 14771-76
4* Размеры для справок

Изм.	Лист	№ докум.	Подп.	Дата	НРВ4Н-01СБ		
Разраб.		Сельчук			Корпус Сборочный чертеж	Лит.	Масса 3575 / Масштаб 1:5
Пров.		Чебедев				Лист	Листов 1
Т.контр.		Дентяков				ГИПРОС СССР Главпромвентуляция ГПИ Проектпромвентиляция	
Н.контр.		Гоцевский					
Утв.		Казан					

Копировал [illegible] Формат 22

Инв. № подл. | Подп. и дата | Взам. инв. № | Инв. № дубл. | Подп. и дата

Серия 1.494.37, выпуск 1

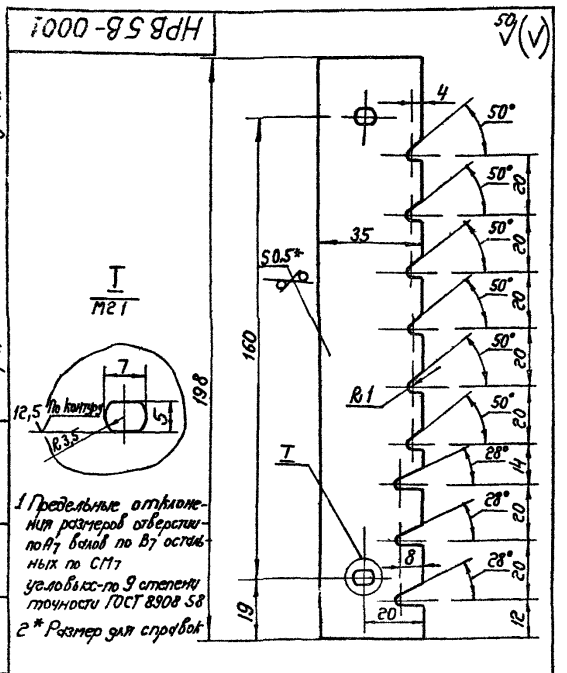

1 Предельные отклонения размеров отверстий по H_7 валов по B_7 остальных по CM_7 угловых - по 9 степени точности ГОСТ 8908-58

2* Размер для справок

НРВ 5В-0001

Гребенка

Лит | Масса 0,025 | Масштаб 11

Лист | Листов 1

Лист Б ПН-05 ГОСТ 19903-74
3 III Ст.3 кп ГОСТ 16523-70

ММСС СССР Главпромвентиляция ГПИ Промстройпроект

Изм. Лист № докум. Подп. Дата
Разраб. Лебедев В.
Пров. Лебедев П.
Т. контр. Гребенский
Н. контр. Пронский
Утв. Демьянов

Инв. № подл. | Подп. и дата | Взам. инв. № | Инв. № дубл. | Подп. и дата

Копировал Сеф- Формат 11

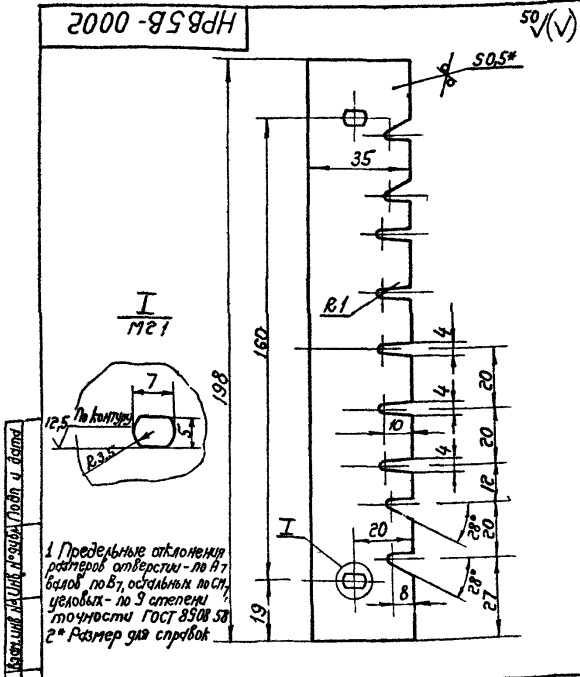

1 Предельные отклонения размеров отверстий - по H_7 валов по B_7, остальных по CM_7 угловых - по 9 степени точности ГОСТ 8908-58

2* Размер для справок

НРВ 5В-0002

Гребенка

Лит | Масса 0,025 | Масштаб 11

Лист | Листов 1

Лист Б ПН-05 ГОСТ 19903-74
3 III Ст.3 кп ГОСТ 16523-70

ММСС СССР Главпромвентиляция ГПИ Промстройпроект

Изм. Лист № докум. Подп. Дата
Разраб. Лебедев В.
Пров. Лебедев П.
Т. контр. Гребенский
Н. контр. Пронский
Утв. Демьянов

Инв. № подл. | Подп. и дата | Взам. инв. № | Инв. № дубл. | Подп. и дата

Копировал Сеф- Формат 11

Формат	Зона	Поз.	Обозначение	Наименование	Кол.	Примечание
				Документация		
А2			НРВ 5В СБ	Сборочный чертеж		
А1			НРВ А1	Технические требования		
				Сборочные единицы		
11		1	НРВ 5В 01	Корпус	1	
11		2	НРВ 4В-02	Решетка регулирующая	6	
				Детали		
11		3	НРВ 5В-0001	Гребенка	4	
11		4	НРВ 5В-0002	Гребенка	2	
				Стандартные изделия		
		5		Болт М4х6.36 ГОСТ 7805-70	12	
		6		Гайка 4.4 ГОСТ 5927-70	12	

Инв. № подл. | Подп. и дата | Взам. инв. № | Инв. № дубл. | Подп. и дата

НРВ 5В

Воздухораспределитель НРВ 5В

Лит | Лист | Листов 1

ММСС СССР Главпромвентиляция ГПИ Проектпромвентиляция

Изм. Лист № докум. Подп. Дата
Разраб. Лебедев В.
Пров. Лебедев П.
Н. контр. Гребенский
Утв. Демьянов

Копировал Сеф- Формат 11

Формат	Зона	Поз.	Обозначение	Наименование	Кол.	Примечание
				Документация		
А2			НРВ 5В-01СБ	Сборочный чертеж		
				Детали		
11		1	НРВ 5В-0101	Стенка	1	
11		2	НРВ 5В-0102	Дно	1	
11		3	НРВ 5В-0103	Диафрагма	1	
11		4	НРВ 5В-0104	Стенка	1	
11		5	НРВ 5В-0105	Стенка	1	
11		6	НРВ 4В-0104	Стойка	4	
11		7	НРВ 1В 0105	Планка	5	
11		8	НРВ 1В 0109	Скоба	16	
				Прочие изделия		
		9		Фланец круглый для сборных и фальцевых воздуховодов СТД 201 00 000-19 ТУ36 1508-75	1	

Инв. № подл. | Подп. и дата | Взам. инв. № | Инв. № дубл. | Подп. и дата

НРВ 5В-01

Корпус

Лит | Лист | Листов 1

ММСС СССР Главпромвентиляция ГПИ Проектпромвентиляция

Изм. Лист № докум. Подп. Дата
Разраб. Лебедев В.
Пров. Лебедев П.
Н. контр. Гребенский
Утв. Демьянов

Копировал Сеф Формат 11

Серия 4.494-37, Выпуск 1

НРВ 5В СБ

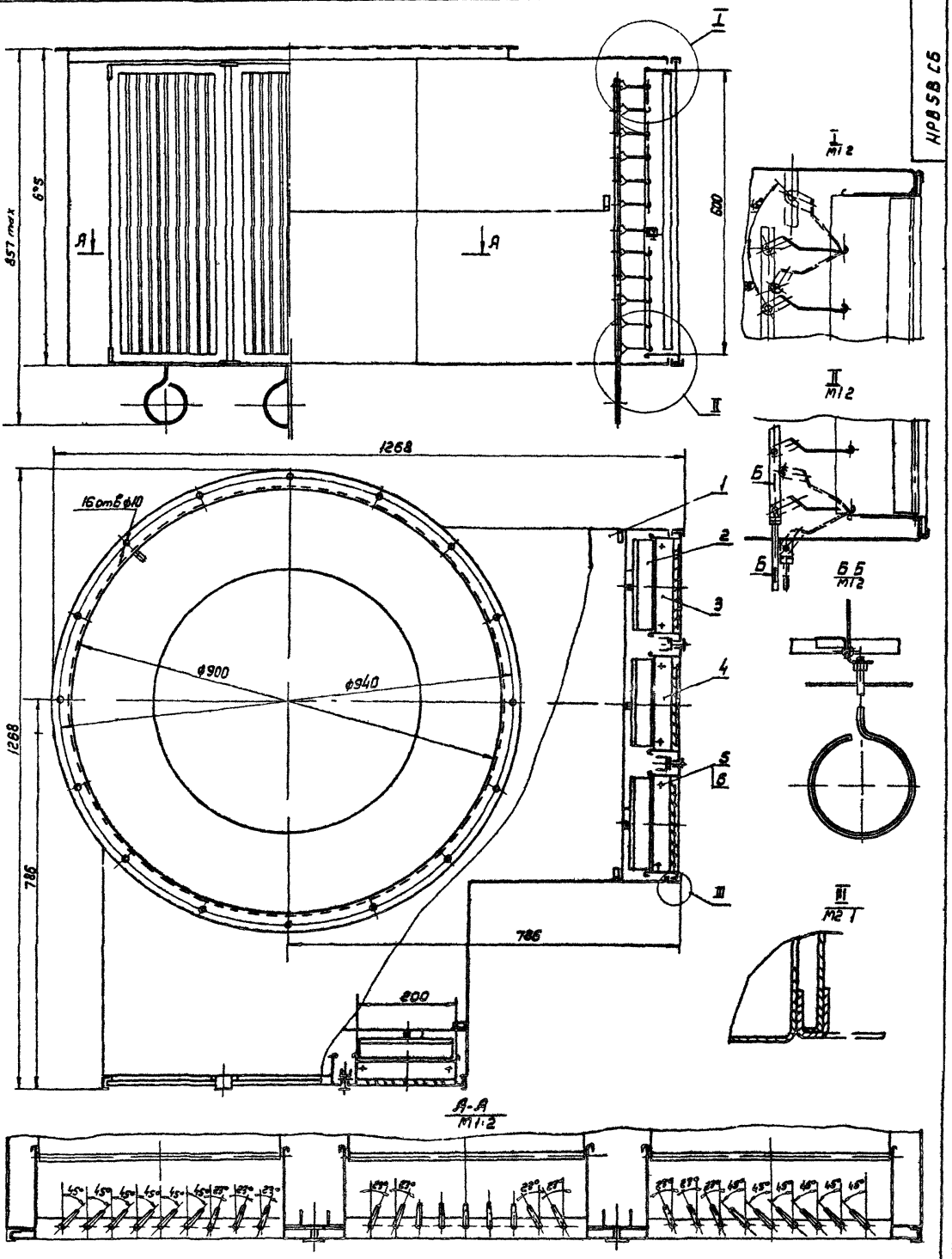

1 Регулировку решеток в рабочем положении производить ключом черт. НРВ-К

2 Размеры для справок

Изм.	Лист	N докум.	Подп.	Дата
Разраб.	Лебедев			
Пров.	Лебедев			
Т.контр.	Каган			
Нач.отд.	Бейзерман			
Н.контр.	Демьянов			
Утв.	Овчинников			

НРВ 5В СБ

Воздухораспределитель НРВ 5В

Сборочный чертеж

Лит.	Масса	Масштаб
	88,0	1:5

Лист | Листов 1

ММСС СССР

Главпромвентуляция

ГПИ Проектпромвентуляция

Копировал

Формат 22

Инв.№ подл. | Подп. и дата | Взам. инв.№ | Инв.№ дубл. | Подп. и дата

НРВ 5В-01СБ

Серия 1494 37, выпуск 1,

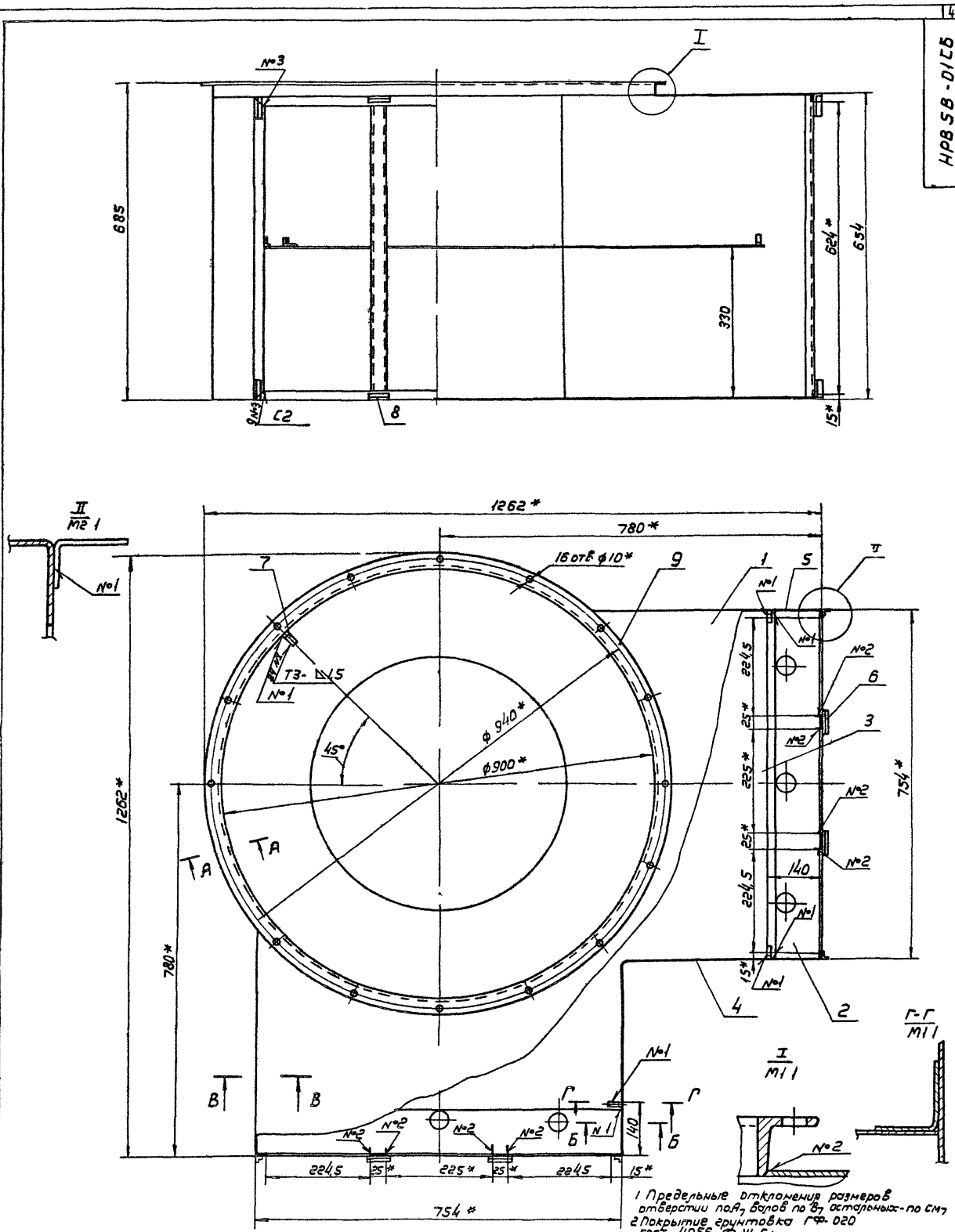

1 Предельные отклонения размеров отверстий по A_7 валов по B_7 остальных - по CM_7
2 Покрытие грунтовка ГФ-020 ГОСТ 4056-63 VI С1
3 Сварные швы по ГОСТ 14771 76
4* Размеры для справок

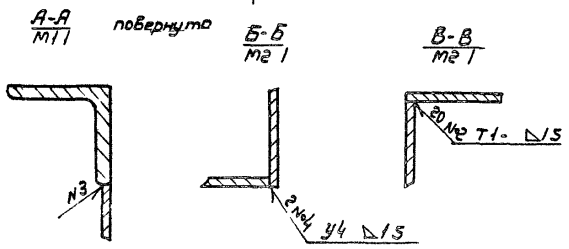

Изм	Лист	N докум.	Подп	Дата
Разраб		Сельчук		
Пров		Лебедев		
Т контр		Деньянов		
Н контр		Граевский		
Ур Е		Когон		

НРВ 5В-01 СБ

Корпус

Сборочный чертеж

Лит	Масса	Масштаб
	6231	1,5

Лист | Листов 1

МИСС СССР Главпромвентиляция ГПИ Проектпромвентиляция

Копировал в — Формат 22

Инв N подл | Подп и дата | Взам инв N | Инв N дубл | Подп и дата

Серия 1 494-37, выпуск 1

НРВ5В-0101

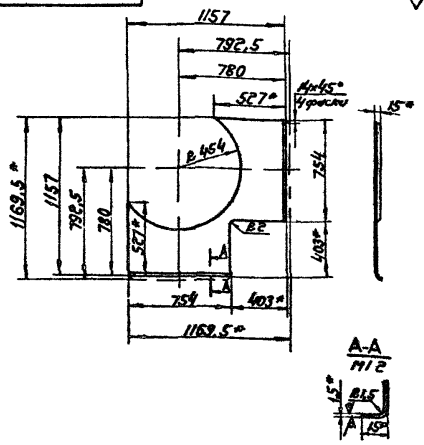

1 Предельные отклонения размеров отверстий – по A_7, валов – по B_7, остальных – по CM_7

2* Размеры для справок

Изм.	Лист	№ докум.	Подп.	Дата	НРВ 5В-0101		
Разраб.	Лебедев В.				Стенка	Лит.	Масса 7,0 / Масштаб 1:20
Пров.	Лебедев П.					Лист	Листов 1
Т. контр.	Грайевский						
Н. контр.	Пронский				Лист Б ПН 1,5 ГОСТ 19903-74 / 3 III Ст 3 кп ГОСТ 16523-70		ММСС СССР Главпромвентиляция ГПИ Проектпромвентиляция
Утв.	Демьянов						

Копировал Бер- Формат 11

НРВ5В-0102

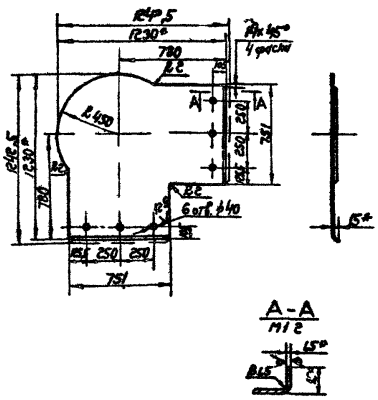

1 Предельные отклонения размеров отверстий – по A_7, валов – по B_7, остальных – по CM_7

2* Размеры для справок

Изм.	Лист	№ докум.	Подп.	Дата	НРВ 5В-0102		
Разраб.	Лебедев В.				Дно	Лит.	Масса 14,3 / Масштаб 1:20
Пров.	Лебедев П.					Лист	Листов 1
Т. контр.	Грайевский						
Н. контр.	Пронский				Лист Б ПН 1,5 ГОСТ 19903-74 / 3 III Ст 3 кп ГОСТ 16523-70		ММСС СССР Главпромвентиляция ГПИ Проектпромвентиляция
Утв.	Демьянов						

Копировал Бер- Формат 11

НРВ5В-0103

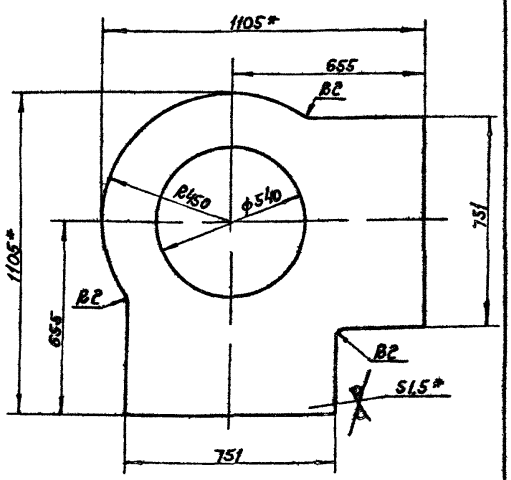

1 Предельные отклонения размеров отверстий – по A_7, валов – по B_7, остальных – по CM_7

2* Размеры для справок

Изм.	Лист	№ докум.	Подп.	Дата	НРВ 5В-0103		
Разраб.	Лебедев В.				Диафрагма	Лит.	Масса 9,56 / Масштаб 1:10
Пров.	Лебедев П.					Лист	Листов 1
Т. контр.	Грайевский						
Н. контр.	Пронский				Лист Б ПН 1,5 ГОСТ 19903-74 / 3 III Ст 3 кп ГОСТ 16523-70		ММСС СССР Главпромвентиляция ГПИ Проектпромвентиляция
Утв.	Демьянов						

Копировал Бер- Формат 11

НРВ5В-0104

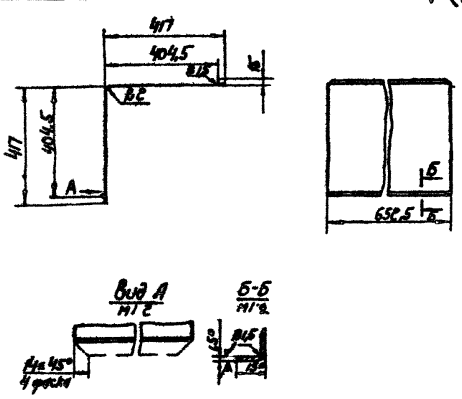

1 Предельные отклонения размеров валов – по B_7, остальных – по CM_7

2* Размер для справок

Изм.	Лист	№ докум.	Подп.	Дата	НРВ 5В-0104		
Разраб.	Лебедев В.				Стенка	Лит.	Масса 6,39 / Масштаб 1:10
Пров.	Лебедев П.					Лист	Листов 1
Т. контр.	Грайевский						
Н. контр.	Пронский				Лист Б ПН 1,5 ГОСТ 19903-74 / 3 III Ст 3 кп ГОСТ 16523-70		ММСС СССР Главпромвентиляция ГПИ Проектпромвентиляция
Утв.	Демьянов						

Копировал Бер- Формат 11

Серия 1.494-37 , выпуск 1

НРВ5В-0105

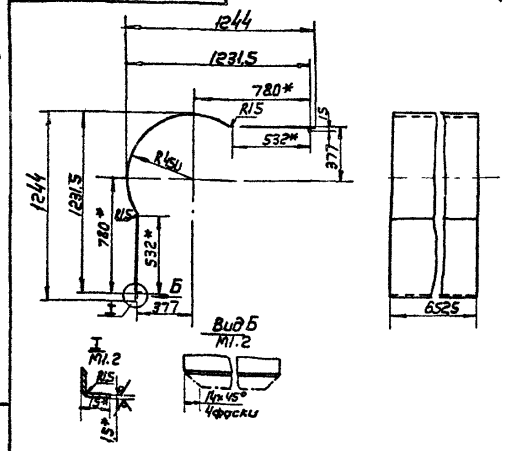

1 Предельные отклонения размеров валов - по В7, остальных - по СМ7

2* Размеры для справок

Изм	Лист	N докум	Подп	Дата	НРВ5В-0105	Лит	Масса	Масштаб
1	Разраб.	Лебедев В			Стенка		18,2	1:20
	Пров	Лебедев П				Лист	Листов 1	
	Т.контр	Граевский			Лист Б-ПН-1,5 ГОСТ 19903-74 3-III Ст3 КП ГОСТ 16523-70	ММСС СССР Главпромвентиляция ГПИ Проектпромвентиляция		
	Н.контр	Пронский						
	Утв.	Демьянов						

Копировал В.— Формат 12

НРВ5Н-0101

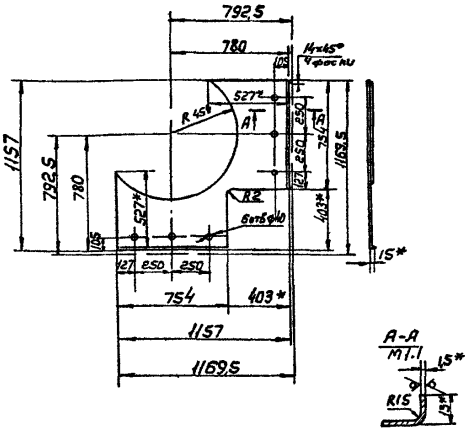

1 Предельные отклонения размеров отверстий - по А7, валов - по В7, остальных - по СМ7

2* Размеры для справок

Изм	Лист	N докум	Подп	Дата	НРВ5Н-0101	Лит	Масса	Масштаб
1	Разраб	Лебедев В			Стенка		6,91	1:20
	Пров	Лебедев П				Лист	Листов 1	
	Т.контр	Граевский			Лист Б-ПН-1,5 ГОСТ 19903-74 3-III Ст3 КП ГОСТ 16523-70	ММСС СССР Главпромвентиляция ГПИ Проектпромвентиляция		
	Н.контр	Пронский						
	Утв	Демьянов						

Формат	Зона	Поз	Обозначение	Наименование	Кол.	Примечание
				Документация		
22			НРВ 5Н СБ	Сборочный чертеж		
11			НРВ.Д1	Технические требования		
				Сборочные единицы		
11		1	НРВ 5Н-01	Корпус	1	
11		2	НРВ 4В-02	Решетка регулирующая	6	
				Детали		
11		3	НРВ 5В-0001	Гребенка	4	
11		4	НРВ 5В-0002	Гребенка	2	
				Стандартные изделия		
		5		Болт М4×6 36 ГОСТ 7805-70	12	
		6		Гайка 44 ГОСТ 5927-70	12	

Изм	Лист	N докум	Подп	Дата	НРВ 5Н	Лит	Лист	Листов
1	Разраб	Лебедев В			Воздухораспределитель НРВ 5Н			1
	Пров	Лебедев П				ММСС СССР Главпромвентиляция ГПИ Проектпромвентиляция		
	Н.контр	Граевский						
	Утв	Демьянов						

Формат 11

Формат	Зона	Поз	Обозначение	Наименование	Кол.	Примечание
				Документация		
22			НРВ 5Н-01 СБ	Сборочный чертеж		
				Детали		
11		1	НРВ 5Н-0101	Стенка	1	
11		2	НРВ 5Н-0102	Дно	1	
11		3	НРВ 5В-0103	Диафрагма	1	
11		4	НРВ 5В-0104	Стенка	1	
11		5	НРВ 5В-0105	Стенка	1	
11		6	НРВ 4В-0104	Стойка	4	
11		7	НРВ 1В-0105	Лапка	5	
11		8	НРВ 1В-0109	Скоба	16	
				Прочие изделия		
		9		Фланец круглый для сварных и фальцевых воздуховодов СТД 201 00.000-19 ТУ 36-1508-75	1	

Изм	Лист	N докум	Подп	Дата	НРВ5Н-01	Лит	Лист	Листов
	Пров	Лебедев П			Корпус			1
	Н.контр	Граевский				ММСС СССР Главпромвентиляция ГПИ Проектпромвентиляция		
	Утв	Демьянов						

Копировал В.— Формат 11

Выпуск 1

Серия 1494 37

НРВ5Н СБ

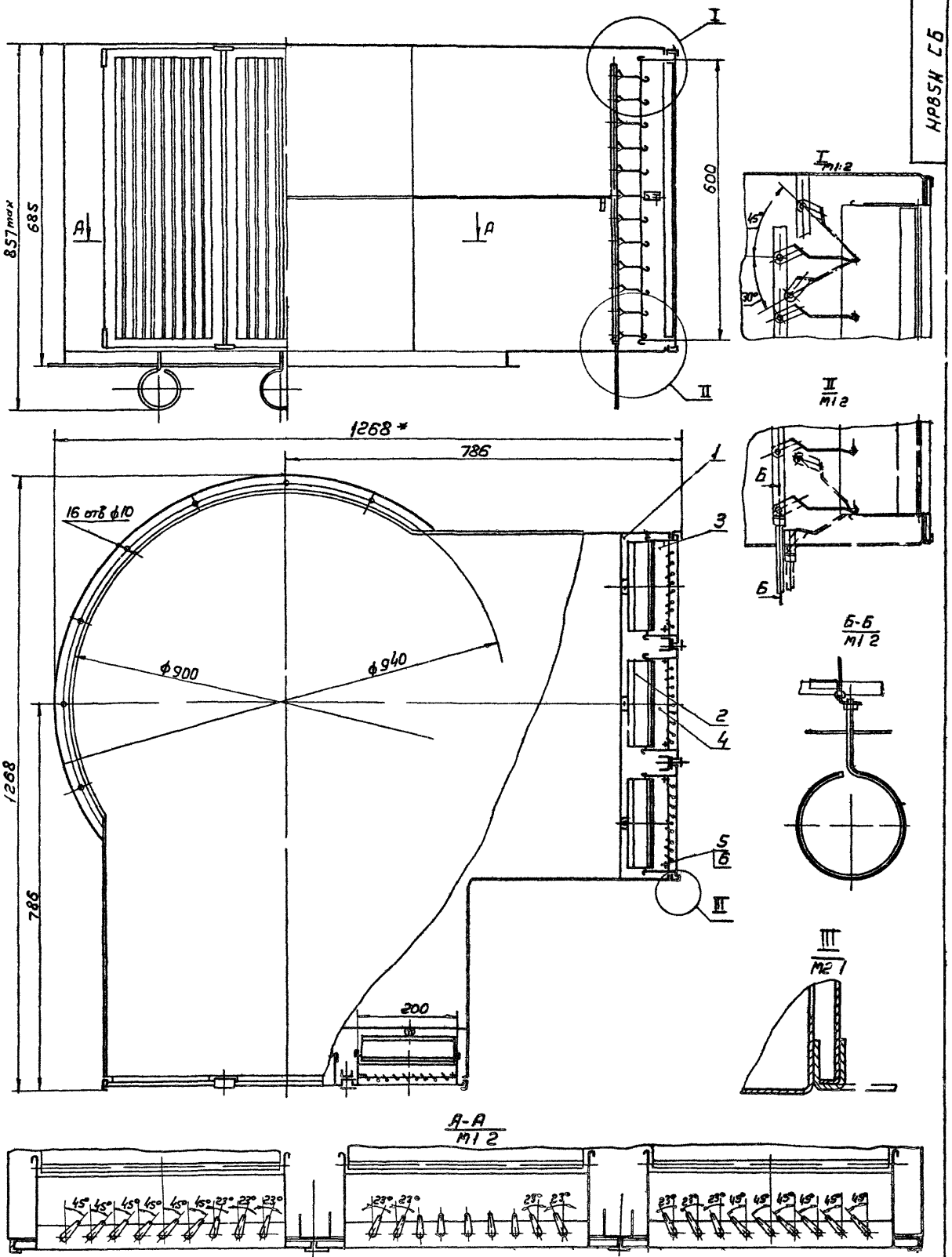

1 Регулировку решеток в рабочем положении производить ключом чертеж НРВ-К

2 Размеры для справок

Изм	Лист	N докум	Подп	Дата
Разраб		Лебедев В		
Пров		Лебедев П		
Т.контр		Каган		
Нач отд		Бейзерман		
Н.контр		Демьянов		
Утв		Овчинников		

НРВ 5Н СБ

Воздухораспределитель НРВ 5Н Сборочный чертеж

Лит	Масса	Масштаб
	88,0	1:5

Лист | Листов 1

МНСС СССР Главпромвентиляция Гпи Проектпромвентиляция

Копировал

Формат 22

Инв N подл | Подп и дата | Взам инв N | Инв N дубл | Подп и дата

Серия 1,494 37, Выпуск 1

НРВ5Н-01СБ

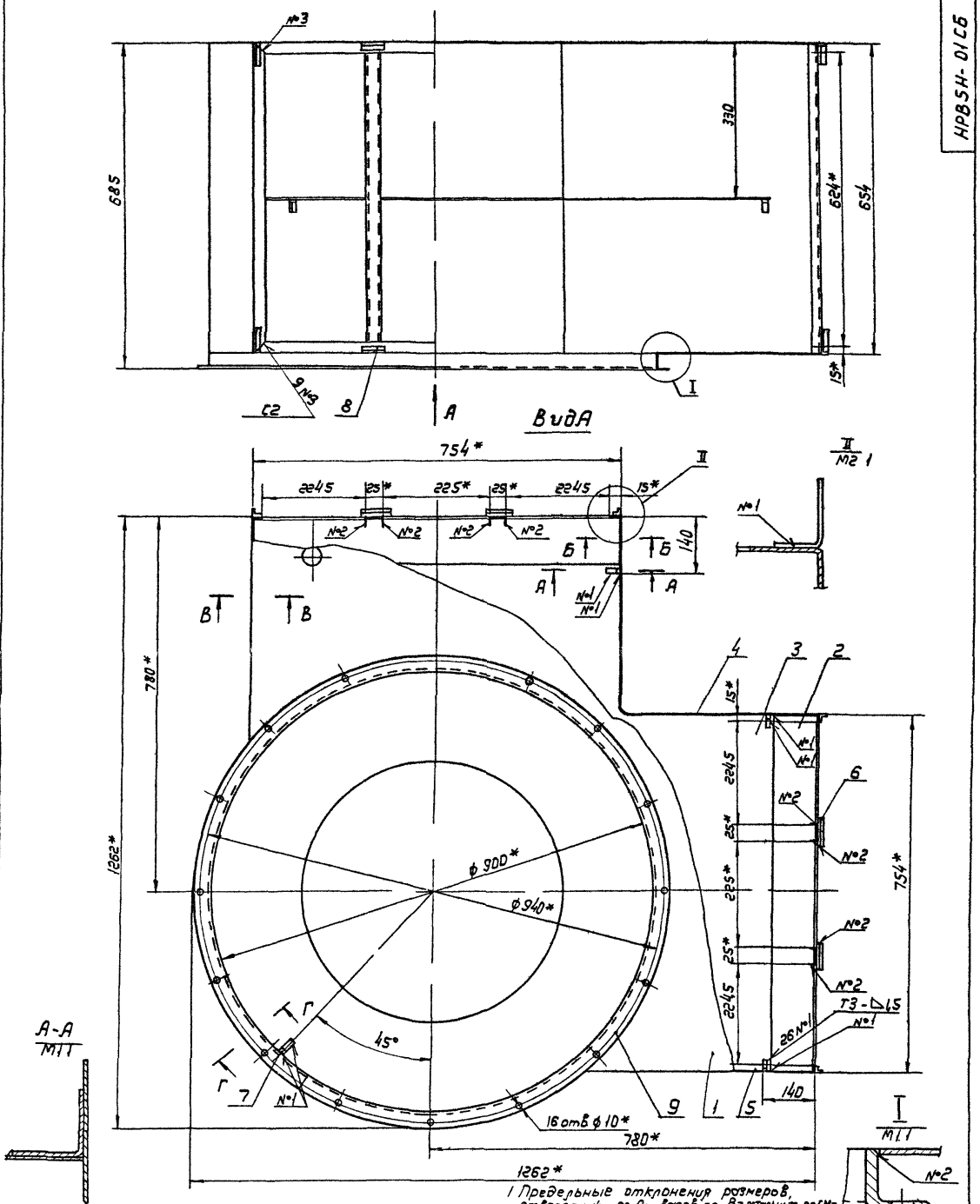

1 Предельные отклонения размеров, отверстий - по А7 валов по В7 остальных по СМ7
2 Покрытие грунтовка ГФ-020 ГОСТ 4056-63 VI.С1
3 Сварные швы по ГОСТ 14771-76
4* Размеры для справок

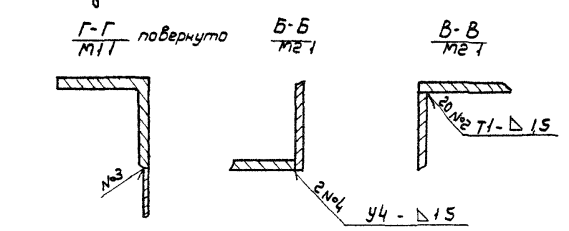

Изм	Лист	N докум	Подп	Дата
Разраб		Сельчук		
Пров		Лебедев		
Т контр		Демьянов		
Н контр		Граевский		
Утв		Коган		

НРВ5Н-01СБ

Корпус

Сборочный чертеж

Лит	Масса	Масштаб
	6231	1:5

Лист | Листов 1

ММСС СССР
Главпромвентиляция
ГПИ Проектпромвентиляция

Копировал

Формат 22

Инв № подл | Подп и дата | Взам. инв № | Инв № дубл | Подп и дата

Серия 1 494-37, выпуск

Формат	Зона	Поз.	Обозначение	Наименование	Кол.	Примечание
				Документация		
*			НРВ 6В СБ	Сборочный чертеж		* 22,12
11			НРВ Д1	Технические требования		
				Сборочные единицы		
11		1	НРВ 6В-01	Корпус	1	
11		2	НРВ 4В-02	Решетка регулирующая	8	
				Детали		
11		3	НРВ 6В-0001	Гребенка	4	
11		4	НРВ 6В-0002	Гребенка	4	
				Стандартные изделия		
		5		Болт М4х6,36 ГОСТ 7805-70	16	
		6		Гайка 4,4 ГОСТ 5927-70	16	

Изм. | Лист | № докум. | Подп. | Дата
Разраб. Лебедев В. | Пров. Лебедев П. | Н. контр. Граевский | Утв. Демьянов

НРВ 6В

Воздухораспределитель НРВ 6В

Лит. | Лист | Листов 1

ММСС СССР Главпромвентиляция ГПИ Проектпромвентиляция

Инв. № подл. | Подп. и дата | Взам. инв. № | Инв. № дубл. | Подп. и дата

Копировал Сер- Формат 11

Формат	Зона	Поз.	Обозначение	Наименование	Кол.	Примечания
				Документация		
22			НРВ 6В 01 СБ	Сборочный чертеж		
				Детали		
11		1	НРВ 6В-0101	Стенка	1	
11		2	НРВ 6В-0102	Дно	1	
11		3	НРВ 6В-0103	Диафрагма	1	
11		4	НРВ 6В-0104	Стенка	1	
11		5	НРВ 6В-0105	Стенка	1	
11		6	НРВ 1В-0105	Лапка	5	
11		7	НРВ 1В-0109	Скоба	20	
11		8	НРВ 4В-0104	Стойка	6	
				Прочие изделия		
		9		Фланец круглый для сварных и фальцевых воздуховодов СТД 201 00 000-22 ТУ36-1508-75	1	

Изм. | Лист | № докум. | Подп. | Дата
Разраб. Лебедев В. | Пров. Лебедев П. | Н. контр. Граевский | Утв. Демьянов

НРВ 6В-01

Корпус

Лит. | Лист | Листов 1

ММСС СССР Главпромвентиляция ГПИ Проектпромвентиляция

Инв. № подл. | Подп. и дата | Взам. инв. № | Инв. № дубл. | Подп. и дата

Копировал Сер- Формат 11

НРВ 6В-0001

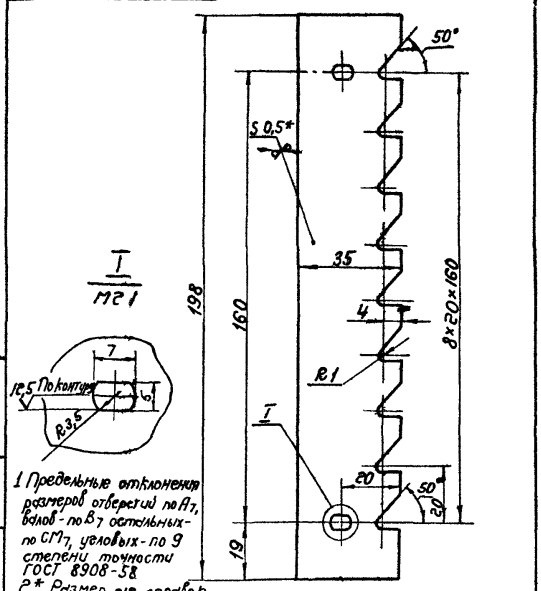

1 Предельные отклонения размеров отверстий по A_7, валов - по B_7 остальных - по CM_7, угловых - по 9 степени точности ГОСТ 8908-58

2* Размер для справок

НРВ 6В-0001

Гребенка

Лит. | Масса 0,025 | Масштаб 1:1

Лист | Листов 1

Лист 6 ПН 05 ГОСТ 19903-74 3 III Ст 3 кп ГОСТ 16523-70

ММСС СССР Главпромвентиляция ГПИ Проектпромвентиляция

Изм. | Лист | № докум. | Подп. | Дата
Разраб. Лебедев В. | Пров. Лебедев П. | Т. контр. Граевский | Н. контр. Пронский | Утв. Демьянов

Копировал Сер- Формат 11

НРВ 6В-0002

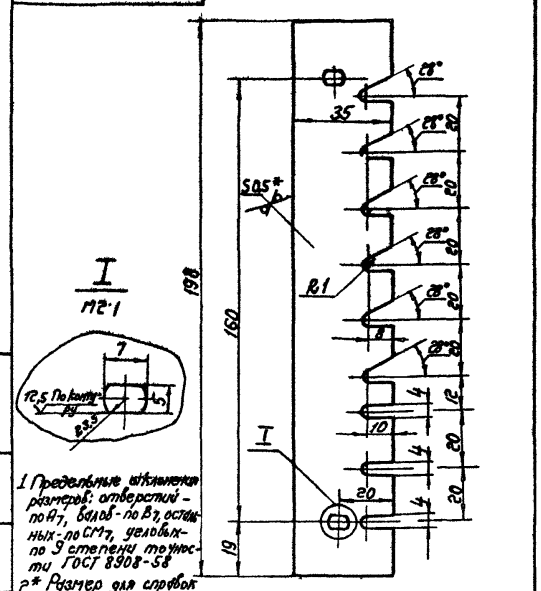

1 Предельные отклонения размеров: отверстий - по A_7, валов - по B_7, остальных - по CM_7, угловых - по 9 степени точности ГОСТ 8908-58

2* Размер для справок

НРВ 6В-0002

Гребенка

Лит. | Масса 0,025 | Масштаб 1:1

Лист | Листов 1

Лист 6 ПН-05 ГОСТ 19903-74 3 III Ст 3 кп ГОСТ 16529-70

ММСС СССР Главпромвентиляция ГПИ Проектпромвентиляция

Изм. | Лист | № докум. | Подп. | Дата
Разраб. Лебедев В. | Пров. Лебедев П. | Т. контр. Граевский | Н. контр. Пронский | Утв. Демьянов

Копировал Сер- Формат 11

НРВ 6 В СБ

Серия 1494 37, выпуск 1

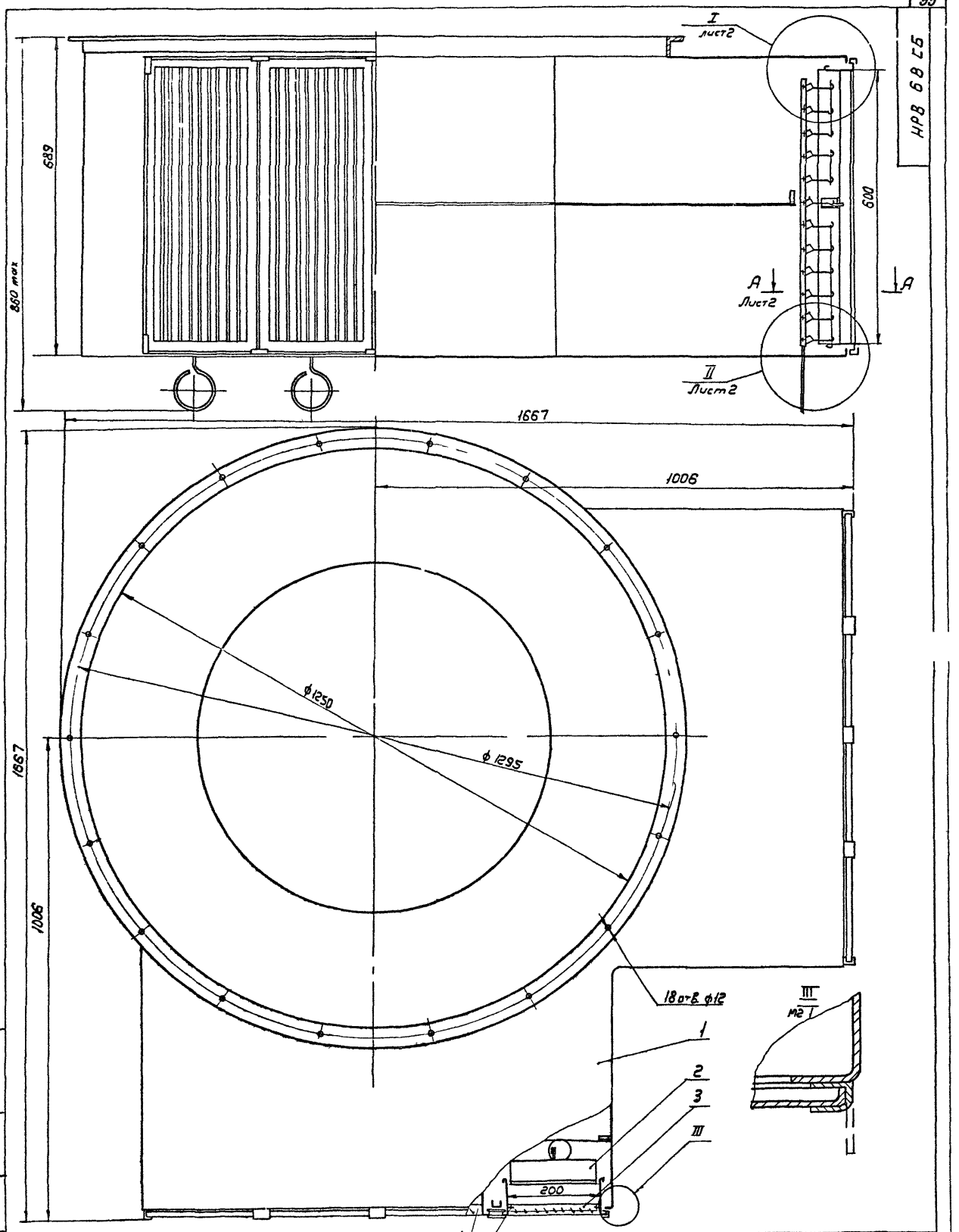

1 Регулировку решеток в рабочем положении производить ключом черт НРВ К

2 Размеры для справок

Изм	Лист	N докум.	Подп.	Дата
Разраб		Сельчук		
Пров		Лебедев		
Т контр		Каган		
Нач отд		Бейзерман		
Н контр		Семьянов		
Утв.		Овчинников		

НРВ 6 В СБ

Воздухораспределитель НРВ

Сборочный чертеж

Лит	Масса	Масштаб
	1260	1:5

Лист 1 Листов 2

ММСС СССР Главпромвентиляция Гли Проектпромвентиляция

Копировал

Формат 22

Инв. N подл. | Подп. и дата | Взам. инв. N | Инв. N дубл. | Подп. и дата

Серия 1.494-37, Выпуск 1

НРВ 6В СБ

А-А
М1:2
лист 1

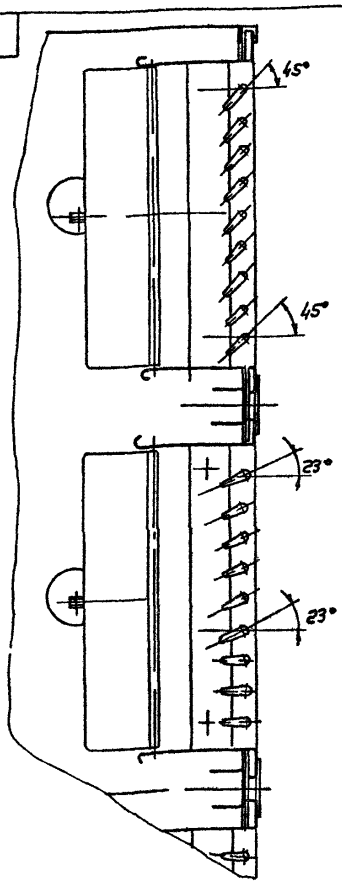

I
М1:2
лист 1

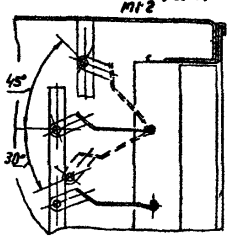

II
М1:2
лист 1

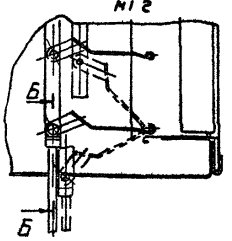

Б-Б
М1:2

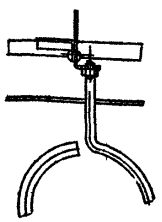

Изм.	Лист	N докум.	Подп.	Дата	
Разраб.	Сельчук				НРВ 6В СБ
Пров.	Лебедев				Воздухораспределитель НРВ 6В Сборочный чертеж
Т.контр.	Коган				
Н.контр.	Бейзерман				
Н.контр.	Демьянов				
Утв.	Овчинкина				

Лит	Масса	Масштаб
	-	-

Лист 2 | Листов

МИСС СССР
Главпромвентиляция
ГПИ Проектпромвентиляция

Копировал

Формат 12

НРВ 5Н-0102

50 (√)

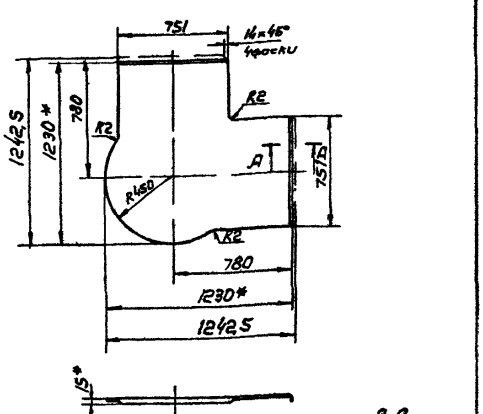



1 Предельные отклонения размеров валов по Вт, остальных - по См

2* Размеры для справок

Изм.	Лист	N докум.	Подп.	Дата	
Разраб.	Лебедев В				НРВ 5Н-0102
Пров.	Лебедев П				Днд
Т.контр.	Гроебский				
Н.контр.	Проненко				
Утв.	Демьянов				

Лит	Масса	Масштаб
	14,39	1:20

Лист | Листов 1

Б ПН 15 ГОСТ 19903-74
Лист 3-III Ст3кп ГОСТ 16523-70

МИСС СССР
Главпромвентиляция
ГПИ Проектпромвентиляция

Копировал

Формат 11

НРВ6Н-0102

50 (√)

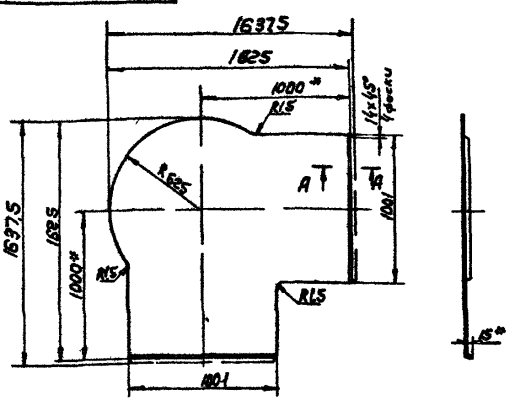



1 Предельные отклонения размеров валов по Вт, остальных - по См

2* Размеры для справок

Изм.	Лист	N док.	Подп.	Дата	
Разраб.	Лебедев В				НРВ6Н-0102
Пров.	Лебедев П				Днд
Т.контр.	Гроебский				
Н.контр.	Проненко				
Утв.	Демьянов				

Лит	Масса	Масштаб
	25	1:20

Лист | Листов 1

Б-ПН 15 ГОСТ 19903-74
Лист 3-III Ст3кп ГОСТ 16523-70

МИСС СССР
Главпромвентиляция
ГПИ Проектпромвентиляция

Копировал

Формат 11

НРВ6В-01 СБ

Серия 1.494-37, Выпуск 1

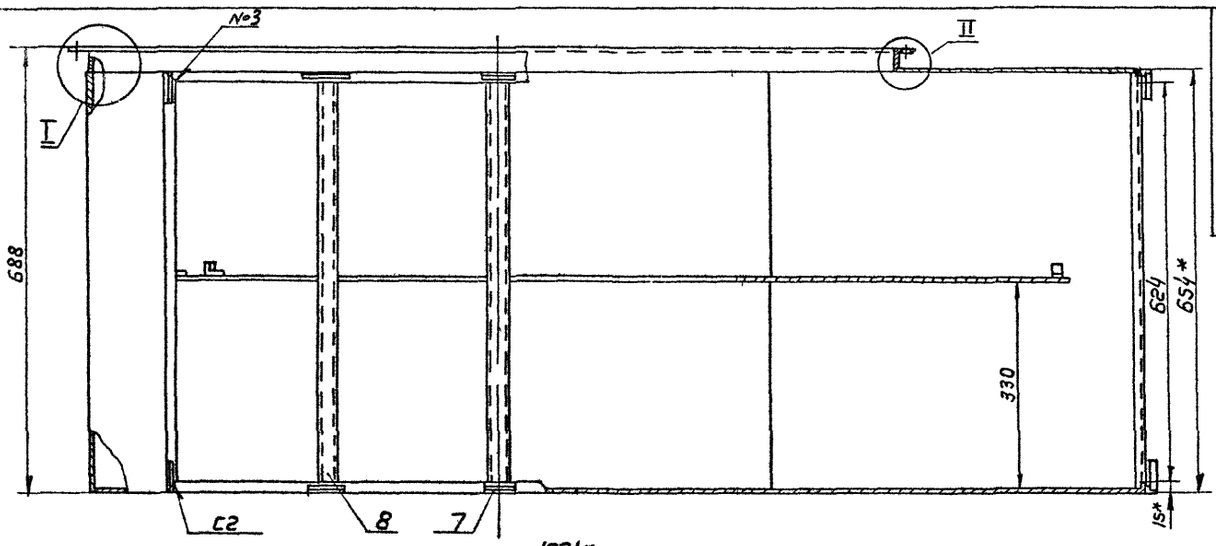

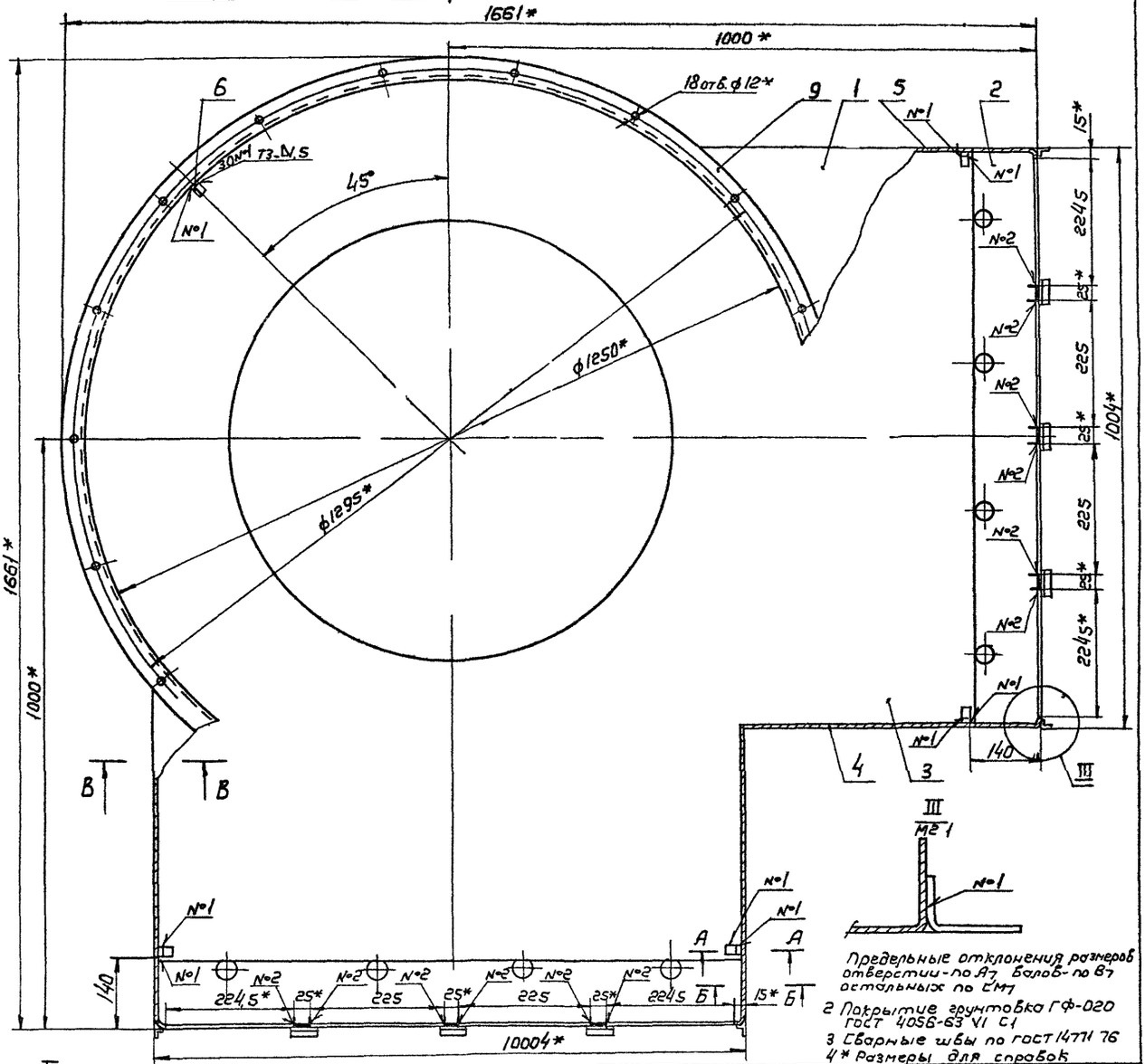

Предельные отклонения размеров отверстий - по А7, валов - по В7, остальных по СМ7

2 Покрытие грунтовка ГФ-020 ГОСТ 4056-63 VI С1

3 Сварные швы по ГОСТ 14771-76

4* Размеры для справок

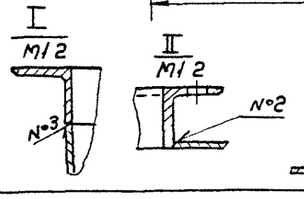

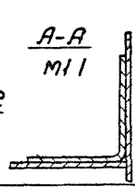

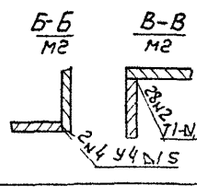

				НРВ6В-01 СБ			
Изм.	Лист	N докум.	Подп.	Дата			
Разраб.	Сельчук			Корпус сборочный чертеж	Лит.	Масса	Масштаб
Пров.	Гевель					915	1:5
Т. контр.	Демьянов				Лист	Листов 1	
Н. контр.	Гоевский				ММСС СССР Главпромвентиляция ГПИ Проектпромвентиляция		
Утв.	Каган						

Копировал

Формат А2

Инв. № подл. | Подп. и дата | Взам. инв. № | Инв. № дубл. | Подп. и дата

Серия 1494-37 Выпуск 1

НРВ 6В-0101

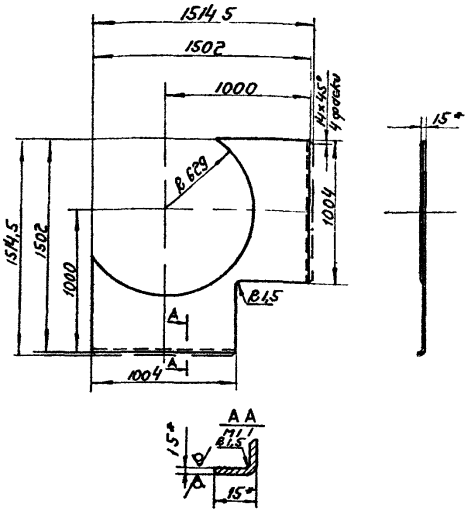

1. Предельные отклонения размеров отверстий - по A_7, валов - по B_7, остальных - по CM_7
2* Размеры для справок

Изм	Лист	№ докум	Подп	Дата	НРВ 6В-0101	Лит	Масса	Масштаб
Разраб		Лебедев В			Стенка		104	1 20
Пров		Лебедев П				Лист	Листов 1	
Т контр		Граевский						
Н контр		Пронский			Лист Б ПН 1,5 ГОСТ 19903 74 / 3 III Ст 3 кп ГОСТ 16523 70		ММСС СССР Главпромвентиляция ГПИ Проектпромвентиляция	
Утв		Демьянов						

Инв № подл. | Подп и дата | Взам инв № | Инв № дубл. | Подп и дата

Копировал Бер- Формат 11

НРВ 6В 0102

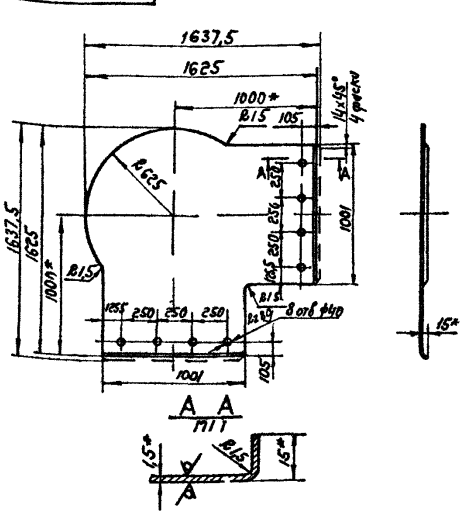

1. Предельные отклонения размеров отверстий - по A_7 валов по B_7, остальных - по CM_7
2* Размеры для справок

Изм	Лист	№ докум	Подп	Дата	НРВ 6В-0102	Лит	Масса	Масштаб
Разраб		Лебедев В			Дно		25	1 20
Пров		Лебедев П				Лист	Листов 1	
Т контр		Граевский						
Н контр		Пронский			Лист Б ПН 1,5 ГОСТ 19903 74 / 3 III Ст 3 кп ГОСТ 16523 70		ММСС СССР Главпромвентиляция ГПИ Проектпромвентиляция	
Утв		Демьянов						

Инв № подл. | Подп и дата | Взам инв № | Инв № дубл. | Подп и дата

Копировал Бер- Формат 11

НРВ 6В-0103

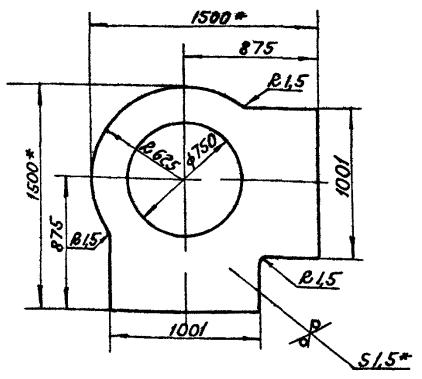

1. Предельные отклонения размеров отверстий - по A_7 валов - по B_7, остальных - по CM_7
2* Размеры для справок

Изм	Лист	№ докум	Подп	Дата	НРВ 6В-0103	Лит	Масса	Масштаб
Разраб		Лебедев В			Диафрагма		15,4	1 20
Пров		Лебедев П				Лист	Листов 1	
Т контр		Граевский						
Н контр		Пронский			Лист Б ПН 1,5 ГОСТ 19903 74 / 3 III Ст 3 кп ГОСТ 16523 70		ММСС СССР Главпромвентиляция ГПИ Проектпромвентиляция	
Утв		Демьянов						

Инв № подл. | Подп и дата | Взам инв № | Инв № дубл. | Подп и дата

Копировал Бер Формат 11

НРВ 6В-0104

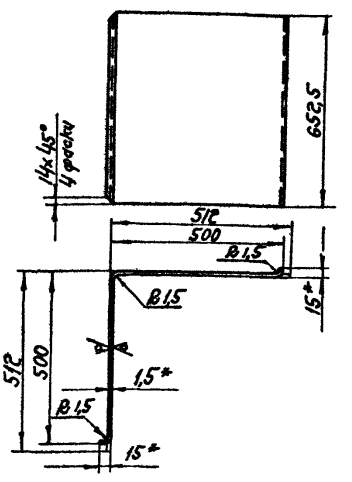

1. Предельные отклонения размеров валов - по B_7, остальных - по CM_7
2* Размеры для справок

Изм	Лист	№ докум	Подп	Дата	НРВ 6В-0104	Лит	Масса	Масштаб
Разраб		Лебедев В			Стенка		7,9	1 10
Пров		Лебедев П				Лист	Листов 1	
Т контр		Граевский						
Н контр		Пронский			Лист Б ПН 1,5 ГОСТ 19903 74 / 3 III Ст 3 кп ГОСТ 16523 70		ММСС СССР Главпромвентиляция ГПИ Проектпромвентиляция	
Утв		Демьянов						

Инв № подл. | Подп и дата | Взам инв № | Инв № дубл. | Подп и дата

Копировал Бер Формат 11

НРВ6В-0105

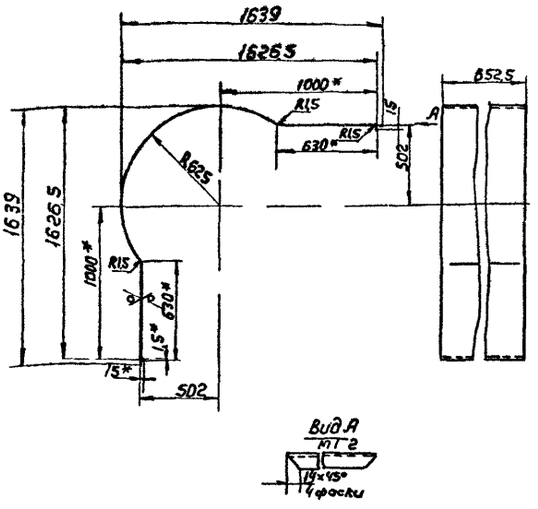

1 Предельные отклонения размеров балов- по B_7, остальных - по CM_7

2* Размеры для справок

Изм.	Лист	N докум.	Подп.	Дата
Разраб.		Лебедев В.		
Пров.		Лебедев П.		
Т.контр.		Граевский		
Н.контр.		Проянский		
Утв.		Деньянов		

НРВ6В-0105 — Стенка

Лит | Масса | Масштаб: 234 | 1:20

Лист | Листов 1

Лист 6 ПН 15 ГОСТ 19903-74
3 III Ст3 кп ГОСТ 16523-70

МНСС СССР
Главпромвентиляция
ГПИ Проектпромвентиляция

Копировал — Формат 11

НРВ6Н-0101

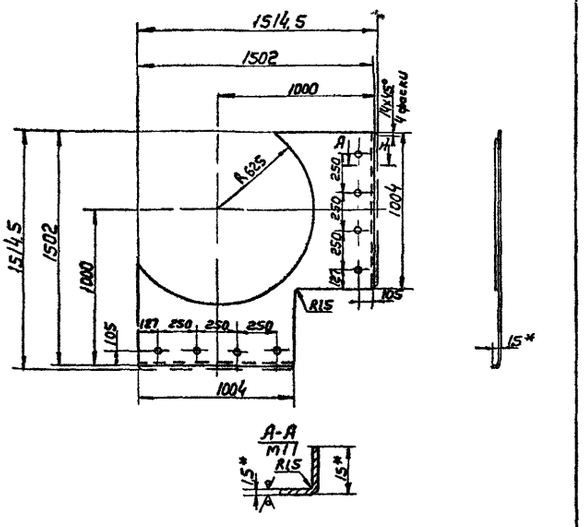

1 Предельные отклонения размеров отверстий по A_7 балов по B_7 остальных по CM_7

2* Размеры для справок

Изм.	Лист	N докум.	Подп.	Дата
Разраб.		Лебедев В.		
Пров.		Лебедев П.		
Т.контр.		Граевский		
Н.контр.		Проянский		
Утв.		Деньянов		

НРВ6Н-0101 — Стенка

Лит | Масса | Масштаб: 102 | 1:20

Лист | Листов 1

Лист 6 ПН 15 ГОСТ 19903-74
3 III Ст3 кп ГОСТ 16523-70

МНСС СССР
Главпромвентиляция
ГПИ Проектпромвентиляция

Копировал — Формат 11

Формат	Зона	Поз.	Обозначение	Наименование	Кол.	Примечание
				Документация		
39			НРВ 6 Н СБ	Сборочный чертеж		*)22.12
11			НРВ А1	Технические требования		
				Сборочные единицы		
11		1	НРВ6Н-01	Корпус	1	
11		2	НРВ4В-02	Решетка регулирующая	8	
				Детали		
11		3	НРВ 6В-0001	Гребенка	4	
11		4	НРВ 6В -0002	Гребенка	4	
				Стандартные изделия		
		5		Болт М4х6.36 ГОСТ 7805-70	16	
		6		Гайка 4.4 ГОСТ 5927-70	16	

НРВ6Н — Воздухораспределитель НРВ6Н

Изм.	Лист	N докум.	Подп.	Дата
Разраб.		Лебедев В.		
Пров.		Лебедев П.		
Н.контр.		Граевский		
Утв.		Деньянов		

Лит | Лист | Листов: 1

МНСС СССР
Главпромвентиляция
ГПИ Проектпромвентиляция

Копировал — Формат 11

Формат	Зона	Поз.	Обозначение	Наименование	Кол.	Примечание
				Документация		
22			НРВ6Н 01 СБ	Сборочный чертеж		
				Детали		
12		1	НРВ6Н 0101	Стенка	1	
12		2	НРВ6Н-0102	Дно	1	
12		3	НРВ6Н-0103	Диафрагма	1	
12		4	НРВ6Н-0104	Стенка	1	
12		5	НРВ6В-0105	Стенка	1	
12		6	НРВ1В-0105	Лапка	5	
11		7	НРВ1В-0109	Скоба	20	
11		8	НРВ4В-0104	Стойка	6	
				Прочие изделия		
		9		Фланец круглый для сварных и фальцевых воздуховодов СТЭ 20100000-22 ТУ36-1508-75	1	

НРВ6Н-01 — Корпус

Изм.	Лист	N докум.	Подп.	Дата
Разраб.		Лебедев В.		
Пров.		Лебедев П.		
Н.контр.		Граевский		
Утв.		Деньянов		

Лит | Лист | Листов: 1

МНСС СССР
Главпромвентиляция
ГПИ Проектпромвентиляция

Копировал — Формат 11

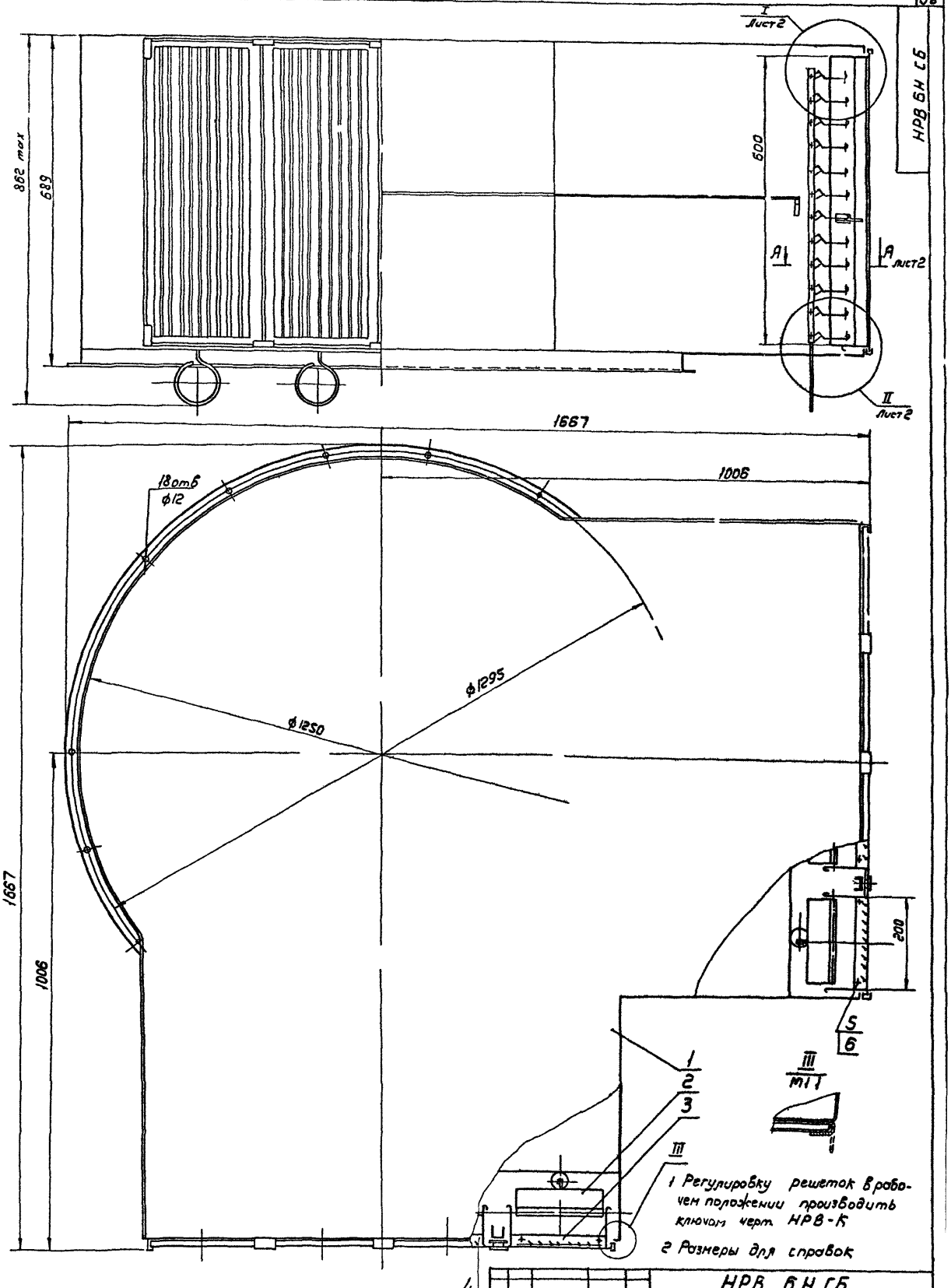

1 Регулировку решеток в рабочем положении производить ключом черт. НРВ-К

2 Размеры для справок

Изм	Лист	N докум	Подп	Дата
Разраб		Лебедев		
Пров		Лебедев		
Т контр		Каган		
Нач отд		Беизерман		
Н контр		Деньянов		
Утв		Овчинников		

НРВ 6Н СБ

Воздухораспределитель НРВ 6Н
Сборочный чертеж

Лит	Масса	Масштаб
	1260	1:5

Лист 1 Листов 2

ММСС СССР
Главпромвентиляция
ГПИ Проектпромвентиляция

Копировал

Формат 22

Серия 1494 37, выпуск 1

Инв. N подл. | Подп. и дата | Взам. инв. N | Инв. N дубл. | Подп. и дата

НРВ6Н-01СБ

Серия 1.494-32, выпуск 1

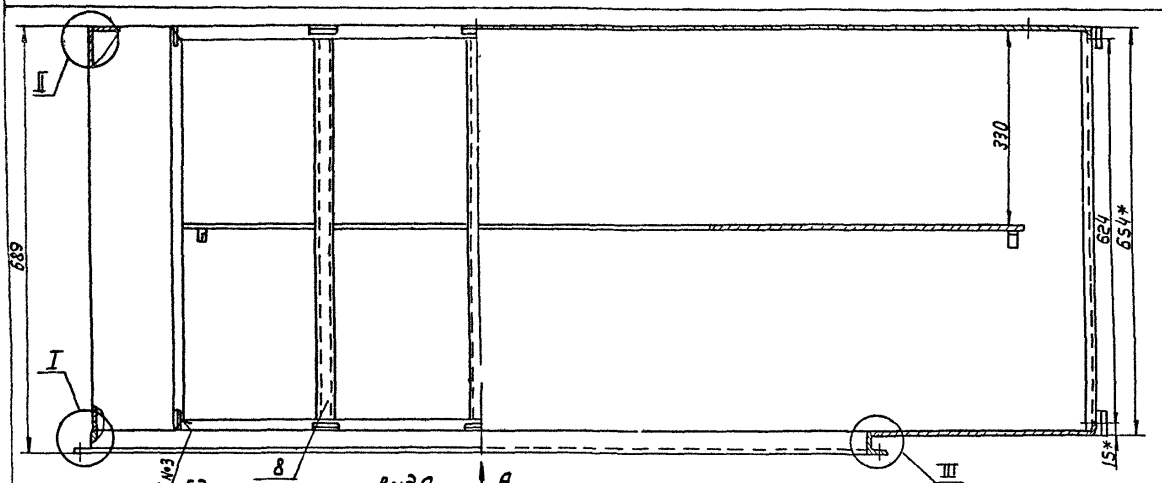

Вид А

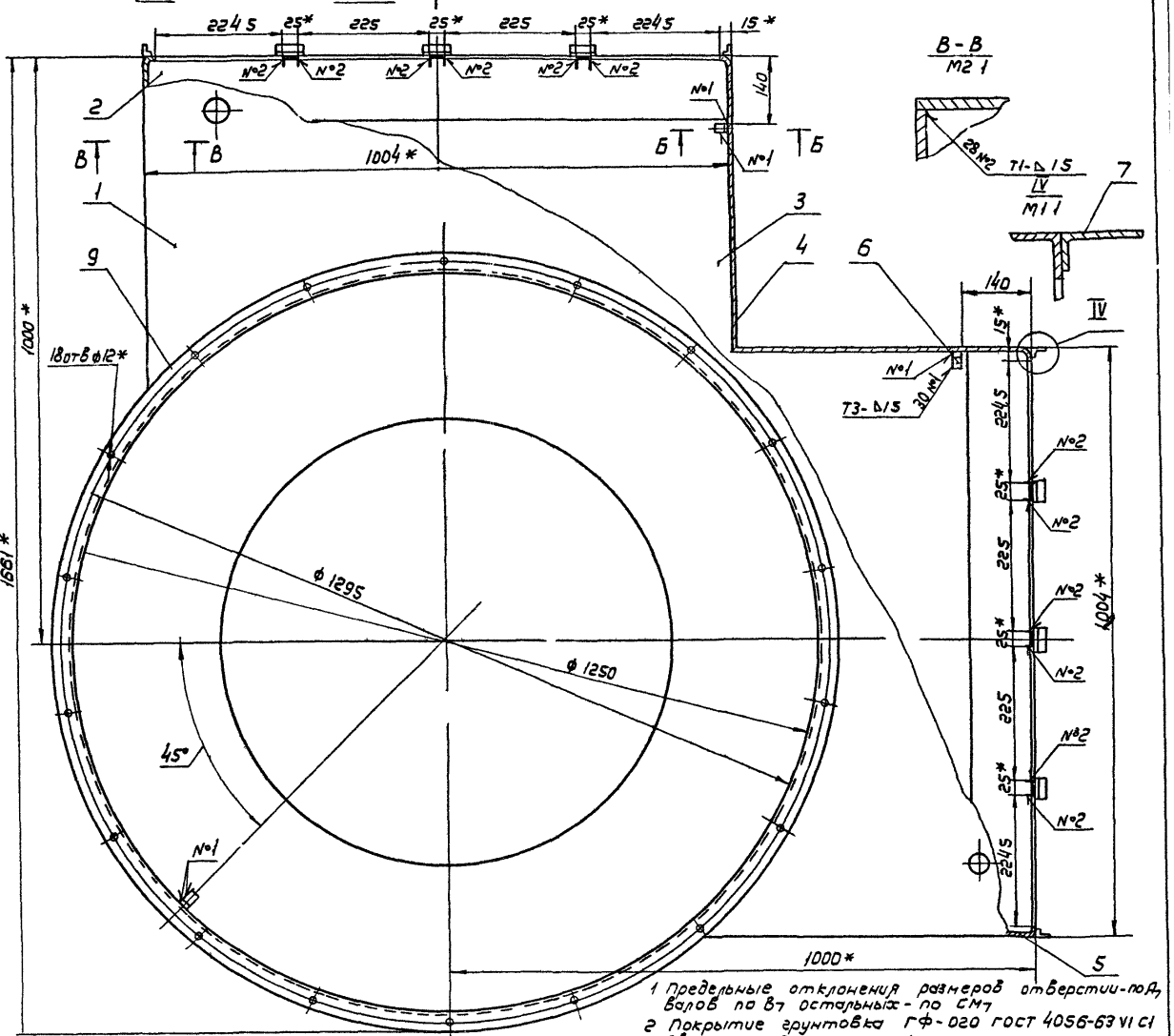

В-В
М2 1

IV
М11

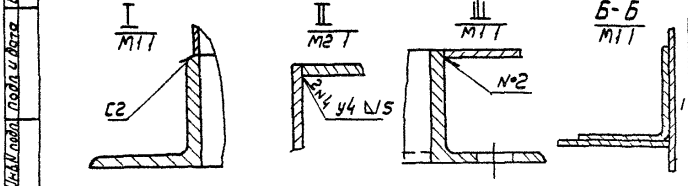

1 Предельные отклонения размеров отверстий-под валов по В7 остальных - по СМ7
2 Покрытие грунтовка ГФ-020 ГОСТ 4056-63 VI С1
3 Сварные швы по ГОСТ 14771-76
4* Размеры для справок

Изм.	Лист	№ докум.	Подп.	Дата
Разраб.		Лебедев		
Пров.		Лебедев		
Т.контр.		Гребский		
Н.контр.		Пронский		
Утв.		Дечьянов		

НРВ6Н-01 СБ

Корпус
Сборочный чертеж

Лит.	Масса	Масштаб
	915	1:5

Лист | Листов 1

МНСС СССР Главпромвентиляция ГПИпроектпромвентиляция

Копировал — Формат А2

Инв.№ подл. | Подп. и дата | Взам. инв.№ | Инв.№ дубл. | Подп. и дата

НРВ6Н СБ

Серия 1494-77, Выпуск 1

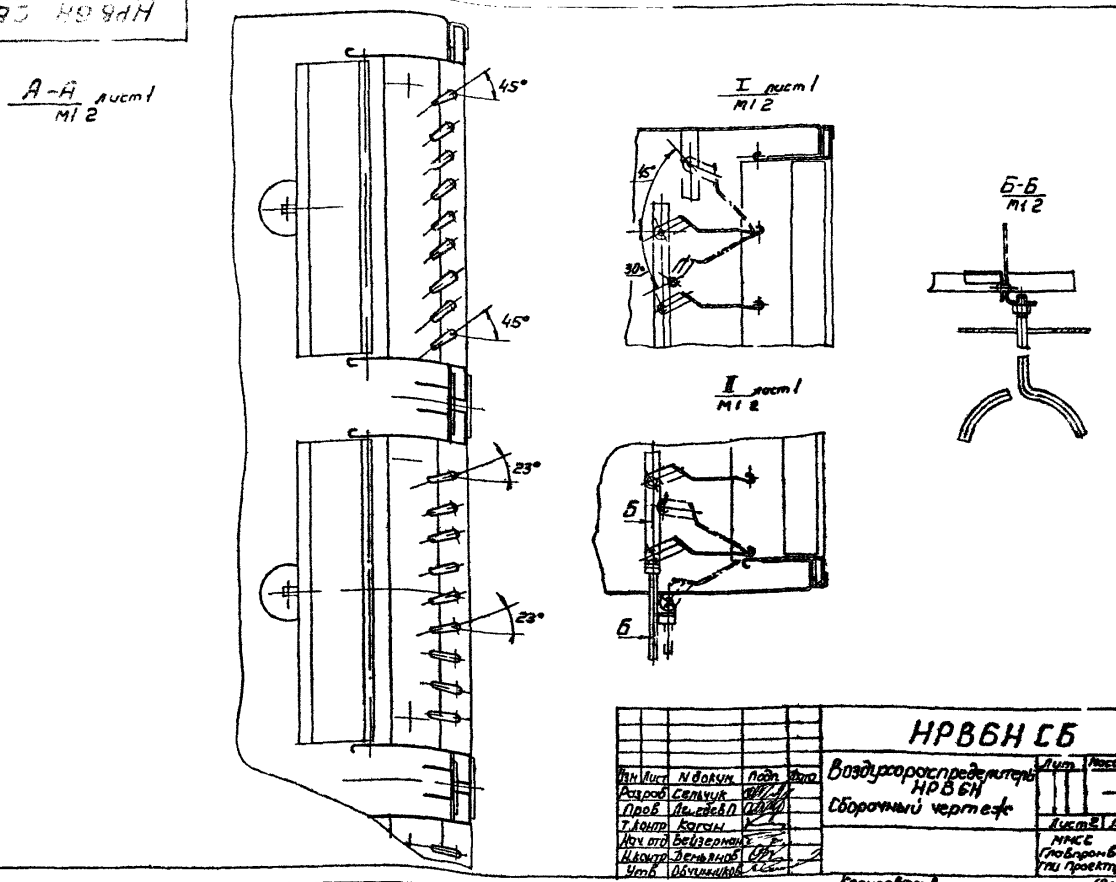

Изм	Лист	N докум.	Подп.	Дата
Разраб		Сельчук		
Пров		Лебедев П		
Т.контр		Каган		
Нач отд		Бейзерман		
Н.контр		Деньянов		
Утв		Обчинников		

НРВ6Н СБ

Воздухораспределитель НРВ6Н
Сборочный чертеж

Лит	Масса	Масштаб
	—	—

Лист 2 Листов

МНСС СССР
Главпромвентиляция
ГПИ Проектпромвентиляция

Копировал Вр—

Формат 12

Формат	Зона	Поз.	Обозначение	Наименование	Кол.	Примечание
				Документация		
22			НРВ 7В СБ	Сборочный чертеж		
11			НРВ А1	Технические требования		
				Сборочные единицы		
11		1	НРВ 7В-01	Корпус	1	
11		2	НРВ 1В-02	Решетка регулирующая	8	
				Детали		
11		3	НРВ 1В-0001	Гребенка	8	
				Стандартные изделия		
		4		Болт М4×6 36 ГОСТ 7805-70	16	
		5		Гайка М44 ГОСТ 5927-70	16	

Изм	Лист	N докум.	Подп.	Дата
1 Разраб		Лебедев В		
Пров		Лебедев П		
Н.контр		Гроевский		
Утв		Деньянов		

НРВ 7В

Воздухораспределитель НРВ7В

Лит	Лист	Листов
		1

МНСС СССР
Главпромвентиляция
ГПИ Проектпромвентиляция

Копировал Вр—

Формат 11

Формат	Зона	Поз.	Обозначение	Наименование	Кол.	Примечание
				Документация		
22			НРВ 7В-01 СБ	Сборочный чертеж		
				Детали		
11		1	НРВ 7В-0101	Стенка	4	
11		2	НРВ 7В-0102	Диафрагма	1	
11		3	НРВ 7В-0103	Дно	1	
11		4	НРВ 7В-0104	Стенка	4	
11		5	НРВ 1В-0105	Лапка	8	
11		6	НРВ 1В-0106	Стойка	4	
11		7	НРВ 1В-0109	Скоба	24	
				Прочие изделия		
		8		Фланец круглый для сварных и фальцевых воздуховодов СТД 20100 000-12 ТУ36-1508-75	1	

Изм	Лист	N докум.	Подп.	Дата
1 Разраб		Лебедев В		
Пров		Лебедев П		
Н.контр		Гроевский		
Утв		Деньянов		

НРВ 7В-01

Корпус

Лит	Лист	Листов
		1

МНСС СССР
Главпромвентиляция
ГПИ Проектпромвентиляция

Копировал Вр—

Формат 11

НРВ 7В СБ

Серия 1 434 37 Выпуск 1

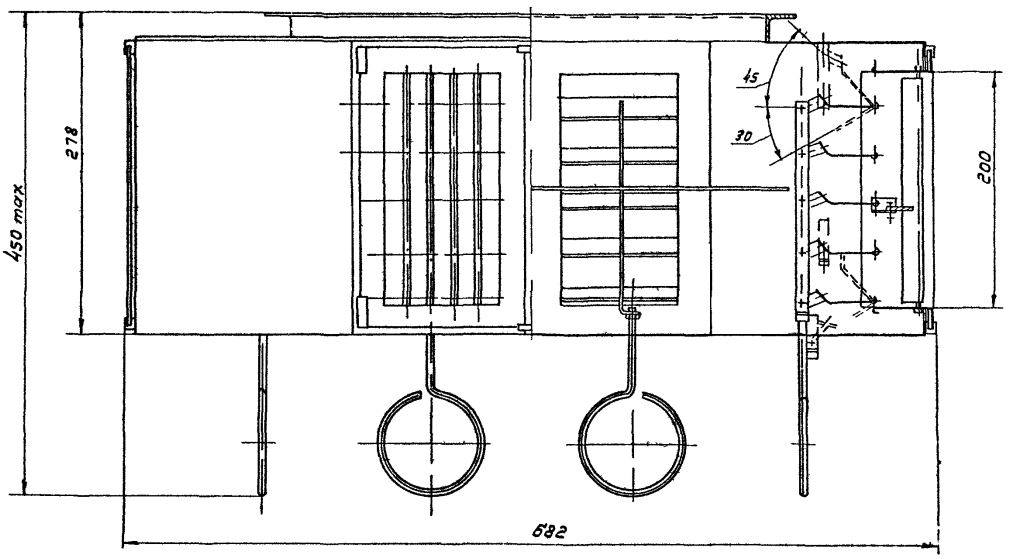

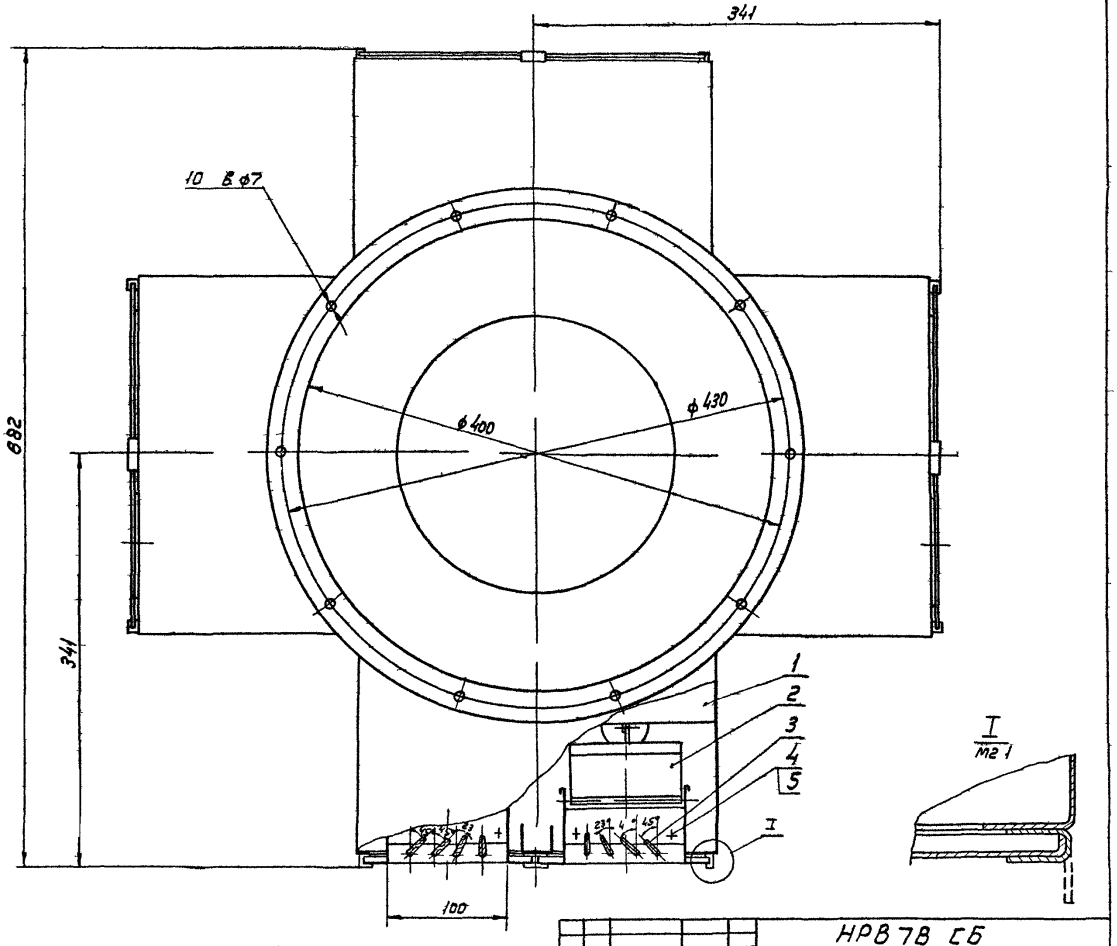

1 Регулировку решеток в рабочем положении производить ключом чертеж НРВ К

2 Размеры для справок

Изм	Лист	N докум	Подп	Дата
Разраб		Лебедев В		
Пров.		Лебедев П		
Т контр		Каган		
Нач отд		Бейзерман		
Н контр		Демьянов		
		Овчинников		

НРВ 7В СБ

Воздухораспределитель НРВ 7В
Сборочный чертеж

Лит	Масса	Масштаб
	20 0	1 25

Лист | Листов 1

ММСС СС-Р
Главпр Мвентиляция
Гпи проектпр Мвентиляция

Инв N подл | Подп и дата | Взам инв N | Инв N дубл | д и дата

Копировал Вер

Формат 22

НРВ 7В-01 СБ

Серия 1.494-37, выпуск 1

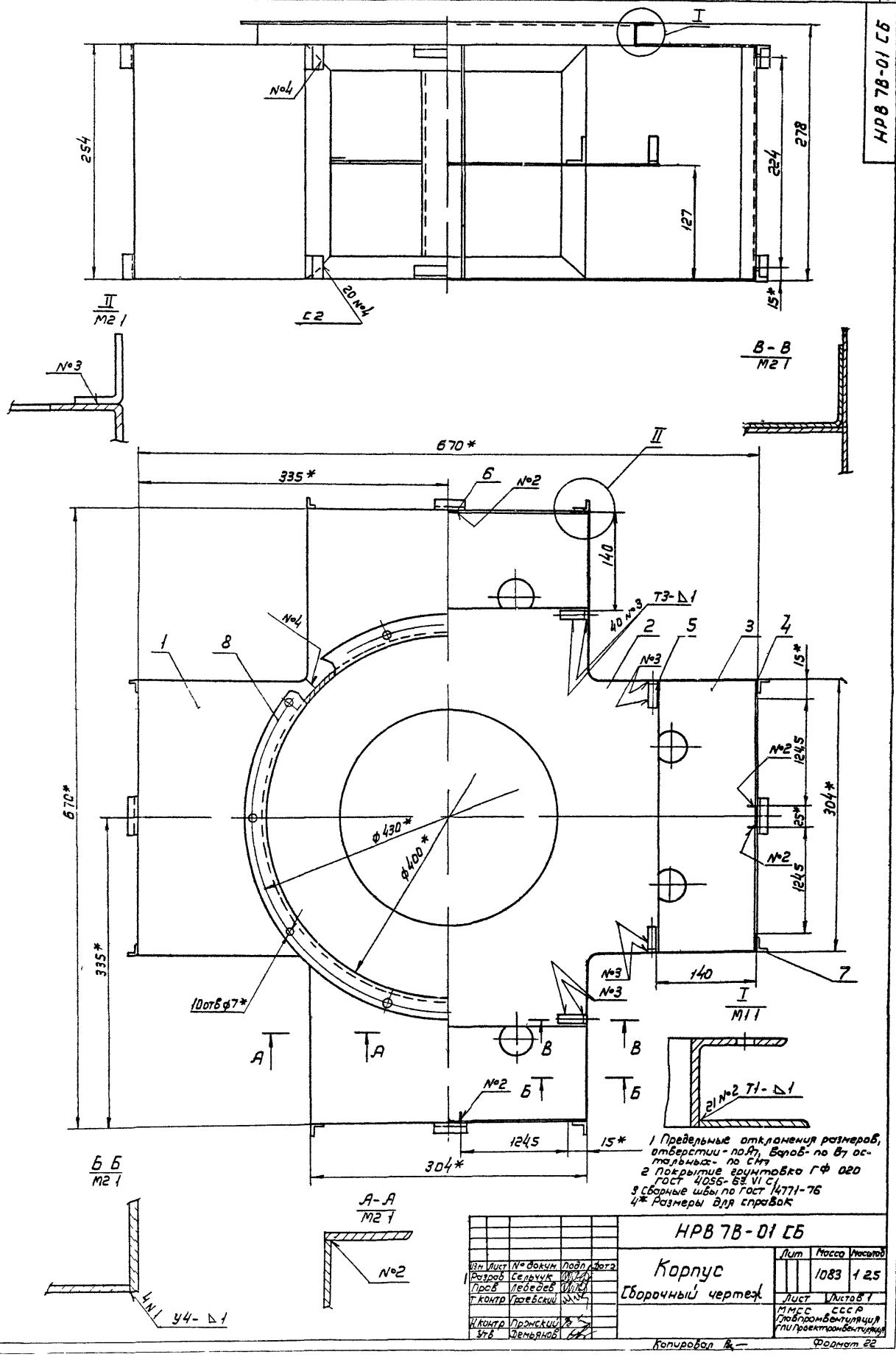

1 Предельные отклонения размеров, отверстий - по А7, валов - по В7 остальных - по СМ7
2 Покрытие грунтовка ГФ 020 ГОСТ 4056-63 VI С1
3 Сварные швы по ГОСТ 14771-76
4* Размеры для справок

Изм	Лист	№ докум.	Подп.	Дата
Разраб		Сельчук		
Пров		Лебедев		
Т. контр		Граевский		
Н. контр		Пронский		
Утв		Демьянов		

НРВ 7В-01 СБ

Корпус
Сборочный чертеж

Лит	Масса	Масштаб
	1083	1:25

Лист | Листов 1

ММСС СССР
Главпромвентиляция
ГПИ Проектпромвентиляция

Копировал

Формат 22

Инв. № подл. | Подп. и дата | Взам. инв. № | Инв. № дубл. | Подп. и дата

Серия 1.494-37, Выпуск 1

НРВ7В-0104

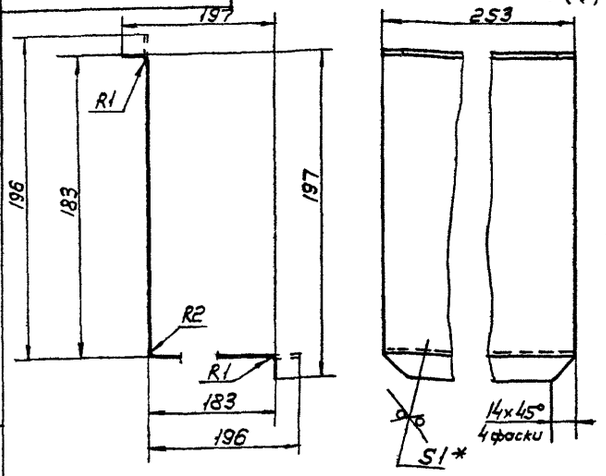

1 Предельные отклонения размеров валов - по В7 остальных - по СМ7

2* Размер для справок

Изм	Лист	N докум	Подп	Дата	НРВ7В-0104	Лит	Масса	Масштаб
Разраб		Лебедев В			Стенка		08	12
Пров		Лебедев В				Лист	Листов 1	
Т контр		Граевский				ММСС СССР Главпромвентиляция ГПИ Проектпромвентиляция		
Нач отд		Пронский			Лист Б ПН 10 ГОСТ 19903 74 / 3 III Ст3 КП ГОСТ 16523 70			
Утв		Демьянов						

Копировал Вг — Формат 11

НРВ7В-0101

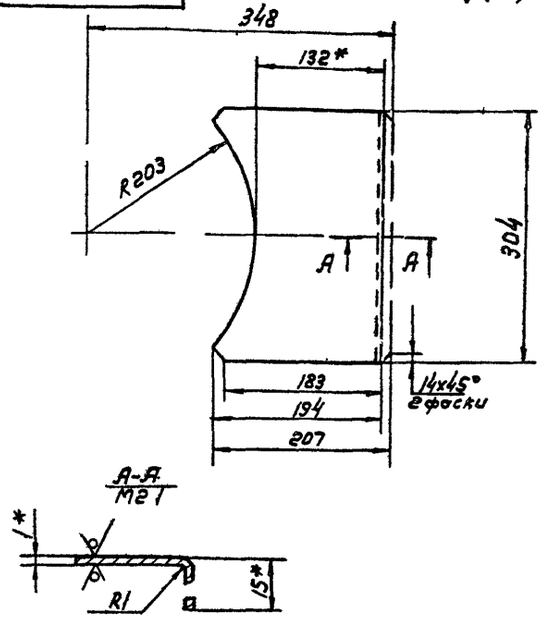

1 Предельные отклонения размеров валов - по В7 остальных - по СМ7

2* Размеры для справок

Изм	Лист	N докум	Подп	Дата	НРВ7В-0101	Лит	Масса	Масштаб
Разраб		Лебедев В			Стенка		04	14
Пров		Лебедев В				Лист	Листов 1	
Т контр		Граевский				ММСС СССР Главпромвентиляция ГПИ Проектпромвентиляция		
Н контр		Пронский			Лист Б-ПН 10 ГОСТ 19903 74 / 3 III-Ст3 КП ГОСТ 16523 70			
Утв		Демьянов						

Копировал Вг — Формат 11

НРВ7В-0103

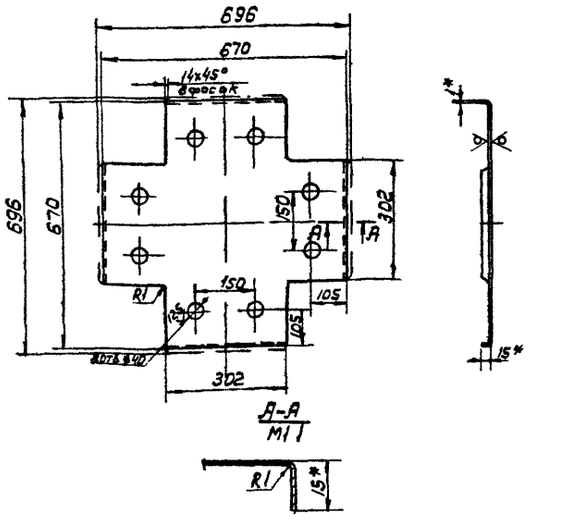

1 Предельные отклонения размеров отверстий - по А7 валов - по В7 остальных по СМ7

2* Размеры для справок

Изм	Лист	N докум	Подп	Дата	НРВ7В-0103	Лит	Масса	Масштаб
Разраб		Лебедев В			Дно		25	14
Пров		Лебедев В				Лист	Листов 1	
Т контр		Граевский				ММСС СССР Главпромвентиляция ГПИ Проектпромвентиляция		
Н контр		Пронский			Лист Б ПН 10 ГОСТ 19903 74 / 3-III Ст3 КП ГОСТ 16523 70			
Утв		Демьянов						

Формат 11

НРВ7В-0102

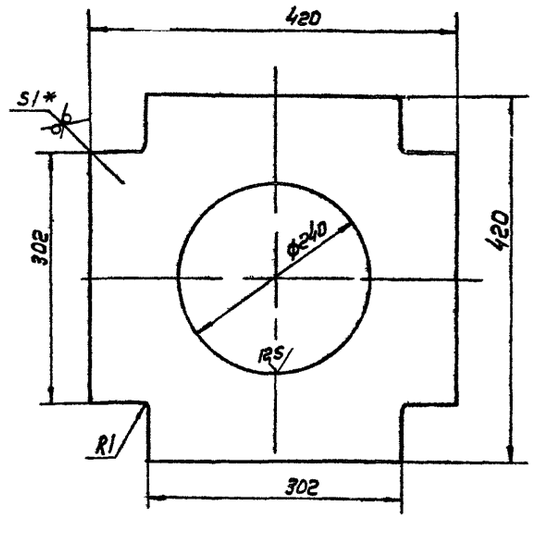

1 Предельные отклонения размеров отверстий по А7 валов по В7 остальных - по СМ7

2* Размер для справок

Изм	Лист	N док	Подп	Дата	НРВ7В-0102	Лит	Масса	Масштаб
Разраб		Лебедев В			Диафрагма		106	14
Пров		Лебедев В				Лист	Листов 1	
Т контр		Граевский				ММСС СССР Главпромвентиляция ГПИ Проектпромвентиляция		
Н контр		Пронский			Лист Б-ПН 10 ГОСТ 19903-74 / 3 III Ст3 КП ГОСТ 16523 70			
Утв		Демьянов						

Копировал Вг — Формат 11

Серия 1.494-37, выпуск 1

НРВ 7Н-0101

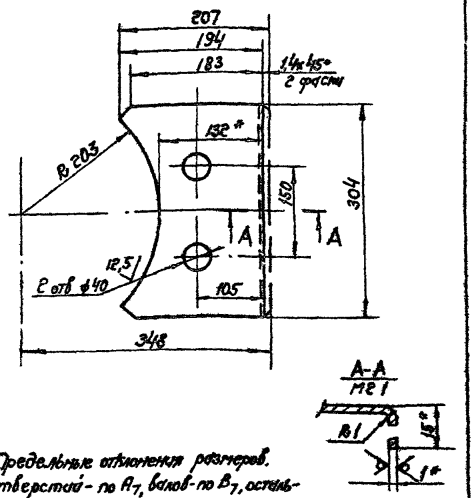

1. Предельные отклонения размеров. отверстий - по A_7, валов - по B_7, остальных - по CM_7
2.* Размеры для справок

Изм.	Лист	№ докум.	Подп.	Дата	НРВ 7Н-0101	Лит.	Масса	Масштаб
Разраб.		Лебедев В.			Стенка		0,38	1 4
Пров.		Лебедев П.				Лист	Листов 1	
Т. контр.		Граевский						
Н. контр.		Пронский			Лист Б ПН-1,0 ГОСТ 19903-74 3 III-Ст.3 Кп ГОСТ 16523-70	ММСС СССР Главпромвентиляция ТИ Проектпромвентиляция		
Утв.		Демьянов						

Копировал Бер- Формат 11

НРВ 7Н-0102

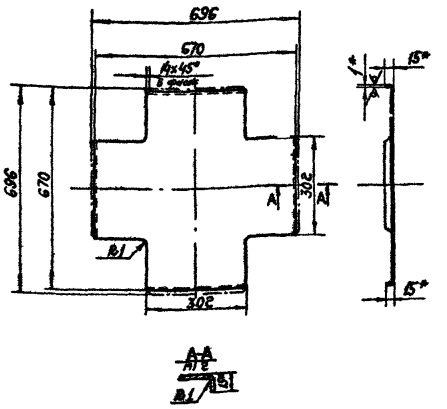

1. Предельные отклонения размеров. валов - по B_7, остальных - по CM_7.
2.* Размеры для справок

Изм.	Лист	№ докум.	Подп.	Дата	НРВ 7Н-0102	Лит.	Масса	Масштаб
Разраб.		Лебедев В.			Дно		3,3	1 4
Пров.		Лебедев П.				Лист	Листов 1	
Т. контр.		Граевский						
Н. контр.		Пронский			Лист Б ПН-1,0 ГОСТ 19903-74 3 III-Ст 3 кп ГОСТ 16523-70	ММСС СССР Главпромвентиляция ТИ Проектпромвентиляция		
Утв.		Демьянов						

Копировал Бер- Формат 12

Формат	Зона	Поз.	Обозначение	Наименование	Кол.	Примечание
				Документация.		
22			НРВ 7Н-01 СБ	Сборочный чертеж		
				Детали		
11		1	НРВ 7Н-0101	Стенка	4	
11		2	НРВ 7Н-0102	Дно	1	
11		3	НРВ 7В-0102	Диафрагма	1	
11		4	НРВ 7В-0104	Стенка	4	
11		5	НРВ 1В-0105	Лапка	8	
11		6	НРВ 1В-0106	Стойка	4	
11		7	НРВ 1В-0109	Скоба	24	
				Прочие изделия		
		8		Фланец круглый для сварных и фальцевых воздуховодов СТД 201 00.000-12 ТУ36-1508-75	1	

Изм.	Лист	№ докум.	Подп.	Дата	НРВ 7Н-01	Лит.	Лист	Листов
Разраб.		Лебедев В.			Корпус			1
Пров.		Лебедев П.				ММСС СССР Главпромвентиляция ТИ Проектпромвентиляция		
Н. контр.		Граевский						
Утв.		Демьянов						

Копировал Бер- Формат 11

Формат	Зона	Поз.	Обозначение	Наименование	Кол.	Примечание
				Документация		
				технические требования		
22			НРВ 7Н СБ	Сборочный чертеж		
11			НРВ. Д1			
				Сборочные единицы		
11		1	НРВ 7Н-01	Корпус	1	
11		2	НРВ 1В-02	Решетка регулирующая	8	
				Детали.		
11		3	НРВ 1В-0001	Гребенка	8	
				Стандартные изделия		
		4		Болт М4×636 ГОСТ 7805-70	16	
		5		Гайка М4,4 ГОСТ 5927-70	16	

Изм.	Лист	№ докум.	Подп.	Дата	НРВ 7Н	Лит.	Лист	Листов
Разраб.		Лебедев В.			Воздухораспределитель НРВ 7Н			1
Пров.		Лебедев П.				ММСС СССР Главпромвентиляция ТИ Проектпромвентиляция		
Н. контр.		Граевский						
Утв.		Демьянов						

Копировал Бер- Формат 11

Серия 1 494 37, выпуск 1

НРВ 7Н СБ

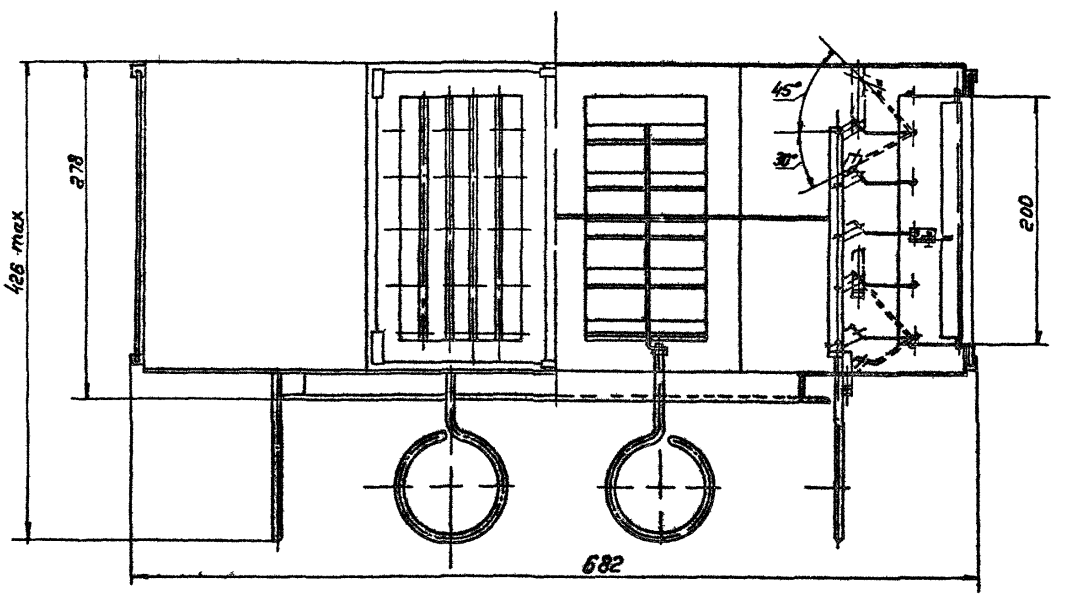

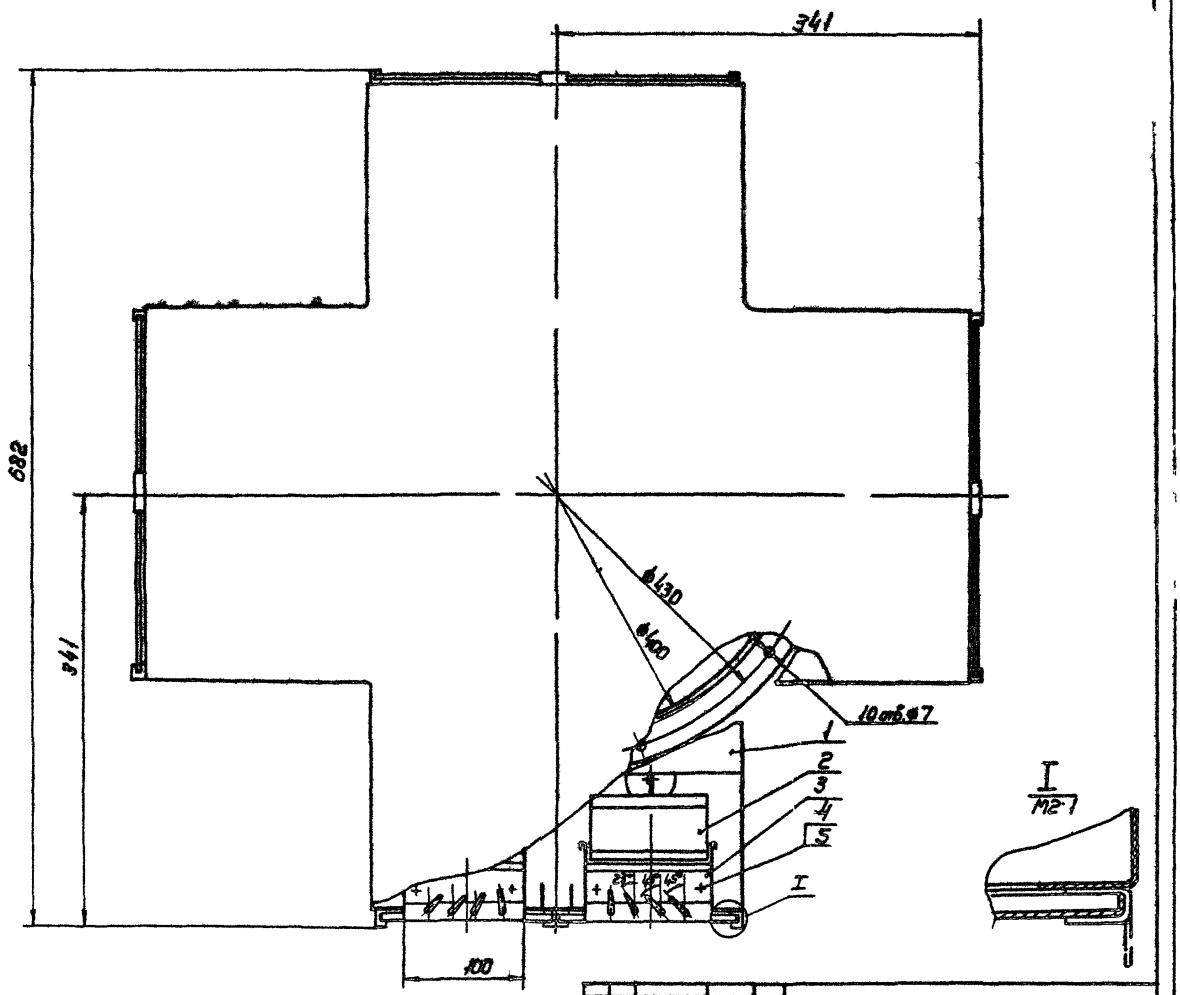

1 Регулировку решеток в рабочем положении производить ключом чертеж НРВ К 1

2 Размеры для справок

Изм	Лист	N докум	Подп	Дата
Разраб		Лебедев В		
Пров		Лебедев		
Т.контр		Каган		
Нач.отд		Бензерноп		
Н.контр		Деньянов		
Утв		Овчинников		

НРВ 7Н СБ

Воздухораспределитель НРВ7Н Сборочный чертеж

Лит	Масса	Масштаб
	20,0	1:2,5

Лит Лит 706

ММСС СССР

Главпромвентиляция

ГПИ Проектпромвентиляция

Инв N подл | Подп и дата | Взам. инв | Инв. N дубл | Подп и дата

Копировал

Формат 22

НРВ 7Н-01 СБ

Серия 1494 37, выпуск 1

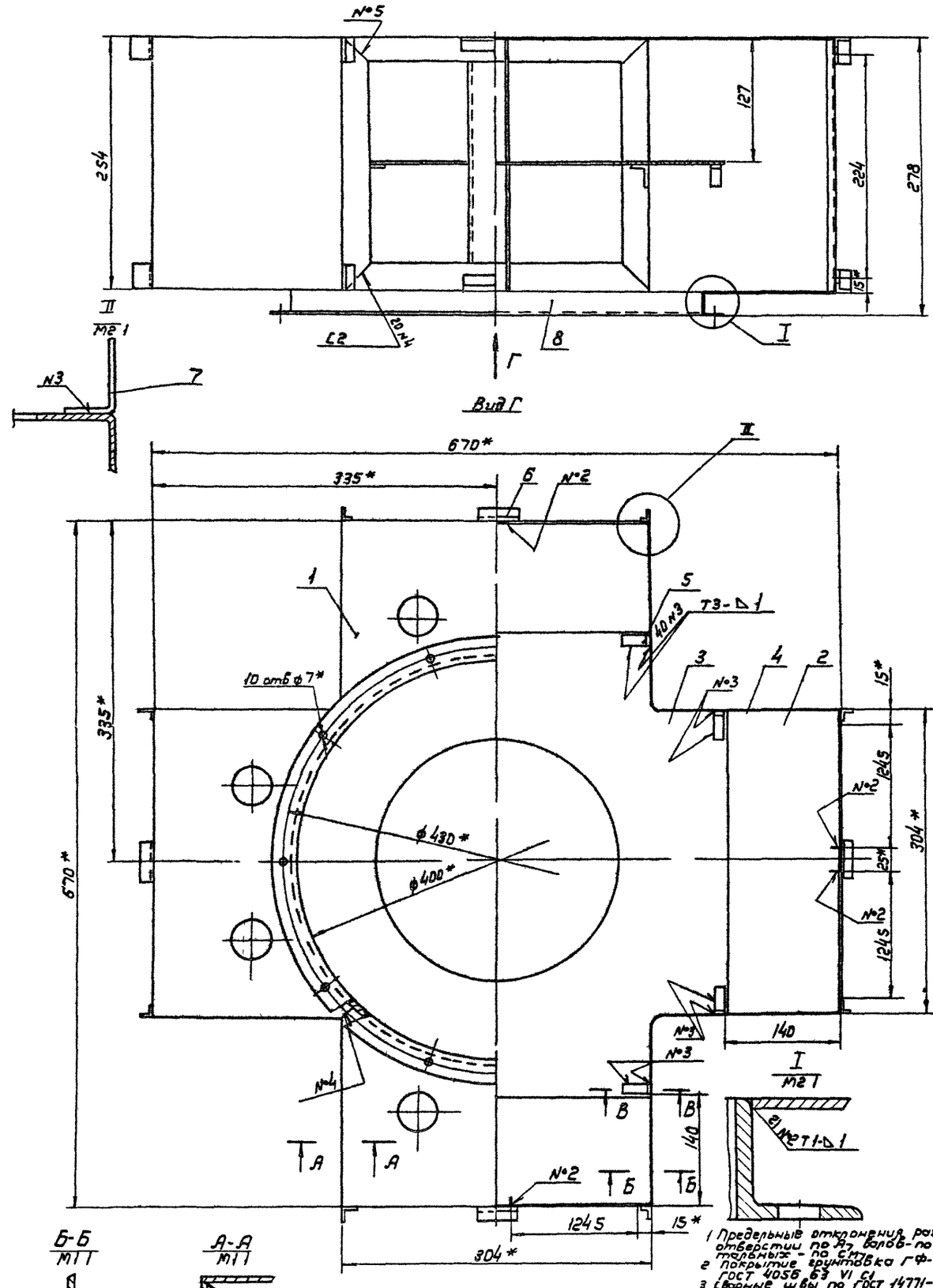

1 Предельные отклонения размеров, отверстий по А7 валов - по В7 остальных - по СМ7
2 Покрытие грунтовка ГФ-020 ГОСТ 4056 63 VI С1
3 Сварные швы по ГОСТ 14771-76
4* Размеры для справок

Изм	Лист	N докум	Подп.	Дата	НРВ 7Н-01 СБ		
Разраб		Сельчук			Корпус Сборочный чертеж	Лит	Масса 1083	Масштаб 1:25
Пров		Лебедев				Лист	Листов 1
Т.контр		Граевский					
Н.контр		Пронский				ММСС СССР Главпромвентиляция ГПИ Проектпромвентиляция	
Утв		Демьянов					

Копировал. Формат 22

Инв. N подл. | Подп. и дата | Взам. инв. N | Инв. N дубл. | Подп. и дата

Серия 1.494-32 Выпуск 1

Формат	Зона	Поз.	Обозначение	Наименование	Кол.	Примечание
				Документация		
22			НРВ 8 В СБ	Сборочный чертеж		
11			НРВ Д1	Технические требования		
				Сборочные единицы		
11		1	НРВ 8В-01	Корпус	1	
11		2	НРВ 2В-02	Решетка регулирующая	4	
				Детали		
11		3	НРВ 2В-0001	Гребенка	4	
				Стандартные изделия		
		4		Болт М4х6.36 ГОСТ 7805-70	8	
		5		Гайка М4 ГОСТ 5927-70	8	

Инв. № подл. | Подп. и дата | Взам. инв. № | Инв. № дубл. | Подп. и дата

Изм.	Лист	№ докум.	Подп.	Дата
Разраб.	Лебедев			
Пров.	Лебедев			
Н. контр.	Гроевский			
Утв.	Демьянов			

НРВ 8В

Воздухораспределитель НРВ 8В

Лит.	Лист	Листов
	1	1

МНСС СССР Главвентиляция ГПИ Проектвентиляция

Копировал А4 Формат А4

Формат	Зона	Поз.	Обозначение	Наименование	Кол.	Примечание
				Документация		
22			НРВ 8Н СБ	Сборочный чертеж		
11			НРВ Д1	Технические требования		
				Сборочные единицы		
11		1	НРВ 8Н-01	Корпус	1	
11		2	НРВ 2В-02	Решетка регулирующая	4	
				Детали		
11		3	НРВ 2В-0001	Гребенка	4	
				Стандартные изделия		
		4		Болт М4х6.36 ГОСТ 7805-70	8	
		5		Гайка М4 ГОСТ 5927-70	8	

Инв. № подл. | Подп. и дата | Взам. инв. № | Инв. № дубл. | Подп. и дата

Изм.	Лист	№ докум.	Подп.	Дата
Разраб.	Лебедев			
Пров.	Лебедев			
Н. контр.	Гроевский			
Утв.	Демьянов			

НРВ 8Н

Воздухораспределитель НРВ 8Н

Лит.	Лист	Листов
	1	1

МНСС СССР Главвентиляция ГПИ Проектвентиляция

Копировал А4 Формат А4

Формат	Зона	Поз.	Обозначение	Наименование	Кол.	Примечание
				Документация		
22			НРВ 8В-01 СБ	Сборочный чертеж		
				Детали		
11		1	НРВ 8В-0101	Стенка	4	
11		2	НРВ 8В-0102	Дно	1	
11		3	НРВ 8В-0103	Диафрагма	1	
11		4	НРВ 8В-0104	Стенка	4	
11		5	НРВ 1В-0105	Полка	8	
11		6	НРВ 1В-0109	Скоба	16	
		7		Прочие изделия		
				Фланец круглый для сварных и фальцевых воздуховодов		
				СТЭ 201 00 000-14 ТУ 36-1508-75	1	

Инв. № подл. | Подп. и дата | Взам. инв. № | Инв. № дубл. | Подп. и дата

Изм.	Лист	№ докум.	Подп.	Дата
Разраб.	Лебедев			
Пров.	Лебедев			
Н. контр.	Гроевский			
Утв.	Демьянов			

НРВ 8В-01

Корпус

Лит.	Лист	Листов
	1	1

МНСС СССР Главвентиляция ГПИ Проектвентиляция

Копировал А4 Формат А4

Формат	Зона	Поз.	Обозначение	Наименование	Кол.	Примечание
				Документация		
22			НРВ 8Н-01 СБ	Сборочный чертеж		
				Детали		
11		1	НРВ 8Н-0101	Стенка	4	
11		2	НРВ 8Н-0102	Дно	1	
11		3	НРВ 8В-0103	Диафрагма	1	
11		4	НРВ 8В-0104	Стенка	4	
11		5	НРВ 1В-0105	Полка	8	
11		6	НРВ 1В-0109	Скоба	16	
		7		Прочие изделия		
				Фланец круглый для сварных и фальцевых воздуховодов		
				СТЭ 201 00 000-14 ТУ 36-1508-75	1	

Инв. № подл. | Подп. и дата | Взам. инв. № | Инв. № дубл. | Подп. и дата

Изм.	Лист	№ докум.	Подп.	Дата
Разраб.	Лебедев			
Пров.	Лебедев			
Н. контр.	Гроевский			
Утв.	Демьянов			

НРВ 8Н-01

Корпус

Лит.	Лист	Листов
	1	1

МНСС СССР Главвентиляция ГПИ Проектвентиляция

Копировал А4 Формат А4

Серия 1.494-32 Выпуск 1

НРВ 8 В СБ

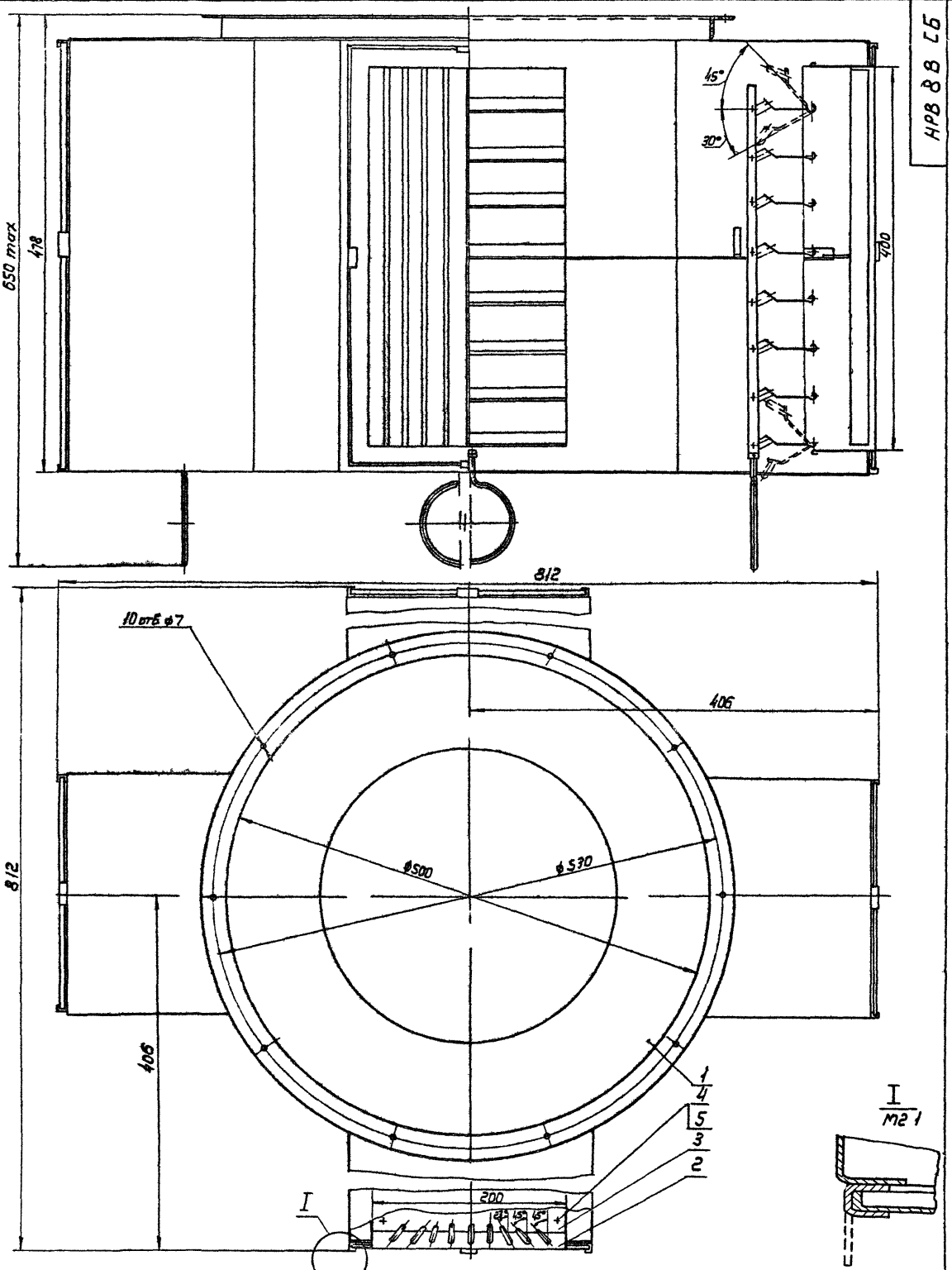

1 Регулировку решеток в рабочем положении производить ключом чертеж НРВ-К

2 Размеры для справок

Изм.	Лист	N докум.	Подп.	Дата	НРВ 8 В СБ		
Разраб.	Лебедев В.				Воздухораспределитель НРВ8В Сборочный чертеж	Лит.	Масса 279	Масштаб 1:25
Пров.	Лебедев В.					Лист	Листов 1
Т. контр.	Каган					МНСС СССР Главпромвентиляция ГПИ Проектпромвентиляция г. Москва
Нач. отд.	Беззерман					
Н. контр.	Демьянов					
Утв.	Овчинников					

Инв. N подл. | Подп. и дата | Взам. инв. N | Инв. N дубл. | Подп. и дата

Копировал В. —

Формат 22

НРВ 8В-01СБ

Серия 1.494-37, Выпуск 1

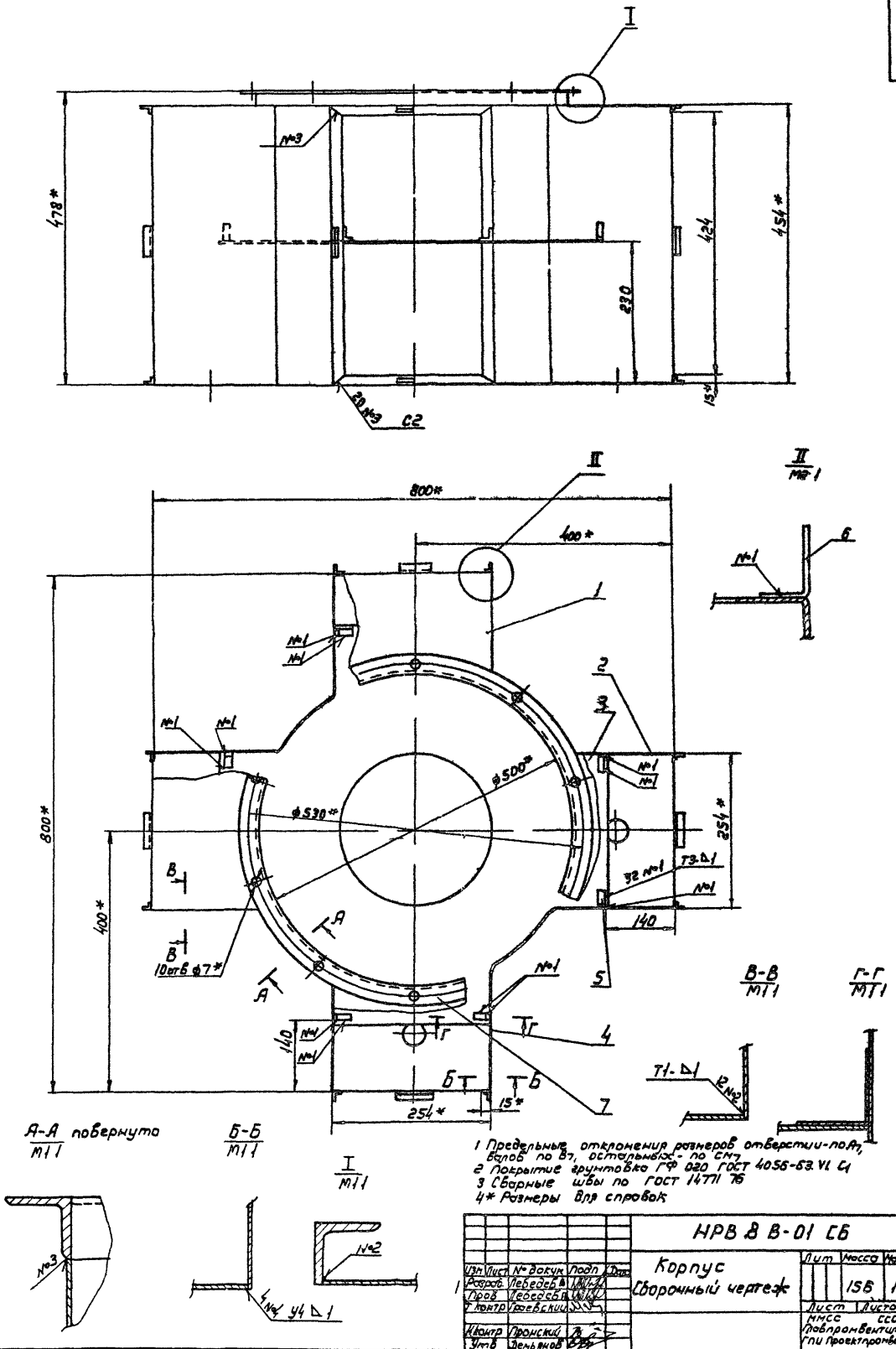

1 Предельные отклонения размеров отверстий-по А7, валов по В7, остальных - по СМ7
2 Покрытие грунтовка ГФ 020 ГОСТ 4056-63. VI. С1
3 Сварные швы по ГОСТ 14771 76
4* Размеры для справок

					НРВ 8 В-01 СБ			
Изм	Лист	№ докум	Подп	Дата	Корпус Сборочный чертеж	Лит	Масса	Масштаб
Разраб.		Лебедев					156	14
Пров		Лебедев				Лист	Листов 1	
Т контр		Гроевский				ММСС СССР Главпромвентиляция ГПИ Проектпромвентиляц		
Н контр		Пронский						
Утв		Демьянов						

Инв. № подл. | Подп. и дата | Взам. инв. № | Инв. № дубл. | Подп. и дата

Копировал. В.1 Формат 22

НРВ 8 В-0103

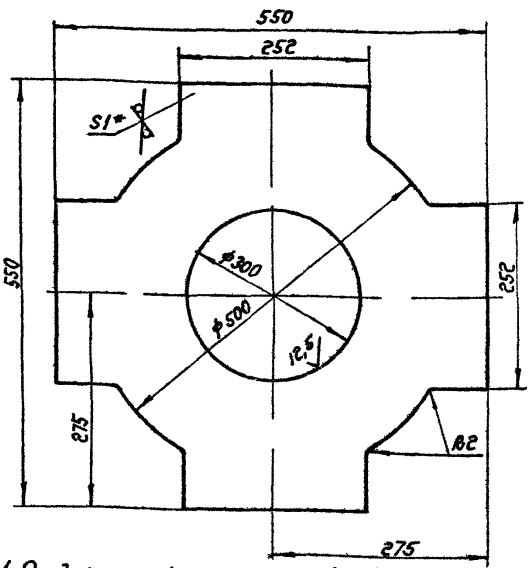

1 Предельные отклонения размеров отверстий - по A_7, валов по B_7 остальных - по CM_7
2* Размер для справок

Изм.	Лист	№ докум.	Подп.	Дата	НРВ 8 В-0103	Лит.	Масса	Масштаб
Разраб.		Лебедев В.			Диафрагма		1,76	1:4
Пров.		Лебедев П.				Лист	Листов 1	
Т. контр.		Гордейский						
Н. контр.		Пронский			Лист Б ПН 10 ГОСТ 19903-74 3 III Ст 3 кп ГОСТ 16523-70	МИСС СССР Главпромвентиляция ГПИ Проектпромвентиляция		
Утв.		Демьянов						

Копировал Сер- Формат 1

НРВ 8 В-0102

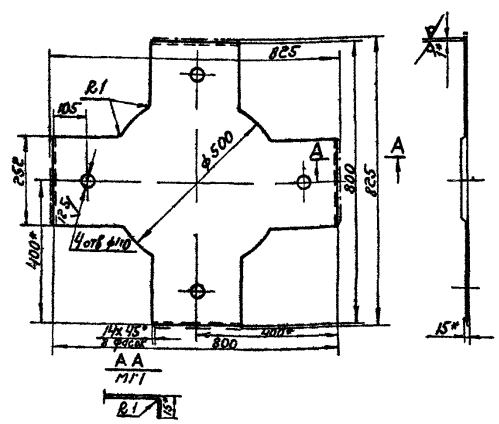

1. Предельные отклонения размеров отверстий - по A_7, валов - по B_7, остальных - по CM_7.
2* Размеры для справок

Изм.	Лист	№ докум.	Подп.	Дата	НРВ 8 В-0102	Лит.	Масса	Масштаб
Разраб.		Лебедев В.			Дно		2,7	1:10
Пров.		Лебедев П.				Лист	Листов 1	
Т. контр.		Гордейский						
Н. контр.		Пронский			Лист Б ПН 10 ГОСТ 19903-74 3-II Ст 3 кп ГОСТ 16523-70	МИСС СССР Главпромвентиляция ГПИ Проектпромвентиляция		
Утв.		Демьянов						

Копировал Сер- Формат 11

НРВ 8 В-0104

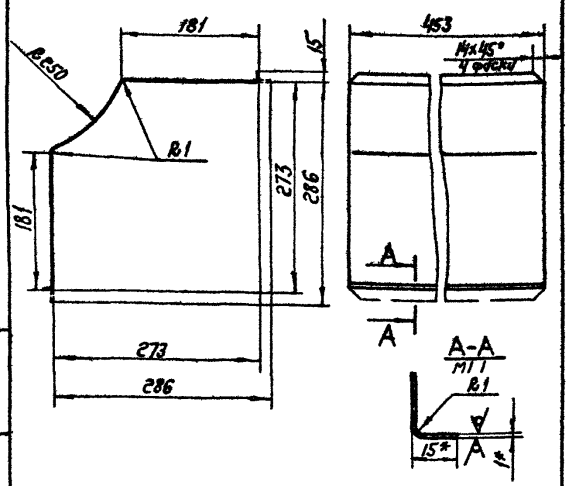

1 Предельные отклонения размеров валов по B_7, остальных - по CM_7
2* Размеры для справок

Изм.	Лист	№ докум.	Подп.	Дата	НРВ 8 В-0104	Лит.	Масса	Масштаб
Разраб.		Лебедев В.			Стенка		1,75	1:4
Пров.		Лебедев П.				Лист	Листов 1	
Т. контр.		Гордейский						
Н. контр.		Пронский			Лист Б ПН 10 ГОСТ 19903-74 3 III Ст 3 кп ГОСТ 16523-70	МИСС СССР Главпромвентиляция ГПИ Проектпромвентиляция		
Утв.		Демьянов						

Копировал Сер- Формат 11

НРВ 8 В-0101

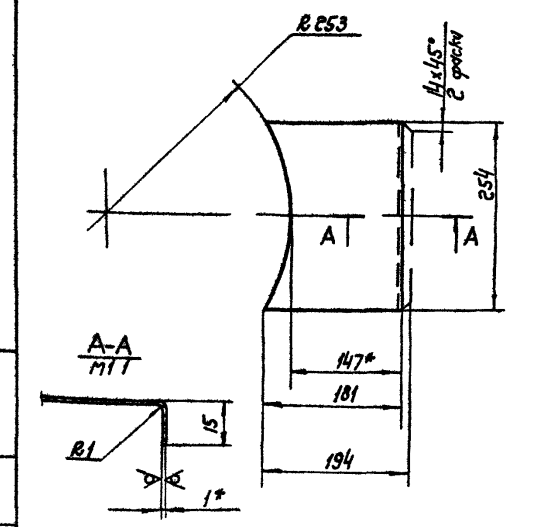

1 Предельные отклонения размеров валов - по B_7, остальных - по CM_7
2* Размеры для справок

Изм.	Лист	№ докум.	Подп.	Дата	НРВ 8 В-0101	Лит.	Масса	Масштаб
Разраб.		Лебедев В.			Стенка		0,38	1:4
Пров.		Лебедев П.				Лист	Листов 1	
Т. контр.		Гордейский						
Н. контр.		Пронский			Лист Б ПН 10 ГОСТ 19903-74 3 II Ст 3 кп ГОСТ 16523-70	МИСС СССР Главпромвентиляция ГПИ Проектпромвентиляция		
Утв.		Демьянов						

Копировал Сер- Формат 11

НРВ 8Н СБ

Серия 1 494 37, выпуск 1

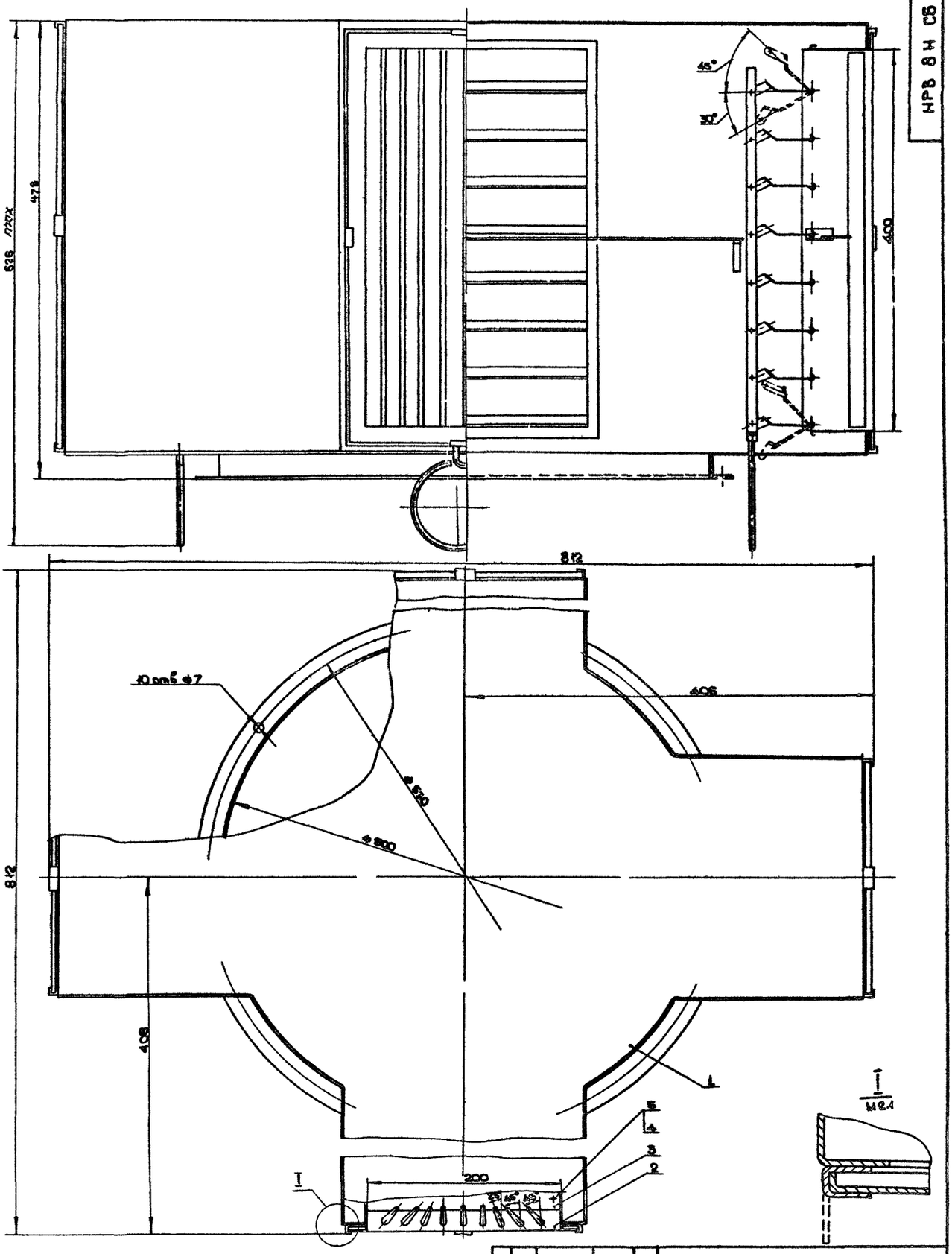

1. Регулировку решеток в рабочем положении производить ключем черт НРВ-К
2. Размеры для справок

Изм	Кол	№ докум	Подп.	Дата
Разраб		Лебедев В		
Пров		Лебедев П		
Т. контр		Каган		
Нач отд		Бейзерман		
Н контр		Демьянов		
Утв		Овчинников		

НРВ 8Н СБ

Воздухораспределитель НРВ8Н
Сборочный чертеж

Лит	Масса	Масштаб
	279	1:2,3

Лист | Листов 1

МИСС СССР
Главпромвентиляция
ПИ Проектпромвентиляция

Копировал

Формат 22

Инв № подл. | Подп. и дата | Взам. инв № | Инв № дубл. | Подп. и дата

НРВ8Н-01СБ

Серия 1 494-97, выпуск 1

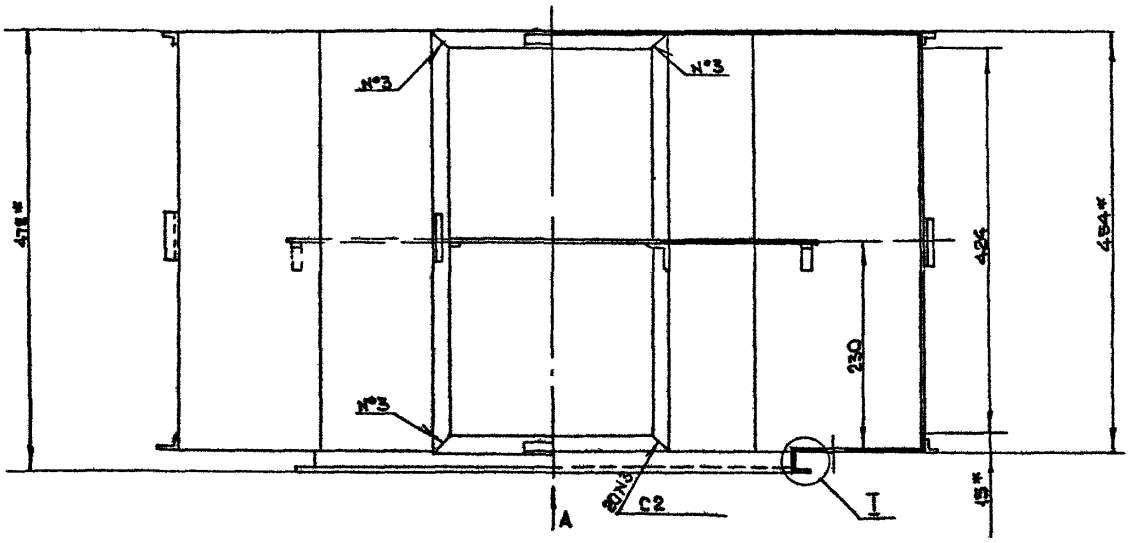

Вид А

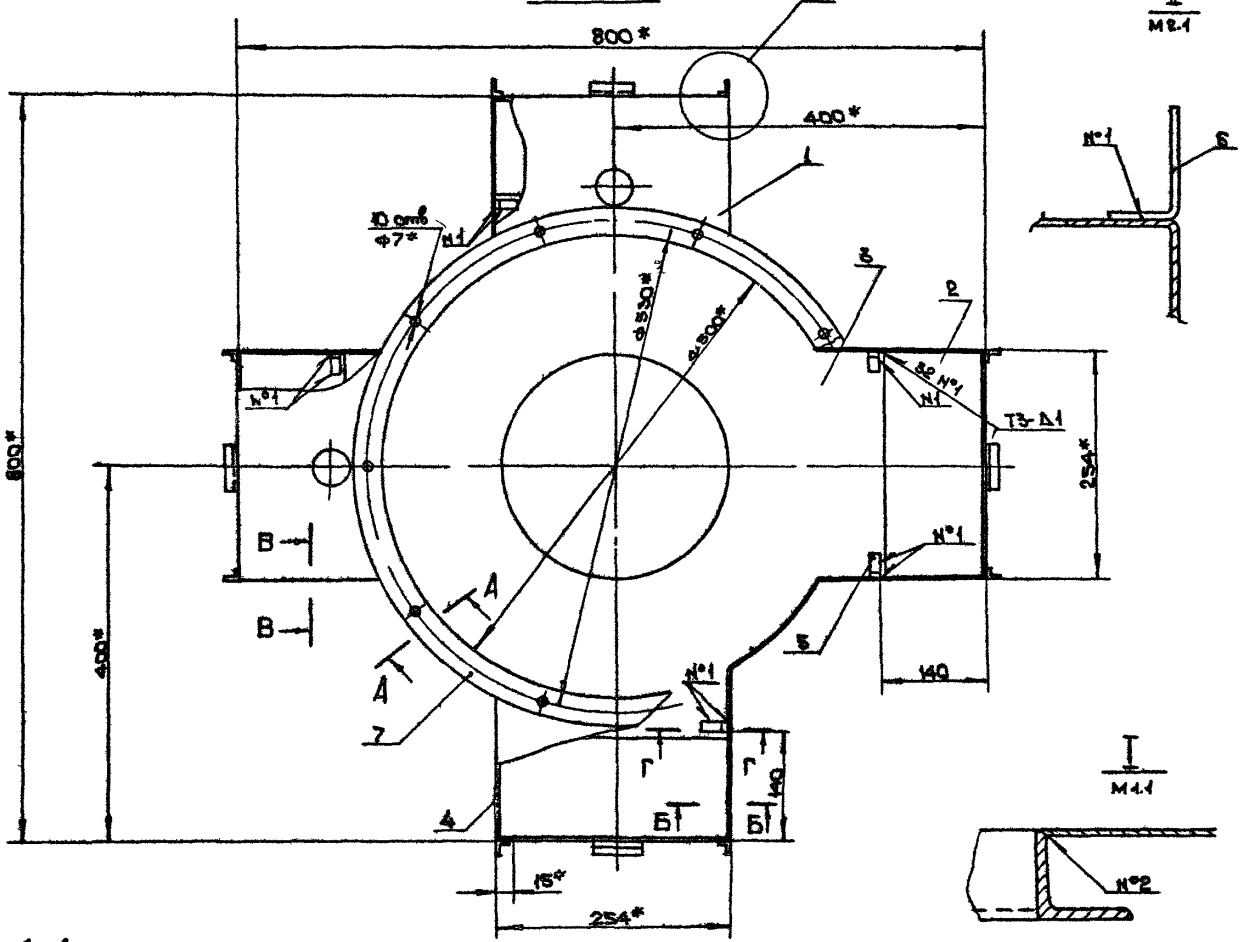

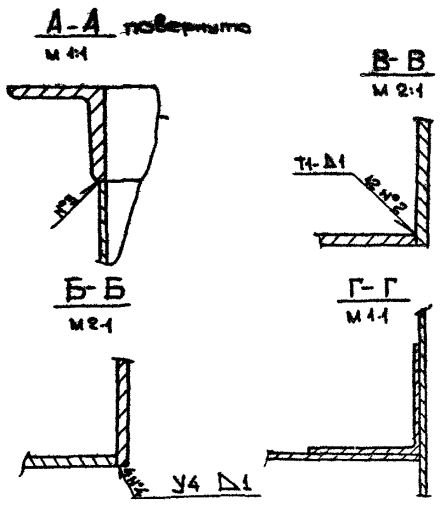

1 Предельные отклонения размеров: отверстий - по A_7 валов - B_7 остальных по CM_7

2 Покрытие грунтовка ГФ-020 ГОСТ 4056-63 VI C_1

3. Сварные швы по ГОСТ 14771-76

4* Размеры для справок

					НРВ8Н-01СБ			
Изм	Лист	N докум	Подп	Дата	Корпус Сборочный чертеж	Лит	Масса	Масштаб
Разраб		Лебедев В					15 6	1:4
Пров		Лебедев П				Лист	Листов 1	
Т контр		Граевский				ММСС СССР Главпромвентиляция ТИПроектпромвентиляция		
Н контр		Пронский						
Утв		Демьянов						

Копировал

Формат 22

Инв N° подл | Подп. и дата | Взам. инв. N° | Инв N° дубл | Подп. и дата

Серия 1 494-37, выпуск 1

НРВ 8Н-0101

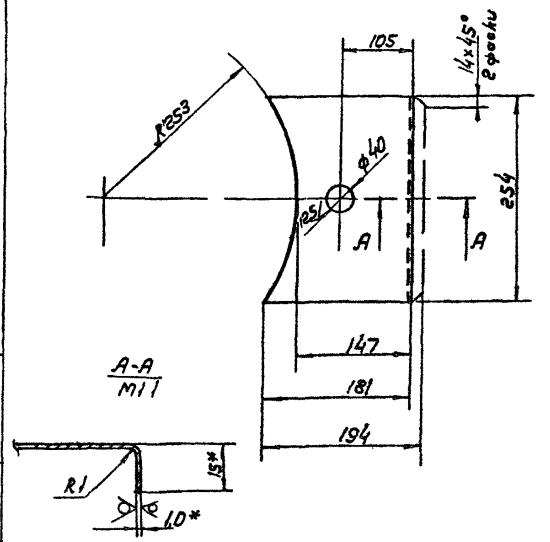

1 Предельные отклонения размеров отверстии - по А7, валов - по В7 остальных по СМ7

2* Размеры для справок

Изм	Лист	№ докум	Подп	Дата	НРВ8Н-0101	Лит	Масса	Масштаб
1 Разраб	Лебедев В				Стенка		036	14
Пров	Лебедев Б					Лист	Листов 1	
Т. контр	Граевский					ММСС	СССР	
Н. контр	Пронский				Лист Б ПН 10 ГОСТ 19903 74 / 3 III-Ст3 КП ГОСТ 16523 70	Главпромвентиляция		
Утв	Демьянов					ГПИ Проектпромвентиляция		

Копировал Вл— Формат 11

НРВ 8Н-0102

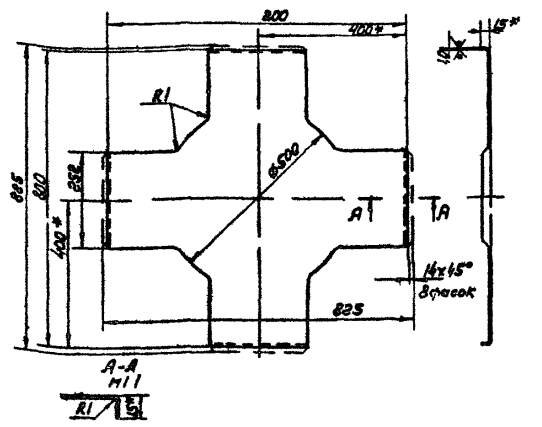

1. Предельные отклонения размеров. Валов по В7, остальных по СМ7

2* Размеры для справок

Изм	Лист	№ док	Подп	Дата	НРВ 8Н-0102	Лит	Масса	Масштаб
1 Разраб	Лебедев				Дно		39	14
Пров	Лебедев Б					Лист	Листов 1	
Т. контр	Граевский					ММСС	СССР	
Н. контр	Пронский				Лист Б-ПН 10 ГОСТ 19903 74 / 3 III Ст3 КП ГОСТ 16523 70	Главпромвентиляция		
Утв	Демьянов					ГПИ Проектпромвентиляция		

Копировал Вл— Формат 11

Формат	Зона	Поз	Обозначение	Наименование	Кол	Примечание
				Документация		
22			НРВ 9В СБ	Сборочный чертеж		
11			НРВ Д1	технические требования		
				Сборочные единицы		
11		1	НРВ 9В-01	Корпус	1	
11		2	НРВ 2В-02	Решетка регулирующая	8	
				Детали		
11		3	НРВ 3В-0001	Гребенка	8	
				Стандартные изделия		
		4		Болт М4х 636		
				ГОСТ 7805 70	16	
		5		Гайка М4 4		
				ГОСТ 5927-70	16	

Изм	Лист	N докум	Подп	Дата	НРВ 9В	Лит	Лист	Листов
1 Разраб	Лебедев В				Воздухораспределитель НРВ 9В			1
Пров	Лебедев Б					ММСС	СССР	
Н. контр	Граевский					Главпромвентиляция		
Утв	Демьянов					ГПИ Проектпромвентиляция		

Копировал Вл— Формат 11

Формат	Зона	Поз	Обозначение	Наименование		Примечание
				Документация		
22			НРВ 9 Н СБ	Сборочный чертеж		
11			НРВ Д1	технические требования		
				Сборочные единицы		
11		1	НРВ 9Н-01	Корпус	1	
11		2	НРВ 2В-02	Решетка регулирующая	8	
				Детали		
11		3	НРВ 3В-0001	Гребенка	8	
				Стандартные изделия		
		4		Болт М4х 636		
				ГОСТ 7805-70	16	
		5		Гайка М4 4		
				ГОСТ 5927 70	16	

Изм	Лист	N докум	Подп	Дата	НРВ 9Н	Лит	Лист	Листов
1 Разраб	Лебедев В				Воздухораспределитель НРВ 9Н			1
Пров	Лебедев Б					ММСС	СССР	
Н. контр	Граевский					Главпромвентиляция		
Утв	Демьянов					ГПИ Проектпромвентиляция		

Копировал Вл— Формат 11

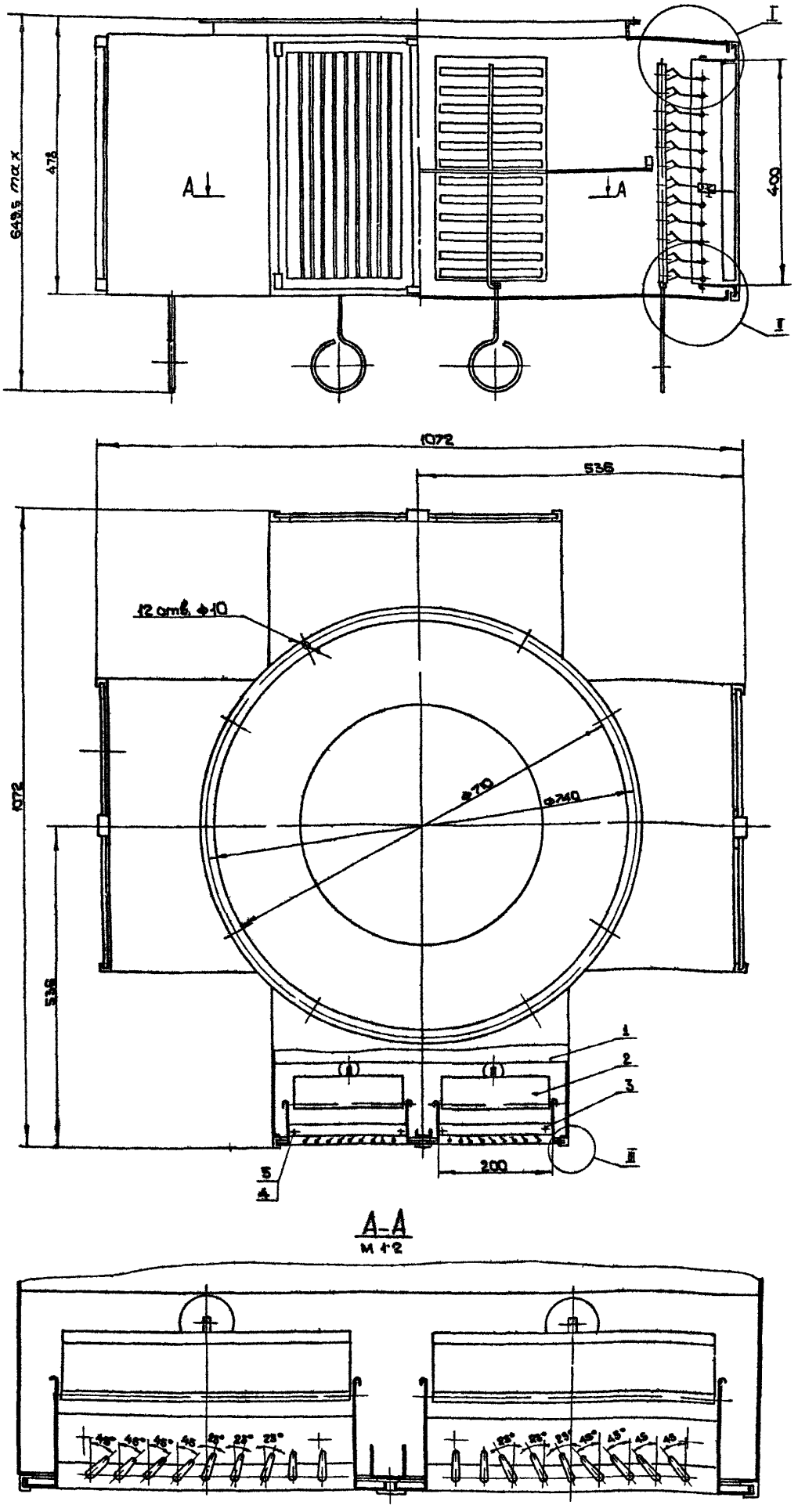

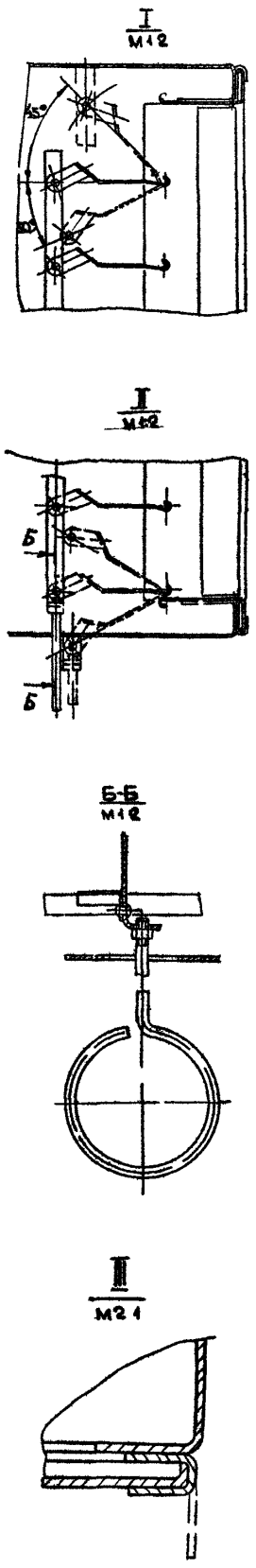

1. Регулировку решеток в рабочем положении производить ключом чертеж НРВ-К
2* Размеры для справок

Изм	Лист	№ докум.	Подп	Дата	НРВ 9В СБ			
Разраб		Лебедев В			Воздухораспределитель НРВ 9В Сборочный чертеж	Лит	Масса	Масштаб
Пров		Лебедев П					579	1 5
Т контр.		Казан				Лист	Листов 1	
Нач отд.		Бендерман				ММСС СССР Главпромвентиляция Типроектпромвентиляция		
Н контр.		Демьянов						
Утв		Овчинников						

Копировал

Формат 22

Серия 1 494 37, выпуск 1

НРВ 9В СБ

Инв № подл. | Подп. и дата | Взам. инв. № | Инв. № дубл. | Подп. и дата

Формат	Зона	Поз.	Обозначение	Наименование	Кол.	Примечание
				Документация		
2г			НРВ 9В-01 СБ	Сборочный чертеж		
				Детали		
11		1	НРВ 9В-0101	Дно	1	
11		2	НРВ 9В 0102	Стенка	4	
11		3	НРВ 9В 0103	Диафрагма	1	
11		4	НРВ 1В-0105	Лапка	8	
11		5	НРВ 1В-0109	Скоба	24	
11		6	НРВ 3В 0106	Стойка	4	
11		7	НРВ 4В-0101	Стенка	4	
		8		Прочие изделия		
				Фланец круглый для сварных и фальцевых воздуховодов СТД 2010000-17 ТУ 36-1508-75	1	

НРВ 9В-01

Корпус

Лит. | Масса | Масштаб

Лист | Листов 1

ММСС СССР Главвентиляция ГПИ Проектвентиляция

Инв. № подл. | Подп. и дата | Взам. инв. № | Инв. № дубл. | Подп. и дата

Копировал | Формат А4

Формат	Зона	Поз.	Обозначение	Наименование	Кол.	Примечание
				Документация		
2г			НРВ 9В-01 СБ	Сборочный чертеж		
				Детали		
11		1	НРВ 9Н-0101	Дно	1	
11		2	НРВ 4Н-0101	Стенка	4	
11		3	НРВ 9В-0102	Стенка	4	
11		4	НРВ 9В-0103	Диафрагма	1	
11		5	НРВ 3В 0106	Стойка	4	
11		6	НРВ 1В-0105	Лапка	8	
11		7	НРВ 1В-0109	Скоба	24	
		8		Прочие изделия. Фланец круглый для сварных и фальцевых воздуховодов СТД 2010000-17 ТУ 36-1508 75	1	

НРВ 9Н-01

Корпус

Лит. | Масса | Масштаб

Лист | Листов 1

ММСС СССР Главвентиляция ГПИ Проектвентиляция

Инв. № подл. | Подп. и дата | Взам. инв. № | Инв. № дубл. | Подп. и дата

Копировал | Формат А4

НРВ 3В-0001

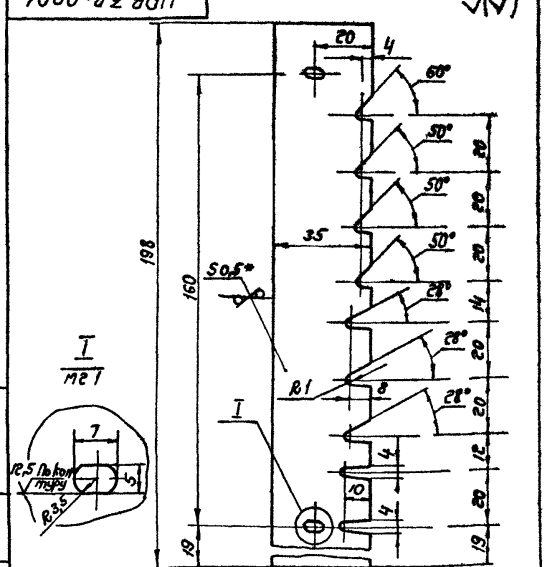

1 Предельные отклонения размеров отверстий по A_7, валов по B_7 угловых по 9 степени точности ГОСТ 8908-58 остальных по CM_7

2* Размер для справок

Гребенка

Лит. | Масса | Масштаб

0,027 | 1:1

Лист | Листов 1

ММСС СССР Главвентиляция ГПИ Проектвентиляция

Лист Б ПН 0,5 ГОСТ 19903-74

3 III Ст 3 кп ГОСТ 16523-70

Копировал | Формат А4

1010-НВ 9Н-1

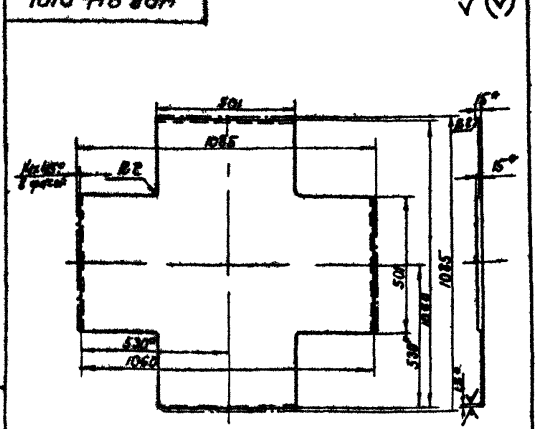

1 Предельные отклонения размеров валов - по B_7, остальных - по CM_7

2* Размеры для справок

НРВ 9Н-0101

Дно

Лит. | Масса | Масштаб

7,4 | 1:10

Лист | Листов 1

ММСС СССР Главвентиляция ГПИ Проектвентиляция

Лист Б ПН 1,5 ГОСТ 19903-74

3 III Ст Кп ГОСТ 16523-70

Копировал | Формат А4

НРВ 9 В-01 СБ

Серия 1 494 37, вып. 1

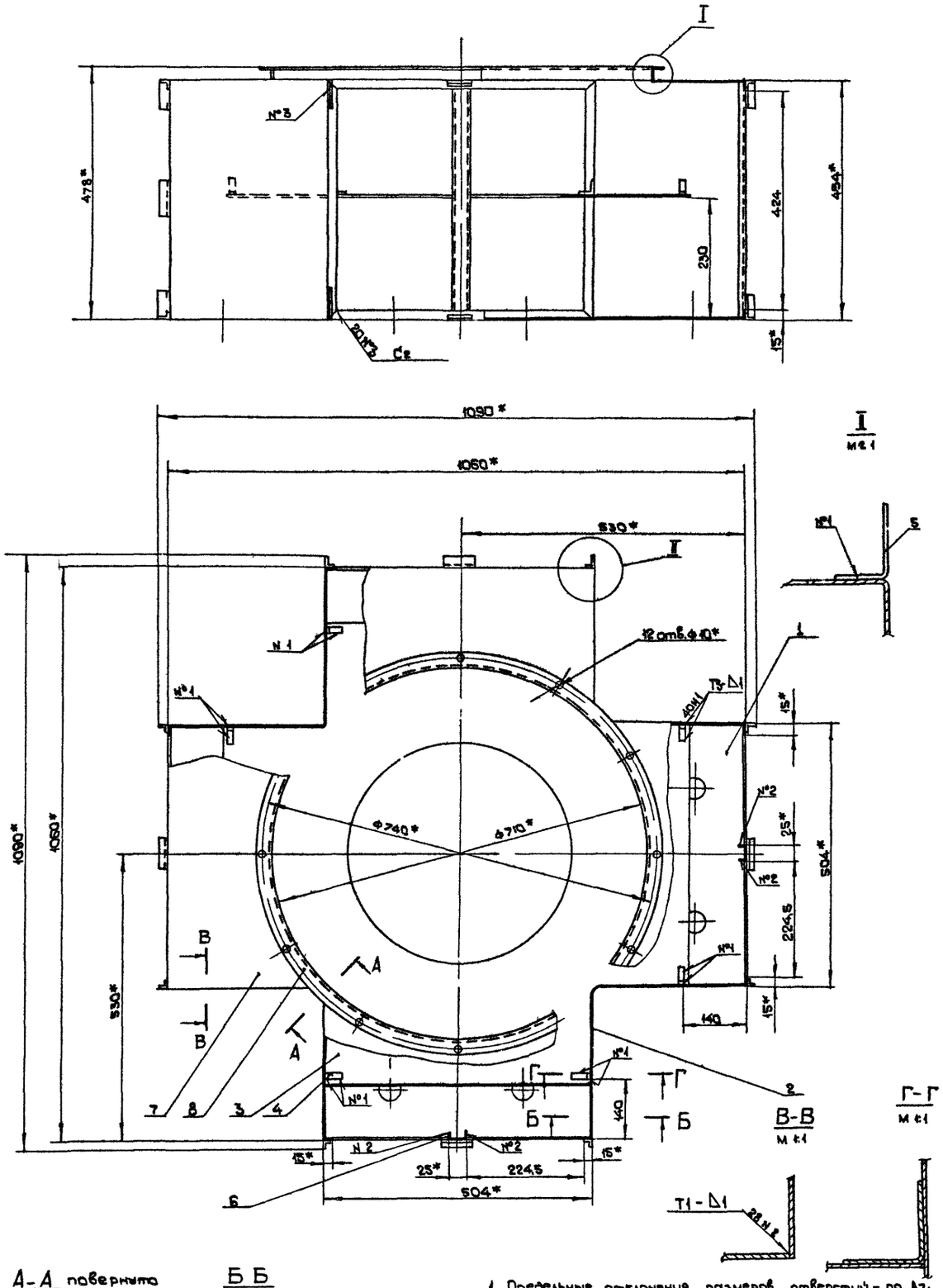

А-А повернуто
М 1:1

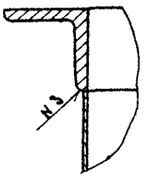

Б Б
М 1:1

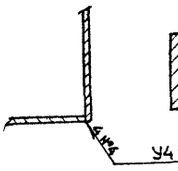

I
М 1:1

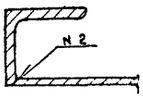

1 Предельные отклонения размеров отверстий - по А7, валов - по В7 остальных по СМ7
2 Покрытие грунтовка ГФ-020 ГОСТ 4056 63 VI С1
3 Сварные швы по ГОСТ 14771 76
4 Размеры для справок

Изм.	Л	№ докум.	Под.	Дата	НРВ 9 В-01 СБ		
Разраб.		Се ь ук			Корпус Сборочный чертеж	Лит	Масса 334	Масштаб 15
Пров.		Лебедев П				Лист	Листов 1
Тко тр.		Граев ии				ММСС СССР Главпромвентиляция ТИПроектпромвентиляция	
Н. контр.		Про скии					
Утв.		Демьянов					

Копирова

Формат 22

Инв. № подл. | Подп. и дата | Взам. инв. № | Инв. № дубл. | Подп. и дата

Серия 1494-37, Выпуск 1

Серия 1494-37 , Выпуск 1

НРВ 9В 0101

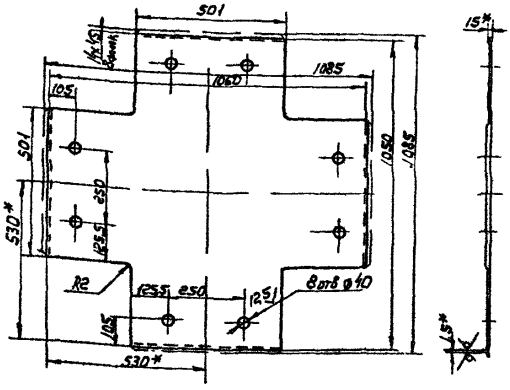

1 Предельные отклонения размеров отверстий - по A_7 валов - по B_7 остальных - по CM_7

2* Размеры для справок

Изм	Лист	№ докум	Подп	Дата	НРВ 9В-0101	Лит	Масса	Масштаб
Разраб		Лебедев В			Дно		72	1 10
Пров		Лебедев В				Лист	Листов 1	
Т.контр		Граевский						
Н.контр		Пронский			Лист 6-ПН 1,5 ГОСТ 19903 74 / 3 III Ст 3 КП ГОСТ 16523 70	ММСС СССР Главпромвентиляция ГПИ Проектпромвентиляция		
Утв		Демьянов						

Копировал В.— Формат 11

НРВ 9В 0102

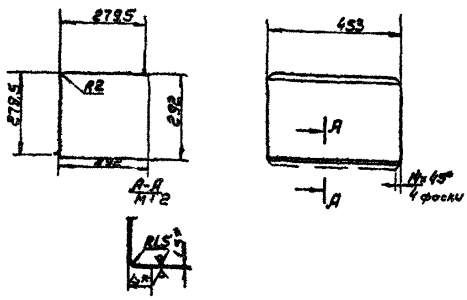

1. Предельные отклонения размеров валов - по B_7 остальных - по CM_7

2* Размеры для справок

Изм	Лист	№ докум	Подп	Дата	НРВ 9В-0102	Лит	Масса	Масштаб
Разраб		Лебедев В			Стенка		3,0	1 10
Пров		Лебедев В				Лист	Листов 1	
Т.контр		Граевский						
Н.контр		Пронский			Лист 6-ПН 1,5 ГОСТ 19903 74 / 3 III Ст 3 КП ГОСТ 16523 70	ММСС СССР Главпромвентиляция ГПИ Проектпромвентиляция		
Утв		Демьянов						

Копировал В.— Формат 11

НРВ 9В-0103

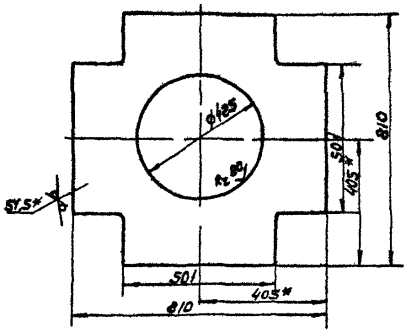

1 Предельные отклонения размеров отверстий - по A_7 валов по B_7 остальных по CM_7

2* Размеры для справок

Изм	Лист	№ докум	Подп	Дата	НРВ 9В-0103	Лит	Масса	Масштаб
Разраб		Лебедев В			Диафрагма		4 24	1 10
Пров		Лебедев В				Лист	Листов 1	
Т.контр		Граевский						
Н.контр		Пронский			Лист 6-ПН 1,5 ГОСТ 19903-74 / 3 III Ст 3 КП ГОСТ 16523 70	ММСС СССР Главпромвентиляция ГПИ Проектпромвентиляция		
Утв		Демьянов						

Копировал В.— Формат 11

НРВ 10В-0102

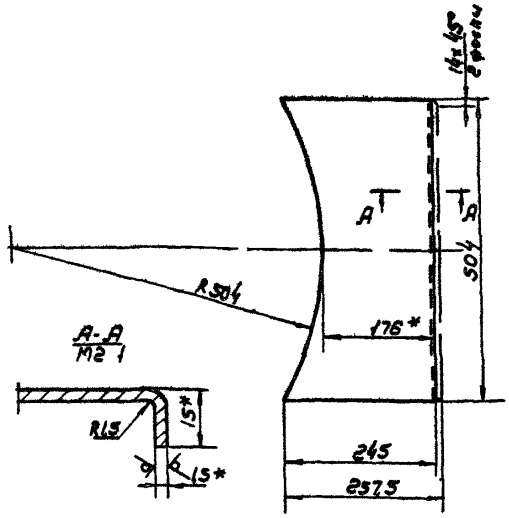

1 Предельные отклонения размеров валов - по B_7 остальных - по CM_7

2* Размеры для справок

Изм	Лист	№ докум	Подп	Дата	НРВ 10В-0102	Лит	Масса	Масштаб
Разраб		Лебедев В			Стенка		125	1 5
Пров		Лебедев В				Лист	Листов 1	
Т.контр		Граевский						
Н.контр		Пронский			Лист 6-ПН 1,5 ГОСТ 19903 74 / 3 III Ст 3 КП ГОСТ 16523 70	ММСС СССР Главпромвентиляция ГПИ Проектпромвентиляция		
Утв		Демьянов						

Копировал В.— Формат 11

Серия 1 494 37, Выпуск 1

НРВ9Н СБ

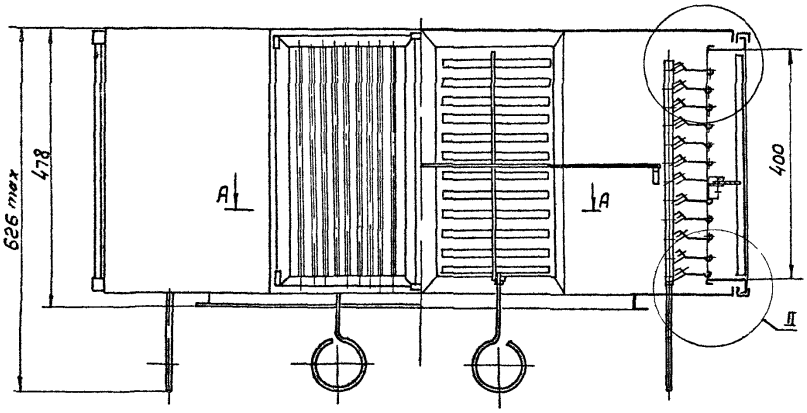

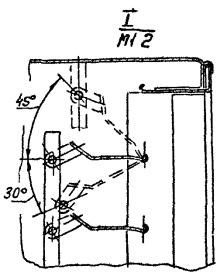

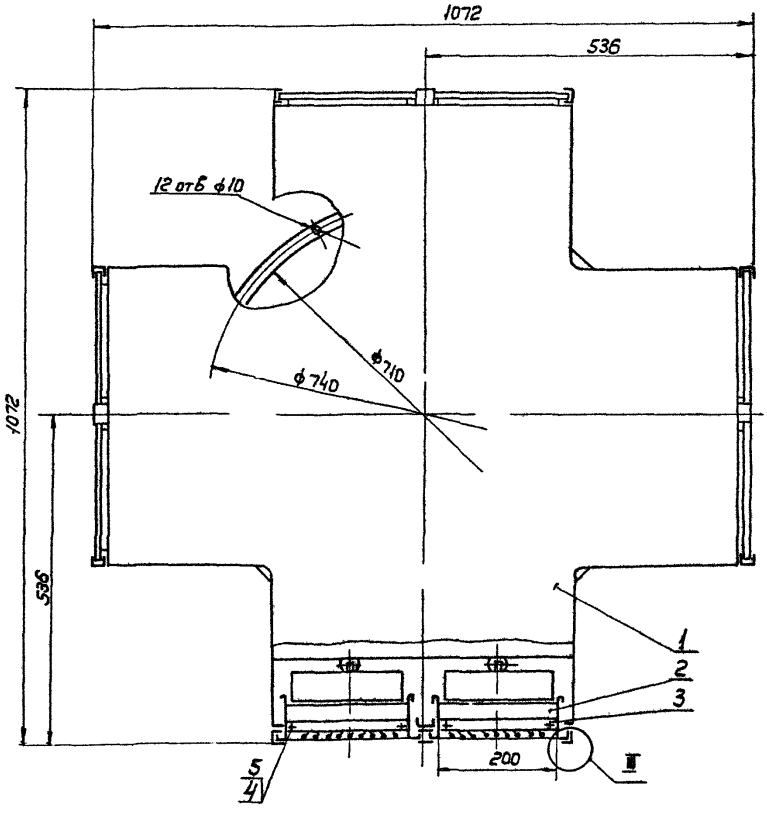

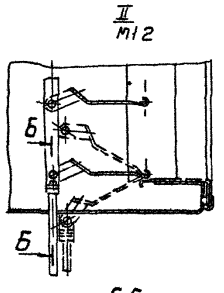

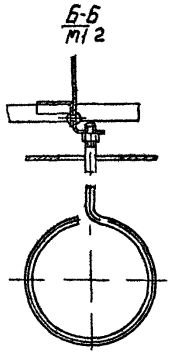

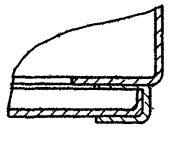

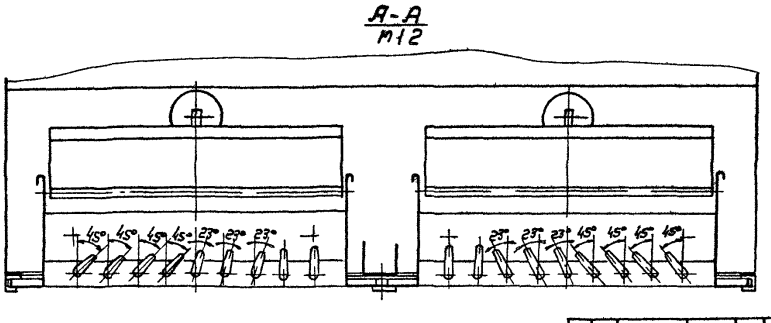

1 Регулировку решеток в рабочем положении производить ключом чертеж НРВ-К

2 Размеры для справок

Изм	Лист	N докум	Подп	Дата
Разраб		Лебедев В		
Пров		Лебедев Б		
Т контр		Каган		
Нач отд		Бейзерман		
Н контр		Демьянов		
Утв		Овчинников		

НРВ 9Н СБ

Воздухораспределитель НРВ9Н
Сборочный чертеж

Лит	Масса	Масштаб
	579	15

Лист | Листов 1

МНСС СССР
Главпромвентиляция
ГПИ Проектпромвентиляция

Копировал Вл — Формат 22

Инв. N подл | Подп. и дата | Взам. инв. N | Инв. N дубл | Подп. и дата

Серия 1 494 37, выпуск 1

Инв. № подл.	Подп. и дата	Взам. инв. №	Инв. № дубл.	Подп. и дата

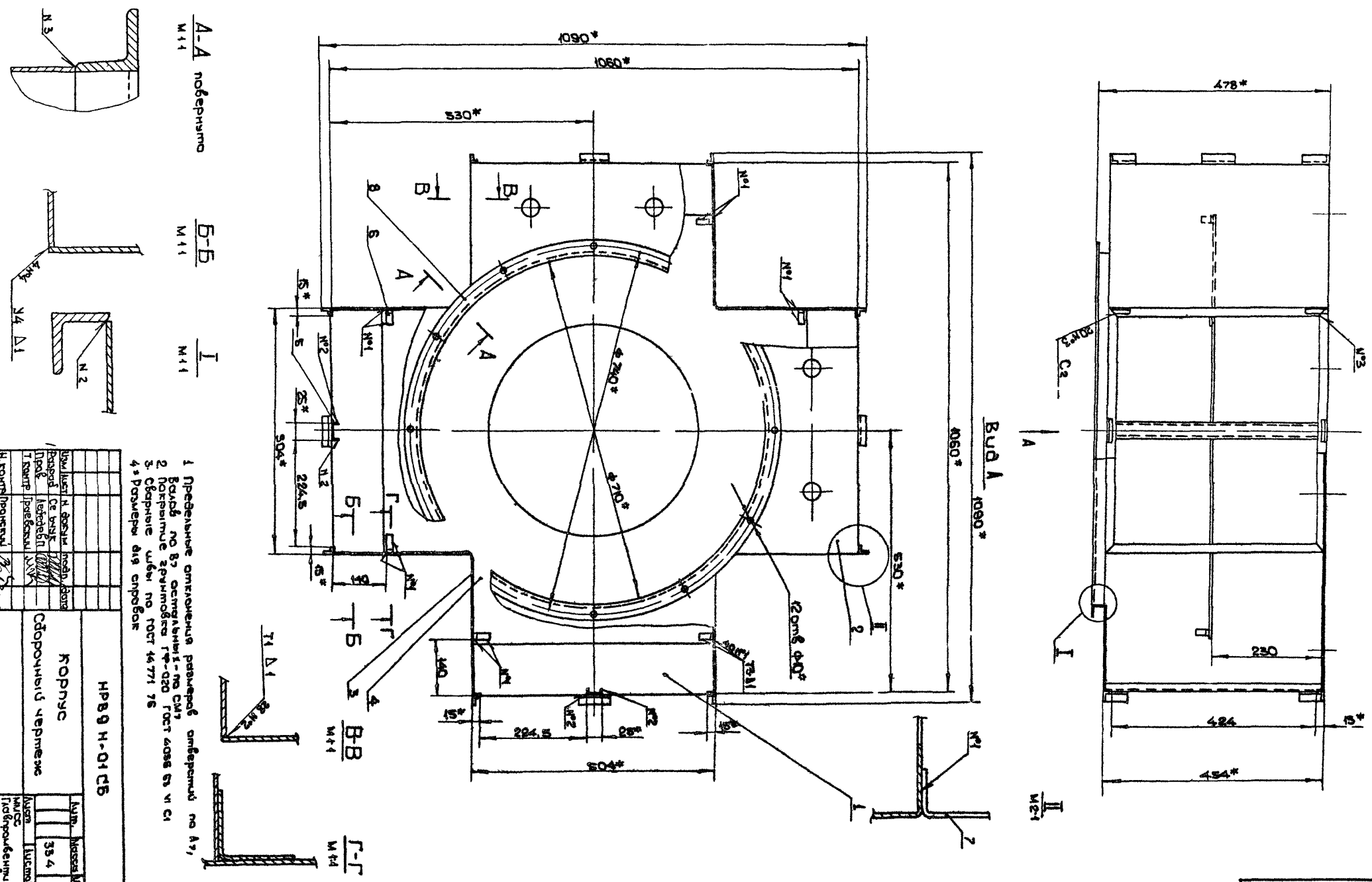

1. Предельные отклонения размеров отверстий по А7, валов по В7 остальных – по СМ7
2. Покрытие грунтовка ГФ-020 ГОСТ 4056 63 VI С1
3. Сварные швы по ГОСТ 14771 76
4. * Размеры для справок

Изм.	Лист	N докум.	Подп.	Дата
Разраб.		Се внук		
Пров.		Лебедев П.		
Т. контр.		Гриевский		
Н. контр.		Пронский		
Утв.		Демьянов		

НРВ 9 Н-01 СБ

Корпус
Сборочный чертеж

Лит.	Масса	Масштаб
	33,4	1:5
Лист	Листов 1	

МИСС
Главпромвентиляция
ГПИ Проектпромвентиляция

Копировал

Формат 22

НРВ 9 Н-01 СБ

79

Серия 1 494-37, выпуск 1

Формат	Зона	Поз	Обозначение	Наименование	Кол	Примечание
				Документация		
22			НРВ 10В СБ	Сборочный чертеж		
11			НРВ Д1	технические требования		
				Сборочные единицы		
11		1	НРВ 10В 01	Корпус	1	
11		2	НРВ 4В 02	Решетка регулирующая	8	
				Детали		
11		3	НРВ 3В 0001	Гребенка	8	
11						
				Стандартные изделия		
		4		Болт М4×6,36 ГОСТ 7805 70	16	
		5		Гайка М4,4 ГОСТ 5927 70	16	

Подп. и дата | Инв. № дубл. | Взам. инв. № | Подп. и дата | Инв. № подл.

Изм	Лист	№ докум	Подп	Дата
1 Разраб		Лебедев В		
Пров		Лебедев П		
Н контр		Гравевский		
Утв		Демьянов		

НРВ 10В

Воздухораспределитель НРВ 10В

Лит | Лист | Листов 1

ММСС СССР Главпромвентиляция ГПИ Проектпромвентиляция

Копировал Бер- Формат 11

Формат	Зона	Поз	Обозначение	Наименование	Кол	Примечание
				Документация		
22			НРВ 10Н СБ	Сборочный чертеж		
11			НРВ Д1	технические требования		
				Сборочные единицы		
11		1	НРВ 10Н 01	Корпус	1	
11		2	НРВ 4В 02	Решетка регулирующая	8	
				Детали		
11		3	НРВ 3В 0001	Гребенка	8	
				Стандартные изделия		
		4		Болт М4×6,36 ГОСТ 7805 70	16	
		5		Гайка М4,4 ГОСТ 5927-70	16	

Подп. и дата | Инв. № дубл. | Взам. инв. № | Подп. и дата | Инв. № подл.

Изм	Лист	№ докум	Подп	Дата
1 Разраб		Лебедев В		
Пров		Лебедев П		
Н контр		Гравевский		
Утв		Демьянов		

НРВ 10 Н

Воздухораспределитель НРВ 10Н

Лит | Лист | Листов 1

ММСС СССР Главпромвентиляция ГПИ Проектпромвентиляция

Копировал Бер Формат 11

Формат	Зона	Поз	Обозначение	Наименование	Кол	Примечание
				Документация		
22			НРВ 10В 01СБ	Сборочный чертеж		
				Детали		
11		1	НРВ 10В-0101	Стенка	4	
11		2	НРВ 10В-0102	Стенка	4	
11		3	НРВ 10В-0103	Дно	1	
11		4	НРВ 10В 0104	Диафрагма	1	
11		5	НРВ 4В-0104	Стойка	4	
11		6	НРВ 1В-0105	Лапка	8	
11		7	НРВ 1В 0109	Скоба	24	
				Прочие изделия		
		8		Фланец круглый для сварных и фальцевых воздуховодов СТД 201 00 000-20 ТУ36-1508-75	1	

Подп. и дата | Инв. № дубл. | Взам. инв. № | Подп. и дата | Инв. № подл.

Изм	Лист	№ докум	Подп	Дата
1 Разраб		Лебедев В		
Пров		Лебедев П		
Н контр		Гравевский		
Утв		Демьянов		

НРВ 10В 01

Корпус

Лит | Лист | Листов 1

ММСС СССР Главпромвентиляция ГПИ Проектпромвентиляция

Копировал Бер Формат 11

Формат	Зона	Поз	Обозначение	Наименование	Кол	Примечание
				Документация		
22			НРВ 10Н-01 СБ	Сборочный чертеж		
				Детали		
11		1	НРВ 10Н 0101	Стенка	4	
11		2	НРВ 10Н-0102	Дно	1	
11		3	НРВ 10В 0101	Стенка	4	
11		4	НРВ 10В 0104	Диафрагма	1	
11		5	НРВ 4В 0104	Стойка	4	
11		6	НРВ 1В-0105	Лапка	8	
11		7	НРВ 1В 0109	Скоба	24	
				Прочие изделия		
		8		Фланец круглый для сварных и фальцевых воздуховодов СТД 201 00 000 20 ТУ36 1508 75	1	

Подп. и дата | Инв. № дубл. | Взам. инв. № | Подп. и дата | Инв. № подл.

Изм	Лист	№ докум	Подп	Дата
1 Разраб		Лебедев В		
Пров		Лебедев П		
Н контр		Гравевский		
Утв		Демьянов		

НРВ 10Н-01

Корпус

Лит | Лист | Листов 1

ММСС СССР Главпромвентиляция ГПИ Проектпромвентиляция

Копировал Бер Формат 11

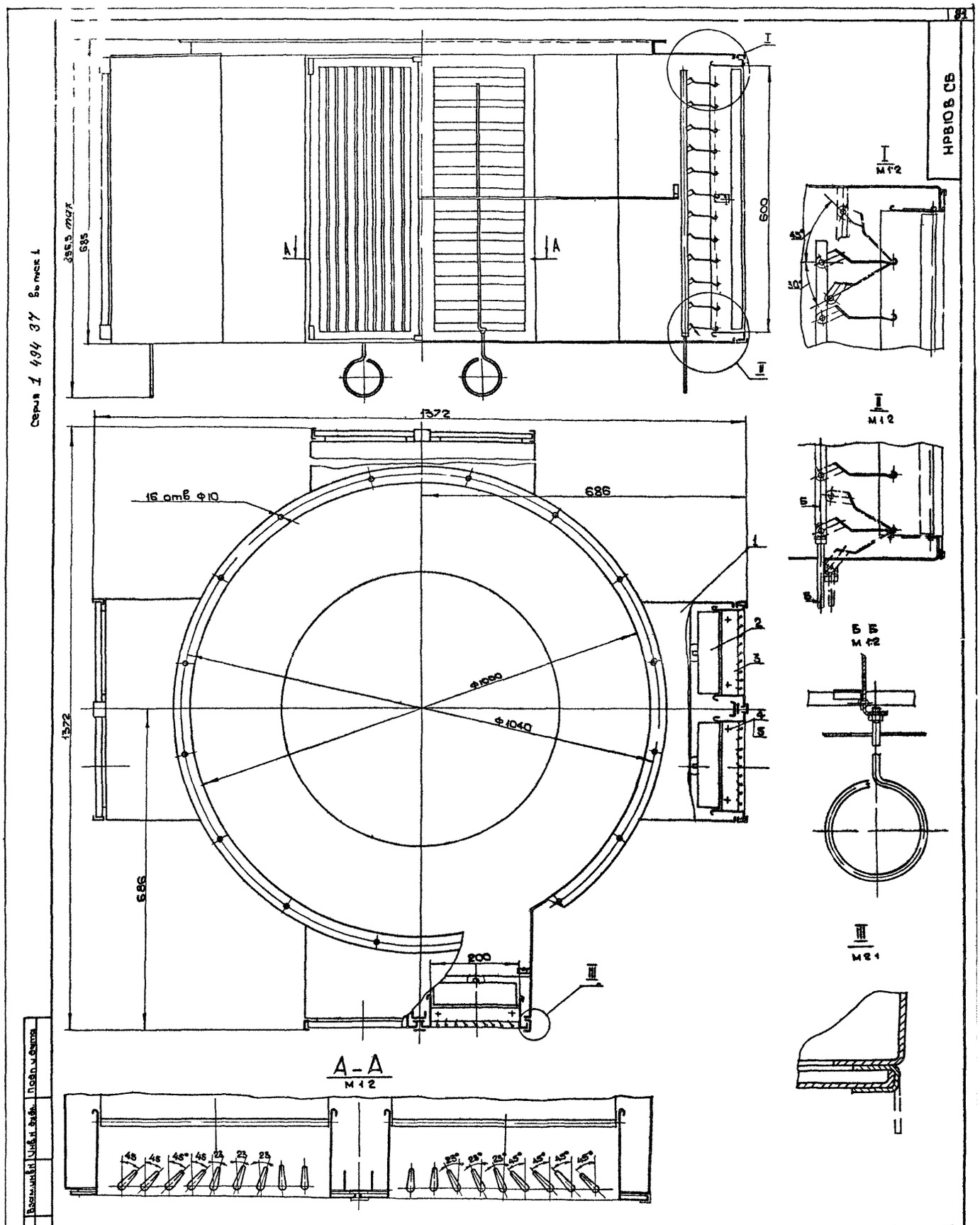

1 Регулировку решетки в рабочем положении производить ключом чертеж НРВ К

2 Размеры для справок

Изм	Лист	№ докум.	Под	Дата
Разр. д.	Лебедев В			
Пров	Лебедев П			
Т контр	Гагин			
Нач. тд.	Бецерма			
Н контр.	Дем янов			
Утв.	Овчи			

НРВ10В СБ

Воздухораспределитель НРВ 10В

Сборочный чертеж

Лит	Масса	Масштаб
	93	1:5

Лист | Листов 1

МИСС СССР

Главпромвентиляция

ГПИ Проектпромвентиляция

Копирова

Формат 22

НРВ 10 В-01 СБ

Серия 1 494-32, выпуск 1

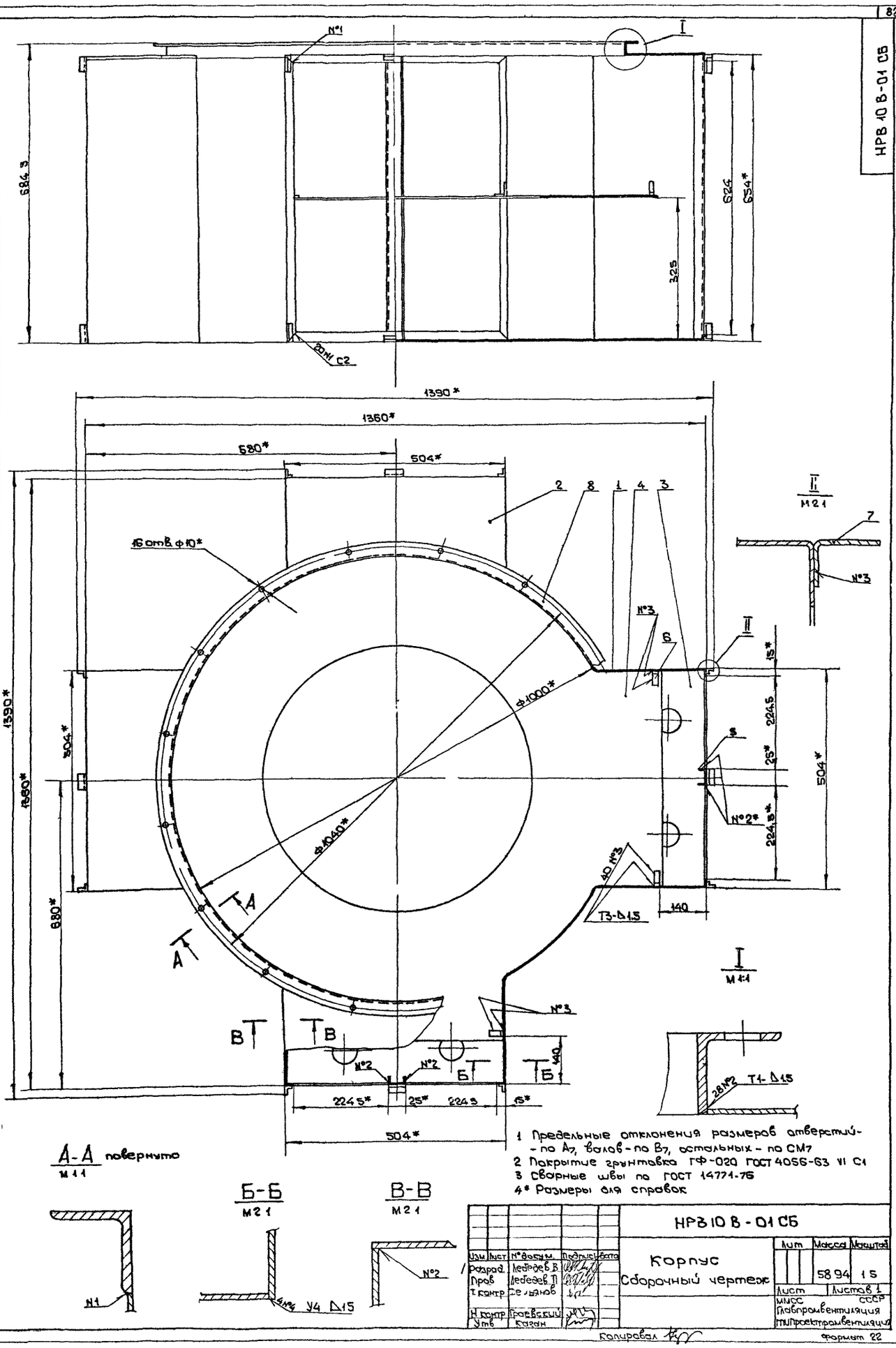

1 Предельные отклонения размеров отверстий - по А7, валов - по В7, остальных - по СМ7
2 Покрытие грунтовка ГФ-020 ГОСТ 4056-63 VI С1
3 Сварные швы по ГОСТ 14771-76
4* Размеры для справок

А-А повернуто
М 1:1

Б-Б
М 2:1

В-В
М 2:1

Изм.	Лист	№ докум.	Подпись
Разраб.		Медведев В.	
Пров.		Медведев П.	
Т. контр.		Селянов	
Н. контр.		Гребецкий	
Утв.		Коган	

НРВ10 В - 01 СБ

Корпус
Сборочный чертеж

Лит.	Масса	Масштаб
	5894	1:5
Лист	Листов 1	

МИОС СССР
Главпромвентиляция
ГПИпроектпромвентиляция

Копировал

Формат А2

Серия 1 494 37, выпуск 1

НРВ 10В-0101

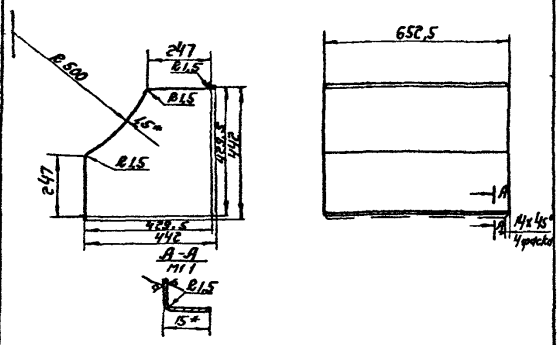

1 Предельные отклонения размеров валов - по B_7, остальных - по $СМ_7$
2 * Размер для справок

Изм.	Лист	№ докум.	Подп.	Дата	НРВ 10В-0101	Лит	Масса	Масштаб
Разраб.		Лебедев В.			Стенка		6,0	1:10
Пров.		Лебедев П.				Лист	Листов 1	
Т. контр.		Граевский			Лист Б ПН 1,5 ГОСТ 19903 74 / 3 III-Ст 3 кп ГОСТ 16523-70	ММСС СССР Главпромвентиляция ГПИ Проектпромвентиляция		
Н. контр.		Пронский						
Утв.		Демьянов						

Инв. № подл. | Подп. и дата | Взам. инв. № | Инв. № дубл. | Подп. и дата

Копировал Бер. Формат 11

НРВ 10В-0103

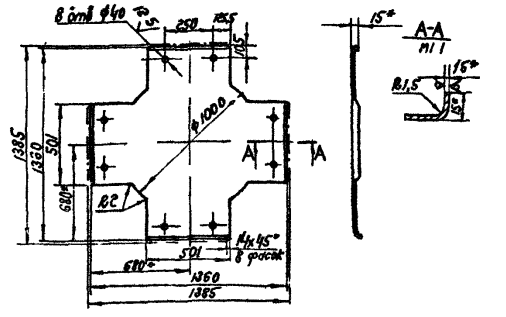

1 Предельные отклонения размеров отверстий - по A_7, валов - по B_7, остальных - по $СМ_7$
2 * Размеры для справок

Изм.	Лист	№ докум.	Подп.	Дата	НРВ 10В-0103	Лит	Масса	Масштаб
Разраб.		Лебедев В.			Дно		14,2	1:20
Пров.		Лебедев П.				Лист	Листов 1	
Т. контр.		Граевский			Лист Б ПН 1,5 ГОСТ 19903 74 / 3 III Ст 3 кп ГОСТ 16523-70	ММСС СССР Главпромвентиляция ГПИ Проектпромвентиляция		
Н. контр.		Пронский						
Утв.		Демьянов						

Инв. № подл. | Подп. и дата | Взам. инв. № | Инв. № дубл. | Подп. и дата

Копировал Бер. Формат 11

НРВ 10В-0104

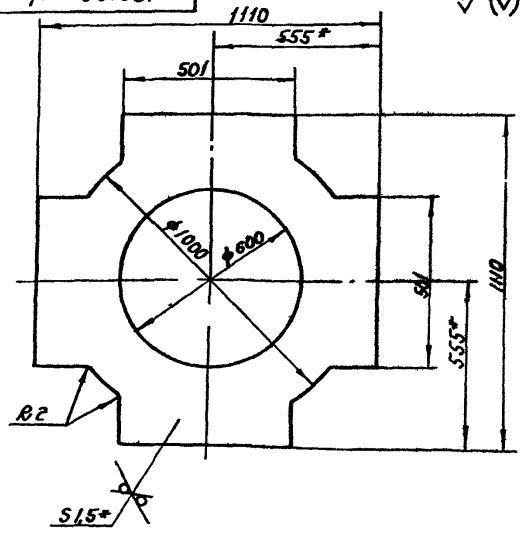

1 Предельные отклонения размеров отверстий - по A_7, валов - по B_7, остальных - по $СМ_7$
2 * Размеры для справок

Изм.	Лист	№ докум.	Подп.	Дата	НРВ 10В-0104	Лит	Масса	Масштаб
Разраб.		Лебедев В.			Диафрагма		8,1	1:10
Пров.		Лебедев П.				Лист	Листов 1	
Т. контр.		Граевский			Лист Б ПН 1,5 ГОСТ 19903 74 / 3 III Ст 3 кп ГОСТ 16523 70	ММСС СССР Главпромвентиляция ГПИ Проектпромвентиляция		
Н. контр.		Пронский						
Утв.		Демьянов						

Инв. № подл. | Подп. и дата | Взам. инв. № | Инв. № дубл. | Подп. и дата

Копировал Бер. Формат 11

НРВ 10Н-0101

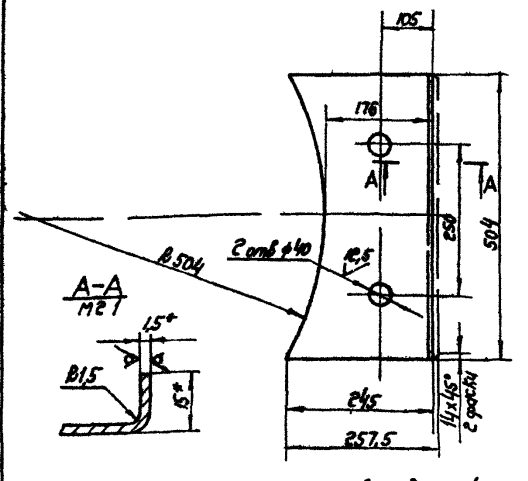

1. Предельные отклонения размеров отверстий - по A_7, валов - по B_7, остальных - по $СМ_7$
2 * Размеры для справок

Изм.	Лист	№ докум.	Подп.	Дата	НРВ 10Н-0101	Лит	Масса	Масштаб
Разраб.		Лебедев В.			Стенка		1,22	1:5
Пров.		Лебедев П.				Лист	Листов 1	
Т. контр.		Граевский			Лист Б ПН 1,5 ГОСТ 19903 74 / 3 III Ст 3 кп ГОСТ 16523 70	ММСС СССР Главпромвентиляция ГПИ Проектпромвентиляция		
Н. контр.		Пронский						
Утв.		Демьянов						

Инв. № подл. | Подп. и дата | Взам. инв. № | Инв. № дубл. | Подп. и дата

Копировал Бер. Формат 11

НРВ10Н СБ

Серия 1 494 37 вы ск 1

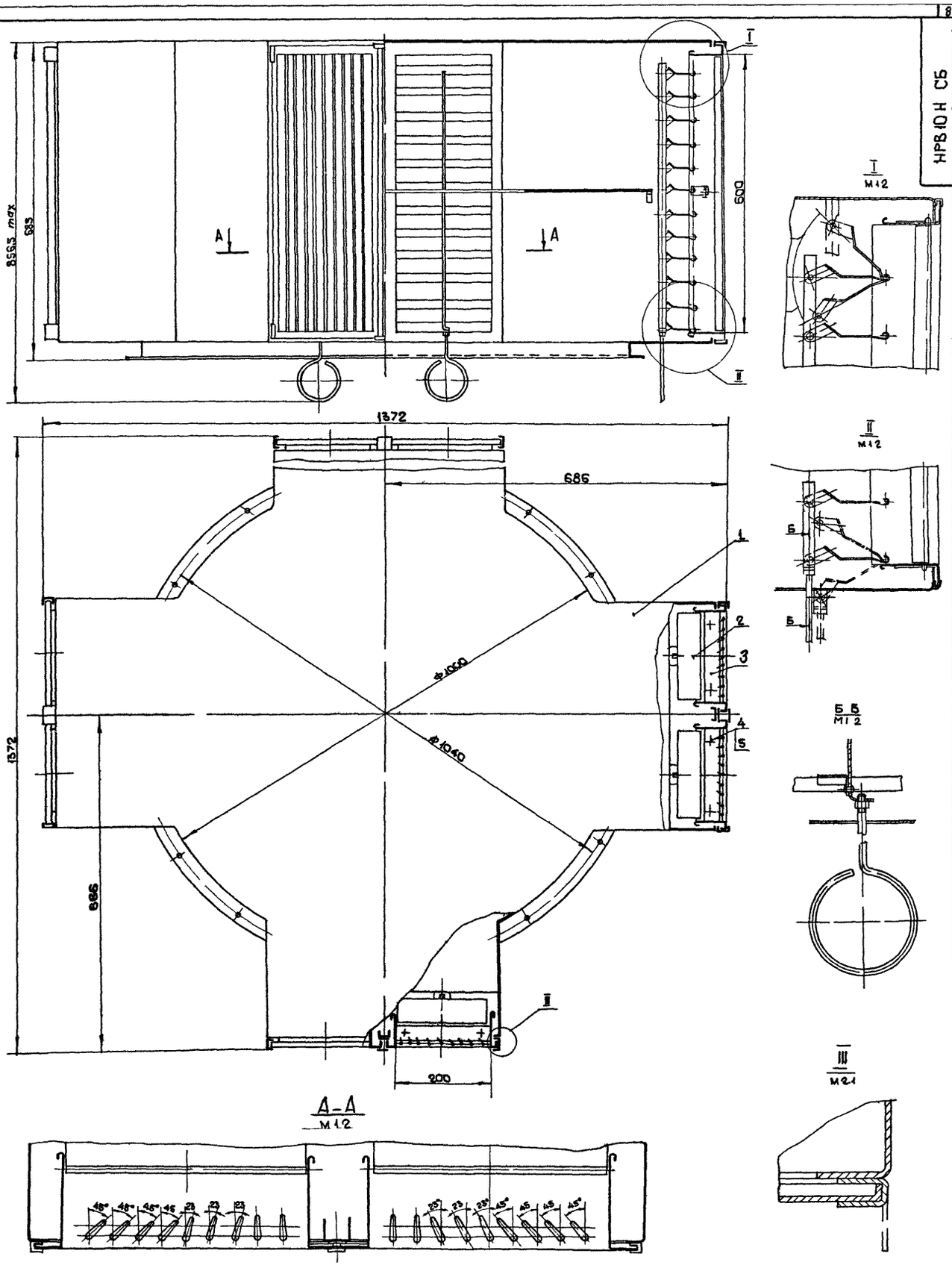

1. Регулировку решетки в рабочем положении производить ючом чертеж НРВ К
2. Размеры для справок

Изм	Лист	№ докум	Дата	
Разраб		Лед сев В		
Пр в		Лед ед В П		
Т контр		К		
Нач отд		Бе з ри		
Н контр		Ге ья в		
Утв		Гв нс ов		

НРВ10Н СБ

Воздухораспределитель НРВ 10Н
Сборочный чертеж

Лит	Масса	Масштаб
	93	15

Лист 1 Листов 1

ММСС СССР
Главрамвентяция
Гипроектромвентяция

Ф рмат 22

Подп и дата | Взам инв № | Инв № подл | Подп и дата | Инв № подл

НРВ 10Н-01 СБ

Серия 1.494-37 Выпуск 1

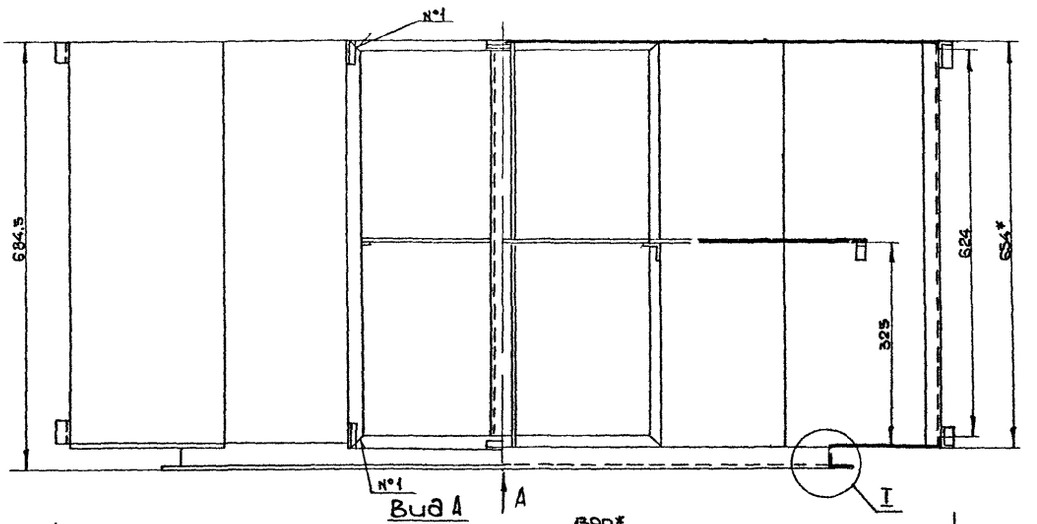

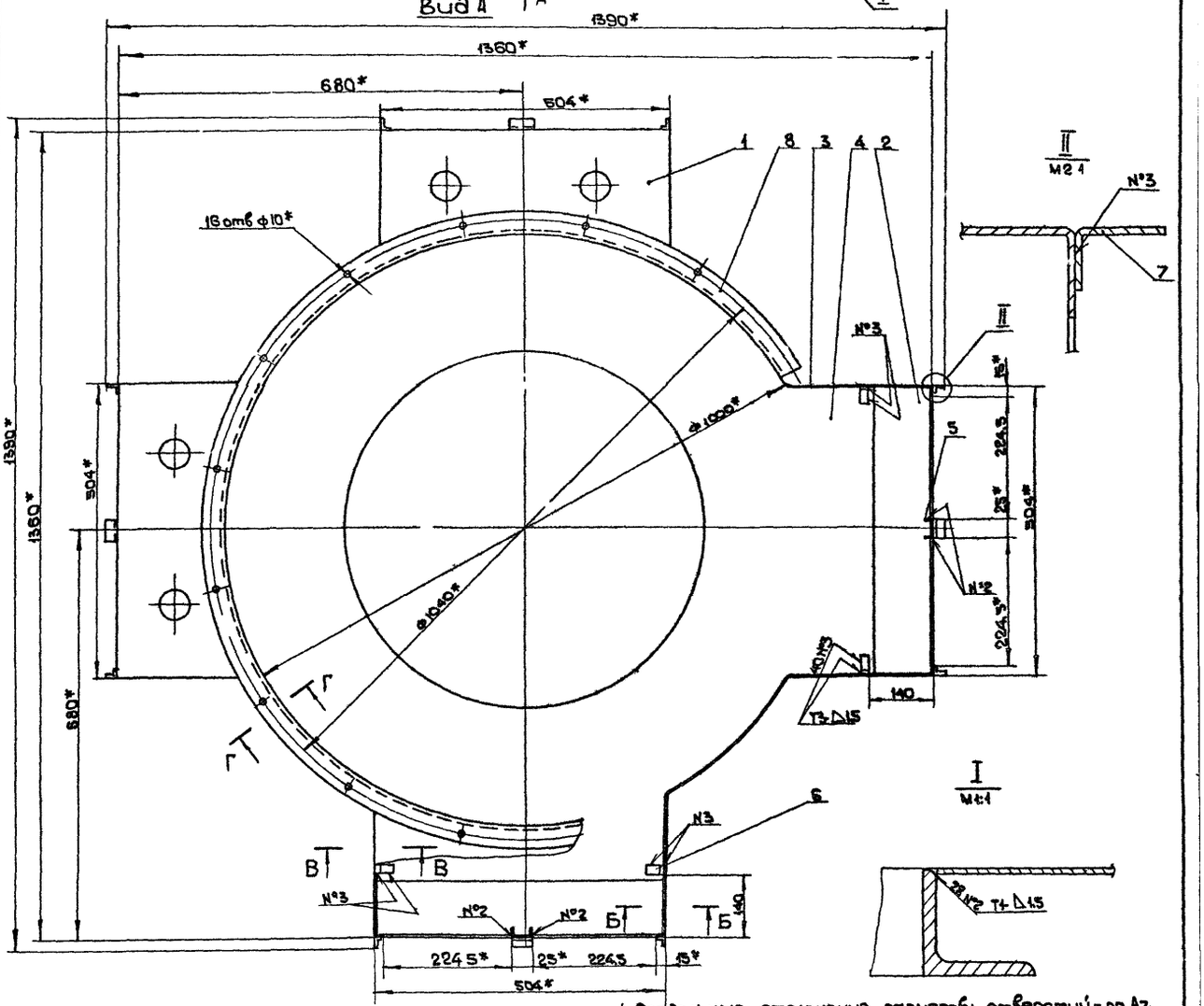

Г-Г повернута
М1:1

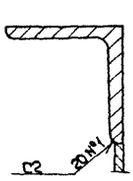

Б Б
М2:1

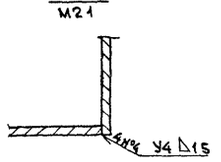

В-В
М2:1

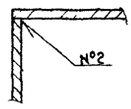

1. Предельные отклонения размеров отверстий - по А7, валов - по В7, остальных - по СМ7
2. Покрытие грунтовка ГФ 020 ГОСТ 4056-63 VI Cl
3. Сварные швы по ГОСТ 14771-76
4* Размеры для справок

Изм.	Лист	№ докум.	Подп.	Дата	
Разраб.		Медведев В.			
Пров.		Медведев П.			
Т.контр.		Демьянов			
Н.контр.		Проверил			
Утв.		Кучеин			

НРВ 10Н-01 СБ

Корпус
Сварочный чертеж

Лит.	Масса	Масштаб
	58,94	1:5

Лист | Листов 1

МИССС СССР
Главпромвентиляция
ГИПРОПРОМВЕНТИЛЯЦИЯ

Копировал

Формат А2

Инв. № подл. | Подп. и дата | Взам. инв. № | Инв. № дубл. | Подп. и дата

Серия 1.494.37 Выпуск 1

НРВ 10Н-0102

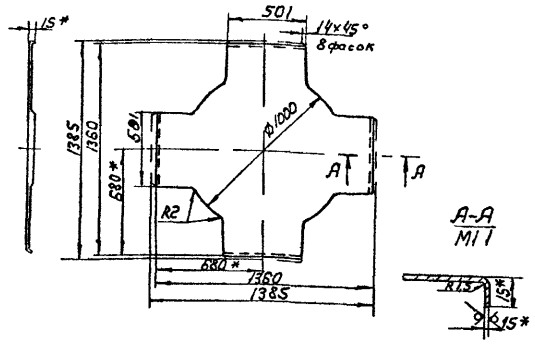

1 Предельные отклонения размеров валов - по 8г, остальных - по 14.

2* Размеры для справок

		НРВ 10Н-0102					
Изм.	Лист	N докум.	Подп.	Дата	Дно	Лит.	Масса	Масштаб
Разраб.	Лебедев						14,4	1:20
Пров.	Лебедев					Лист	Листов 1
Т.контр.	Гребенчик						
Н.контр.	Пронский				Лист 6-ПН 15 ГОСТ 19903-74 / 3-III Ст3 кп ГОСТ 16523-70	ММСС СССР Главпромвентиляция ГПИ Проектпромвентиляция	
Утв.	Демьянов						

Копировал Формат А1

НРВ 11В-0101

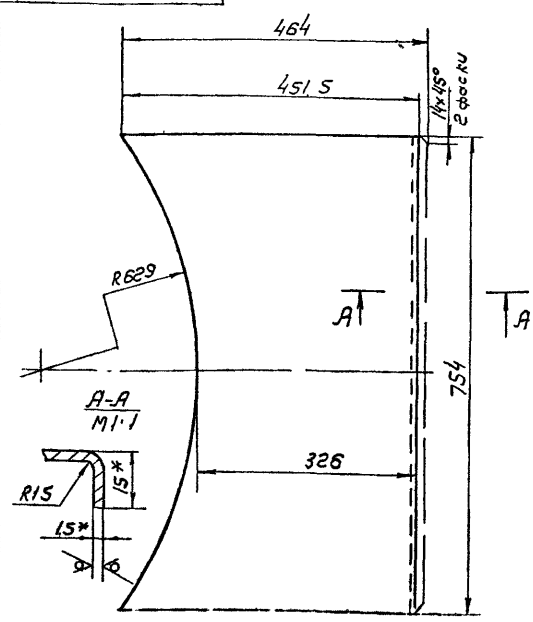

1 Предельные отклонения размеров валов - по 8г, остальных - по 14.

2* Размеры для справок

		НРВ 11В-0101					
Изм.	Лист	N докум.	Подп.	Дата	Стенка	Лит.	Масса	Масштаб
Разраб.	Лебедев						3,3	1:5
Пров.	Лебедев					Лист	Листов 1
Т.контр.	Гребенчик						
Н.контр.	Пронский				Лист 6-ПН-15 ГОСТ 19903-74 / 3-III Ст3 кп ГОСТ 16523-70	ММСС СССР Главпромвентиляция ГПИ Проектпромвентиляция	
Утв.	Демьянов						

Копировал Формат А1

Формат	Зона	Поз.	Обозначение	Наименование	Кол.	Примечание
				Документация		
А4			НРВ 11В СБ	Сборочный чертеж		*) 22.12
11			НРВ.Д1	Технические требования		
				Сборочные единицы		
11	1		НРВ 11В-01	Корпус	1	
11	2		НРВ 4В-02	Решетка регулирующая	12	
				Детали		
11	3		НРВ 5В-0001	Гребенка	8	
11	4		НРВ 5В-0002	Гребенка	4	
				Стандартные изделия		
		5		Болт М4х636		
				ГОСТ 7805-70	24	
		6		Гайка М4		
				ГОСТ 5927-70	24	

		НРВ 11В					
Изм.	Лист	N докум.	Подп.	Дата	Воздухораспределитель НРВ 11В	Лит.	Лист	Листов
Разраб.	Лебедев							1
Пров.	Лебедев					ММСС СССР Главпромвентиляция ГПИ Проектпромвентиляция	
Н.контр.	Гребенчик						
Утв.	Демьянов						

Копировал Формат А1

Формат	Зона	Поз.	Обозначение	Наименование	Кол.	Примечание
				Документация		
А4			НРВ 11Н СБ	Сборочный чертеж		*) 22.12
11			НРВ.Д1	Технические требования		
				Сборочные единицы		
11	1		НРВ 11Н-01	Корпус	1	
11	2		НРВ 4-02	Решетка регулирующая	12	
				Детали		
11	3		НРВ 5В-0001	Гребенка	8	
11	4		НРВ 5В-0002	Гребенка	4	
				Стандартные изделия		
		5		Болт М4х636		
				ГОСТ 7805-70	24	
		6		Гайка М4		
				ГОСТ 5927-70	24	

		НРВ 11Н					
Изм.	Лист	N докум.	Подп.	Дата	Воздухораспределитель НРВ 11Н	Лит.	Лист	Листов
Разраб.	Лебедев							1
Пров.	Лебедев					ММСС СССР Главпромвентиляция ГПИ Проектпромвентиляция	
Н.контр.	Гребенчик						
Утв.	Демьянов						

Копировал Формат А1

Серия 1 494-37, выпуск 1

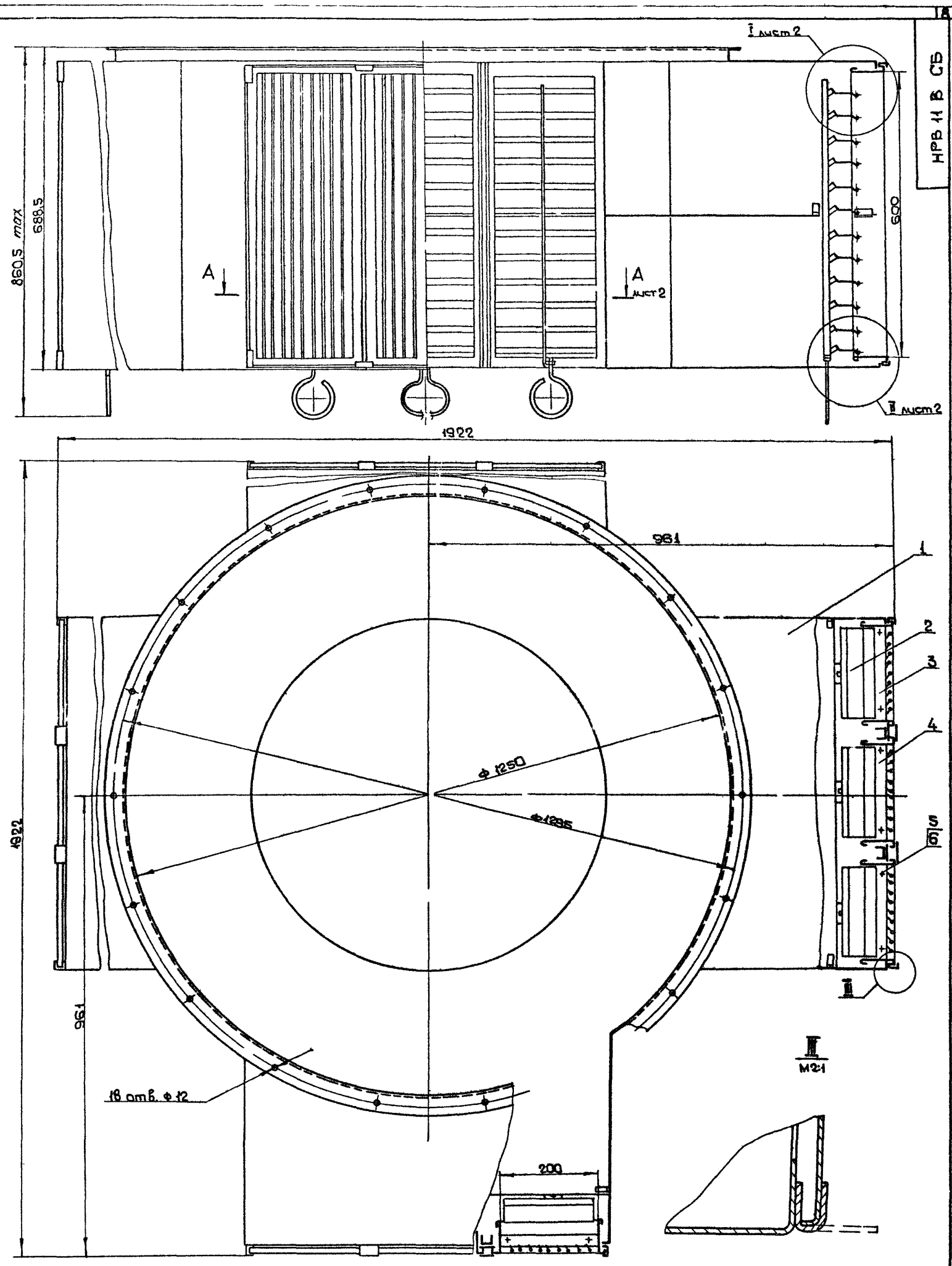

1 Регулировку решеток в рабочем положение производить ключом черт НРВ-К

2 Размеры для справок

Изм	Лист	№ докум.	Подп.	Дата	НРВ 11 В СБ		
Разраб	Лебедев В				Воздухораспределитель НРВ 11 В Сборочный чертеж	Лит	Масса 154 3 / Масштаб 1 5
Пров	Лебедев П					Лист 1	Листов 2
Т.контр	Каган					ММСС СССР Главпромвентиляция ТИПроектпромвентиляция	
Нач отд	Бензерман						
Н контр	Демьянов						
Утв	Овчинников						

Копировал

Формат 22

Инв № подл. | Подп. и дата | Взам инв № | Инв № дубл. | Подп. и дата

НРВ11ВСБ

Серия 1494-37, выпуск 1

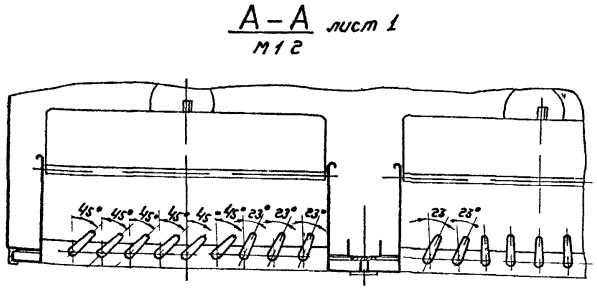

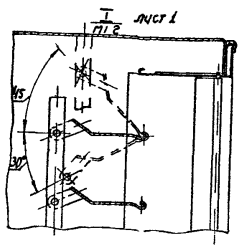

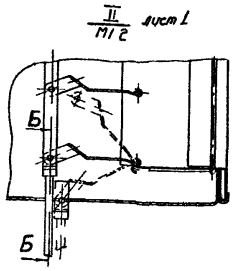

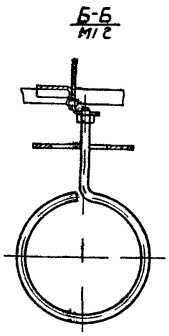

Изм	Лист	№ докум	Подп	Дата	НРВ 11 В СБ	Лит	Масса	Масштаб
1	Разраб	Лебедев В			Воздухораспределитель НРВ 11 В Сборочный чертеж		—	—
	Пров	Лебедев П				Лист 2	Листов	
	Т. контр	Каган				ММСС СССР Главпромвентиляция ГПИ Проектпромвентиляция		
	Нач отд	Бейзерман						
	Н контр	Демьянов						
	Утв	Овчинников						

Копировал Бер Формат 12

Формат	Зона	Поз	Обозначение	Наименование	Кол	Примечание
				Документация		
22			НРВ11В 01 СБ	Сборочный чертеж		
				Детали		
11		1	НРВ 11 В-0101	Стенка	4	
11		2	НРВ 11 В-0102	Дно	1	
11		3	НРВ 11 В-0103	Диафрагма	1	
11		4	НРВ 11 В-0104	Стенка	4	
11		5	НРВ 4В-0104	Стойка	8	
11		6	НРВ 1В-0105	Лапка	8	
11		7	НРВ 1В-0109	Скоба	32	
				Прочие изделия		
		8		Фланец круглый для сборных и фальцевых воздуховодов СТД 201 00 000 22 ТУ 36 1508 75	1	

Изм	Лист	№ докум	Подп	Дата	НРВ 11В-01	Лит	Лист	Листов
1	Разраб	Лебедев В			Корпус			1
	Пров	Лебедев П				ММСС СССР Главпромвентиляция ГПИ Проектпромвентиляция		
	Н контр	Граевский						
	Утв	Демьянов						

Копировал Бер Формат 11

Формат	Зона	Поз	Обозначение	Наименование	Кол	Примечание
				Документация		
22			НРВ 11Н-01 СБ	Сборочный чертеж		
				Детали		
11		1	НРВ 11Н-0101	Стенка	4	
11		2	НРВ 11Н-0102	Дно	1	
11		3	НРВ 11В-0103	Диафрагма	1	
11		4	НРВ 11В-0104	Стенка	4	
11		5	НРВ 4В-0104	Стойка	8	
11		6	НРВ 1В-0105	Лапка	8	
11		7	НРВ 1В-0109	Скоба	32	
				Прочие изделия		
		8		Фланец круглый для сварных и фальцевых воздуховодов СТД 201 00 000 22 ТУ36-1508-75	1	

Изм	Лист	№ докум	Подп	Дата	НРВ 11Н-01	Лит	Лист	Листов
	Разраб	Лебедев В			Корпус			1
	Пров	Лебедев П				ММСС СССР Главпромвентиляция ГПИ Проектпромвентиляция		
	Н контр	Граевский						
	Утв	Демьянов						

Копировал Бер Формат 11

Серия 1 494-37, выпуск 1

НРВ 11 В-01 СБ

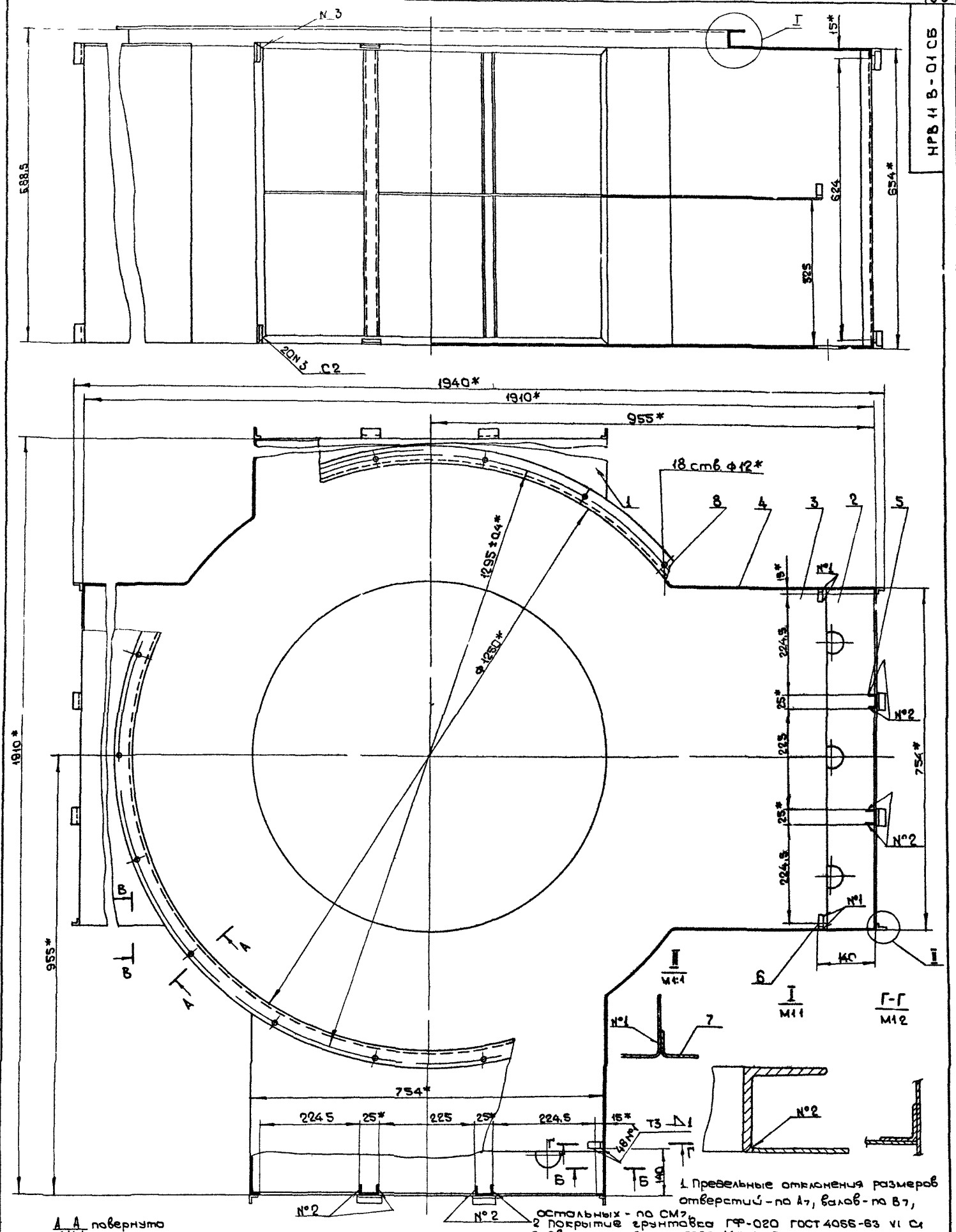

1. Предельные отклонения размеров отверстий - по А7, валов - по В7, остальных - по СМ7.
2. Покрытие грунтовка ГФ-020 ГОСТ 4056-63 VI С1
3. Сварные швы по ГОСТ 14771 76
4. * Размеры для справок

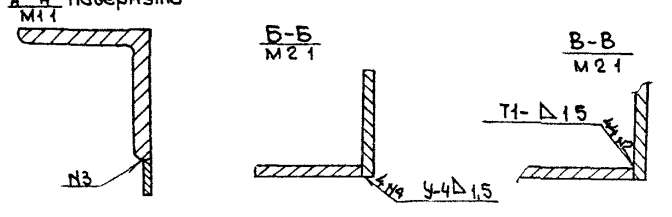

Изм.	Лист	№ докум.	Подп.	Дата
Разраб.		Лебедев В		
Пров.		Лебедев П		
Т. контр.		Демьянов		
Н. контр.		Граевский		
Утв.		Каган		

НРВ 11 В-01 СБ

Корпус
Сборочный чертеж

Лит.	Масса	Масштаб
	103 1	1 5

Лист | Листов 1

ММСС СССР
Главпромвентиляция
ГПИ Проектпромвентиляция

Инв. № подл. | Подп. и дата | Взам. инв. № | Инв. № дубл. | Подп. и дата

Копировал Кур

Формат 22

Серия 1494 ЭТ, Выпуск 1

НРВ 11 Н СБ

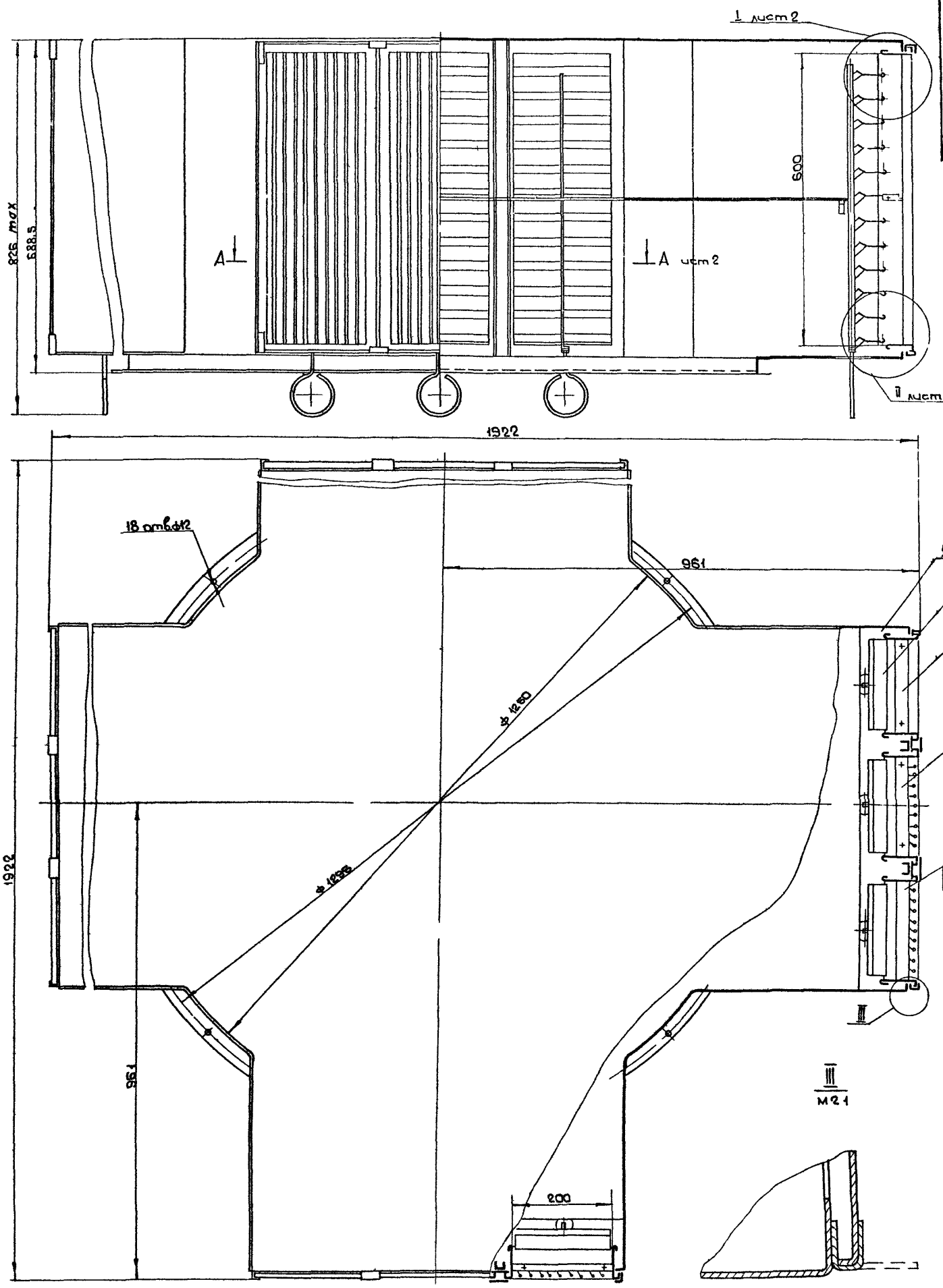

1 Регулировку решеток в рабочем положении производить ключом черт НРВ-К

2 Размеры для справок

Изм.	Кол. уч.	Лист	№ док.	Подп.	Дата
Разраб.	Лебедев В.		
Пров.	Лебедев П.		
Т. контр.	Каган		
Нач. отд.	Бейзерман		
Н. контр.	Демьянов		
Утв.	Овчинников		

НРВ 11 НСБ

Воздухораспределитель НРВ 11Н
Сборочный чертеж

Лит.	Масса	Масштаб
	154 3	1:5

Лист 1 Листов 2

ММСС СССР Главпромвентиляционный проект

Копировал

Формат А2

Инв. № подл. | Подпись и дата | Взам. инв. № | Инв. № дубл. | Подпись и дата

НРВ 11Н СБ

Серия 1.494-3 Выпуск 1

А-А лист 1
М12

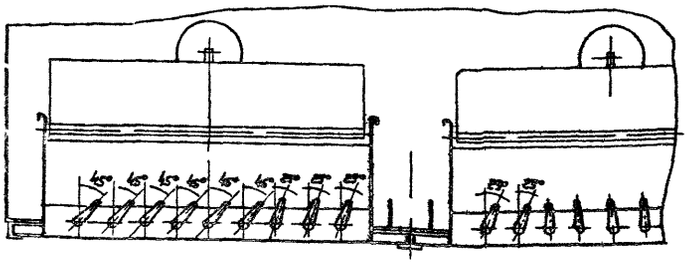

I лист 1
М12

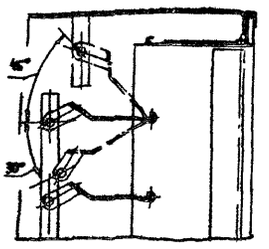

II лист 1
М12

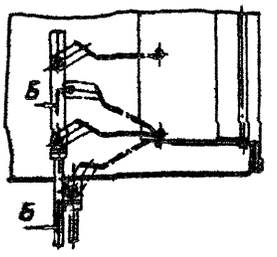

Б-Б
М12

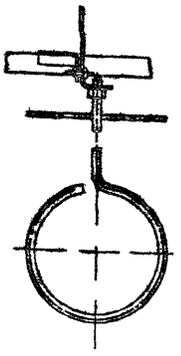

Изм	Лист	N докум	Подп	Дата	НРВ 11Н СБ	Лит	Масса	Масштаб
Разраб		Лебедев В			Воздухораспределитель НРВ 11Н		-	—
Пров		Лебедев П			Сборочный чертеж	Лист 2	Листов	
Т контр		Каган				МИСС СССР Главпромвентиляция ГПИ Проектпромвентиляция		
Нач отд		Бейзерман						
Н контр		Демьянов						
Утв		Овчинников						

Копировал В— Формат 12

НРВ 11В-0102

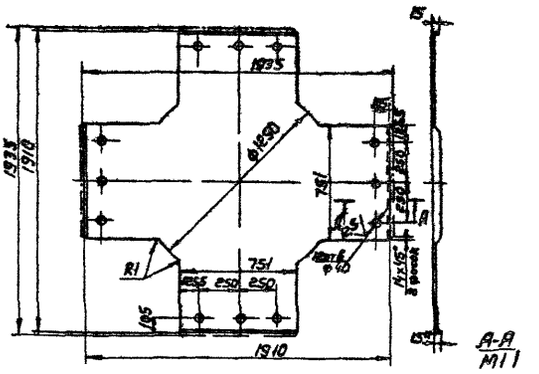

А-А
М11



1. Предельные отклонения размеров отверстий - по А, валов-по В7 остальных - по СМ7
2* Размеры для справок

Изм	Лист	N докум	Подп	Дата	НРВ 11В-0102	Лит	Масса	Масштаб
1	Разраб	Лебедев В			Дно		26 6	1 20
	Пров	Лебедев П				Лист	Листов 1	
	Т контр	Граевский				МИСС СССР Главпромвентиляция ГПИ Проектпромвентиляция		
	Н контр	Пронский			Лист Б-ПН 1.5 ГОСТ 19903 74 3 III Ст3 КП ГОСТ 16523 70			
	Утв	Демьянов						

Копировал В— Формат 11

НРВ 11В-0103

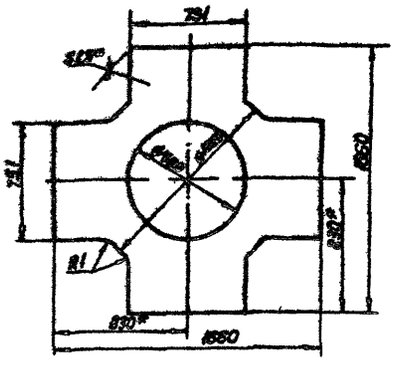

1. Предельные отклонения размеров отверстий - по А7 валов-по В7, остальных - по СМ7
2* Размеры для справок

Изм	Лист	N докум	Подп	Дата	НРВ 11В-0103	Лит	Масса	Масштаб
1	Разраб	Лебедев В			Диафрагма		18,2	1 20
	Пров	Лебедев П				Лист	Листов 1	
	Т контр	Граевский				МИСС СССР Главпромвентиляция ГПИ Проектпромвентиляция		
	Н контр	Пронский			Лист Б-ПН 1.5 ГОСТ 19903 74 3 III-Ст3 КП ГОСТ 16523-70			
	Утв	Демьянов						

Копировал В— Формат 11

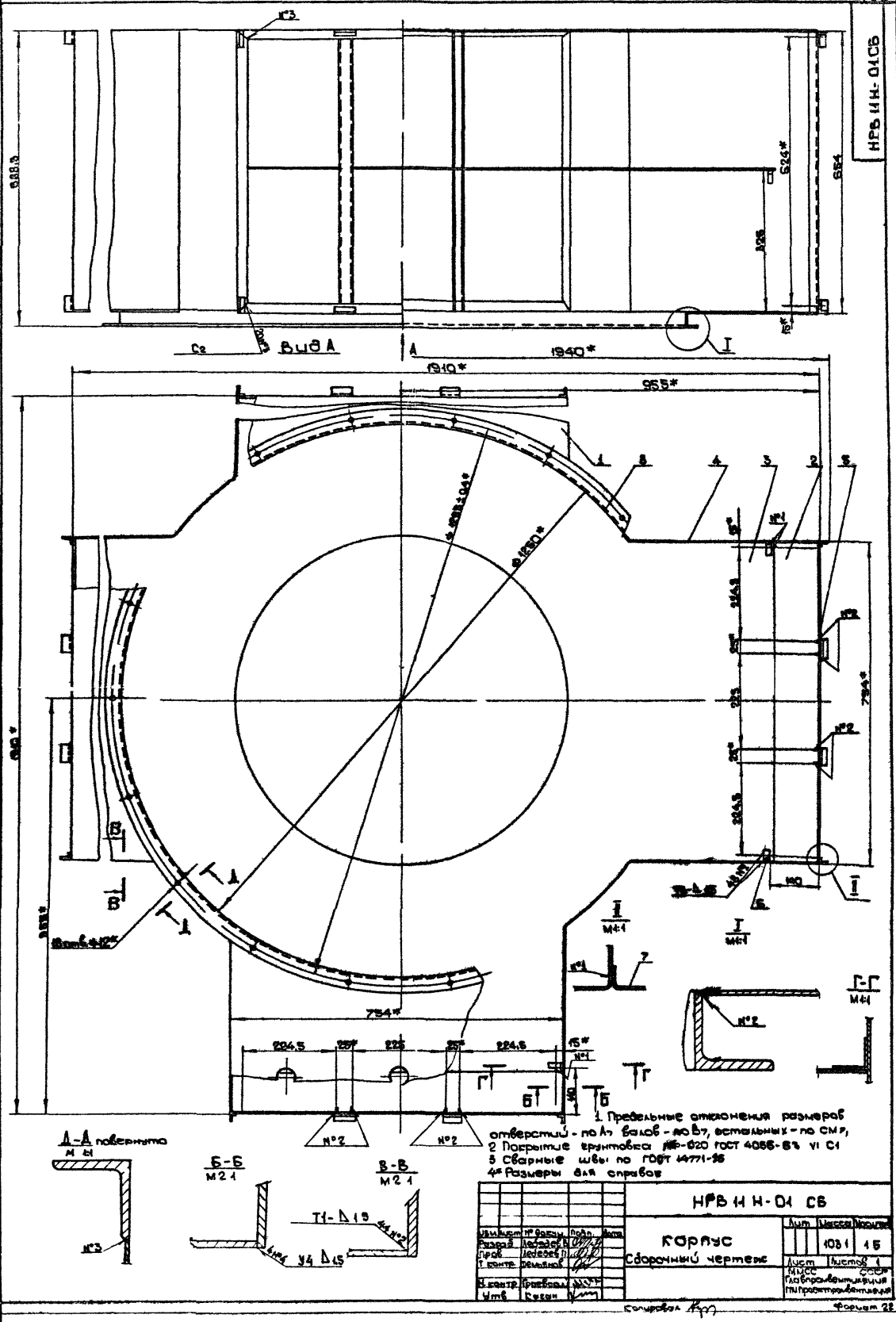

Серия 1494-37 выпуск 1
НРВ 11 Н-01 СБ
Вид А
1940*
1910*
955*
754*
624*
654
326
Д-Д повернуто
М 1:1
Б-Б
М 2:1
В-В
М 2:1
Т1-Д 1,5
У4 Д 1,5
Г-Г
М 1:1
1. Предельные отклонения размеров отверстий - по А7 валов - по В7, остальных - по СМ7,
2 Покрытие грунтовка ПФ-020 ГОСТ 4056-63 VI С1
3 Сварные швы по ГОСТ 14771-76
4* Размеры для справок
НРВ 11 Н-01 СБ
Корпус
Сборочный чертеж
Лит
Масса
Масштаб
1031
1:5
Лист
Листов 1
МИСС
ССР
Главпромвентиляция
ПИ Проектпромвентиляция
Изм
Лист
№ докум.
Подп.
Дата
Разраб
Ледедев
Пров
Ледедев
Т. контр.
Демьянов
Н. контр.
Гроевская
Утв
Сиган
Копировал
Формат 22

Серия 1.494.37, выпуск 1

НРВ 11В-0104

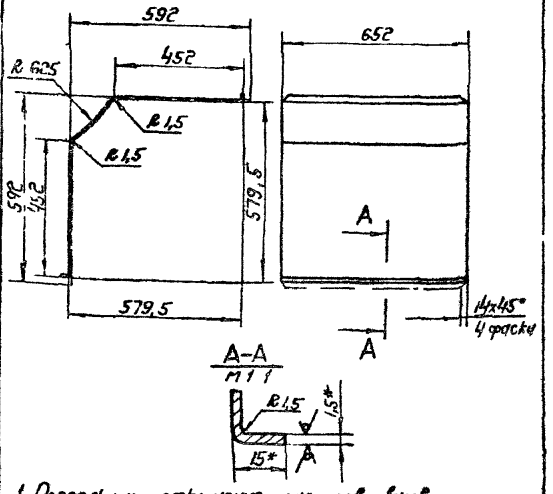

1 Предельные отклонения размеров валов - по B_7, остальных - по $СМ_7$

2* Размеры для справок

Изм.	Лист	№ докум.	Подп.	Дата	НРВ 11В-0104		
Разраб.		Лебедев В.			Стенка	Лит.	Масса 8,3 / Масштаб 1:10
Пров.		Лебедев П.				Лист	Листов 1
Т. контр.		Граевский					
Н. контр.		Пронский			Лист Б ПН 1,5 ГОСТ 19903 54 / 3 III Ст 3 кп ГОСТ 16523 70	ММСС СССР Главпромвентиляция ГПИ Проектпромвентиляция	
Утв.		Демьянов					

Копировал Ф. Формат 11

НРВ 11Н-0101

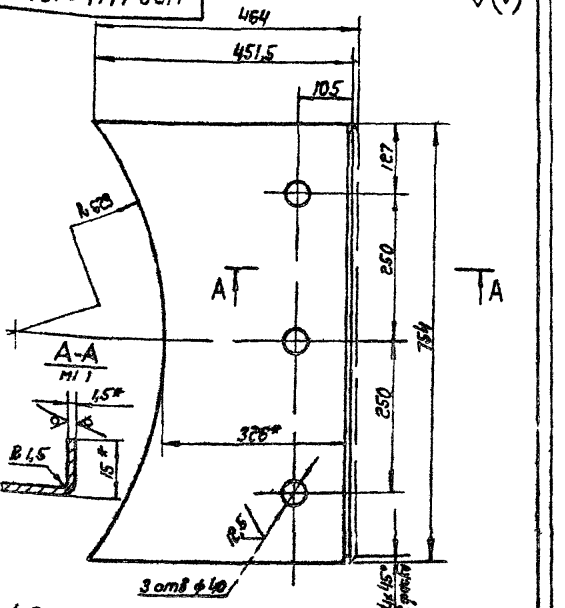

1 Предельные отклонения размеров отверстий - по A_7, валов - по B_7, остальных - по $СМ_7$

2* Размеры для справок.

Изм.	Лист	№ докум.	Подп.	Дата	НРВ 11Н-0101		
Разраб.		Лебедев В.			Стенка	Лит.	Масса 3,3 / Масштаб 1:5
Пров.		Лебедев П.				Лист	Листов 1
Т. контр.		Граевский					
Н. контр.		Пронский			Лист Б ПН 1,5 ГОСТ 19903 74 / 3 III Ст 3 кп ГОСТ 16523-70	ММСС СССР Главпромвентиляция ГПИ Проектпромвентиляция	
Утв.		Демьянов					

Копировал Ф. Формат 11

НРВ 11Н-0102

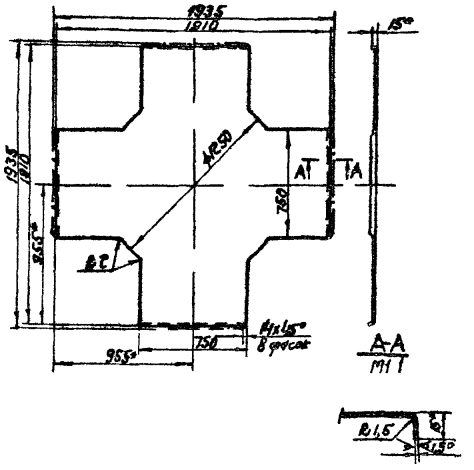

1 Предельные отклонения размеров валов - по B_7, остальных - по $СМ_7$

2* Размеры для справок

Изм.	Лист	№ докум.	Подп.	Дата	НРВ 11Н-0102		
Разраб.		Лебедев В.			Дно	Лит.	Масса 22,8 / Масштаб 1:10
Пров.		Лебедев П.				Лист	Листов 1
Т. контр.		Граевский					
Н. контр.		Пронский			Лист Б ПН 1,5 ГОСТ 19903 74 / 3 III-Ст 3 кп ГОСТ 16523 70	ММСС СССР Главпромвентиляция ГПИ Проектпромвентиляция	
Утв.		Демьянов					

Копировал Ф. Формат 11

НРВ 12В-0101

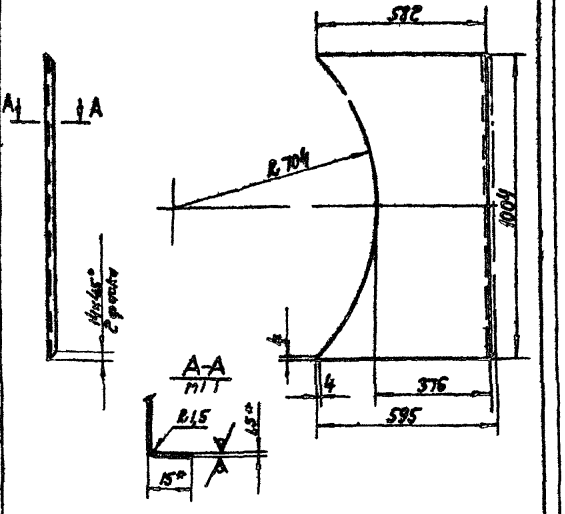

1 Предельные отклонения размеров валов - по B_7, остальных - по $СМ_7$

2* Размеры для справок

Изм.	Лист	№ докум.	Подп.	Дата	НРВ 12В-0101		
Разраб.		Лебедев В.			Стенка	Лит.	Масса 5,4 / Масштаб 1:10
Пров.		Лебедев П.				Лист	Листов 1
Т. контр.		Граевский					
Н. контр.		Пронский			Лист Б ПН 1,5 ГОСТ 19903 74 / 3 III-Ст 3 кп ГОСТ 16523 70	ММСС СССР Главпромвентиляция ГПИ Проектпромвентиляция	
Утв.		Демьянов					

Копировал Ф. Формат 11

Серия 1 494 37 выпуск 1

Изм	Лист	№ докум	Подп	Дата

Формат	Зона	Поз	Обозначение	Наименование	Кол	Примечание
				Документация		
			НРВ 12В СБ	Сборочный чертеж		*22,12
			НРВ Д1	технические требования		
				Сборочные единицы		
11		1	НРВ 12В 01	Корпус	1	
11		2	НРВ 4В-02	Решетка регулирующая	16	
				Детали		
11		3	НРВ 6В 0001	Гребенка	8	
11		4	НРВ 6В 0002	Гребенка	8	
				Стандартные изделия		
		5		Болт М4х6 36 ГОСТ 7805-70	32	
		6		Гайка М4,4 ГОСТ 5927-70	32	

Изм	Лист	№ докум	Подп	Дата
Разраб		Лебедев В		
Пров		Лебедев П		
Н. контр		Гравскин		
Утв		Демьянов		

НРВ 12В

Воздухораспределитель НРВ 12В

Лит	Лист	Листов
		1

МГСС СССР Главпромвентиляция ГПИ Проектпромвентиляция

Копировал Сер. Формат 11

Изм	Лист	№ докум	Подп	Дата
Разраб		Лебедев В		
Пров		Лебедев П		
Н. контр		Гравскин		
Утв		Демьянов		

НРВ 12В 01

Корпус

Лит	Лист	Листов
		1

МГСС СССР Главпромвентиляция ГПИ Проектпромвентиляция

Копировал Сер. Формат 11

Изм	Лист	№ докум	Подп	Дата
Разраб		Лебедев В		
Пров		Лебедев П		
Н. контр		Гравскин		
Утв		Демьянов		

НРВ 12В СБ

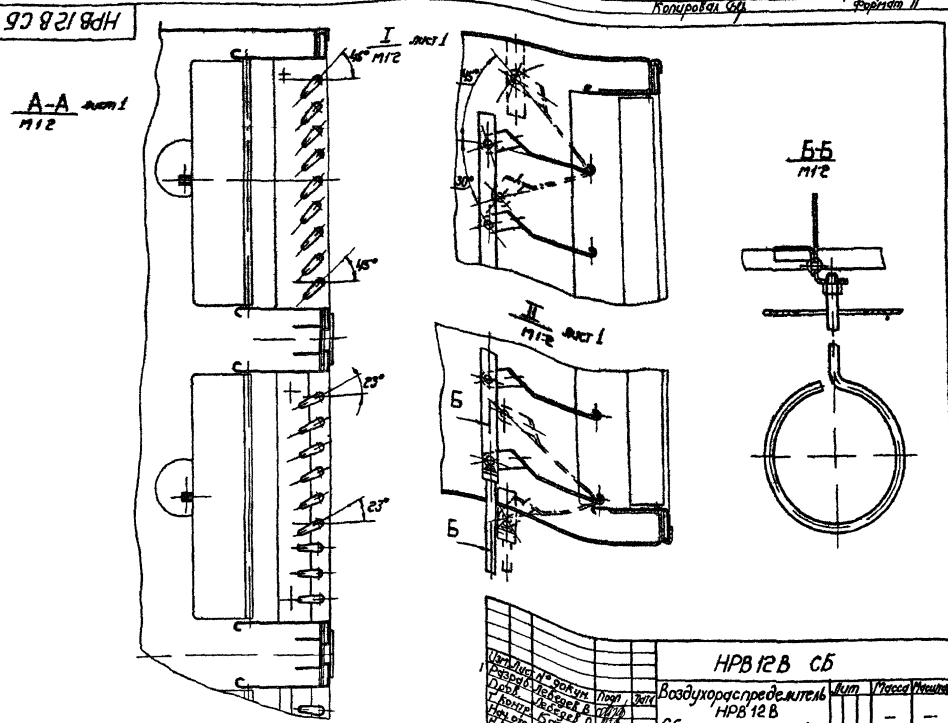

Изм	Лист	№ докум	Подп	Дата
Разраб		Лебедев В		
Пров		Лебедев П		
Т. контр		Баган		
Нач. отд		Бецерман		
Н. контр		Демьянов		
Утв		Овчинников		

НРВ 12В СБ

Воздухораспределитель НРВ 12В Сборочный чертеж

Лит	Масса	Масштаб
	—	—

Лист 2 | Листов

МГСС СССР Главпромвентиляция ГПИ Проектпромвентиляция

Копировал Сер. Формат 12

Серия 1.494-37, выпуск 1

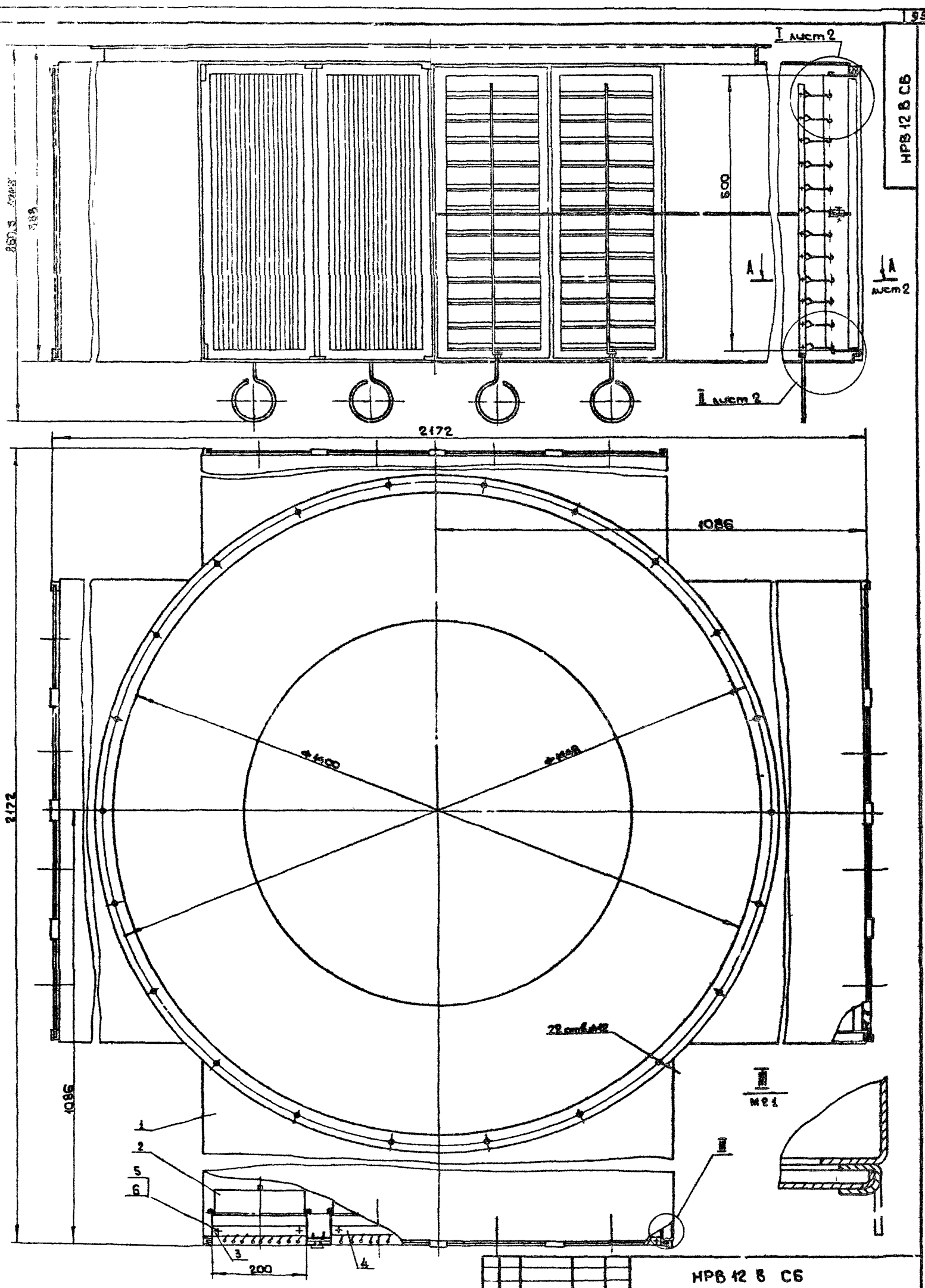

1 Регулировку решеток в рабочем положение производить ключом черт НРВ К

2 Размеры для справок

Изм.	Лист	№ докум.	Подп.	Дата
Разраб.		Лебедев В.		
Пров.		Лебедев П.		
Т. контр.		Каган		
Нач. отд.		Бейзерман		
Н. контр.		Демьянов		
Утв.		Овчинников		

НРВ 12 В СБ

Воздухораспределитель НРВ 12В

Сборочный чертеж

Лит.	Масса	Масштаб
	209,4	1:5

Лист 1 Листов 2

МИСС СССР

Главпромвентиляция

ПИ Проектпромвентиляция

Копировал

Формат 22

Инв. № подл. | Подп. и дата | Взам. инв. № | Инв. № дубл. | Подп. и дата

НРВ 12 В - 01 СБ

Серия 1494 37 выпуск 1

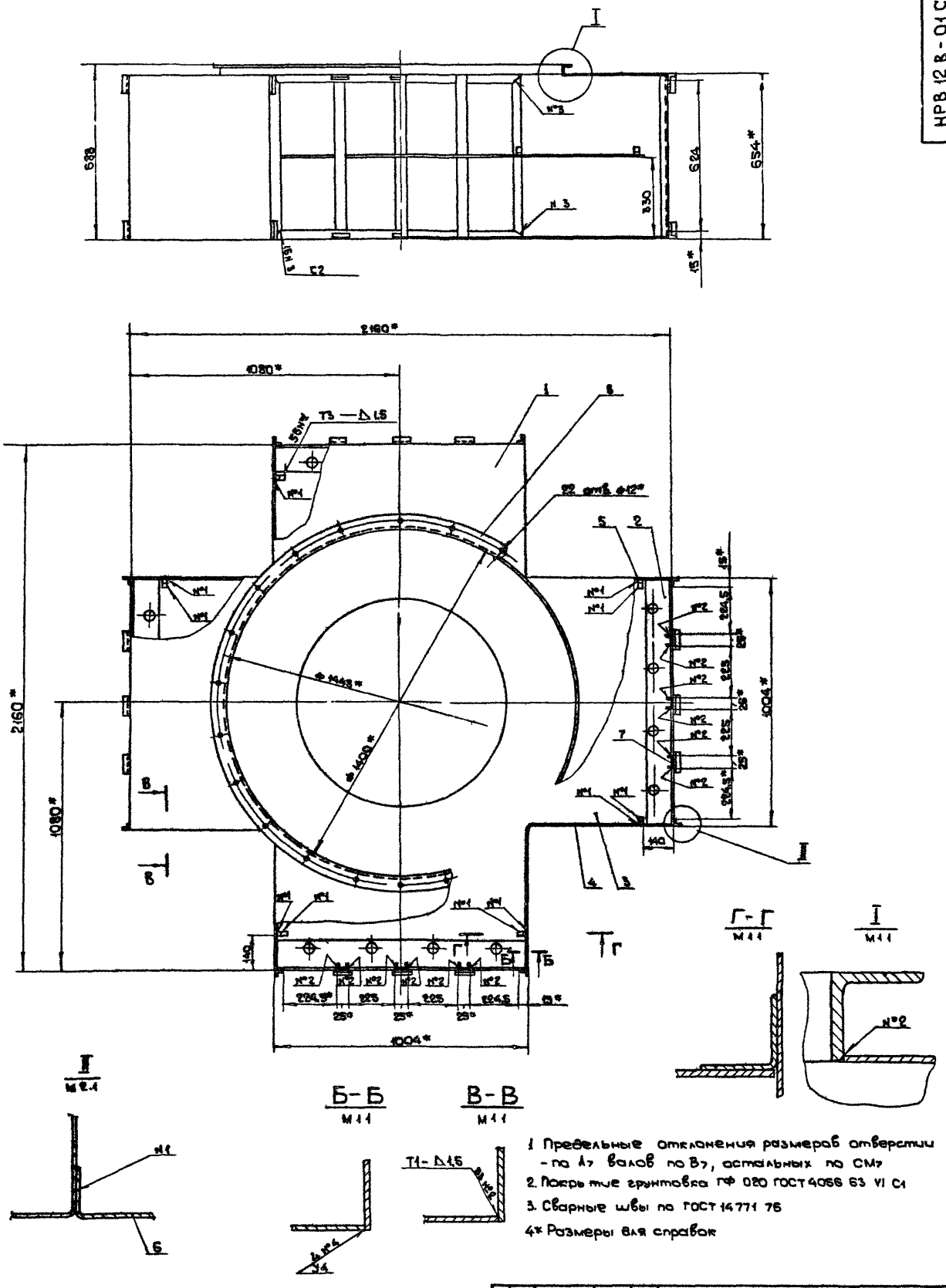

1. Предельные отклонения размеров отверстий - по А7 валов по В7, остальных по СМ7
2. Покрытие грунтовка ГФ 020 ГОСТ 4056 63 VI С1
3. Сварные швы по ГОСТ 14771 76
4* Размеры для справок

					НРВ 12 В - 01 СБ			
Изм	Лист	N докум	Подп	Дата	Корпус Сборочный чертеж	Лит.	Масса	Масштаб
Разраб		Лебедев В					141 32	1:10
Пров		Лебедев П				Лист	Листов 1	
Т. контр.		Демьянов				МИСС СССР Главпромвентиляция ТИПроект промвентиляция		
Н. контр		Граевский						
Утв.		Каган						

Инв. № подл. | Подп. и дата | Взам. инв. № | Инв. № дубл. | Подп. и дата

Копирова

Формат 22

Серия 1.494-37 выпуск 1

НРВ 12В-0102

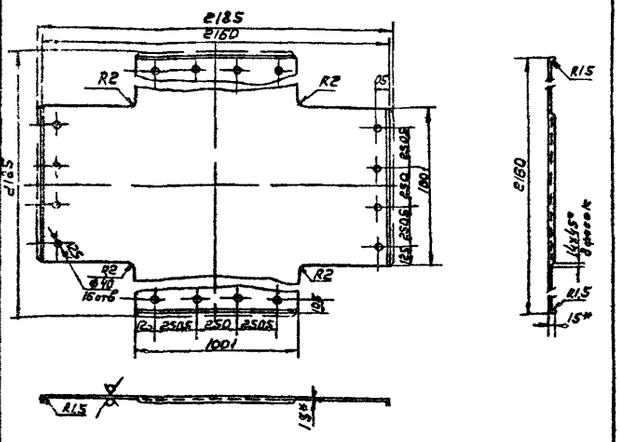

1 Предельные отклонения размеров отверстии - по А- валов - по В7 остальных - по СМ7

2* Размеры для справок

Изм	Лист	N докум.	Подп.	Дата
Разраб.		Лебедев		
Пров.		Лебедев		
Т. контр.		Граевский		
Н. контр.		Пронский		
Утв.		Демьянов		

НРВ 12В-0102

Дно

Лит	Масса	Масштаб
	39 5	1 20

Лист | Листов 1

Лист Б-ПН 15 ГОСТ 19903 74 / 3 III Ст3кп ГОСТ 16523 70

ММСС СССР Главпромвентиляция ГПИ Проектпромвентиляция

Копировал — Формат 11

НРВ 12В-0103

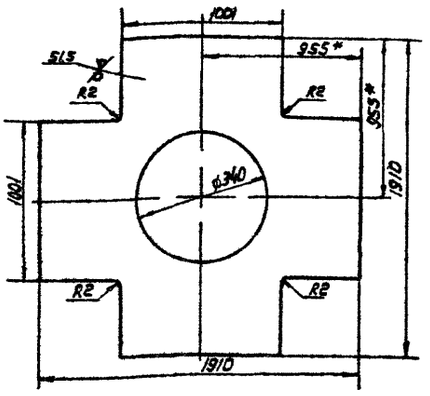

1 Предельные отклонения размеров отверстии - по А7 валов - по В7 остальных по СМ7

2* Размер для справок

Изм	Лист	N докум.	Подп.	Дата
Разраб.		Лебедев		
Пров.		Лебедев		
Т. контр.		Граевский		
Н. контр.		Пронский		
Утв.		Демьянов		

НРВ 12В-0103

Диафрагма

Лит	Масса	Масштаб
	28 0	1 20

Лист | Листов 1

Лист Б-ПН 15 ГОСТ 19903-74 / 3 III Ст 3 кп ГОСТ 16523-70

ММСС СССР Главпромвентиляция ГПИ Проектпромвентиляция

Копировал — Формат 11

НРВ 12В-0104

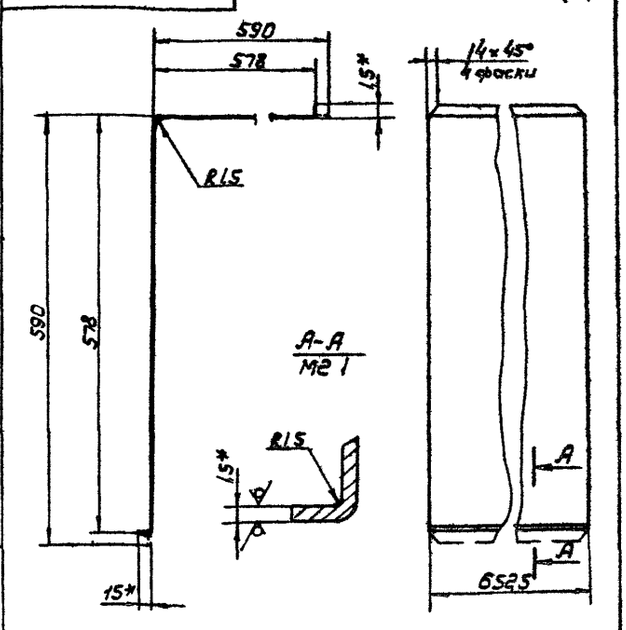

1 Предельные отклонения размеров валов по В7 остальных - по СМ7

2* Размеры для справок

Изм	Лист	N докум.	Подп.	Дата
Разраб.		Лебедев		
Пров.		Лебедев		
Т. контр.		Граевский		
Нач. отд.				
Н. контр.		Пронский		
Утв.		Демьянов		

НРВ 12В-0104

Стенка

Лит	Масса	Масштаб
	8 5	1 4

Лист | Листов 1

Лист Б-ПН 15 ГОСТ 19903 74 / 3 III Ст3кп ГОСТ 16523 70

ММСС СССР Главпромвентиляция ГПИ Проектпромвентиляция

Копировал — Формат 11

НРВ 12Н-0101

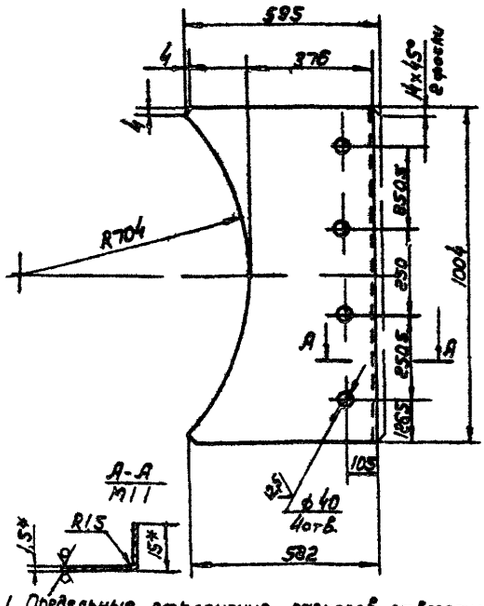

1 Предельные отклонения размеров отверстии по А7 валов по В7 остальных - по СМ7

2* Размеры для справок

Изм	Лист	N докум.	Подп.	Дата
Разраб.		Лебедев		
Пров.		Лебедев		
Т. контр.		Граевский		
Н. контр.		Пронский		
Утв.		Демьянов		

НРВ 12Н-0101

Стенка

Лит	Масса	Масштаб
	5,32	1 10

Лист | Листов 1

Лист Б ПН 15 ГОСТ 19903 74 / 3 III Ст3кп ГОСТ 16523 70

ММСС СССР Главпромвентиляция ГПИ Проектпромвентиляция

Копировал — Формат 11

Формат	Зона	Поз.	Обозначение	Наименование	Кол.	Примечание
				Документация		
1			НРВ 12Н СБ	Сборочный чертеж		22,12
11			НРВ Д1	Технические требования		
				Сборочные единицы		
11		1	НРВ 12Н-01	Корпус	1	
11		2	НРВ 4В-02	Решетка регулирующая	16	
				Детали		
11		3	НРВ 6В-0001	Гребенка	8	
11		4	НРВ 6В-0002	Гребенка	8	
				Стандартные изделия		
		5		Болт М4х6.36 ГОСТ 7805-70	32	
		6		Гайка М4.4 ГОСТ 5927-70	32	

Изм.	Лист	N докум.	Подп.	Дата
Разраб.		Лебедев В.		
Пров.		Лебедев П.		
Н. контр.		Гравский		
Утв.		Демьянов		

НРВ 12Н

Воздухораспределитель НРВ 12Н

Лит | Лист | Листов 1

ММСС СССР Главпромвентиляция ГПИ Проектпромвентиляция

Копировал | Формат А4

Формат	Зона	Поз.	Обозначение	Наименование	Кол.	Примечание
				Документация		
22			НРВ 12Н 01 СБ	Сборочный чертеж		
				Детали		
11		1	НРВ 12Н 0101	Стенка	4	
11		2	НРВ 12Н-0102	Дно	1	
11		3	НРВ 12В-0103	Диафрагма	1	
11		4	НРВ 12В-0104	Стенка	4	
11		5	НРВ 1В-0105	Лапка	8	
11		6	НРВ 1В-0109	Скоба	40	
11		7	НРВ 4В-0104	Стойка	12	
				Прочие изделия		
		8		Фланец круглый для сварных и фальцевых воздуховодов СТД 20100 000-23 ТУ 36-1508-75	1	

Изм.	Лист	N докум.	Подп.	Дата
Разраб.		Лебедев В.		
Пров.		Лебедев П.		
Н. контр.		Гравский		
Утв.		Демьянов		

НРВ 12Н-01

Корпус

Лит | Лист | Листов 1

ММСС СССР Главпромвентиляция ГПИ Проектпромвентиляция

Копировал | Формат А4

НРВ 12Н СБ

А-А М1:2 лист 1

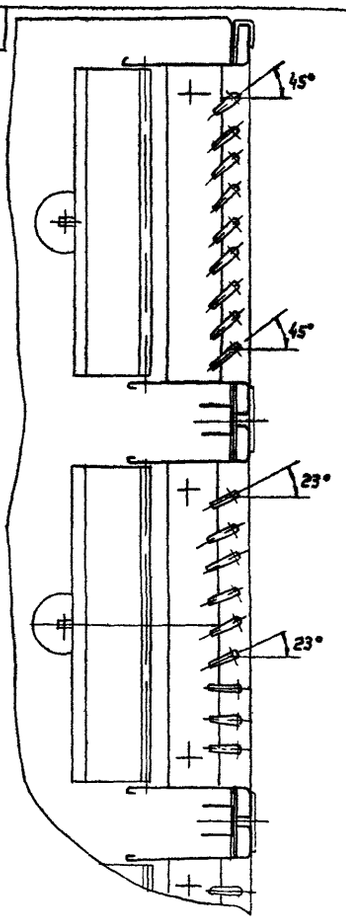

I М1:2 лист 1

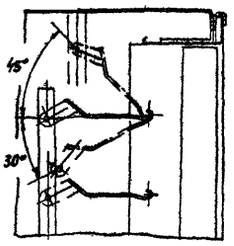

II М1:2 лист 1

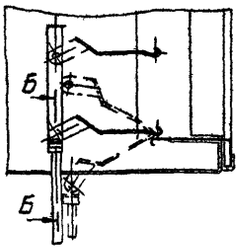

Б-Б М1:2

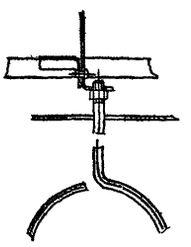

Изм.	Лист	N докум.	Подп.	Дата
Разраб.		Лебедев В.		
Пров.		Лебедев П.		
Т. контр.		Каган		
Нач. отд.		Вайзерман		
Н. контр.		Демьянов		
Утв.		Овчинников		

НРВ 12Н СБ

Воздухораспределитель НРВ 12Н Сборочный чертеж

Лит | Масса | Масштаб

Лист 2 | Листов

ММСС СССР Главпромвентиляция ГПИ Проектпромвентиляция

Копировал | Формат А3

Серия 1.494-37, выпуск 1

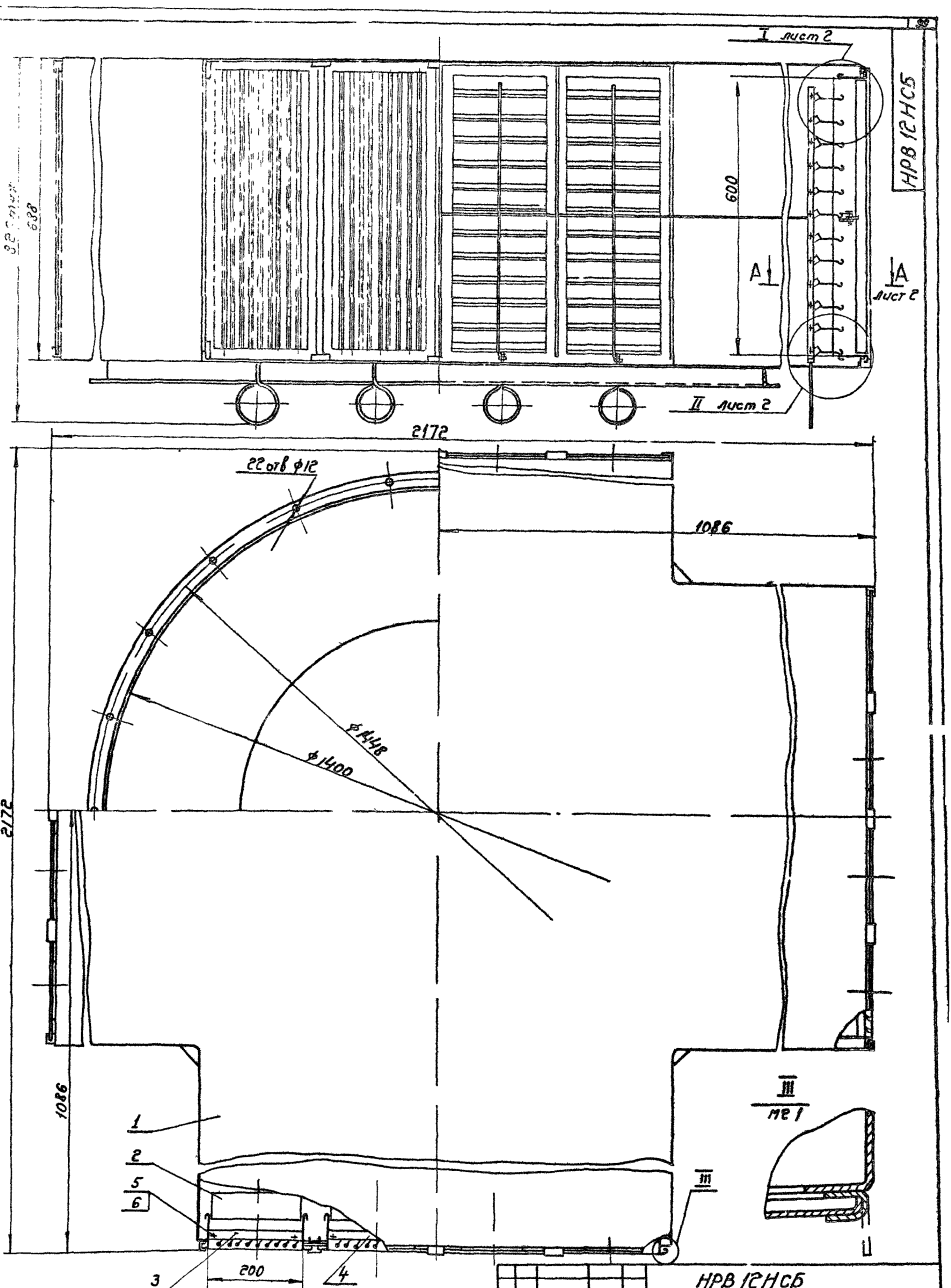

1 Регулировку решеток в рабочем положении производить ключом черт НРВ К

2 Размеры для справок

Изм.	Лист	№ докум.	Подп.	Дата
Разраб.		Лебедев		
Пров.		Лебедев		
Т. контр.		Баган		
Нач. отд.		Сейзерман		
Н. контр.		Демьянов		
Утв.		Овчинников		

НРВ 12НСБ

Воздухораспределитель НРВ12Н

Сборочный чертеж

Лит.	Масса	Масштаб
	2094	1 5

Лист 1 Листов 2

ММСС СССР Главпромвентиляция ГПИ Проектпромвентиляция

Формат 22

Инв. № подл. | Подп. и дата | Взам. инв. № | Инв. № дубл. | Подп. и дата

НРВ 12Н-01СБ

Серия 1494-37, выпуск 1

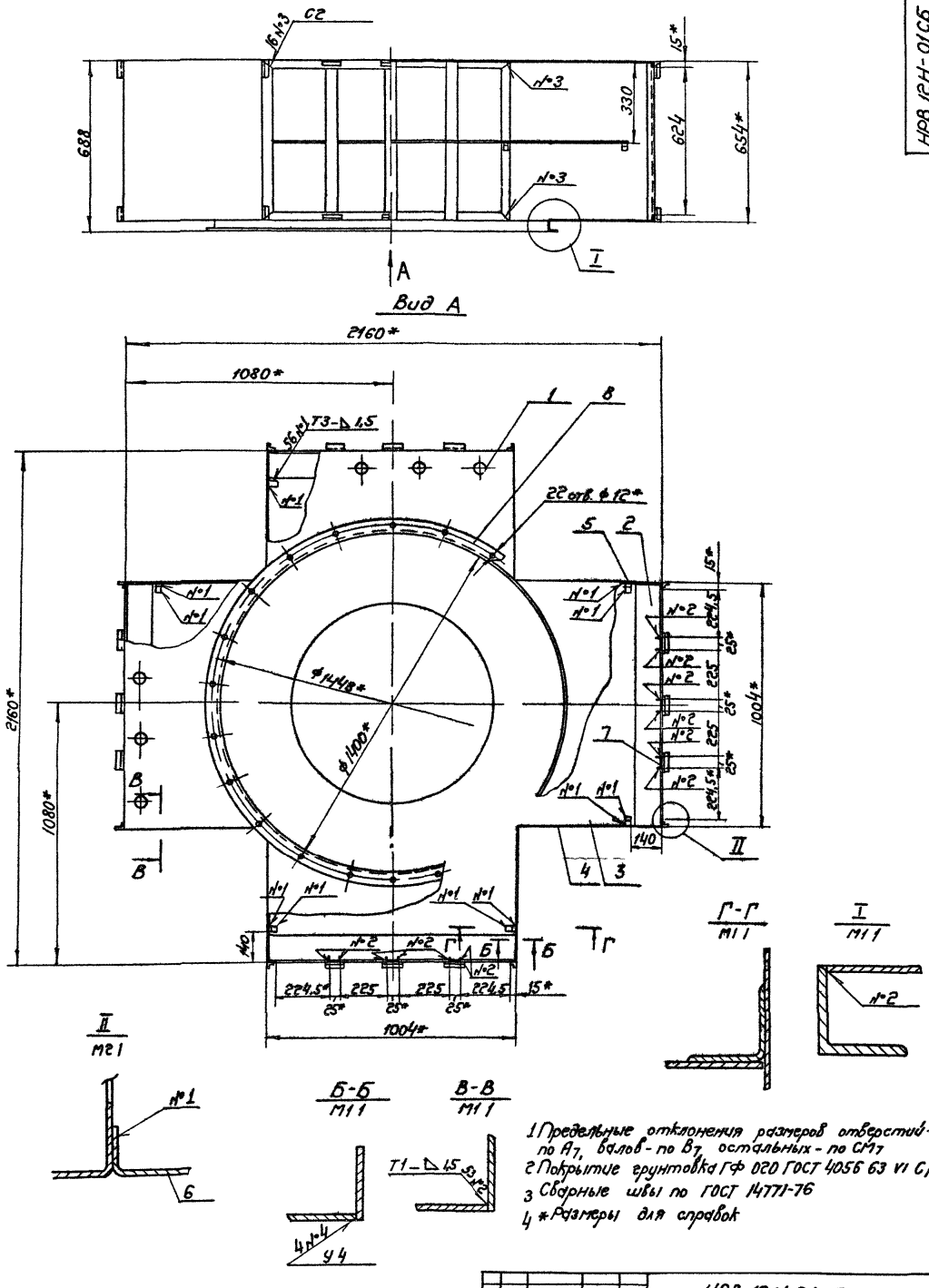

1 Предельные отклонения размеров отверстий - по A_7, валов - по B_7, остальных - по CM_7
2 Покрытие грунтовка ГФ 020 ГОСТ 4056 63 VI C_1
3 Сварные швы по ГОСТ 14771-76
4 * Размеры для справок

				НРВ 12Н-01СБ			
Изм.	Лист	№ докум.	Подп.	Дата	Корпус Сборочный чертеж	Лит	Масса 141,32	Масштаб 1:10
Разраб.		Лебедев В.				Лист	Листов 1
Пров.		Лебедев П.					
Т. контр.		Демьянов					
Н. контр.		Граевский				ММСС СССР Главпромвентиляция ГПИ Гроектпромвентиляция	
Утв.		Каган					

Копировал Бер- Формат 22

Инв. № подл. | Подп. и дата | Взам. инв. № | Инв. № дубл. | Подп. и дата

Серия 1494-37, выпуск 1

НРВ 12Н-0102

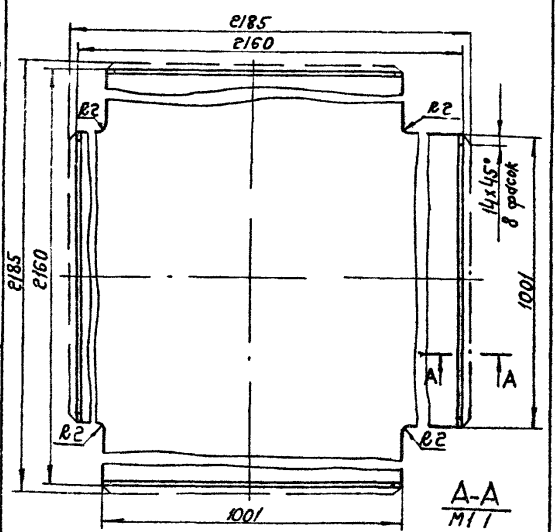

1 Предельные отклонения размеров валов - по B_7, остальных - по CM_7
2* Размеры для справок

Изм.	Лист	№ докум.	Подп.	Дата	НРВ 12Н-0102	Лит.	Масса	Масштаб
Разраб.		Лебедев В.			Дно		397	1 10
Пров.		Лебедев П.				Лист	Листов 1	
Т. контр.		Грабевский			Лист Б ПН-1,5 ГОСТ 19903-74 / 3 III Ст 3 кп ГОСТ 16523-70	ММСС СССР Главпромвентиляция ГПИ Проектпромвентиляция		
Н. контр.		Пронский						
Утв.		Демьянов						

Копировал Бер. Формат 11

НРВ-К

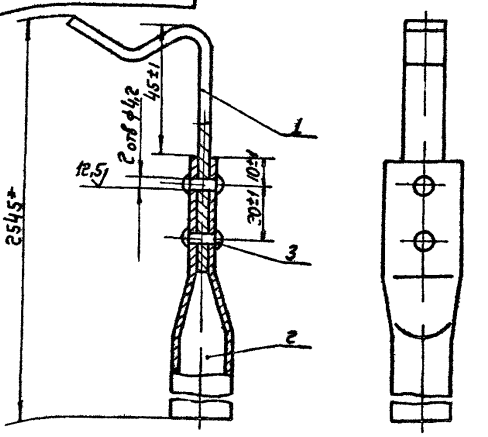

Формат	Зона	Поз	Обозначение	Наименование	Кол	Примечание
				Детали		
11		1	НРВ-К-01	Крюк	1	
11		2	НРВ-К-02	Шест	1	
				Стандартные изделия		
		3		Заклепка 4x14		
				ГОСТ 10299-68	2	

Изм.	Лист	№ докум.	Подп.	Дата	НРВ-К	Лит.	Масса	Масштаб
Разраб.		Лебедев В.			Ключ		0,87	1 1
Пров.		Лебедев П.				Лист	Листов 1	
Т. контр.		Грабевский				ММСС СССР Главпромвентиляция ГПИ Проектпромвентиляция		
Гл. спец.		Земьянов						
Н. контр.		Пронский						
Утв.		Казан						

Копировал Бер. Формат 11

НРВ-К-02

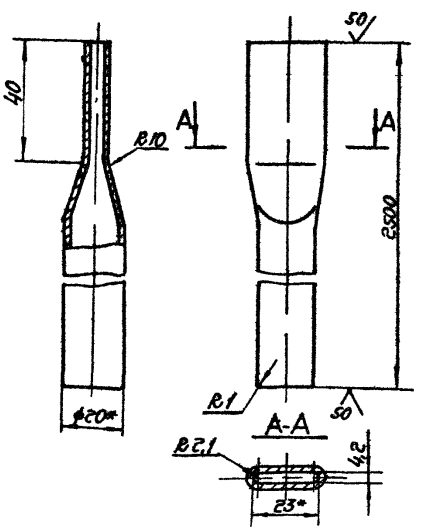

1 Предельные отклонения размеров - по CM_7
2* Размеры для справок

Изм.	Лист	№ докум.	Подп.	Дата	НРВ-К-02	Лит.	Масса	Масштаб
Разраб.		Лебедев В.			Шест		0,8	1 1
Пров.		Лебедев П.				Лист	Листов 1	
Т. контр.		Грабевский			Труба 20x2 АМц ГОСТ 18482-73	ММСС СССР Главпромвентиляция ГПИ Проектпромвентиляция		
Н. контр.		Пронский						
Утв.		Демьянов						

Копировал Бер. Формат 11

НРВ-К-01

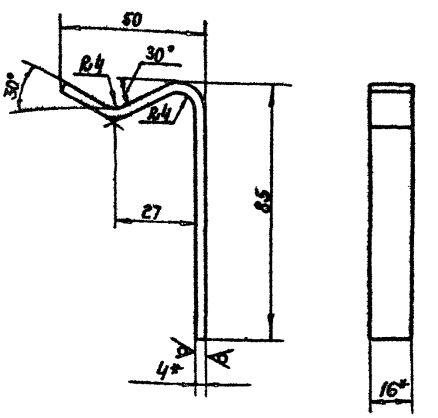

1 Предельные отклонения размеров валов - по B_7, остальных - по CM_7
2* Размеры для справок

Изм.	Лист	№ докум.	Подп.	Дата	НРВ-К-01	Лит.	Масса	Масштаб
Разраб.		Лебедев В.			Крюк		0,07	1 1
Пров.		Лебедев П.				Лист	Листов 1	
Т. контр.		Грабевский			Полоса Б 2 4x16 ГОСТ 103 76 / Ст 3 Кп ГОСТ 535-58	ММСС СССР Главпромвентиляция ГПИ Проектпромвентиляция		
Н. контр.		Пронский						
Утв.		Демьянов						

Копировал Бер. Формат 11

Серия 1.494-37 выпуск 1

Технические требования

1 Детали и сборочные единицы воздухораспределителей должны изготовляться в соответствии с требованиями рабочих чертежей и настоящими техническими требованиями

2 Предельные отклонения размеров деталей без чертежа, отверстий - по A_7 валов - по B_7, остальных - по CM_7 в соответствии с ОСТ 1010 и ГОСТ 2689-54

3 Шероховатость обрабатываемых поверхностей деталей без чертежа - ∇

4 Свариваемые детали должны быть перед сваркой выправлены вмятины и погнутости не допускаются

5 Места наложения сварочных швов должны быть предварительно очищены от ржавчины, окалины, масла, краски и прочих загрязнений

6 Сварные швы должны быть чистыми, ровными, без наплывов, непроваренных мест и прожогов. Прилегающие к сварным швам поверхности должны быть очищены от сварочных брызг

7 Взаимная неперпендикулярность и непараллельность соединяемых сваркой элементов не должна превышать 3 мм на 1 м длины

8 Коробление и поводка сваренных деталей не должны превышать 3 мм на 1 м длины

9 Контроль качества сварных швов производится до грунтовки воздухораспределителей внешним осмотром и измерениями в соответствии с ГОСТ 3242-69, табл. 1, п. 1

10 Штампованные детали решеток не должны иметь зауженцев, трещин и надрывов

11 В рабочем положении створки решеток должны надежно удерживаться в заданном положении. Усилие на перемещение створок, приложенное к тяге, должно быть в пределах от 1 до 3 кг

12 Собранные воздухораспределители подвергаются приемочному контролю ОТК завода-изготовителя. При приемке проверяется соответствие изделий требованиям чертежей и настоящих технических условий

13 Соответствие применяемых материалов стандартам проверяется по сертификатам заводов-поставщиков

14 Проверка массы изделий проверяется взвешиванием на весах по ГОСТ 16083-70

15 Проверка товарного вида изделий производится визуально путем сравнения с установленным заводом-изготовителем образцом

16 На принятых изделиях делается отметка ОТК завода-изготовителя

17 При отправке потребителю воздухораспределители в зависимости от способа транспортировки должны быть упакованы в соответствующую тару, обеспечивающую их сохранность от механических повреждений и воздействия атмосферных осадков. По согласованию с заказчиком допускается отправка изделий без упаковки

18 Ручки к тягам решеток при транспортировке должны сниматься

19 В комплект поставки входят
- а) воздухораспределители в сборе с решетками в количестве, оговоренном в заказе,
- б) ключ по чертежу НРВ-К - 1 шт. на партию в 10 .. 15 воздухораспределителей,
- в) паспорт - 1 шт на партию в 10 .. 15 воздухораспределителей

Изм.	Лист	№ докум.	Подп.	Дата	НРВ Д1		
Разраб.	Гордецкий				Воздухораспределители типа НРВ. Технические требования	Лит.	Лист 1	Листов 2
Пров.	Кронский					Госстроймонтажиндустрия ЦНИИпромстроконструкция		
Н. контр.	Ветлугин							
Утв.	Безверхий							

Инв. № подл. | Подп. и дата | Взам. инв. № | Инв. № дубл. | Подп. и дата

Копировал Бф. Формат А4

Изм.	Лист	№ докум.	Подп.	Дата	НРВ Д1	Лист 2

Копировал Бф. Формат А4

gost.e-ecolog.ru