ТИПОВАЯ ДОКУМЕНТАЦИЯ НА КОНСТРУКЦИИ ИЗДЕЛИЯ И УЗЛЫ ЗДАНИЙ И СООРУЖЕНИЙ

СЕРИЯ 5.904-29

УСТАНОВКА ЭЖЕКТОРОВ НИЗКОГО ДАВЛЕНИЯ

РАБОЧИЕ ЧЕРТЕЖИ

21002
Цена 2-61

gost.e-ecolog.ru

ТИПОВАЯ ДОКУМЕНТАЦИЯ НА

КОНСТРУКЦИИ, ИЗДЕЛИЯ И УЗЛЫ ЗДАНИЙ И СООРУЖЕНИЙ

СЕРИЯ 5.904-29

УСТАНОВКА ЭЖЕКТОРОВ НИЗКОГО ДАВЛЕНИЯ

РАБОЧИЕ ЧЕРТЕЖИ

РАЗРАБОТАНЫ ГПИ ГОСХИМПРОЕКТ
ГОССТРОЯ СССР

ГЛАВНЫЙ ИНЖЕНЕР ИНСТИТУТА С.Я. НИКИТИН

ГЛАВНЫЙ ИНЖЕНЕР ПРОЕКТА Д.Е. ТАЯЦ

УТВЕРЖДЕНЫ ГЛАВСТРОЙПРОЕКТОМ
ГОССТРОЯ СССР
ПРОТОКОЛ №34 от 12 июня 1986 г
ВВЕДЕНЫ В ДЕЙСТВИЕ с 15 июля 1986 г
ГПИ ГОСХИМПРОЕКТ
ПРИКАЗ № 77 от 15 июля 1986 г

СОДЕРЖАНИЕ

Обозначение	Наименование	Стр.
УЭ 00.0.00 ТО	Установка эжекторов низкого давления. Техническое описание	3
УЭ 10.0.00	Вертикальная установка эжектора на покрытии промышленных зданий. Спецификация	13
УЭ 10.0.00 СБ	Вертикальная установка эжектора на покрытии промышленных зданий. Сборочный чертеж	17
УЭ 10.1.00	Кронштейн. Спецификация	18
УЭ 10.1.05	Штырь	18
УЭ 10.1.00 СБ	Кронштейн. Сборочный чертеж	19
УЭ 10.1.01	Тяга	20
УЭ 10.1.04	Плита	20
УЭ 10.1.02	Шайба	21
УЭ 10.1.03	Косынка	21
УЭ 10.2.00	Цанга. Спецификация	22
УЭ 10.0.01	Тяга	22
УЭ 10.2.00 СБ	Цанга. Сборочный чертеж	23
УЭ 10.2.01	Скоба	23
УЭ 10.3.00	Патрубок. Спецификация	24
УЭ 10.3.00 СБ	Патрубок. Сборочный чертеж	26
УЭ 10.3.01	Фланец	27
УЭ 10.3.03	Фланец	27
УЭ 10.4.00	Опора. Спецификация	28
УЭ 10.4 04	Фланец	29
УЭ 10.4.00 СБ	Опора. Сборочный чертеж	30
УЭ 10.4.01	Фланец	31
УЭ 10.4.03	Ребро	31
УЭ 10.0.02	Прокладка	32
УЭ 10.0.03	Прокладка	32
УЭ 10.0.04	Шайба	33
УЭ 20.1.08	Раскос	33
УЭ 20.0.00	Установка эжектора на кронштейне. Спецификация	34
УЭ 20.0.00 СБ	Установка эжектора на кронштейне. Сбор.чертеж	37,38
УЭ 20.0.01	Шайба	38
УЭ 20.1.00	Кронштейн. Спецификация	39

Обозначение	Наименование	Стр.
УЭ 20.1.00 СБ	Кронштейн. Сборочный чертеж	43
УЭ 20.1.02	Уголок	43
УЭ 20.1.09	Уголок	44
УЭ 20.1.05	Ребро	44
УЭ 20.1.06	Косынка	45
УЭ 20.1.07	Косынка	45
УЭ 30.0.00	Установка эжектора на полу. Спецификация	46
УЭ 30.0.00 СБ	Установка эжектора на полу. Сборочный чертеж	48,49
УЭ 30.1.07	Косынка	49
УЭ 30.1.00	Стойка. Спецификация	50
УЭ 30.1.00 СБ	Стойка. Сборочный чертеж	53,54
УЭ 40.0.00	Горизонтальная установка эжектора на покрытии промышленных зданий. Спецификация	55
УЭ 40.0.00 СБ	Горизонтальная установка эжектора на покрытии промышленных зданий. Сборочный чертеж	58,59
УЭ 40.1.00	Отвод опорный. Спецификация	60
УЭ 40.1.00 СБ	Отвод опорный. Сборочный чертеж	61
УЭ 40.1.01	Обечайка	62
УЭ 40.1.02	Обечайка	62
УЭ 40.1.03	Фланец	63
УЭ 40.2.04	Обечайка	63
УЭ 40.2.00	Отвод выхлопной. Спецификация	64
УЭ 40.2.00 СБ	Отвод выхлопной. Сборочный чертеж	65
УЭ 40.2.02	Обечайка	66
УЭ 40.2.03	Обечайка	66
УЭ 40.3.00	Опора. Спецификация	67
УЭ 40.3.00 СБ	Опора. Сборочный чертеж	69
УЭ 40.0.01	Хомут	70
УЭ 40.3.02	Уголок	70
УЭ 40.3.03	Стойка	71
УЭ 40.3.04	Стойка	71
УЭ 40.0.02	Прокладка	72
УЭ 40.0.03	Прокладка	72

серия 5904-29

Содержание

Листы

1. Введение 2
2. Назначение 3
3. Технические данные 3
   3.1. Технические характеристики . . . 3
   3.2. Область применения 4
4. Устройство и работа установки 4
   4.1. Описание конструкции 4
   4.2. Указания мер безопасности 13
   4.3. Подготовка установки к работе . . 15
5. Размещение и монтаж. 16

Инв.№ подл. | Подпись и дата | Взам.инв.№ | Инв.№ дубл. | Подпись и дата

Изм	Лист	№ докум	Подп	Дата
Разраб		Зисьман		
Пров		Зисьман		
ГИП СП		Косинец		
Н.контр		Ушакова		
Утв		Саврин		

УЭ 00.0.00 ТО

Установка эжекторов низкого давления

Техническое описание

Лит	Лист	Листов
	1	17

ГОССТРОЙ СССР
ГОСХИМПРОЕКТ
г. Москва

Формат 11В

1. Введение

1.1. Настоящая серия "Установка эжекторов низкого давления" разработана на основании задания Главпромстройпроекта от 17.05.83 г.

1.2. Целью работы являются:

- унификация конструктивных решений монтажа эжекторов низкого давления на полу вентиляционной камеры, покрытиях и стенах зданий;
- индустриализация изготовления установок.

1.3. В серии помещены рабочие чертежи установок эжекторов в трех вариантах:

- на покрытии промышленных зданий (вертикальное и горизонтальное расположение);
- на полу вентиляционной камеры (на стойке);
- на кронштейне, прикрепленном к стене здания.

Также приведены их основные характеристики и рекомендации по подбору и применению.

1.4. Необходимый конструктивный вариант установки подбирается проектировщиком и заказывается для изготовления в соответствии с шифром, в котором закодирован вариант конструкции и типоразмер эжектора. Последний заказывается по спецификации в проекте ОВ, а подбирается и изготавливается по серии 1.494-35.

1.5. Пример условного обозначения установки эжектора производительностью 2000 м³/час на полу вентиляционной камеры:

Инв.№ подл. | Подпись и дата | Взам.инв.№ | Инв.№ дубл. | Подпись и дата

Изм	Лист	№ докум	Подп	Дата

УЭ 00.0.00 ТО

Лист 2

Формат 11В

УЭ - 2 ПС

наименование установки эжектора

производительность установки 2000 м³/час

конструктивный вариант установки

ГК – горизонтальная установка на кровле,

ВК – вертикальная установка на кровле,

ПС – на полу вентиляционной камеры (на стойке),

СК – на кронштейне, прикрепленном к стене здания

2. Назначение

Разработанные в данной серии металлоконструкции в 3-х вариантах предназначены для установки эжекторов низкого давления по серии I.494-35.

3. Технические данные

3.1. Технические характеристики

3.1.1. Основные технические характеристики установок эжекторов приведены в табл 3.1, 3.2, 3.3 и 3.4 (листы 5 и 6).

3.1.2 В зависимости от требований конкретного проекта, следует выбрать вариант расположения вентиляторов для выдачи задания на разработку фундаментов под них и строительной части проекта в части обеспечения прохода воздуховодов через кровлю, конструирования закладных элементов и по

3.1.3 Каждый вариант представляет собой металлоконструкцию с площадкой для крепления эжектора и монтажа ее к

закладным элементам строительных конструкций, а также деталей для гидро- и теплоизоляции.

3.1.4 В установках предусматриваются устройства для сбора и отвода конденсата и атмосферных осадков, скапливающихся внутри эжектора.

3.2. Область применения

Установки эжекторов низкого давления разработаны для следующих условий

- нормативная ветровая нагрузка – I ветровой район по СНиП II-6-74,
- нормативная снеговая нагрузка – III снеговой район по СНиП II-6-74,
- расчетная зимняя температура наружного воздуха минус 30°С,
- сейсмичность района строительства менее 7 баллов,
- климатическое исполнение установки "ОI" по ГОСТ I5I50-69.*

4. Устройство и работа установки

4.1 Описание конструкции

Установка эжекторов на покрытии промышленных зданий (вертикальное и горизонтальное расположение)

4.1.1 Вертикальное расположение эжектора на покрытии промышленных зданий является основным, рекомендуемым вариантом монтажа аппарата (черт УЭ I0.0.00 СБ)

Опорой для установки эжектора служит железобетонный стакан по серии I.494-24 вып I (см рис 4.1), к которому он крепится болтами через переходную опору Опора имеет два фланца нижний и верхний.

Таблица 3.1

Технические характеристики

вертикальной установки эжекторов на покрытии промышленных зданий

Шифр установки	Шифр эжектора	Производительность установки м3/час	Марка стакана по серии I.494-24	Диаметр отверстия в стакане мм	Габариты в плане (без вентилятора), мм	Высота, мм	Масса, кг
УЭ-1ВК	ЭИ1+ ЭИ6	I000	СБ-7А СБ-7Б	700	Ø 840	3800	I83
УЭ-2ВК	ЭИ7+ ЭИI2	2000				5000	240
УЭ-3ВК	ЭИI3+ ЭИI8	3000	СБ-I0А СБ-I0Б	I000	Ø II40	6020	336
УЭ-4ВК	ЭИI9+ ЭИ24	4000				6660	427
УЭ-6ВК	ЭИ-25+ ЭИ-30	5000				8360	5II
	ЭИ3I+ ЭИ36	6000					
УЭ-8ВК	ЭИ37+ ЭИ42	8000	СБ-I4А СБ-I4Б	I450	Ø I590	9320	590
УЭ-I0ВК	ЭИ43+ ЭИ48	I0000				I03I0	980
УЭ-I2ВК	ЭИ49+ ЭИ54	I2000				I0260	I075

Таблица 3.2

Технические характеристики

установок эжекторов на кронштейне, прикрепленном к стене здания

Шифр установки	Шифр эжектора	Производительность установка м3/час	Вылет оси эжектора от колонн мм	Габариты в плане (без вентилятора)	Высота, мм	Масса, кг
УЭ-1СК	ЭИ1+ ЭИ6	I000	335	570 х 470	38I0	92
УЭ-2СК	ЭИ7+ ЭИI2	2000	435	765 х 664	5020	I60
УЭ-3СК	ЭИI3+ ЭИI8	3000	500	890 х 785	6025	235
УЭ-4СК	ЭИI9+ ЭИ24	4000	590	I080 х 982	6660	334
УЭ-6СК	ЭИ25+ ЭИ30	5000	690	I230 х I080	8530	435
	ЭИ3I+ ЭИ36	6000				
УЭ-8СК	ЭИ37+ ЭИ42	8000	750	I350 х I200	9330	426
УЭ-I0СК	ЭИ43+ ЭИ48	I0000	840	I520 х I360	I03I5	824
УЭ-I2СК	ЭИ49+ ЭИ54	I2000	905	I660 х I5I0	I0290	930

Инв. № подл. | Подпись и дата | Взам. инв. № | Инв. № дубл. | Подпись и дата

Таблица 3.3

Технические характеристики
установок эжекторов на полу вентиляционной камеры

Шифр установки	Шифр эжектора	Производительность установки м³/час	Габариты в плане (без вентилятора) мм	Высота установки над полом мм	Масса кг
УЭ-1ПС	ЭИ-1÷ЭИ-6	1000	470 х 535	3300	100
УЭ-2ПС	ЭИ-7÷ЭИ-12	2000	664 х 720	4600	168
УЭ-3ПС	ЭИ-13÷ЭИ-18	3000	785 х 855	5670	249
УЭ-4ПС	ЭИ-19÷ЭИ-24	4000	982 х 1055	6360	348
УЭ-6ПС	ЭИ-25÷ЭИ-30	5000	1080 х 1160	8070	454
	ЭИ-31÷ЭИ-36	6000			
УЭ-8ПС	ЭИ-37÷ЭИ-42	8000	1200 х 1280	8820	453
УЭ-10ПС	ЭИ-43÷ЭИ-48	10000	1360 х 1400	9810	868
УЭ-12ПС	ЭИ-49÷ЭИ-54	12000	1510 х 1550	9810	993

Таблица 3.4

Технические характеристики
горизонтальной установки эжекторов на покрытии промышленных зданий

Шифр установки	Шифр эжектора	Производительность установки м³/час	Марка стакана по серии I 494-24	Диаметр отверстия в стакане мм	Шифр узла прохода	Габариты в плане (без вентилятора) мм	Высота над кровлей мм	Масса, кг
УЭ-1ГК	ЭИ-1÷ЭИ-6	1000	СБ-4А СБ-4Б	400	УПП-01	4215 х 520	1550	164
УЭ-2ГК	ЭИ-7÷ЭИ-12	2000	СБ-7А СБ-7Б	700	УПП-04	6110 х 820	2100	280
УЭ-3ГК	ЭИ-13÷ЭИ-18	3000				7390 х 820	2300	370
УЭ-4ГК	ЭИ-19÷ЭИ-24	4000	СБ-10А СБ-10Б	1000	УПП-07	8720 х 1120	2750	547
УЭ-6ГК	ЭИ-25÷ЭИ-30	5000				10790 х 1120	3150	677
	ЭИ-31÷ЭИ-36	6000						
УЭ-8ГК	ЭИ-37÷ЭИ-42	8000			УПП-08	11995 х 1120	3450	719
УЭ-10ГК	ЭИ-43÷ЭИ-48	10000			УПП-09	13165 х 1120	3800	1190
УЭ-12ГК	ЭИ-49÷ЭИ-54	12000				13340 х 1120	3800	1340

Инв.№ подл. | Подпись и дата | Взам.инв.№ | Инв.№ дубл. | Подпись и дата

Вертикальная установка эжектора на покрытии промышленных зданий

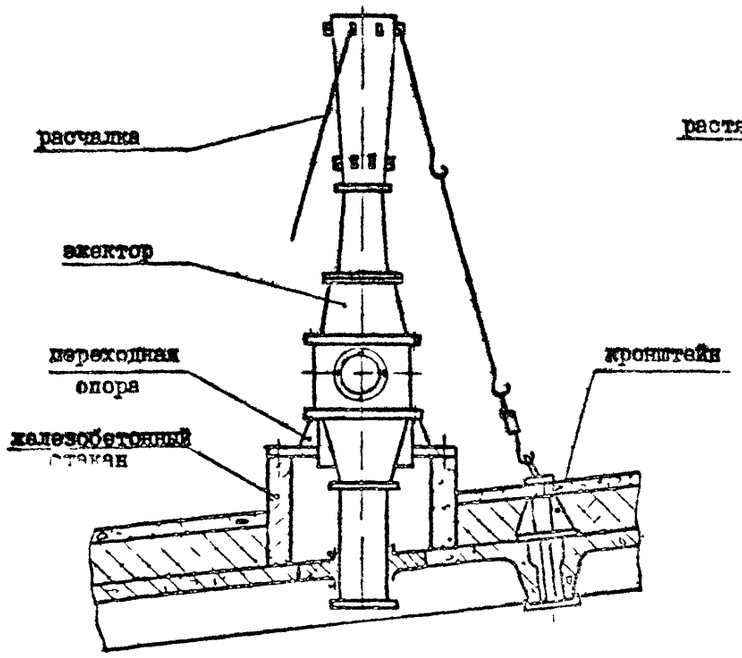

Рис. 4.1

Установка эжектора на кронштейне, прикрепленном к стене здания

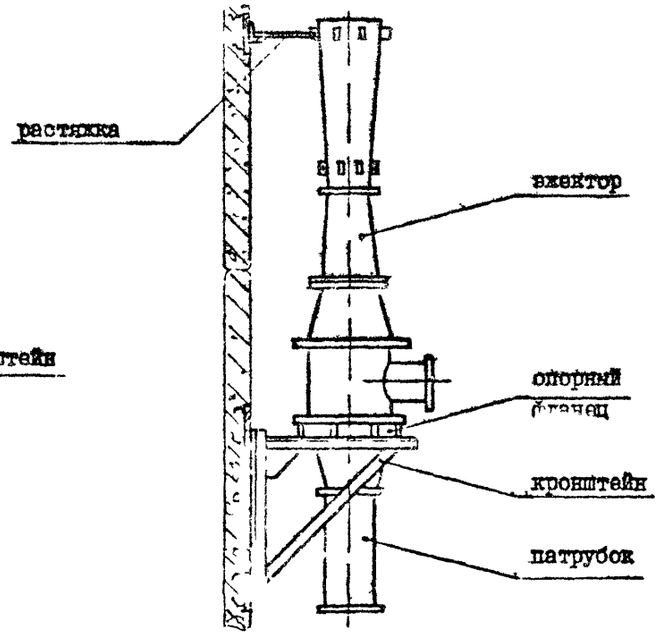

Рис. 4.2

Установка эжектора на полу вентиляционной камеры

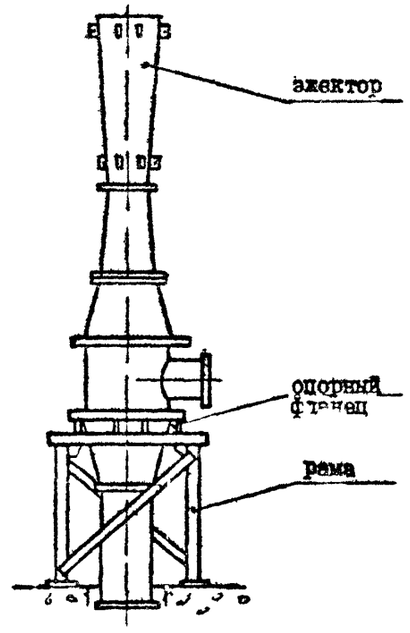

Рис. 4.3

Горизонтальная установка эжектора на покрытии промышленных зданий

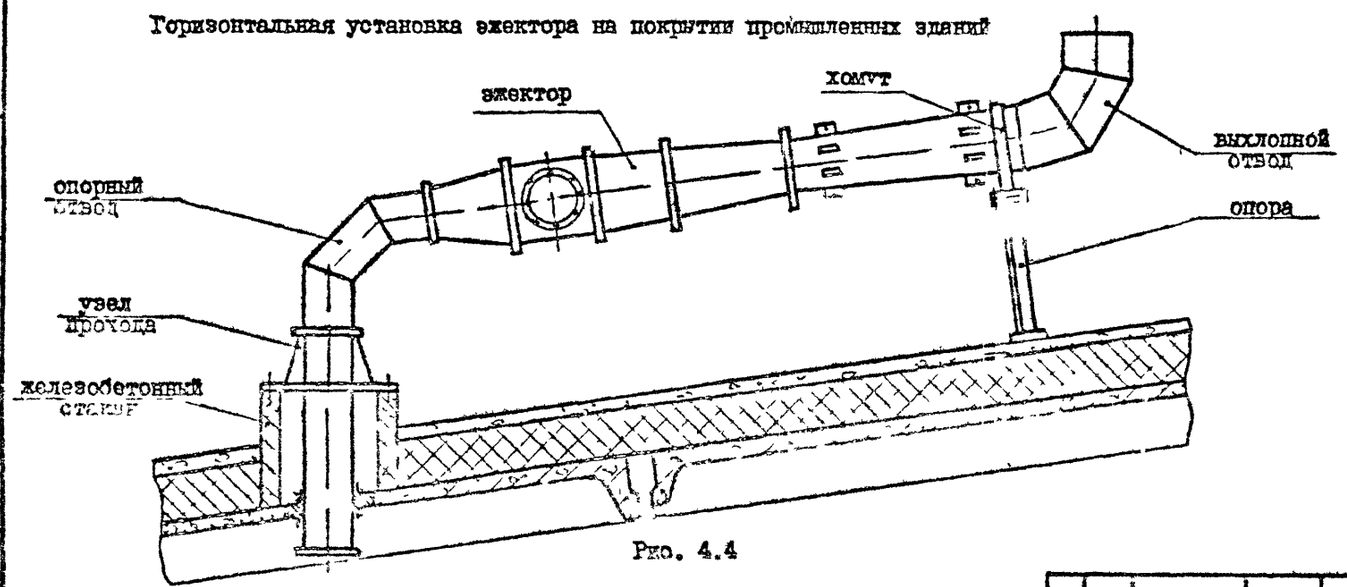

Рис. 4.4

Нижним фланцем опора устанавливается на стакан и крепится к нему при помощи 8-ми гаек к закладным анкерным болтам, предусмотренным для этой цели в стакане.

На верхний фланец устанавливается эжектор и также крепится к нему через резиновую прокладку при помощи болтов и гаек. Подбор стаканов в зависимости от типоразмера эжектора или шифра установки производится по табл. 3.1 лист 5.

Для устранения влияния ветровой нагрузки предусмотрены расчалки, которые крепятся к проушинам, приваренным к диффузору эжектора.

К покрытию здания второй конец расчалки крепится при помощи кронштейна. Кронштейн устанавливается на покрытии и притягивается к нему гайками, навернутыми на пропущенную через зазор между плитами тягу.

Для предотвращения от проворота к тяге приварен поперечный штырь, упирающийся в ребра плиты.

При установке кронштейна на покрытии необходимо соблюдать следующие условия:

- количество тяг в расчалках уточняется проектировщиком в зависимости от высоты эжектора;
- угол между осью эжектора и расчалкой должен быть не менее 30^0 и не более 45^0;
- угол между проекцией расчалки на плоскость покрытия и кромкой плиты, к которой примыкает тяга кронштейна, должен быть не менее 75^0 (рис. 4.5).

Инв.№ подл. | Подпись и дата | Взам.инв.№ | Инв.№ дубл. | Подпись и дата

Изм.	Лист	№ докум.	Подп.	Дата	УЭ 00.0.00 ТО	Лист 8

Формат 11в

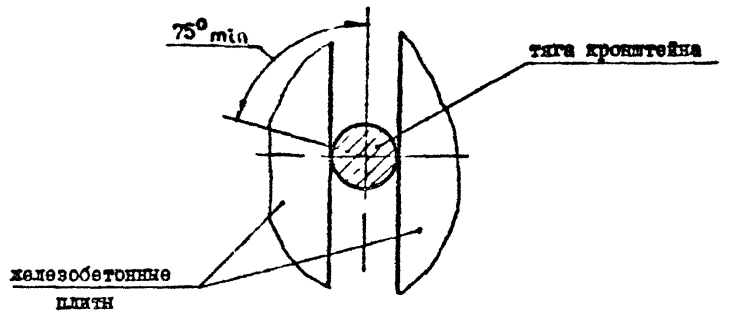

Рис. 4.5

4.1.2. Горизонтальная установка эжектора на покрытии промышленных зданий (черт. УЭ 40.0.00) предусматривается, как правило, при удалении паровоздушных смесей, имеющих плотность не выше 0,8 по отношению к плотности воздуха, при этом ось эжектора должна иметь подъем в сторону выхода не менее 5%.

Горизонтально расположенный эжектор (см.рис. 4.4) имеет по концам две опоры: с одной стороны (на входе) железобетонный стакан по серии I.494-24, вып. I с узлом прохода по серии 5.904-10; на узел прохода устанавливается сварной опорный отвод, к которому на фланце крепится эжектор; со второго конца (на выходе) установлена непосредственно на ковер покрытия железобетонная фундаментная плита с установленной на ней металлоконструкцией, служащей второй опорой, к которой притянут эжектор хомутом.

К выходному отверстию эжектора приварен выхлопной отвод для устранения ветрового сопротивления удаляемой паровоздушной смеси и обеспечения выпуска ее в атмосферу вертикально вверх.

Инв.№ подл. | Подпись и дата | Взам.инв.№ | Инв.№ дубл. | Подпись и дата

Изм.	Лист	№ докум.	Подп.	Дата	УЭ 00.0.00 ТО	Лист 9

Формат 11В

В нижней точке вихлопного отвода предусмотрено отверстие для выпуска атмосферных осадков, скапливающихся в нем.

4.I.3. Установка эжектора на кронштейне, прикрепленном к стене здания (черт. УЭ 20.0.00).

Установка представляет собой свар ой кронштейн (см.рис. 4.2), приваренный к закладным элементам строительных конструкций.

К верхней плоскости кронштейна приварен опорный фланец, к которому эжектор крепится болтами.

Конструкция крепления кронштейна выполняется в строительной части проекта в соответствии с исходными данными табл. 3.2.лист 5.

При этом крепление конструкций для приварки кронштейна к конструкциям здания рекомендуется выполнить по типу креплений наружных лестниц и площадок по серии I.459-2 вып. 3 (узлы 36 и 37).

Действие ветровой нагрузки воспринимается двумя растяжками, которые крепятся одним концом к проушинам эжектора, а вторым к закладным элементам в стеновых панелях, предусматриваемым для этой цели в строительной части проекта.

Для задержания и отвода конденсата и атмосферных осадков, проникающих в эжектор, в патрубке предусмотрено устройство для их сбора, выполненное в виде коротыша, и отвода при помощи муфточки, вваренной снаружи в патрубок.

4.I.4. Установка эжектора на полу вентиляционной камеры (черт. УЭ 30.0.00).

Установка представляет собой четырехопорную сварную раму (см.рис. 4.3), прикрепленную к фундаменту вентиляционной камеры.

К верхней плоскости рамы приварен опорный фланец, к которому эжектор крепится болтами.

Высотные отметки фундамента должны быть выполнены таким образом, чтобы верхний торец эжектора находился над кровлей не ниже I,5 м (см.рис. 4.6).

Для прохода через кровлю необходимо предусмотреть в строительной части проекта (в перекрытии) железобетонный стакан по серии I.494-24, вып.I.

При подборе марки стакан следует руководствоваться следующим:

- для эжекторов №№ с 1 по I2 применяются стаканы марки СБ-4А или СБ-4Б диаметр отверстия 400 мм);
- для эжекторов №№ с I3 по 36 - стаканы марки СБ-7А или СБ-7Б (диаметр отверстия 700 мм);
- для эжекторов №№ с 37 по 54 стаканы марки СБ-I0А или СБ-I0Б (диаметр отверстия I000 мм).

Зазор между отверстием в стакане и эжектором должен быть тщательно тепло- и гидроизолирован, аналогично конструкции, разработанной для этой цели в серии 5.904-I0 "Узлы прохода вытяжных вентиляционных шахт через перекрытия промышленных зданий" (рис. 4.6).

ПРОХОД ЭЖЕКТОРА ЧЕРЕЗ КРОВЛЮ

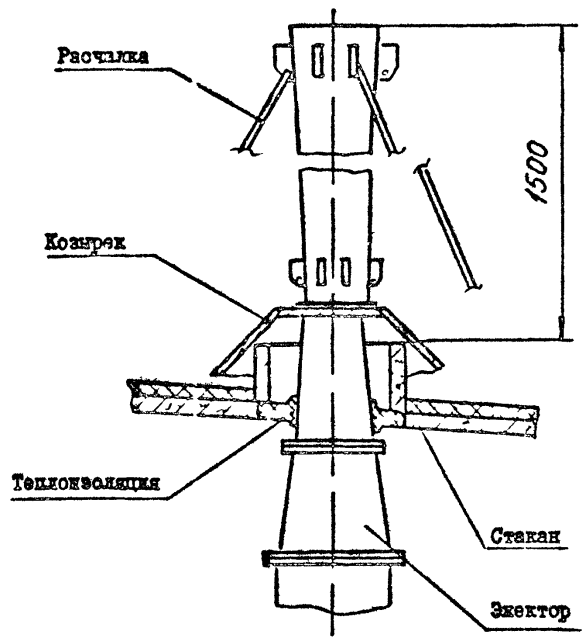

Рис. 4.6

Кроме того, над стаканом следует установить и приварить к эжектору металлический козырек для предотвращения проникновения атмосферных осадков внутрь помещения вентиляционной камеры.

В зависимости от условий применения и требований конкретного проекта для эжектора следует предусмотреть растяжки или иные конструкции крепления в месте выхода его через кровлю.

Сброс конденсата и атмосферных осадков осуществлен аналогично предыдущим конструктивным вариантам установки эжектора.

4.2. Указание мер безопасности

4.2.1. К обслуживанию установки допускаются лица, изучившие ее устройство, принцип работы, инструкцию по эксплуатации и прошедшие инструктаж по технике безопасности.

4.2.2. При этом необходимо соблюдать общепринятые правила техники безопасности

- при проведении обслуживания необходимо обеспечить надежное освещение стационарным или переносным источником света (напряжением до 12 вольт);

- при производстве любого вида монтажных и ремонтных работ необходимо пользоваться исправным инструментом;

- при производстве монтажных работ на высоте более 3-х метров необходимо обеспечить надежное ограждение.

4.2.3. Все работы по обслуживанию установки следует производить после отключения электропитания в системе энергоснабжения вентиляционной системы, при этом на пусковых устройствах должны быть вывешены плакаты "НЕ ВКЛЮЧАТЬ! РАБОТАЮТ ЛЮДИ!".

4.2.4. Следить, чтобы все элементы установки и металлоконструкции были надежно заземлены.

4.2.5. Для обслуживания установки на высоте более 1,8 м и доступа к люкам, арматуре и прочим устройствам необходимо предусмотреть стационарные лестницы и площадки с ограждением. Ширина лестниц должна быть не менее 0,7 м, уклон не более 45^0, шаг ступеней не более 25 см.

Для доступа к редкообслуживаемому оборудованию на высоте не более 3 м допускается установка лестниц с уклоном 60^0, в некоторых случаях разрешается использование стремянок.

4.2.6. При производстве работ по монтажу установки и ее обслуживанию необходимо соблюдать требования по технике безопасности в строительстве, утвержденные Госстроем СССР, а также "Правила пожарной безопасности при производстве строительно-монтажных работ", утвержденных ГУПО МВД СССР.

4.2.7. Ремонтные работы с применением открытого огня в пожаровзрывоопасных производствах должны производиться в соответствии с "Типовыми положениями по организации огневых работ в пожаровзрывоопасных производствах химической и металлургической промышленности" и

"Инструкцией о мерах пожарной безопасности при проведении огневых работ на промышленных предприятиях и других объектах народного хозяйства".

4.3. Подготовка установки к работе

4.3.1. Монтаж установки эжектора низкого давления должен производиться в соответствии со СНиП III-28-75.

4.3.2. К началу монтажа должны быть закончены все строительные работы, связанные с установкой закладных элементов в строительных конструкциях.

4.3.3. Перед пуском установки проверить соответствие марки вентилятора, заложенного в проектной документации.

4.3.4. Толчковым включением электродвигателя вентилятора убедиться в правильности направления его вращения и при необходимости привести его в соответствие со стрелкой на улитке вентилятора.

4.3.5. После окончания монтажа установки следует окрасить его в соответствии с указаниями проекта ОВ.

5. Размещение и монтаж

5.1. При установке эжектора рядом с глухой стеной здания, его следует прикрепить к стене, используя предусмотренные для этой цели проушины, приваренные к диффузору эжектора. Эти же проушины (три из них) использовать для присоединения расчалок при установке эжектора на кровле вертикально. Расчет их произвести в конкретном проекте в зависимости от ветровой нагрузки соответствующего ветрового района.

5.2. Все стыки между фланцами элементов вентсистемы, вентилятора, гибкой вставки и эжектора необходимо герметизировать резиновыми прокладками толщиной 3 мм и диаметром, равным габаритному размеру фланца из резины марки "Пластина I, лист ТМКЩ-М-3" ГОСТ 7338-77.

5.3. При установке эжектора необходимо предусмотреть возможность доступа к люкам, предназначенным для очистки сопла и внутренней поверхности корпуса. Периодичность чистки зависит от интенсивности эксплуатации системы.

5.4. При обслуживании установки следить за отсутствием чрезмерной вибрации вентилятора, целостностью пружин виброизоляторов и отсутствием ударов основания вентилятора о фундамент.

5.5. Следить за целостностью гибкой вставки и надежностью ее крепления, а также за натяжением расчалок. Регулярно, не реже 2-х раз в год, производить контроль натяжения расчалок и при необходимости осуществлять их подтяжку при помощи талрепов.

5.6. При необходимости произвести очистку вентсистемы от скопившихся вредностей, удалить пыль, замену изно-

шенных деталей, подварку и затяжку при помощи болтовых соединений неплотностей.

ФЗ-55

серия 5.904-29

Формат	Зона	Поз.	Обозначение	Наименование	Кол.	Примечание
				Документация		
I2			УЭ I0.0.00 СБ	Сборочный чертеж		
II			УЭ 00.0.00 ТО	Техническое описание		
				Сборочные единицы		
II		I	УЭ I0.I.00	Кронштейн	3	
II		2	УЭ I0.2.00	Цапфа	3	
				Детали		
II		3	УЭ I0.0.0I	Тяга	9	
			Переменные данные	для исполнений:		
				УЭ I0.0.C0		
				Сборочные единицы		
II		5	УЭ I0.3.00	Патрубок	I	
II		6	УЭ I0.4.00	Опора	I	
				Детали		
II		7	УЭ I0.0.02	Прокладка	I	
II		8	УЭ I0.0.03	Прокладка	I	
II		9	УЭ I0.0.04	Шайба	8	
				Стандартные изделия		
		I0		Болт М8х20.58.0I9		
				ГОСТ 7798-70	I2	
				Гайки ГОСТ 5915-70		
		I2		М8.5.0I9	I2	
		I3		М12.5.0I9	48	
		I4		Шайба 8.04.0I6		
				ГОСТ II37I-78	I2	

Инв.№ подл. | Подпись и дата | Взам.инв.№ | Инв.№ дубл. | Подпись и дата

Изм.	Лист	№ докум.	Подп.	Дата
Гл.спец.		Мельдкина		
Пров.		Эпельман		
Нач.отд.		Хозинец		
Н.контр.		Ушакова		
Утв.		Сальман		

УЭ I0.0.00

Вертикальная установка эжектора на покрытии промздания

Лит.	Лист	Листов
	1	8

ГОССТРОЙ СССР ГОСХИМПРОЕКТ г. Москва

Формат А3

Формат	Зона	Поз.	Обозначение	Наименование	Кол.	Примечание
				Материалы		
		I6		Битум ГОСТ 9548-74	3	кг
		I7		Плита минераловатная		
				ПМ75 ГОСТ 9573-82		
				I000х500х60	I	2,2 кг
		I8		Проволока К02		
				ГОСТ 792-67	I5	м
		I9		Рубероид РКМ-350Б		
				ГОСТ I0923-76	7	$м^2$
		20		Стеклоткань ТСТ6		
				ТУ6-II-II8-75	0,7	$м^2$
				УЭ I0.0.00-0I		
				Сборочные единицы		
II		5	УЭ I0.3.00-0I	Патрубок	I	
II		6	УЭ I0.4.00-0I	Опора	I	
				Детали		
II		7	УЭ I0.0.02-0I	Прокладка	I	
II		8	УЭ I0.0.03-0I	Прокладка	I	
II		9	УЭ I0.0.04	Шайба	8	
				Стандартные изделия		
		I0		Болт М8х20.58.0I9		
				ГОСТ 7798-70	24	
				Гайки ГОСТ 5915-70		
		I2		М8.5.0I9	24	
		I3		М12.5.0I9	48	
		I4		Шайба 8.04.0I6		
				ГОСТ II37I-78	24	
				Материалы		
		I6		Битум ГОСТ 9548-74	5	кг

Инв.№ подл. | Подпись и дата | Взам.инв.№ | Инв.№ дубл. | Подпись и дата

УЭ I0.0.00

Лист 2

Подп. | Дата

Формат А3

Формат	Зона	Поз.	Обозначение	Наименование	Кол.	Примечание
		I7		Плита минераловатная		
				ПМ75 ГОСТ 9573-82		
				I000x500x60	2	4,4 кг
		I8		Проволока К02		
				ГОСТ 792-67	20	м
		I9		Рубероид РКМ-3506		
				ГОСТ I0923-76	8,4	$м^2$
		20		Стеклоткань ТСТ6		
				ТУ6-II-II8-75	I,5	$м^2$
				УЭ I0.0.00-02		
				Сборочные единицы		
II		5	УЭ I0.3.00-02	Патрубок	I	
II		6	УЭ I0.4.00-02	Опора	I	
				Детали		
II		7	УЭ I0.0.02-02	Прокладка	I	
II		8	УЭ I0.0.03-0I	Прокладка	I	
I.		9	УЭ I0.0.04	Шайба	8	
				Стандартные изделия		
				Болты ГОСТ 7798-70		
		I0		М10х20 58.0I9	12	
		II		М12х20.58.0I9	I2	
				Гайки ГОСТ 59I5-70		
		I2		М10.5.0I9	I2	
		I3		М12.5.0I9	20	
				Шайбы ГОСТ II37I-78		
		I4		Шайба I0.04.0I6	I2	
		I5		Шайба I2.04.0I6	I2	
				Материалы		
		I6		Битум ГОСТ 9548-74	5	кг

Инв.№ подл. | Подпись и дата | Взам.инв.№ | Инв.№ дубл. | Подпись и дата

Изм.	Лист	№ докум.	Подп.	Дата	УЭ I0.0.00	Лист 3

Формат 11

Формат	Зона	Поз.	Обозначение	Наименование	Кол.	Примечание
		I7		Плита минераловатная		
				ПМ75 ГОСТ 9573-82		
				I000x500x60	2	4,4 кг
		I8		Проволока К02		
				ГОСТ 792-67	20	м
		I9		Рубероид РКМ-3506		
				ГОСТ I0923-76	8,4	$м^2$
		20		Стеклоткань ТСТ6		
				ТУ6-II-II8-75	I,5	$м^2$
				УЭ I0.0.00-03		
				Сборочные единицы		
II		5	УЭ I0.3.00-03	Патрубок	I	
II		6	УЭ I0.4.00-03	Опора	I	
				Детали		
II		7	УЭ I0.0.02-03	Прокладка	I	
II		8	УЭ I0.0.03-02	Прокладка	I	
II		9	УЭ I0.0.04	Шайба	8	
				Стандартные изделия		
		I0		Болт I2х20.58.0I9		
				ГОСТ 7798-70	32	
		I2		Гайка М12.5.0I9		
				ГОСТ 59I5-70	40	
		I4		Шайба I2.04.0I6		
				ГОСТ II37I-78	32	
				Материалы		
		I6		Битум ГОСТ 9548-74	7	кг
		I7		Плита минераловатная		
				ПМ75 ГОСТ 9573-82		
				I000x500x60	2	4,4 кг

Инв.№ подл. | Подпись и дата | Взам.инв.№ | Инв.№ дубл. | Подпись и дата

Изм.	Лист	№ докум.	Подп.	Дата	УЭ I0.0.00	Лист 4

Формат 11

Формат	Зона	Поз.	Обозначение	Наименование	Кол.	Примечание
		I8		Проволока К02		
				ГОСТ 792-67	28	м
		I9		Рубероид РКМ-350Б		
				ГОСТ I0923-76	I0	$м^2$
		20		Стеклоткань ТСТ6		
				ТУ6-П-II8-75	2,5	$м^2$
				УЭ I0.0.00-04		
				Сборочные единицы		
II		5	УЭ I0.3.00-04	Патрубок	I	
II		6	УЭ I0.4.00-04	Опора	I	
				Детали		
II		7	УЭ I0.0.02-04	Прокладка	I	
II		8	УЭ I0.0.03-02	Прокладка	I	
II		9	УЭ I0.0.04	Шайба	3	
				Стандартные изделия		
		I0		Болт МI2х20.58.0I9		
				ГОСТ 7798-70	40	
		I2		Гайка МI2.5.0I9		
				ГОСТ 5915-70	48	
		I4		Шайба I2.04.0I6		
				ГОСТ II37I-78	40	
				Материалы		
		I6		Битум ГОСТ 9548-74	7	кг
		I7		Плита минераловатная		
				ПМ75 ГОСТ 9573-82		
				I000х500х60	2	4,4 кг
		I8		Проволока К02		
				ГОСТ 792-67	28	м
		I9		Рубероид РКМ-350Б		
				ГОСТ I0923-76	I0	$м^2$

Инв.№ подл. | Подпись и дата | Взам.инв.№ | Инв.№ дубл. | Подпись и дата

Изм. Лист № докум. Подп. Дата

УЭ I0.0.00

Лист 5

Формат А1

Формат	Зона	Поз.	Обозначение	Наименование	Кол.	Примечание
		20		Стеклоткань ТСТ6		
				ТУ6-П-II8-75	2,5	$м^2$
				УЭ I0.0.00-05		
II		5	УЭ I0.3.00-05	Патрубок	I	
II		6	УЭ I0.4.00-05	Опора	I	
				Детали		
II		7	УЭ I0.0.02-05	Прокладка	I	
II		8	УЭ I0.0.03-03	Прокладка	I	
II		9	УЭ I0.0.04	Шайба	I0	
				Стандартные изделия		
		I0		Болт ГОСТ 7798-70		
				МI2х20.58.0I9	48	
		I2		Гайка МI2.5.0I9		
				ГОСТ 5915-70	56	
		I4		Шайба I2.04.0I6		
				ГОСТ II37I-78	48	
				Материалы		
		I5		Битум ГОСТ 9548-74	7	кг
		I7		Плита минераловатная		
				ПМ75 ГОСТ 9573-82		
				I000х500х60	2	4,4 кг
		I8		Проволока К02		
				ГОСТ 792-67	35	м
		I9		Рубероид РКМ-350Б		
				ГОСТ I0923-76	I0	$м^2$
		20		Стеклоткань ТСТ6		
				ТУ6-П-II8-75	2,5	$м^2$

Инв.№ подл. | Подпись и дата | Взам.инв.№ | Инв.№ дубл. | Подпись и дата

Изм. Лист № докум. Подп. Дата

УЭ I0.0.00

Лист 6

Формат А1

Формат	Зона	Поз.	Обозначение	Наименование	Кол.	Примечание
				УЭ I0.0.00-06		
				Сборочные единицы		
II		5	УЭ I0.3.00-06	Патрубок	I	
II		6	УЭ I0.4.00-06	Опора	I	
				Детали		
II		7	УЭ I0.0.02-06	Прокладка	I	
II		8	УЭ I0.0.03-04	Прокладка	I	
II		9	УЭ I0.0.04	Шайба	I0	
				Стандартные изделия		
		I0		Болт MI2x20.58.0I9		
				ГОСТ 7798-70	36	
		I2		Гайка MI2.5.0I9		
				ГОСТ 59I5-70	44	
		I4		Шайба I2.04.0I6		
				ГОСТ II37I-78	36	
				Материалы		
		I6		Битум ГОСТ 9548-74	7	кг
		I7		Плита минераловатная		
				ПМ75 ГОСТ 9573-82		
				I000x500x60	2	4,4 кг
		I8		Проволока К02		
				ГОСТ 792-67	37	м
		I9		Рубероид РКМ-3506		
				ГОСТ I0923-76	I0	$м^2$
		20		Стеклоткань ТСТ6		
				ТУ6-П-II8-75	3	$м^2$
				УЭ I0.0.00-07		
				Сборочные единицы		
II		5	УЭ I0.3.00-07	Патрубок	I	
II		6	УЭ I0.4.00-07	Опора	I	

Инв.№ подл. | Подпись и дата | Взам.инв.№ | Инв.№ дубл. | Подпись и дата

Изм. | Лист | № докум. | Подп. | Дата

УЭ I0.0.00

Лист 7

Формат 11

Формат	Зона	Поз.	Обозначение	Наименование	Кол.	Примечание
				Детали		
II		7	УЭ I0.0.02-07	Прокладка	I	
II		8	УЭ I0.0.03-04	Прокладка	I	
II		9	УЭ I0.0.04	Шайба	I0	
				Стандартные изделия		
		I0		Болт MI2x20,58,0I9		
				ГОСТ 7798-70	44	
		I2		Гайка MI2.5.0I9		
				ГОСТ 59I5-70	52	
		I4		Шайба I2.04.0I6		
				ГОСТ II37I-78	44	
				Материалы		
		I6		Битум ГОСТ 9548-74	7	кг
		I7		Плита минераловатная		
				ПМ75 ГОСТ 9573-82		
				I000x500x60	2	4,4 кг
		I8		Проволока К02		
				ГОСТ 792-67	37	м
		I9		Рубероид РКМ-3506		
				ГОСТ I0923-76	I0	$м^2$
		20		Стеклоткань ТСТ6		
				ТУ6-П-II8-75	3	$м^2$

Инв.№ подл. | Подпись и дата | Взам.инв.№ | Инв.№ дубл. | Подпись и дата

Изм. | Лист | № докум. | Подп. | Дата

УЭ I0.0.00

Лист 8

Формат 11

УЭ 10.0.00 СБ

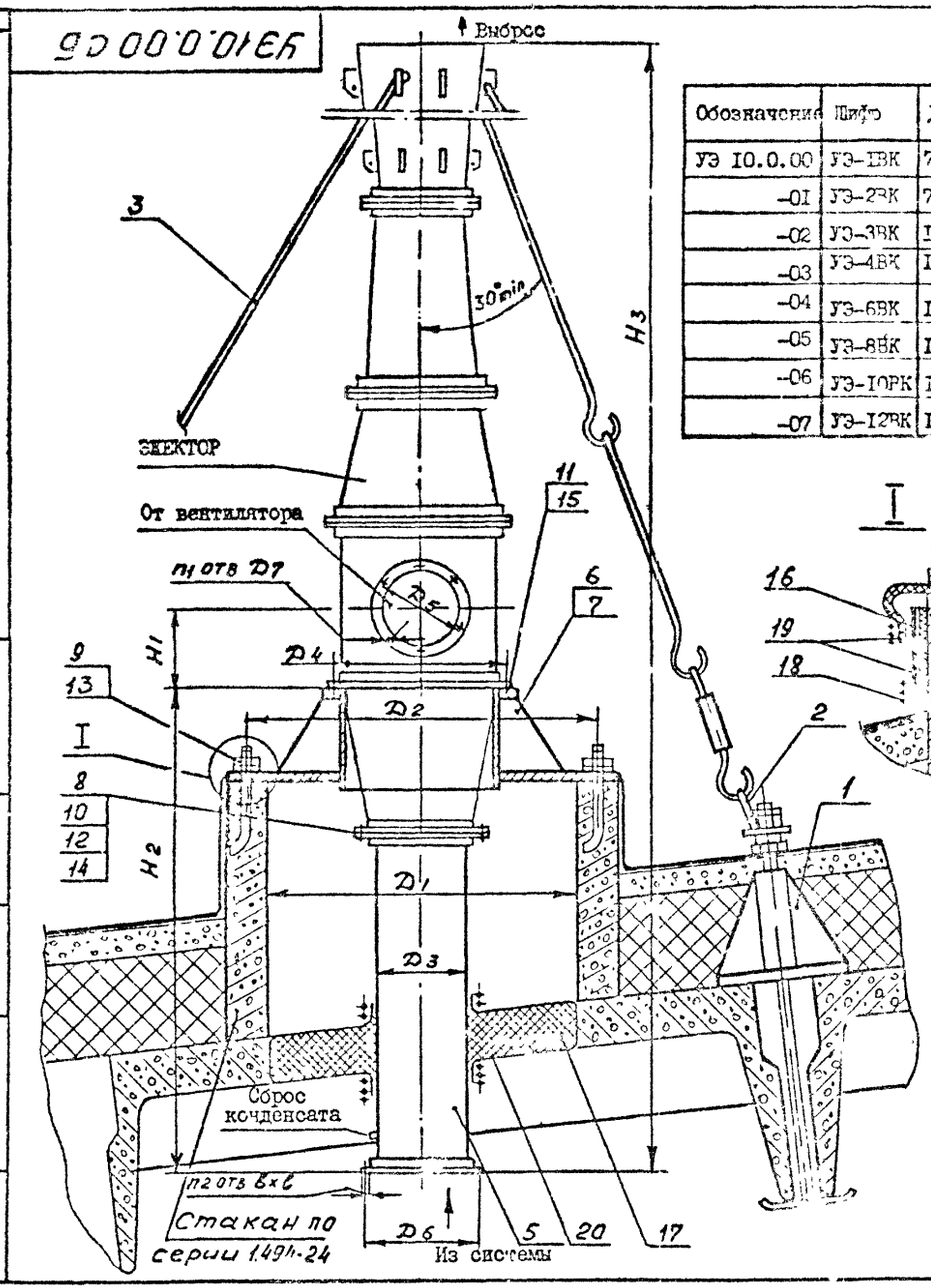

Размеры в мм

Обозначение	Шифр	$Д_1$	$Д_2$	$Д_3$	$Д_4$	$Д_5$	$Д_6$	$Д_7$	$Н_1$	$Н_2$	$Н_3$	n_1	n_2	B×C	Масса, кг
УЭ 10.0.00	УЭ-1ВК	700	772	250	452	232	280	9	190	1000	3800	6	6		183
-01	УЭ-2ВК	700	772	400	644	312	430	9	306	1000	5015	12	10	7x10	240
-02	УЭ-3ВК	1000	1072	400	776	390	430	12	360	1000	6020	12	10		336
-03	УЭ-4ВК	1000	1072	630	960	510	660	14	456	1000	6660	16	12		427
-04	УЭ-6ВК	1000	1072	630	1060	560	660	14	506	1200	8360	20	12		511
-05	УЭ-8ВК	1450	1522	710	1180	620	740	14	566	1300	9325	24	12	10x16	590
-06	УЭ-10РК	1450	1522	800	1330	690	830	14	635	1400	10370	16	12		980
-07	УЭ-12РК	1450	1522	800	1490	760	830	14	715	1400	10265	20	12		1075

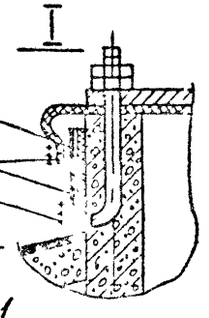

1. Размеры для справок.
2. Гидроизоляция (поз.16, 18 и 19) от атмосферных осадков и теплоизоляция (поз.17, 18и20) от образования конденсата производится при монтаже по проекту ОВ.
3. До сборки и монтажа все детали и узлы окрасить внутри и снаружи. Выбор окраски произвести при привязке конкретного проекта.
4. Общие технические условия см."Строительные нормы и правила" СНиП II-28-75, раздел 3 "Вентиляция и кондиционирование воздуха".
5. Тип и расчетный напор вентагрегата принимается из "Руководства по подбору центробежных вентиляторов" ГПИ Сантехпроект. Утвержден Госстроем СССР
6. Масса установки с учетом массы эжектора.

Изм	Лист	№ докум	Подпись	Дата
Разраб		Мешалкина		
Пров		Письман		
Т контр		Письман		
Гл спец		Козинец		
Н контр		Шакова		
Утв		ГСПИ		

УЭ 10.0.00 СБ

Вертикальная установка эжектора на покрытии промышленных зданий

Сборочный чертеж

Лит	Масса	Масштаб
	См. лист.	—

Лист | Листов 1

ГОССТРОЙ СССР
ГОССХИМПРОЕКТ
г. Москва

Формат А3

Серия 5.904-29

Формат	Зона	Поз	Обозначение	Наименование	Кол	Примечание
				Документация		
I2			УЭ I0.I.00 СБ	Сборочный чертеж		
				Детали		
II		I	УЭ I0 1.0I	Тяга	I	
II		2	УЭ I0.I.02	Шайба	I	
II		3	УЭ I0.I.03	Косынка	3	
II		4	УЭ I0 I.04	Плита	I	
II		5	УЭ I0 I.05	Штырь	I	
				Стандартные изделия		
		6		Гайка М12.5 0I9 ГОСТ 5915-70	3	
				Материалы		
		7		Труба I5х2,8 ГОСТ 3262-75	0,I6	м

Изм.	Лист	№ докум.	Подп.	Дата	
Разраб.		Металкина			
Пров.		Зисьман			
Н. контр.		Ушакова			
Утв.		Сивцов			

УЭ I0.I.00

Кронштейн

Лит	Лист	Листов
		I

ГОССТРОЙ СССР
ГОСХИМПРОЕКТ
г. Москва

Формат 11В

Инв.№ подл. | Подпись и дата | Взам. инв.№ | Инв.№ дубл. | Подпись и дата

УЭ I0.I.05

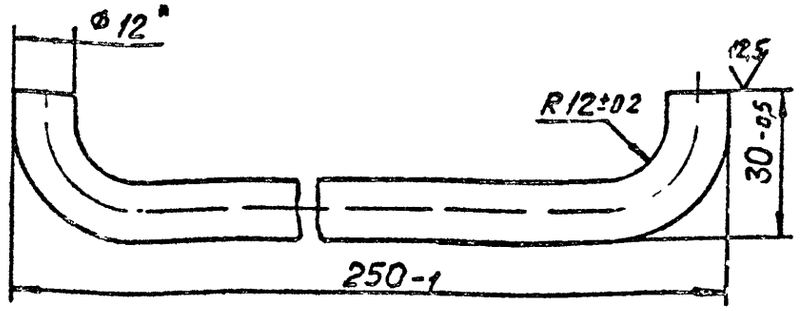

1.* Размер для справок.
2. Длина развернутой детали 270 мм.

Изм.	Лист	№ докум.	Подпись	Дата
Разраб.		Мицолкин		
Пров.		Зисьман		
Т. контр.				
Н. контр.		Ушакова		
Утв.				

ШТЫРЬ

Лит	Масса	Масштаб
	0,24	I I
Лист	Листов I	

Круг В I2 ГОСТ 2590-7I
Ст3кп ГОСТ 535-79

ГОССТРОЙ СССР
ГОСХИМПРОЕКТ
г. Москва

Формат 11

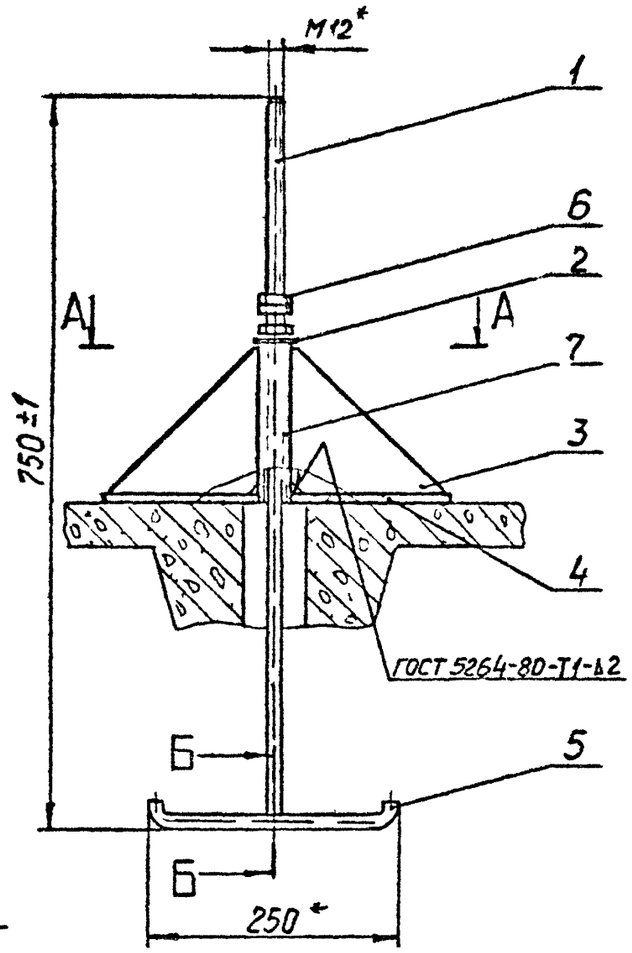

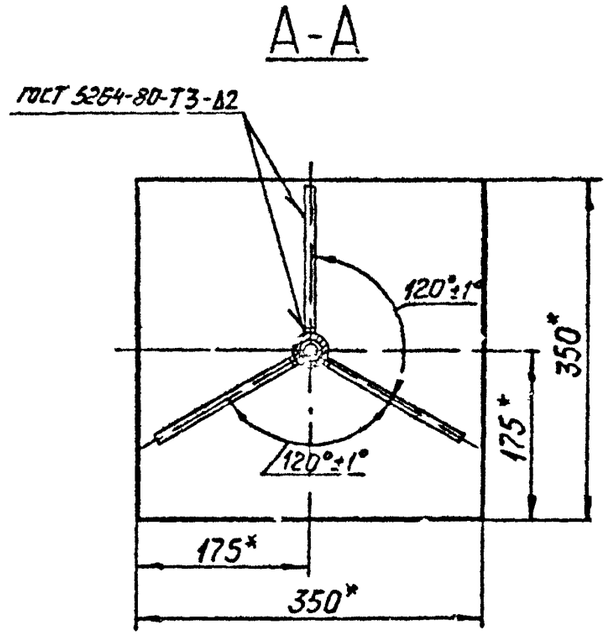

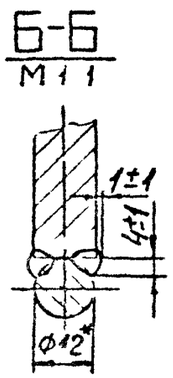

1 *Размеры для справок.

2 Шероховатость обрабатываемых поверхностей деталей, изготовленных без чертежа не ниже 12,5

Изм	Лист	№ докум	Подпись	Дата
Разраб		Мингазин		
Пров		Зисьман		
Т.контр		Зисьман		
Н.контр		Ушакова		
Утв				

УЭ 10.1.00 СБ

КРОНШТЕЙН
Сборочный чертеж

Лит	Масса	Масштаб
	8,0	1:5
Лист	Листов 1	

ГОССТРОЙ СССР
ГОСХИМПРОЕКТ
г. Москва

Формат 12

Инв.№ подл. | Подпись и дата | Взам.инв.№ | Инв.№ дубл. | Подпись и дата

Ф3-61

серия 5.904-29

УЭ 10.1.01

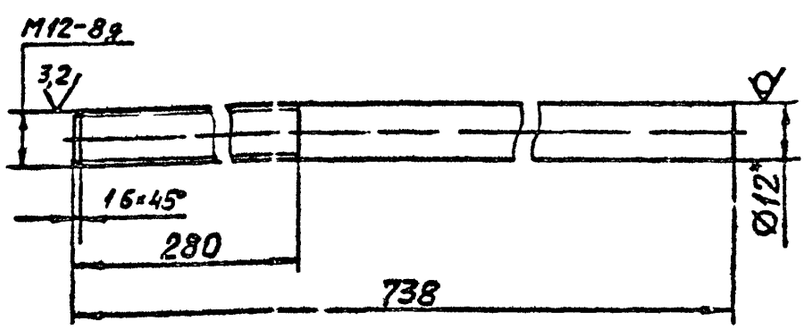

1.* Размер для справок.

2. Неуказанные предельные отклонения размеров валов - по h I4, остальных $\pm \frac{JTI4}{2}$.

Изм.	Лист	№ докум.	Подпись	Дата	УЭ I0.I.0I		
Разраб.		Мишалкин			ТЯГА	Лит	Масса 0,65	Масштаб I:I
Пров.		Зисман				Лист	Листов 1
Т.контр.							
Н.контр.		Чижкова			Круг В-I2 ГОСТ 2590-71 ВСт3гп ГОСТ535-79	ГОССТРОЙ СССР ГОСХИМПРОЕКТ г. Москва	
Утв.							

Формат 1а

Ф3-61

УЭ 10.1.04

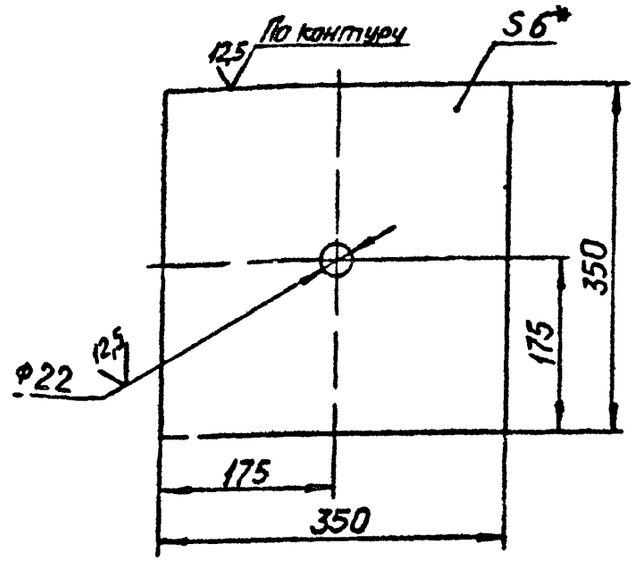

1.* Размер для справок.

2. Неуказанные предельные отклонения размеров отверстий - по H I4, валов - по h I4, остальных $\pm \frac{JTI4}{2}$.

Изм.	Лист	№ докум.	Подпись	Дата	УЭ I0.I.04		
Разраб.		Мишалкина			ПЛИТА	Лит	Масса 48	Масштаб I:5
Пров.		Зисман				Лист	Листов 1
Т.контр.							
Н.контр.		Чижкова			Лист Б-ПН-6 ГОСТ I9903-74 ВСт3кп ГОСТ I4637-79	ГОССТРОЙ СССР ГОСХИМПРОЕКТ г. Москва	
Утв.							

Формат 11

Ф3-61

УЭ 10.1.02

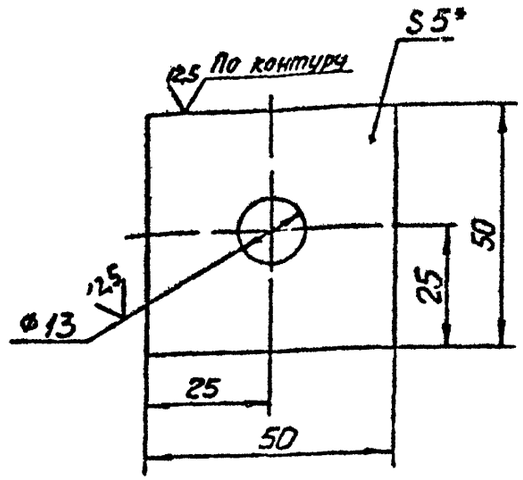

1.* Размер для справок.

2. Неуказанные предельные отклонения размеров отверстий – по H14, валов – по h14, остальных $\pm \frac{JT14}{2}$.

Изм.	Лист	№ докум.	Подпись	Дата
Разраб.		Шишкина		
Пров.		Высман		
Т.контр.				
Н.контр.		Шишкова		
Утв.				

УЭ 10.1.02

ШАЙБА

Лит.	Масса	Масштаб
	0,09	1:1

Лист | Листов 1

Лист Б-ПН-5 ГОСТ 19903-74
Ст.3кп ГОСТ 14637-79

ГОССТРОЙ СССР
ГОСХИМПРОЕКТ
г. Москва

Формат А4

Инв.№ подл. | Подпись и дата | Взам. инв.№ | Инв.№ дубл. | Подпись и дата

Серия 5904-29

Ф3-61

УЭ 10.1.03

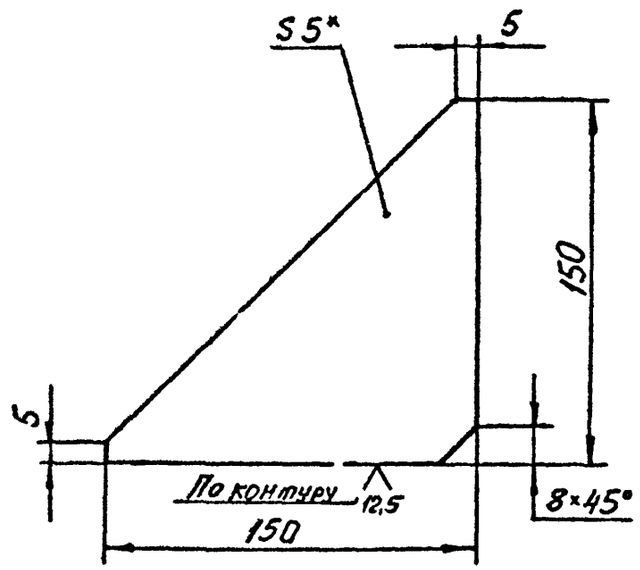

1.* Размер для справок.

2. Неуказанные предельные отклонения размеров валов – по h14, остальных $\pm \frac{JT14}{2}$.

Изм.	Лист	№ докум.	Подпись	Дата
Разраб.		Шишкина		
Пров.		Высман		
Т.контр.				
Н.контр.		Шишкова		
Утв.				

УЭ 10.1.03

КОСЫНКА

Лит.	Масса	Масштаб
	0,45	1:2

Лист | Листов 1

Лист Б-ПН-5 ГОСТ 19903-74
Ст.3кп ГОСТ 14637-79

ГОССТРОЙ СССР
ГОСХИМПРОЕКТ
г. Москва

Формат А4

Инв.№ подл. | Подпись и дата | Взам. инв.№ | Инв.№ дубл. | Подпись и дата

Серия 5.904-29

Формат	Зона	Поз	Обозначение	Наименование	Кол	Примечание
				Документация		
II			УЭ IO 2.00 СБ	Сборочный чертеж		
				Детали		
II		I	УЭ IO.I.02	Шейба	I	
II		2	УЭ IO 2.0I	Скоба	I	
				Стандартные изделия		
		3		Талреп 2,5 2 УУ		
				ГОСТ I9I9I-73	I	

УЭ IO.2.00

Изм	Лист	№ докум	Подп	Дата
Разраб		Мешалкина		
Пров.		Зисьман		
Н контр		Ушакова		
Утв		Савчин		

Цапфа

Лит	Лист	Листов
		1

ГОССТРОЙ СССР
ГОСХИМПРОЕКТ
г. Москва

Формат 11В

Инв.№ подл. | Подпись и дата | Взам. инв.№ | Инв.№ дубл. | Подпись и дата

IO 0 0I ЕБ

125 V(V)

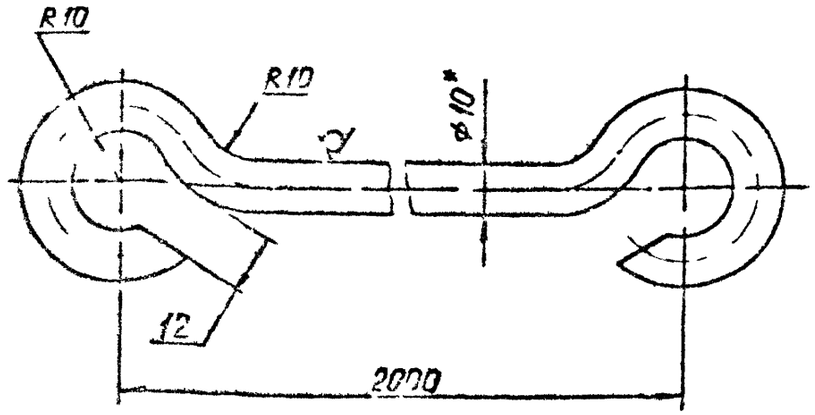

I.* Размер для справок.
2. Неуказанные предельные отклонения размеров отверстий – по H I4, валов – по h I4, остальных ± JT I4/2.
3. Длина развернутой детали 2I35 мм.

УЭ I0.0.0I

Изм	Лист	№ докум	Подпись	Дата
Разраб.		Мешалкина		
Пров.		Зисьман		
Т контр				
Н контр.		Ушакова		
Утв.				

Т Р Г А

Лит	Масса	Масштаб
	I,3	I I
Лист		Листов

Круг В10 ГОСТ 2590-7I
Ст.3кп ГОСТ535-79

ГОССТРОЙ СССР
ГОСХИМПРОЕКТ
г. Москва

Формат 11

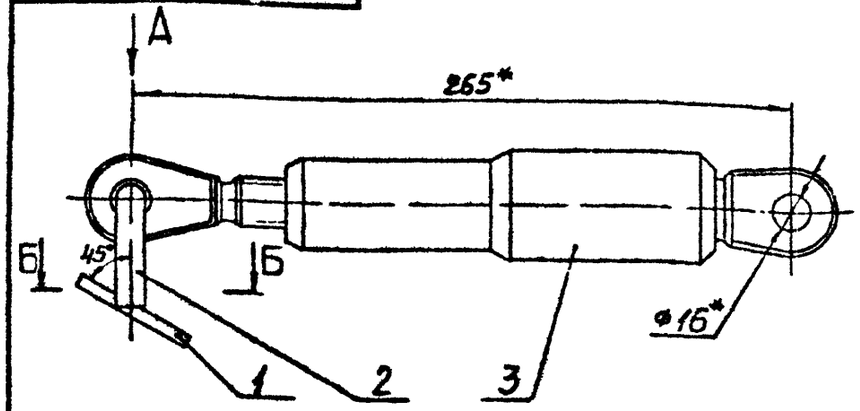

Вид А

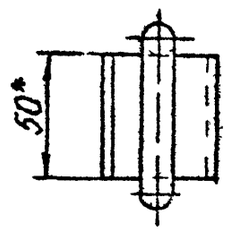

Б-Б
М1:1

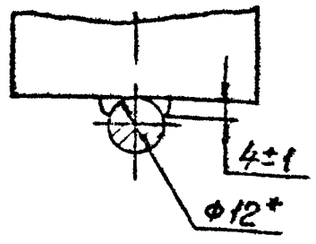

1.* Размеры для справок.

2. Сварка ручная электродуговая.

Изм.	Лист	№ докум.	Подпись	Дата	УЗ 10.2.00 СБ		
Разраб.		Мешалкин			Д А П Ф А	Лит.	Масса	Масштаб
Пров.		Зисман					3,0	1:2
Т.контр.					Сборочный чертеж	Лист	Листов 1
Н.контр.		Ушакова				ГОССТРОЙ СССР ГОСХИМПРОЕКТ г. Москва	
Утв.							

Формат 11

Инв.№ подл. | Подпись и дата | Взам. инв.№ | Инв.№ дубл. | Подпись и дата

12,5 (V)

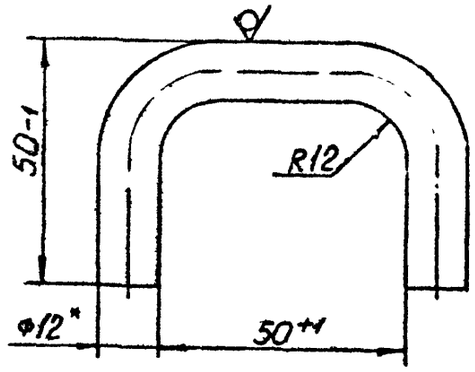

1.* Размер для справок.

2. Развернутая длина детали 135 мм.

Изм.	Лист	№ докум.	Подпись	Дата	УЗ 10.2.01		
Разраб.		Мешалкин			С К О Б А	Лит.	Масса	Масштаб
Пров.		Зисман					0,12	1:1
Т.контр.						Лист	Листов 1
Н.контр.		Ушакова			Круг В 12 ГОСТ 2590-71 Ст.3кп ГОСТ 535-79	ГОССТРОЙ СССР ГОСХИМПРОЕКТ г. Москва	
Утв.							

Формат 11

Инв.№ подл. | Подпись и дата | Взам. инв.№ | Инв.№ дубл. | Подпись и дата

ФЗ-55

Серия 5.904-29

Формат	Зона	Поз	Обозначение	Наименование	Кол	Примечание
				Документация		
I2			УЭ I0.3.00 СБ	Сборочный чертеж		
				Стандартные изделия		
		I		Муфта I5		
				ГОСТ 8966-75	I	
			Переменные данные для исполнений			
				УЭ I0.3.00		
				Детали		
II		2	УЭ I0.3.0I	Фланец	I	
БЧ		3	УЭ I0.3.02	Цилиндр		
				Лист Б-ПН-2ГОСТ I9903-74		
				Ст.3кпГОСТ I6523-70		
				772hI4 x 740hI4	I	9,0 кг
II		4	УЭ I0.3.03	Фланец	I	
				Прочие изделия		
		5	СТД 20I.00.000-08	Фланец		Трест сантех деталь ММСС
				ТУ 36-I508-75	I	
				УЭ I0.3.00-0I		
				Детали		
II		2	УЭ I0.3.0I-0I	Фланец	I	
БЧ		3	УЭ I0.3.04	Цилиндр		
				Лист Б-ПН-2ГОСТ I9903-74		
				Ст.3кпГОСТ I6523-70		

Инв.№ подл. | Подпись и дата | Взам.инв.№ | Инв.№ дубл. | Подпись и дата

Изм.	Лист	№ докум.	Подп.	Дата
Разраб		Мешалкина		
Пров.		Зисьман		
Н.контр.		Ушакова		
Утв.		Саввин		

УЭ I0.3.00

ПАТРУБОК

Лит	Лист	Листов
	I	4

ГОССТРОЙ СССР ГОСХИМПРОЕКТ г. Москва

Формат 11В

Формат	Зона	Поз	Обозначение	Наименование	Кол	Примечание
				I250hI4 x 600hI4	I	II,8кг
II		4	УЭ I0.3.03-0I	Фланец	I	
				Прочие изделия		
		5	СТД 20I.00 000-I2	Фланец		Трест сантех деталь ММСС
				ТУ 36-I508-75	I	
				УЭ I0.3.00-02		
				Детали		
II		2	УЭ I0.3.0I-02	Фланец	I	
БЧ		3	УЭ I0.3.05	Цилиндр		
				Лист Б-ПН-2ГОСТ I9903-74		
				Ст.3кпГОСТ I6523-70		
				I250hI4 x 545hI4	I	I0,7кг
II		4	УЭ I0.3.03-0I	Фланец	I	
				Прочие изделия		
		5	СТД 20I.00.000-I2	Фланец		Трест сантех деталь ММСС
				ТУ 36-I508-75	I	
				УЭ I0.3.00-03		
				Детали		
II		2	УЭ I0.3.0I-03	Фланец	I	
БЧ		3	УЭ I0.3.06	Цилиндр		
				Лист Б-ПН-2ГОСТ I9903-74		
				Ст.3кпГОСТ I6523-70		
				I970hI4 x 430hI4	I	I3,3кг
II		4	УЭ I0.3.03-02	Фланец	I	
				Прочие изделия		
		5	СТД 20I.00.000-I6	Фланец		Трест сантех деталь ММСС
				ТУ 36-I508-75	I	

Инв.№ подл. | Подпись и дата | Взам.инв.№ | Инв.№ дубл. | Подпись и дата

Изм.	Лист	№ докум.	Подп.	Дата

УЭ I0.3.00

Лист 2

Формат 1В

Формат	Зона	Поз.	Обозначение	Наименование	Кол.	Примечание
				УЭ I0.3.00-04		
				Детали		
II		2	УЭ I0.3.0I-04	Фланец	I	
БЧ		3	УЭ I0.3.07	Цилиндр		
				Лист Б-ПН-2ГОСТ I9903-74		
				Ст.3кпГОСТ I6523-70		
				I970hI4 x 570hI4	I	I7,7кг
II		4	УЭ I0.3.03-02	Фланец	I	
				Прочие изделия		
		5	СТД 20I.00.000-I6	Фланец		Трест
				ТУ 36-I508-75	I	сантех деталь ММСС
				УЭ I0.3.00-05		
				Детали		
II		2	УЭ I0.3.0I-05	Фланец	I	
БЧ		3	УЭ I0.3.08	Цилиндр		
				Лист Б-ПН-2ГОСТ I9903-74		
				Ст.3кпГОСТ I6523-70		
				2220hI4 x 520hI4	I	I8,2кг
II		4	УЭ I0.3.03-03	Фланец	I	
				Прочие изделия		
		5	СТД 20I 00.000-I7	Фланец		Трест
				ТУ 36-I508-75	I	сантех деталь ММСС
				УЭ I0.3.00-06		
				Детали		
II		2	УЭ I0.3.0I-06	Фланец	I	
БЧ		3	УЭ I0.3.09	Цилиндр		

Подпись и дата | Инв.№ дубл | Взам.инв.№ | Подпись и дата | Инв.№ подл.

Изм. Лист № докум. Подп. Дата

УЭ I0.3.00

Лист 3

Формат 11

Формат	Зона	Поз	Обозначение	Наименование	Кол.	Примечание
				Лист Б-ПН-2ГОСТ I9903-74		
				Ст.3кпГОСТ I6523-70		
				2505hI4 x 545hI4	I	2I,5кг
II		4	УЭ I0.3.03-04	Фланец	I	
				Прочие изделия		
		5	СТД 20I.00.000-I8	Фланец		Трест
				ТУ 36-I508-75	I	сантех деталь ММСС
				УЭ I0.3.00-07		
				Детали		
II		2	УЭ I0.3.0I-07	Фланец	I	
БЧ		3	УЭ I0.3.I0	Цилиндр		
				Лист Б-ПН-2ГОСТ I9903-74		
				Ст.3кпГОСТ I6523-70		
				2505hI4 x 550hI4	I	2I,7кг
II		4	УЭ I0.3.03-04	Фланец	I	
				Прочие изделия		
		5	СТД 20I.00.000-I8	Фланец		Трест
				ТУ 36-I508-75	I	сантех деталь ММСС

Подпись и дата | Инв.№ дубл | Взам.инв.№ | Подпись и дата | Инв.№ подл.

Изм. Лист № докум. Подп. Дата

УЭ I0.3.00

Лист 4

Формат 11

УЭ 103.00 СБ

Серия 5.904-29

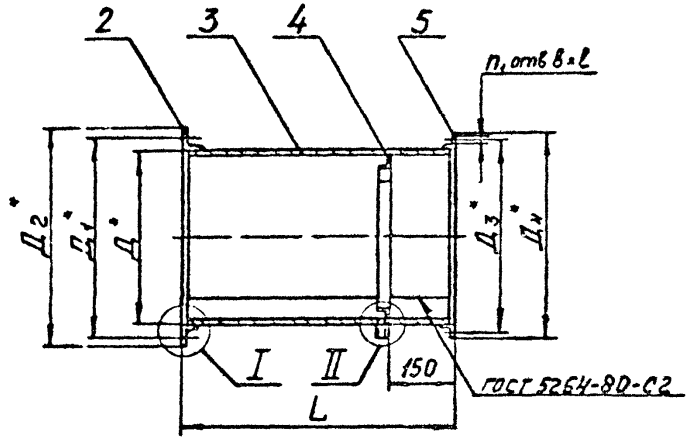

Размеры в мм

Обозначение	Д	Д1	Д2	Д3	Д4	L	n	n1	d	B×l	Масса, кг
УЭ 10.3.00	250	282	300	280	300	750	6	6	9	10×12	12,0
-01	400	430	450	430	450	610	12	10	9		17,0
-02	400	436	450	430	450	555	12	10	12		15,5
-03	630	690	730	660	680	440	16	12	14		22,5
-04	630	690	730	660	680	580	20	12	14		27,0
-05	710	770	810	740	760	530	24	12	14		28,0
-06	800	860	900	830	864	555	20	12	14	16×18	35,0
-07	800	860	900	830	864	560	24	12	14		35,5

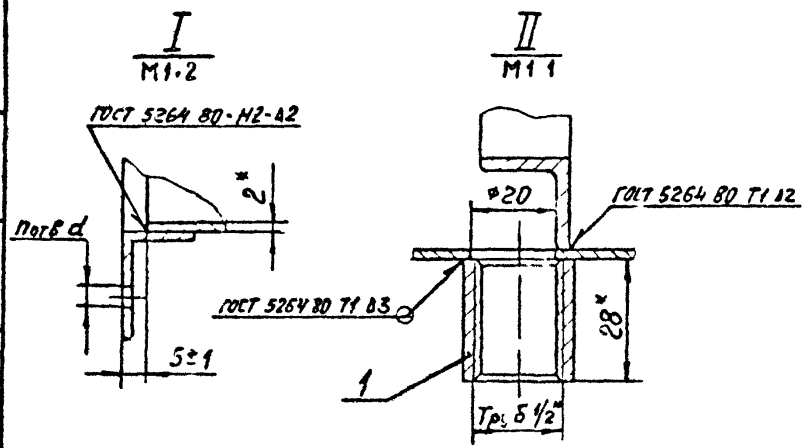

1. * Размеры для справок.
2. Неуказанные предельные отклонения размеров: отверстий – по H14, валов – по h14; остальных $\pm \frac{IT14}{2}$.
3. Шероховатость обрабатываемых поверхностей деталей, изготовленных без чертежа не ниже 12,5
4. Покрытие грунтовка ГрФЛ-03к коричневая ГОСТ 9109-81.УI.8.

Изм	Лист	№ докум	Подпись	Дата
Разраб		Мешалкин		
Пров		Зисьман		
Т контр				
Н контр		Чижикова		
Утв.				

УЭ 10.3.00 СБ

ПАТРУБОК
Сборочный чертеж

Лит	Масса	Масштаб
	см. табл.	—

Лист | Листов

ГОССТРОЙ СССР
ГОСХИМПРОЕКТ
г. Москва

Формат 12

Инв. № подл. | Подпись и дата | Взам. инв. № | Инв. № дубл. | Подпись и дата

УЭ 10.3.01

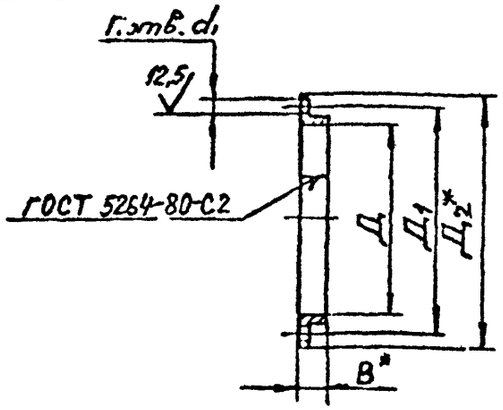

Размеры в мм

Обозначение	В	Д	$Д_1$	$Д_2$	d	d_1	n	Длина разв.	Масса, кг
УЭ 10.3.01	25	252	282	302	3	9	6	838	0,95
-01	25	402	430	452	3	9	12	1308	1,45
-02	32	402	436	466	3	12	12	1322	2,5
-03	45	632	690	722	3	14	16	2065	5,64
-04	50	632	690	732	4	14	20	2070	6,3
-05	50	712	770	812	4	14	24	2322	7,1
-06	50	802	860	902	4	14	20	2606	7,9
-07	50	802	860	902	4	14	24	2606	7,9

1.* Размер для справок
2. Предельные отклонения размеров отверстий – по H14; остальных $\pm \frac{IT14}{2}$

Серия 5.904-29

Подпись и дата | Инв.№ дубл. | Взам. инв.№ | Подпись и дата | Инв.№ подл.

Изм.	Лист	№ докум.	Подпись	Дата
Разраб.		Мешалкина		
Пров.		Сисьман		
Т.контр.				
Н.контр.		Ушакова		
Утв.				

УЭ 10.3.01

Фланец

Лит	Масса	Масштаб
	см табл.	-
Лист	Листов 1	

Уголок Б-Вх Вх d ГОСТ 8509-72
Ст 3кп ГОСТ 535-79

ГОССТРОЙ СССР
ГОСХИМПРОЕКТ
г. Москва

Формат 11

УЭ 10.3.03

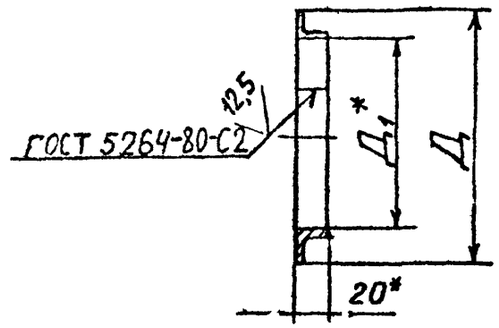

Размеры в мм

Обозначение	Д	$Д_1$	Длина разв.	Масса, кг
УЭ 10.3.03	245	205	681	0,63
-01	395	355	1152	1,05
-02	625	585	1874	1,7
-03	705	665	2125	1,9
-04	795	755	2408	2,2

1.* Размеры для справок
2. Предельные отклонения размеров валов – по h14;

Подпись и дата | Инв.№ дубл. | Взам. инв.№ | Подпись и дата | Инв.№ подл.

Изм.	Лист	№ докум.	Подпись	Дата
Разраб.		Мешалкина		
Пров.		Сисьман		
Т.контр.				
Н.контр.		Ушакова		
Утв.				

УЭ 10.3.03

Фланец

Лит	Масс.	Масштаб
	см табл	—
Лист	Листов 1	

Уголок Б-20х20х3 ГОСТ 8509-72
Ст 3кп ГОСТ 535-79

ГОССТРОЙ СССР
ГОСХИМПРОЕКТ
г. Москва

Формат 11

63-25

Серия 5.904-29

Формат	Зона	Поз.	Обозначение	Наименование	Кол.	Примечание
				Документация		
А4			УЭ I0.4.00 СБ	Сборочный чертеж		
				Переменные данные для исполнений.		
				УЭ I0.4.00		
				Детали		
II		I	УЭ I0.4.0I	Фланец	I	
БЧ		2	УЭ I0.4.02	Цилиндр		
				Лист Б-ПН-3 ГОСТ I9903-74		
				Ст.3кп ГОСТ I6523-70		
				I270hI4 x 200hI4	I	6,0кг
II		3	УЭ I0.4.03	Ребро	4	
II		4	УЭ I0.4.04	Фланец	I	
				УЭ I0.4.00-0I		
				Детали		
II		I	УЭ I0.4.0I-0I	Фланец	I	
БЧ		2	УЭ I0.4.05	Цилиндр		
				Лист Б-ПН-3 ГОСТ I9903-74		
				Ст.3кп ГОСТ I6523-70		
				I836hI4 x 200hI4	I	8,6кг
II		3	УЭ I0.4.03-0I	Ребро	4	
II		4	УЭ I0.4.04-0I	Фланец	I	
				УЭ I0.4.00-02		
				Детали		
II		I	УЭ I0.4.0I-02	Фланец	I	
БЧ		2	УЭ I0.4.06	Цилиндр		
				Лист Б-ПЧ-3 ГОСТ I9903-74		
				Ст.3кп ГОСТ I6523-70		
				2245hI4 x 200hI4	I	I0,6кг
II		3	УЭ I0.4.03-02	Ребро	6	
II		4	УЭ I0.4.04-02	Фланец	I	
				УЭ I0.4.00-03		
				Детали		
II		I	УЭ I0.4.0I-03	Фланец	I	
БЧ		2	УЭ I0.4.07	Цилиндр		
				Лист Б-ПН-3 ГОСТ I9903-74		
				Ст.3кп ГОСТ I6523-70		
				2840hI4 x 200hI4	I	I3,4кг
II		3	УЭ I0.4.03-03	Ребро	6	
II		4	УЭ I0.4.04-03	Фланец	I	
				УЭ I0.4.00-04		
				Детали		
II		I	УЭ I0.4.0I-04	Фланец	I	
БЧ		2	УЭ I0.4.08	Цилиндр		
				Лист Б-ПН-3 ГОСТ I9903-74		
				Ст.3кп ГОСТ I6523-70		
				3154hI4 x 200hI4	I	I4,8кг
II		3	УЭ I0.4.03-03	Ребро	6	
II		4	УЭ I0.4.04-04	Фланец	I	
				УЭ I0.4.00-05		
				Детали		
II		I	УЭ I0.4.0I-05	Фланец	I	
БЧ		2	УЭ I0.4.09	Цилиндр		

Подпись и дата | Инв. № дубл. | Взам. инв. № | Подпись и дата | Инв. № подл.

Изм.	Лист	№ докум.	Подп.	Дата	УЭ I0.4.00	
Разраб		Мешалкина			ОПОРА	Лит. / Лист 1 / Листов 3
Пров.		Зисьман				ГОССТРОЙ СССР ГОСХИМПРОЕКТ г. Москва
Н.контр.		Ушакова				
Утв		Саввин				

Формат 11Б

Изм.	Лист	№ докум.	Подп.	Дата	УЭ I0.4.00	2

Формат 11Б

ФЭ-58

серия 5904-29

Формат	Зона	Поз	Обозначение	Наименование	Кол	Примечание
				Лист Б-ПН-3 ГОСТ19903-74		
				Ст.3кп ГОСТ16523-70		
				3538h14 x 300h14	I	25,0кг
II		3	УЭ 10.4.03-04	Ребро	8	
II		4	УЭ 10 4.04-05	Фланец	I	
				УЭ 10.4.00-06		
				Детали		
II		I	УЭ 10.4.01-06	Фланец	I	
БЧ		2	УЭ 10.4.10	Цилиндр		
				Лист Б-ПН-3 ГОСТ19903-74		
				Ст.3кп ГОСТ16523-70		
				3970h14 x 400h14	I	37,4кг
II		3	УЭ 10.4.03-05	Ребро	8	
II		4	УЭ 10.4.04-06	Фланец	I	
				УЭ 10.4.00-07		
				Детали		
II		I	УЭ 10.4.01-07	Фланец	I	
БЧ		2	УЭ 10.4.11	Цилиндр		
				Лист Б-ПН-3 ГОСТ19903-74		
				Ст 3кп ГОСТ16523-70		
				4480h14 x 385h14	I	40,5кг
II		3	УЭ 10.4.03-06	Ребро	8	
II		4	УЭ 10.4 04-07	Фланец	I	

Изм	Лист	№ докум	Подп	Дата	УЭ 10.4 00	Лист 3

Формат 11

УЭ 10 4.04

125 V(V)

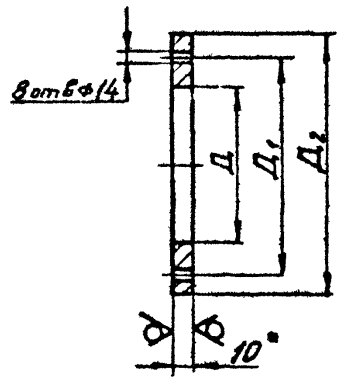

Обозначение	Д	$Д_1$	$Д_2$	Масса, кг
УЭ 10.4.04	408	772	840	33,3
-01	588			22,3
-02	718	1072	1140	48,5
-03	908			29,5
-04	1008			17,7
-05	1130	1522	1590	77,7
-06	1270			57,0
-07	1430			30,5

1.* Размер для справок.

2. Неуказанные предельные отклонения размеров: отверстий - по Н 14, валов - по h 14, остальных $\pm \frac{JT\ 14}{2}$.

Изм	Лист	№ докум	Подпись	Дата
Разраб		Мешалкина		
Пров		Зисман		
Т контр				
Н контр		Цыганова		
Утв				

УЭ 10. 4. 04

ФЛАНЕЦ

Лист Б-ПН-10 ГОСТ 19903-74
В Ст 3кп ГОСТ14637-79

Лит	Масса	Масштаб
	см. табл.	-

Лист | Листов 1

ГОССТРОЙ СССР
ГОСХИМПРОЕКТ
г. Москва

Формат 11

УЭ 10 4 00 СБ

серия 5904-29

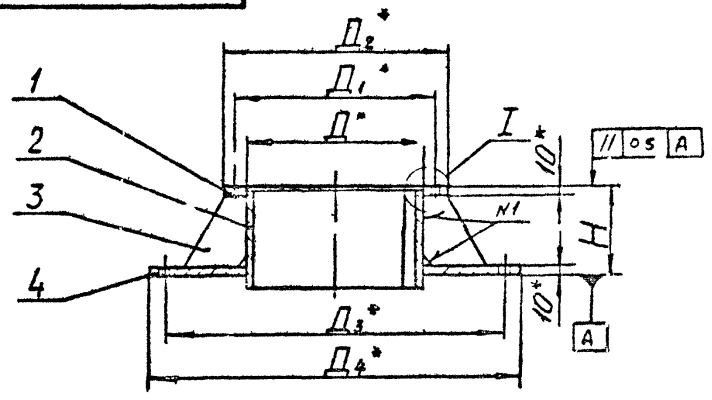

Размеры в мм

Обозначение	Д	$Д_1$	$Д_2$	$Д_3$	$Д_4$	H	d	Масса, кг
УЭ 10 4 00	408	452	500	772	840	200	9	47,0
-01	588	644	690	772	840	200	9	41,0
-02	718	776	820	1072	1140	200	12	71,5
-03	908	960	1010	1072	1140	200	14	56,0
-04	1008	1060	1110	1072	1140	200	14	48,0
-05	1130	1180	1230	1522	1590	300	14	122,0
-06	1270	1330	1390	1522	1590	400	14	117,0
-07	1430	1490	1550	1522	1590	385	14	94,5

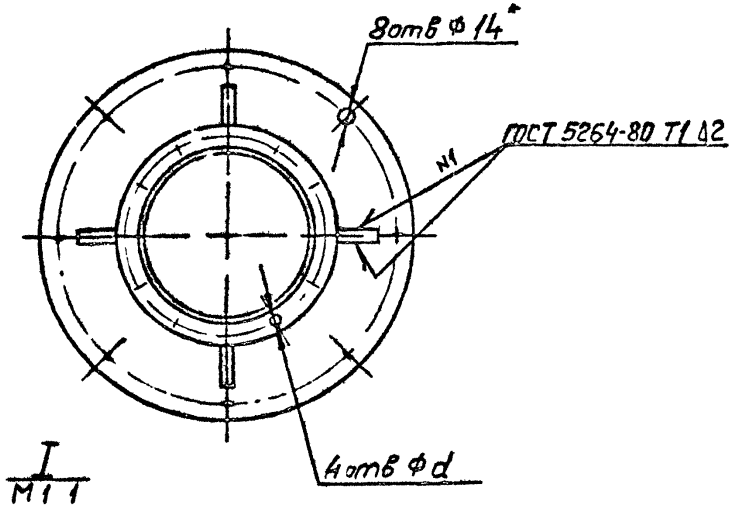

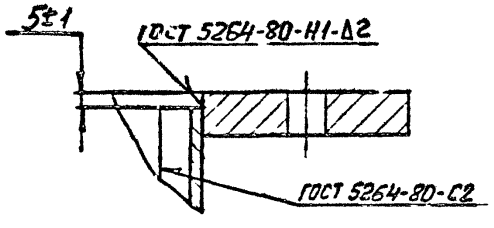

1.* Размеры для справок.
2. Предельные отклонения размеров валов - по h14.
3. Шероховатость обрабатываемых поверхностей деталей, изготовленных без чертежа не ниже 12,5
4. Покрытие грунтовка ГрФЛ-03к коричневая ГОСТ 9109-81.УI.8.

Изм	Лист	№ докум	Подпись	Дата
Разраб				
Пров		Висомон		
Г контр				
Н контр		Ушакова		
Утв.		Ребино		

УЭ 10.4.00 СБ

ОПОРА

Сборочный чертеж

Лит	Масса	Масштаб
	см. табл.	—

Лист | Листов 1

ГОССТРОЙ СССР
ГОСХИМПРОЕКТ
г. Москва

Формат 12

Инв. № подл. | Подпись и дата | Взам. инв. № | Инв. № дубл. | Подпись и дата

серия 5.904-29

УЭ 10.4.01

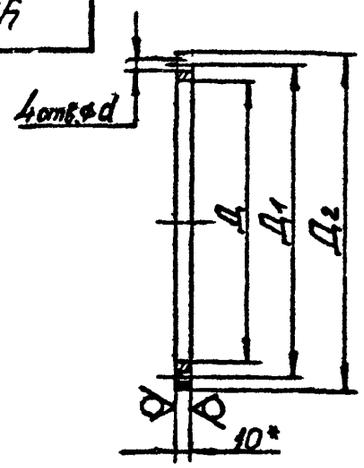

Размеры в мм

Обозначение	Д	Д1	Д2	d	Масса, кг
УЭ 10.4.01	408	452	500	9	5,2
-01	588	644	690	9	8,0
-02	718	776	820	12	9,7
-03	908	960	1010	14	11,0
-04	1008	1060	1110	14	13,4
-05	1130	1180	1230	14	15,0
-06	1270	1330	1390	14	18,4
-07	1430	1490	1550	14	20,6

1. * Размер для справок.
2. Неуказанные предельные отклонения размеров: отверстий – по H14, валов – по h14; остальных $\pm \frac{IT14}{2}$.

Изм.	Лист	№ докум.	Подпись	Дата
Разраб.		Мешалкин		
Пров.		Зусьман		
Т.контр.				
Н.контр.		Ушакова		
Утв.				

УЭ 10.4.01

ФЛАНЕЦ

Лит	Масса	Масштаб
	см. табл.	—
Лист	Листов	

Лист Б-ШН-10 ГОСТ 19903-74
В СТ3кп ГОСТ 14637-79

ГОССТРОЙ СССР
ГОСХИМПРОЕКТ
г. Москва

Формат 11

УЭ 10.4.03

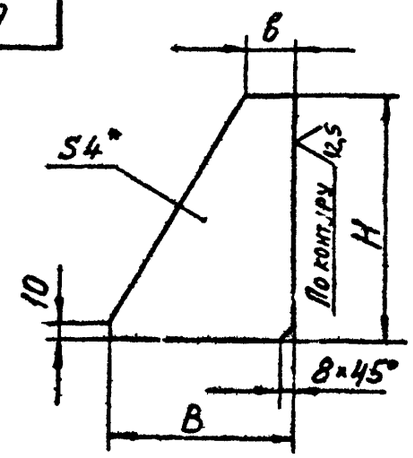

Размеры в мм

Обозначение	В	в	Н	Масса, кг
УЭ 10.4.03	150	45	180	0,4
-01	60	50	180	0,23
-02	140	50	180	0,4
-03	50	50	180	0,21
-04	160	50	280	0,69
-05	125	55	380	0,8
-06	45	55	365	0,42

1. * Размер для справок.
2. Неуказанные предельные отклонения размеров: валов – по h14; остальных $\pm \frac{IT14}{2}$.

Изм.	Лист	№ докум.	Подпись	Дата
Разраб.		Мешалкин		
Пров.		Зусьман		
Т.контр.				
Ч.контр.		Ушакова		
Утв.				

УЭ 10.4.03

РЕБРО

Лит	Масса	Масштаб
	см. табл.	—
Лист	Листов	

Лист Б-ШН-4 ГОСТ 19903-74
В СТ3кп ГОСТ 14637-79

ГОССТРОЙ СССР
ГОСХИМПРОЕКТ
г. Москва

Формат 11

Ф3-61

УЭ 10.0.02

серия 5.904-29

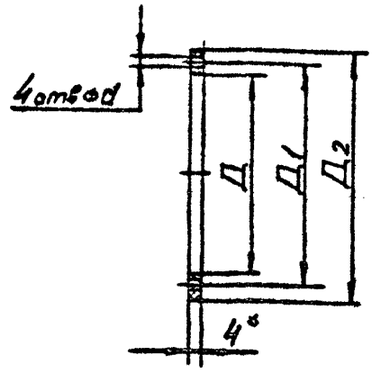

мм

Обозначение	Д	Д1	Д2	d	Масса, кг
УЭ 10.0.02	406	452	500	9	0,5
-01	586	644	690	9	0,8
-02	716	776	820	12	0,9
-03	906	960	1010	14	1,1
-04	1006	1060	1110	14	1,2
-05	1126	1180	1230	14	1,4
-06	1266	1330	1380	14	1,7
-07	1426	1490	1540	14	1,9

1.* Размер для справок.

2. Размеры обеспеч. инстр.

Подпись и дата | Инв.№ дубл. | Взам. инв.№ | Подпись и дата | Инв.№ подл.

Изм.	Лист	№ докум.	Подпись	Дата
Разраб.				
Пров.				
Т.контр.				
Н.контр.				
Утв.				

УЭ 10.0.02

ПРОКЛАДКА

Лит. | Масса | Масштаб

см. табл. | —

Лист | Листов

Пластина I, лист ТМКЩ-М-4 ГОСТ 7338-77

ГОССТРОЙ СССР ГОСХИМПРОЕКТ г. Москва

Формат 11

Ф3-61

УЭ 10.0.03

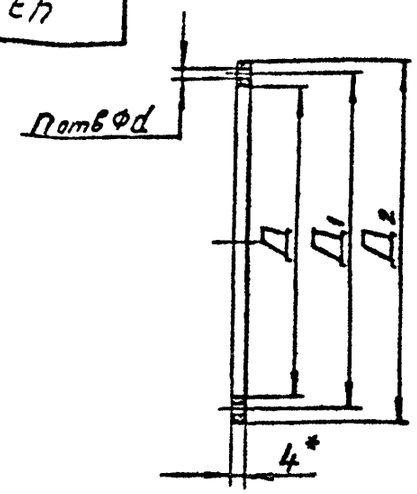

мм

Обозначение	Д	Д1	Д2	d	n	Масса, кг
УЭ 10.0.03	250	282	300	9	6	0,13
-01	400	430	460	12	12	0,24
-02	630	690	730	14	16	0,65
-03	700	770	810	14	24	0,8
-04	800	860	900	14	24	0,82

1.* Размер для справок.

2. Размеры обеспеч. инстр.

Подпись и дата | Инв.№ дубл. | Взам. инв.№ | Подпись и дата | Инв.№ подл.

Изм.	Лист	№ докум.	Подпись	Дата
Разраб.				
Пров.				
Т.контр.				
Н.контр.				
Утв.				

УЭ 10.0.03

ПРОКЛАДКА

Лит. | Масса | Масштаб

см. табл. | —

Лист | Листов

Пластина I, лист ТМКЩ-М-4 ГОСТ 7338-77

ГОССТРОЙ СССР ГОСХИМПРОЕКТ г. Москва

Формат 11

УЭ 10.0.04

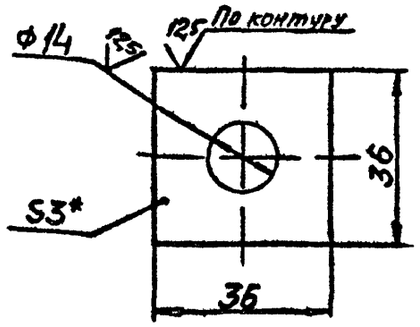

1.* Размер для справок.

2. Неуказанные предельные отклонения размеров: отверстий – по H14; валов – по h14.

Изм.	Лист	№ докум.	Подпись	Дата
Разраб.		Шишакин		
Пров.		Зисьман		
Т.контр.				
Н.контр.		Упакова		
Утв.				

УЭ 10.0.04

ШАЙБА

Лит	Масса	Масштаб
	0,03	1:1

Лист | Листов 1

Лист Б-ШН-3 ГОСТ 18903-74 Ст3кп ГОСТ 16523-70

ГОССТРОЙ СССР ГОСХИМПРОЕКТ г. Москва

Формат 11

Серия 5.904-29

Инв.№ подл. | Подпись и дата | Взам. инв.№ | Инв.№ дубл. | Подпись и дата

УЭ 20.1.08

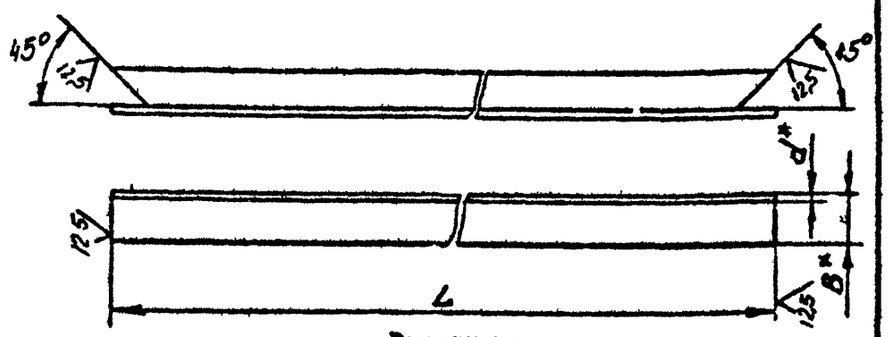

Размеры в мм

Обозначение	L	B	d	Масса кг
УЭ 20.1.08	750	45	3	1,6
-01	1020	50	4	3,1
-02	1300	50		3,9
-03	1590	50		4,8
-04	1730	50		5,2
-05	1880	50		5,7
-06	2120	63		8,2
-07	2400	63		9,3

1.* Размеры для справок.

2. Предельные отклонения размеров: валов – по h14, остальных $\pm \frac{1}{2} IT14$

Изм.	Лист	№ докум.	Подпись	Дата
Разраб.		Крысанова		
Пров.		Зисьман		
Т.контр.		Зисьман		
Н.контр.		Упакова		
Утв.				

УЭ 20.1.08

РАСКОС

Лит.	Масса	Масштаб
	см. табл.	—

Лист | Листов 1

Уголок Б-ВхВхd ГОСТ8509-72 / В Ст.3кп ГОСТ535-79

ГОССТРОЙ СССР ГОСХИМПРОЕКТ г. Москва

Формат 1

Инв.№ подл. | Подпись и дата | Взам. инв.№ | Инв.№ дубл. | Подпись и дата

ф3-55

серия 5.904-29

Формат	Зона	Поз.	Обозначение	Наименование	Кол.	Примечание
				Документация		
А2			УЭ 20.0.00 СБ	Сборочный чертеж		
А1			УЭ 00.0.00 ТО	Техническое описание		
				Детали		
А1		1	УЭ 20.0.01	Шайба	2	
БЧ		2	УЭ 20.0.02	Уголок		
				Уголок Б75х75х5 ГОСТ 8509-72 Ст.3кп ГОСТ 535-79		
				L = 200 h I4	2	1,2кг
			Переменные данные для исполнений:			
				УЭ 20.0.00		
				Сборочные единицы		
А1		3	УЭ I0.3.00	Патрубок	I	
А1		4	УЭ 20.I.00	Кронштейн	I	
				Детали		
А1		5	УЭ I0.0.03	Прокладка	I	
БЧ		6	УЭ 20.0.03	Уголок		
				Уголок Б32х32х4 ГОСТ 8509-72		
				Ст.3кп ГОСТ 535-79		
				L = 4I0 hI4	2	0,2 кг
				Стандартные изделия		
				Болты ГОСТ 7798-70		
		7		М8х20.58.0I9	6	
		8		МI2х25.58.0I9	8	
				Гайки ГОСТ 5915-70		
		I0		М8.5.0I9	6	
		II		МI2.5.0I9	8	

Подпись и дата | Инв. № дубл. | Взам. инв. № | Подпись и дата | Инв. № подл.

Изм.	Лист	№ докум.	Подп.	Дата
Разраб.		Мешалкина		
Пров.		Зисьман		
Гл.спец.		Козинец		
Н.контр.		Ушакова		
Утв.		Саввин		

УЭ 20.0.00

Установка эжектора на кронштейне

Лит.	Лист	Листов
	1	5

ГОССТРОЙ СССР
ГОСХИМПРОЕКТ
г. Москва

Формат А1Б

Формат	Зона	Поз.	Обозначение	Наименование	Кол.	Примечание
				Шайбы ГОСТ II37I-78		
		I3		8.02.0I9	6	
		I4		I2.02.0I9	6	
				УЭ 20.0.00-0I		
				Сборочные единицы		
А1		3	УЭ I0.3.00-0I	Патрубок	I	
А1		4	УЭ 20.I.00-0I	Кронштейн	I	
				Детали		
А1		5	УЭ I0.0.03-0I	Прокладка	I	
БЧ		6	УЭ 20.0.04	Уголок		
				Уголок Б32х32х4 ГОСТ 8509-72		
				Ст.3кп ГОСТ535-79		
				L = 550 hI4	2	0,8 кг
				Стандартные изделия		
				Болты ГОСТ 7798-70		
		7		М8х20.58.0I9	I2	
		8		МI2х25.58.0I9	8	
				Гайки ГОСТ 5915-70		
		I0		М8.5.0I9	I2	
		II		МI2.5.0I9	8	
				Шайбы ГОСТ II37I-78		
		I3		8.02.0I9	I2	
		I4		I2.02.0I9	6	
				УЭ 20.0.00-02		
				Сборочные единицы		
А1		3	УЭ I0.3.00-02	Патрубок	I	
А1		4	УЭ 20.I.00-02	Кронштейн	I	
				Детали		
А1		5	УЭ I0.0.03-0I	Прокладка	I	
БЧ		6	УЭ 20.0.05	Уголок		

Подпись и дата | Инв. № дубл. | Взам. инв. № | Подпись и дата | Инв. № подл.

Изм.	Лист	№ докум.	Подп.	Дата

УЭ 20.0.00

Лист 2

Формат А1Б

Формат	Зона	Поз.	Обозначение	Наименование	Кол.	Примечание
				Уголок Б32х32х4 ГОСТ 8509-72		
				Ст.3кп ГОСТ 535-79		
				L = 620 h14	2	0,9 кг
				Стандартные изделия		
				Болты ГОСТ 7798-70		
		7		М10х25.58.019	12	
		8		М12х25.58.019	8	
				Гайки ГОСТ 5915-70		
		10		М10.5.019	12	
		11		М12.5.019	8	
				Шайбы ГОСТ 11371-78		
		13		10.02.019	12	
		14		12.02.019	10	
				УЭ 20.0.00-03		
				Сборочные единицы		
II		3	УЭ 10.3.00-03	Патрубок	1	
II		4	УЭ 20.1.00-03	Кронштейн	1	
				Детали		
II		5	УЭ 10.0.03-02	Прокладка	1	
БЧ		6	УЭ 20.0.06	Уголок		
				Уголок Б32х32х4 ГОСТ 8509-72		
				Ст.3кп ГОСТ 535-79		
				L = 770 h14	2	1,2 кг
				Стандартные изделия		
		7		Болт М12х25.58.019		
				ГОСТ 7798-70	24	
		11		Гайка М12.5.019		
				ГОСТ 5915-70	24	
		14		Шайба 12.02.019		
				ГОСТ 11371-78	22	

Подпись и дата | Инв.№ дубл. | Взам.инв.№ | Подпись и дата | Инв.№ подл.

Изм. Лист № докум. Подп. Дата

УЭ 20.0.00

Лист 3

Формат 11

Формат	Зона	Поз.	Обозначение	Наименование	Кол.	Примечание
				УЭ 20.0.00-04		
				Сборочные единицы		
II		3	УЭ 10.3.00-04	Патрубок	1	
II		4	УЭ 20.1.00-04	Кронштейн	1	
				Детали		
II		5	УЭ 10.0.03-02	Прокладка	1	
БЧ		6	УЭ 20.0.07	Уголок		
				Уголок Б32х32х4 ГОСТ 8509-72		
				Ст.3кп ГОСТ 535-79		
				L = 880 h14	2	1,3 кг
				Стандартные изделия		
		7		Болт М12х25.58.019		
				ГОСТ 7798-70	28	
		11		Гайка М12.5.019		
				ГОСТ 5915-70	28	
		14		Шайба 12.02.019		
				ГОСТ 11371-78	26	
				УЭ 20.0.00-05		
				Сборочные единицы		
II		3	УЭ 10.3.00-05	Патрубок	1	
II		4	УЭ 20.1.00-05	Кронштейн	1	
				Детали		
II		5	УЭ 10.0.03-03	Прокладка	1	
БЧ		6	УЭ 20.0.08	Уголок		
				Уголок Б32х32х4 ГОСТ 8509-72		
				Ст.3кп ГОСТ 535-79		
				L = 950 h14	2	1,4 кг
				Стандартные изделия		
		7		Болт М12х25.58.019		
				ГОСТ 7798-70	32	

Подпись и дата | Инв.№ дубл. | Взам.инв.№ | Подпись и дата | Инв.№ подл.

Изм. Лист № докум. Подп. Дата

УЭ 20.0.00

Лист 4

Формат 11

Формат	Зона	Поз.	Обозначение	Наименование	Кол	Примечание
		II		Гайка МI2.5.0I9		
				ГОСТ 59I5-70	32	
		I4		Шайба I2.02.0I9		
				ГОСТ II37I-78	30	
				УЭ 20.0.00-06		
				Сборочные единицы		
II		3	УЭ I0.3.00-06	Патрубок	I	
II		4	УЭ 20.I.00-06	Кронштейн	I	
				Детали		
II		5	УЭ I0.0.03-04	Прокладка	I	
БЧ		6	УЭ 20.0.09	Уголок		
				Уголок Б32х32х4 ГОСТ 850972		
				Ст.3кп ГОСТ 535-79		
				L = II30 hI4	2	I,7 кг
				Стандартные изделия		
				Болты ГОСТ 7798-70		
		7		МI2х25.58.0I9	24	
		9		МI6х25.58.0I9	4	
				Гайки ГОСТ 59I5-70		
		II		МI2.5.0I9	24	
		I2		МI6.5.0I9	4	
				Шайбы ГОСТ II37I-78		
		I4		I2.02.0I9	22	
		I5		I6.02.0I9	4	
				УЭ 20.0.00-07		
				Сборочные единицы		
II		3	УЭ I0.3.00-07	Патрубок	I	
II		4	УЭ 20.I.00-07	Кронштейн	I	

Инв. № подл. | Подпись и дата | Взам. инв. № | Инв. № дубл. | Подпись и дата

Изм. Лист № докум. Подп. Дата

УЭ 20.0.00

Лист 5

Формат А1

Формат	Зона	Поз	Обозначение	Наименование	Кол.	Примечание
				Детали		
II		5	УЭ I0.0.03-04	Прокладка	I	
БЧ		6	УЭ 20.0.I0	Уголок		
				Уголок Б32х32х4 ГОСТ 850972		
				Ст.3кп ГОСТ 535-79		
				L = I2I0 hI4	2	I,8 кг
				Стандартные изделия		
				Болты ГОСТ 7798-70		
		7		МI2х25.58.0I9	28	
		9		МI6х25.58.0I9	4	
				Гайки ГОСТ 59I5-70		
		II		МI2.5.0I9	28	
		I2		МI6.5.0I9	4	
				Шайбы ГОСТ II37I-78		
		I4		I2.02.0I9	26	
		I5		I6.02.0I9	4	

Инв. № подл. | Подпись и дата | Взам. инв. № | Инв. № дубл. | Подпись и дата

Изм. Лист № докум. Подп. Дата

УЭ 20.0.00

Лист 6

Формат А1

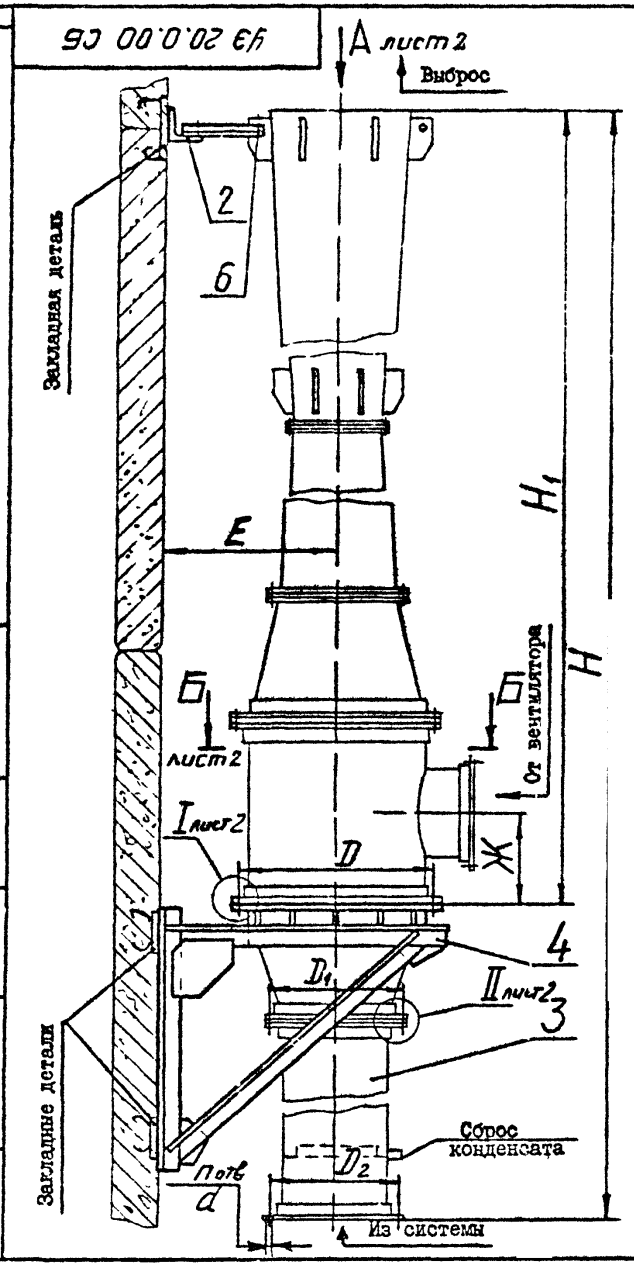

Размеры в мм

Обозначение	Шифр	Д	$Д_1$	$Д_2$	$Д_3$	$Д_4$	Е	Ж	З	Н	$Н_1$	n	d	n_1	d_1	Масса, кг
УЭ 20.0.00	УЭ-1СК	452	282	280	232	430	335	190	470	3810	2800	6	7	6	9	92
-01	УЭ-2СК	644	430	430	312	560	435	306	664	5060	4000	10	7	6	9	160
-02	УЭ-3СК	776	436	430	390	670	500	360	785	6025	5020	10	7	12	12	235
-03	УЭ-4СК	960	690	660	510	740	590	456	982	6660	5660	12	10	16	14	334
-04	УЭ-6СК	1060	690	660	560	910	690	506	1080	8530	7320	12	10	20	14	435
-05	УЭ-8СК	1180	770	740	620	1010	750	566	1200	9330	8020	12	10	20	14	426
-06	УЭ-10СК	1330	860	830	690	1110	840	635	1360	10315	8910	12	10	16	14	824
-07	УЭ-12СК	1490	860	830	770	1110	905	715	1510	10290	8860	12	10	20	14	930

1. Размеры для справок.
2. До сборки и монтажа все детали и узлы окрасить внутри и снаружи. Выбор окраски произвести при привязке конкретного объекта.
3. Общие технические условия см. "Строительные нормы и правила" СНиП III-28-75*, раздел 3 " Вентиляция и кондиционирование воздуха".
4. Тип и расчетный нагор вентилятора принимается из "Руководства по подбору центробежных вентиляторов" ГПИ "Сантехпроект". Утвержден Госстроем СССР.
5. Масса установки с учетом массы эжектора.

Изм.	Лист	№ докум.	Подпись	Дата
Разраб.		Мешалкина		
Пров.		Зисьман		
Т.контр.		Зисьман		
Гл.спец.		Козинец		
Н.контр.		Удако в		
Утв.		Саввин		

УЭ 20.0.00 СБ

Установка эжектора на кронштейне
Сборочный чертеж

Лит	Масса	Масштаб
	Сл. табл.	—

Лист 1 | Листов 2

ГОССТРОЙ СССР
ГОСХИМПРОЕКТ
г. Москва

Формат А3

УЭ 20.0.00 СБ

Серия 5.904-29

Вид А лист 1

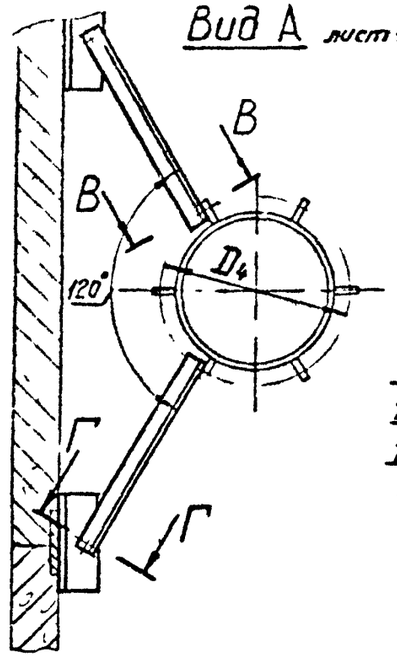

В-В повернуто

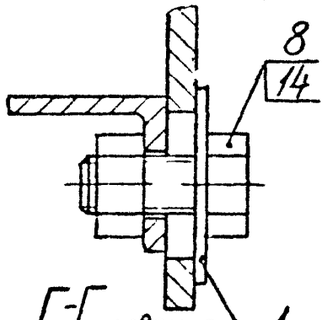

Г-Г повернуто

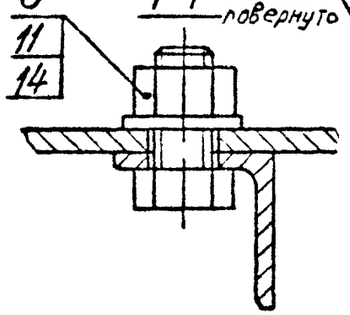

Б-Б лист 1

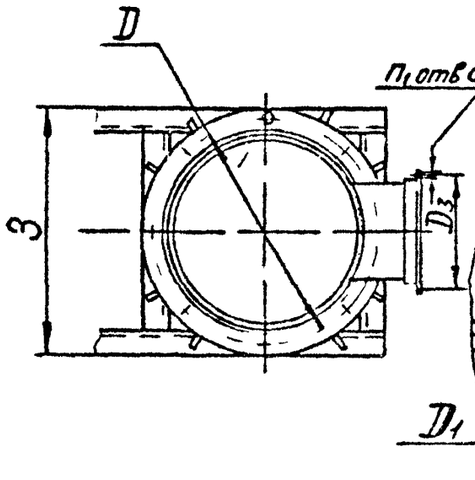

I лист 1

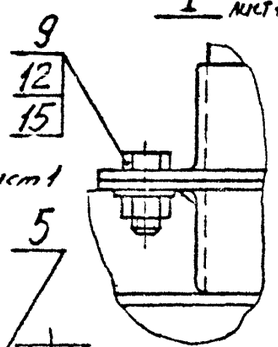

II лист 1

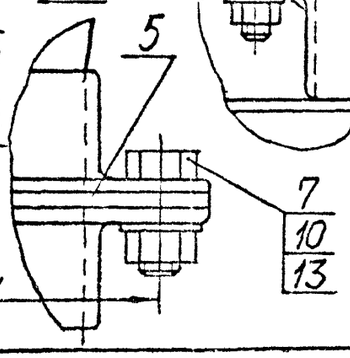

Изм.	Лист	№ докум.	Подп.	Дата

УЭ 20 0 00 СБ

Лит 2

Инв.№ подл. | Подпись и дата | Взам. инв. № | Инв. № дубл. | Подпись и дата

УЭ 20.0.01

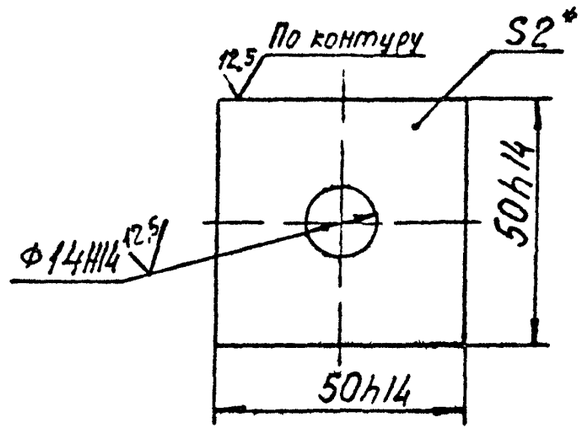

*Размер для справок

Изм.	Лист	№ докум.	Подпись	Дата
Разраб.		Пешалкина		
Пров.		Письман		
Т.контр.		Письман		
Н.контр.		Ушакова		
Ут.				

УЭ 20. 0. 01

ШАЙБА

Лит	Масса	Масштаб
	0,03	1:1

Лист | Листов 1

Б 2,0 ГОСТ 19903-74

Лист 3-IV ВСт3кпГОСТ16523-70

ГОССТРОЙ СССР
ГОСХИМПРОЕКТ
г. Москва

Формат А1

Формат	Зона	Поз.	Обозначение	Наименование	Кол	Примечание
				Документация		
I2			УЭ 20.I.00 СБ	Сборочный чертеж		
			Переменные данные	для исполнений:		
				УЭ 20.I.00		
				Детали		
БЧ		I	УЭ 20.I.0I	Распорка		
				Уголок Б45х45х4 ГОСТ 8509-72		
				ВСт.3кп ГОСТ 535-79		
				L = 380 hI4	4	0,8 кг
II		2	УЭ 20.I.02	Уголок	I	
БЧ		3	УЭ 20.I.03	Фланец		
				Уголок Б45х45х4 ГОСТ 8509-72		
				ВСт.3кп ГОСТ 535-79		
				L = I339 hI4	I	2,8 кг
БЧ		4	УЭ 20.I.04	Стойка		
				Уголок Б45х45х4 ГОСТ 8509-72		
				ВСт.3кп ГОСТ 535-79		
				L = 600 hI4	2	I,2 кг
II		5	УЭ 20.I.05	Ребро	8	
II		6	УЭ 20.I.06	Косынка	2	
II		7	УЭ 20.I.07	Косынка	4	
II		8	УЭ 20.I.08	Раскос	2	
II		9	УЭ 20.I.09	Уголок	I	

Инв.№ подл. | Подпись и дата | Взам.инв.№ | Инв.№ дубл. | Подпись и дата

Изм.	Лист	№ докум.	Подп.	Дата	УЭ 20.I.00		
Разраб.		Мошалкина			Кронштейн	Лит.	Лист 1	Листов 6
Пров.		Зюзькин				ГОССТРОЙ СССР ГОСХИМПРОЕКТ г. Москва	
Гл.спец.		Козинец					
Н.контр.		Ушакова					
Утв.							

Формат 11В

Формат	Зона	Поз.	Обозначение	Наименование	Кол	Примечание
				УЭ 20.I.00-0I		
				Детали		
БЧ		I	УЭ 20.I.I0	Распорка		
				Уголок Б50х50х4 ГОСТ 8509-72		
				Ст.3кп ГОСТ 535-79		
				L = 564 hI4	4	I,7 кг
II		2	УЭ 20.I.02-0I	Уголок	I	
БЧ		3	УЭ 20.I.II	Фланец		
				Уголок Б50х50х4 ГОСТ 8509-72		
				Ст.3кп ГОСТ 535-79		
				L = I9I2 hI4	I	5,8 кг
БЧ		4	УЭ 20.I.I2	Стойка		
				Уголок Б50х50х4 ГОСТ 8509-72		
				Ст.3кп ГОСТ 535-79		
				L = 800 hI4	2	2,4 кг
II		5	УЭ 20.I.05-0I	Ребро	8	
II		6	УЭ 20.I.06-0I	Косынка	2	
II		7	УЭ 20.I.07-0I	Косынка	4	
II		8	УЭ 20 I.08-0I	Раскос	2	
II		9	УЭ 20.I.09-0I	Уголок	I	
				УЭ 20.I.00-02		
				Детали		
БЧ		I	УЭ 20.I.I3	Распорка		
				Уголок Б50х50х4 ГОСТ 8509-72		
				Ст.3кп ГОСТ 535-79		
				L = 6б5 hI4	4	2,I кг
II		2	УЭ 20.I.02-02	Уголок	I	
БЧ		3	УЭ 20.I.I4	Фланец		
				Уголок Б50х50х4 ГОСТ 8509-72		
				Ст.3кп ГОСТ 535-79		
				L = 2324 hI4	I	7,I кг

Инв.№ подл. | Подпись и дата | Взам.инв.№ | Инв.№ дубл. | Подпись и дата

Изм.	Лист	№ докум.	Подп.	Дата	УЭ 20.I.00	Лист 2

Формат 11В

Формат	Зона	Поз.	Обозначение	Наименование	Кол.	Примечание
БЧ		4	УЭ 20.I.I5	Стойка		
				Уголок Б50х50х4ГОСТ850972		
				Ст.3кп ГОСТ535-79		
				L = I000 hI4	2	3,0 кг
II		5	УЭ 20.I.05-0I	Ребро	8	
II		6	УЭ 20.I.06-0I	Косынка	2	
II		7	УЭ 20.I.07-0I	Косынка	4	
II		8	УЭ 20.I.08-02	Раскос	2	
II		9	УЭ 20.I.09-02	Уголок	I	
				УЭ 20.I.00-03		
				Детали		
БЧ		I	УЭ 20.I.I6	Распорка		
				Уголок Б50х50х4ГОСТ850972		
				Ст.3кп ГОСТ535-79		
				L = 882 hI4	4	2,7 кг
II		2	УЭ 20.I.02-03	Уголок	I	
БЧ		3	УЭ 20.I.I7	Фланец		
				Уголок Б50х50х4ГОСТ850972		
				Ст.3кп ГОСТ535-79		
				L = 2920 hI4	I	8,9 кг
БЧ		4	УЭ 20.I.I8	Стойка		
				Уголок Б50х50х4ГОСТ850972		
				Ст.3кп ГОСТ535-79		
				L = I200 hI4	2	3,6 кг
II		5	УЭ 20.I.05-0I	Ребро	8	
II		6	УЭ 20.I.06-0I	Косынка	2	
II		7	УЭ 20.I.07-0I	Косынка	4	
II		8	УЭ 20.I.08-03	Раскос	2	
II		9	УЭ 20.I.09-03	Уголок	I	

Подпись и дата | Инв.№ дубл. | Взам.инв.№ | Подпись и дата | Инв.№ подл.

Изм.	Лист	№ докум.	Подп.	Дата	УЭ 20.I.00	Лист 3

Формат 11

Формат	Зона	Поз.	Обозначение	Наименование	Кол.	Примечание
				УЭ 20.I.00-04		
				Детали		
БЧ		I	УЭ 20.I.I9	Распорка		
				Уголок Б50х50х4ГОСТ850972		
				Ст.3кп ГОСТ535-79		
				L = 978 hI4	4	3,0 кг
II		2	УЭ 20.I.02-04	Уголок	I	
БЧ		3	УЭ 20.I.20	Фланец		
				Уголок Б50х50х4ГОСТ850972		
				Ст.3кп ГОСТ535-79		
				L = 3230 hI4	I	9,8 кг
БЧ		4	УЭ 20.I.2I	Стойка		
				Уголок Б50х50х4ГОСТ850972		
				Ст.3кп ГОСТ535-79		
				L = I300 hI4	2	4,0 кг
II		5	УЭ 20.I.05-0I	Ребро	8	
II		6	УЭ 20.I.06-0I	Косынка	2	
II		7	УЭ 20.I.07-0I	Косынка	4	
II		8	УЭ 20.I.08-04	Раскос	2	
II		9	УЭ 20.I.09-04	Уголок	I	
				УЭ 20.I.00-05		
				Детали		
БЧ		I	УЭ 20.I.22	Распорка		
				Уголок Б50х50х4ГОСТ850972		
				Ст.3кп ГОСТ535-79		
				L = II00 hI4	4	3,4 кг
II		2	УЭ 20.I.02-05	Уголок	I	
БЧ		3	УЭ 20.I.23	Фланец		
				Уголок Б50х50х4ГОСТ850972		
				Ст.3кп ГОСТ535-79		

Подпись и дата | Инв.№ дубл. | Взам.инв.№ | Подпись и дата | Инв.№ подл.

Изм.	Лист	№ докум.	Подп.	Дата	УЭ 20.I.00	Лист 4

Формат 11

ф3-58

серия 5904-29

Формат	Зона	Поз.	Обозначение	Наименование	Кол.	Примечание
				L = 3610 h14	I	11 кг
БЧ		4	УЭ 20.I.24	Стойка		
				Уголок Б50х50х4 ГОСТ 8509-72		
				Ст.3кп ГОСТ 535-79		
				L = 1420 h14	2	4,3 кг
II		5	УЭ 20.I.05-01	Ребро	8	
II		6	УЭ 20.I.06-01	Косынка	2	
II		7	УЭ 20.I.07-01	Косынка	4	
II		8	УЭ 20.I.08-05	Раскос	2	
II		9	УЭ 20.I.09-05	Уголок	I	
				УЭ 20.I.00-06		
				Детали		
БЧ		I	УЭ 20.I.25	Распорка		
				Уголок Б50х50х4 ГОСТ 8509-72		
				Ст.3кп ГОСТ 535-79		
				L = 1235 h14	4	3,8 кг
II		2	УЭ 20.I.02-06	Уголок	I	
БЧ		3	УЭ 20.I.26	Фланец		
				Уголок Б63х63х4 ГОСТ 8509-72		
				Ст.3кп ГОСТ 535-79		
				L = 4075 h14	I	16 кг
БЧ		4	УЭ 20.I.27	Стойка		
				Уголок Б63х63х4 ГОСТ 8509-72		
				Ст.3кп ГОСТ 535-79		
				L = 1600 h14	2	6,3 кг
II		5	УЭ 20.I.05-02	Ребро	8	
II		6	УЭ 20.I.06-02	Косынка	2	
II		7	УЭ 20.I.07-02	Косынка	4	
II		8	УЭ 20.I.08-06	Раскос	2	
II		9	УЭ 20.I.09-06	Уголок	I	

Инв.№ подл. | Подпись и дата | Взам.инв.№ | Инв.№ дубл. | Подпись и дата

Изм.	Лист	№ докум.	Подп.	Дата	УЭ 20.I.00	Лист 5

Формат А1

Формат	Зона	Поз.	Обозначение	Наименование	Кол.	Примечание
				УЭ 20.I.00-07		
				Детали		
БЧ		I	УЭ 20.I.28	Распорка		
				Уголок Б50х50х4 ГОСТ 8509-72		
				Ст.3кп ГОСТ 535-79		
				L = 1385 h14	4	5,8 кг
II		2	УЭ 20.I.02-07	Уголок	I	
БЧ		3	УЭ 20.I.29	Фланец		
				Уголок Б63х63х4 ГОСТ 8509-72		
				Ст.3кп ГОСТ 535-79		
				L = 4575 h14	I	18 кг
БЧ		4	УЭ 20.I.30	Стойка		
				Уголок Б63х63х4 ГОСТ 8509-72		
				Ст.3кп ГОСТ 535-79		
				L = 1800 h14	2	7,0 кг
II		5	УЭ 20.I.05-02	Ребро	8	
II		6	УЭ 20.I.06-02	Косынка	2	
II		7	УЭ 20.I.07-02	Косынка	4	
II		8	УЭ 20.I.08-07	Раскос	2	
II		9	УЭ 20.I.09-07	Уголок	I	

Инв.№ подл. | Подпись и дата | Взам.инв.№ | Инв.№ дубл. | Подпись и дата

Изм.	Лист	№ докум.	Подп.	Дата	УЭ 20.I.00	Лист 6

Формат А1

УЭ 20.1.00 СБ

Серия 5.904-29

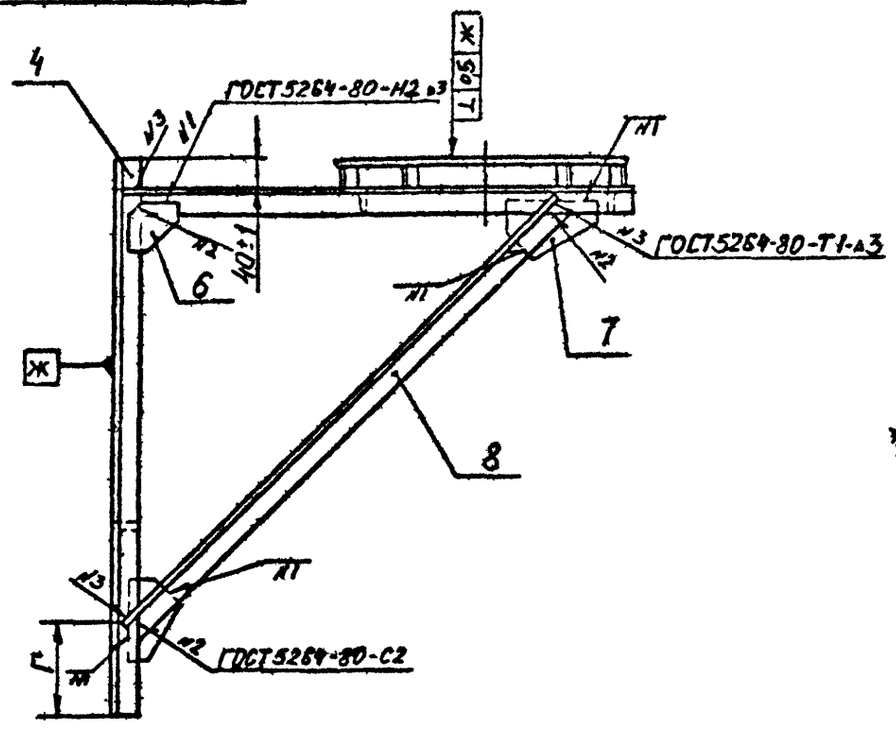

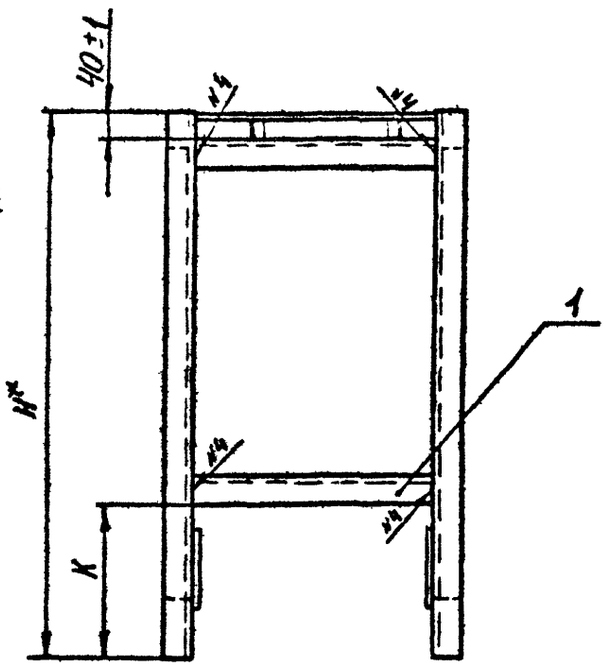

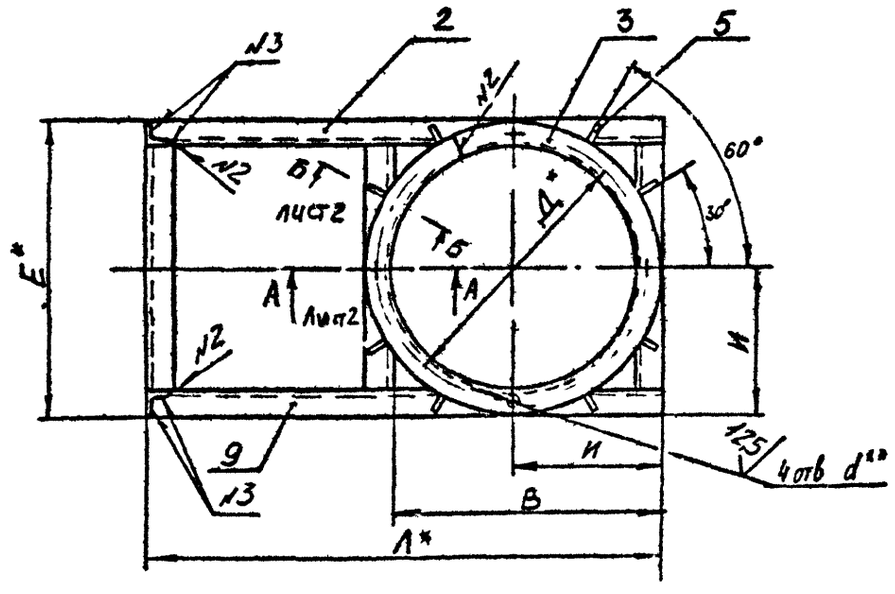

1. *Размеры для справок.
2. Ж Обработать по сопрягаемой детали.
3. Предельные отклонения размеров отверстий по H14, валов по h14, остальные $\pm \frac{IT14}{2}$.
4. Шероховатость обработанных поверхностей деталей, изготовленных без чертежа не ниже 12,5
5. Сварные швы зачистить
6. Покрытие: грунтовка Гр ФЛ-03к коричневая ГОСТ 9109-81. IV 8

Таблицу исполнений см. лист 2.

					УЭ 20.1.00 СБ	
Изм.	Лист	№ докум.	Подпись	Дата		
Разраб.		Крысанова			Кронштейн Сборочный чертеж	Лит. / Масса: см. табл. / Масштаб: -
Пров.		Зисьман				Лист 1 / Листов 2
Т.контр.		Зисьман				
Гл.спец.		Козинец				ГОССТРОЙ СССР ГОСХИМПРОЕКТ г. Москва
Н.контр.		Ушакова				
Утв.						

Формат 1

Инв. № подл. | Подпись и дата | Взам. инв. № | Инв. № дубл. | Подпись и дата

Размеры в мм

Обозначение	В	Г	Д	Е	И	К	Л	Н	d	Масса, кг
УЭ 20.1.00	425	40	452	470	235	80	570	600	I4	I6,5
-0I	6I4	40	644	664	332	80	765	300	I4	32,0
-02	735	40	776	785	392	80	890	I000	I4	38,0
-03	932	50	960	982	490	I00	I080	I200	I4	47,0
-04	I028	50	I060	I080	540	I00	I230	I300	I4	52,0
-05	II50	50	II80	I200	600	I00	I350	I420	I4	58,0
-06	I298	60	I330	I360	680	I20	I520	I600	I8	78,0
-07	I448	60	I490	I5I0	755	I20	I660	I800	I8	93,0

А-А лист1

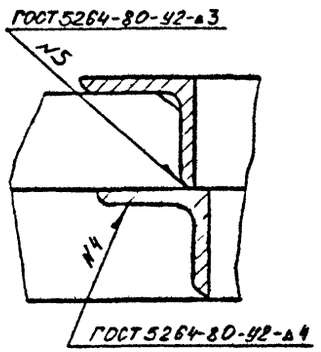

Б-Б лист1

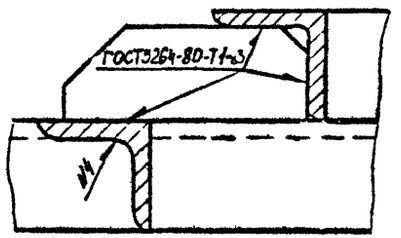

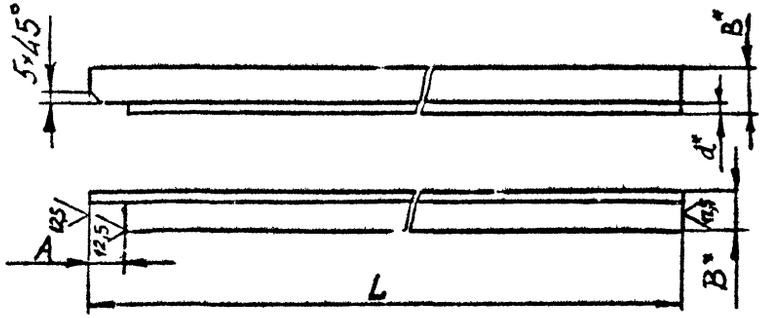

Обозначение	L	A	B	d	Масса, кг
УЭ 20.1.02	566	42	45	3	I,I
-0I	760	46	50	4	2,3
-02	885	46	50	4	2,6
-03	I075	46	50	4	3,2
-04	I225	46	50	4	3,7
-05	I345	46	50	4	4,0
-06	I5I5	59	63	4	5,9
-07	I655	59	63	4	6,4

1. *Размеры для справок.
2. Предельные отклонения размеров : валов-по h14, остальных $\pm \frac{I}{2} JT14$

Изм	Лист	№ докум	Подпись	Дата
Разраб		Белалкина		
Пров		Зисьман		
Т контр		Зисьман		
Н контр		Ушакова		
Утв				

УЭ 20.1.02

УГОЛОК

Лит	Масса	Масштаб
	См. табл.	-

Лист | Листов

Уголок Б-ВхВхd ГОСТ8509-72
Ст.3кп ГОСТ 535-79

ГОССТРОЙ СССР
ГОСХИМПРОЕКТ
г. Москва

Формат А1

серия 5.904-29

УЭ 20.1.09

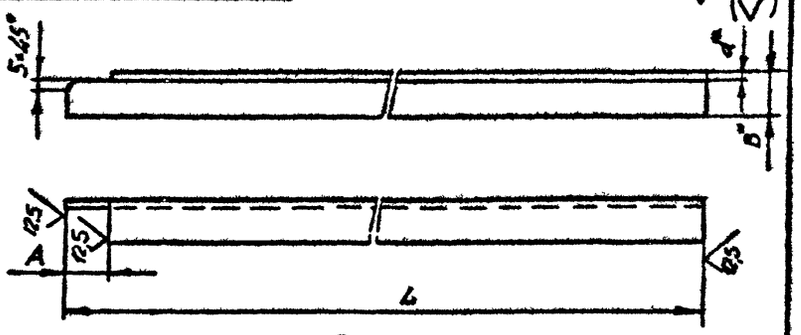

Размеры в мм

Обозначение	B	d	L	A	Масса, кг
УЭ 20.1.09	45	3	566	42	1,1
-01	50	4	760	46	2,3
-02	50	4	885	46	2,6
-03	50	4	1075	46	3,2
-04	50	4	1225	46	3,7
-05	50	4	1345	46	4,0
-06	63	4	1515	59	5,9
-07	63	4	1655	59	6,4

1. *Размеры для справок.
2. Предельные отклонения размеров: валов – по h14, остальных $\pm \frac{1}{2} JT14$

Изм.	Лист	№ докум.	Подпись	Дата	УЭ 20.1.09			
Разраб.		Крысанова			УГОЛОК	Лит	Масса	Масштаб
Пров.		Зисьман					см. табл.	—
Т.контр.		Зисьман				Лист	Листов 1	
Н.контр.		Ушакова			Уголок Б-Вх8х4 ГОСТ 8509-72 / Ст.3кп ГОСТ 535-79	ГОССТРОЙ СССР ГОСХИМПРОЕКТ г. Москва		
Утв.								

Формат 11

Инв.№ подл. | Подпись и дата | Взам. инв.№ | Инв.№ дубл. | Подпись и дата

УЭ 20.1.05

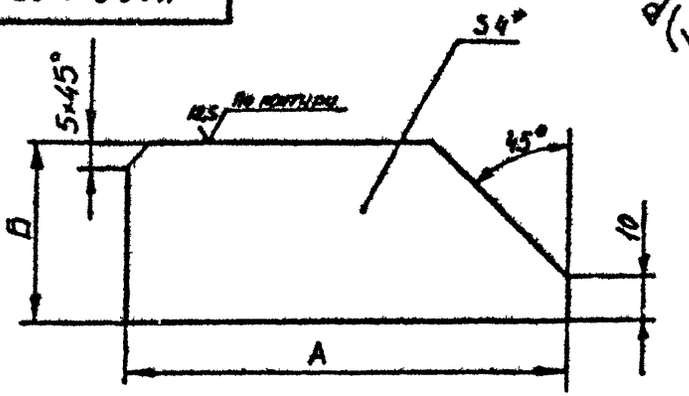

Размеры в мм

Обозначение	А	Б	Масса, кг
УЭ 20.1.05	80	41	0,13
-01	100	45	0,21
-02	140	58	0,36

1. *Размер для справок
2. Предельные отклонения размеров: валов – по h14, остальных $\pm \frac{1}{2} JT14$

Изм.	Лист	№ докум.	Подпись	Дата	УЭ 20.1.05			
Разраб.		Крысанова			РЕБРО	Лит	Масса	Масштаб
Пров.		Зисьман					см. табл.	—
Т.контр.		Зисьман				Лист	Листов 1	
Н.контр.		Ушакова			Лист Б-Ш-10 ГОСТ 19903-74 / В Ст3кп ГОСТ 14637-79	ГОССТРОЙ СССР ГОСХИМПРОЕКТ г. Москва		
Утв.								

Формат 11

Инв.№ подл. | Подпись и дата | Взам. инв.№ | Инв.№ дубл. | Подпись и дата

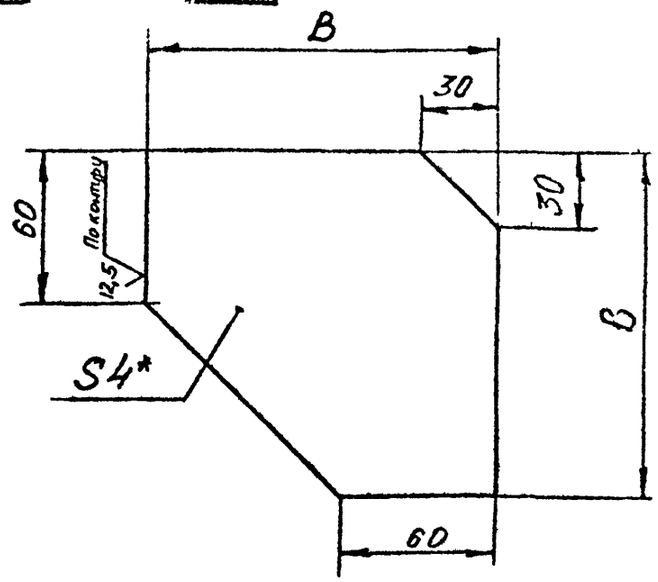

Обозначение	B, мм	Масса, кг
УЭ 20.I.06	I00	0,25
-0I	I20	0,34
-02	I40	0,45

I. *Размер для справок.
2. Предельные отклонения размеров: валов – по h14, остальных $\pm \frac{I}{2}$ JT14

Изм.	Лист	№ докум.	Подпись	Дата
Разраб.		Крысанова		
Пров.		Зисьман		
Т.контр.		Зисьман		
Н.контр.		Ушакова		
Утв.				

УЭ 20.I.06

КОСЫНКА

Лит | Масса | Масштаб
— | см. табл. | —
Лист | Листов 1

Лист Б-ПН-4 ГОСТ I9903-74
В Ст3кп ГОСТ I4637-79

ГОССТРОЙ СССР
ГОСХИМПРОЕКТ
г. Москва

Формат 11

Подпись и дата | Инв.№ дубл. | Взам. инв.№ | Подпись и дата | Инв.№ подл.

УЭ 20.I.07

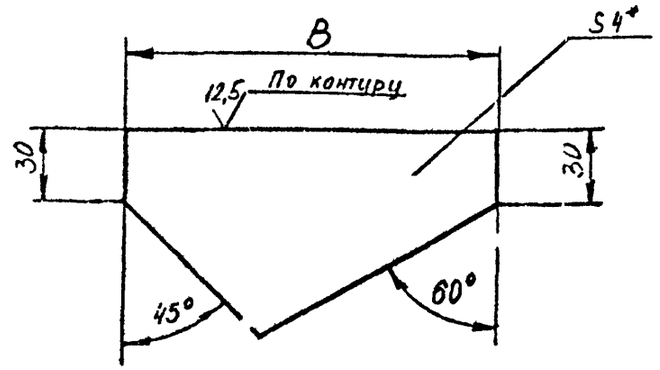

Обозначение	B, мм	Масса, кг
УЭ 20.I.07	I20	0,24
-0I	I40	0,3
-02	I60	0,4

I. *Размер для справок
2. Предельные отклонения размеров: валов – по h14, остальных $\pm \frac{I}{2}$ JTI4

Изм.	Лист	№ докум.	Подпись	Дата
Разраб.		Крысанова		
Пров.		Зисьман		
Т.контр.		Зисьман		
Н.контр.		Ушакова		
Утв.				

УЭ 20.I.07

КОСЫНКА

Лит | Масса | Масштаб
— | см. табл. | —
Лист | Листов 1

Лист Б-ПН-1 ГОСТ I9903-74
В Ст3кп ГОСТ I4637-79

ГОССТРОЙ СССР
ГОСХИМПРОЕКТ
г. Москва

Формат 11

Подпись и дата | Инв.№ дубл. | Взам. инв.№ | Подпись и дата | Инв.№ подл.

серия 5.904-29

Формат	Зона	Поз.	Обозначение	Наименование	Кол.	Примечание
				Документация		
I2			УЭ 30.0.00 СБ	Сборочный чертеж		
			Переменные данные для исполнений:			
				УЭ 30.0.00		
				Сборочные единицы		
II		I	УЭ I0.3.00	Патрубок	I	
II		2	УЭ 30.I.00	Стойка	I	
				Детали		
II		3	УЭ I0.0.03	Прокладка	I	
				Стандартные изделия		
				Болты ГОСТ 7798-70		
		4		М8х20.58.0I9	6	
		5		МI2х25 58.0I9	4	
				Гайки ГОСТ 59I5-70		
		6		М8.5.0I9	6	
		7		МI2.5.0I9	4	
				Шайбы ГОСТ II37I-78		
		8		8.02.0I9	6	
		9		I2.02.0I9	4	
				УЭ 30.0.00-0I		
				Сборочные единицы		
II		I	УЭ I0.3.00-0I	Патрубок	I	
II		2	УЭ 30.I.00-0I	Стойка	I	
				Детали		
II		3	УЭ I0.0.03-0I	Прокладка	I	
				Стандартные изделия		
				Болты ГОСТ 7798-70		
		4		М8х20.58 0I9	I2	

УЭ 30.0.00

Изм	Лист	№ докум	Подп	Дата
Разраб		Чешалкина		
Пров.		Зисьман		
Гл. инж.		Козинец		
Н контр		Ушакова		
Утв		Саввин		

Установка эжектора на полу

Лит	Лист	Листов
	I	4

ГОССТРОЙ СССР
ГОСХИМПРОЕКТ
г. Москва

Формат 11В

Подпись и дата | Инв № дубл | Взам инв № | Подпись и дата | Инв № подл

Формат	Зона	Поз.	Обозначение	Наименование	Кол.	Примечание
		5		МI2х25.58.0I9	4	
				Гайки ГОСТ 59I5-70		
		6		М8.5.0I9	I2	
		7		МI2.5.0I9	4	
				Шайбы ГОСТ II37I-78		
		8		8.02.0I9	I2	
		9		I2.02.0I9	4	
				УЭ 30.0.00-02		
				Сборочные единицы		
II		I	УЭ I0.3.00-02	Патрубок	I	
II		2	УЭ 30.I.00-02	Стойка	I	
				Детали		
II		3	УЭ I0.0.03-0I	Прокладка	I	
				Стандартные изделия		
				Болты ГОСТ 7798-70		
		4		МI0х25.58.0I9	I2	
		5		МI2х25.58.0I9	4	
				Гайки ГОСТ 59I5-70		
		6		МI0.5.0I9	I2	
		7		МI2.5.0I9	4	
				Шайбы ГОСТ II37I-78		
		8		I0.02.0I9	I2	
		9		I2.02.0I9	4	
				УЭ 30.0.00-03		
				Сборочные единицы		
II		I	УЭ I0.3.00-03	Патрубок	I	
II		2	УЭ 30.I.00-03	Стойка	I	
				Детали		
II		3	УЭ I0.0.03-02	Прокладка	I	
				Стандартные изделия		
		4		Болт МI2х25.58.0I9		
				ГОСТ 7798-70	20	

Изм	Лист	№ докум	Подп	Дата

УЭ 30.0.00

Лист 2

Формат 11В

Формат	Зона	Поз.	Обозначение	Наименование	Кол	Примечание
		6		Гайка М12.5.019		
				ГОСТ 5915-70	20	
		8		Шайба 12.02.019		
				ГОСТ 11371-78	20	
				УЭ 30.0.00-04		
				Сборочные единицы		
II		1	УЭ 10.3.00-04	Патрубок	1	
II		2	УЭ 30.1.00-04	Стойка	1	
				Детали		
II		3	УЭ 10.0.03-02	Прокладка	1	
				Стандартные изделия		
		4		Болт М12х25.58.019		
				ГОСТ 7798-70	24	
		6		Гайка М12.5.019		
				ГОСТ 5915-70	24	
		9		Шайба 12.02.019		
				ГОСТ 11371-78	24	
				УЭ 30.0.00-05		
				Сборочные единицы		
II		1	УЭ 10.3.00-05	Патрубок	1	
II		2	УЭ 30.1.00-05	Стойка	1	
				Детали		
II		3	УЭ 10.0.03-03	Прокладка	1	
				Стандартные изделия		
		4		Болт М12х25.58.019		
				ГОСТ 7798-70	28	
		6		Гайка М12.5.019		
				ГОСТ 5915-70	28	
		8		Шайба 12.02.019		
				ГОСТ 11371-78	28	
				УЭ 30.0.00-06		

Инв № подл | Подпись и дата | Взам инв № | Инв № дубл | Подпись и дата

Изм	Лист	№ докум	Подп	Дата	УЭ 30.0.00	Лист 3

Формат	Зона	Поз.	Обозначение	Наименование	Кол.	Примечание
				Сборочные единицы		
II		1	УЭ 10.3.00-06	Патрубок	1	
II		2	УЭ 30.1.00-06	Стойка	1	
				Детали		
II		3	УЭ 10.0.03-04	Прокладка	1	
				Стандартные изделия		
				Болты ГОСТ 7798-70		
		4		М12х25.58.019	20	
		5		М16х25.58.019	4	
				Гайки ГОСТ 5915-70		
		6		М12.5.019	20	
		7		М16.5.019	4	
				Шайбы ГОСТ 11371-78		
		8		12.02.019	20	
		9		16.02.019	4	
				УЭ 30.0.00-07		
				Сборочные единицы		
II		1	УЭ 10.3.00-07	Патрубок	1	
II		2	УЭ 30.1.00-07	Стойка	1	
				Детали		
II		3	УЭ 10.0.03-04	Прокладка	1	
				Стандартные изделия		
				Болты ГОСТ 7798-70		
		4		М12х25.58.019	24	
		5		М16х25.58.019	4	
				Гайки ГОСТ 5915-70		
		6		М12.5.019	24	
		7		М16.5.019	4	
				Шайбы ГОСТ 11371-78		
		8		12.02.019	24	
		9		16.02.019	4	

Подпись и дата | Инв № дубл | Взам инв № | Подпись и дата | Инв № подл

Изм	Лист	№ док	Подп	Дата	УЭ 30.0.00	Лист 4

УЭ 30.0 00 СБ

Серия 5.30.1-29

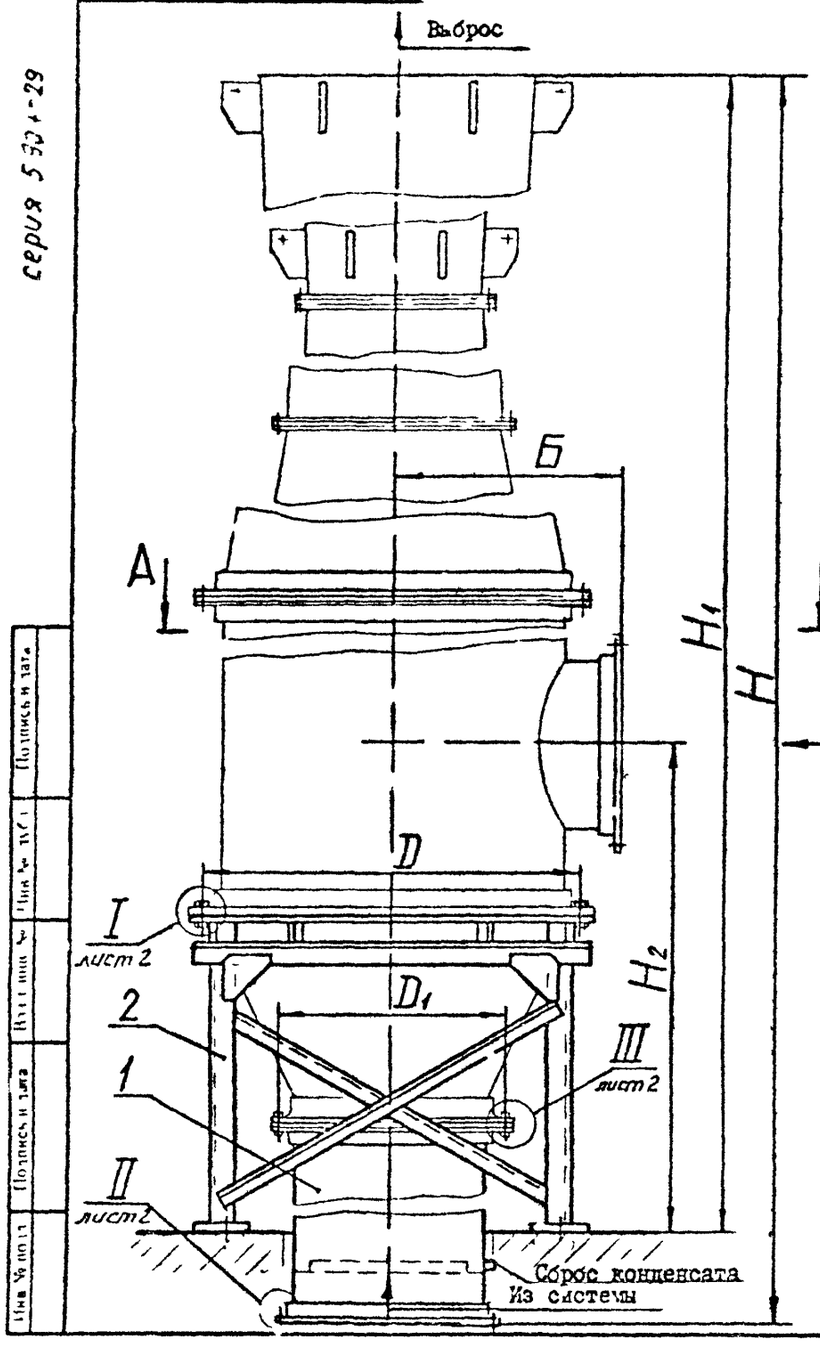

Размеры в мм

Обозначение	Шифр	Д	$Д_1$	$Д_2$	$Д_3$	Б	В	Н	H_1	H_2	n	d	n_1	d_1	Масса кг
УЭ 30.0 00	УЭ-1ПС	452	282	280	232	300	470	3810	3300	690	6	7	6	9	100
-01	УЭ-2ПС	644	430	430	312	385	664	5020	4600	905	10	7	6	9	168
-02	УЭ-3ПС	776	436	430	390	460	785	6025	5670	1010	10	7	12	12	249
-03	УЭ-4ПС	960	690	660	510	565	982	6660	6360	1155	12	10	16	14	348
-04	УЭ-6ПС	1060	690	660	560	620	1080	8530	8070	1255	12	10	20	14	454
-05	УЭ-8ПС	1180	770	740	620	680	1200	9330	8820	1365	12	10	20	14	453
-06	УЭ-10ПС	1330	860	830	690	720	1360	10315	9810	1535	12	10	16	14	868
-07	УЭ-12ПС	1490	860	830	770	800	1510	10290	9810	1665	12	10	20	14	993

А лист 2

От вентилятора

1. Размеры для справок
2. До сборки и монтажа все детали и узлы окрасить внутри и снаружи. Выбор окраски произвести при привязке к конкретному проекту.
3. Общие технические условия см. "Строительные нормы и правила" СНиП III-28-75*, раздел 3 "Вентиляция и кондиционирование воздуха".
4. Тип и расчетный напор вентилятора принимается из "Руководства по подбору центробежных вентиляторов" ГПИ "Сантехпроект" Утверждены Госстроем СССР.
5. Масса установки с учетом массы эжектора.

Изм	Лист	№ докум	Подпись	Дата
Разраб		Мешалкина		
Пров		Зисьман		
Гконтр		Зисьман		
Гл спец		Кан		
Н контр		Ушакова		
Утв		Саврин		

УЭ 30.0 00 СБ

Установка эжектора на полу

Сборочный чертеж

Лит	Масса	Масштаб
	см. табл	—

Лист 1 Листов 2

ГОССТРОЙ СССР
ГОСХИМПРОЕКТ
г. Москва

Формат 1

Ф3-61

УЭ 30.1.07

серия 5.904-29

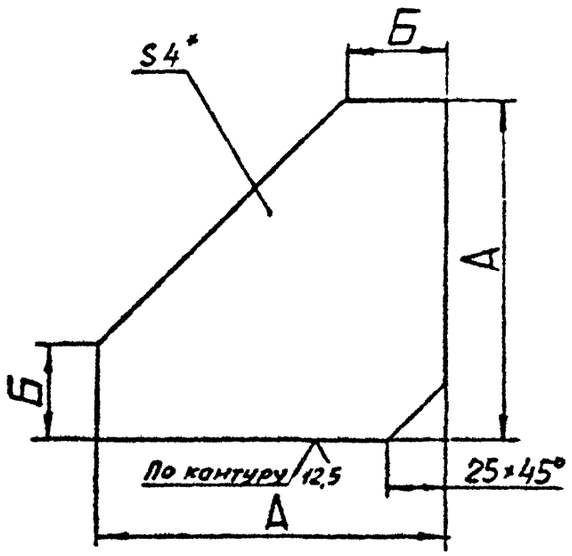

мм

Обозначение	А	Б	Масса, кг
УЭ 30.1.07	115	35	0,3
-01	140	40	0,5
-02	170	50	0,7

1.* Размер для справок.
2. Предельные отклонения размеров: валов-по h14, остальных $\pm \frac{JT14}{2}$.

Изм	Лист	№ докум.	Подпись	Дата
Разраб.		Мешалкина		
Пров.		Зисьман		
Т.контр.		Зисьман		
Н.контр.		Ушакова		
Утв.				

УЭ 30.1.07

Косынка

Лит	Масса	Масштаб
	см. табл.	—

Лист | Листов 1

Лист Б-ПН-4 ГОСТ 19903-74
Ст.3кп ГОСТ14637-79

ГОССТРОЙ СССР
ГОСХИМПРОЕКТ
г. Москва

Формат 11

Подпись и дата | Инв. № дубл. | Взам. инв. № | Подпись и дата | Инв. № подл.

Ф3-61

УЭ 30.0.00 СБ

А-А лист1

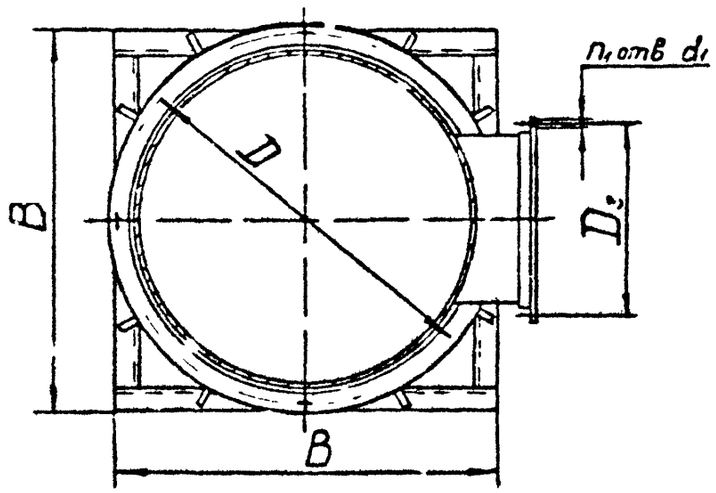

I лист1

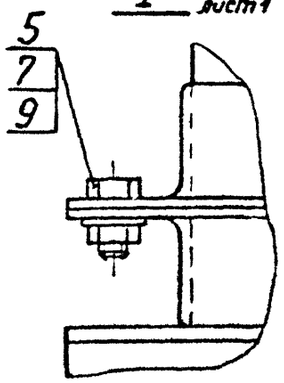

II лист1

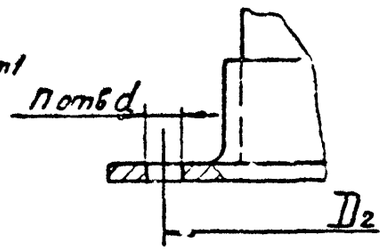

III лист1

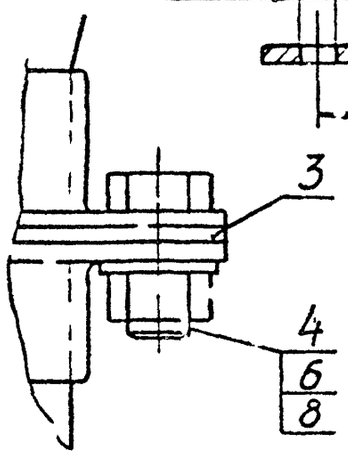

УЭ 30.0.00 СБ

Лист 2

Подпись и дата | Инв. № дубл. | Взам. инв. № | Подпись и дата | Инв. № подл.

серия 5.904-29

Формат	Зона	Поз	Обозначение	Наименование	Кол	Примечание
				Документация		
I2			УЭ 30.I.00 СБ	Сборочный чертеж		
				Детали		
БЧ		I	УЭ 30.I.0I	Опора		
				Лист Б-ТН1ГОСТ I9003-74		
				Ст 3кпГОСТI4637-79		
				I20 hI4 x I20 hI4	4	0,45кг
			Переменные данные для исполнений			
				УЭ 30.I.00		
				Детали		
II		2	УЭ 20.I.05	Ребро	8	
БЧ		3	УЭ 30.I.02	Фланец		
				Уголок Б45х45х4ГОСТ850972		
				Ст.3кп ГОСТ535-79		
				L = I339 hI4	I	2,8 кг
БЧ		4	УЭ 30.I.03	Раскос		
				Уголок Б32х32х4ГОСТ850972		
				Ст.3кп ГОСТ535-79		
				L = 460 hI4	4	0,8 кг
БЧ		5	УЭ 30.I.04	Стойка		
				Уголок Б45х45х4ГОСТ850972		
				Ст 3кп ГОСТ535-79		
				L = 406 hI4	4	0,9 кг
БЧ		6	УЭ 30.I.05	Уголок		
				Уголок Б45х45х4ГОСТ850972		
				Ст.3кп ГОСТ535-79		

Изм	Лист	№ докум	Подп	Дата	УЭ 30.I.00			
Разраб		Мешалкина			Стойка	Лит	Лист	Листов
Пров.		Зисьман					I	
Гл.спец		Козинец			ГОССТРОЙ СССР ГОСХИМПРОЕКТ г. Москва			
Н контр		Ушакова						
Утв								

Инв № подл | Подпись и дата | Взам инв № | Инв № дубл | Подпись и дата

Формат 1Е

Формат	Зона	Поз	Обозначение	Наименование	Кол	Примечание
				L = 470 hI4	2	I,0 кг
БЧ		7	УЭ 30.I.06	Уголок		
				Уголок Б45х45х4ГОСТ850972		
				Ст.3кп ГОСТ535-79		
				L = 380 hI4	2	0,8 кг
II		8	УЭ 30 I.07	Косынка	8	
				УЭ 30.I.00-0I		
				Детали		
II		2	УЭ 20.I.05-0I	Ребро	8	
БЧ		3	УЭ 30.I.08	Фланец		
				Уголок Б50х50х4ГОСТ850972		
				Ст.3кп ГОСТ535-79		
				L = I9I2 hI4	I	5,8 кг
БЧ		4	УЭ 30.I.09	Раскос		
				Уголок Б36х36х4ГОСТ850972		
				Ст.3кп ГОСТ535-79		
				L = 640 hI4	4	I,2 кг
БЧ		5	УЭ 30.I.I0	Стойка		
				Уголок Б50х50х4ГОСТ850972		
				Ст.3кп ГОСТ535-79		
				L = 496 hI4	4	I,5 кг
БЧ		6	УЭ 30.I.II	Уголок		
				Уголок Б50х50х4ГОСТ850972		
				Ст.3кп ГОСТ535-79		
				L = 664 hI4	2	2,0 кг
БЧ		7	УЭ 30.I.I2	Уголок		
				Уголок Б50х50х4ГОСТ850972		
				Ст.3кп ГОСТ535-79		
				L = 564 hI4	2	I,7 кг
II		8	УЭ 30.I.07-0I	Косынка	8	

Изм	Лист	№ докум	Подп	Дата	УЭ 30.I.00	Лист
						2

Инв № подл | Подпись и дата | Взам инв № | Инв № дубл | Подпись и дата

Формат 1В

Формат	Зона	Поз.	Обозначение	Наименование	Кол.	Примечание
				УЭ 30.I.00-02		
				Детали		
II		2	УЭ 20.I.05-0I	Ребро	8	
БЧ		3	УЭ 30.I.I3	Фланец		
				Уголок Б50х50х4 ГОСТ 8509-72		
				Ст.3кп ГОСТ 535-79		
				L = 2324 h I4	I	7,I кг
БЧ		4	УЭ 30.I.I4	Раскос		
				Уголок Б36х36х4 ГОСТ 8509-72		
				Ст.3кп ГОСТ 535-79		
				L = 775 h I4	4	I,4 кг
БЧ		5	УЭ 30.I.I5	Стойка		
				Уголок Б50х50х4 ГОСТ 8509-72		
				Ст.3кп ГОСТ 535-79		
				L = 546 h I4	4	I,7 кг
БЧ		6	УЭ 30.I.I6	Уголок		
				Уголок Б50х50х4 ГОСТ 8509-72		
				Ст.3кп ГОСТ 535-75		
				L = 785 h I4	2	2,4 кг
БЧ		7	УЭ 30.I.I7	Уголок		
				Уголок Б50х50х4 ГОСТ 8509-72		
				Ст.3кп ГОСТ 535-79		
				L = 685 h I4	2	2,I кг
II		8	УЭ 30.I.07-0I	Косынка	8	
				УЭ 30.I.00-03		
				Детали		
II		2	УЭ 20.I.05-0I	Ребро	8	
БЧ		3	УЭ 30.I.I8	Фланец		
				Уголок Б50х50х4 ГОСТ 8509-72		
				Ст.3кп ГОСТ 535-79		

Инв.№ подл. | Подпись и дата | Взам.инв.№ | Инв.№ дубл. | Подпись и дата

Изм.	Лист	№ докум.	Подп.	Дата	УЭ 30.I.00	Лист 3

Формат 11

Формат	Зона	Поз.	Обозначение	Наименование	Кол.	Примечание
				L = 2920 h I4	I	8,9 кг
БЧ		4	УЭ 30.I.I9	Раскос		
				Уголок Б36х36х4 ГОСТ 8509-72		
				Ст.3кп ГОСТ 535-79		
				L = 965 h I4	4	I,6 кг
БЧ		5	УЭ 30.I.20	Стойка		
				Уголок Б50х50х4 ГОСТ 8509-72		
				Ст.3кп ГОСТ 535-79		
				L = 596 h I4	4	I,8 кг
БЧ		6	УЭ 30.I.2I	Уголок		
				Уголок Б50х50х4 ГОСТ 8509-72		
				Ст.3кп ГОСТ 535-79		
				L = 982 h I4	2	2,8 кг
БЧ		7	УЭ 30.I.22	Уголок		
				Уголок Б50х50х4 ГОСТ 8509-72		
				Ст.3кп ГОСТ 535-79		
				L = 882 h I4	2	2,5 кг
II		8	УЭ 30.I.07-0I	Косынка	8	
				УЭ 30.I.00-04		
				Детали		
II		2	УЭ 20.I.05-0I	Ребро	8	
БЧ		3	УЭ 30.I.23	Фланец		
				Уголок Б50х50х4 ГОСТ 8509-72		
				Ст.3кп ГОСТ 535-79		
				L = 3230 h I4	I	9,8 кг
БЧ		4	УЭ 30.I.24	Раскос		
				Уголок Б36х36х4 ГОСТ 8509-72		
				Ст.3кп ГОСТ 535-79		
				L = 1075 h I4	4	I,9 кг

Инв.№ подл. | Подпись и дата | Взам.инв.№ | Инв.№ дубл. | Подпись и дата

Изм.	Лист	№ докум.	Подп.	Дата	УЭ 30.I.00	Лист 4

Формат 11

Формат	Зона	Поз.	Обозначение	Наименование	Кол.	Примечание
				Уголок Б50х50х4 ГОСТ 8509-72		
				Ст.3кп ГОСТ 535-79		
				L = 1200 h14	2	3,7 кг
БЧ		7	УЭ 30.1.32	Уголок		
				Уголок Б50х50х4 ГОСТ 8509-72		
				Ст.3кп ГОСТ 535-79		
				L = 1100 h14	2	3,4 кг
БЧ		8	УЭ 30.1.07-01	Косынка	8	
				УЭ 30.1.00-06		
				Детали		
II		2	УЭ 20.1.05-02	Ребро	8	
БЧ		3	УЭ 30.1.33	Фланец		
				Уголок Б63х63х4 ГОСТ 8509-72		
				Ст.3кп ГОСТ 535-79		
				L = 4075 h14	1	16 кг
БЧ		4	УЭ 30.1.34	Раскос		
				Уголок Б45х45х4 ГОСТ 8509-72		
				Ст.3кп ГОСТ 535-79		
				L = 1330 h14	4	3,0 кг
БЧ		5	УЭ 30.1.35	Стойка		
				Уголок Б63х63х4 ГОСТ 8509-72		
				Ст.3кп ГОСТ 535-79		
				L = 770 h14	4	3,0 кг
БЧ		6	УЭ 30.1.36	Уголок		
				Уголок Б63х63х4 ГОСТ 8509-72		
				Ст.3кп ГОСТ 535-79		
				L = 1360 h14	2	5,3 кг
БЧ		7	УЭ 30.1.37	Уголок		
				Уголок Б63х63х4 ГОСТ 8509-72		
				Ст.3кп ГОСТ 535-79		

Инв.№ подл. | Подпись и дата | Взам.инв.№ | Инв.№ дубл. | Подпись и дата

Изм. Лист № докум. Подп. Дата

УЭ 30.1.00

Лист 6

Формат 11

Формат	Зона	Поз.	Обозначение	Наименование	Кол.	Примечание
		5	УЭ 30.1.25	Стойка		
				Уголок Б50х50х4 ГОСТ 8509-72		
				Ст.3кп ГОСТ 535-79		
				L = 646 h14	4	2,0 кг
БЧ		6	УЭ 30.1.26	Уголок		
				Уголок Б50х50х4 ГОСТ 8509-72		
				Ст.3кп ГОСТ 535-79		
				L = 1080 h14	2	3,3 кг
БЧ		7	УЭ 30.1.27	Уголок		
				Уголок Б50х50х4 ГОСТ 8509-72		
				Ст.3кп ГОСТ 535-79		
				L = 980 h14	2	3,0 кг
II		8	УЭ 30.1.07-01	Косынка	8	
				УЭ 30.1.00-05		
				Детали		
II		2	УЭ 20.1.05-01	Ребро	8	
БЧ		3	УЭ 30.1.28	Фланец		
				Уголок Б50х50х4 ГОСТ 8509-72		
				Ст.3кп ГОСТ 535-79		
				L = 3610 h14	1	11 кг
БЧ		4	УЭ 30.1.29	Раскос		
				Уголок Б36х36х4 ГОСТ 8509-72		
				Ст.3кп ГОСТ 535-79		
				L = 1200 h14	4	2,2 кг
БЧ		5	УЭ 30.1.30	Стойка		
				Уголок Б50х50х4 ГОСТ 8509-72		
				Ст.3кп ГОСТ 535-79		
				L = 696 h14	4	2,1 кг
БЧ		УЭ	30.1.31	Уголок		

Инв.№ подл. | Подпись и дата | Взам.инв.№ | Инв.№ дубл. | Подпись и дата

Изм. Лист № докум. Подп. Дата

УЭ 30.1.00

Лист 5

Формат 11

Серия 5.904-29

Вид Д лист 1

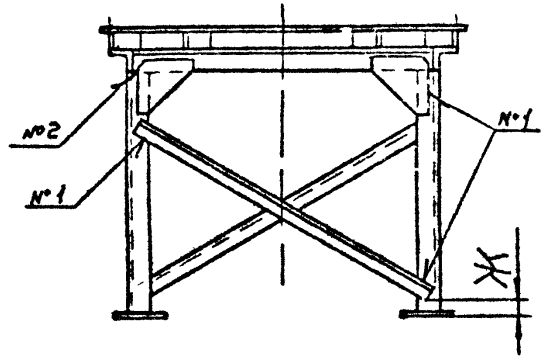

Б-Б лист 1

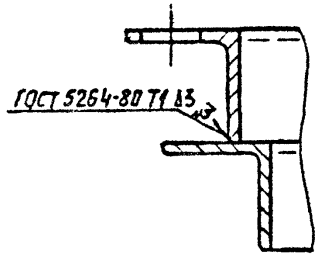

Г-Г лист 1 повернуто

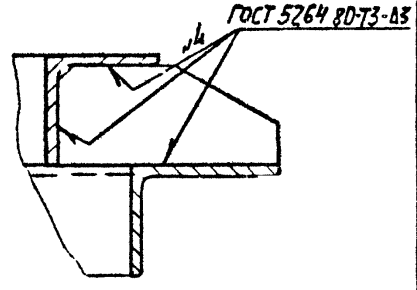

Фор мат	Зона	Поз	Обозначение	Наименование	Кол.	Примечание
				L= 1235 h14	2	4,8 кг
II		8	УЭ 30.1.07-02	Косынка	8	
				УЭ 30.1.00-07		
				Детали		
II		2	УЭ 20.1.05-02	Ребро	8	
БЧ		3	УЭ 30.1.38	Фланец		
				Уголок Б63х63х4 ГОСТ 8509-72		
				Ст.3кп ГОСТ 535-79		
				L= 4575 h14	1	18 кг
БЧ		4	УЭ 30.1.39	Раскос		
				Уголок Б45х45х4 ГОСТ 8509-72		
				Ст.3кп ГОСТ 535-79		
				L= 1490 h14	4	3,4 кг
БЧ		5	УЭ 30.1.40	Стойка		
				Уголок Б63х63х4 ГОСТ 8509-72		
				Ст.3кп ГОСТ 535-79		
				L= 820 h14	4	3,2 кг
БЧ		6	УЭ 30.1.41	Уголок		
				Уголок Б63х63х4 ГОСТ 8509-72		
				Ст.3кп ГОСТ 535-79		
				L= 1510 h14	2	5,9 кг
БЧ		7	УЭ 30.1.42	Уголок		
				Уголок Б63х63х4 ГОСТ 8509-72		
				Ст.3кп ГОСТ 535-79		
				L= 1385 h14	2	5,4 кг
II		8	УЭ 30.1.07-02	Косынка	8	

Инв. № подл. | Подпись и дата | Взам. инв. № | Инв. № дубл. | Подпись и дата

Изм. Лист № докум. Подп. Дата

УЭ 30.1.00 СБ — Лист 2

УЭ 30.1.00 — Лист 7

Формат А4

Формат А1

УЭ 30 I 00 СБ

серия 5.904-29

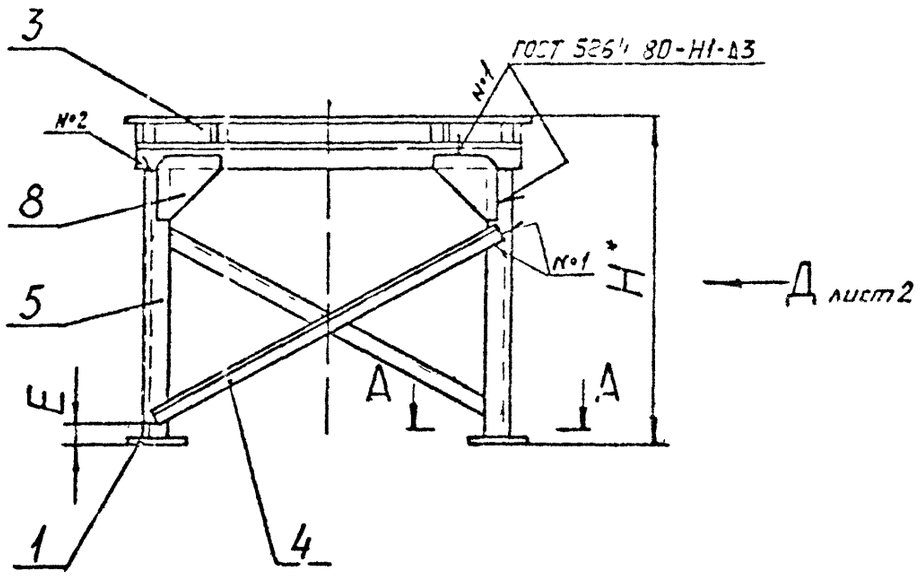

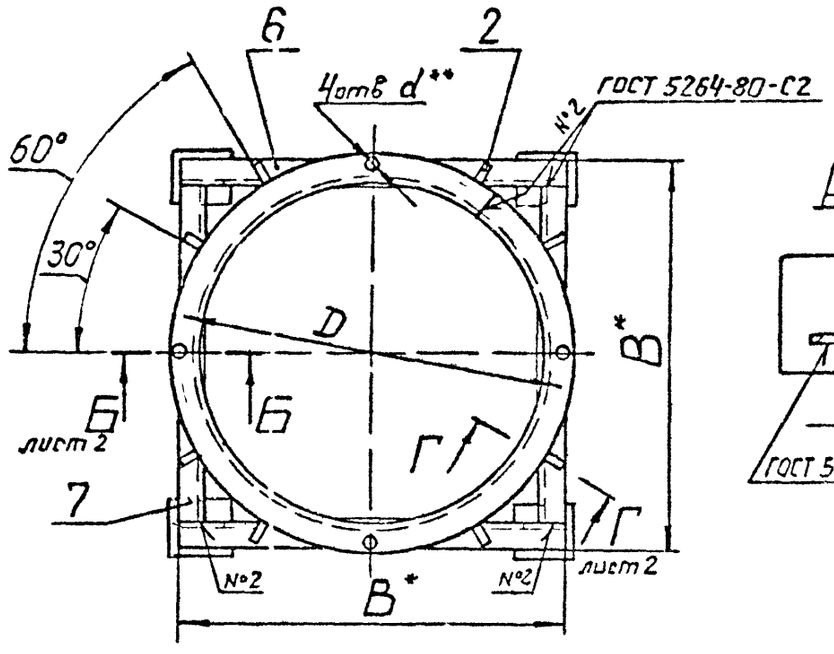

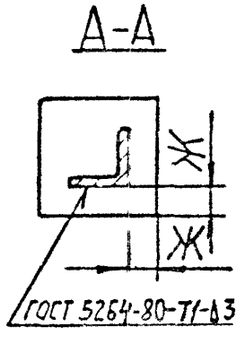

Размеры в мм

Обозначение	B	D	d	E	K	H	Масса, кг
УЭ 30 I 00	470	452	I4	I5	40	500	20,0
-0I	664	644	I4	20	35	600	32,0
-02	785	776	I4	20	35	650	37,0
-03	982	960	I4	20	35	700	42,0
-04	I080	I060	I4	20	35	750	47,0
-05	I200	II80	I4	20	35	800	5I,0
-06	I360	I330	I8	30	30	900	72,0
-07	I5I0	I490	I8	30	30	950	78,0

I.* Размеры для справок

2.** Обработать по сопрягаемой детали

3. Предельные отклонения размеров отверстий - по H14, валов - по h14, остальных $\pm \frac{IT14}{2}$.

4. Шероховатость обработанных поверхностей деталей, изготовленных без чертежа не ниже $\sqrt{Rz\,25}$

5. Сварные швы зачистить

6. Покрытие грунтовка ГрФЛ-03к коричневая ГОСТ 9I09-8I.УI.8.

Изм	Лист	№ докум	По листу	Дата
Разраб		Мегалкина		
Пров		Зисьман		
Т контр		Зисьман		
Гл спец		Козинец		
Н контр		Ушакова		
Утв				

УЭ 30.I.00 СБ

Стойка
Сборочный чертеж

Лит	Масса	Масштаб
	См табл	—

Лист I Листов 2

ГОССТРОЙ СССР
ГОСХИМПРОЕКТ
г. Москва

Формат А2

Инв. № подл. | Подпись и дата | Взам. инв. № | Инв. № дубл. | Подпись и дата

Формат	Зона	Поз.	Обозначение	Наименование	Кол	Примечание
				Документация		
I2			УЭ 40.0.00 СБ	Сборочный чертеж		
II			УЭ 00.0.00 ТО	Техническое описание		
			Переменные данные	для исполнений:		
				УЭ 40.0.00		
				Сборочные единицы		
II		I	УЭ 40.I.00	Отвод опорний	I	
II		2	УЭ 40.2.00	Отвод выхлопной	I	
II		3	УЭ 40.3.00	Опора	I	
				Детали		
II		4	УЭ 40.0.0I	Хомут	I	
II		5	УЭ 40.0.02	Прокладка	I	
II		6	УЭ 40.0.03	Прокладка	I	
				Стандартные изделия		
				Болты ГОСТ 7798-70		
		7		М6х30.58.0I9	6	
		8		М8х30.58.0I9	8	
				Гайки ГОСТ 59I5-70		
		II		М6.5.0I9	6	
		I2		М8.5.0I9	8	
				Шайбы ГОСТ II37I-78		
		I5		6.02.0I9	6	
		I6		8.02.0I9	8	
				Прочие изделия		
		I8		Узел прохода УПI-0I		
				серия 5.904-I0	I	
				УЭ 40.0.00-0I		
				Сборочные единицы		

Инв. № подл. | Подпись и дата | Взам. инв. № | Инв. № дубл. | Подпись и дата

Изм.	Лист	№ докум.	Подп.	Дата
Разраб.		Колб-Ольцев		
Пров.		Зисьман		
Н. контр.		Ушакова		
Утв.		Саврин		

УЭ 40.0.00

Горизонтальная установка электора на покрытии промышленных зданий

Лит.	Лист	Листов
	I	6

ГОССТРОЙ СССР ГОСХИМПРОЕКТ г. Москва

Формат 11В

Формат	Зона	Поз.	Обозначение	Наименование	Кол	Примечание
II		I	УЭ 40.I.00-0I	Отвод опорный	I	
II		2	УЭ 40.2.00-0I	Отвод выхлопной	I	
II		3	УЭ 40.3.00-0I	Опора	I	
				Детали		
II		4	УЭ 40.0.0I-0I	Хомут	I	
II		5	УЭ 40.0.02-0I	Прокладка	I	
II		6	УЭ 40.0.03-0I	Прокладка	I	
				Стандартные изделия		
				Болты ГОСТ 7798-70		
		7		М6х30.58.0I9	I0	
		8		М8х30.58.0I9	I4	
				Гайки ГОСТ 59I5-70		
		II		М6.5.0I9	I0	
		I3		М8.5.0I9	I4	
				Шайбы ГОСТ II37I-78		
		I5		6.02.0I9	I0	
		I7		8.02.0I9	I4	
				Прочие изделия		
		I8		Узел прохода УПI-04		
				Серия 5.904-I0	I	
				УЭ 40.0.00-02		
				Сборочные единицы		
II		I	УЭ 40.I.00-02	Отвод опорный	I	
II		2	УЭ 40.2.00-02	Отвод выхлопной	I	
II		3	УЭ 40.3.00-02	Опора	I	
				Детали		
II		4	УЭ 40.0.0I-02	Хомут	I	
II		5	УЭ 40.0.02-0I	Прокладка	I	
II		6	УЭ 40.0.03-0I	Прокладка	I	
				Стандартные изделия		
				Болты ГОСТ 7798-70		
		7		М6х30.58.0I9	I0	

Инв. № подл. | Подпись и дата | Взам. инв. № | Инв. № дубл. | Подпись и дата

Изм.	Лист	№ докум.	Подп.	Дата

УЭ 40.0.00

Лист 2

Формат 11В

Формат	Зона	Поз	Обозначение	Наименование	Кол	Примечание
		8		М8х30.58.019	2	
		9		М10х30.58.019	12	
				Гайки ГОСТ 5915-70		
		11		М6.5.019	10	
		12		М8.5.019	2	
		13		М10.5.019	12	
				Шайбы ГОСТ 11371-78		
		15		6.02.019	10	
		16		8.02.019	2	
		17		10.02.019	12	
				Прочие изделия		
		18		Узел прохода УПП-04		
				Серия 5.904-10	1	
				УЭ 40.0.00-03		
				Сборочные единицы		
II		1	УЭ 40.1.00-03	Отвод опорный	1	
II		2	УЭ 40.2.00-03	Отвод выхлопной	1	
II		3	УЭ 40.3.00-03	Опора	1	
				Детали		
II		4	УЭ 40.0.01-03	Хомут	1	
II		5	УЭ 40.0.02-02	Прокладка	1	
II		6	УЭ 40.0.03-02	Прокладка	1	
				Стандартные изделия		
				Болты ГОСТ 7798-70		
		7		М8х30.58.019	14	
		9		М12х30.58.019	16	
				Гайки ГОСТ 5915-70		
		11		М8.5.019	14	
		13		М12.5.019	16	
				Шайбы ГОСТ 11371-78		
		15		8.02.019	14	

Инв. № подл. | Подпись и дата | Взам. инв. № | Инв. № дубл. | Подпись и дата

Изм.	Лист	№ докум.	Подп.	Дата	УЭ 40.0.00	Лист 3

Формат А1

Формат	Зона	Поз	Обозначение	Наименование	Кол.	Примечание
		17		12.02.019	16	
				Прочие изделия		
		18		Узел прохода УПП-07		
				Серия 5.904-10	1	
				УЭ 40.0.00-04		
				Сборочные единицы		
II		1	УЭ 40.1.00-03	Отвод опорный	1	
II		2	УЭ 40.2.00-04	Отвод выхлопной	1	
II		3	УЭ 40.3.00-04	Опора	1	
				Детали		
II		4	УЭ 40.0.01-04	Хомут	1	
II		5	УЭ 40.0.02-02	Прокладка	1	
II		6	УЭ 40.0.03-02	Прокладка	1	
				Стандартные изделия		
				Болты ГОСТ 7798-70		
		7		М8х30.58.019	14	
		9		М12х30.58.019	20	
				Гайки ГОСТ 5915-70		
		11		М8.5.019	14	
		13		М12.5.019	20	
				Шайбы ГОСТ 11371-78		
		15		8.02.019	14	
		17		12.02.019	20	
				Прочие изделия		
		18		Узел прохода УПП-07		
				Серия 5.904-10	1	
				УЭ 40.0.00-05		
				Сборочные единицы		
II		1	УЭ 40.1.00-04	Отвод опорный	1	
II		2	УЭ 40.2.00-05	Отвод выхлопной	1	
II		3	УЭ 40.3.00-05	Опора	1	

Инв. № подл. | Подпись и дата | Взам. инв. № | Инв. № дубл. | Подпись и дата

Изм.	Лист	№ докум.	Подп.	Дата	УЭ 40.0.00	Лист 4

Формат А1

Формат	Зона	Поз.	Обозначение	Наименование	Кол	Примечание
				Детали		
II		4	УЭ 40.0.0I-05	Хомут	I	
II		5	УЭ 40.0.02-03	Прокладка	I	
II		6	УЭ 40.0.03-0[illegible]	Прокладка	I	
				Стандартные изделия		
				Болты ГОСТ 7798-70		
		7		M8x30.58.0I9	I4	
		9		MI2x30.58.0I9	24	
				Гайки ГОСТ 59I5-70		
		II		M8.5.0I9	I4	
		I3		MI2.5.0I9	24	
				Шайбы ГОСТ II37I-78		
		I5		8.02.0I9	I4	
		I7		I2.02.0I9	24	
				Прочие изделия		
		I8		Узел прохода УПП-08		
				Серия 5.904-I0	I	
				УЭ 40.0.00-06		
				Сборочные единицы		
II		I	УЭ 40.I.00-05	Отвод опорный	I	
II		2	УЭ 40.2.00-05	Отвод выхлопной	I	
II		3	УЭ 40.3.00-05	Опора	I	
				Детали		
II		4	УЭ 40.0.0I-05	Хомут	I	
II		5	УЭ 40.0.02-04	Прокладка	I	
II		6	УЭ 40.0.03-04	Прокладка	I	
				Стандартные изделия		
				Болты ГОСТ 7798-70		
		7		M8x30.58.0I9	I4	
		9		MI2x30.58.0I9	20	
				Гайки ГОСТ 59I5-70		

Инв.№ подл. | Подпись и дата | Взам.инв.№ | Инв.№ дубл. | Подпись и дата

Изм.	Лист	№ докум.	Подп.	Дата	УЭ 40.0.00	Лист 5

Формат 11

Формат	Зона	Поз.	Обозначение	Наименование	Кол.	Примечание
		II		M8.5.0I9	I4	
		I3		MI2.5.0I9	20	
				Шайбы ГОСТ II37I-78		
		I5		8.02.0I9	I4	
		I7		I2.02.0I9	20	
				Прочие изделия		
		I8		Узел прохода УПП-09		
				Серия 5.904-I0	I	
				УЭ 40.0.00-07		
				Сборочные единицы		
II		I	УЭ 40.I.00-05	Отвод опорный	I	
II		2	УЭ 40.2.00-06	Отвод выхлопной	I	
II		3	УЭ 40.3.00-06	Опора	I	
				Детали		
II		4	УЭ 40.0.0I-06	Хомут	I	
II		5	УЭ 40.0.02-04	Прокладка	I	
II		6	УЭ 40.0.03-04	Прокладка	I	
				Стандартные изделия		
				Болты ГОСТ 7798-70		
		7		M8x30.58.0I9	I4	
		9		MI2x30.58.0I9	24	
				Гайки ГОСТ 59I5-70		
		II		M8.5.0I9	I4	
		I3		MI2.5.0I9	24	
				Шайбы ГОСТ I137I-78		
		I5		8.02.0I9	I4	
		I7		I2.02.0I9	24	
				Прочие изделия		
		I8		Узел прохода УПП-09		
				Серия 5.904-I0	I	

Подпись и дата | Инв.№ дубл. | Взам.инв.№ | Подпись и дата | Инв.№ подл.

Изм.	Лист	№ докум.	Подп.	Дата	УЭ 40.0.00	Лист 6

Формат 11

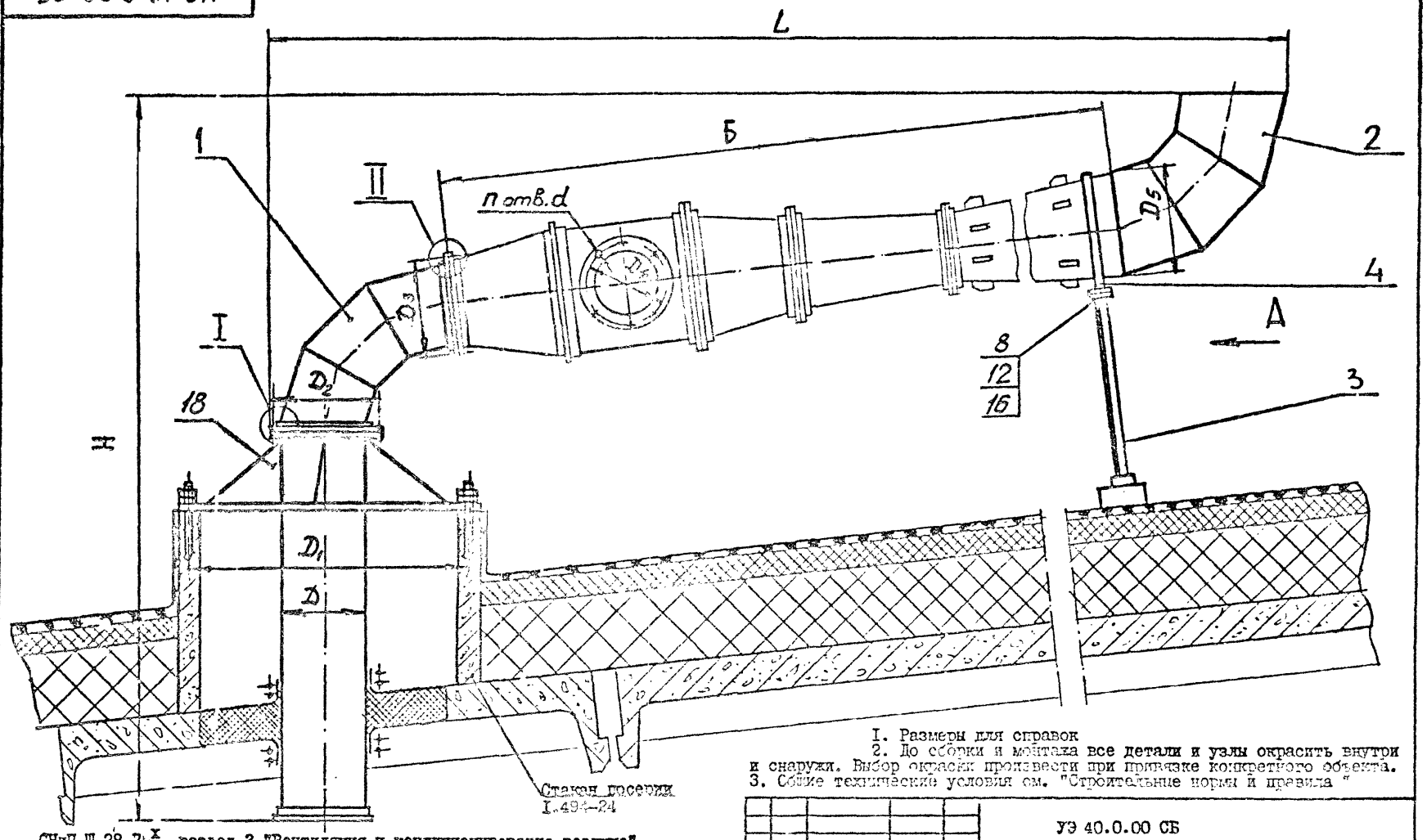

СНиП II-28-75^{X}, раздел 3 "Вентиляция и кондиционирование воздуха".
4. Тип и расчетный напор вентагрегата принимается по "Руководству по подбору цент.,осевых вентиляторов" ГПИ Сантехпроект. Утверждены Госстроем СССР.

Таблицу исполнений см. лист 2

1. Размеры для справок
2. До сборки и монтажа все детали и узлы окрасить внутри и снаружи. Выбор окраски произвести при привязке конкретного объекта.
3. Общие технические условия см. "Строительные нормы и правила "

Изм.	Лист	№ докум.	Подпись	Дата	УЭ 40.0.00 СБ
Разраб.		Колоколь			Горизонтальная установка вентилятора на покрытии промзданий. Сборочный чертеж
Пров.		Зюбман			
Т.контр.		Зюбман			
Н.контр.		Этакова			
Утв.		Сабкин			

Лит.	Масса	Масштаб
	См. табл.	-
Лист 1	Листов 2	

ГОССТРОЙ СССР
ГОСХИМПРОЕКТ
г. Москва

Формат А2

Размеры в мм

Обозначение	Шифр	Б	D	D_1	D_2	D_3	D_4	D_5	Н	L	n	d	Масса, кг
УЭ 40.0.00	УЭ-1ГК	3054	250	472	280	282	232	320	2520	4215	6	9	164
-01	УЭ-2ГК	4405	400	772	430	430	312	450	3090	6110	12	9	280
-02	УЭ-3ГК	5464	400	772	430	436	390	560	3290	7390	12	12	370
-03	УЭ-4ГК	6214	630	1072	660	690	510	630	3740	8720	16	14	547
-04	УЭ-6ГК	7945	630	1072	660	690	560	800	4120	10790	20	14	677
-05	УЭ-8ГК	8795	710	1072	740	770	620	900	4440	11995	24	14	719
-06	УЭ-10ГК	9755	800	1072	830	860	690	900	4790	13165	16	14	1190
-07	УЭ-12ГК	9725	800	1072	830	860	760	1000	4790	13340	20	14	1340

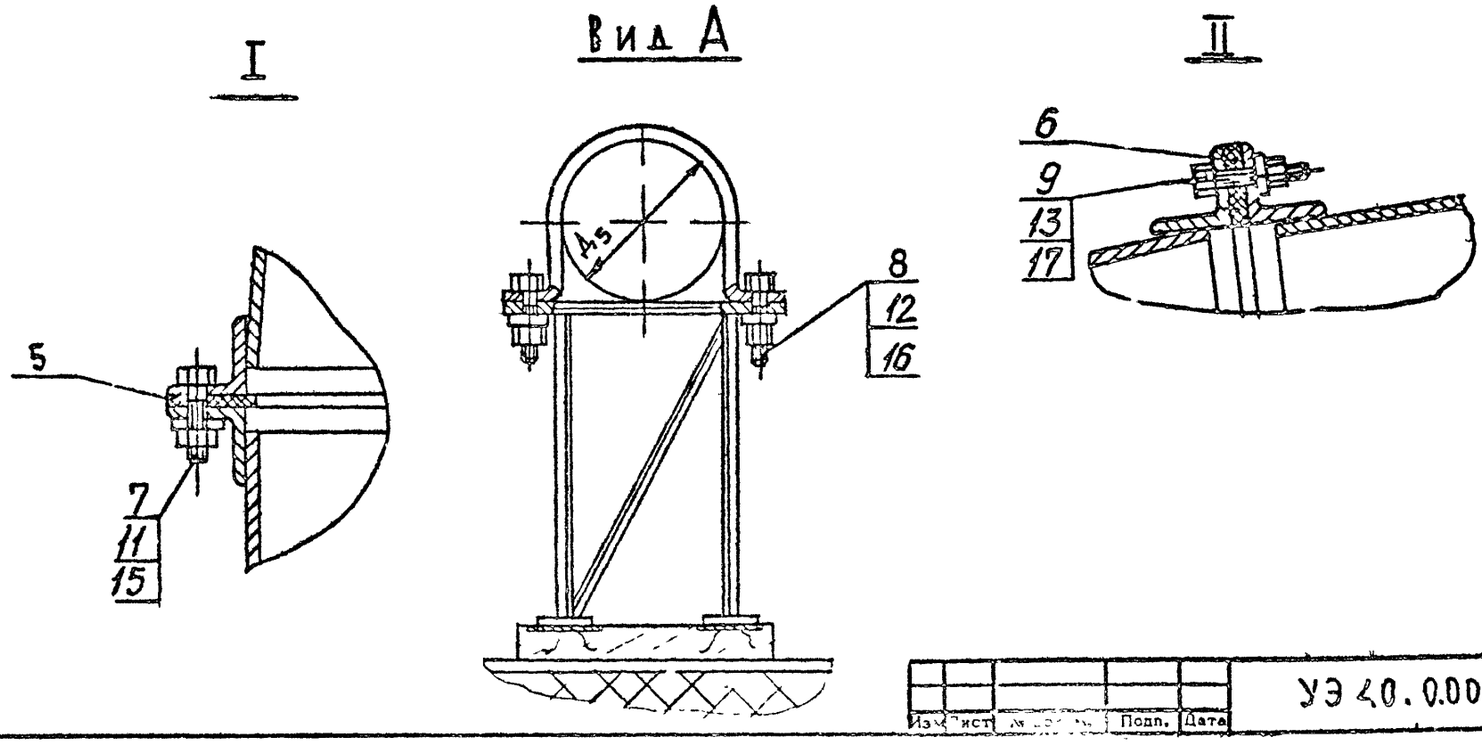

Серия 5.904-29

Формат	Зона	Поз.	Обозначение	Наименование	Кол.	Примечание
				Документация		
I2			УЭ 40.I.00 СБ	Сборочный чертеж		
				Переменные данные для исполнений:		
				УЭ 40.I.00		
				Детали		
II		I	УЭ 40.I.0I	Обечайка	2	
II		2	УЭ 40.I.02	Обечайка	I	
II		3	УЭ 40.I.03	Фланец	I	
				Прочие изделия		
		4	СТД 20I.00.000-08	Фланец		Трест
				ТУ 36-I508-75	I	сантех деталь
						ММСС
				УЭ 40.I.00-0I		
				Детали		
II		I	УЭ 40.I.0I-0I	Обечайка	2	
II		2	УЭ 40.I.02-0I	Обечайка	I	
II		3	УЭ 40.I.03-0I	Фланец	I	
				Прочие изделия		
		4	СТД 20I.00.000-I2	Фланец		Трест
				ТУ 36-I508-75	I	сантех деталь
						ММСС
				УЭ 40.I.00-02		
				Детали		
II		I	УЭ 40.I.0I-0I	Обечайка	2	
II		2	УЭ 40.I.02-0I	Обечайка	I	

Изм	Лист	№ докум.	Подп.	Дата
Разраб.	Мешалкина			
Пров.	Зисьман			
Н.контр.	Ушакова			
Утв.				

УЭ 40.I.00

ОТВОД ОПОРНЫЙ

Лит.	Лист	Листов
	I	2

ГОССТРОЙ СССР
ГОСХИМПРОЕКТ
г. Москва

Формат 118

Формат	Зона	Поз.	Обозначение	Наименование	Кол.	Примечание
II		3	УЭ 40.I.03-02	Фланец	I	
				Прочие изделия		
		4	СТД 20I.00.000-I2	Фланец		Трест
				ТУ 36-I508-75	I	сантех деталь
						ММСС
				УЭ 40.I.00-03		
				Детали		
II		I	УЭ 40.I.0I-02	Обечайка	2	
II		2	УЭ 40.I.02-02	Обечайка	I	
II		3	УЭ 40.I.03-03	Фланец	I	
				Прочие изделия		
		4	СТД 20I.00.000-I6	Фланец		Трест
				ТУ 36-I508-75	I	сантех деталь
						ММСС
				УЭ 40.I.00-04		
				Детали		
II		I	УЭ 40.I.0I-03	Обечайка	2	
II		2	УЭ 40.I.02-03	Обечайка	I	
II		3	УЭ 40.I.03-04	Фланец	I	
				Прочие изделия		
		4	СТД 20I.00.000-I7	Фланец		Трест
				ТУ 36-I508-75	I	сантех деталь
						ММСС
				УЭ 40.I.00-05		
				Детали		
II		I	УЭ 40.I.0I-04	Обечайка	2	
II		2	УЭ 40.I.02-04	Обечайка	I	
II		3	УЭ 40.I.03-05	Фланец	I	
				Прочие изделия		
		4	СТД 20I.00.000-I8	Фланец		Трест
				ТУ 36-I508-75	I	сантех деталь
						ММСС

Изм	Лист	№ докум.	Подп.	Дата

УЭ 40.I.00

Лист 2

Формат 118

УЭ 40.1.00 СБ

серия 5.904-29

Рис.1

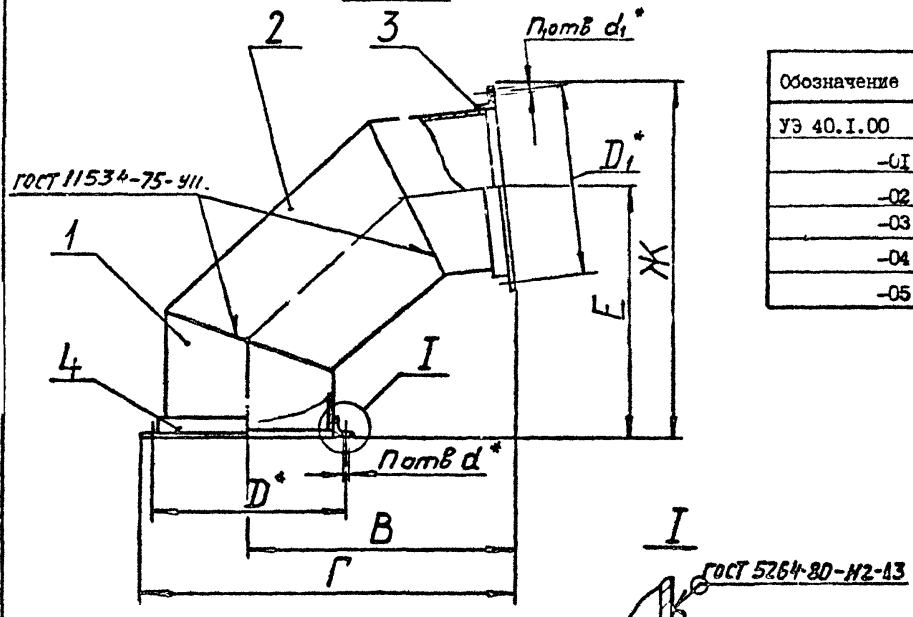

Размеры в мм

Обозначение	Рис	В	Г	Е	Ж	Д	D_1	n	n_1	d	d_1	Масса, кг
УЭ 40.1.00	2	365	515	375	525	280	282	6	6	7	9	10,0
-01	I	575	800	610	835	430	430	10	12	7	9	32,0
-02		575	800	610	835	430	436	10	12	7	12	33,0
-03		900	1240	955	1295	660	690	12	16	10	14	78,0
-04		1015	1395	1075	1455	740	770	12	24	10	14	97,5
-05		1140	1605	1210	1640	830	860	12	20	10	14	180

Рис.2

Остальное-см рис.1

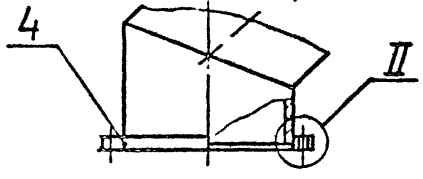

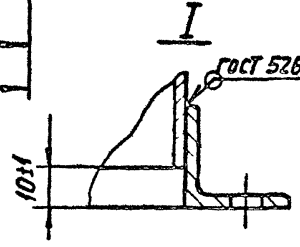

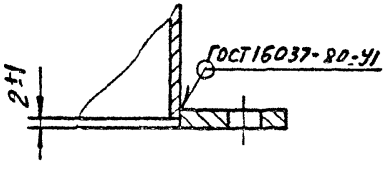

1. Размеры для справок.
2. Предельные отклонения размеров: валов - по h16, остальных $\pm \frac{IT14}{2}$.
3. Сварные швы зачистить.
4. Покрытие: грунтовка ГрФЛ-03; коричневая ГОСТ 9109-81.IV.8.

Изм.	Лист	№ докум.	Подпись	Дата
Разраб.		Мещалкина		
Пров.		Зисьман		
Т.контр.		Зисьман		
Н.контр.		Москова		
Утв.				

УЭ 40.1.00 СБ

ОТВОД ОПОРНЫЙ
СБОРОЧНЫЙ ЧЕРТЕЖ

Лит	Масса	Масш.
	см. табл.	-

Лист | Листов 1

ГОССТРОЙ СССР
ГОСУИМПРОЕКТ
г. Москва

Формат А1

Инв.№ подл. | Подпись и дата | Взам.инв.№ | Инв.№ дубл. | Подпись и дата

УЭ 40.1.01

серия 5 904-29

12,5 (√)

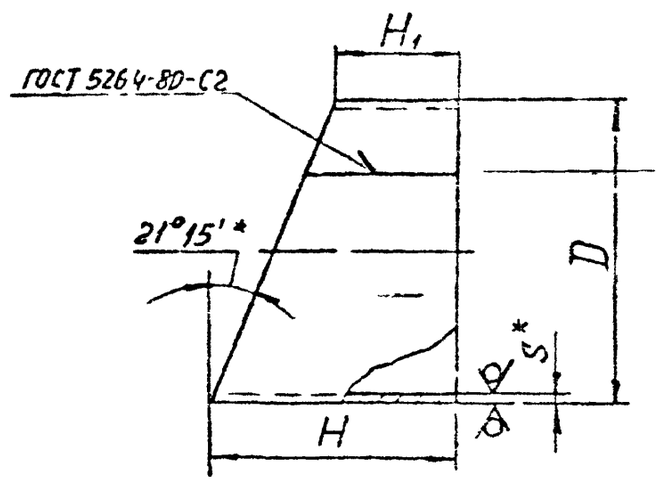

Размеры в мм

Обозначение	D	H	H_1	S*	Длина разв.	Масса, кг
УЭ 40.1.01	250	194	97	2	778	1,8
-01	400	311	155		1250	4,6
-02	630	490	245		1972	11,4
-03	710	552	276		2223	14,4
-04	800	622	311	3	2505	27,5

1. *Размеры для справок.
2. Предельные отклонения размеров: валов – по h14.

Изм.	Лист	№ докум.	Подпись	Дата
Разраб.		Мешалкина		
Пров.		Висьман		
Т.контр.		Висьман		
Н.контр.		Ушакова		
Утв.				

УЭ 40.1.01

ОБЕЧАЙКА

Лит.	Масса	Масштаб
	См. табл.	–

Лист | Листов

Лист Б-ПН-S ГОСТ19903-74
3-1УВСт3кп ГОСТ16523-70

ГОССТРОЙ СССР
ГОСХИМПРОЕКТ
г. Москва

Формат 11

УЭ 40.1.02

12,5 (√)

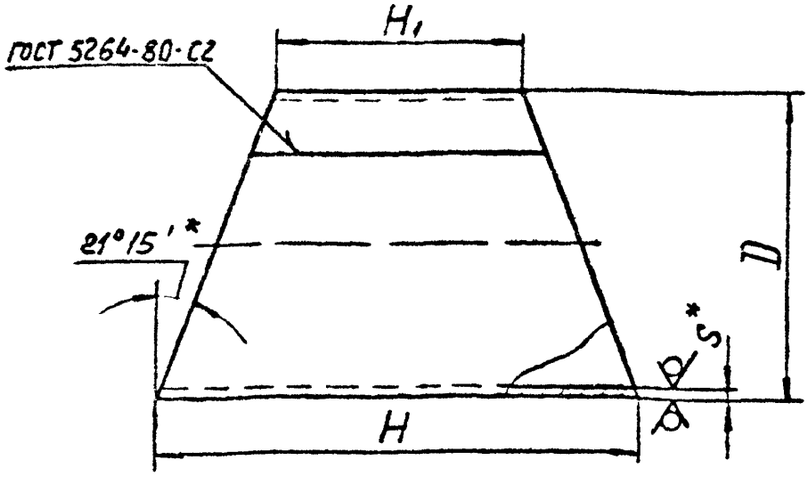

Размеры в мм

Обозначение	D	H	H_1	S*	Длина разв.	Масса кг
УЭ 40.1.02	250	388	194	2	778	3,5
-01	400	623	311		1250	9,2
-02	630	980	490		1972	22,8
-03	710	1105	552		2223	28,8
-04	800	1245	622	3	2505	55,0

1. *Размеры для справок.
2. Предельные отклонения размеров; валов – по h14.

Изм.	Лист	№ докум.	Подпись	Дата
Разраб.		Мешалкина		
Пров.		Висьман		
Т.контр.		Висьман		
Н.контр.		Ушакова		
Утв.				

УЭ 40.1.02

ОБЕЧАЙКА

Лит.	Масса	Масштаб
	См. табл.	–

Лист | Листов 1

Лист Б-ПН-S ГОСТ19903-74
3-1УВСт3кп ГОСТ16523-70

ГОССТРОЙ СССР
ГОСХИМПРОЕКТ
г. Москва

Формат 11

серия 5.904-29

УЭ 40.1.03

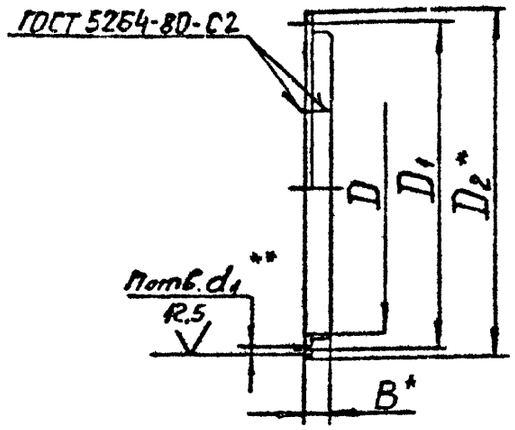

Размеры в мм

Обозначение	D	D_1	D_2*	B*	d**	n	d_1	Длина разв.	Масса, кг
УЭ 40.1.03	252	282	302	25	3	6	9	838	0,94
-01	402	430	452	25		I2	9	I308	I,5
-02	402	436	466	32	4	I2	I2	I322	2,5
-03	632	690	722	45		I6	I4	2065	5,6
-04	7I2	770	8I2	50		24	I4	2322	7,I
-05	802	860	902	50		20	I4	2606	7,9

I.*Размеры для справок.

2.**Обработать по сопрягаемой детали.

3. Предельные отклонения размеров: отверстий - по HI4, валов - по hI4, остальных $\pm \frac{IT14}{2}$.

Изм.	Лист	№ докум.	Подпись	Дата
Разраб.		Мелькина		
Пров.		Зисьман		
Т.контр.		Зисьман		
Н.контр.		Ушакова		
Утв.				

УЭ 40.1.03

ФЛАНЕЦ

Лит.	Масса	Масштаб
	См. табл.	-
Лист	Листов I	

Уголок Б-ВхВхdГОСТ8509-72
Ст.3кп ГОСТ535-79

ГОССТРОЙ СССР
ГОСХИМПРОЕКТ
г. Москва

Формат А1

УЭ 40.2.04

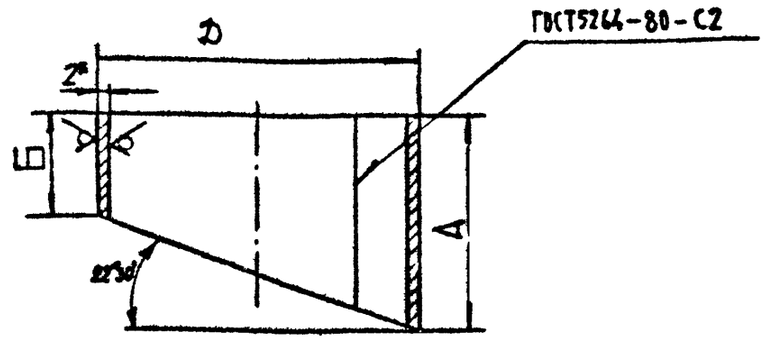

Размеры в мм

Обозначение	D	А	Б	Длина разв.	Масса кг
УЭ 40.2.04	320	265	I33	998	I,0
-0I	450	373	I86	I406	2,8
-02	560	464	232	I752	5,4
-03	630	522	26I	I970	7,6
-04	800	663	33I	2505	I5,6
-05	900	746	373	28I8	22,4
-06	I000	828	4I4	3I32	30,3

I.*Размер для справок.

2. Предельные отклонения размеров: валов - по hI4, остальных $\pm \frac{IT14}{2}$.

Изм.	Лист	№ докум.	Подпись	Дата
Разраб.		Колокольцев		
Пров.		Зисьман		
Т.контр.		Зисьман		
Н.контр.		Ушакова		
Утв.				

УЭ 40.2.04

ОБЕЧАЙКА

Лит.	Масса	Масштаб
	См. табл.	-
Лист	Листов I	

Лист Б-ПН-2ГОСТ19903-74
3-IУВ-Ст3кпГОСТ16523-70

ГОССТРОЙ СССР
ГОСХИМПРОЕКТ
г. Москва

Формат А1

Подпись и дата | Инв.№ подл. | Взам. инв.№ | Инв.№ дубл. | Подпись и дата

ФЗ-55

серия 5.904-29

Формат	Зона	Поз.	Обозначение	Наименование	Кол.	Примечание
				Документация		
А3			УЭ 40.2.00 СБ	Сборочный чертеж		
				Детали		
Б4		1	УЭ 40.2.01	Втулка		
				Труба 25х2,8 ГОСТ 3262-75		
				L=52h14	1	0,1кг
				Переменные данные для исполнений:		
				УЭ 40.2.00		
				Детали		
II		2	УЭ 40.2.02	Обечайка	1	
II		3	УЭ 40.2.03	Обечайка	1	
II		4	УЭ 40.2.04	Обечайка	1	
				УЭ 40.2.00-01		
				Детали		
II		2	УЭ 40.2.02-01	Обечайка	1	
II		3	УЭ 40.2.03-01	Обечайка	1	
II		4	УЭ 40.2.04-01	Обечайка	1	
				УЭ 40.2.00-02		
				Детали		
II		2	УЭ 40.2.02-02	Обечайка	1	
II		3	УЭ 40.2.03-02	Обечайка	1	
II		4	УЭ 40.2.04-02	Обечайка	1	

Инв.№ подл. | Подпись и дата | Взам.инв.№ | Инв.№ дубл. | Подпись и дата

Изм.	Лист	№ докум.	Подп.	Дата	УЭ 40.2.00		
Разраб.		Колокольцев			ОТВОД ВЫХЛОПНОЙ	Лит.	Лист 1	Листов 2
Пров.		Васьман				ГОССТРОЙ СССР ГОСХИМПРОЕКТ г. Москва		
Н.контр.		Ушакова						
Утв.								

Формат 11В

Формат	Зона	Поз.	Обозначение	Наименование	Кол.	Примечание
				УЭ 40.2.00-03		
				Детали		
II		2	УЭ 40.2.02-03	Обечайка	1	
II		3	УЭ 40.2.03-03	Обечайка	1	
II		4	УЭ 40.2.04-03	Обечайка	1	
				УЭ 40.2.00-04		
				Детали		
II		2	УЭ 40.2.02-04	Обечайка	1	
II		3	УЭ 40.2.03-04	Обечайка	1	
II		4	УЭ 40.2.04-04	Обечайка	1	
				УЭ 40.2.00-05		
				Детали		
II		2	УЭ 40.2.02-05	Обечайка	1	
II		3	УЭ 40.2.03-05	Обечайка	1	
II		4	УЭ 40.2.04-05	Обечайка	1	
				УЭ 40.2.00-06		
				Детали		
II		2	УЭ 40.2.02-06	Обечайка	1	
II		3	УЭ 40.2.03-06	Обечайка	1	
II		4	УЭ 40.2.04-06	Обечайка	1	

Инв.№ подл. | Подпись и дата | Взам.инв.№ | Инв.№ дубл. | Подпись и дата

Изм.	Лист	№ докум.	Подп.	Дата	УЭ 40.2.00	Лист 2

Формат 11В

УЭ 40.2.00 СБ

серия 5.904-29

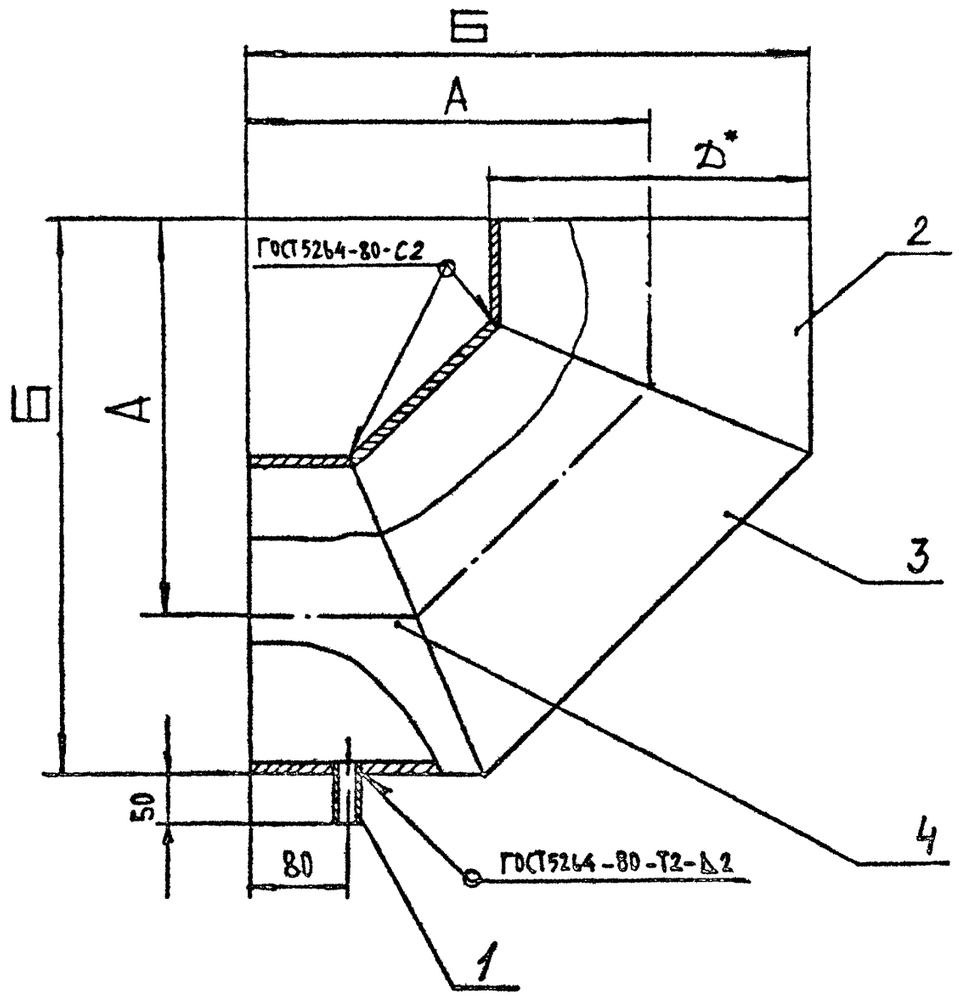

Размеры в мм

Обозначение	А	Б	D	Масса, кг
УЭ 40.2.00	480	640	320	4,1
-01	675	900	450	11,3
-02	840	1120	560	21,7
-03	945	1260	630	30,5
-04	1200	1600	800	62,5
-05	1350	1800	900	89,7
-06	1500	2000	1000	121,3

1. *Размер для справок.
2. Предельные отклонения размеров: валов - по h14, остальных $\pm \frac{IT14}{2}$.
3. Сварные швы зачистить.
4. Шероховатости обработанных поверхностей деталей, изготовленных без чертежа не ниже 12,5.
5. Покрытие: грунтовка Гр ФЛ-03к коричневая ГОСТ 9109-81. IУ.8.

Изм	Лист	№ докум	Подпись	Дата
Разраб		Колокольцев		
Пров		Зисьман		
Т контр		Зисьман		
Н контр		Ушакова		
Утв				

УЭ 40.2.00 СБ

ОТВОД ЦЕЛЬНОШОВНОЙ
Сборочный чертеж

Лит	Масса	Масштаб
	Сб. / Габ.	-
Лист	Листов 1	

ГОССТРОЙ СССР
ГОСХИМПРОЕКТ
г. Москва

Формат А2

Инв. № подл. | Подпись и дата | Взам. инв. № | Инв. № дубл. | Подпись и дата

УЭ 40.2.02

12,5

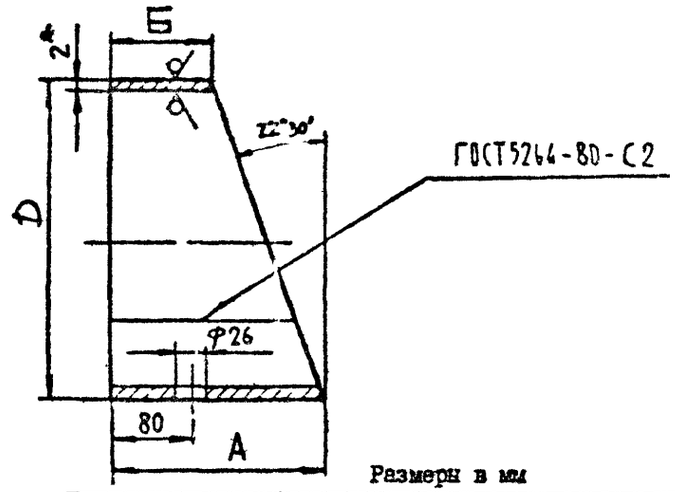

Размеры в мм

Обозначение	А	Б	D	Длина разв.	Масса, кг
УЭ 40.2.02	265	133	320	998	1,0
-01	373	186	450	1406	2,8
-02	464	232	560	1752	5,4
-03	522	261	630	1970	7,6
-04	663	331	800	2505	15,6
-05	746	373	900	2818	22,4
-06	828	414	1000	3132	30,3

1.* Размер для справок.

2. Предельные отклонения размеров: валов – по h14, отверстий – по H14; остальных $\pm \frac{IT14}{2}$.

Подпись и дата | Инв.№ дубл. | Взам. инв.№ | Подпись и дата | Инв.№ подл.

Изм.	Лист	№ докум.	Подпись	Дата
Разраб.		Колокольцев		
Пров.		Зисьман		
Т.контр.		Зисьман		
Н.контр.		Ушакова		
Утв.				

УЭ 40.2.02

ОБЕЧАЙКА

Лит. | Масса | Масштаб: см. табл. | –

Лист | Листов 1

Лист Б-ПН2, ОГОСТ19903-74
3-IУВСт3кпГОСТ16523-70

ГОССТРОЙ СССР ГОСХИМПРОЕКТ г. Москва

Формат А4

65

УЭ 40.2.03

12,5

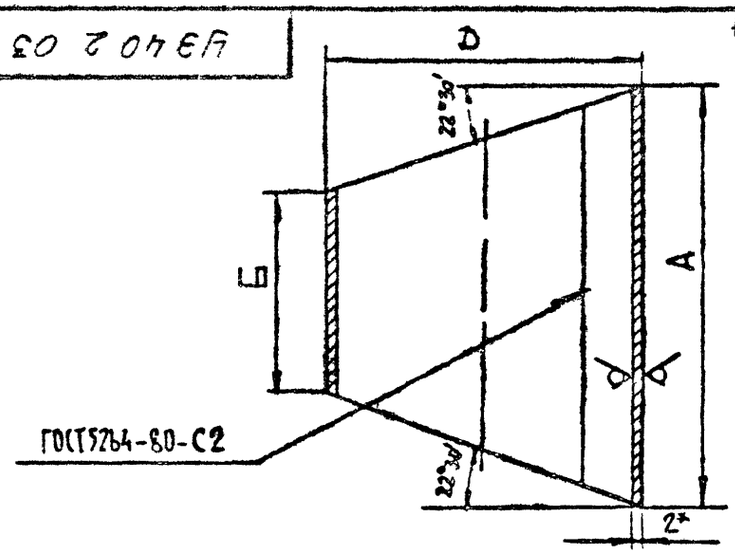

Размеры в мм

Обозначение	А	Б	D	Длина разв.	Масса, кг
УЭ 40.2.03	530	266	320	998	2,0
-01	746	372	450	1406	5,6
-02	928	464	560	1752	10,8
-03	1044	522	630	1970	15,2
-04	1326	662	800	2505	31,2
-05	1492	746	900	2818	44,8
-06	1656	828	1000	3132	60,6

1.* Размер для справок.

2. Предельные отклонения размеров: валов – по h14, остальных $\pm \frac{IT14}{2}$.

Подпись и дата | Инв.№ дубл. | Взам. инв.№ | Подпись и дата | Инв.№ подл.

Изм.	Лист	№ докум.	Подпись	Дата
Разраб.		Колокольцев		
Пров.		Зисьман		
Т.контр.		Зисьман		
Н.контр.		Ушакова		
Утв.				

УЭ 40.2.03

ОБЕЧАЙКА

Лит. | Масса | Масштаб: см. табл. | –

Лист | Листов 1

Лист Б-ПН2, ОГОСТ19903-74
3-IУВСт3кпГОСТ16523-70

ГОССТРОЙ СССР ГОСХИМПРОЕКТ г. Москва

Формат А4

Формат	Зона	Поз.	Обозначение	Наименование	Кол.	Примечание
				Документация		
А2			УЭ 40.3.00 СБ	Сборочный чертеж		
				Детали:		
Бч		1	УЭ 40.3.01	Опора		
				Лист Б-ПН4ГОСТ19903-74		
				Ст.3ГОСТ16523-70		
				150h14х150h14	2	0,7кг
				Переменные данные для исполнений		
				УЭ 40.3.00		
				Детали		
II		2	УЭ 40.3.02	Уголок	1	
II		3	УЭ 40.3.03	Стойка	1	
II		4	УЭ 40.3.04	Стойка	1	
Бч		5	УЭ 40.3.05	Раскос		
				Уголок Б36х36х4ГОСТ850972		
				Ст.3кпГОСТ535-79		
				L=580h14	1	1,25кг
				УЭ 40.3.00-01		
				Детали		
II		2	УЭ 40.3.02-01	Уголок	1	
II		3	УЭ 40.3.03-01	Стойка	1	
II		4	УЭ 40.3.04-01	Стойка	1	
Бч		5	УЭ 40.3.06	Раскос		
				Уголок Б36х36х4ГОСТ850972		
				Ст.3кпГОСТ535-79		
				L=785h14	1	1,7кг

Подпись и дата | Инв. № дубл. | Взам. инв. № | Подпись и дата | Инв. № подл.

Изм.	Лист	№ докум.	Подп.	Дата
Разраб.		Колокольцев		
Пров.		Сысман		
Н.контр.		Ушакова		
Утв.				

УЭ 40.3.00

ОПОРА

Лит	Лист	Листов
	1	3

ГОССТРОЙ СССР
ГОСХИМПРОЕКТ
г. Москва

Формат А1Б

Формат	Зона	Поз.	Обозначение	Наименование	Кол.	Примечание
				УЭ 40.3.00-02		
				Детали		
II		2	УЭ 40.3.02-02	Уголок	1	
II		3	УЭ 40.3.03-01	Стойка	1	
II		4	УЭ 40.3.04-01	Стойка	1	
Бч		5	УЭ 40.3.07	Раскос		
				Уголок Б36х36х4ГОСТ850972		
				Ст.3кпГОСТ535-79		
				L=860h14	1	1,95кг
				УЭ 40.3.00-03		
				Детали		
II		2	УЭ 40.3.02 03	Уголок	1	
II		3	УЭ 40.3.03-02	Стойка	1	
II		4	УЭ 40.3.04-02	Стойка	1	
Бч		5	УЭ 40.3.08	Раскос		
				Уголок Б36х36х4ГОСТ850972		
				Ст.3кпГОСТ535-79		
				L=1100h14	1	2,4кг
				УЭ 40.3.00-04		
				Детали		
II		2	УЭ 40.3.02-04	Уголок	1	
II		3	УЭ 40.3.03-02	Стойка	1	
II		4	УЭ 40.3.04-02	Стойка	1	
Бч		5	УЭ 40.3.09	Раскос		
				Уголок Б36х36х4ГОСТ850972		
				Ст.3кпГОСТ535-79		
				L=1200h14	1	2,6кг

Подпись и дата | Инв. № дубл. | Взам. инв. № | Подпись и дата | Инв. № подл.

Изм.	Лист	№ докум.	Подп.	Дата

УЭ 40.3.00

Лист 2

Формат А1Б

Формат	Зона	Поз.	Обозначение	Наименование	Кол.	Примечание
				УЭ 40.3.00-05		
				Детали		
II		2	УЭ 40.3.02-05	Уголок	1	
II		3	УЭ 40.3.03-03	Стойка	1	
II		4	УЭ 40.3.04-03	Стойка	1	
Бч		5	УЭ 40.3.10	Раскос		
				Уголок Б36х36х4 ГОСТ 8509-72		
				Ст.3кп ГОСТ 535-79		
				L=1340 h14	1	3.2кг
				УЭ 40.3.00-06		
				Детали		
II		2	УЭ 40.3.02-06	Уголок	1	
II		3	УЭ 40.3.03-04	Стойка	1	
II		4	УЭ 40.3.04-04	Стойка	1	
Бч		5	УЭ 40.3.11	Раскос		
				Уголок Б36х36х4 ГОСТ 8509-72		
				Ст.3кп ГОСТ 535-79		
				L=1480 h14	1	3.2кг

Инв.№ подл. | Подпись и дата | Инв.№ дубл. | Взам.инв.№ | Подпись и дата

Изм. Лист № докум. Подп. Дата

УЭ 40.3.00

Лист 3

Формат 11

Формат	Зона	Поз.	Обозначение	Наименование	Кол.	Примечание

Инв.№ подл. | Подпись и дата | Инв.№ дубл. | Взам.инв.№ | Подпись и дата

Изм. Лист № докум. Подп. Дата

Лист

Формат 11

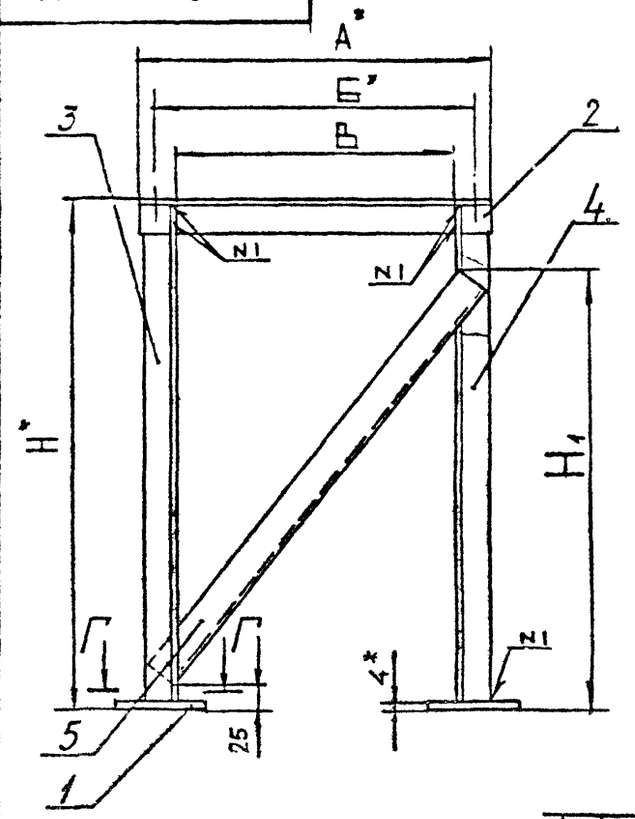

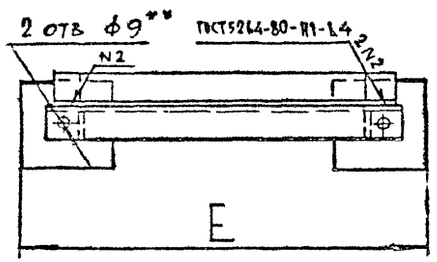

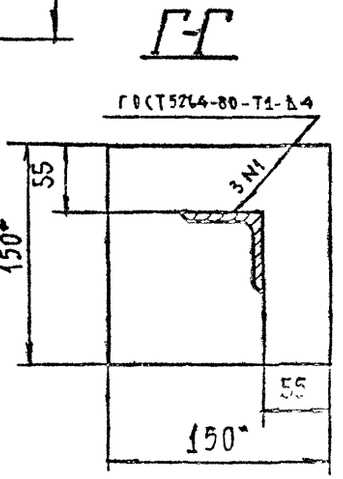

Размеры в мм

Обозначение	А	Б	В	Н	H_1	Е	Масса, кг
УЭ 40.3.00	430	360	320	525	465	510	6,0
-01	560	490	450	690	630	610	8,0
-02	670	600	560	690	630	750	8,6
-03	740	670	630	940	880	820	10,0
-04	910	840	800	940	880	990	10,6
-05	1010	940	900	1025	965	1090	11,5
-06	1110	1040	1000	1120	1065	1190	12,6

1. * Размеры для справок.
2. ** Обработать по сопрягаемой детали.
3. Предельные отклонения размеров: отверстий — по H14, валов — по h14, остальных $\pm \frac{IT14}{2}$.
4. Шероховатость обработанных поверхностей деталей, изготовленных без чертежа не ниже 12,5.
5. Сварные швы зачистить.
6. Покрытие: грунтовка Гр ФЛ-03К коричневая ГОСТ 9109-81.IV.8.

Изм.	Лист	№ докум.	Подпись	Дата
Разраб		Колокольцев		
Пров		Зисьман		
Т.контр		Зисьман		
Н.контр		Ушакова		
Утв.				

УЭ 40.3.00 СБ

ОПОРА

СБОРОЧНЫЙ ЧЕРТЕЖ

Лит	Масса	Масштаб
	См. ТУ Д.	-
Лист	Листов 1	

ГОССТРОЙ СССР
ГОСХИМПРОЕКТ
г. Москва

Формат А2

ФЛ-1

серия 5.904-29

УЭ 40.0.01

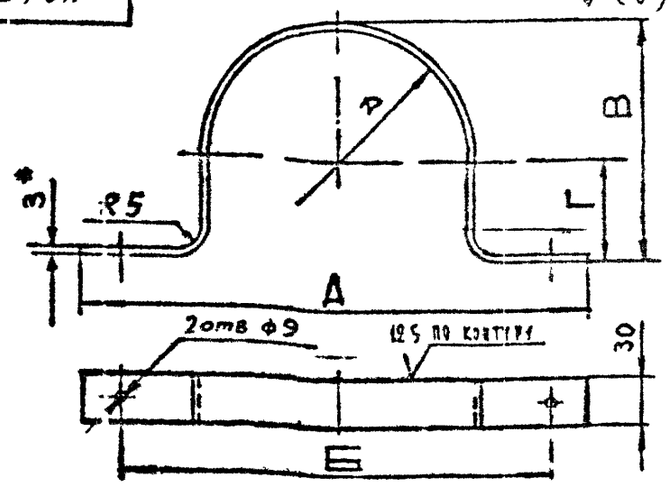

Размеры в мм

Обозначение	А	Б	В	Г	D	Длина разв.	Масса, кг
УЭ 40.0.01	430	360	318	155	320	895	0,65
-01	560	490	448	220	450	1230	0,9
-02	670	600	558	275	560	1510	1,1
-03	740	670	628	310	630	1690	1,2
-04	910	840	798	395	800	2130	1,5
-05	1010	940	898	445	900	2385	1,7
-06	1110	1040	998	495	1000	2645	1,9

1. *Размер для справок.
2. Предельные отклонения размеров: отверстий – по H14, валов – по h14; остальных $\pm \frac{7T14}{2}$.

Изм	Лист	№ докум.	Подпись	Дата
Разраб.	Колокольцев			
Пров.	Зисьман			
Т контр	Зисьман			
Н контр.	Ушакова			
Утв.				

УЭ 40.0.01

ХОМУТ

Лит	Масса	Масштаб
	см. табл.	–

Лист | Листов 1

Лист Б-ПН-3.0ГОСТ19903-74
3-IУВ-Ст3кпГОСТ16523-70

ГОССТРОЙ СССР ГОСХИМПРОЕКТ г. Москва

Формат 11

Подпись и дата | Инв.№ дубл. | Взам. инв.№ | Подпись и дата | Инв.№ подл.

УЭ 40.3.02

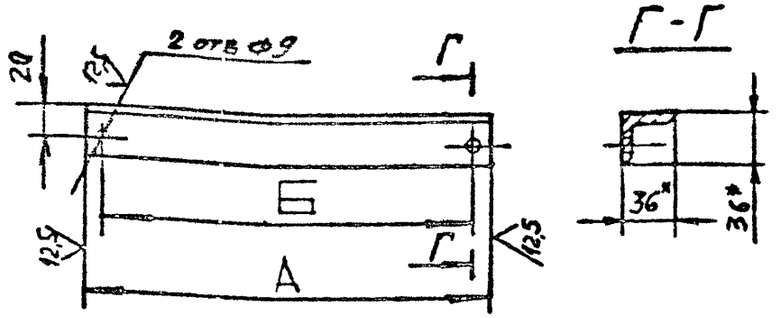

Размеры в мм

Обозначение	А	Б	Масса, кг
УЭ 40.3.02	430	360	0,95
-01	560	490	1,2
-02	670	600	1,45
-03	740	670	1,6
-04	910	840	2,0
-05	1010	940	2,2
-06	1110	1040	2,4

1. *Размеры для справок.
2. Предельные отклонения размеров: отверстий – по H14, валов – по h14, остальных $\pm \frac{7T14}{2}$.

Изм	Лист	№ докум.	Подпись	Дата
Разраб.	Колокольцев			
Пров.	Зисьман			
Т контр	Зисьман			
Н контр	Ушакова			
Утв.				

УЭ 40.3.02

УГОЛОК

Лит	Масса	Масштаб
	см. табл.	–

Лист | Листов 1

Уголок Б-36х36х4ГОСТ850972
Ст.3кпГОСТ535-79

ГОССТРОЙ СССР ГОСХИМПРОЕКТ г. Москва

Формат 11

Ф3-61

УЭ 40.3.03

12,5 (√)

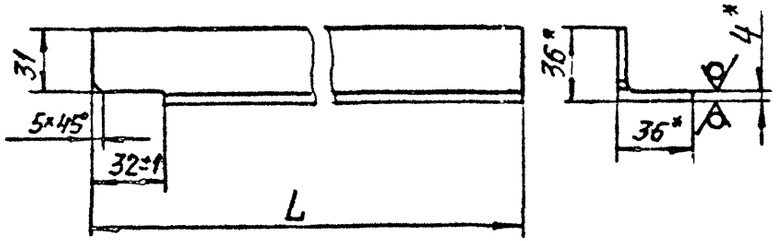

Обозначение	L, мм	Масса кг
УЭ 40.3.03	516	1,1
-01	680	1,47
-02	930	2,0
-03	1014	2,2
-04	1110	2,4

1. *Размеры для справок.
2. Неуказанные предельные отклонения размеров: валов – по h14, остальных $\pm \frac{IT14}{2}$.

Изм.	Лист	№ докум.	Подпись	Дата
Разраб.		Мошалкина		
Пров.		Зисьман		
Т.контр.		Зисьман		
Н.контр.		Шакова		
Утв.				

УЭ 40.3.03

СТОЙКА

Лит. | Масса | Масштаб

см. табл. | –

Лист | Листов 1

Уголок Б-36х36х4ГОСТ8509-72
Ст.3 кп ГОСТ 535-79

ГОСТРОЙ СССР
ГОСХИМПРОЕКТ
г. Москва

Формат 11

Серия 5.904-29

Подпись и дата | Инв. № дубл. | Взам. инв. № | Подпись и дата | Инв. № подл.

Ф3-61

УЭ 40.3.04

12,5 (√)

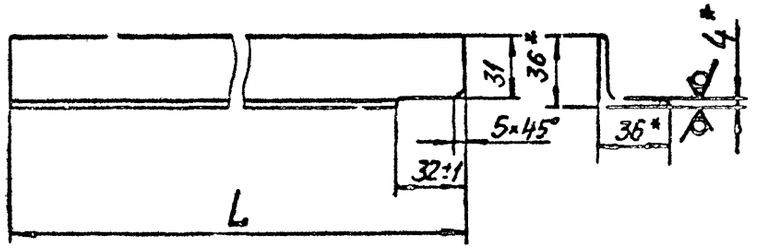

Обозначение	L, мм	Масса, кг
УЭ 40.3.04	516	1,1
-01	680	1,47
-02	930	2,0
-03	1014	2,2
-04	1110	2,4

1. *Размеры для справок.
2. Неуказанные предельные отклонения размеров: валов – по h14, остальных $\pm \frac{IT14}{2}$.

Изм.	Лист	№ докум.	Подпись	Дата
Разраб.		Мошалкина		
Пров.		Зисьман		
Т.контр.		Зисьман		
Н.контр.		Шакова		

УЭ 40.3.04

СТОЙКА

Лит. | Масса | Масштаб

см. табл. | –

Лист | Листов 1

Уголок Б-36х36х4ГОСТ8509-72
Ст.3 кп ГОСТ535-79

ГОСТРОЙ СССР
ГОСХИМПРОЕКТ
г. Москва

Формат 11

Подпись и дата | Инв. № дубл. | Взам. инв. № | Подпись и дата | Инв. № подл.

УЭ 40.0.02

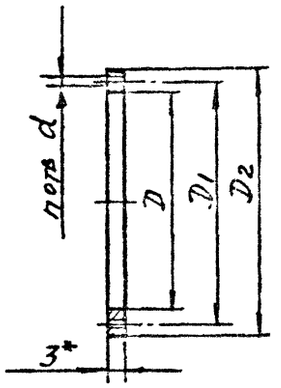

Размеры, мм

Обозначение	D	D1	D2	d	n	Масса, кг
УЭ 40.0.02	250	280	300	7	6	0,12
- 01	400	430	450	7	10	0,3
- 02	600	660	680	10	12	0,46
- 03	710	740	760	10	12	0,51
- 04	800	830	860	10	12	0,64

1. *Размер для справок.
2. Размеры обеспеч. инстр.

Изм.	Лист	№ докум.	Подпись	Дата
Разраб.		Колокольцев		
Пров.		Зиськин		
Т.контр.				
Н.контр.		Ушакова		
Утв.				

УЭ 40.0.02

ПРОКЛАДКА

Лит.	Масса	Масштаб
	табл.	-

Лист | Листов 1

Пластина I, лист ТМШ-М-3 ГОСТ 7338-77

ГОССТРОЙ СССР ГОСХИМПРОЕКТ г. Москва

Формат А1

УЭ 40.0.03

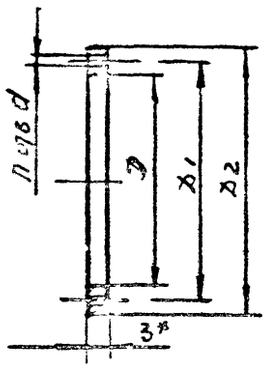

Размеры, мм

Обозначение	D	D1	D2	d	n	Масса, кг
УЭ 40.0.03	252	280	302	9	6	0,2
-01	402	430	452	9	12	0,3
-02	632	660	722	14	16	1,2
-03	712	770	812	14	24	1,4
-04	802	860	902	14	20	0,6

1. *Размер для справок.
2. Размеры обеспеч. инстр.

Изм.	Лист	№ докум.	Подпись	Дата
Разраб.		Колокольцев		
Пров.		Зиськин		
Т.контр.		Сидоркин		
Н.контр.		Ушакова		
Утв.				

УЭ 40.0.03

ПРОКЛАДКА

Лит.	Масса	Масштаб
	см. табл.	-

Лист | Листов 1

Пластина I, лист ТМШ-М-3 ГОСТ 7338-77

ГОССТРОЙ СССР ГОСХИМПРОЕКТ г. Москва

Формат А1

Инв.№ подл. | Подпись и дата | Взам. инв.№ | Инв.№ дубл. | Подпись и дата

Госстрой СССР
Тбилисский филиал
ЦИТП
Типовой проект /серия/
№ 5.900-29
Заказ №: 1226
Цена 2 руб 84 коп.
Тираж 1500
Дата 02 07 1987г

gost.e-ecolog.ru