ТИПОВЫЕ КОНСТРУКЦИИ, ИЗДЕЛИЯ И УЗЛЫ ЗДАНИЙ И СООРУЖЕНИЙ

СЕРИЯ 1.494-35

ЭЖЕКТОРЫ НИЗКОГО ДАВЛЕНИЯ ПРОИЗВОДИТЕЛЬНОСТЬЮ 12000 м³/час

ВЫПУСК 9

РАБОЧИЕ ЧЕРТЕЖИ

РАЗРАБОТАНЫ ГПИ ГОСХИМПРОЕКТ
ГОССТРОЯ СССР

ГЛАВНЫЙ ИНЖЕНЕР ИНСТИТУТА С.Н. НИКИТИН

ГЛАВНЫЙ ИНЖЕНЕР ПРОЕКТА Д.Е. ТАЙЦ

УТВЕРЖДЕНЫ И ВВЕДЕНЫ В ДЕЙСТВИЕ
С 20.10.1978 г. ГЛАВПРОМСТРОЙПРОЕКТОМ
ГОССТРОЯ СССР
ПРИКАЗОМ № 56 от 13.10. 1978 г.

ИНВ. №-15516-10
Цена: 0-75

gost.e-ecolog.ru

Госстрой СССР
Тбилисский филиал ЦИТП
Типовой проект (серия)
№ 1-494-35 в 9
Заказ № 917-921
Цена 0 руб. 75 коп
Тираж 5000
Дата "24" 5 1979 г.

СОДЕРЖАНИЕ

№ п/п	Обозначение	Наименование	№ листа
I	ЭИ.I2.00.00	Эжектор I2000 Спецификация л.I	2
2	ЭИ.I2.00.00	Эжектор I2000 Спецификация л.2	2
3	ЭИ.I2.00.00	Эжектор I2000 Спецификация л.3	3
4	ЭИ.I2.00.00	Эжектор I2000 Спецификация л.4	3
5	ЭИ.I2.00.00 СБ	Эжектор I2000 Сборочный чертеж л.I	4
6	ЭИ.I2.00.00 СБ	Эжектор I2000 Сборочный чертеж л.2	5
7	ЭИ.I2.0I.00	Крышка Спецификация	6
8	ЭИ.I2.00.02	Прокладка	6
9	ЭИ.[illegible] 01 [illegible] СБ	Крышка Сборочный чертеж	7
I0	ЭИ.[illegible] 01 [illegible]	Лист	7
II	ЭИ.I2.02.00	Корпус Спецификация л.I	8
I2	ЭИ.I2.02.00	Корпус Спецификация л.2	8
I3	ЭИ.I2.02.00	Корпус Спецификация л.3	9
I4	ЭИ.I2.02.0I	Фланец	9
I5	ЭИ.I2.02.00 СБ	Корпус Сборочный чертеж	I0
I6	ЭИ.I2.02.00 СБ	Корпус Сборочный чертеж	II
I7	ЭИ.I2.02.02	Конус	I2
I8	ЭИ.I2.02.03	Обечайка	I2
I9	ЭИ.I2.02.04	Косынка	I3
20	ЭИ.I2.02.05	Патрубок	I3
2I	ЭИ.I2.02.06	Патрубок	I4
22	ЭИ.I2.02.09	Конус	I4
23	ЭИ.I2.03.00	Конфузор Спецификация л.I	I5
24	ЭИ.I2.03.00	Конфузор Спецификация л.2	I5
25	ЭИ.I2.03.00 СБ	Конфузор Сборочный чертеж	I6
26	ЭИ.I2.03.0I	Конус	I6
27	ЭИ.I2.03.02	Фланец	I7
28	ЭИ.I2.04.00	Камера Спецификация л.I	I7
29	ЭИ.I2.04.00	Камера Спецификация л.2	I8
30	ЭИ.I2.04.00 СБ	Камера Сборочный чертеж	I8
3I	ЭИ.I2.04.0I	Конус	I9
32	ЭИ.I2.04.02	Фланец	I9
33	ЭИ.I2.05.00	Диффузор Спецификация л.I	20
34	ЭИ.I2.05.00	Диффузор Спецификация л.2	20
35	ЭИ.I2.05.00 СБ	Диффузор Сборочный чертеж	2I
36	ЭИ.I2.05.02	Конус	2I
37	ЭИ.I2.05.0I	Проушина	22
38	ЭИ.I2.00.0I	Прокладка	22

Поз.	Обозначение	Наименование	Кол.	Примечание
		Документация		
	ЭИ.I2.00.00 СБ	Сборочный чертеж		*)I2
	ЭИ.00.00.00 ТУ	Технические условия		Выпуск 0
		Сборочные единицы		
I	ЭИ.I2.0I.00	Крышка	2	
		Детали		
2	ЭИ.I2.00.0I	Прокладка	2	
3	ЭИ.I2.00.02	Прокладка	I	
		Стандартные изделия		
4		Болт М6хI6.58.0I6		
		ГОСТ 7798-70	40	
5		Шайба 2.8.04.0I6		
		ГОСТ II37I-68	40	
		Переменные данные для исполнений		
		ЭИ.I2.00.00		
		Сборочные единицы		
6	ЭИ.I2.02.00	Корпус	I	
7	ЭИ.I2.03.00	Конфузор	I	
8	ЭИ.I2.04.00	Камера	I	
9	ЭИ.I2.05.00	Диффузор	I	
		Детали		
I0	ЭИ.I2.00.02-0I	Прокладка	I	
II	-02	Прокладка	I	

Изм.	Лист	№ докум.	Подп.	Дата	ЭИ.I2.00.00		
Разраб.		Хунцария			Эжектор I2000	Лит. И	Лист I	Листов 4
Пров.		Зисьман				ГОССТРОЙ СССР ГОСХИМПРОЕКТ г. Москва	
Н.контр.		Ушакова					
Утв.		Саввин					

Инв.№ подл. | Подпись и дата | Взам.инв.№ | Инв.№ дубл. | Подпись и дата

Формат А1

Формат	Зона	Поз.	Обозначение	Наименование	Кол.	Примечание
				Стандартные изделия		
		I2		Болт М16х30.58.0I6		
				ГОСТ 7798-70	80	
		I3		Гайка М16.5.0I6		
				ГОСТ 59I5-70	80	
		I4		Шайба 2.I6.04.0I6		
				ГОСТ II37I-68	80	
				ЭИ.I2.00.00-0I		
				Сборочные единицы		
		6	ЭИ.I2.02.00-0I	Корпус	I	
		7	ЭИ.I2.03.00-0I	Конфузор	I	
		8	ЭИ.I2.04.00-0I	Камера	I	
		9	ЭИ.I2.05.00-0I	Диффузор	I	
				Детали		
		I0	ЭИ.I2.00.02-03	Прокладка	I	
		II	-04	Прокладка	I	
				Стандартные изделия		
		I2		Болт М16х30.58.0I6		
				ГОСТ 7798-70	76	
		I3		Гайка М16.5.0I6		
				ГОСТ 59I5-70	76	
		I4		Шайба 2.I6.04.0I6		
				ГОСТ II37I-68	76	
				ЭИ.I2.00.00-02		
				Сборочные единицы		
		6	ЭИ.I2.02.00-02	Корпус	I	
		7	ЭИ.I2.03.00-02	Конфузор	I	
		8	ЭИ.I2.04.00-02	Камера	I	
		9	ЭИ.I2.05.00-02	Диффузор	I	

Инв.№ подл. | Подпись и дата | Взам.инв.№ | Инв.№ дубл. | Подпись и дата

Изм.	Лист	№ докум.	Подп.	Дата	ЭИ.I2.00.00	Лист 2

Формат А1

Формат	Зона	Поз.	Обозначение	Наименование	Кол.	Примечание
				Детали		
		I0	ЭИ.I2.00.02-05	Прокладка	I	
		II	-06	Прокладка	I	
				Стандартные изделия		
		I2		Болт MI6x30.58.0I6		
				ГОСТ 7798-70	76	
		I3		Гайка MI6.5.0I6		
				ГОСТ 5915-70	76	
		I4		Шайба 2.I6.04.0I6		
				ГОСТ II37I-68	76	
				ЭИ.I2.00.00-03		
				Сборочные единицы		
		6	ЭИ.I2.02.00-03	Корпус	I	
		7	ЭИ.I2.03.00-03	Конфузор	I	
		8	ЭИ.I2.04.00-03	Камера	I	
		9	ЭИ.I2.05.00-03	Диффузор	I	
				Детали		
		I0	ЭИ.I2.00.02-07	Прокладка	I	
		II	-08	Прокладка	I	
				Стандартные изделия		
		I2		Болт MI6x30.58.0I6		
				ГОСТ 7798-70	72	
		I3		Гайка MI6.5.0I6		
				ГОСТ 5915-70	72	
		I4		Шайба 2.I6.04.0I6		
				ГОСТ II37I-68	72	
				ЭИ.I2.00.00-04		
				Сборочные единицы		
		6	ЭИ.I2.02.00-04	Корпус	I	

Подпись и дата | Инв.№ дубл. | Взам.инв.№ | Подпись и дата | Инв.№ подл.

Изм.	Лист	№ докум.	Подп.	Дата	ЭИ.I2.00.00	Лист 3

Формат А1

Формат	Зона	Поз.	Обозначение	Наименование	Кол.	Примечание
		7	ЭИ.I2.03.00-04	Конфузор	I	
		8	ЭИ.I2.04.00-04	Камера	I	
		9	ЭИ.I2.05.00-04	Диффузор	I	
				Детали		
		I0	ЭИ.I2.00.02-09	Прокладка	I	
		II	-I0	Прокладка	I	
				Стандартные изделия		
		I2		Болт MI6x30.58.0I6		
				ГОСТ 7798-70	68	
		I3		Гайка MI6.5.0I6		
				ГОСТ 5915-70	68	
		I4		Шайба 2.I6.04.0I6		
				ГОСТ II37I-68	68	
				ЭИ.I2.00.00-05		
				Сборочные единицы		
		6	ЭИ.I2.02.00-05	Корпус	I	
		7	ЭИ.I2.03.00-05	Конфузор	I	
		8	ЭИ.I2.04.00-05	Камера	I	
		9	ЭИ.I2.05.00-05	Диффузор	I	
				Детали		
		I0	ЭИ.I2.00.02-II	Прокладка	I	
		II	-I2	Прокладка	I	
				Стандартные изделия		
		I2		Болт MI6x30.58.0I6		
				ГОСТ 7798-70	68	
		I3		Гайка MI6.5.0I6		
				ГОСТ 5915-70	68	
		I4		Шайба 2.I6.04.0I6		
				ГОСТ II37I-68	68	

Подпись и дата | Инв.№ дубл. | Взам.инв.№ | Подпись и дата | Инв.№ подл.

Изм.	Лист	№ докум.	Подп.	Дата	ЭИ.I2.00.00	Лист 4

Формат А1

ЭИ.12.00.00 СБ

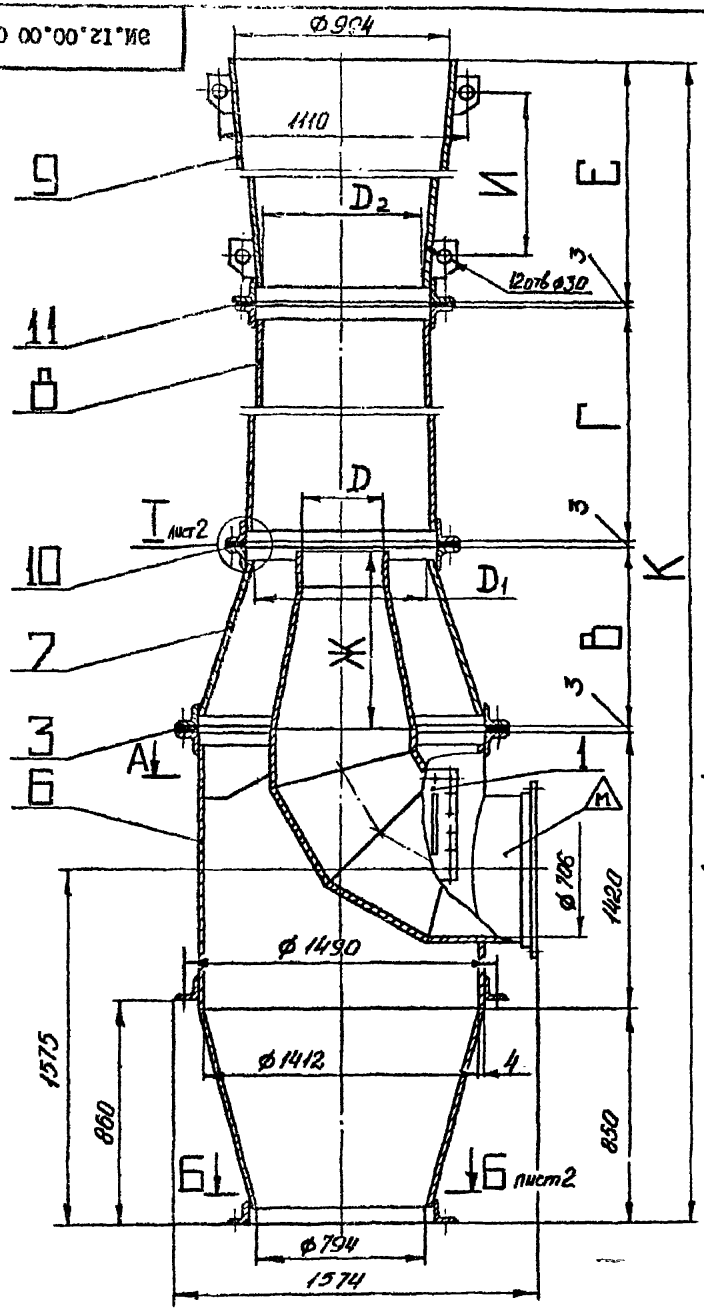

ТЕХНИЧЕСКАЯ ХАРАКТЕРИСТИКА

№ п/п	Наименование	ЭИ-49	ЭИ-50	ЭИ-51	ЭИ-52	ЭИ-53	ЭИ-54
I	Номер эжектора	49	50	51	52	53	54
2	Потери давления во всасывающей сети, кгс/м2	5	I0	I5	20	25	30
3	Предельно допустимые потери давления от вентилятора до сопла, кгс/м2	I5	38,3	26,3	45,2	I5,7	59
4	Потери давления в напорной части эжектора, кгс/м2	5	8	8	8	I0	I0
5	Резервное давление на случай установки шахты, кгс/м2	-	I,94	I,32	0,86	I,96	I,43
6	Необходимое давление, создаваемое вентилятором, кгс/м2	58	I20	I20	I58	I58	2I2
7	Производительность эжектора, м3/час	I2.000					

ТЕХНИЧЕСКИЕ ТРЕБОВАНИЯ

I. Размеры для справок.

2. Антикоорозийное покрытие произвести в зависимости от агрессивности среды в соответствии с "Рекомендациями по выбору антикоррозийной защиты воздуховодов при наличии агрессивной среды", разработанными ГПИ Госхимпроект Госстроя СССР, Москва, I972 г. Утверждены Госстроем СССР.

3. До сборки и монтажа все детали окрасить внутри и снаружи. Выбор окраски произвести при привязке конкретного объекта (например, грунтовка ХС-010 2 слоя ГОСТ 9355-60, эмаль ХС-710 серая 3 слоя, ГОСТ 9355-60, лак ХС-76 ГОСТ 9355-60 Ш.7/I).

4. Общие технические условия см."Строительные нормы и правила" СНиП Ш-28-75, раздел 3 "Вентиляция и кондиционирование воздуха". Утверждены Госстроем СССР.

5. Тип и расчетный напор вентагрегата принимается из "Руководства по подбору центробежных вентиляторов" ГПИ Сантехпроект.

6. Маркировать шифр эжектора краской-эмаль ЭП-I55 красная ГОСТ 6465-76, шрифт I4 ПО-I4 ГОСТ 2930-62 (например, "ЭИ-49"). Шифры эжекторов см.в таблице исполнений.

Таблицу исполнений см. на листе 2.

Изм	Лист	№ докум.	Подпись	Дата	ЭИ.I2.00.00 СБ			
Разраб.		Хунцария			ЭЖЕКТОР I2.000 Сборочный чертеж	Лит	Масса	Масштаб
Пров.		Зисьман				И	см. табл.	-
Т.контр.		Зисьман				Лист I	Листов 2	
Н.контр.		Ушакова				ГОССТРОЙ СССР ГОСХИМПРОЕКТ г. Москва		
Утв.		Саввин						

Формат А2

Инв.№ подл. | Подпись и дата | Взам. инв.№ | Инв.№ дубл. | Подпись и дата

ЭИ.12.00.00 СБ

Размеры в мм

Обозначение	Шифр	В	Г	D	D_1	D_2	Е	Ж	И	К	Масса, кг
ЭИ.12.00.00	ЭИ-49	1005	2500	402	896	716	2850	1005	2590	8635	876
-01	ЭИ-50	855	2200	342	770	618	3830	855	3570	9165	847
-02	ЭИ-51	815	2050	328	728	582	4180	815	3920	9325	835
-03	ЭИ-52	775	1950	310	690	552	4480	775	4220	9485	817
-04	ЭИ-53	735	1830	294	654	522	4780	730	4520	9625	809
-05	ЭИ-54	705	1800	282	634	508	4940	705	4680	9725	811

А–А лист1

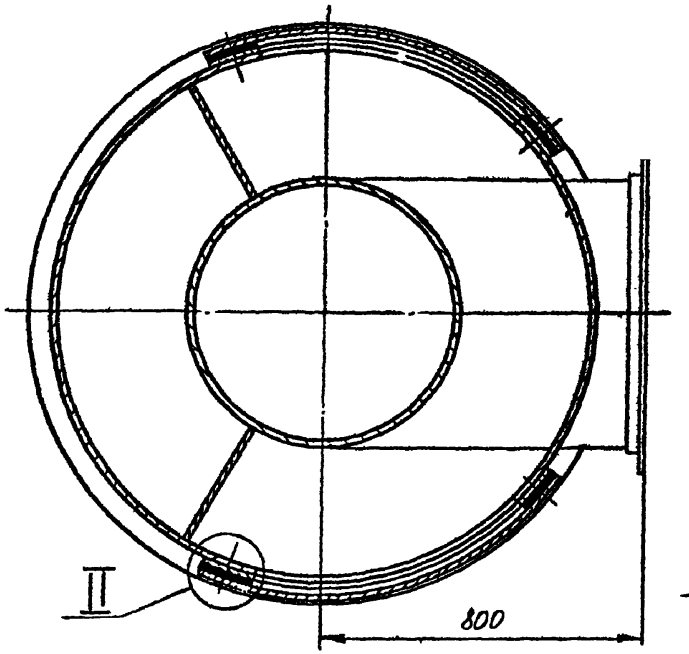

Б-Б лист1

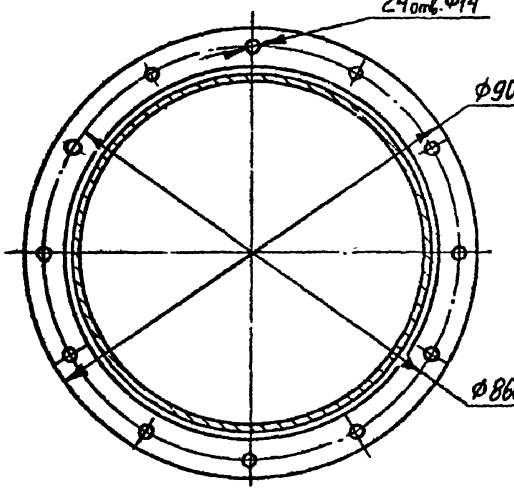

ВИД Л лист1

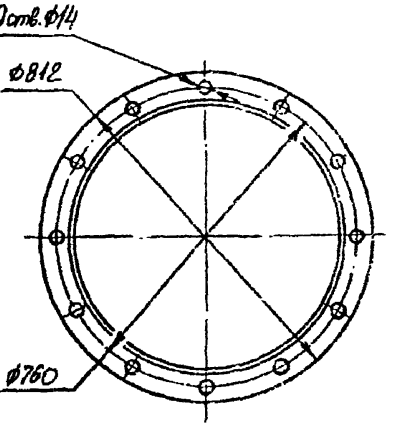

I лист1

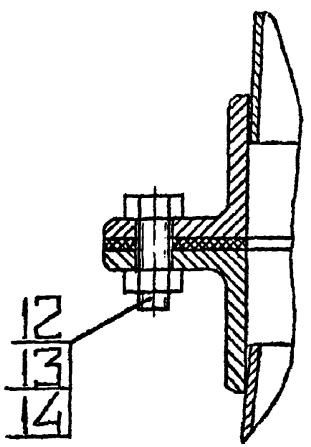

II

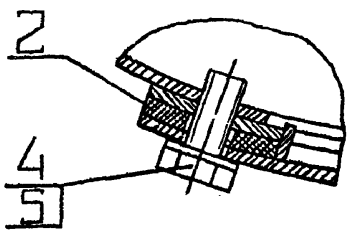

Изм.	Лист	№ докум.	Подпись	Дата
Разраб.		Хунцария		
Пров.		Зисьман		
Т.контр.		Зисьман		
Н.контр.		Ушакова		
Утв.		Саввин		

ЭИ.12.00.00 СБ

Эжектор 12.000
Сборочный чертеж

Лит	Масса	Масштаб
И	см. табл.	–

Лист 2 Листов

ГОССТРОЙ СССР
ГОСХИМПРОЕКТ
г. Москва

Формат А2

Инв.№ подл. | Подпись и дата | Взам. инв.№ | Инв.№ дубл. | Подпись и дата

Поз.	Обозначение	Наименование	Кол.	Примечание
		Документация		
11	ЭИ.12.01.00 СБ	Сборочный чертеж		
		Детали		
11	1 ЭИ.12.01.01	Лист	1	
54	2 ЭИ.12.01.02	Планка		
		Полоса 4х12 ГОСТ 103-76 / Ст3 ГОСТ 535-58		
		L = 565 B_7	2	0,2 кг
54	3 ЭИ.12.01.03	Ручка		
		Круг В 6.0 ГОСТ2590-71 / Ст3 ГОСТ 535-58		
		L = 340 B_7	2	0,08 кг

Изм.	Лист	№ докум.	Подп.	Дата	ЭИ.12.01.00		
Разраб.		Самарина			Крышка	Лит. И	Лист	Листов 1
Пров.		Зисьман				ГОССТРОЙ СССР ГОСХИМПРОЕКТ г. Москва	
Т.контр.		Зисьман					
Н.контр.		Ушакова					
Утв.							

ЭИ.12.00.02

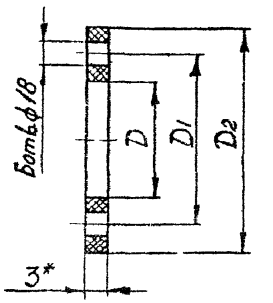

Размеры в мм

Обозначение	Б	D	D_1	D_2	Марка, кг
ЭИ.12.00.02	32	1422	1490	1548	1,4
-01	24	906	980	1032	0,80
-02	24	724	800	850	0,73
-03	24	780	850	906	0,79
-04	20	626	700	752	0,64
-05	24	738	810	864	0,75
-06	20	590	660	716	0,61
-07	20	700	770	826	0,71
-08	20	560	630	686	0,58
-09	20	664	740	790	0,67
-10	16	530	600	656	0,55
-11	20	644	720	770	0,65
-12	16	516	590	642	0,53

1.* Размер для справок.

2. Размеры, обеспеч. технологией.

Изм.	Лист	№ докум.	Подпись	Дата	ЭИ.12.00.02			
Разраб.		Самарина			Прокладка	Лит. И	Масса см. табл.	Масштаб -
Пров.		Зисьман				Лист	Листов 1	
Т.контр.		Зисьман				ГОССТРОЙ СССР ГОСХИМПРОЕКТ г. Москва		
Н.контр.		Ушакова			Резина-пластина ЗМ-С ГОСТ 7338-77			
Утв.								

Формат 12

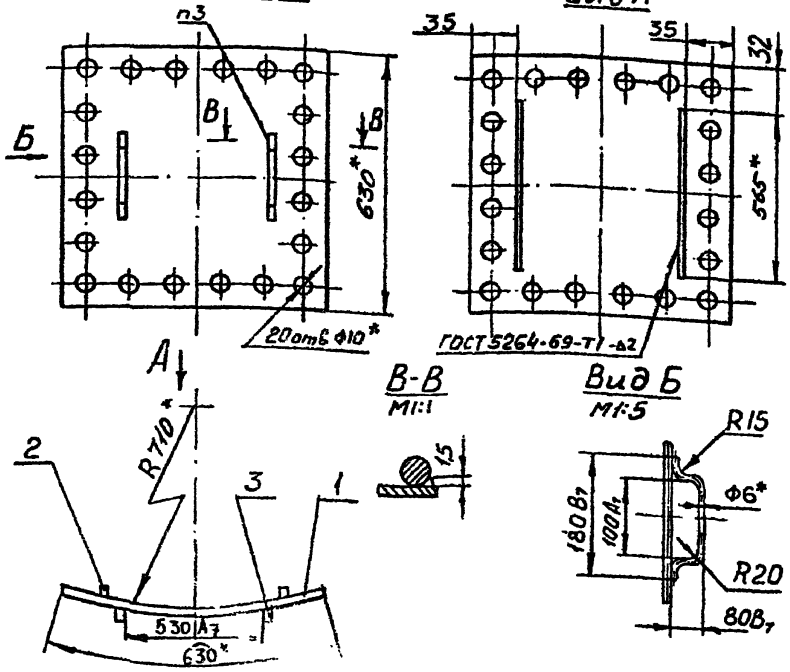

1. * Размеры для справок.
2. Неуказанные предельные отклонения размеров по CM_8.
3. Сварка ручная электродуговая.
4. Шероховатость обработанных поверхностей деталей без чертежа не ниже $R_z 80$.

Изм.	Лист	№ докум.	Подпись	Дата
Разраб.		Хунцария		
Пров.		Зисьман		
Т.контр.		Зисьман		
Н.контр.		Ушакова		
Утв.				

ЭИ.12.01.00 СБ

Крышка
Сборочный чертеж

Лит.	Масса	Масштаб
И	5,3	1:10
Лист	Листов 1	

ГОССТРОЙ СССР
ГОСХИМПРОЕКТ
г. Москва

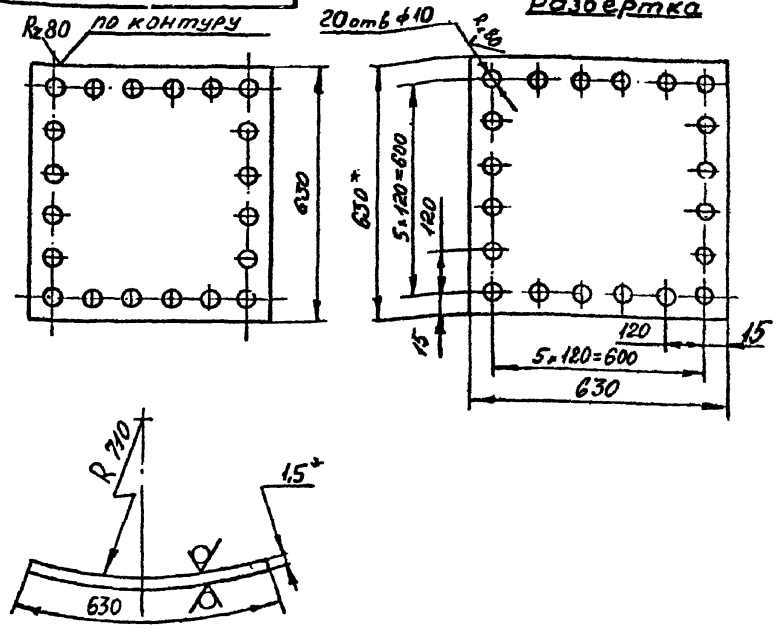

1. * Размеры для справок.
2. Предельные отклонения размеров: отверстий-по A_7, валов – по B_7, остальные-по CM_8.

Изм.	Лист	№ докум.	Подпись	Дата
Разраб.		Хунцария		
Пров.		Зисьман		
Т.контр.		Зисьман		
Н.контр.		Ушакова		
Утв.				

ЭИ.12.01.01

Лист

Лист $\frac{B1,5\ ГОСТ\ 19903-74}{3-III\ Ст3\ ГОСТ\ 16523-70}$

Лит.	Масса	Масштаб
И	4,7	1:10
Лист	Листов 1	

ГОССТРОЙ СССР
ГОСХИМПРОЕКТ
г. Москва

Инв.№ подл. | Подпись и дата | Взам.инв.№ | Инв.№ дубл. | Подпись и дата

Формат	Зона	Поз.	Обозначение	Наименование	Кол.	Примечание
				Документация		
			ЭИ.I2.02.00 СБ	Сборочный чертеж		*)I2
				Детали		
II		I	ЭИ.I2.02.0I	Фланец	I	
		2	-0I	Фланец	I	
		3	-02	Фланец	I	
		4	-03	Фланец	I	
II		5	ЭИ.I2.02.02	Конус	I	
II		6	ЭИ.I2.02.03	Обечайка	I	
II		7	ЭИ.I2.02.04	Косынка	2	
II		8	ЭИ.I2.02.05	Патрубок	I	
		9	-0I	Патрубок	I	
II		I0	ЭИ.I2.02.06	Патрубок	2	
БЧ		II	ЭИ.I2.02.07	Планка		
				Полоса 4х30 ГОСТ I03-76		
				Ст3 ГОСТ 535-58		
				L = 570 B_7	2	0,5 кг
БЧ		I2	ЭИ.I2.02.08	Планка		
				Полоса 4х30 ГОСТ I03-76		
				Ст3 ГОСТ 535-58		
				L = 630 B_7	2	0,6 кг

Изм.	Лист	№ докум.	Подп.	Дата	ЭИ.I2.02.00		
Разраб.		Хунцария			Корпус	Лит. И	Лист 1	Листов 3
Пров.		Зисьман				ГОССТРОЙ СССР ГОСХИМПРОЕКТ г. Москва	
Н.контр.		Ушакова					
Утв.		Саввин					

Инв.№ подл. | Подпись и дата | Взам.инв.№ | Инв.№ дубл. | Подпись и дата

Формат 11

Формат	Зона	Поз.	Обозначение	Наименование	Кол.	Примечание
				Переменные данные для исполнений		
				ЭИ.I2.02.00		
				Детали		
II		I3	ЭИ.I2.02.09	Конус	I	
БЧ		I4	ЭИ.I2.02.I0	Обечайка		
				Лист В2.0ГОСТ19903-74		
				3-Ш Ст3 ГОСТ16523-70		
				I268 B_7 х 200 B_7	I	4,0 кг
				ЭИ.I2.02.00-0I		
				Детали		
		I3	ЭИ.I2.02.09-0I	Конус	I	
		I4	ЭИ.I2.02.I0-0I	Обечайка		
				Лист В2.0ГОСТ19903-74		
				3-ШСт3ГОСТ16523-70		
				I080 B_7 х I70 B_7	I	2,9 кг
				ЭИ.I2.02.00-02		
				Детали		
		I3	ЭИ.I2.02.09-02	Конус	I	
		I4	ЭИ.I2.02.I0-02	Обечайка		
				Лист В2.0ГОСТ19903-74		
				3-ШСт3ГОСТ16523-70		
				I036 B_7 х I65 B_7	I	2,5 кг

Изм.	Лист	№ докум.	Подп.	Дата	ЭИ.I2.02.00	Лист 2

Инв.№ подл. | Подпись и дата | Взам.инв.№ | Инв.№ дубл. | Подпись и дата

Формат 11

Формат	Зона	Поз.	Обозначение	Наименование	Кол	Примечание
				ЭИ.I2.02.00-03		
				Детали		
		I3	ЭИ.I2.02.09-03	Конус	I	
		I4	ЭИ.I2.02.I0-03	Обечайка		
				Лист В 2,0 ГОСТ I9903-74 / 3-Ш Ст3 ГОСТ I6523-70		
				I55 B_7 x 980 B_7	I	2,4кг
				ЭИ.I2.02.00-04		
				Детали		
		I3	ЭИ.I2.02.09-04	Конус	I	
		I4	ЭИ.I2.02.I0-04	Обечайка		
				Лист В 2,0 ГОСТ I9903-74 / 3-Ш Ст3 ГОСТ I6523-70		
				I50 B_7 x 930 B_7	I	2,I кг
				ЭИ.I2.02.00-05		
				Детали		
		I3	ЭИ.I2.02.09-05	Конус	I	
		I4	ЭИ.I2.02.I0-05	Обечайка		
				Лист В 2,0 ГОСТ I9903-74 / 3-Ш Ст3 ГОСТ I6523-70		
				I40 B_7 x 890 B_7	I	I,9кг

ЭИ.I2.02.00 — Лист

Инв.№ подл. | Подпись и дата | Взам.инв.№ | Инв.№ дубл. | Подпись и дата

ЭИ.I2.02.0I

ЭМ

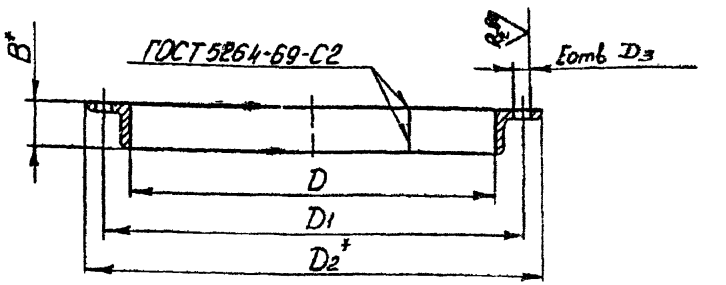

Размеры в мм

Обозначение	B	D	D1	D2	D3	E	Длина развертки	Масса, кг
ЭИ.I2.02.0I	50	7I2	770±I4	8I2	I4	20	2322	7,I
-0I	50	802	860±I4	902	I4	24	2605	7,9
-02	63	I422	I490±I4	I548	I8	I2	4575	I8
-03	63	I422	I490±I4	I548	I8	32	4575	I8

I. *Размеры для справок.

2. Предельные отклонения размеров отверстий – по A_7.

Изм	Лист	№ докум.	Подпись	Дата
Разраб.		Хунцария		
Пров.		Зисьман		
Т.контр.		Зисьман		
Н.контр.		Ушакова		

ЭИ.I2.02.0I

Фланец

Лит.	Масса	Масштаб
И	См. табл.	-

Лист | Листов I

Уголок Б-8хВх4 ГОСТ 8509-72 / Ст.3 ГОСТ 535-58

ГОССТРОЙ СССР ГОСХИМПРОЕКТ

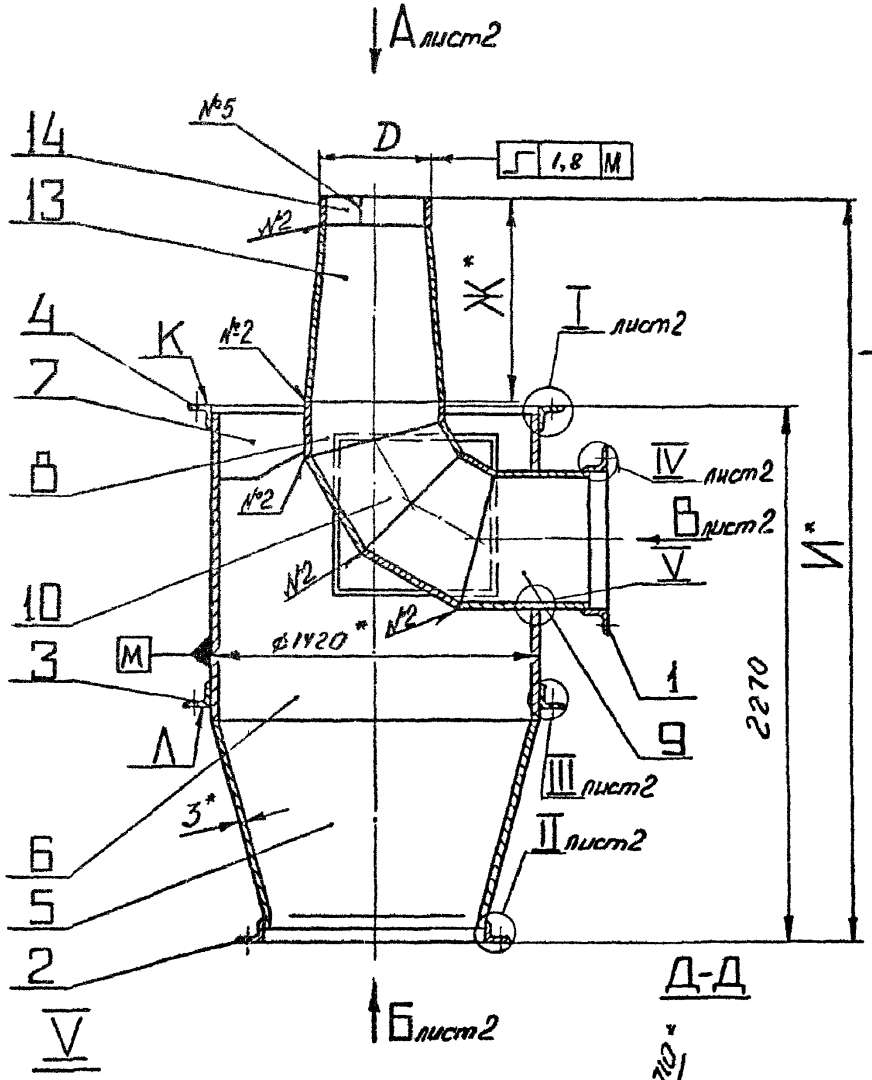

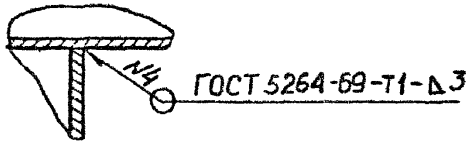

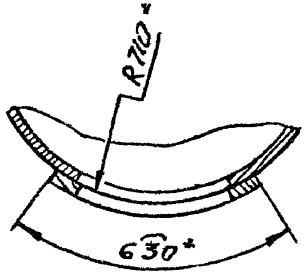

ВИД Г лист 2

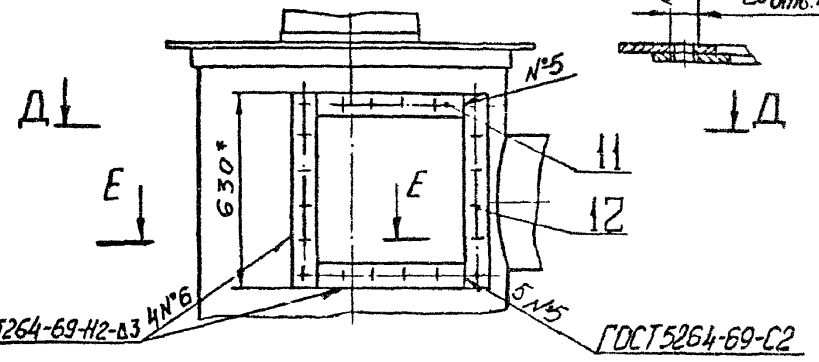

Е-Е

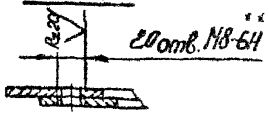

Размеры в мм

Обозначение	D	Ж	И	Масса, кг
ЭИ.12.02.00	406	1005	3290	346
-01	346	855	3140	336
-02	332	815	3100	335
-03	314	775	3060	334
-04	298	735	3020	333
-05	286	705	2990	332

1. * Размеры для справок.
2. ** Обработать по сопрягаемой детали.
3. Предельные отклонения размеров: валов – по B_7; остальных – по CM_8.
4. Непараллельность пов. Л относительно пов. К не более 1 мм на длине 600 мм.

Изм.	Лист	№ докум.	Подп.	Дата
Разраб.		Самарина		
Пров.		Зисьман		
Т. контр.		Зисьман		
Н. контр.		Ушакова		
Утв.				

ЭИ.12.02.00 СБ

Корпус
Сборочный чертеж

Литера	Масса	Масшт.
И	См. табл.	–

Лист 1 Листов 2

ГОССТРОЙ СССР
ГОСХИМПРОЕКТ
г. Москва

Копировал

Формат А2

Инв. № подл. | Подпись и дата | Взам. инв. № | Инв. № дубл. | Подпись и дата

ВИД А лист 1

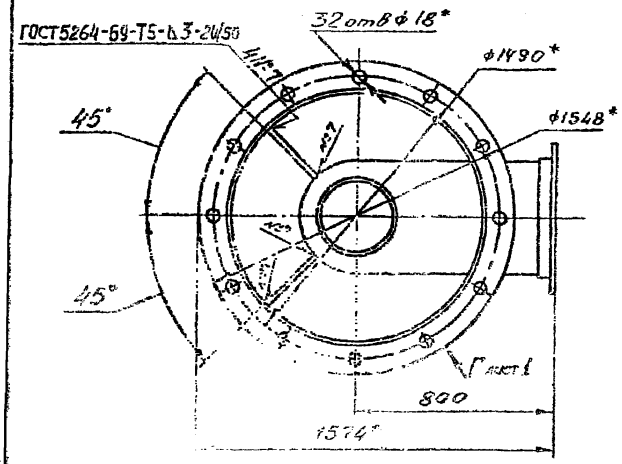

I лист 1

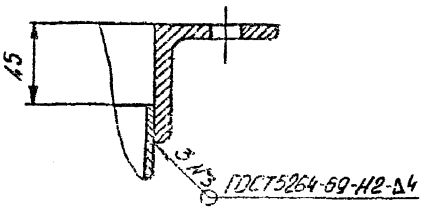

II лист 1

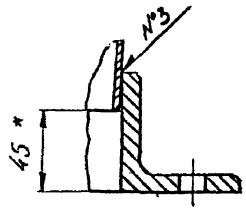

III лист 1

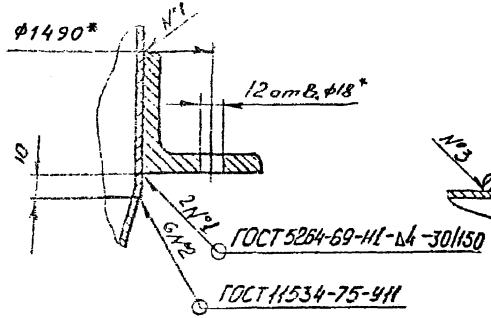

IV лист 1

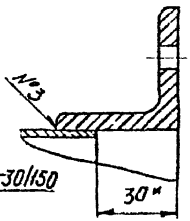

ВИД Б лист 1

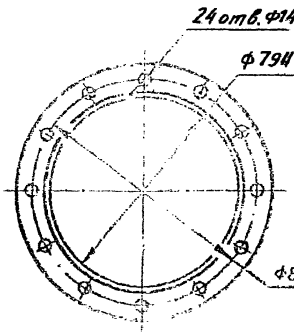

ВИД В лист 1

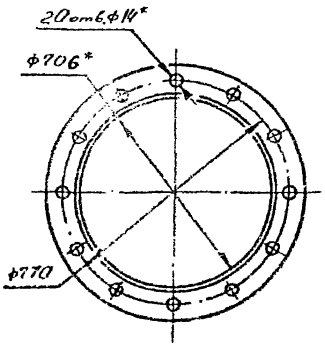

Изм.	Лист	№ докум.	Подпись	Дата
Разраб.		Хунцария		
Пров.		Зисьман		
Т.контр.		Зисьман		
Н.контр.		Уланова		
Утв.				

ЭИ.12.02.00 СБ

Корпус
Сборочный чертеж

Лит.	Масса	Масштаб
И	см. табл.	–

Лист 2 Листов

ГОССТРОЙ СССР
ГОСХИМПРОЕКТ
г. Москва

Инв.№ подл. | Подпись и дата | Взам.инв.№ | Инв.№ дубл. | Подпись и дата

ЭИ.12.02.02

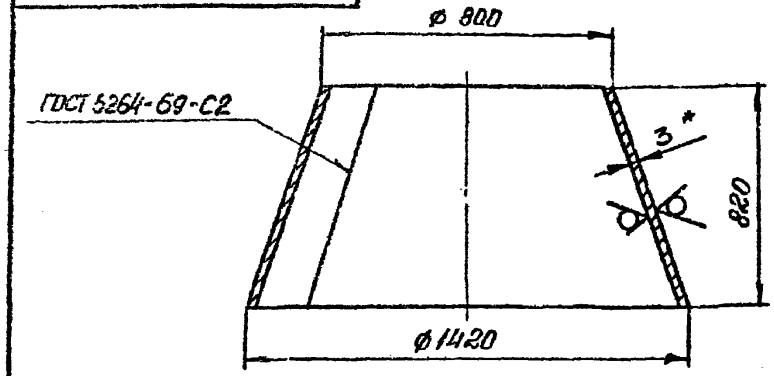

РАЗВЕРТКА

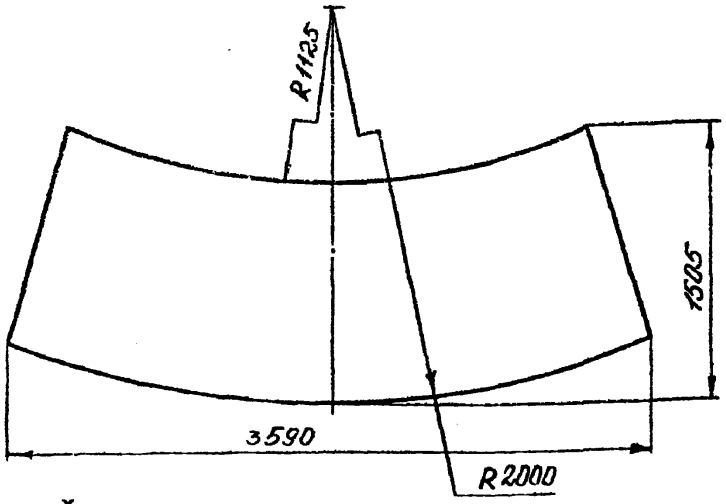

1. * Размер для справок.
2. Предельные отклонения размеров: валов – по B_7; остальных – по CM_8.

Изм.	Лист	№ докум.	Подпись	Дата	ЭИ.12.02.02			
Разраб.		Хунцария			Конус	Лит. И	Масса 72	Масштаб 1:10
Пров.		Зисьман				Лист	Листов 1	
Т.контр.		Зисьман						
Н.контр.		Ушакова			Лист В 3,0 ГОСТ 19903-74 / 3-Ш Ст.3 ГОСТ 16523-70	ГОССТРОЙ СССР ГОСХИМПРОЕКТ г. Москва		
Утв.								

Формат 11

ЭИ.12.02.03

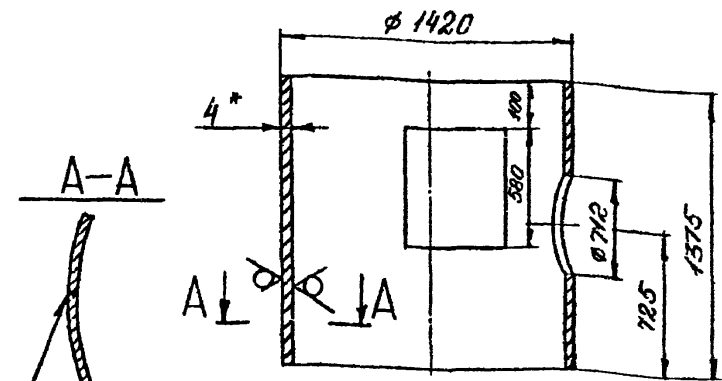

ГОСТ 5264-69-С2

Развертка

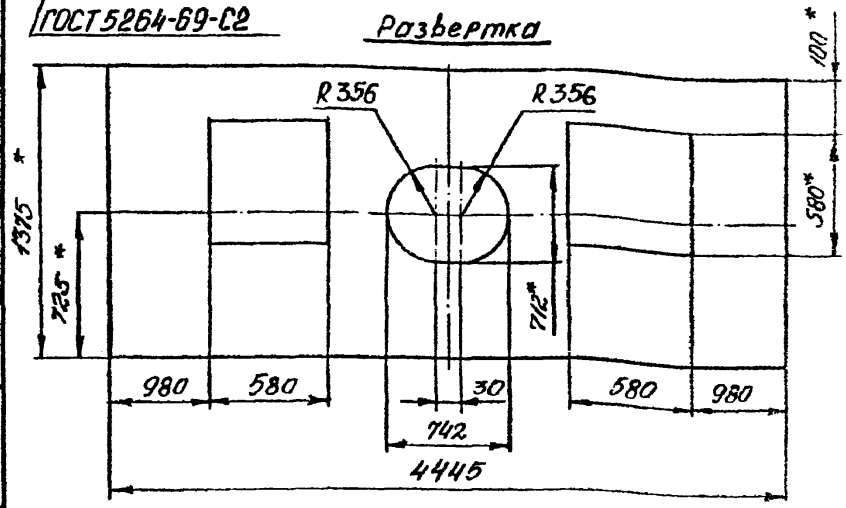

1. * Размер для справок.
2. Предельные отклонения размеров: отверстий – по A_7; валов – по B_7; остальных – по CM_8.

Изм.	Лист	№ докум.	Подпись	Дата	ЭИ.12.02.03			
Разраб.		Хунцария			Обечайка	Лит. И	Масса 160	Масштаб 1:10
Пров.		Зисьман				Лист	Листов 1	
Т.контр.		Зисьман						
Н.контр.		Ушакова			Лист В 4,0 ГОСТ 19903-74 / Ст3 ГОСТ 14637-69	ГОССТРОЙ СССР ГОСХИМПРОЕКТ г. Москва		
Утв.								

Формат 11

Подпись и дата | Инв.№ дубл. | Взам. инв.№ | Подпись и дата | Инв.№ подл.

ЭИ.12.02.04

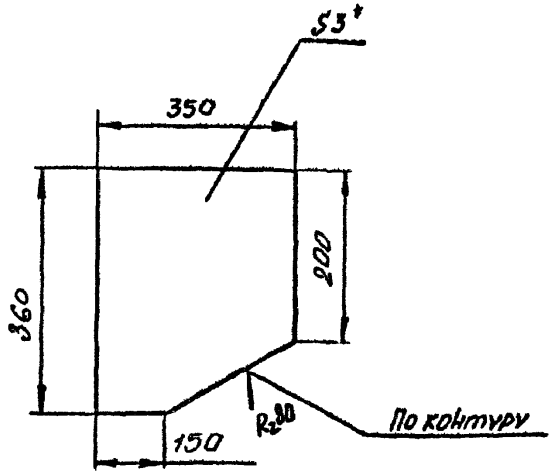

1. * Размеры для справок.
2. Предельные отклонения размеров:
   валов – по B_7; остальных – по CM_8.

Изм.	Лист	№ докум.	Подпись	Дата	ЭИ.12.02.04			
Разраб.		Самарина			Косынка	Лит.	Масса	Масштаб
Пров.		Зисьман				И	2,9	1:10
Т.контр.		Зисьман				Лист	Листов 1	
Н.контр.		Ушакова			Лист В 3,0 ГОСТ 19903-74 3-III СтЗ ГОСТ 16523-70	ГОССТРОЙ СССР ГОСХИМПРОЕКТ г. Москва		
Утв.								

Формат 11

ЭИ.12.02.05

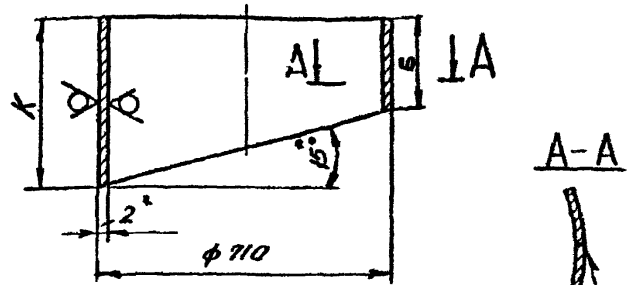

РАЗВЕРТКА

ГОСТ 5264-69-С2

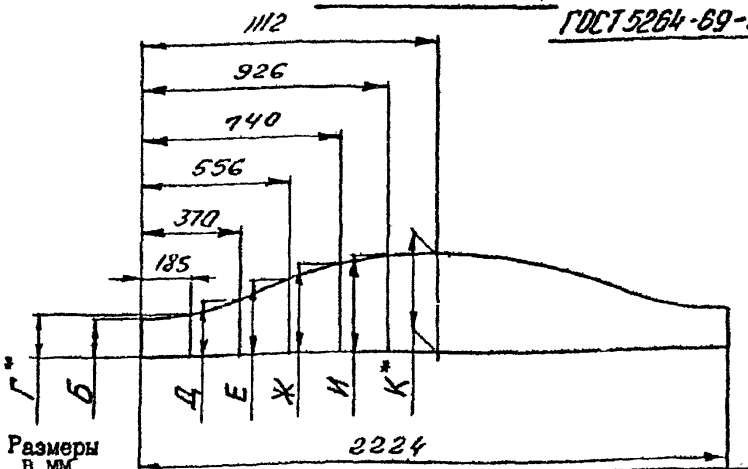

Размеры в мм

Обозначение	Б	Г	Д	Е	Ж	И	К	Масса, кг
ЭИ.12.02.05	90	100	136	184	232	268	280	6,5
-01	150	160	196	244	292	328	340	7,5

1. * Размер для справок.
2. Предельные отклонения размеров: валов – по B_7; остальных – по CM_8.

Изм.	Лист	№ докум.	Подпись	Дата	ЭИ.12.02.05			
Разраб.		Самарина			Патрубок	Лит.	Масса	Масштаб
Пров.		Зисьман				И	См. табл.	-
Т.контр.		Зисьман				Лист	Листов 1	
Н.контр.		Ушакова			Лист В 2,0 ГОСТ 19903-74 3-III СтЗ ГОСТ 16523-70	ГОССТРОЙ СССР ГОСХИМПРОЕКТ г. Москва		
Утв.								

Формат 11

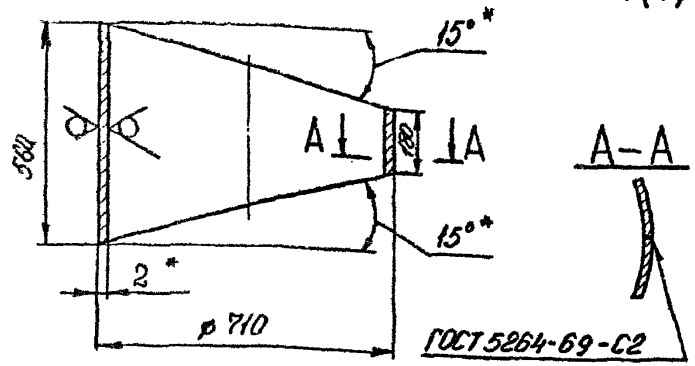

А–А

РАЗВЕРТКА

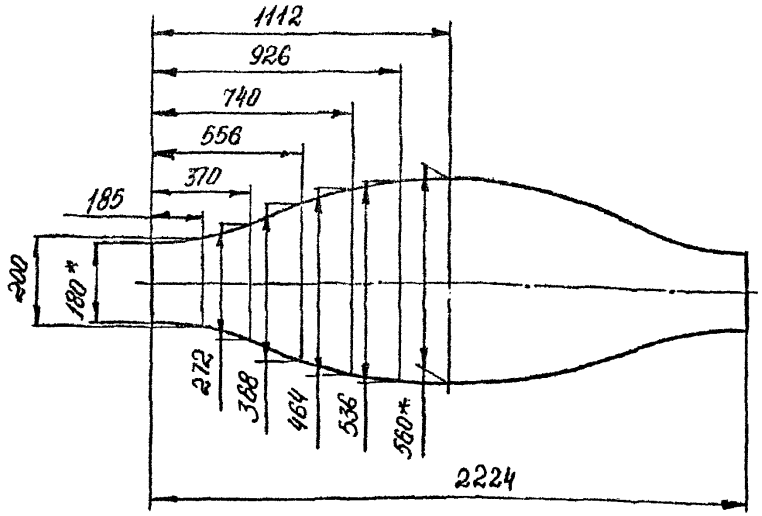

1. * Размер для справок.
2. Предельные отклонения размеров: валов – по B_7; остальных – по CM_8.

Изм.	Лист	№ докум.	Подпись	Дата
Разраб.		Самарина		
Пров.		Зисьман		
Т.контр.		Зисьман		
Н.контр.		Ушакова		
Утв.				

ЭИ.12.02.06

Патрубок

Лит.	Масса	Масштаб
И	13	1:10

Лист	Листов 1

Лист В 2,0 ГОСТ 19903-74
3-Ш Ст3 ГОСТ 16523-70

ГОССТРОЙ СССР
ГОСХИМПРОЕКТ
г. Москва

Формат А1

Подпись и дата | Инв.№ дубл. | Взам. инв.№ | Подпись и дата | Инв.№ подл.

РАЗВЕРТКА

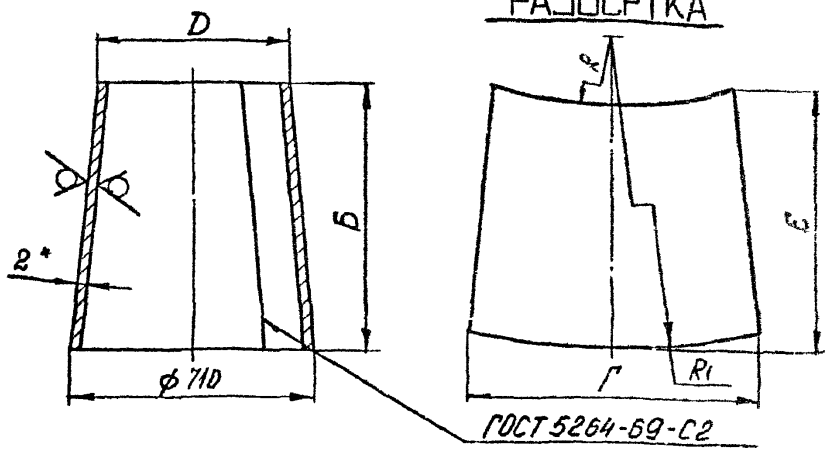

Размеры в мм

Обозначение	Б	Г	D	E	R	R1	Масса, кг
ЭИ.12.02.13	805	2100	406	998	1088	1908	22,1
-01	685	1990	346	915	670	1380	13,7
-02	650	1950	332	890	590	1258	12,6
-03	620	1900	314	868	515	1165	11,7
-04	585	1840	298	840	445	1065	10,9
-05	565	1800	286	825	405	1008	10,3

1. * Размер для справок.
2. Предельные отклонения размеров: валов – по B_7; остальных – CM_8.

Изм.	Лист	№ докум.	Подпись	Дата
Разраб.		Самарина		
Пров.		Зисьман		
Т.контр.		Зисьман		
Н.контр.		Ушакова		
Утв.				

ЭИ.12.02.09

Конус

Лит.	Масса	Масштаб
И	см. табл.	–

Лист	Листов 1

Лист В 2,0 ГОСТ 19903-74
3-Ш Ст3 ГОСТ 16523-70

ГОССТРОЙ СССР
ГОСХИМПРОЕКТ
г. Москва

Формат А1

Подпись и дата | Инв.№ дубл. | Взам. инв.№ | Подпись и дата | Инв.№ подл.

Формат	Зона	Поз.	Обозначение	Наименование	Кол.	Примечание
				Документация		
I1			ЭИ.I2.03.00 СБ	Сборочный чертеж		
				Детали		
I1		I	ЭИ.I2.02.0I-03	Фланец	I	
				Переменные данные для исполнений		
				ЭИ.I2.03.00		
				Детали		
I1		2	ЭИ.I2.03.0I	Конус	I	
I1		3	ЭИ.I2.03.02	Фланец	I	
				ЭИ.I2.03.00-0I		
				Детали		
		2	ЭИ.I2.03.0I-0I	Конус	I	
		3	ЭИ.I2.03.02-0I	Фланец	I	

Инв.№ подл. | Подпись и дата | Взам.инв.№ | Инв.№ дубл. | Подпись и дата

Изм.	Лист	№ докум.	Подп.	Дата	ЭИ.I2.03.00		
Разраб.		Зисьман			Конфузор	Лит.	Лист	Листов
Пров.		Зисьман				И	1	2
Н.контр.		Ушакова			ГОССТРОЙ СССР ГОСХИМПРОЕКТ г. Москва			
Утв.								

Формат I1

Формат	Зона	Поз.	Обозначение	Наименование	Кол.	Примечание
				ЭИ.I2.03.00-02		
				Детали		
		2	ЭИ.I2.03.0I-02	Конус	I	
		3	ЭИ.I2.03.02-02	Фланец	I	
				ЭИ.I2.03.00-03		
				Детали		
		2	ЭИ.I2.03.0I-03	Конус	I	
		3	ЭИ.I2.03.02-03	Фланец	I	
				ЭИ.I2.03.00-04		
				Детали		
		2	ЭИ.I2.03.0I-04	Конус	I	
		3	ЭИ.I2.03.02-04	Фланец	I	
				ЭИ.I2.03.00-05		
				Детали		
		2	ЭИ.I2.03.0I-05	Конус	I	
		3	ЭИ.I2.03.02-05	Фланец	I	

Инв.№ подл. | Подпись и дата | Взам.инв.№ | Инв.№ дубл. | Подпись и дата

Изм.	Лист	№ докум.	Подп.	Дата	ЭИ.I2.03.00	Лист 2

Формат I1

ЭИ.I2.03.00 СБ

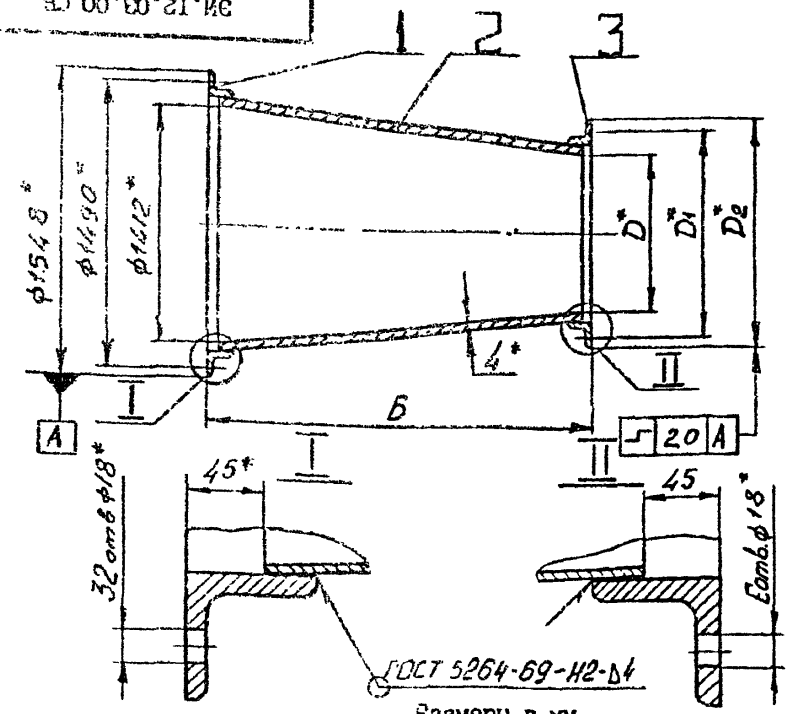

Размеры в мм

Обозначение	Б	D	D1	D2	E	Масса, кг
ЭИ.I2.03.00	I005	896	980	I032	24	I64
-0I	855	770	850	906	24	I35
-02	8I5	728	8I0	864	24	I26
-03	775	690	770	826	20	I07
-04	735	654	740	790	20	99
-05	705	634	720	770	20	95

I. * Размеры для справок.
2. Предельные отклонения размеров: валов – по B_7; остальных – по CM_8.

Изм.	Лист	№ докум.	Подпись	Дата	ЭИ.I2.03.00 СБ			
Разраб.		Хунцария			Конфузор Сборочный чертеж	Лит.	Масса	Масштаб
Пров.		Зисьман				И	см. табл.	–
Т.контр.		Зисьман				Лист	Листов I	
Н.контр.		Ушакова				ГОССТРОЙ СССР ГОСХИМПРОЕКТ г. Москва		
Утв.								

Формат 11

Подпись и дата | Инв.№ дубл. | Взам.инв.№ | Подпись и дата | Инв.№ подл.

ЭИ.I2.03.0I

РИС. I

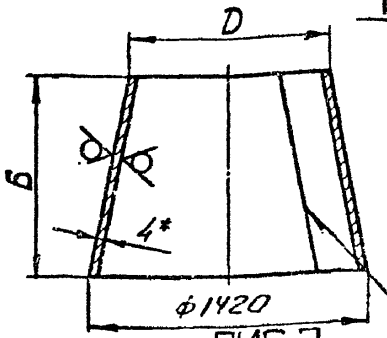

РАЗВЕРТКА

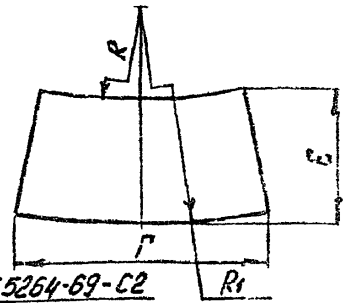

РИС. 2
развертка

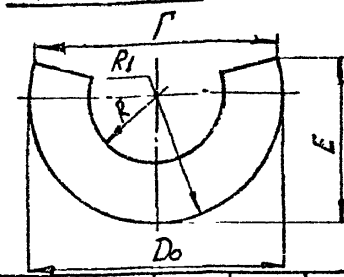

Размеры в мм

Обозначение	Рис.	Б	Г	D_0	D	E	R	R1	Масса, кг
ЭИ.I2.03.0I	I	9I5	3930	–	904	I5I8	I660	26I0	I35
-0I	I	765	3430	–	778	I482	I000	I830	I07
-02	I	725	3225	–	736	I462	855	I660	99
-03	I	685	3020	–	698	I440	745	I520	80
-04	2	645	2795	2796	662	I426	650	I398	72
-05	2	6I5	2635	2650	642	I470	595	I325	69

I. * Размер для справок.
2. Предельные отклонения размеров: валов – по B_7; остальных – по CM_8.

Изм.	Лист	№ докум.	Подпись	Дата	ЭИ.I2.03.0I			
Разраб.		Хунцария			Конус	Лит.	Масса	Масштаб
Пров.		Зисьман				И	см. табл.	–
Т.контр.		Зисьман				Лист	Листов I	
Н.контр.		Ушакова			Лист В 4,0 ГОСТ I9903-74 Ст3 ГОСТ I4637-69	ГОССТРОЙ СССР ГОСХИМПРОЕКТ г. Москва		
Утв.								

Формат 11

Подпись и дата | Инв.№ дубл. | Взам.инв.№ | Подпись и дата | Инв.№ подл.

ЭИ.I2.03.02

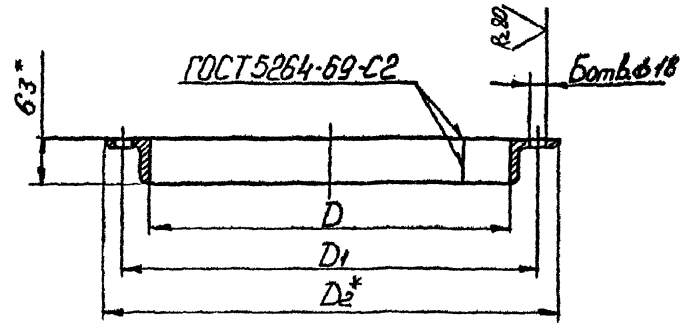

Размеры в мм

Обозначение	Б	D	D_1	D_2	Длина развертки	Масса, кг
ЭИ.I2.03.02	24	906	980±I,4	I032	2955	II,5
-0I	24	780	850±I,4	906	2560	9,9
-02	24	738	8I0±I,4	864	2428	9,4
-03	20	700	770±I,4	826	2308	9,0
-04	20	664	740±I,4	790	2195	8,6
-05	20	644	720±I,4	770	2I32	8,3

I. * Размеры для справок.

2. Неуказанные предельные отклонения размеров: отверстий - по A_7.

Подпись и дата | Инв.№ дубл. | Взам. инв.№ | Подпись и дата | Инв.№ подл.

Изм.	Лист	№ докум.	Подпись	Дата
Разраб.		Хунцария		
Пров.		Зисьман		
Т.контр.		Зисьман		
Н.контр.		Ушакова		
Утв.				

ЭИ.I2.03.02

Фланец

Лит.	Масса	Масштаб
И	см. табл	-
Лист	Листов I	

Уголок Б-63х63х4 ГОСТ8509-72
Ст.3 ГОСТ 535-58

ГОССТРОЙ СССР
ГОСХИМПРОЕКТ
г. Москва

Формат I1

Формат	Зона	Поз.	Обозначение	Наименование	Кол.	Примечание
				Документация		
II			ЭИ.I2.04.00 СБ	Сборочный чертеж		
				Переменные данные для исполнений		
				ЭИ.I2.04.00		
				Детали		
II		I	ЭИ.I2.03.02	Фланец	I	
II		2	ЭИ.I2.04.0I	Конус	I	
II		3	ЭИ.I2.04.02	Фланец	I	
				ЭИ.I2.04.00-0I		
				Детали		
		I	ЭИ.I2.03.02-0I	Фланец	I	
		2	ЭИ.I2.04.0I-0I	Конус	I	
		3	ЭИ.I2.04.02-0I	Фланец	I	
				ЭИ.I2.04.00-02		
				Детали		
		I	ЭИ.I2.03.02-02	Фланец	I	

Подпись и дата | Инв.№ дубл. | Взам. инв.№ | Подпись и дата | Инв.№ подл.

Изм.	Лист	№ докум.	Подп.	Дата
Разраб.		Хунцария		
Пров.		Зисьман		
Н.контр.		Ушакова		
Утв.				

ЭИ.I2.04.00

Камера

Лит.	Лист	Листов
И	I	2

ГОССТРОЙ СССР
ГОСХИМПРОЕКТ
г. Москва

Формат I1

Зона	Поз.	Обозначение	Наименование	Кол.	Примечание
	2	ЭИ.I2.04.0I-02	Конус	I	
	3	ЭИ.I2.04.02-02	Фланец	I	
			ЭИ.I2.04.00-03		
			Детали		
	I	ЭИ.I2.03.02-03	Фланец	I	
	2	ЭИ.I2.04.0I-03	Конус	I	
	3	ЭИ.I2.04.02-03	Фланец	I	
			ЭИ.I2.04.00-04		
			Детали		
	I	ЭИ.I2.03.02-04	Фланец	I	
	2	ЭИ.I2.04.0I-04	Конус	I	
	3	ЭИ.I2.04.02-04	Фланец	I	
			ЭИ.I2.04.00-05		
			Детали		
	I	ЭИ.I2.03.02-05	Фланец	I	
	2	ЭИ.I2.04.0I-04	Конус	I	
	3	ЭИ.I2.04.02-05	Фланец	I	

Инв.№ подл. | Подпись и дата | Взам.инв.№ | Инв.№ дубл. | Подпись и дата

Изм. | Лист | № докум. | Подп. | Дата

ЭИ.I2.04.00 — Лист 2

Формат А1

Ф3-61

ЭИ.I2.04.00 СБ

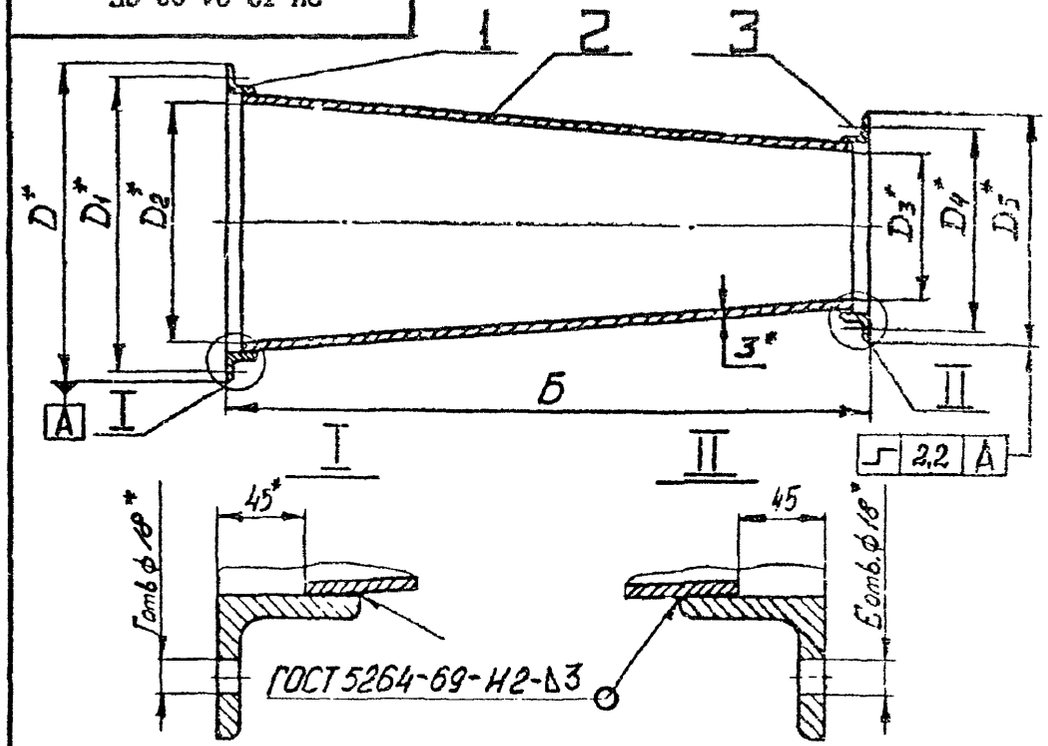

Размеры в мм

Обозначение	Б	Г	D	D_1	D_2	D_3	D_4	D_5	E	Масса, кг
ЭИ.I2.04.00	2500	24	I032	980	898	716	800	850	24	I66
-0I	2200	24	906	850	772	6I8	700	752	20	I27
-02	2050	24	864	8I0	730	582	660	7I6	20	II3
-03	I950	20	826	770	692	552	630	686	20	I0I
-04	I830	20	790	740	656	522	600	656	I6	92
-05	I800	20	770	720	636	508	590	642	I6	89

I. *Размеры для справок.
2. Предельные отклонения размеров:
валов – по B_7; остальных – по CM_8.

Подпись и дата | Инв.№ дубл. | Взам.инв.№ | Подпись и дата | Инв.№ подл.

Изм.	Лист	№ докум.	Подпись	Дата
Разраб.		Хунцария		
Пров.		Зисьман		
Т.контр.		Зисьман		
Н.контр.		Ушакова		
Утв.				

ЭИ.I2.04.00 СБ

Камера сборочный чертеж

Лит	Масса	Масштаб
И	см. табл	-

Лист | Листов 1

ГОССТРОЙ СССР
ГОСХИМПРОЕКТ
г. Москва

Формат А1

ЭИ.12.04.01

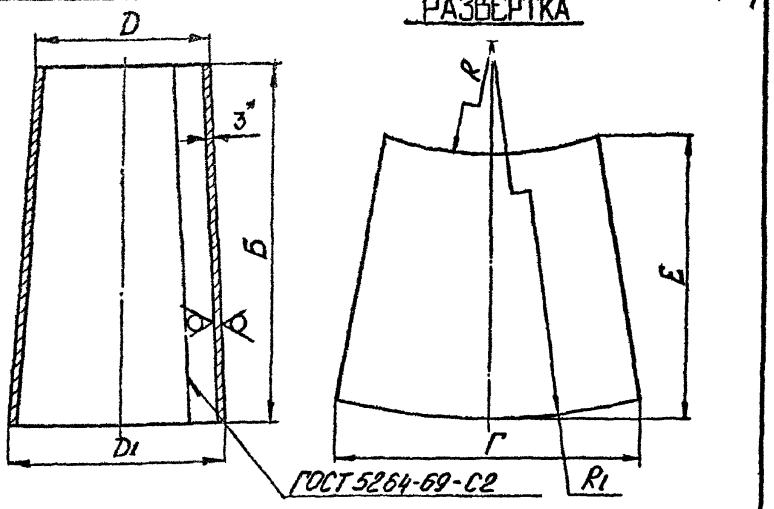

Размеры в мм

Обозначение	Б	Г	D	D_1	Е	R	R_1	Масса, кг
ЭИ.12.04.01	2410	2820	722	904	2480	9530	11940	145
-01	2110	2430	624	778	2165	8510	10625	109
-02	1960	2295	588	735	2015	7805	9765	96
-03	1860	2180	558	698	1910	7375	9240	85
-04	1740	2060	528	662	1790	6820	8560	77
-05	1710	2010	514	642	1760	6830	8540	74

1. * Размеры для справок.
2. Предельные отклонения размеров: валов - по B_7; остальных - по CM_8.

Изм.	Лист	№ докум.	Подпись	Дата
Разраб.		Самарина		
Пров.		Зисьман		
Т.контр.		Зисьман		
Н.контр.		Ушакова		
Утв.				

ЭИ.12.04.01

Конус

Лит.	Масса	Масштаб
И	см. табл.	-
Лист	Листов 1	

В 3.0 ГОСТ 19903-74
Лист 3-II Ст.3 ГОСТ 16523-70

ГОССТРОЙ СССР
ГОСХИМПРОЕКТ
г. Москва

Формат А1

Подпись и дата | Инв.№ дубл. | Взам. инв.№ | Подпись и дата | Инв.№ подл.

ЭИ.12.04.02

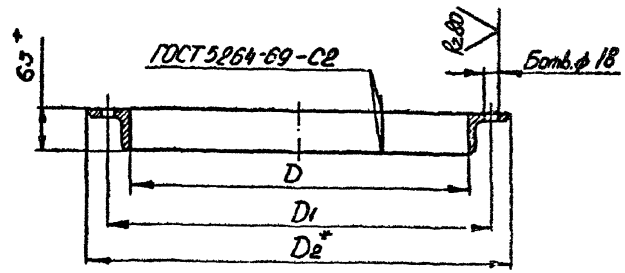

Размеры в мм

Обозначение	Б	D	D_1	D_2	Длина развертки	Масса, кг
ЭИ.12.04.02	24	724	800±14	850	2384	9,3
-01	20	626	700±14	752	2076	8,1
-02	20	590	660±14	716	1962	7,6
-03	20	560	630±14	686	1870	7,3
-04	16	530	600±14	656	1774	6,9
-05	16	516	590±14	642	1730	6,7

1. * Размеры для справок.
2. Предельные отклонения размеров: отверстий - по A_7.

Изм.	Лист	№ докум.	Подпись	Дата
Разраб.		Самарина		
Пров.		Зисьман		
Т.контр.		Зисьман		
Н.контр.		Ушакова		
Утв.				

ЭИ.12.04.02

Фланец

Лит.	Масса	Масштаб
И	см. табл.	-
Лист	Листов 1	

Уголок Б-63х63х4 ГОСТ 8509-72 / Ст3 ГОСТ 535-58

ГОССТРОЙ СССР
ГОСХИМПРОЕКТ
г. Москва

Формат А1

Подпись и дата | Инв.№ дубл. | Взам. инв.№ | Подпись и дата | Инв.№ подл.

Формат	Зона	Поз.	Обозначение	Наименование	Кол.	Примечание
				Документация		
A1			ЭИ.I2.05.00 СБ	Сборочный чертеж		
				Детали		
A1		I	ЭИ.I2.05.0I	Проушина	I2	
			Переменные данные для исполнений			
				ЭИ.I2.05.00		
				Детали		
A1		2	ЭИ.I2.04.02	Фланец	I	
A1		3	ЭИ.I2.05.02	Конус	I	
				ЭИ.I2.05.00-0I		
				Детали		
		2	ЭИ.I2.04.02-0I	Фланец	I	
		3	ЭИ.I2.05.02-0I	Конус	I	

Подпись и дата | Инв.№ дубл. | Взам.инв.№ | Подпись и дата | Инв.№ подл.

Изм.	Лист	№ докум.	Подп.	Дата
Разраб.		Кунцария		
Пров.		Висьман		
Н.контр.		Шакова		
Утв.				

ЭИ.I2.05.00

Диффузор

Лит.	Лист	Листов
И	1	2

ГОССТРОЙ СССР
ГОСХИМПРОЕКТ
г. Москва

Формат А1

Формат	Зона	Поз.	Обозначение	Наименование	Кол.	Примечание
				ЭИ.I2.05.00-02		
				Детали		
		2	ЭИ.I2.04.02-02	Фланец	I	
		3	ЭИ.I2.05.02-02	Конус	I	
				ЭИ.I2.05.00-03		
				Детали		
		2	ЭИ.I2.04.02-03	Фланец	I	
		3	ЭИ.I2.05.02-03	Конус	I	
				ЭИ.I2.05.00-04		
				Детали		
		2	ЭИ.I2.04.02-04	Фланец	I	
		3	ЭИ.I2.05.02-04	Конус	I	
				ЭИ.I2.05.00-05		
				Детали		
		2	ЭИ.I2.04.02-05	Фланец	I	
		3	ЭИ.I2.05.02-05	Конус	I	

Подпись и дата | Инв.№ дубл. | Взам.инв.№ | Подпись и дата | Инв.№ подл.

Изм.	Лист	№ докум.	Подп.	Дата

ЭИ.I2.05.00

Лист 2

Формат А1

ЭИ.12.05.00 СБ

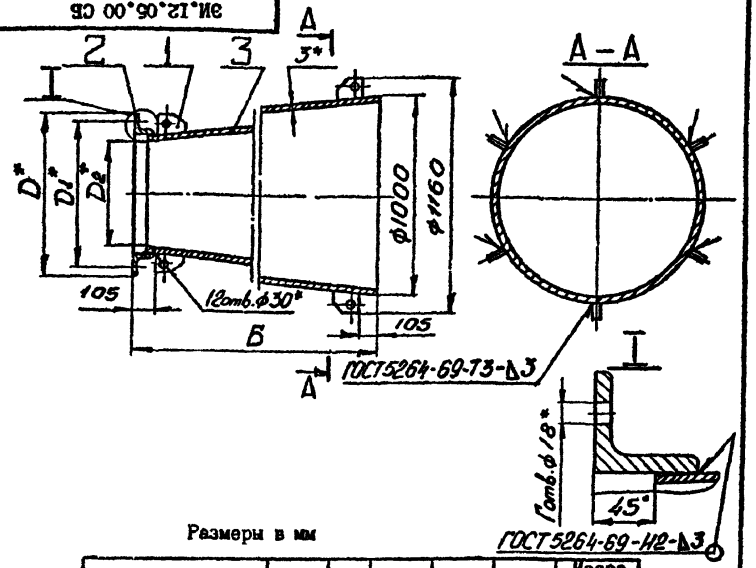

Размеры в мм

Обозначение	Б	D	D_1	D_2	E	Масса, кг
ЭИ.12.05.00	2850	850	800	716	24	186
-01	3830	752	700	618	20	235
-02	4180	716	660	582	20	247
-03	4480	686	630	552	20	261
-04	4780	656	600	522	16	271
-05	4940	642	590	508	16	281

1. * Размеры для справок.
2. Предельные отклонения размеров: валов – по B_7; остальных – по CM_8.

Изм.	Лист	№ докум.	Подпись	Дата
Разраб.		Хунцария		
Пров.		Зисьман		
Т.контр.		Зисьман		
Н.контр.		Ушакова		
Утв.				

Диффузор
Сборочный чертеж

Лит.	Масса	Масштаб
И	см. табл.	–
Лист	Листов 1	

ГОССТРОЙ СССР
ГОСИМПРОЕКТ
г. Москва

Формат А1

Подпись и дата | Инв.№ дубл. | Взам. инв.№ | Подпись и дата | Инв.№ подл.

ЭИ.12.05.02

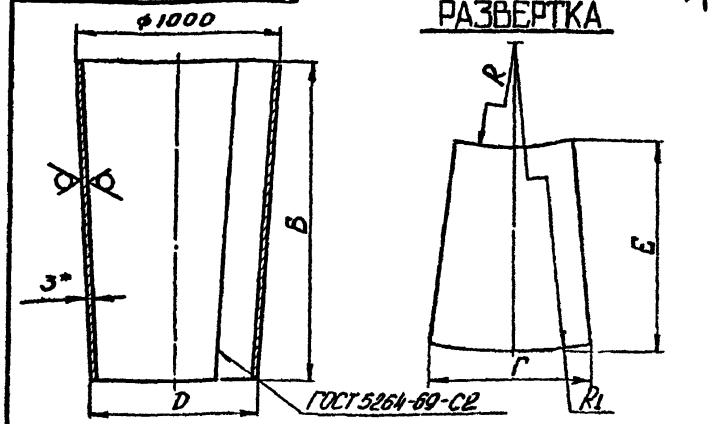

Размеры в мм

Обозначение	Б	Г	D	E	R	R_1	Масса, кг
ЭИ.12.05.02	2805	3120	722	2900	7260	10070	176
-01	3785	3115	624	3870	6260	10050	227
-02	4135	3115	588	4210	5880	10020	239
-03	4435	3115	558	4510	5575	10015	253
-04	4735	3115	528	4805	5275	10010	269
-05	4895	3116	514	4965	5155	10055	274

1. * Размер для справок.
2. Предельные отклонения размеров: залов – по B_7; остальных – по CM_8.

Изм.	Лист	№ докум.	Подпись	Дата
Разраб.		Хунцария		
Пров.		Зисьман		
Т.контр.		Зисьман		
Н.контр.		Ушакова		
Утв.				

КОНУС

Лит.	Масса	Масштаб
И	см. табл.	–
Лист	Листов 1	

Лист В 3,0 ГОСТ 19903-74
3-Ш Ст3 ГОСТ 16523-70

ГОССТРОЙ СССР
ГОСИМПРОЕКТ
г. Москва

Формат А1

Подпись и дата | Инв.№ дубл. | Взам. инв.№ | Подпись и дата | Инв.№ подл.

ЭИ.12.06.01

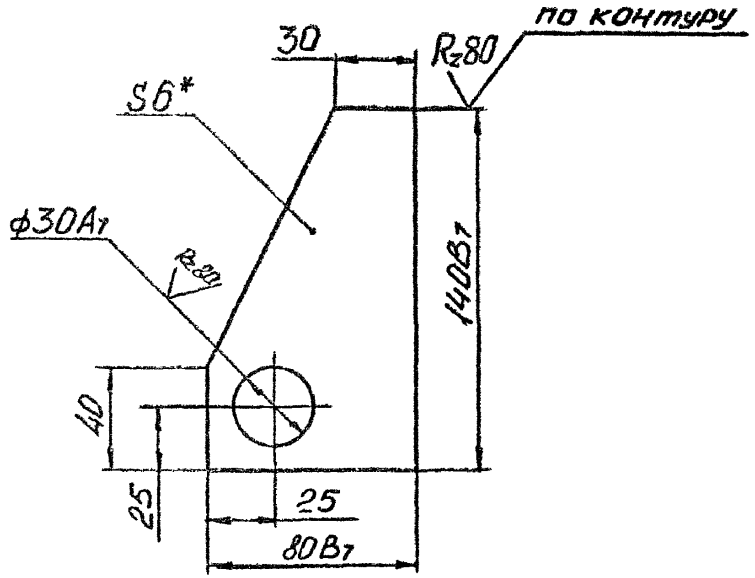

1. * Размер для справок.
2. Неуказанные предельные отклонения размеров – по $СМ_8$.

Изм.	Лист	№ докум.	Подпись	Дата
Разраб.		Хунцария		
Пров.		Зисьман		
Т.контр.		Зисьман		
Н.контр.		Ушакова		
Утв.				

ЭИ.12.05.01

ПРОУШИНА

Лит.	Масса	Масштаб
И	0,39	1:2
Лист	Листов 1	

Лист 6,0 ГОСТ 19903-74 / Ст.3 ГОСТ 14637-69

ГОССТРОЙ СССР ГОСХИМПРОЕКТ г. Москва

Формат 11

gost.e-ecolog.ru

ЭИ.12.00.01

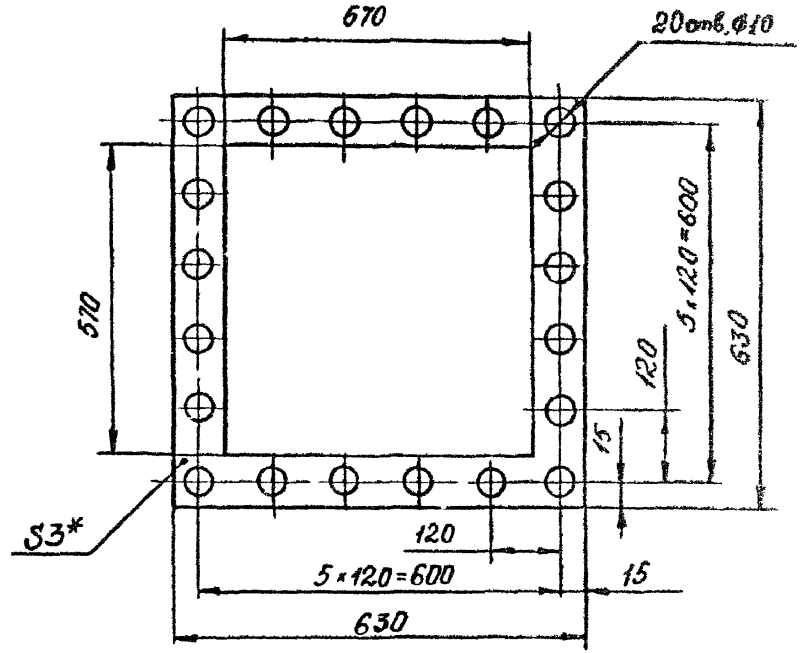

1. * Размер для справок.
2. Размеры, обеспеч. технологией.

Изм.	Лист	№ докум.	Подпись	Дата
Разраб.		Хунцария		
Пров.		Зисьман		
Т.контр.		Зисьман		
Н.контр.		Ушакова		
Утв.				

ЭИ.12.00.01

ПРОКЛАДКА

Резина-пластина ЗМ-С ГОСТ 7338-77

Лит	Масса	Масштаб
И	0,45	1:10
Лист	Листов 1	

ГОССТРОЙ СССР ГОСХИМПРОЕКТ г. Москва

Формат 11