ТИПОВЫЕ КОНСТРУКЦИИ, ИЗДЕЛИЯ И УЗЛЫ ЗДАНИЙ И СООРУЖЕНИЙ

СЕРИЯ 1.494-35

ЭЖЕКТОРЫ НИЗКОГО ДАВЛЕНИЯ ПРОИЗВОДИТЕЛЬНОСТЬЮ 10 000 м³/час

ВЫПУСК 8

РАБОЧИЕ ЧЕРТЕЖИ

РАЗРАБОТАНЫ ГПИ ГОСХИМПРОЕКТ
ГОССТРОЯ СССР

ГЛАВНЫЙ ИНЖЕНЕР ИНСТИТУТА С.Н. НИКИТИН

ГЛАВНЫЙ ИНЖЕНЕР ПРОЕКТА Д.Е. ТАЙЦ

УТВЕРЖДЕНЫ И ВВЕДЕНЫ В ДЕЙСТВИЕ
С 20. 10. 1978 г. ГЛАВПРОМСТРОЙПРОЕКТОМ
ГОССТРОЯ СССР

ПРИКАЗОМ № 56 от 13. 10. 1978 г.

ИНВ. А15516-09
Цена: 0-75

gost.e-ecolog.ru

Госстрой СССР
Тбилисский филиал ЦИТП
Типовой проект (серия)
№ 1-494-35 в 8
Заказ № 915 — 916
Цена ...0... руб. 75 коп
Тираж 5000
Дата 24 5 1979 г.

СОДЕРЖАНИЕ

№ п/п	Обозначение	Наименование	№ листа
I	ЭИ.I0.00.00	Эжектор I0000 Спецификация л.I	2
2	ЭИ.I0.00.00	Эжектор I0000 Спецификация л.2	2
3	ЭИ.I0.00.00	Эжектор I0000 Спецификация л.3	3
4	ЭИ.I0.00.00	Эжектор I0000 Спецификация л.4	3
5	ЭИ.I0.00.00 СБ	Эжектор I0000 Сборочный чертеж л.I	4
6	ЭИ.I0.00.00 СБ	Эжектор I0000 Сборочный чертеж л.2	5
7	ЭИ.I0.0I.00	Крышка Спецификация	6
8	ЭИ.I0.00.02	Прокладка	6
9	ЭИ.I0.0I.00 СБ	Крышка Сборочный чертеж	7
I0	ЭИ.I0.0I.0I	Лист	7
II	ЭИ.I0.02.00	Корпус Спецификация л.I	8
I2	ЭИ.I0.02.00	Корпус Спецификация л.2	8
I3	ЭИ.I0.02.00	Корпус Спецификация л.3	9
I4	ЭИ.I0.02.0I	Фланец	9
I5	ЭИ.I0.02.00 СБ	Корпус Сборочный чертеж	I0
I6	ЭИ.I0.02.00 СБ	Корпус Сборочный чертеж	II
I7	ЭИ.I0.02.02	Конус	I2
I8	ЭИ.I0.02.03	Обечайка	I2
I9	ЭИ.I0.02.04	Косынка	I3
20	ЭИ.I0.02.05	Патрубок	I3
2I	ЭИ.I0.02.06	Патрубок	I4
22	ЭИ.I0.02.09	Конус	I4
23	ЭИ.I0.03.00	Конфузор Спецификация л.I	I5
24	ЭИ.I0.03.00	Конфузор Спецификация л.2	I5
25	ЭИ.I0.03.00 СБ	Конфузор Сборочный чертеж	I6
26	ЭИ.I0.03.0I	Конус	I6
27	ЭИ.I0.03.02	Фланец	I7
28	ЭИ.I0.04.00	Камера Спецификация л.I	I7
29	ЭИ.I0.04.00	Камера Спецификация л.2	I8
30	ЭИ.I0.04.00 СБ	Камера Сборочный чертеж	I8
3I	ЭИ.I0.04.0I	Конус	I9
32	ЭИ.I0.04.02	Фланец	I9
33	ЭИ.I0.05.00	Диффузор Спецификация л.I	20
34	ЭИ.I0.05.00	Диффузор Спецификация л.2	20
35	ЭИ.I0.05.00 СБ	Диффузор Сборочный чертеж	2I
36	ЭИ.I0.05.02	Конус	2I
37	ЭИ.I0.05.0I	Проушина	22
38	ЭИ.I0.00.0I	Прокладка	22

Формат	Зона	Поз.	Обозначение	Наименование	Кол.	Примечание
				Документация		
*)			ЭИ.10.00.00 СБ	Сборочный чертеж		*)12
			ЭИ.00.00.00 ТУ	Технические условия		Выпуск 0
				Сборочные единицы		
II		I	ЭИ.10.01.00	Крышка	2	
				Детали		
II		2	ЭИ.10.00.01	Прокладка	2	
II		3	ЭИ.10.00.02	Прокладка	I	
				Стандартные изделия		
		4		Болт М8х16.58.016		
				ГОСТ 7798-70	40	
		5		Шайба 2.8.04.016		
				ГОСТ 11371-68	40	
			Переменные данные для исполнений			
				ЭИ.10.00.00		
				Сборочные единицы		
II		6	ЭИ.10.02.00	Корпус	I	
II		7	ЭИ.10.03.00	Конфузор	I	
II		8	ЭИ.10.04.00	Камера	I	
II		9	ЭИ.10.05.00	Диффузор	I	
				Детали		
		10	ЭИ.10.00.02-01	Прокладка	I	
		II	-02	Прокладка	I	

Подпись и дата | Инв.№ дубл. | Взам.инв.№ | Подпись и дата | Инв.№ подл.

Изм.	Лист	№ докум.	Подп.	Дата
Разраб.		Аучщарин		
Пров.		Зисьман		
Н.контр.		Шакова		
Утв.		[illegible]		

ЭИ.10.00.00

Эжектор 10000

Лит.	Лист	Листов
И	1	4

ГОССТРОЙ СССР
ГОСХИМПРОЕКТ
г. Москва

Формат	Зона	Поз.	Обозначение	Наименование	Кол.	Примечание
				Стандартные изделия		
		12		Болт М16х30.58.016		
				ГОСТ 7798-70	76	
		13		Гайка М16.5.016		
				ГОСТ 5915-70	76	
		14		Шайба 2.16.04.016		
				ГОСТ 11371-68	76	
				ЭИ.10.00.00-01		
				Сборочные единицы		
		6	ЭИ.10.02.00-01	Корпус	I	
		7	ЭИ.10.03.00-01	Конфузор	I	
		8	ЭИ.10.04.00-01	Камера	I	
		9	ЭИ.10.05.00-01	Диффузор	I	
				Детали		
		10	ЭИ.10.00.02-03	Прокладка	I	
		II	-04	Прокладка	I	
				Стандартные изделия		
		12		Болт М16х30.58.016		
				ГОСТ 7798-70	76	
		13		Гайка М16.5.016		
				ГОСТ 5915-70	76	
		14		Шайба 2.16.04.016		
				ГОСТ 11371-68	76	
				ЭИ.10.00.00-02		
				Сборочные единицы		
		6	ЭИ.10.02.00-02	Корпус	I	
		7	ЭИ.10.03.00-02	Конфузор	I	
		8	ЭИ.10.04.00-02	Камера	I	
		9	ЭИ.10.05.00-02	Диффузор	I	

Подпись и дата | Инв.№ дубл. | Взам.инв.№ | Подпись и дата | Инв.№ подл.

Изм.	Лист	№ докум.	Подп.	Дата

ЭИ.10.00.00

Лист 2

Формат	Зона	Поз.	Обозначение	Наименование	Кол.	Примечание
				Детали		
		10	ЭИ.10.00.02-05	Прокладка	1	
		11	-06	Прокладка	1	
				Стандартные изделия		
		12		Болт М16х30.58.016		
				ГОСТ 7798-70	68	
		13		Гайка М16.5.016		
				ГОСТ 5915-70	68	
		14		Шайба 2.16.04.016		
				ГОСТ 11371-68	68	
				ЭИ.10.00.00-03		
				Сборочные единицы		
		6	ЭИ.10.02.00-03	Корпус	1	
		7	ЭИ.10.03.00-03	Конфузор	1	
		8	ЭИ.10.04.00-03	Камера	1	
		9	ЭИ.10.05.00-03	Диффузор	1	
				Детали		
		10	ЭИ.10.00.02-07	Прокладка	1	
		11	-08	Прокладка	1	
				Стандартные изделия		
		12		Болт М16х30.58.016		
				ГОСТ 7798-70	68	
		13		Гайка М16.5.016		
				ГОСТ 5915-70	68	
		14		Шайба 2.16.04.016		
				ГОСТ 11371-68	68	
				ЭИ.10.00.00-04		
				Сборочные единицы		
		6	ЭИ.10.02.00-04	Корпус	1	

Формат	Зона	Поз.	Обозначение	Наименование	Кол.	Примечание
		7	ЭИ.10.03.00-04	Конфузор	1	
		8	ЭИ.10.04.00-04	Камера	1	
		9	ЭИ.10.05.00-04	Диффузор	1	
				Детали		
		10	ЭИ.10.00.02-09	Прокладка	1	
		11	-10	Прокладка	1	
				Стандартные изделия		
		12		Болт М16х30.58.016		
				ГОСТ 7798-70	68	
		13		Гайка М16.5.016		
				ГОСТ 5915-70	68	
		14		Шайба 2.16.04.016		
				ГОСТ 11371-68	68	
				ЭИ.10.00.00-05		
				Сборочные единицы		
		6	ЭИ.10.02.00-05	Корпус	1	
		7	ЭИ.10.03.00-05	Конфузор	1	
		8	ЭИ.10.04.00-05	Камера	1	
		9	ЭИ.10.05.00-05	Диффузор	1	
				Детали		
		10	ЭИ.10.00.02-11	Прокладка	1	
		11	-12	Прокладка	1	
				Стандартные изделия		
		12		Болт М16х30.58.016		
				ГОСТ 7798-70	68	
		13		Гайка М16.5.016		
				ГОСТ 5915-70	68	
		14		Шайба 2.16.04.016		
				ГОСТ 11371-68	68	

ЭИ.10.00.00 СБ

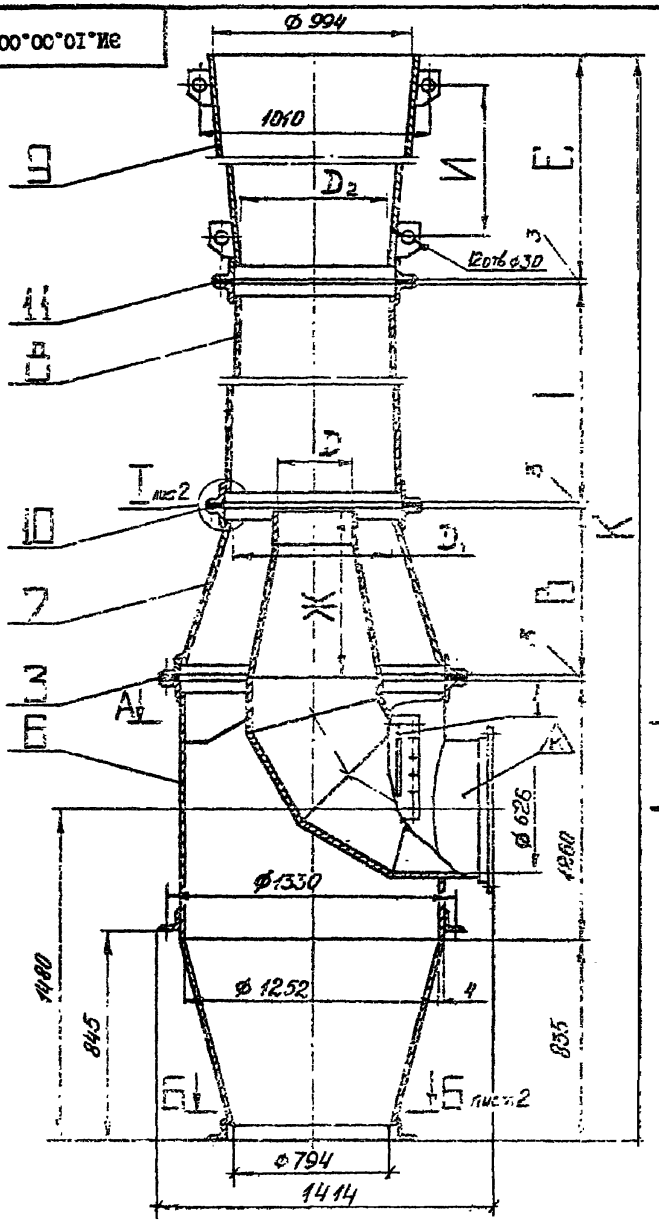

ТЕХНИЧЕСКАЯ ХАРАКТЕРИСТИКА

№№ п/п	Наименование	ЭИ-43	ЭИ-44	ЭИ-45	ЭИ-46	ЭИ-47	ЭИ-48
I	Номер эжектора	43	44	45	46	47	48
2	Потери давления во всасывающей сети, кгс/м2	5	I0	I5	20	25	30
3	Предельно допустимые потери давления от вентилятора до сопла, кгс/м2	I8,8	27,5	2I,3	45,2	27	48
4	Потери давления в напорной части эжектора, кгс/м2	5	5	8	8	8	I0
5	Резервное давление на случай установки шахты, кгс/м2	I	0,58	2,57	I,84	I,I2	2,2I
6	Необходимое давление, создаваемое вентилятором, кгс/м2	62	95	I00	I50	I60	2I0
7	Производительность эжектора, м3/час	I0.000					

ТЕХНИЧЕСКИЕ ТРЕБОВАНИЯ

I. Размеры для справок.

2. Антикоррозийное покрытие произвести в зависимости от агрессивности среды в соответствии с "Рекомендациями по выбору антикоррозийной защиты воздуховодов при наличии агрессивной среды", разработанными ГПИ Госхимпроект Госстроя СССР, Москва, I972 г. Утверждены Госстроем СССР.

3. До сборки и монтажа все детали окрасить внутри и снаружи. Выбор окраски произвести при привязке конкретного объекта (например, грунтовка ХС-010 2 слоя ГОСТ 9355-60, эмаль ХС-7I0 серая 3 слоя ГОСТ 9355-60, лак ХГ-76 ГОСТ 9355-60 Ш,7/I).

4. Общие технические условия см. "Строительные нормы и правила" СНиП Ш-28-75, раздел 3 "Вентиляция и кондиционирование воздуха".

5. Тип и расчетный напор вентагрегата принимается из "Руководства по подбору центробежных вентиляторов" ГПИ Сантехпроект. Утверждены Госстроем СССР.

6. Маркировать шифр эжектора краской-эмаль ЭП-II5 красная ГОСТ 5465-76, шрифт I4 ПО-14 ГОСТ 2930-62 (например, "ЭИ-43"). Шифр эжекторов см. в таблице исполнений.

Таблицу исполнений см. на листе 2.

					ЭИ.10.00.00 СБ			
Изм.	Лист	№ докум.	Подпись	Дата	Эжектор I0.000 Сборочный чертеж	Лит.	Масса	Масштаб
Разраб.		Хунцария					см. табл.	-
Пров.		Зисьман						
Т.контр.		Зисьман				Лист 1	Листов 2	
Н.контр.		Ушакова				ГОССТРОЙ СССР ГОСХИМПРОЕКТ		
Утв.		Савьин						

Инв. № подл. | Подпись и дата | Взам. инв. № | Инв. № дубл. | Подпись и дата

Размеры в мм

Обозначение	Шифр	В	Г	D	D_1	D_2	Е	Ж	И	К	Масса, кг
ЭИ.10.00.00	ЭИ-43	915	2310	366	820	656	3450	915	3190	8780	758
-01	ЭИ-44	830	2100	332	742	596	4050	834	3790	9065	743
-02	ЭИ-45	745	1870	298	666	532	4680	745	4420	9400	735
-03	ЭИ-46	710	1790	284	632	508	4930	705	4670	9535	729
-04	ЭИ-47	680	1700	272	607	486	5150	680	4890	9635	726
-05	ЭИ-48	545	1625	260	584	462	5380	650	5120	9755	724

А-А лист1

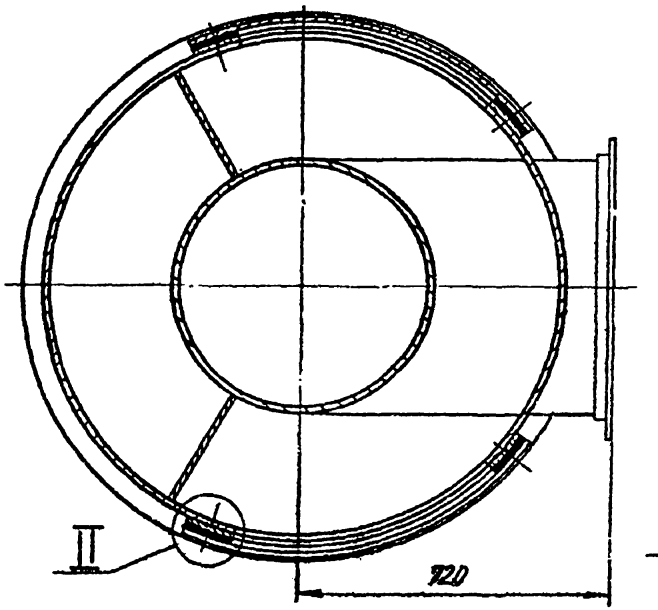

Б-Б лист1

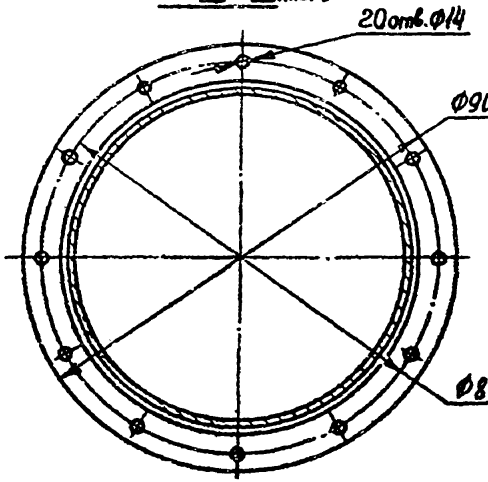

ВИД Л лист1

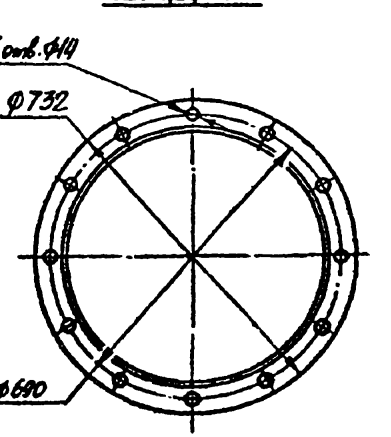

I лист1

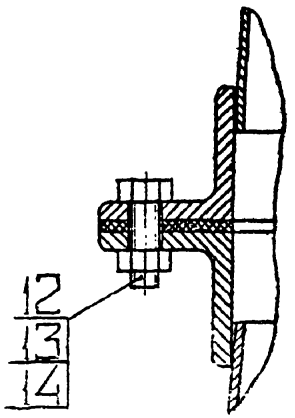

II

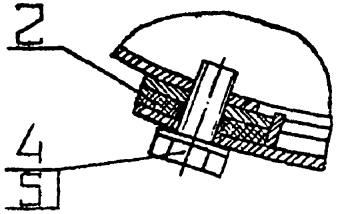

Изм.	Лист	№ докум.	Подпись	Дата
Разраб.		Кунцария		
Пров.		Зисьман		
Т.контр.		Зисьман		
Н.контр.		Ушакова		
Утв.		Савкин		

ЭИ.10.00.00 СБ

Эжектор 10.000
Сборочный чертеж

Лит.	Масса	Масштаб
И	См. табл.	-

Лист 2 Листов

ГОССТРОЙ СССР
ГОСХИМПРОЕКТ
г. Москва

Формат 12

Инв.№ подл. | Подпись и дата | Взам. инв.№ | Инв.№ дубл. | Подпись и дата

Формат	Зона	Поз.	Обозначение	Наименование	Кол.	Примечание
				Документация		
II			ЭИ.I0.0I.00 СБ	Сборочный чертеж		
				Детали		
II		I	ЭИ.I0.0I.0I	Лист	I	
БЧ		2	ЭИ.I0.0I.02	Пластина		
				Полоса 4хI2 ГОСТ I03-76 / Ст3 ГОСТ 535-58		
				L = 565 В7	2	0,2 кг
БЧ		3	ЭИ.I0.0I.03	Ручка		
				Круг В 6.0 ГОСТ 2590-7I / Ст3 ГОСТ 535-58		
				L = 340 В7	2	0,08кг

Подпись и дата | Инв.№ дубл. | Взам. инв.№ | Подпись и дата | Инв.№ подл.

Изм.	Лист	№ докум.	Подпись	Дата
Разраб.		Самарина		
Пров.		Зисьман		
Н.контр.		Ушакова		
Утв.				

ЭИ.I0.0I.00

Крышка

Лит.	Лист	Листов
И		I

ГОССТРОЙ СССР ГОСХИМПРОЕКТ г. Москва

Формат II

ЭИ.I0.00.02

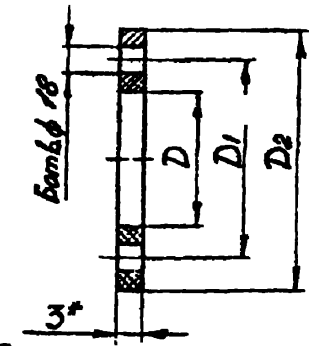

Размеры в мм

Обозначение	Б	D	D_1	D_2	Масса, кг
ЭИ.I0.00.02	32	I262	I330	I388	I,2
-0I	24	830	900	956	0,83
-02	20	664	730	790	0,67
-03	24	752	820	878	0,78
-04	20	604	670	730	0,52
-05	20	676	740	802	0,69
-06	I6	540	6I0	666	0,56
-07	20	642	7I0	768	0,65
-08	I6	5I6	590	642	0,54
-09	20	6I8	680	744	0,62
-I0	I6	494	560	620	0,52.
-II	20	594	660	720	0,58
-I2	I6	470	540	596	0,49

I. * Размер для справок.

2. Размеры, обеспеч. технологией.

Подпись и дата | Взам. инв.№ | Инв.№ дубл. | Подпись и дата | Инв.№ подл.

Изм.	Лист	№ докум.	Подпись	Дата
Разраб		Самарина		
Пров.		Зисьман		
Т контр.		Зисьман		
Н.контр.		Ушакова		
Утв.				

ЭИ.I0.00.02

Прокладка

Лит.	Масса	Масштаб
И	см. табл.	-
Лист	Листов I	

Резина-пластина ЗМС ГОСТ 7338-77

ГОССТРОЙ СССР ГОСХИМПРОЕКТ г. Москва

Формат II

ЭИ.10.01.00 СБ

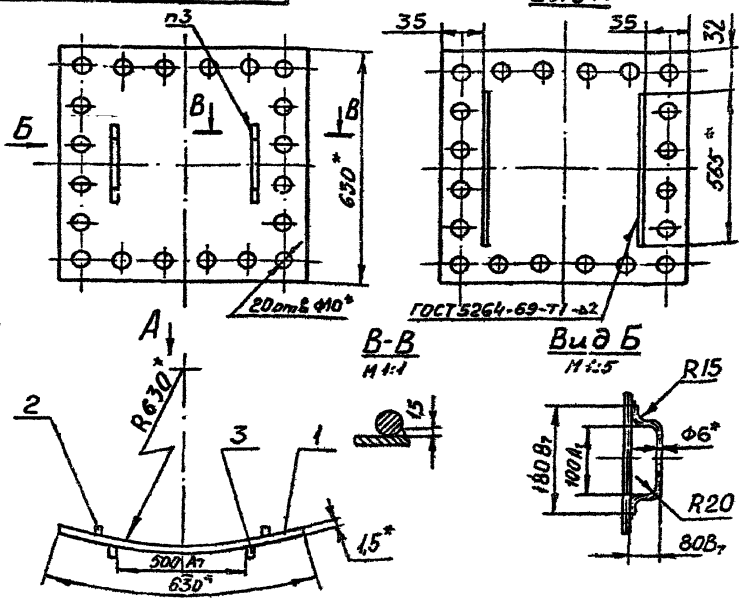

1. * Размеры для справок.
2. Неуказанные предельные отклонения размеров — по CM_8.
3. Сварка ручная электродуговая.
4. Шероховатость обработанных поверхностей деталей без чертежа не ниже $R_z 80$.

Изм.	Лист	№ докум.	Подпись	Дата	
Разраб.					
Пров.					
Т.контр.					
Н.контр.					
Утв.					

ЭИ.10.01.00 СБ

Крышка
Сборочный чертеж

Лит	Масса	Масштаб
И	4,9	1:10

Лист | Листов 1

ГОССТРОЙ СССР
ГОСХИМПРОЕКТ
Москва

Подпись и дата | Инв.№ дубл. | Взам. инв.№ | Подпись и дата

ЭИ.10.01.01

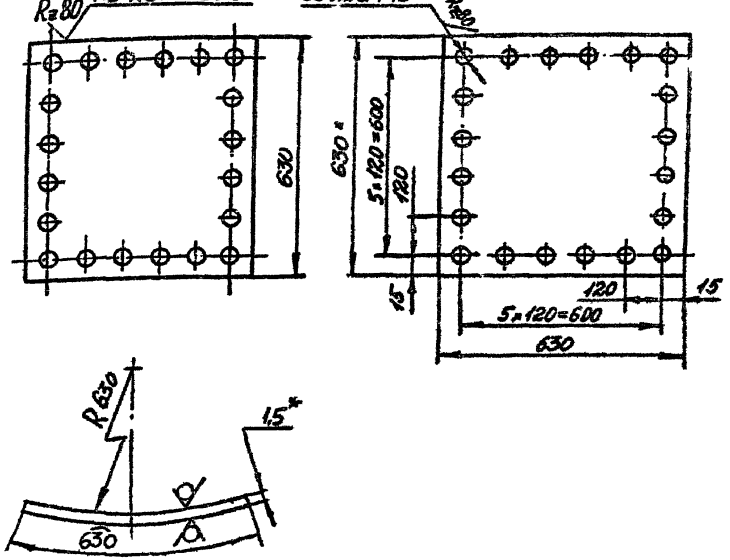

1. * Размеры для справок.
2. Предельные отклонения размеров: отверстий — по A_{7}, валов — по B_{7}, остальные — по CM_8.

Изм.	Лист	№ докум.	Подпись	Дата	
Разраб.					
Пров.					
Т.контр.					
Н.контр.					
Утв.					

ЭИ.10.01.01

Лист

Лит	Масса	Масштаб
И	4,5	1:10

Лист | Листов 1

ГОССТРОЙ СССР
ГОСХИМПРОЕКТ
Москва

Лист В1.5 ГОСТ 19903-74
3-Ш Ст3 ГОСТ 16523-70

Подпись и дата | Инв.№ дубл. | Взам. инв.№ | Подпись и дата

Формат	Зона	Поз.	Обозначение	Наименование	Кол.	Примечание
				Документация		
*)			ЭИ.10.02.00 СБ	Сборочный чертеж		*)12
				Детали		
II		1	ЭИ.10.02.01	Фланец	1	
		2	-01	Фланец	1	
		3	-02	Фланец	1	
		4	-03	Фланец	1	
II		5	ЭИ.10.02.02	Конус	1	
II		6	ЭИ.10.02.03	Обечайка	1	
II		7	ЭИ.10.02.04	Косынка	2	
II		8	ЭИ.10.02.05	Патрубок	1	
		9	-01	Патрубок	1	
II		10	ЭИ.10.02.06	Патрубок	2	
БЧ		11	ЭИ.10.02.07	Планка		
				Полоса 4х30 ГОСТ103-76		
				Ст3 ГОСТ 535-58		
				L = 570 $В_7$	2	0,5 кг
БЧ		12	ЭИ.10.02.08	Планка		
				Полоса 4х30 ГОСТ103-76		
				Ст3 ГОСТ 535-58		
				L = 630 $В_7$	2	0,6 кг

Подпись и дата | Инв.№ дубл. | Взам.инв.№ | Подпись и дата | Инв.№ подл.

Изм	Лист	№ докум.	Подп.	Дата	ЭИ.10.02.00			
Разраб.		Лунцарев			Корпус	Лит	Лист	Листов
Пров.		Зисьман					1	2
Н.контр.		Ушакова				ГОССТРОЙ СССР ГОСКИМПРОЕКТ г. Москва		
Утв.		Сверин						

Формат 1

Формат	Зона	Поз.	Обозначение	Наименование	Кол.	Примечание
			Переменные данные для исполнений			
				ЭИ.10.02.00		
				Детали		
II		13	ЭИ.10.02.09	Конус	1	
БЧ		14	ЭИ.10.02.10	Обечайка		
				Лист В2.0 ГОСТ19903-74		
				3-Ш Ст3ГОСТ16523-70		
				1156 $В_7$ х 185 $В_7$	1	3,4 кг
				ЭИ.10.02.00-01		
				Детали		
		13	ЭИ.10.02.09-01	Конус	1	
		14	ЭИ.10.02.10-01	Обечайка		
				Лист В2.0 ГОСТ19903-74		
				3-Ш Ст3ГОСТ16523-70		
				1050 $В_7$ х 165 $В_7$	1	2,7 кг
				ЭИ.10.02.00-02		
				Детали		
		13	ЭИ.10.02.09-02	Конус	1	
		14	ЭИ.10.02.10-02	Обечайка		
				Лист В2.0ГОСТ 19903-74		
				3-Ш Ст3 ГОСТ16532-70		
				942 $В_7$ х 150 $В_7$	1	2,2 кг

Подпись и дата | Инв.№ дубл. | Взам.инв.№ | Подпись и дата | Инв.№ подл.

Изм	Лист	№ докум.	Подп.	Дата	ЭИ.10.02.00	Лист 2

Формат 12

Формат	Зона	Поз.	Обозначение	Наименование	Кол.	Примечание
				ЭИ.10.02.00-03		
				Детали		
		13	ЭИ.10.02.09-03	Конус	1	
		14	ЭИ.10.02.10-03	Обечайка		
				Лист В 2.0 ГОСТ 19903-74		
				3-Ш Ст3 ГОСТ 16523-70		
				898 B_7 x 145 B_7	1	2,0 кг
				ЭИ.10.02.00-04		
				Детали		
		13	ЭИ.10.02.09-04	Конус	1	
		14	ЭИ.10.02.10-04	Обечайка		
				Лист В 2.0 ГОСТ 19903-74		
				3-Ш Ст3 ГОСТ 16523-70		
				860 B_7 x 135 B_7	1	1,8 кг
				ЭИ.10.02.00-05		
				Детали		
		13	ЭИ.10.02.09-05	Конус	1	
		14	ЭИ.10.02.10-05	Обечайка		
				Лист В 2.0 ГОСТ 19903-74		
				3-Ш Ст3 ГОСТ 16523-70		
				824 B_7 x 130 B_7	1	1,7 кг

Инв.№ подл. | Подпись и дата | Взам.инв.№ | Инв.№ дубл. | Подпись и дата

Изм.	Лист	№ докум.	Подп.	Дата	ЭИ.10.02.00	Лист 3

ЭИ.10.02.01

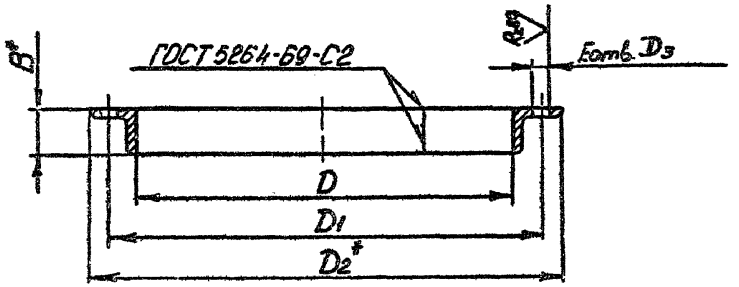

Размеры в мм

Обозначение	B	D	D1	D2	D3	E	Длина развертки	Масса, кг
ЭИ.10.02.01	50	632	690±14	732	14	16	2072	6,3
-01	50	802	860±14	902	14	20	2606	7,9
-02	63	1262	1330±14	1388	18	12	4075	16,0
-03	63	1262	1330±14	1388	18	32	4075	16,0

1. *Размеры для справок.
2. Неуказанные предельные отклонения размеров отверстий – по A_7.

Изм.	Лист	№ докум.	Подпись	Дата	ЭИ.10.02.01			
Разраб.		Хунцария			Фланец	Лит. И	Масса см. табл.	Масштаб –
Пров.		Зисьман				Лист	Листов 1	
Т.контр		Зисьман						
Н.контр.		Ушакова			Уголок Б-ВхВх4 ГОСТ 8509-72 Ст.3 ГОСТ 535-58	ГОССТРОЙ СССР ГОСХИМПРОЕКТ г. Москва		
Утв.								

Формат 12

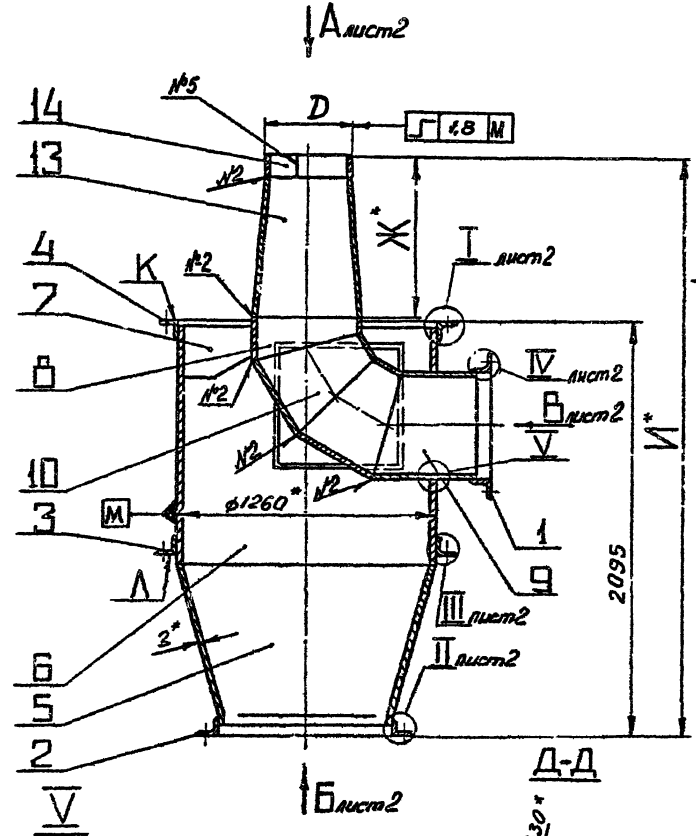

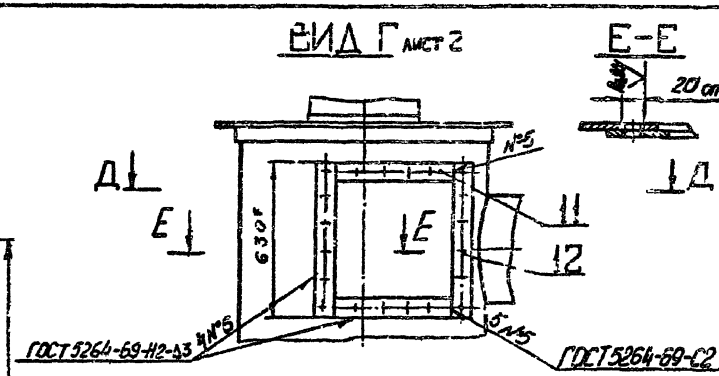

Размеры в мм

Обозначение	D	Ж	И	Масса, кг
ЭИ.10.02.00	370	915	3025	273
-01	336	830	2940	270
-02	302	745	2855	267
-03	288	710	2820	266
-04	276	680	2790	265
-05	264	650	2760	264

1. Размеры для справок.
2. Обработать по сопрягаемой детали.
3. Предельные отклонения размеров: валов – по B_7; остальных – по CM_8.
4. Непараллельность пов. II относительно пов. К не более 1 мм на длине 600 мм.

Изм.	Лист	№ докум.	Подп.	Дата
Разраб.		Самарина		
Пров.		Зисьман		
Т. контр.		Зисьман		
Н. контр.		Ушакова		
Утв.				

ЭИ.10.02.00 СБ

Корпус
Сборочный чертеж

Литера	Масса	Масштаб
К	См. табл.	–

Лист 1 Листов 2

ГОССТРОЙ СССР
ГОСХИМПРОЕКТ
г. Москва

Копировал

Формат 12

Инв. № подл. | Подпись и дата | Взам. инв. № | Инв. № дубл. | Подпись и дата

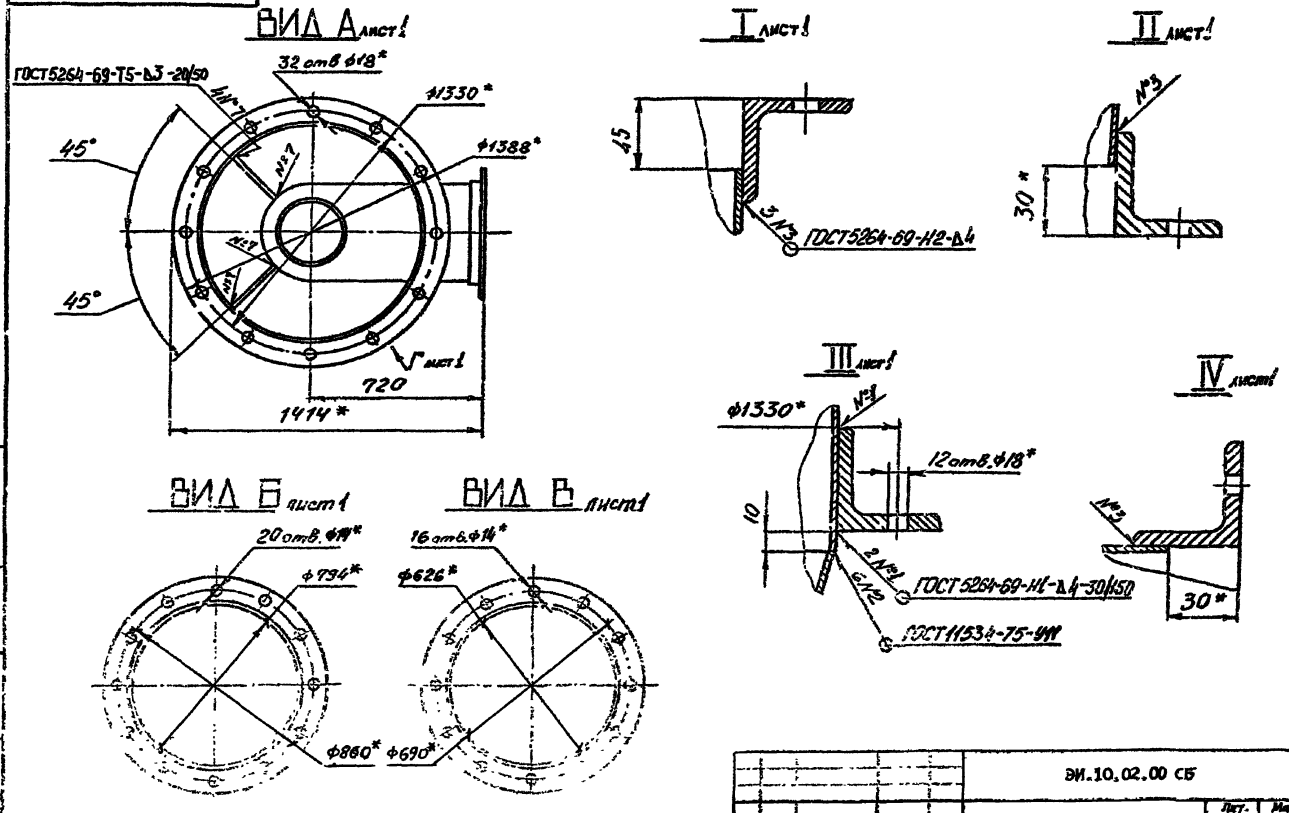

				ЭИ.10.02.00 СБ			
Изм.	Лист	№ докум.	Подп.	Дата	Корпус Сборочный чертеж	Лит.	Масса	Масштаб
Разраб.	Хуплаева					И	СП, табл.	-
Пров.	Зисьман					Лист	Листов	
Т.контр.	Зисьман					ГОССТРОЙ СССР ГОСХИМПРОЕКТ г. Москва		
Н.контр.	Ушакова							
У-в.								

Формат 12

Инв. № подл. | Подпись и дата | Взам. инв. № | Инв. № дубл. | Подпись и дата

ЭИ.10.02.00 СБ

Ф3-61

ЭИ.10.02.02

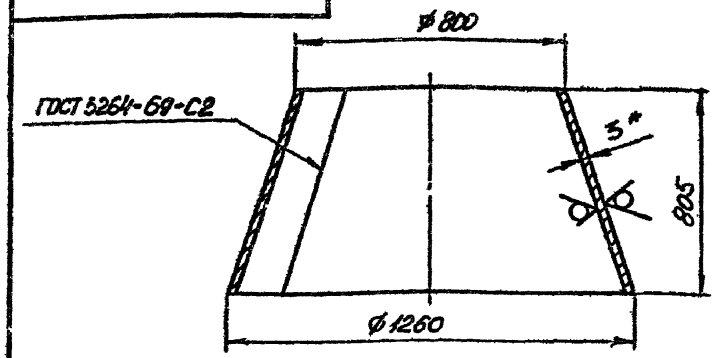

РАЗВЕРТКА

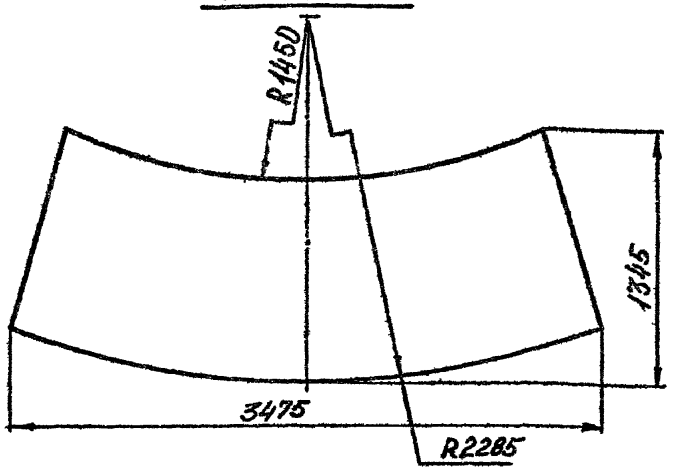

1. * Размер для справок.
2. Предельные отклонения размеров: валов – по B_7; остальных – по CM_8.

Изм.	Лист	№ докум.	Подпись	Дата	ЭИ.10.02.02			
Разраб.		Хунцария			Конус	Лит.	Масса	Масштаб
Пров.		Зисьман				И	63	1:20
Т.контр.		Зисьман				Лист	Листов 1	
Н.контр.		Ушакова			Лист В 3.0 ГОСТ 19903-74 Ст3 ГОСТ 16523-70	ГОССТРОЙ СССР ГОСХИМПРОЕКТ г. Москва		
Утв.								

Формат А1

Ф3-61

ЭИ.10.02.03

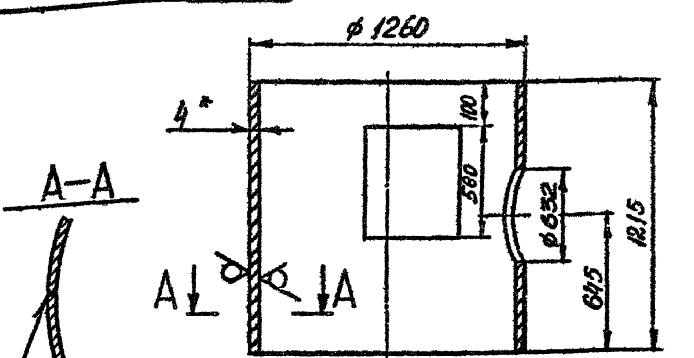

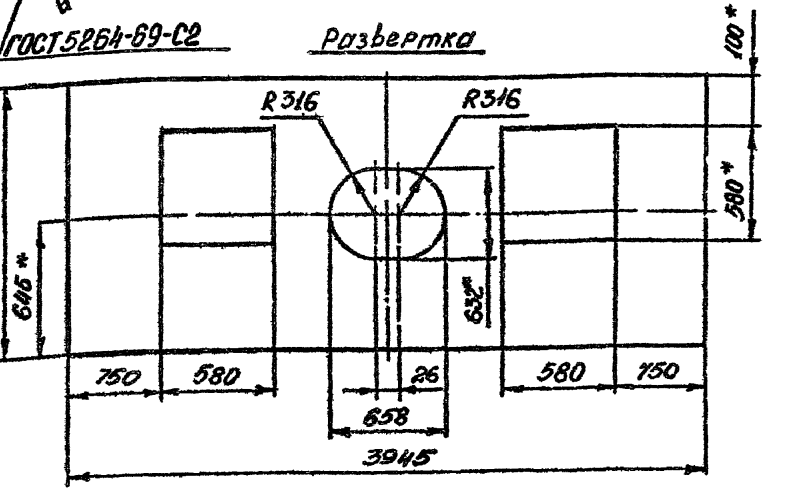

1. * Размер для справок.
2. Предельные отклонения размеров: отверстий – по A_7; валов – по B_7; остальных – по CM_8.

Изм.	Лист	№ докум.	Подпись	Дата	ЭИ.10.02.03			
Разраб.		Хунцария			Обечайка	Лит.	Масса	Масштаб
Пров.		Зисьман				И	116	1:10
Т.контр.		Зисьман				Лист	Листов 1	
Н.контр.		Ушакова			Лист В 4.0 ГОСТ 19903-74 Ст5 ГОСТ 14637-69	ГОССТРОЙ СССР ГОСХИМПРОЕКТ г. Москва		
Утв.								

Формат А1

Инв.№ подл. | Подпись и дата | Взам. инв.№ | Инв.№ дубл. | Подпись и дата

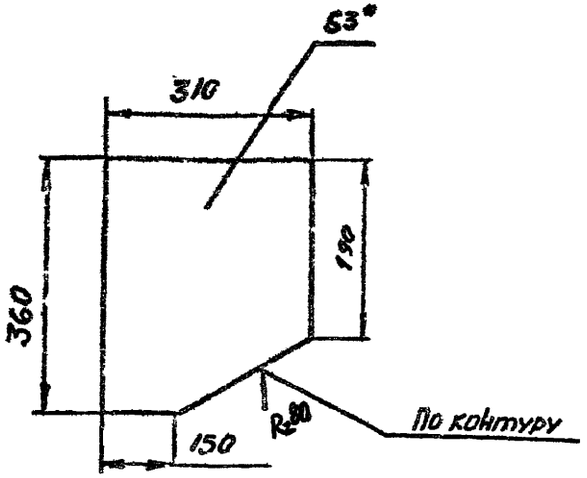

1. * Размер для справок.
2. Предельные отклонения размеров:
   валов – по B_7; остальных – по CM_8.

Изм.	Лист	№ докум.	Подпись	Дата	ЭИ.10.02.04			
Разраб.		Самарина			Косынка	Лит. И	Масса 2,9	Масштаб 1:10
Пров.		Зисьман				Лист	Листов 1	
Т.контр.		Зисьман						
Н.контр.		Ушакова			Лист 3-III	В 3.0 ГОСТ 19903-74 Отз ГОСТ 16523-70	ГОССТРОЙ СССР ГОСХИМПРОЕКТ г. Москва	
Утв.								

Инв.№ подл. | Подпись и дата | Взам. инв.№ | Инв.№ дубл. | Подпись и дата

Формат А1

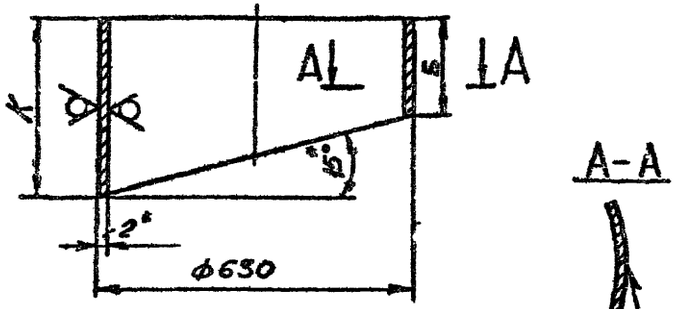

РАЗВЕРТКА

ГОСТ 5264-69-С2

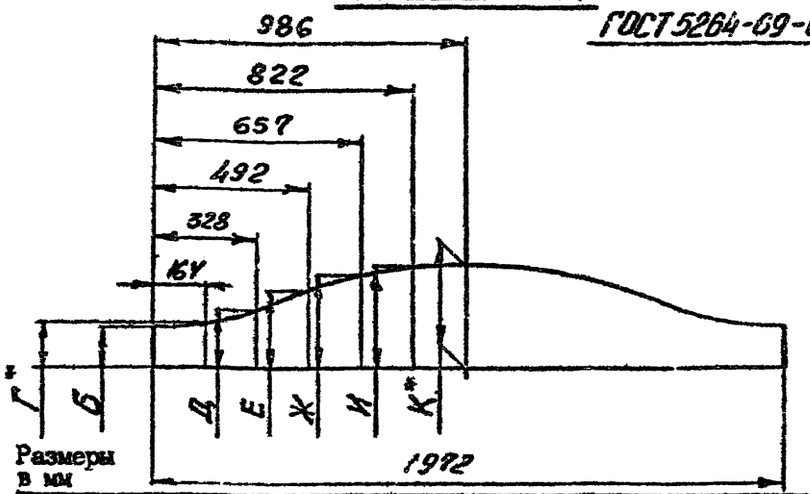

Размеры в мм

Обозначение	Б	Г	Д	Е	Ж	И	К	Масса, кг
ЭИ.10.02.05	85	96	127	170	212	243	255	2,8
-01	145	156	187	230	272	303	315	3,9

1. * Размер для справок.
2. Предельные отклонения размеров: валов – по B_7; остальных – по CM_8.

Изм.	Лист	№ докум.	Подпись	Дата	ЭИ.10.02.05			
Разраб.		Самарина			Патрубок	Лит. И	Масса см. табл.	Масштаб –
Пров.		Зисьман				Лист	Листов 1	
Т.контр.		Зисьман						
Н.контр.		Ушакова			Лист 3-III	В 2.0 ГОСТ 19903-74 Отз ГОСТ 16523-76	ГОССТРОЙ СССР ГОСХИМПРОЕКТ г. Москва	
Утв.								

Инв.№ подл. | Подпись и дата | Взам. инв.№ | Инв.№ дубл. | Подпись и дата

Формат А1

ЭИ.10.02.06

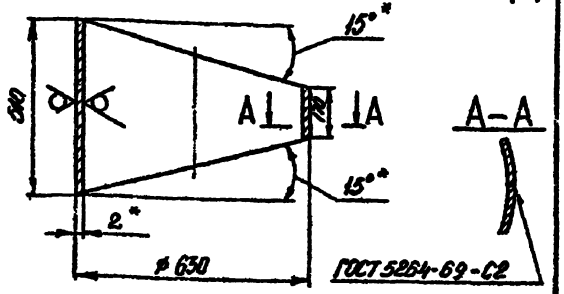

РАЗВЕРТКА

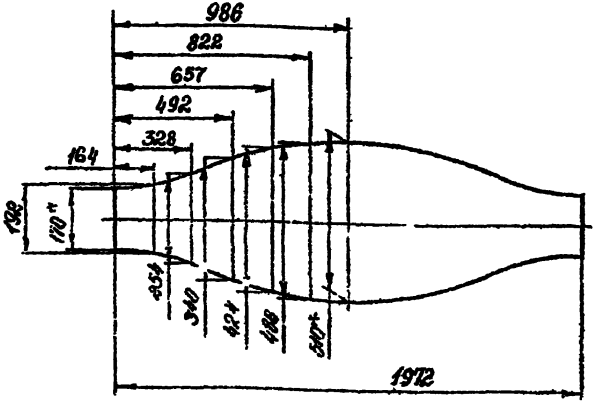

1. *Размер для справок.
2. Предельные отклонения размеров: валов – по B_7; остальных – по $СМ_3$.

Изм.	Лист	№ докум.	Подпись	Дата
Разраб.	Самарина			
Пров.	Лисьман			
Т.контр.	Лисьман			

ЭИ.10.02.06

Патрубок

Лит.	Масса	Масштаб
И	5,6	1:10

Лист | Листов 1

Лист В 2.0 ГОСТ 19903-74
3-Ш Ст3 ГОСТ 16523-70

ГОССТРОЙ СССР
ГОСХИМПРОЕКТ
г. Москва

Подпись и дата | Инв.№ дубл. | Взам. инв.№ | Подпись и дата | Инв.№ подл.

ЭИ.10.02.09

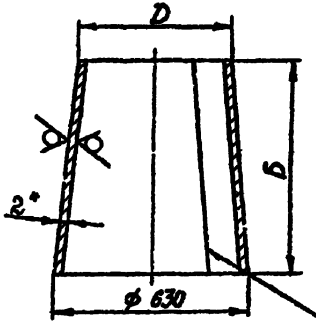

РАЗВЕРТКА

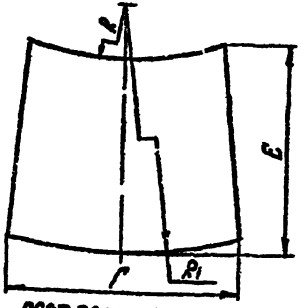

ГОСТ 5264-69-С2

Размеры в мм

Обозначение	Б	Г	D	E	R	R_1	Масса, кг
ЭИ.10.02.09	730	1860	370	895	1046	1788	18,5
-01	665	1825	336	852	772	1455	16,3
-02	595	1750	302	802	565	1180	14,3
-03	565	1710	288	780	492	1085	13,5
-04	545	1675	276	765	442	1015	13
-05	520	1635	264	746	395	945	12

1. *Размер для справок.
2. Предельные отклонения размеров: валов – по B_7; остальных – по $СМ_3$.

Изм.	Лист	№ докум.	Подпись	Дата
Разраб.	Самарина			
Пров.	Лисьман			
Т.контр.	Лисьман			

ЭИ.10.02.09

Конус

Лит.	Масса	Масштаб
И	см. табл.	–

Лист | Листов 1

Лист В 2.0 ГОСТ 19903-74
3-Ш Ст3 ГОСТ 16523-70

ГОССТРОЙ СССР
ГОСХИМПРОЕКТ
г. Москва

Подпись и дата | Инв.№ дубл. | Взам. инв.№ | Подпись и дата | Инв.№ подл.

Формат	Зона	Поз.	Обозначение	Наименование	Кол.	Примечание
				Документация		
II			ЭИ.10.03.00 СБ	Сборочный чертеж		
				Детали		
II		I	ЭИ.10.02.01-03	Фланец	I	
				Переменные данные для исполнений		
				ЭИ.10.03.00		
				Детали		
II		2	ЭИ.10.03.01	Конус	I	
II		3	ЭИ.10.03.02	Фланец	I	
				ЭИ.10.03.00-01		
				Детали		
		2	ЭИ.10.03.01-01	Конус	I	
		3	ЭИ.10.03.02-01	Фланец	I	

Инв.№ подл. | Подпись и дата | Взам.инв.№ | Инв.№ дубл. | Подпись и дата

Изм.	Лист	№ докум.	Подп.	Дата
Разраб.		Лунцария		
Пров.		Зисьман		
Н.контр.		Ушакова		
Утв.				

ЭИ.10.03.00

Конфузор

Лит.	Лист	Листов
И	1	2

ГОССТРОЙ СССР
ГОСХИМПРОЕКТ
г. Москва

Формат А1

Формат	Зона	Поз.	Обозначение	Наименование	Кол.	Примечание
				ЭИ.10.03.00-02		
				Детали		
		2	ЭИ.10.03.01-02	Конус	I	
		3	ЭИ.10.03.02-02	Фланец	I	
				ЭИ.10.03.00-03		
				Детали		
		2	ЭИ.10.03.01-03	Конус	I	
		3	ЭИ.10.03.02-03	Фланец	I	
				ЭИ.10.03.00-04		
				Детали		
		2	ЭИ.10.03.01-04	Конус	I	
		3	ЭИ.10.03.02-04	Фланец	I	
				ЭИ.10.03.00-05		
				Детали		
		2	ЭИ.10.03.01-05	Конус	I	
		3	ЭИ.10.03.02-05	Фланец	I	

Инв.№ подл. | Подпись и дата | Взам.инв.№ | Инв.№ дубл. | Подпись и дата

Изм.	Лист	№ докум.	Подп.	Дата

ЭИ.10.03.00

Лист 2

Формат А1

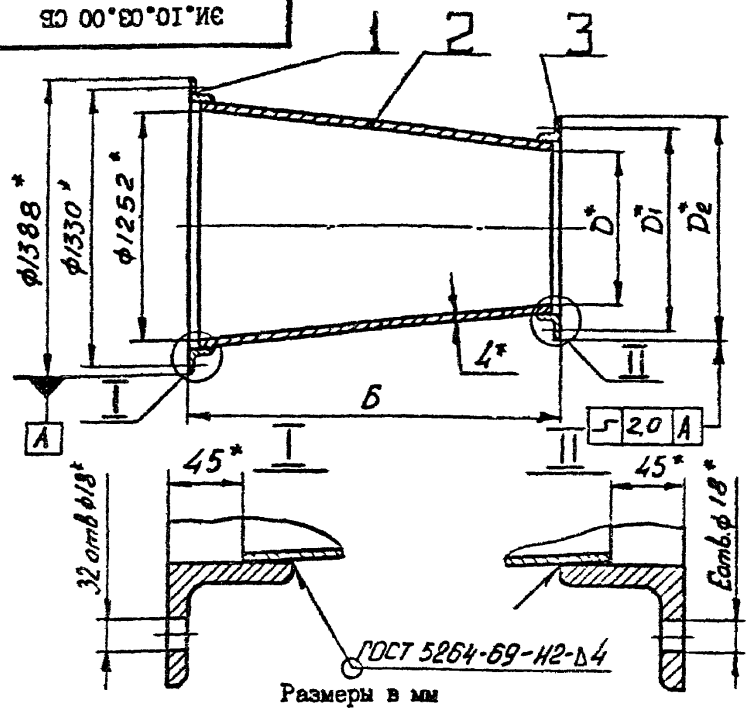

Размеры в мм

Обозначение	Б	D	D_1	D_2	E	Масса, кг
ЭИ.10.03.00	915	820	900	956	24	111
-01	830	742	820	878	24	96
-02	745	666	740	802	20	87
-03	710	632	710	768	20	82
-04	680	607	680	744	20	78
-05	645	584	660	720	20	74

1. *Размеры для справок.
2. Предельные отклонения размеров:
   валов – по B_7; остальных – по CM_8.

Изм.	Лист	№ докум.	Подпись	Дата	ЭИ.10.03.00 СБ			
Разраб.		Хунцария			Конфузор Сборочный чертеж	Лит.	Масса	Масштаб
Пров.		Зисьман				И	см.	–
Т.контр.		Зисьман				Лист	Листов 1	
Н.контр.		Ушакова				ГОССТРОЙ СССР ГОСХИМПРОЕКТ г. Москва		
Утв.								

Подпись и дата | Инв.№ дубл. | Взам. инв.№ | Подпись и дата | Инв.№ подл.

Формат 11

РИС 1

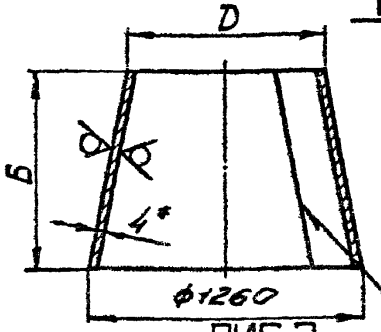

РАЗВЕРТКА

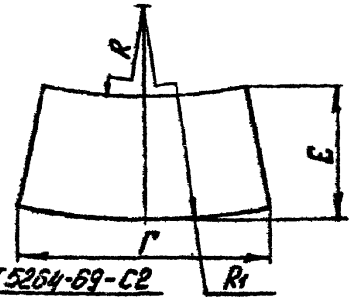

РИС 2

развертка

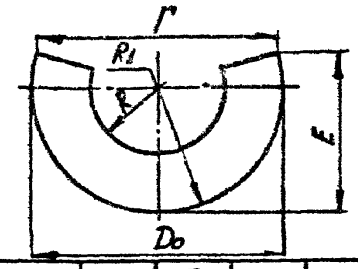

Размеры в мм

Обозначения	Рис.	Б	Г	D_o	D	E	R	R_1	Масса, кг
ЭИ.10.03.01	I	825	3540	-	828	1340	1625	2480	84
-01	I	740	3290	-	750	1330	1145	1930	70
-02	I	655	2945	-	674	1305	820	1535	62
-03	I	620	2770	-	640	1285	710	1405	58
-04	I	590	2615	-	615	1270	635	1310	54
-05	2	555	2435	2440	592	1275	570	1220	50

1. *Размер для справок.
2. Предельные отклонения размеров:
   валов – по B_7; остальных – по CM_8.

Изм.	Лист	№ докум.	Подпись	Дата	ЭИ.10.03.01			
Разраб.		Хунцария			Конус	Лит.	Масса	Масштаб
Пров.		Зисьман				И	см.	–
Т.контр.		Зисьман				Лист	Листов 1	
Н.контр.		Ушакова			Лист В 4,0 ГОСТ 19903-74 / СТ.3 ГОСТ 14637-69	ГОССТРОЙ СССР ГОСХИМПРОЕКТ г. Москва		
Утв.								

Подпись и дата | Инв.№ дубл. | Взам. инв.№ | Подпись и дата | Инв.№ подл.

Формат 11

ЭИ.10.03.02

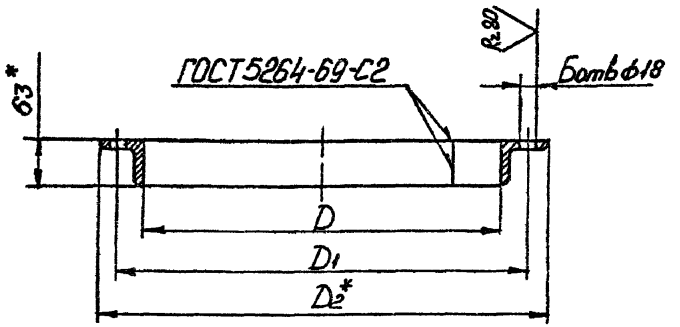

Размеры в мм

Обозначение	Б	D	D_1	D_2	Длина развертки	Масса, кг
ЭИ.10.03.02	24	830	900±1,4	956	2714	10,6
-01	24	752	820±1,4	878	2468	9,6
-02	20	676	740±1,4	802	2230	8,7
-03	20	642	710±1,4	768	2122	8,3
-04	20	618	680±1,4	744	2046	8,0
-05	20	594	660±1,4	720	1972	7,8

1. * Размеры для справок.
2. Предельные отклонения размеров:
   отверстий – по A_7.

Изм.	Лист	№ докум.	Подпись	Дата
Разраб.		Хунцария		
Пров.		Зисьман		
Т.контр.		Зисьман		
Н.контр.		Ушакова		
Утв.				

ЭИ.10.03.02

Фланец

Лит.	Масса	Масштаб
И	см. табл.	–
Лист	Листов 1	

Уголок Б-63х63х4 ГОСТ8509-72 / Ст.3 ГОСТ 535-58

ГОССТРОЙ СССР ГОСХИМПРОЕКТ г. Москва

Формат 11

Подпись и дата | Инв.№ дубл. | Взам. инв.№ | Подпись и дата | Инв.№ подл.

Формат	Зона	Поз.	Обозначение	Наименование	Кол.	Примечание
				Документация		
II			ЭИ.10.04.00 СБ	Сборочный чертеж		
				Переменные данные для исполнений		
				ЭИ.10.04.00		
				Детали		
II		1	ЭИ.10.03.02	Фланец	1	
II		2	ЭИ.10.04.01	Конус	1	
II		3	ЭИ.10.04.02	Фланец	1	
				ЭИ.10.04.00-01		
				Детали		
		1	ЭИ.10.03.02-01	Фланец	1	
		2	ЭИ.10.04.01-01	Конус	1	
		3	ЭИ.10.04.02-01	Фланец	1	
				ЭИ.10.04.00-02		
				Детали		
		1	ЭИ.10.03.02-02	Фланец	1	

Подпись и дата | Инв.№ дубл. | Взам. инв.№ | Подпись и дата | Инв.№ подл.

Изм.	Лист	№ докум.	Подп.	Дата
Разраб.		Хунцария		
Пров.		Зисьман		
Н.контр.		Ушакова		
Утв.				

ЭИ.10.04.00

Камера

Лит.	Лист	Листов
И	1	2

ГОССТРОЙ СССР ГОСХИМПРОЕКТ г. Москва

Формат 11

Формат	Зона	Поз.	Обозначение	Наименование	Кол.	Примечание
		2	ЭИ.I0.04.0I-02	Конус	I	
		3	ЭИ.I0.04.02-02	Фланец	I	
				ЭИ.I0.04.00-03		
				Детали		
		I	ЭИ.I0.03.02-03	Фланец	I	
		2	ЭИ.I0.04.0I-03	Конус	I	
		3	ЭИ.I0.04.02-03	Фланец	I	
				ЭИ.I0.04.00-04		
				Детали		
		I	ЭИ.I0.03.02-04	Фланец	I	
		2	ЭИ.I0.04.0I-04	Конус	I	
		3	ЭИ.I0.04.02-04	Фланец	I	
				ЭИ.I0.04.00-05		
				Детали		
		I	ЭИ.I0.03.02-05	Фланец	I	
		2	ЭИ.I0.04.0I-05	Конус	I	
		3	ЭИ.I0.04.02-05	Фланец	I	

Взам.инв.№ | Инв.№ дубл. | Подпись и дата | Инв.№ подл.

Изм. Лист № докум. Подпись Дата

ЭИ.I0.04.00 Лист 2

Формат 11

ЭИ.I0.04.00 СБ

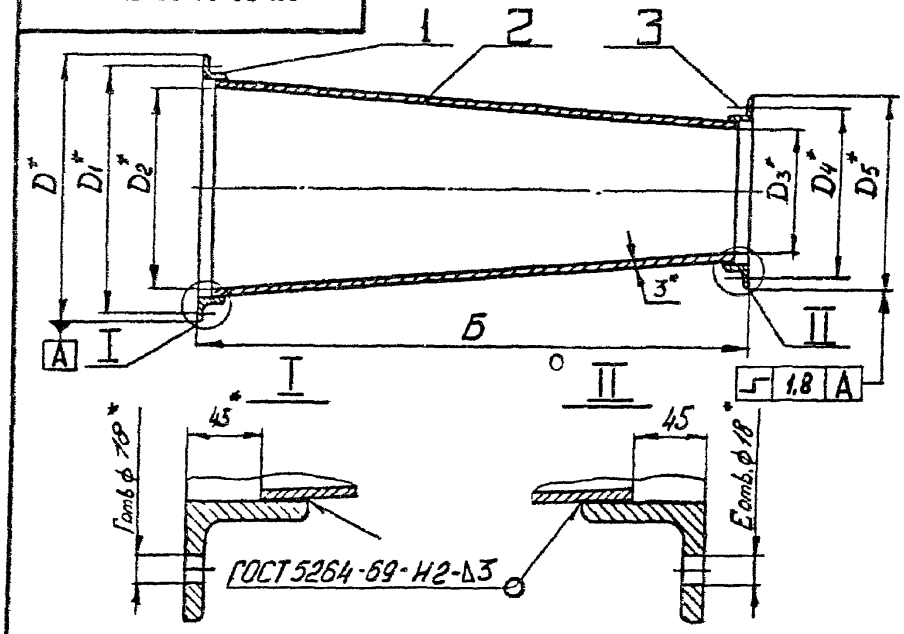

Размеры в мм

Обозначение	Б	Г	D	D_1	D_2	D_3	D_4	D_5	Е	Масса, кг
ЭИ.I0.04.00	2310	24	956	900	822	656	730	790	20	I40
-0I	2100	24	878	820	744	596	670	730	20	II7
-02	I870	20	802	740	668	532	6I0	666	I6	95
-03	I790	20	768	7I0	634	508	590	642	I6	86
-04	I700	20	744	680	609	486	560	620	I6	80
-05	I625	20	720	660	586	462	540	596	I6	74

I. * Размеры для справок.

2. *Предельные отклонения размеров:* валов по - B_7; остальных - по CM_8.

Подпись и дата | Инв.№ дубл. | Взам.инв.№ | Подпись и дата | Инв.№ подл.

Изм.	Лист	№ докум.	Подпись	Дата	ЭИ.I0.04.00 СБ		
Разраб.		Хунцария			Сборочный чертеж	Лит. И	Масса см. табл.	Масштаб -
Пров.		Зисьман				Лист	Листов 1	
Т.контр		Зисьман				ГОССТРОЙ СССР ГОСХИМПРОЕКТ г. Москва		
Н.контр		Ушакова						
Утв.								

Формат 11

ЭИ.10.04.01

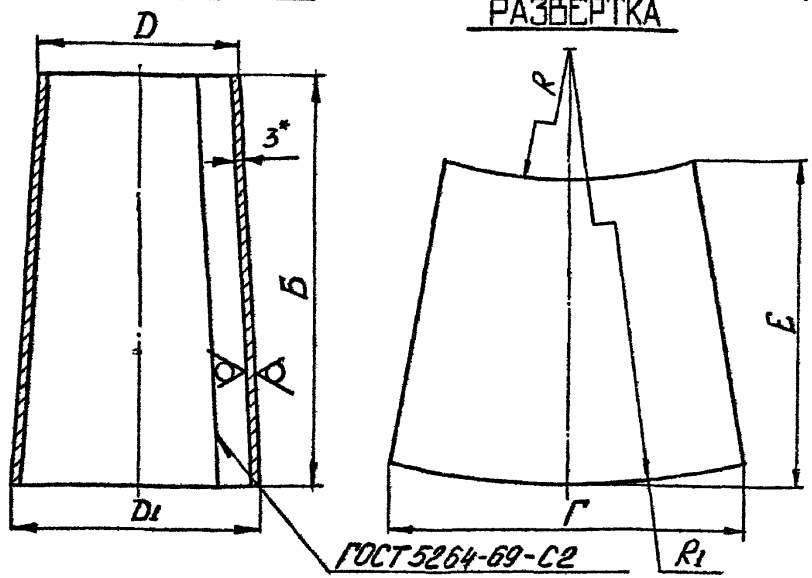

Размеры в мм

Обозначение	Б	Г	D	D_1	Е	R	R_1	Масса, кг
ЭИ.10.04.01	2220	2590	662	828	2280	8815	11040	121
-01	2010	2340	602	750	2065	8140	10150	100
-02	1780	2100	538	674	1830	7000	8790	79
-03	1700	1995	514	640	1750	6900	8600	71
-04	1610	1918	492	615	1658	6400	8020	65
-05	1535	1845	468	592	1582	5760	7300	60

1. *Размеры для справок.
2. Предельные отклонения размеров:
   валов – по B_7; остальных – по CM_8.

Изм.	Лист	№ докум.	Подпись	Дата	ЭИ.10.04.01			
Разраб.		Хунцария			Конус	Лит. И	Масса см. табл.	Масштаб –
Пров.		Зисьман				Лист	Листов	
Т.контр.		Зисьман						
Н.контр.		Ушакова			Лист Б 3.0 ГОСТ 19903-74 / 3-Ш Ст3 ГОСТ 16523-70	ГОССТРОЙ СССР ГОСХИМПРОЕКТ г. Москва		
Утв.								

Формат А1

Подпись и дата | Инв.№ дубл. | Взам. инв.№ | Подпись и дата | Инв.№ подл.

ЭИ.10.04.02

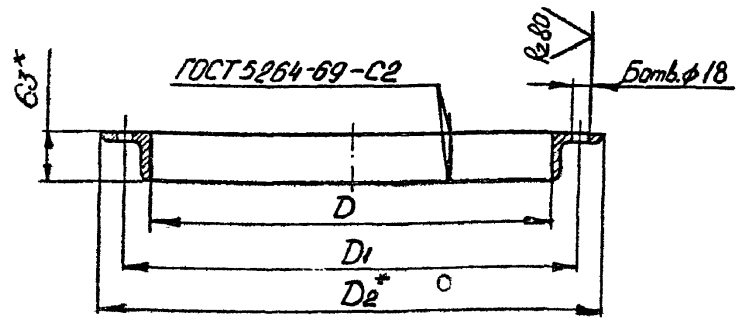

Размеры в мм

Обозначение	Б	D	D_1	D_2	Длина развертки	Масса, кг
ЭИ.10.04.02	20	664	730±1,4	790	2192	8,5
-01	20	604	670±1,4	730	2005	7,8
-02	16	540	610±1,4	666	1802	7,0
-03	16	516	590±1,4	642	1726	6,8
-04	16	494	560±1,4	620	1658	6,5
-05	16	470	540±1,4	596	1582	6,2

1. *Размеры для справок.
2. Предельные отклонения размеров:
   отверстий – по A_7.

Изм.	Лист	№ докум.	Подпись	Дата	ЭИ.10.04.02			
Разраб.		Хунцария			Фланец	Лит. И	Масса см. табл.	Масштаб –
Пров.		Зисьман				Лист	Листов 1	
Т.контр.		Зисьман						
Н.контр.		Ушакова			Уголок Б-63х63х4 ГОСТ 8509-72 / Ст3 ГОСТ 535-58	ГОССТРОЙ СССР ГОСХИМПРОЕКТ г. Москва		
Утв.								

Формат А1

Подпись и дата | Инв.№ дубл. | Взам. инв.№ | Подпись и дата | Инв.№ подл.

Формат	Зона	Поз.	Обозначение	Наименование	Кол	Примечание
				Документация		
II			ЭИ.I0.05.00 СБ	Сборочный чертеж		
				Детали		
II		I	ЭИ.I0.05.0I	Проушина	I2	
				Переменные данные для исполнений		
				ЭИ.I0.05.00		
				Детали		
II		2	ЭИ.I0.04.02	Фланец	I	
II		3	ЭИ.I0.05.02	Конус	I	
				ЭИ.I0.05.00-0I		
				Детали		
		2	ЭИ.I0.04.02.0I	Фланец	I	
		3	ЭИ.I0.05.02-0I	Конус	I	

Подпись и дата | Инв.№ дубл. | Взам.инв.№ | Подпись и дата | Инв.№ подл.

Изм.	Лист	№ докум.	Подп.	Дата
Разраб.		Кунцерия		
Пров.		Зисьман		
Н.контр.		Ушакова		
Утв.				

ЭИ.I0.05.00

Диффузор

Лит.	Лист	Листов
И1	1	2

ГОССТРОЙ СССР
ГОСХИМПРОЕКТ
г. Москва

Формат А2

Формат	Зона	Поз.	Обозначение	Наименование	Кол	Примечание
				ЭИ.I0.05.00-02		
				Детали		
		2	ЭИ.I0.04.02-02	Фланец	I	
		3	ЭИ.I0.05.02-02	Конус	I	
				ЭИ.I0.05.00-03		
				Детали		
		2	ЭИ.I0.04.02-03	Фланец	I	
		3	ЭИ.I0.05.02-03	Конус	I	
				ЭИ.I0.05.00-04		
				Детали		
		2	ЭИ.I0.04.02-04	Фланец	I	
		3	ЭИ.I0.05.02-04	Конус	I	
				ЭИ.I0.05.00-05		
				Детали		
		2	ЭИ.I0.04.02-05	Фланец	I	
		3	ЭИ.I0.05.02-05	Конус	I	

Подпись и дата | Инв.№ дубл. | Взам.инв.№ | Подпись и дата | Инв.№ подл.

Изм.	Лист	№ докум.	Подп.	Дата

ЭИ.I0.05.00

Лист 2

Формат А1

ф3-61

ЭИ.10.05.00 СБ

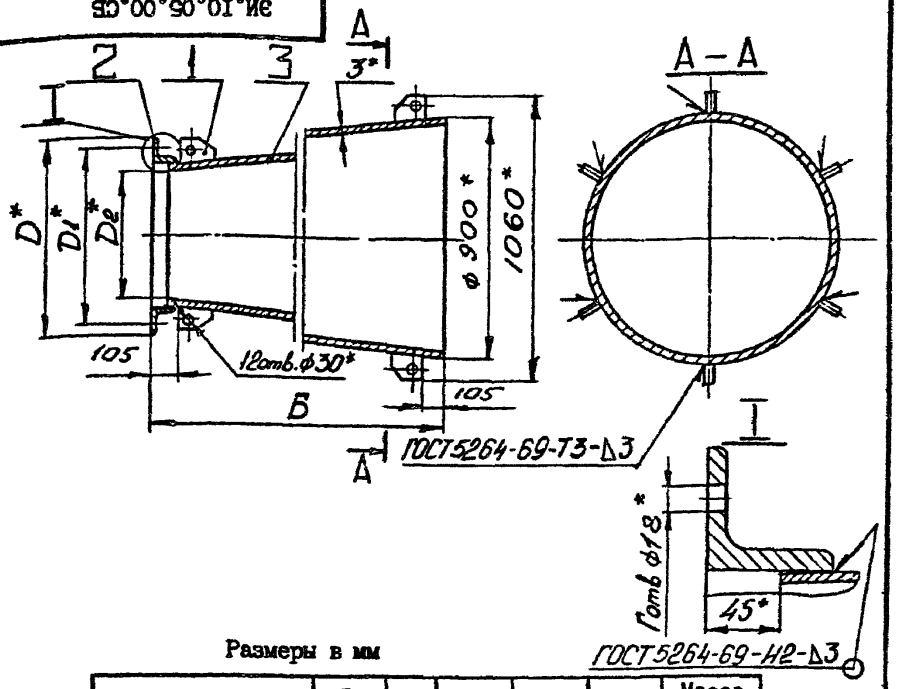

Размеры в мм

Обозначение	Б	D	D_1	D_2	E	Масса, кг
ЭИ.10.05.00	3450	790	730	656	20	222
-01	4050	730	670	596	20	248
-02	4680	666	610	532	16	274
-03	4930	642	590	508	16	283
-04	5150	620	560	486	16	292
-05	5380	596	540	462	16	300

1. * Размеры для справок.
2. Предельные отклонения размеров: валов – по B_7; остальные – по CM_8.

Изм.	Лист	№ докум.	Подпись	Дата	ЭИ.10.05.00 СБ			
Разраб.		Хунцария			ДИФФУЗОР Сборочный чертеж	Лит.	Масса	Масштаб
Пров.		Зисьман				И	см. табл.	–
Т.контр.		Зисьман				Лист	Листов 1	
Н.контр.		Уваткова				ГОССТРОЙ СССР ГОСХИМПРОЕКТ г. Москва		
Утв.								

Подпись и дата | Инв.№ дубл | Взам. инв.№ | Подпись и дата | Инв.№ подл.

Формат А1

ф3-61

ЭИ.10.05.02

Rz80

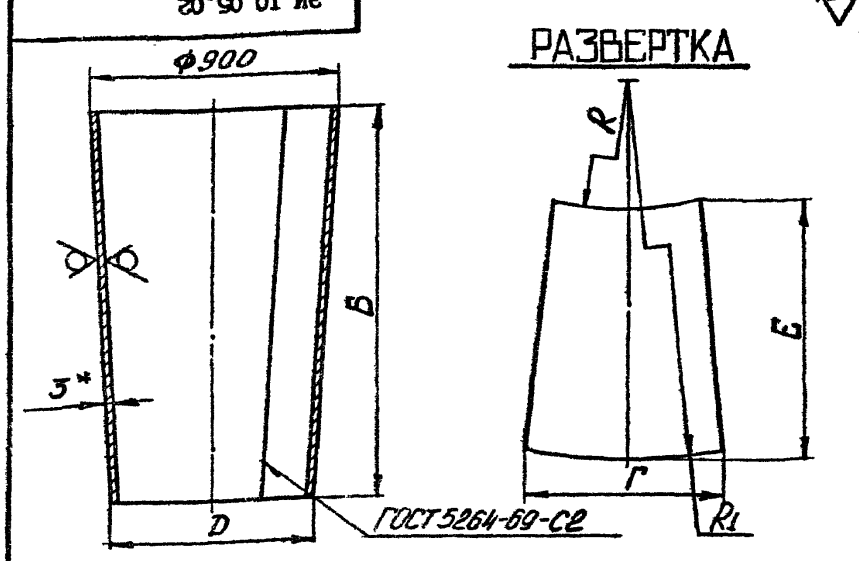

Размеры в мм

Обозначение	Б	Г	D	E	R	R_1	Масса, кг
ЭИ.10.05.02	3405	3120	662	3490	6645	10055	209
-01	4005	3120	602	4080	6030	10040	236
-02	4635	3115	538	4705	5375	10015	262
-03	4885	3115	514	4955	5140	10035	272
-04	5105	3115	492	5170	4920	10030	281
-05	5335	3120	468	5400	4670	10010	290

1. * Размер для справок.
2. Предельные отклонения размеров: валов – по B_7 ; остальных – по CM_8.

Изм.	Лист	№ докум.	Подпись	Дата	ЭИ.10.05.02			
Разраб.		Хунцария			КОНУС	Лит.	Масса	Масштаб
Пров.		Зисьман				И	см. табл.	–
Т.контр.		Зисьман				Лист	Листов 1	
Н.контр.		Уланова			Лист В 3.0 ГОСТ 19903-74 3-III Ст.3 ГОСТ 16523-70	ГОССТРОЙ СССР ГОСХИМПРОЕКТ г. Москва		
Утв.								

Подпись и дата | Инв.№ дубл | Взам. инв.№ | Подпись и дата | Инв.№ подл.

Формат А1

ЭИ.10.05.01

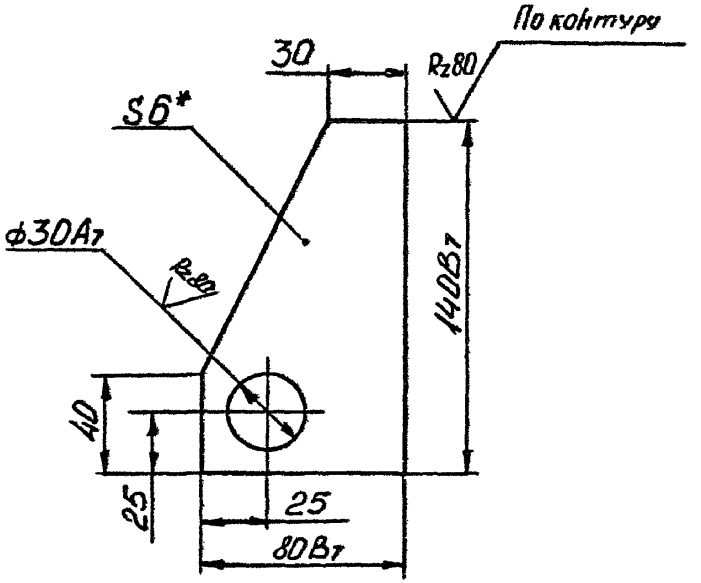

1. * Размер для справок.
2. Неуказанные предельные отклонения размеров – по $СМ_8$.

Изм.	Лист	№ докум.	Подпись	Дата	ЭИ.10.05.01			
Разраб.		Хунцария			ПРОУШИНА	Лит. И	Масса 0,39	Масштаб 1 : 2
Пров.		Зисьман				Лист	Листов	
Т.контр.		Зисьман						
Н.контр.		Ушакова			В 6.0 ГОСТ 19903-74 Ст.3 ГОСТ 14637-69	ГОССТРОЙ СССР ГОСХИМПРОЕКТ г. Москва		
Утв.								

Подпись и дата | Инв.№ дубл | Взам. инв.№ | Подпись и дата | Инв.№ подл

Формат А1

ЭИ.10.00.01

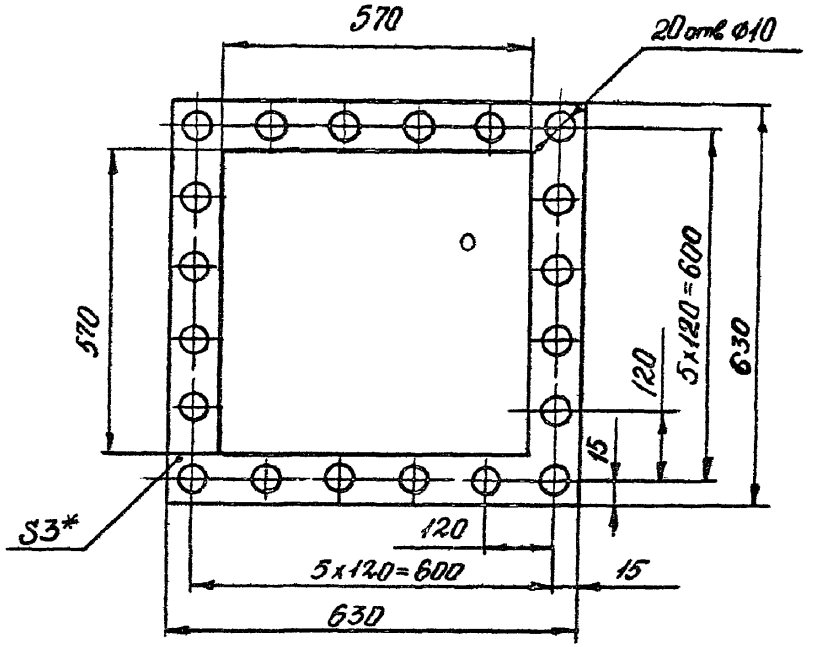

1. * Размер для справок.
2. Размеры, обеспеч. технологией.

Изм.	Лист	№ докум.	Подпись	Дата	ЭИ.10.00.01			
Разраб.		Хунцария			ПРОКЛАДКА	Лит. И	Масса 0,45	Масштаб 1:10
Пров.		Зисьман				Лист	Листов 1	
Т.контр.		Зисьман						
Н.контр.		Ушакова			Резина-пластина ЭМ-С ГОСТ 7338-77	ГОССТРОЙ СССР ГОСХИМПРОЕКТ г. Москва		
Утв.								

Подпись и дата | Инв.№ дубл | Взам. инв.№ | Подпись и дата | Инв.№ подл

Формат А1

gost.e-ecolog.ru