ТИПОВЫЕ КОНСТРУКЦИИ, ИЗДЕЛИЯ И УЗЛЫ ЗДАНИЙ И СООРУЖЕНИЙ

СЕРИЯ 1.494-35

ЭЖЕКТОРЫ НИЗКОГО ДАВЛЕНИЯ ПРОИЗВОДИТЕЛЬНОСТЬЮ 6000 м³/час

ВЫПУСК 6

РАБОЧИЕ ЧЕРТЕЖИ

РАЗРАБОТАНЫ ГПИ ГОСХИМПРОЕКТ
ГОССТРОЯ СССР

ГЛАВНЫЙ ИНЖЕНЕР ИНСТИТУТА С.Н. НИКИТИН

ГЛАВНЫЙ ИНЖЕНЕР ПРОЕКТА Д.Е. ТАЙЦ

УТВЕРЖДЕНЫ И ВВЕДЕНЫ В ДЕЙСТВИЕ
С 20.10.1978 г. ГЛАВПРОМСТРОЙПРОЕКТОМ
ГОССТРОЯ СССР

ПРИКАЗОМ № 56 от 13.10. 1978 г.

Инв. N-15516-07
Цена: 0-75

gost.e-ecolog.ru

Госстрой СССР
Тбилисский филиал ЦИТП
Типовой проект (серия)
№ 1.494-35 в 6
Заказ № 905 ÷ 909
Цена ...0... руб...75...коп
Тираж...5000...
Дата «24» ...5...1979 г.

СОДЕРЖАНИЕ

№ п/п	Обозначение	Наименование	№ листа
I	ЭИ.06.00.00	Эжектор 6000 Спецификация л.I	2
2	ЭИ.06.00.00	Эжектор 6000 Спецификация л.2	2
3	ЭИ.06.00.00	Эжектор 6000 Спецификация л.3	3
4	ЭИ.06.00.00	Эжектор 6000 Спецификация л.4	3
5	ЭИ.06.00.00 СБ	Эжектор 6000 Сборочный чертеж л.I	4
6	ЭИ.06.00.00 СБ	Эжектор 6000 Сборочный чертеж л.2	5
7	ЭИ.06.0I.00	Крышка Спецификация	6
8	ЭИ.06.00.02	Прокладка	6
9	ЭИ.06.0I.00 СБ	Крышка Сборочный чертеж	7
I0	ЭИ.06.0I.0I	Лист	7
II	ЭИ.06.02.00	Корпус Спецификация л.I	8
I2	ЭИ.06.02.00	Корпус Спецификация л.2	8
I3	ЭИ.06.02.00	Корпус Спецификация л.3	9
I4	ЭИ.06.02.0I	Фланец	9
I5	ЭИ.06.02.00 СБ	Корпус Сборочный чертеж	I0
I6	ЭИ.06.02.00 СБ	Корпус Сборочный чертеж	II
I7	ЭИ.06.02.02	Конус	I2
I8	ЭИ.06.02.03	Обечайка	I2
I9	ЭИ.06.02.04	Косынка	I3
20	ЭИ.06.02.05	Патрубок	I3
2I	ЭИ.06.02.06	Патрубок	I4
22	ЭИ.06.02.09	Конус	I4
23	ЭИ.06.03.00	Конфузор Спецификация л.I	I5
24	ЭИ.06.03.00	Конфузор Спецификация л.2	I5
25	ЭИ.06.03.00 СБ	Конфузор Сборочный чертеж	I6
26	ЭИ.06.03.0I	Конус	I6
27	ЭИ.06.03.02	Фланец	I7
28	ЭИ.06.04.00	Камера Спецификация л.I	I7
29	ЭИ.06.04.00	Камера Спецификация л.2	I8
30	ЭИ.06.04.00 СБ	Камера Сборочный чертеж	I8
3I	ЭИ.06.04.0I	Конус	I9
32	ЭИ.06.04.02	Фланец	I9
33	ЭИ.06.05.00	Диффузор Спецификация л.I	20
34	ЭИ.06.05.00	Диффузор Спецификация л.2	20
35	ЭИ.06.05.00 СБ	Диффузор Сборочный чертеж	2I
36	ЭИ.06.05.02	Конус	2I
37	ЭИ.06.05.0I	Прошивка	22
38	ЭИ.06.00.0I	Прокладка	22

Формат	Зона	Поз.	Обозначение	Наименование	Кол.	Примечание
				Документация		
*)			ЭИ.06.00.00 СБ	Сборочный чертеж		*)I2
			ЭИ.00.00.00 ТУ	Технические условия		Выпуск 0
				Сборочные единицы		
11		I	ЭИ.06.0I.00	Крышка	2	
				Детали		
11		2	ЭИ.06.00.0I	Прокладка	2	
11		3	ЭИ.06.00.02	Прокладка	I	
				Стандартные изделия		
		4		Болт М8х16.58.0I6		
				ГОСТ 7798-70	40	
		5		Шайба 2.8.04.0I6		
				ГОСТ II37I-68	40	
			Переменные данные для исполнений			
				ЭИ.06.00.00		
				Сборочные единицы		
11		6	ЭИ.06.02.00	Корпус	I	
11		7	ЭИ.06.03.00	Конфузор	1	
11		8	ЭИ.06.04.00	Камера	1	
11		9	ЭИ.06.05.00	Диффузор	1	
				Детали		
		I0	ЭИ.06.00.02-01	Прокладка	1	
		II	-02	Прокладка	1	

ЭИ.06.00.00

Эжектор 6000

Лит.	Лист	Листов
[illegible]	1	4

ГОССТРОЙ СССР
ГОСХИМПРОЕКТ

Формат 11

Формат	Зона	Поз.	Обозначение	Наименование	Кол.	Примечание
				Стандартные изделия		
		I2		Болт МI2х30.58.0I6		
				ГОСТ 7798-70	72	
		I3		Гайка МI2.5.0I6		
				ГОСТ 5915-70	72	
		I4		Шайба 2.I2.04.0I6		
				ГОСТ II37I-68	72	
				ЭИ.06.00.00-0I		
				Сборочные единицы		
		6	ЭИ.06.02.00-0I	Корпус	I	
		7	ЭИ.06.03.00-0I	Конфузор	I	
		8	ЭИ.06.04.00-0I	Камера	I	
		9	ЭИ.06.05.00-0I	Диффузор	I	
				Детали		
		I0	ЭИ.06.00.02-03	Прокладка	I	
		II	-04	Прокладка	I	
				Стандартные изделия		
		I2		Болт МI2х30.58.0I6		
				ГОСТ 7798-70	68	
		I3		Гайка МI2.5.0I6		
				ГОСТ 59I5-70	68	
		I4		Шайба 2.I2.04.0I6		
				ГОСТ II37I-68	68	
				ЭИ.06.00.00-02		
				Сборочные единицы		
		6	ЭИ.06.02.00-02	Корпус	I	
		7	ЭИ.06.03.00-02	Конфузор	I	
		8	ЭИ.06.04.00-02	Камера	I	
		9	ЭИ.06.05.00-02	Диффузор	I	

ЭИ.06.00.00

Лист 2

Формат 11

Формат	Зона	Поз.	Обозначение	Наименование	Кол.	Примечание
				Детали		
		I0	ЭИ.06.00.02-05	Прокладка	I	
		II	-06	Прокладка	I	
				Стандартные изделия		
		I2		Болт М12х30.58.016		
				ГОСТ 7798-70	64	
		I3		Гайка М12.5.016		
				ГОСТ 5915-70	64	
		I4		Шайба 2.12.04.016		
				ГОСТ 11371-68	64	
				ЭИ.06.00.00-03		
				Сборочные единицы		
		6	ЭИ.06.02.00-03	Корпус	I	
		7	ЭИ.06.03.00-03	Конфузор	I	
		8	ЭИ.06.04.00-03	Камера	I	
		9	ЭИ.06.05.00-03	Диффузор	I	
				Детали		
		I0	ЭИ.06.00.02-07	Прокладка	I	
		II	-08	Прокладка	I	
				Стандартные изделия		
		I2		Болт М12х30.58.016		
				ГОСТ 7798-70	64	
		I3		Гайка М12.5.016		
				ГОСТ 5915-70	64	
		I4		Шайба 2.12.04.016		
				ГОСТ 11371-68	64	
				ЭИ.06.00.00-04		
				Сборочные единицы		
		6	ЭИ.06.02.00-04	Корпус	1	

Подпись и дата | Инв.№ дубл. | Взам.инв.№ | Подпись и дата | Инв.№ подл.

Изм. Лист № докум. Подп. Дата

ЭИ.06.00.00

Лист 3

Формат А1

Формат	Зона	Поз.	Обозначение	Наименование	Кол.	Примечание
		7	ЭИ.06.03.00-04	Конфузор	I	
		8	ЭИ.06.04.00-04	Камера	I	
		9	ЭИ.06.05.00-04	Диффузор	I	
				Детали		
		I0	ЭИ.06.00.02-09	Прокладка	I	
		II	-I0	Прокладка	I	
				Стандартные изделия		
		I2		Болт М12х30.58.016		
				ГОСТ 7798-70	64	
		I3		Гайка М12.5.016		
				ГОСТ 5915-70	64	
		I4		Шайба 2.12.04.016		
				ГОСТ 11371-68	64	
				ЭИ.06.00.00-05		
				Сборочные единицы		
		6	ЭИ.06.02.00-05	Корпус	I	
		7	ЭИ.06.03.00-05	Конфузор	I	
		8	ЭИ.06.04.00-05	Камера	I	
		9	ЭИ.06.05.00-05	Диффузор	I	
				Детали		
		I0	ЭИ.06.00.02-II	Прокладка	I	
		II	-I2	Прокладка	1	
				Стандартные изделия		
		I2		Болт М12х30.58.016		
				ГОСТ 7798-70	56	
		I3		Гайка М12.5.016		
				ГОСТ 5915-70	56	
		I4		Шайба 2.12.04.016		
				ГОСТ 11371-68	56	

Подпись и дата | Инв.№ дубл. | Взам.инв.№ | Подпись и дата | Инв.№ подл.

Изм. Лист № докум. Подп. Дата

ЭИ.06.00.00

Лист 4

Формат А1

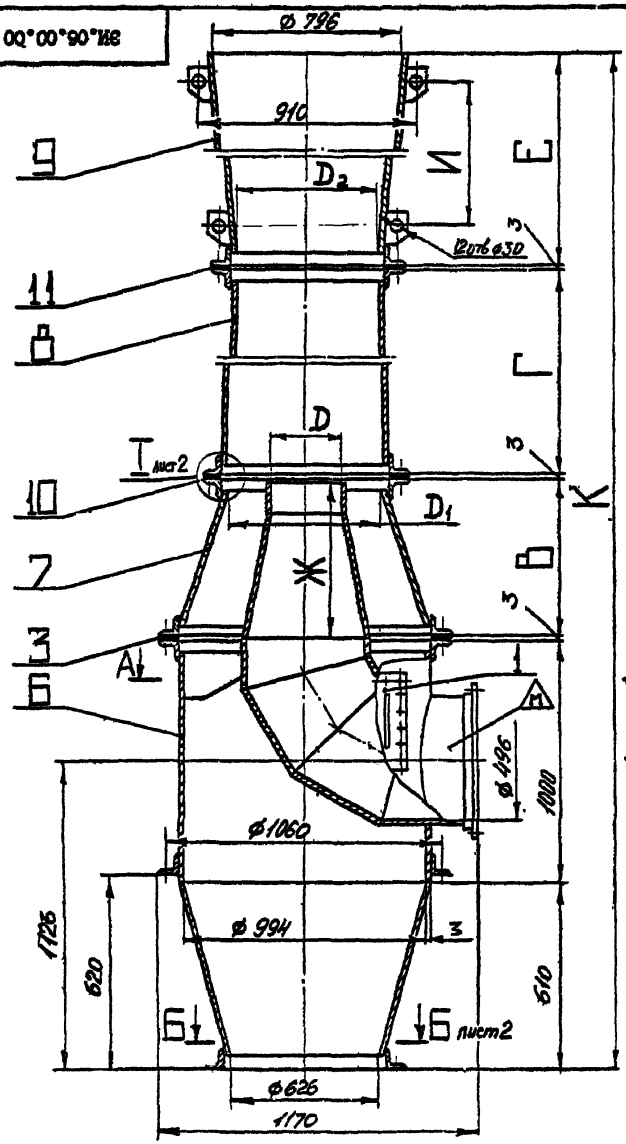

ТЕХНИЧЕСКАЯ ХАРАКТЕРИСТИКА

№ п/п	Наименование	ЭИ-31	ЭИ-32	ЭИ-33	ЭИ-34	ЭИ-35	ЭИ-36
I	Номер эжектора	31	32	33	34	35	36
2	Потери давления во всасывающей сети кгс/м2	5	I0	I5	20	25	30
3	Предельно допустимые потери давления от вентилятора до сопла кгс/м2	29,5	25,9	28,3	35,2	I7,5	I9,5
4	Потери давления в напорной части эжектора кгс/м2	5	5	8	8	8	I0
5	Резервное давление на случай установки шахты кгс/м2	I,22	0,65	2,6	2,23	I,63	2,23
6	Необходимое давление, создаваемое вентилятором кгс/м2	72	87	I22	I50	I50	I82
7	Производительность эжектора м3/час	6000					

ТЕХНИЧЕСКИЕ ТРЕБОВАНИЯ

I. Размер для справок.

2. Антикоррозийное покрытие произвести в зависимости от агрессивности среды в соответствии с "Рекомендациями по выбору антикоррозийной защиты воздуховодов при наличии агрессивной среды", разработанными ГПИ Госхимпроект Госстроя СССР, Москва, I972 г. Утверждены Госстроем СССР.

3. До сборки и монтажа все детали окрасить внутри и снаружи. Выбор окраски произвести при привязке конкретного объекта (например, грунтовка ХС-0I0 2 слоя ГОСТ 9355-60, эмаль ХС-7I0 серая, 3 слоя ГОСТ 9355-60, лак ХС-76 ГОСТ 9355-60 Ш,7/I).

4. Общие технические условия см. "Строительные нормы и правила" СНиП Ш-28-75, раздел 3 "Вентиляция и кондиционирование воздуха".

5. Тип и расчетный напор вентагрегата принимается из "Руководства по подбору центробежных вентиляторов" ГПИ Сантехпроект. Утверждены Госстроем СССР.

6. Маркировать шифр эжектора краской - эмаль ЭП-I55 красная ГОСТ 5465-76, шрифт I4 ПО-I4 ГОСТ 2930-62 (например, "ЭИ-3I").
Шифры эжекторов см. в таблице исполнений.

Таблицу исполнений см. на листе 2.

Изм.	Лист	№ докум.	Подпись	Дата
Разраб.		Хунцария		
Пров.		Зисьман		
Т.контр.		Зисьман		
Н.контр.		Ушакова		
Утв.		Сарзин		

ЭИ.06.00.00 СБ

Эжектор 6000
Сборочный чертеж

Лит.	Масса	Масштаб
И	см. табл.	-

Лист I Листов 2

ГОССТРОЙ СССР
ГОСХИМПРОЕКТ
г. Москва

Формат 12

Инв.№ подл. | Подпись и дата | Взам. инв.№ | Инв.№ дубл. | Подпись и дата

ЭИ.06.00.00 СБ

Размеры в мм

Обозначение	Шифр	В	Г	Д	D_1	D_2	Е	Ж	И	К	Масса, кг
ЭИ.06.00.00	ЭИ-31	710	1790	284	634	508	2930	710	2670	7050	368
-01	ЭИ-32	645	1630	258	574	461	3390	644	3130	7285	365
-02	ЭИ-33	580	1450	231	516	412	3880	580	3620	7530	358
-03	ЭИ-34	550	1385	220	488	392	4080	550	3820	7635	355
-04	ЭИ-35	530	1320	211	470	376	4240	530	3980	7710	354
-05	ЭИ-36	500	1330	200	446	368	4330	502	4070	7780	353

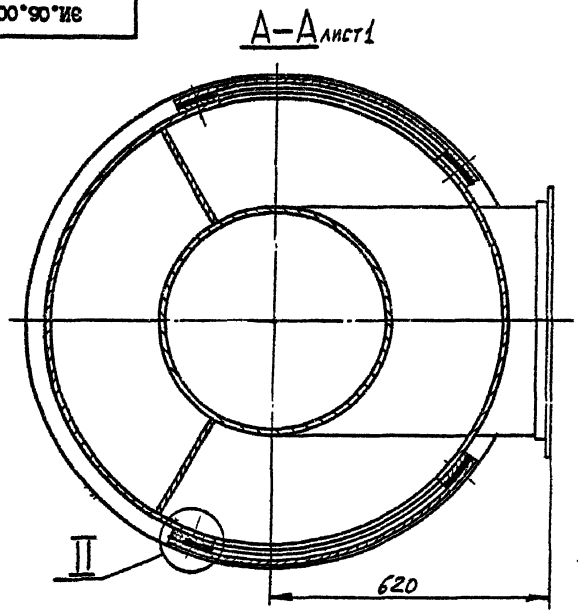

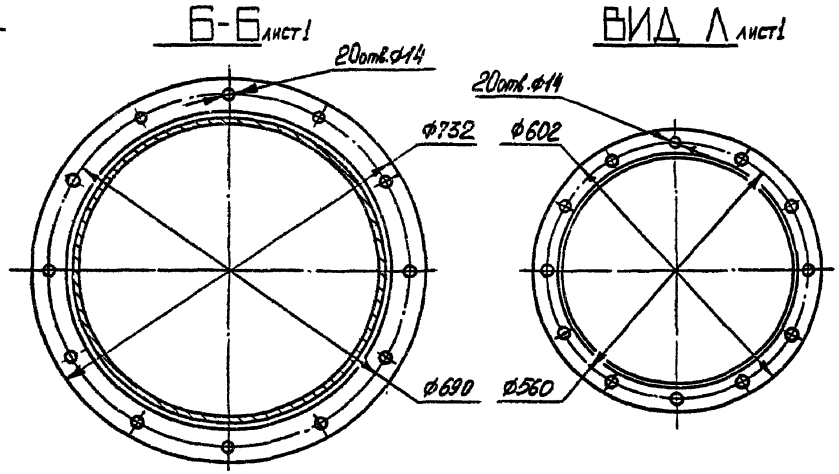

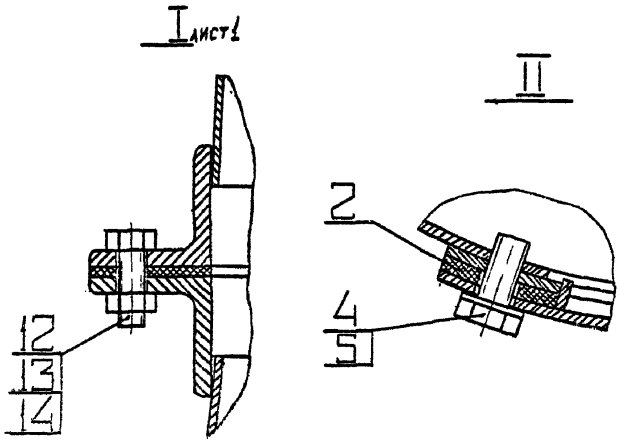

Изм	Лист	№ докум	Подпись	Дата
Разраб		Самарина		
Пров.		Зисьман		
Т контр.		Зисьман		
Н.контр		Ушакова		
Утв		Саввин		

ЭИ.06.00.00 СБ

Эжектор 6000
Сборочный чертеж

Лит.	Масса	Масштаб
И	см. табл.	-

Лист 2 Листов

ГОССТРОЙ СССР
ГОСХИМПРОЕКТ
г. Москва

Формат 12

Подпись и дата | Инв № дубл | Взам. инв № | Подпись и дата | Инв № подл

Формат	Зона	Поз.	Обозначение	Наименование	Кол.	Примечание
				Документация		
II			ЭИ.06.0I.00.СБ	Сборочный чертеж		
				Детали		
II		I	ЭИ.06.0I.0I	Лист	I	
Б4		2	ЭИ.06.0I.02	Планка		
				Полоса 4хI2 ГОСТ I03-76		
				Ст3 ГОСТ 535-58		
				L = 465 B_7	2	0,I8 кг
Б4		3	ЭИ.06.0I.03	Ручка		
				Круг В 6.0 ГОСТ 2590-7I		
				Ст3 ГОСТ 535-58		
				L = 340 B_7	2	0,08 кг

Изм.	Лист	№ докум.	Подп.	Дата	ЭИ.06.0I.00		
Разраб.		Самарина			Крышка	Лит.	Лист	Листов
Пров.		Зисьман				И		I
Н.контр.		Ушакова			ГОССТРОЙ СССР ГОСХИМПРОЕКТ г. Москва			
Утв.								

Подпись и дата | Инв.№ дубл. | Взам. инв.№ | Подпись и дата | Инв.№ подл.

Формат II

20°00°90°ИЕ

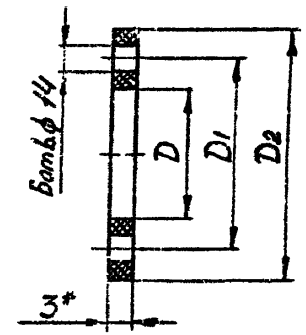

Размеры в мм

Обозначение	Б	D	D_1	D_2	Масса, кг
ЭИ.06.00.02	30	I002	I060	II02	0,8
-0I	20	642	700	742	0,5
-02	I6	5I4	570	6I4	0,4I
-03	20	582	640	682	0,46
-04	I6	468	530	568	0,38
-05	I6	524	580	624	0,42
-06	I2	4I8	480	5I8	0,34
-07	I6	496	550	596	0,4
-08	I2	398	460	498	0,33
-09	I6	478	540	578	0,39
-I0	I2	382	440	482	0,32
-II	I6	454	5I0	554	0,37
-I2	I2	374	430	474	0,3I

I. * Размер для справок.

2. Размеры, обеспеч. технологией.

Изм.	Лист	№ докум.	Подпись	Дата	ЭИ.06.00.02			
Разраб.		Самарина			Прокладка	Лит.	Масса	Масштаб
Пров.		Зисьман				И	См. табл.	-
Т.контр.		Зисьман				Лист	Листов I	
Н.контр.		Ушакова			Резина-пластина ЗМ-С ГОСТ 7338-77	ГОССТРОЙ СССР ГОСХИМПРОЕКТ Москва		
Утв.								

Подпись и дата | Инв.№ дубл. | Взам. инв.№ | Подпись и дата | Инв.№ подл.

Формат I2

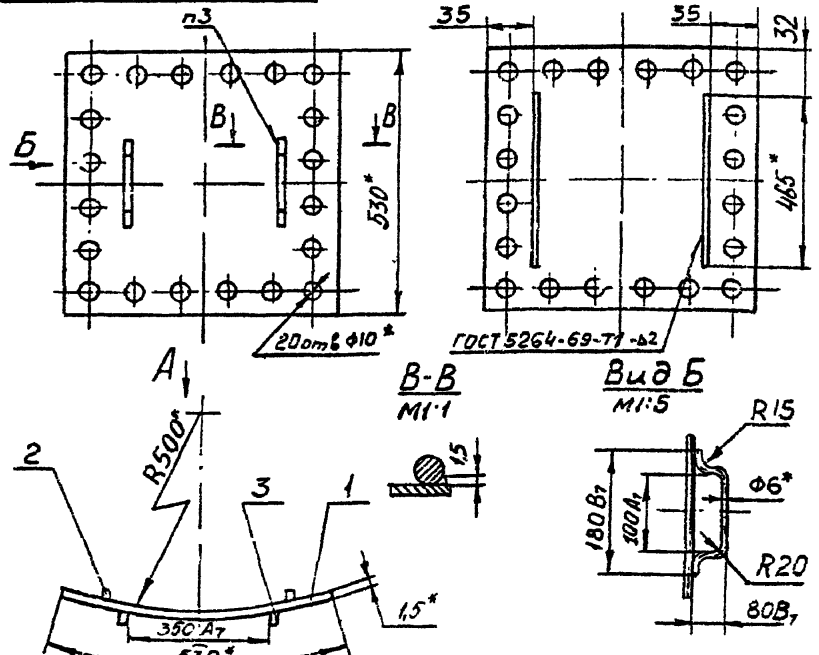

1.* Размеры для справок.
2. Неуказанные предельные отклонения размеров по CM_8.
3. Сварка ручная электродуговая.
4. Шероховатость обработанных поверхностей деталей бе чертежа не ниже R_z 80.

	ЭИ.06.01.00 СБ			
Разраб.		Крышка	Лит	Масса 3,8	Масштаб 1:10
Пров.		Сборочный чертеж	И		
Т.контр.			Лист	Листов 1
Н.контр.			ГОССТРОЙ СССР ГОСХИМПРОЕКТ г. Москва	
Утв.				

Формат А1

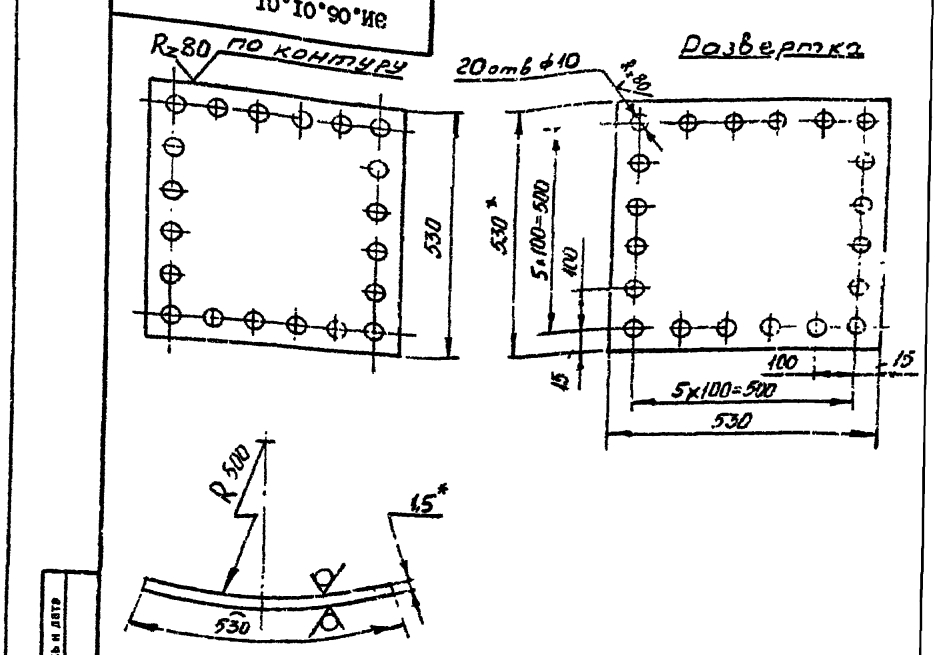

1.* Размеры для справок.
2. Пределы ые отклонения размеров: отверстия-по A_7, в лов - по B_7, остальные-по CM_8.

	ЭИ.06.01.01			
Разраб.		Лист	Лит	Масса 3,3	Масштаб 1:10
Пров.			И		
Т.контр.			Лист	Листов 1
Н.контр.			ГОССТРОЙ СССР ГОСХИМПРОЕКТ г. Москва	
Утв.				

Лист 82.0 ГОСТ 19903-74
3-Ш Ст3 ГОСТ 16523-70

Формат А1

Формат	Зона	Поз.	Обозначение	Наименование	Кол.	Примечание
				Документация		
*)			ЭИ.06.02.00 СБ	Сборочный чертеж		*)I2
				Детали		
II		I	ЭИ.06.02.01	Фланец	I	
		2	-01	Фланец	I	
		3	-02	Фланец	I	
		4	-03	Фланец	I	
II		5	ЭИ.06.02.02	Конус	I	
II		6	ЭИ.06.02.03	Обечайка	I	
II		7	ЭИ.06.02.04	Косынка	2	
II		8	ЭИ.06.02.05	Патрубок	I	
		9	-01	Патрубок	I	
II		I0	ЭИ.06.02.06	Патрубок	2	
БЧ		II	ЭИ.06.02.07	Планка		
				Полоса 4х30 ГОСТ I03-76		
				Ст3 ГОСТ 535-58		
				L=470 B_7	2	0,4 кг
БЧ		I2	ЭИ.06.02.08	Планка		
				Полоса 4х30 ГОСТ I03-76		
				Ст3 ГОСТ 535-58		
				L=530 B_7	2	0,5 кг

Инв.№ подл. | Подпись и дата | Взам.инв.№ | Инв.№ дубл. | Подпись и дата

Изм.	Лист	№ докум.	Подп.	Дата	ЭИ.06.02.00		
Разраб.		Лунцария			Корпус	Лит.	Лист 1	Листов 3
Пров.		Зисьман				ГОССТРОЙ СССР ГОСХИМПРОЕКТ г. Москва	
Н.контр.		Ушакова					
Утв.		Саввин					

Формат 11

Формат	Зона	Поз.	Обозначение	Наименование	Кол.	Примечание
			Переменные данные	для исполнений		
				ЭИ.06.02.00		
				Детали		
II		I3	ЭИ.06.02.09	Конус	I	
БЧ		I4	ЭИ.06.02.I0	Обечайка		
				Лист В2.0 ГОСТ19903-74		
				3-Ш Ст3ГОСТ I6523-70		
				898 B_7 x I45 B_7	I	I,96 кг
				ЭИ.06.02.00-01		
				Детали		
		I3	ЭИ.06.02.09-01	Конус	I	
		I4	ЭИ.06.02.I0-01	Обечайка		
				Лист В2.0 ГОСТ19903-74		
				3-Ш Ст3ГОСТ16523-70		
				8I6 B_7 x I30 B_7	I	I,6 кг
				ЭИ.06.02.00-02		
				Детали		
		I3	ЭИ.06.02.09-02	Конус	I	
		I4	ЭИ.06.02.I0-02	Обечайка		
				Лист В2.0 ГОСТ I9903-74		
				3-Ш Ст3ГОСТ16523-70		
				732 B_7 x II8 B_7	I	I,3 кг

Инв.№ подл. | Подпись и дата | Взам.инв.№ | Инв.№ дубл. | Подпись и дата

Изм.	Лист	№ докум.	Подп.	Дата	ЭИ.06.02.00	Лист 2

Формат 11

Формат	Зона	Поз.	Обозначение	Наименование	Кол.	Примечание
				ЭИ.06.02.00-03		
				Детали		
		I3	ЭИ.06.02.09-03	Конус	I	
		I4	ЭИ.06.02.I0-03	Обечайка		
				Лист В 2,0 ГОСТ I9903-74		
				3-Ш Ст3 ГОСТ I6523-70		
				696 B_7 x II0 B_7	I	I,20 кг
				ЭИ.06.02.00-04		
				Детали		
		I3	ЭИ.06.02.09-04	Конус	I	
		I4	ЭИ.06.02.I0-04	Обечайка		
				Лист В 2,0 ГОСТ I9903-74		
				3-Ш Ст3 ГОСТ I6523-70		
				668 В7 x II0 В7	I	I,I3кг
				ЭИ.06.02.00-05		
				Детали		
		I3	ЭИ.06.02.09-05	Конус	I	
		I4	ЭИ.06.02.I0-05	Обечайка		
				Лист В 2,0 ГОСТ I9903-74		
				3-Ш Ст3 ГОСТ I6523-70		
				635 B_7 x I02 B_7	I	I,0 кг

Инв.№ подл. | Подпись и дата | Взам.инв.№ | Инв.№ дубл. | Подпись и дата

Изм.	Лист	№ докум.	Подп.	Дата

ЭИ.06.02.00 — Лист 3

I0°20°90°И6

ОМ

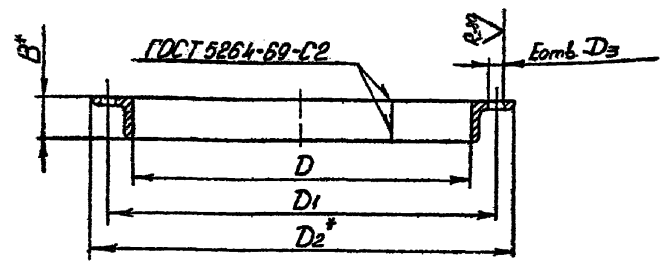

Размеры в мм

Обозначение	B	D	D_1	D_2	D_3	E	Длина развертки	Масса, кг
ЭИ.06.02.0I	50	502	560±I,4	602	I4	20	I660	5,I
-0I	50	632	690±I,4	732	I4	20	2070	6,3
-02	50	I002	I060±I4	II02	I4	8	3230	9,8
-03	50	I002	I060±I4	II02	I4	30	3230	9,8

I. *Размеры для справок.

2. Неуказанные предельные отклонения размеров отверстий – по A_7.

Инв.№ подл. | Подпись и дата | Взам.инв.№ | Инв.№ дубл. | Подпись и дата

ЭИ.06.02.0I

Изм.	Лист	№ докум.	Подпись	Дата
Разраб.		Хунпарин		
Пров.		Зисьман		
Т.контр.		Зисьман		
Н.контр.		Ушакова		
Утв.				

Фланец

Лит.	Масса	Масштаб
И	См. табл.	-

Лист | Листов I

Уголок Б-ВхВх4 ГОСТ 8509-72 / Ст.3 ГОСТ 535-58

ГОССТРОЙ СССР ГОСХИМПРОЕКТ г. Москва

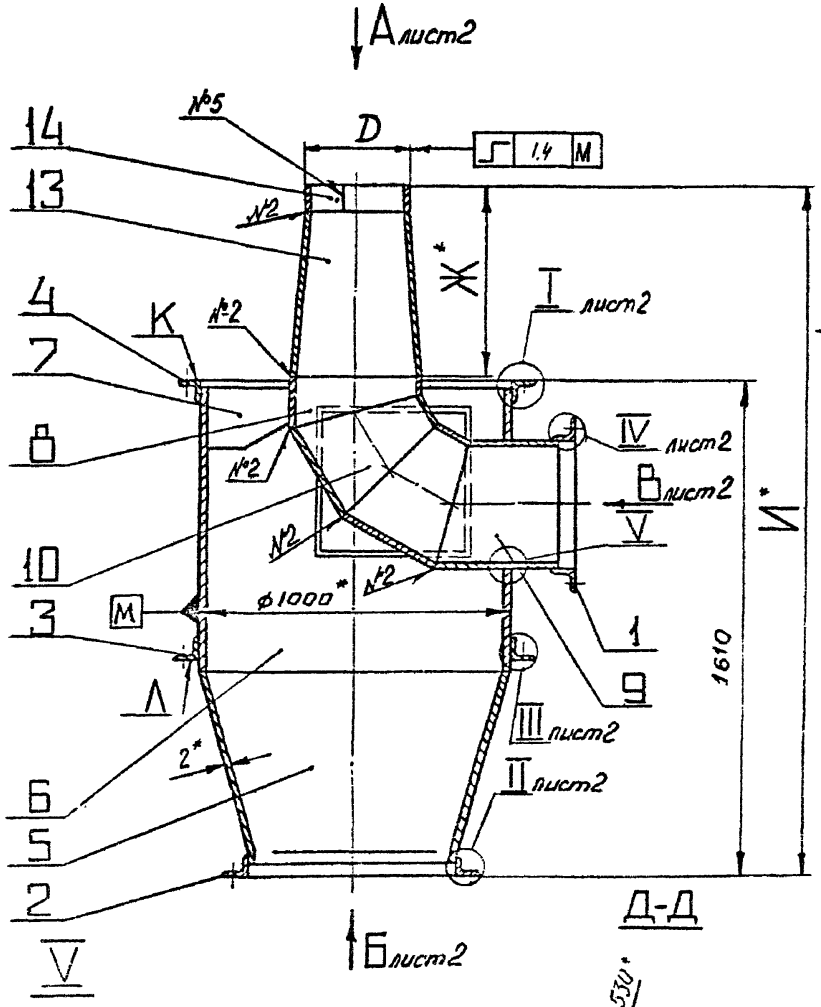

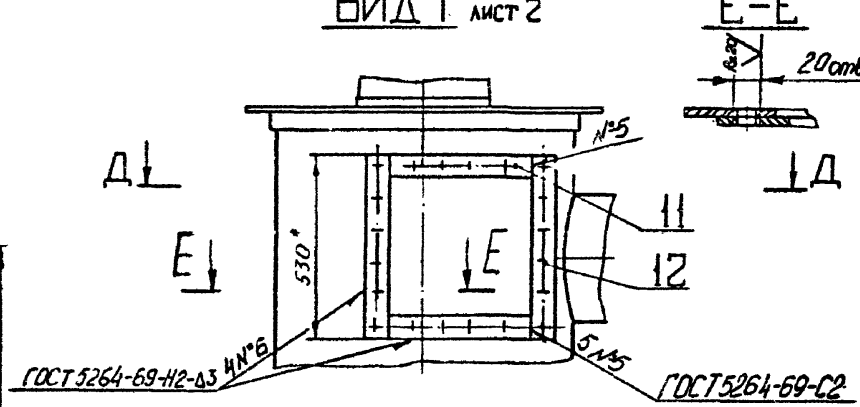

Размеры в мм

Обозначение	D	Ж	И	Масса, кг
ЭИ.06.02.00	288	710	2336	141
-01	262	645	2270	141
-02	235	578	2205	138
-03	224	550	2176	137
-04	215	530	2156	137
-05	214	502	2128	136

1. * Размеры для справок.
2. ** Обработать по сопрягаемой детали.
3. Предельные отклонения размеров: валов – по B_7; остальных – по CM_8.
4. Непараллельность пов. Л относительно пов. К не более 1 мм на длине 500 мм.

Изм.	Лист	№ докум.	Подп.	Дата
Разраб.		Самарина		
Пров.		Зисьман		
Т. контр.		Зисьман		
Н. контр.		Ушакова		
Утв.				

ЭИ.06.02.00 СБ

Корпус
Сборочный чертеж

Литера	Масса	Масшт.
И	см. табл.	-

Лист 1 Листов 2

ГОССТРОЙ СССР
ГОСХИМПРОЕКТ
г. Москва

Копировал

Формат А2

Инв. № подл. | Подпись и дата | Взам. инв. № | Инв. № дубл. | Подпись и дата

ВИД А лист 1

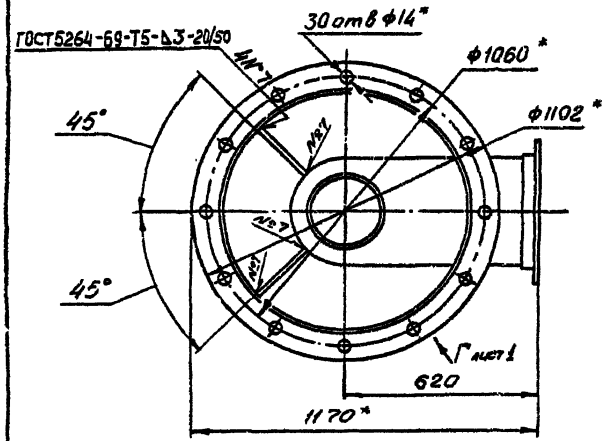

I лист 1

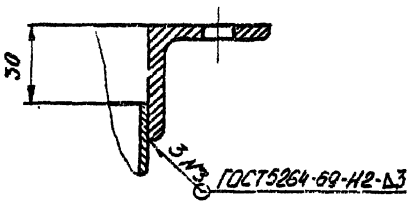

II лист 1

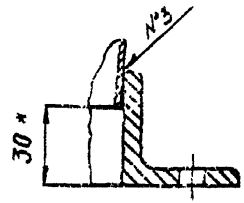

III лист 1

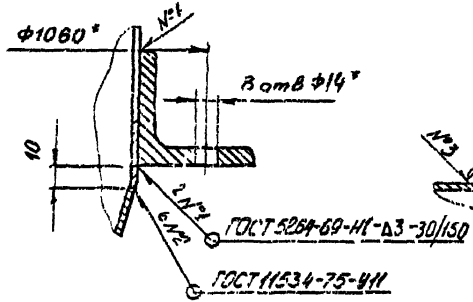

IV лист 1

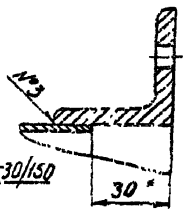

ВИД Б лист 1

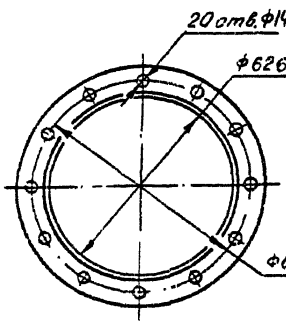

ВИД В лист 1

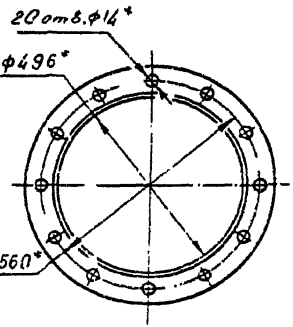

					ЭИ.06.02.00 СБ
Изм.	Лист	№ докум.	Подпись	Дата	
Разраб.		Хунгарьян			Корпус Сборочный чертеж
Пров.		Сисьян			
Т.контр.		Сисьян			
Н.контр.		Ушакова			
Утв.					

Лит.	Масса	Масштаб
И	см. табл.	-
Лист 2	Листов	

ГОССТРОЙ СССР
ГОСХИМПРОЕКТ
г. Москва

Формат А3

Подпись и дата | Инв. № дубл. | Взам. инв. № | Подпись и дата | Инв. № подл.

Ф3-61

ЭИ.06.02.02

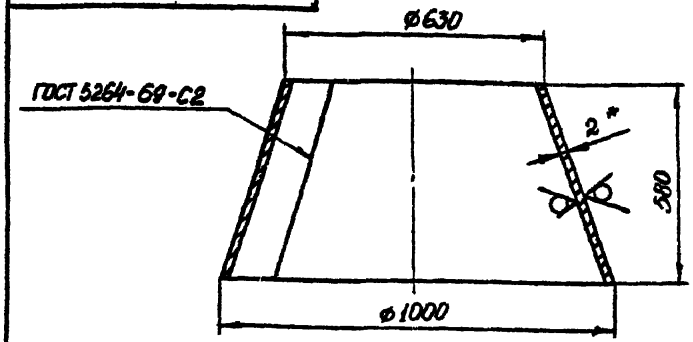

РАЗВЕРТКА

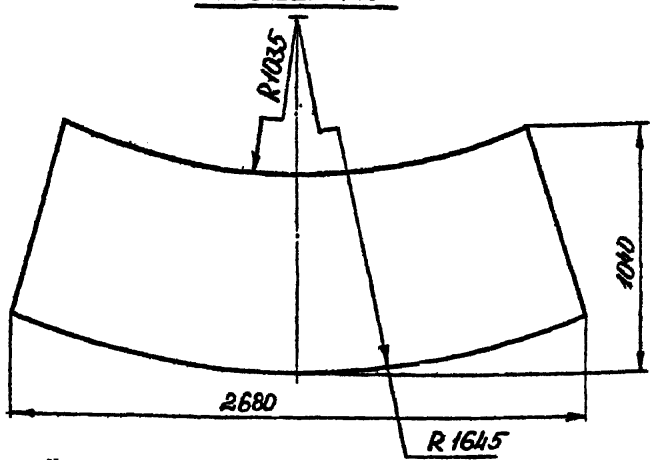

1. * Размер для справок.
2. Предельные отклонения размеров: валов – по B_7; остальных – по CM_8.

Изм.	Лист	№ докум.	Подпись	Дата	ЭИ.06.02.02			
Разраб.		Хунцария			Конус	Лит.	Масса	Масштаб
Пров.		Зисьман				И	23,8	1:10
Т.контр.		Зисьман				Лист	Листов	
Н.контр.		Ушакова			Лист 3-III СтЗ ГОСТ 16523-70	ГОССТРОЙ СССР ГОСХИМПРОЕКТ г. Москва		
Утв.								

Подпись и дата | Инв.№ дубл. | Взам.инв.№ | Подпись и дата | Инв.№ подл.

Формат 11

Ф3-61

ЭИ.06.02.03

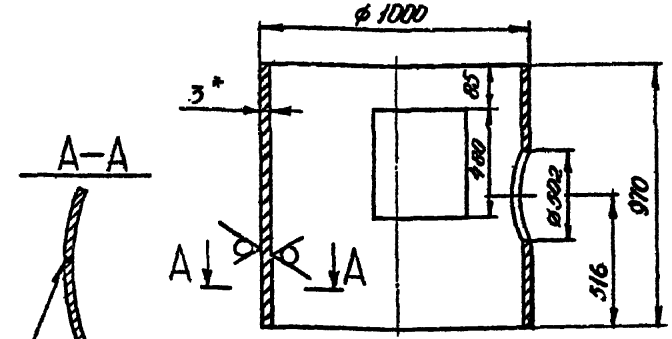

ГОСТ 5264-69-С2

Развертка

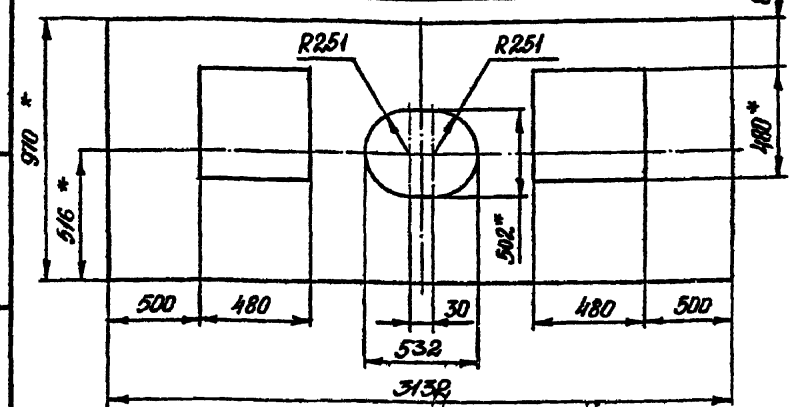

1. * Размеры для справок.
2. Предельные отклонения размеров: отверстий – по A_7; валов – по B_7; остальных – по CM_8.

Изм.	Лист	№ докум.	Подпись	Дата	ЭИ.06.02.03			
Разраб.		Хунцария			Обечайка	Лит.	Масса	Масштаб
Пров.		Зисьман				И	55	1:10
Т.контр.		Зисьман				Лист	Листов	
Н.контр.		Ушакова			Лист 3-III СтЗ ГОСТ 16523-70	ГОССТРОЙ СССР ГОСХИМПРОЕКТ г. Москва		
Утв.								

Подпись и дата | Инв.№ дубл. | Взам.инв.№ | Подпись и дата | Инв.№ подл.

Формат 11

ф3-61

ЭИ.06.02.04

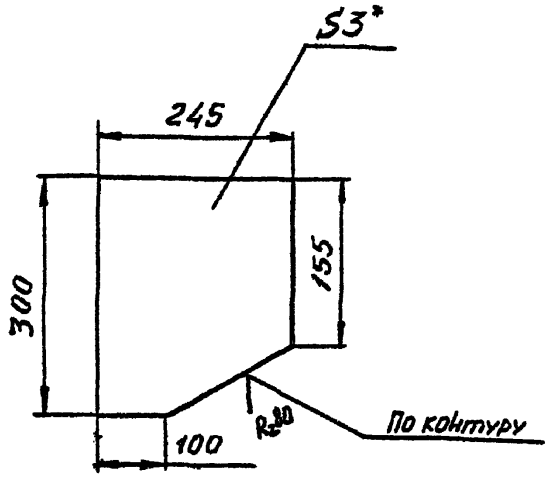

1. * Размер для справок.
2. Предельные откло нения размеров:
   валов - по B_7; остальных - по CM_8.

Изм.	Лист	№ докум.	Подпись	Дата
Разраб.		Самарина		
Пров.		Зисьман		
Т.контр.		Зисьман		
Н.контр.		Ушакова		
Утв.				

ЭИ.06.02.04

Косынка

Лит.	Масса	Масштаб
И	I,5	I:5

Лист | Листов 1

Лист В 3.0 ГОСТ I9903-74
3-Ш СтЗ ГОСТ I6523-70

ГОССТРОЙ СССР
ГОСХИМПРОЕКТ
г. Москва

Формат 11

ф3-61

ЭИ.06.02.05

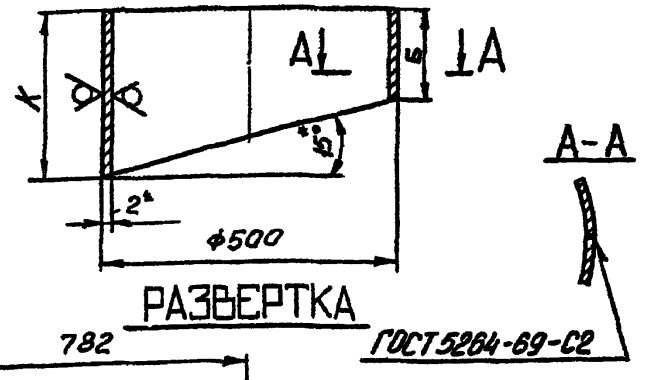

РАЗВЕРТКА

ГОСТ5264-69-С2

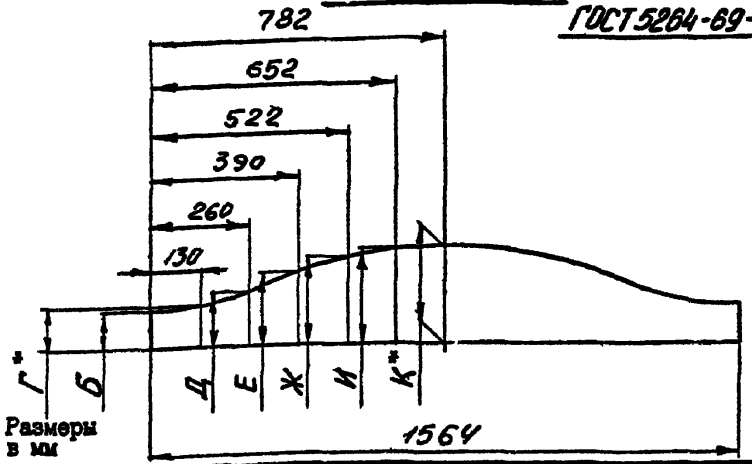

Размеры в мм

Обозначение	Б	Г	Д	Е	Ж	И	К	масса, кг
ЭИ.06.02.05	67	76	I0I	I35	I68	I93	202	2,2
-0I	I57	I66	I9I	225	258	283	292	2,5

1. * Размер для справок.
2. Предельные отклонения размеров: валов - по B_7; остальных - по CM_8.

Изм.	Лист	№ докум.	Подпись	Дата
Разраб.		Самарина		
Пров.		Зисьман		
Т.контр.		Зисьман		
Н.контр.		Ушакова		
Утв				

ЭИ.06.02.05

Патрубок

Лит.	Масса	Масштаб
И	см. табл.	-

Лист | Листов 1

Лист В 2.0 ГОСТ I9903-74
3-Ш СтЗ ГОСТ I6523-70

ГОССТРОЙ СССР
ГОСХИМПРОЕКТ
г. Москва

Формат 11

Подпись и дата | Инв.№ дубл. | Взам. инв.№ | Подпись и дата | Инв.№ подл.

Ф3-61

ЭИ.06.02.06

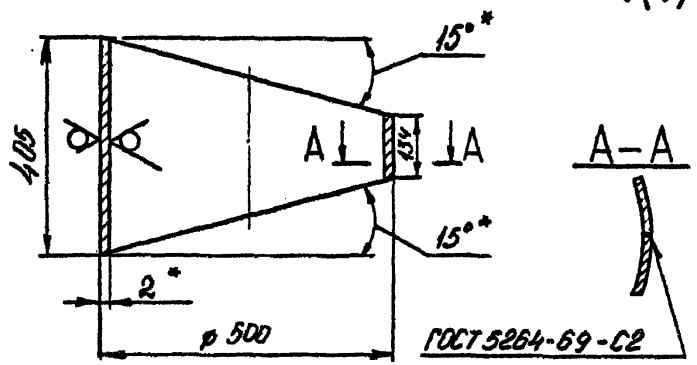

РАЗВЕРТКА

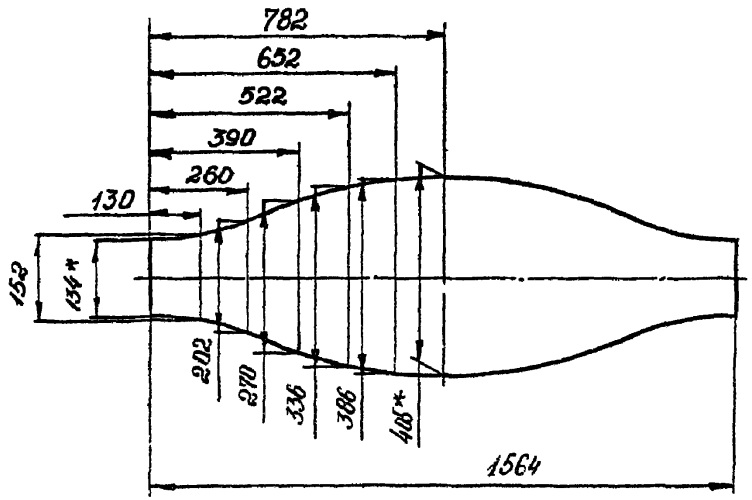

I.* Размер для справок.
2. Предельные отклонения размеров: валов – по B_7; остальных – по CM_3.

					ЭИ.06.02.06			
Изм	Лист	№ докум.	Подпись	Дата	Патрубок	Лит.	Масса	Масштаб
Разраб.	Самарина					И	4,5	I:I0
Пров.	Зисьман					Лист	Листов I	
Т.контр.	Зисьман							
Н.контр.	Ушакова				Лист В 2.0 ГОСТ 19903-74 3-Ш Ст3 ГОСТ 16523-70	ГОССТРОЙ СССР ГОСХИМПРОЕКТ г. Москва		
Утв.								

Формат 11

Подпись и дата | Инв.№ дубл. | Взам. инв. № | Подпись и дата | Инв.№ подл.

Ф3-61

ЭИ.06.02.09

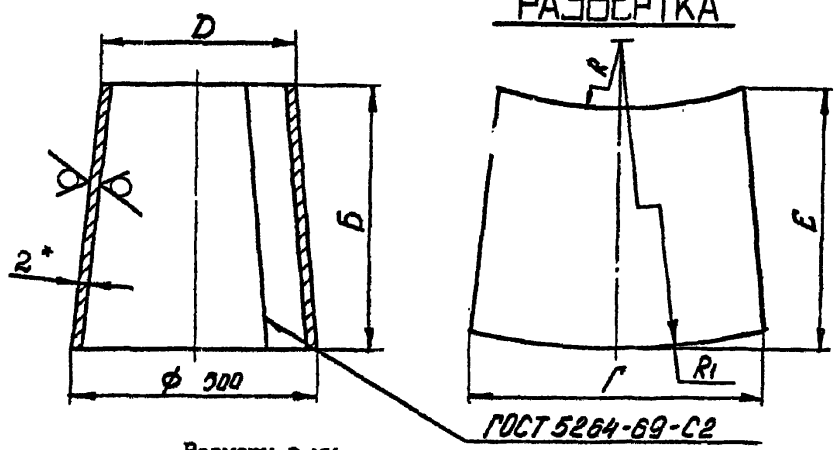

Размеры в мм

Обозначение	Б	Г	D	E	R	R_1	Масса, кг
ЭИ.06.02.09	565	I476	288	700	775	I350	II,0
-0I	5I5	I436	262	668	578	II06	9,5
-02	460	I374	235	628	420	900	8,5
-03	440	I344	224	6I2	370	830	8,0
-04	420	I3I0	2I5	598	330	775	7,8
-05	400	I270	204	582	290	7I6	7,3

I. * Размер для справок.
2. Предельные отклонения размеров: валов – по B_7; остальных – по CM_8.

					ЭИ.06.02.09			
Изм	Лист	№ докум.	Подпись	Дата	Конус	Лит.	Масса	Масштаб
Разраб.	Самарина					И	см. табл.	–
Пров.	Зисьман					Лист	Листов 1	
Т.контр.	Зисьман							
Н.контр.	Ушакова				Лист В 2.0 ГОСТ I9903-74 3-Ш Ст3 ГОСТ I6523-70	ГОССТРОЙ СССР ГОСХИМПРОЕКТ г. Москва		
Утв.								

Формат 1.

Подпись и дата | Инв.№ дубл. | Взам. инв. № | Подпись и дата | Инв.№ подл.

Формат	Зона	Поз.	Обозначение	Наименование	Кол.	Примечание
				Документация		
А1			ЭИ 06.03.00 СБ	Сборочный чертеж		
				Детали		
А1		1	ЭИ.06.02.01-03	Фланец	1	
				Переменные данные для исполнений		
				ЭИ.06.03.00		
				Детали		
А1		2	ЭИ.06.03.01	Конус	1	
А1		3	ЭИ.06.03.02	Фланец	1	
				ЭИ.06.03.00-01		
				Детали		
		2	ЭИ.06.03.01-01	Конус	1	
		3	ЭИ 06.03.02-01	Фланец	1	
				ЭИ.06.03.00-02		
				Детали		
		2	ЭИ.06.03.01-02	Конус	1	
		3	ЭИ.06.03.02-02	Фланец	1	
				ЭИ.06.03.00-03		
				Детали		
		2	ЭИ.06.03.01-03	Конус	1	
		3	ЭИ.06.03.02-03	Фланец	1	
				ЭИ.06.03.00-04		
				Детали		
		2	ЭИ.06.03.01-04	Конус	1	
		3	ЭИ.06.03.02-04	Фланец	1	
				ЭИ.06.03.00-05		
				Детали		
		2	ЭИ.06.03.01-05	Конус	1	
		3	ЭИ.06.03.02-05	Фланец	1	

Подпись и дата | Инв.№ дубл. | Взам.инв.№ | Инв.№ подл. | Подпись и дата

Изм. Лист № докум. Подп. Дата

Разраб. Хуцишвили

Пров. Зверьков

Н.контр. Удодова

Утв.

ЭИ.06.03.00

Конфузор

Лит.	Лист	Листов
И	1	2

ГОССТРОЙ СССР
ГОСХИМПРОЕКТ
г. Москва

Формат А1

Формат А1

Ф3-61

ЭИ.06.03.00 СБ

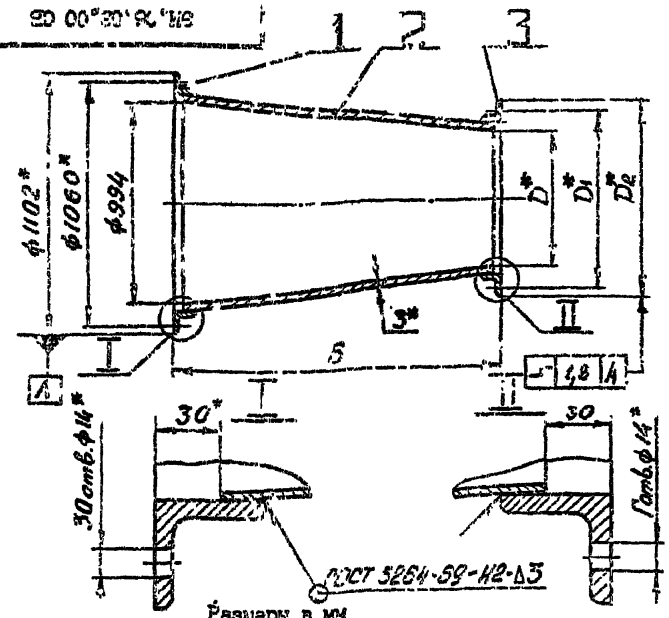

Размеры в мм

Обозначение	Б	Г	D	D_1	D_2	Масса, кг
ЭИ.06.03.00	710	20	634	700	742	56,5
-01	645	20	574	640	682	51
-02	580	16	516	580	624	46,7
-03	550	16	488	550	596	43,3
-04	530	16	470	540	578	43,4
-05	500	16	446	510	554	42

1. * Размеры для справок.
2. Предельные отклонения размеров: валов – по B_7; остальных – по CM_8.

Изм	Лист	№ докум	Подпись	Дата
Разраб.		Хунцария		
Пров.		Зисьман		
Т.контр.		Зисьман		
Н.контр.		Ушакова		
Утв.				

ЭИ.06.03.00 СБ

Конфузор
Сборочный чертеж

Лит.	Масса	Масштаб
И	см. табл.	-

Лист | Листов

ГОССТРОЙ СССР
ГОСХИМПРОЕКТ
г. Москва

Формат 11

Ф3-61

ЭИ.06.03.01

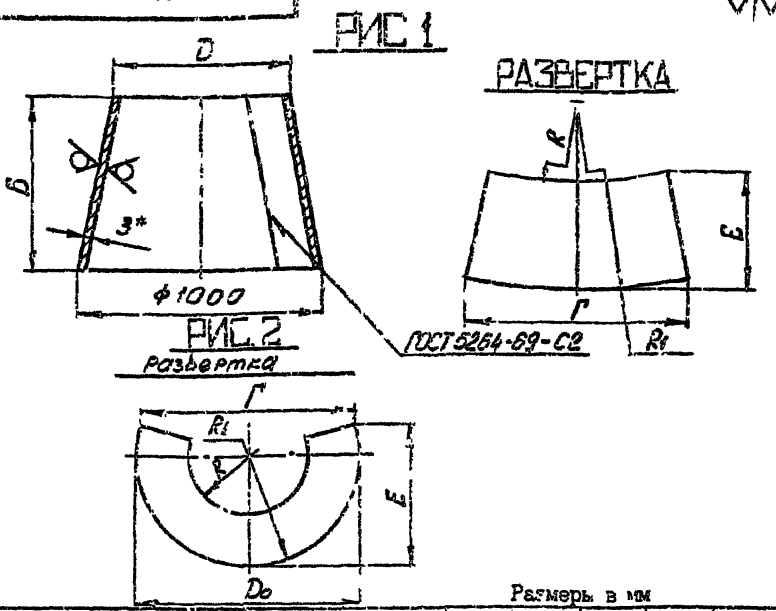

Размеры в мм

Обозначение	Рис.	Б	Г	D_0	D	E	R	R_1	Масса кг
ЭИ.06.03.01	1	650	2776	-	640	1066	1192	1865	40,4
-01	1	585	2575	-	580	1060	854	1475	35,4
-02	1	520	2305	-	522	1035	620	1195	31,7
-03	1	490	2155	-	494	1020	535	1090	28,6
-04	1	470	2046	-	476	1004	486	1025	28,9
-05	2	440	1875	1880	452	1026	424	940	27,7

1. *Размеры для справок.
2. Предельные отклонения размеров: валов – по B_7; остальных – по CM_8.

Изм	Лист	№ докум.	Подпись	Дата
Разраб.		Хунцария		
Пров.		Зисьман		
Т.контр.		Зисьман		
Н.контр.		Ушакова		
Утв.				

ЭИ.06.03.01

Конус

Лит.	Масса	Масштаб
И	см. табл.	-

Лист | Листов

Лист: Б 3.0 ГОСТ 19903-74
3-Ш СтЗ ГОСТ 16523-70

ГОССТРОЙ СССР
ГОСХИМПРОЕКТ
г. Москва

Формат 11

ФЗ-61

ЭИ.06.03.02

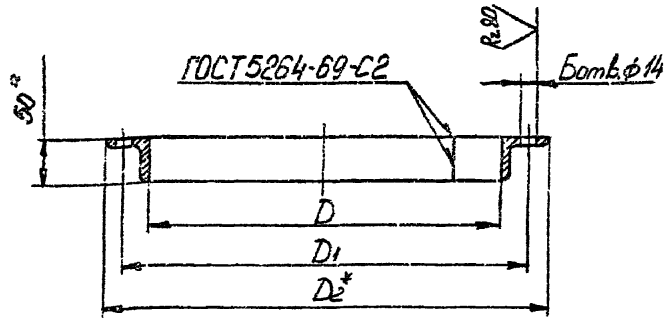

Размеры в мм

Обозначение	Б	D	D_1	D_2	Длина развертки	Масса, кг
ЭИ.06.03.02	20	642	700±1,4	742	2104	6,4
-01	20	582	640±1,4	682	1915	5,8
-02	16	524	580±1,4	624	1732	5,2
-03	16	496	550±1,4	596	1645	4,9
-04	16	478	540±1,4	578	1588	4,7
-05	16	454	510±1,4	554	1512	4,5

1. *Размеры для справок.
2. Неуказанные предельные отклонения размеров: отверстий – по A_7.

Изм.	Лист	№ докум.	Подпись	Дата
Разраб.		Хунцария		
Пров.		Зисьман		
Т.контр.		Зисьман		
Н.контр.		Ушакова		
Утв.				

ЭИ.06.03.02

Фланец

Лит	Масса	Масштаб
И	см. табл.	–

Лист | Листов 1

Уголок В-50х50х4 ГОСТ8509-72
Ст.3 ГОСТ 535-58

ГОССТРОЙ СССР ГОСХИМПРОЕКТ г. Москва

Подпись и дата | Инв.№ дубл. | Взам.инв.№ | Подпись и дата | Инв.№ подл.

ФЗ-61

Формат	Зона	Поз.	Обозначение	Наименование	Кол.	Примечание
				Документация		
11			ЭИ.06.04.00 СБ	Сборочный чертеж		
				Переменные данные для исполнений		
				ЭИ.06.04.00		
				Детали		
11		1	ЭИ.06.03.02	Фланец	1	
11		2	ЭИ.06.04.01	Конус	1	
11		3	ЭИ.06.04.02	Фланец	1	
				ЭИ.06.04.00-01		
				Детали		
		1	ЭИ.06.03.02-01	Фланец	1	
		2	ЭИ.06.04.01-01	Конус	1	
		3	ЭИ.06.04.02-01	Фланец	1	
				ЭИ.06.04.00-02		
				Детали		
		1	ЭИ.06.03.02-02	Фланец	1	

ЭИ.06.04.00

Изм.	Лист	№ докум.	Подп.	Дата
Разраб.		Хунцария		
Пров.		Зисьман		
Н.контр.		Ушакова		
Утв.				

Камера

Лит	Лист	Листов
И		2

ГОССТРОЙ СССР ГОСХИМПРОЕКТ г. Москва

Подпись и дата | Инв.№ дубл. | Взам.инв.№ | Подпись и дата | Инв.№ подл.

Формат	Зона	Поз.	Обозначение	Наименование	Кол.	Примечание
		2	ЭИ.06.04.01-02	Конус	1	
		3	ЭИ.06.04.02-02	Фланец	1	
				ЭИ.06.04.00-03		
				Детали		
		1	ЭИ.06.03.02-03	Фланец	1	
		2	ЭИ.06.04.01-03	Конус	1	
		3	ЭИ.06.04.02-03	Фланец	1	
				ЭИ.06.04.00-04		
				Детали		
		1	ЭИ.06.03.02-04	Фланец	1	
		2	ЭИ.06.04.01-04	Конус	1	
		3	ЭИ.06.04.02-04	Фланец	1	
				ЭИ.06.04.00-05		
				Детали		
		1	ЭИ.06.03.02-05	Фланец	1	
		2	ЭИ.06.04.01-05	Конус	1	
		3	ЭИ.06.04.02-05	Фланец	1	

Взам. инв. № | Инв. № дубл. | Подпись и дата

ЭИ.06.04.00

Лист 2

Сборочный чертеж

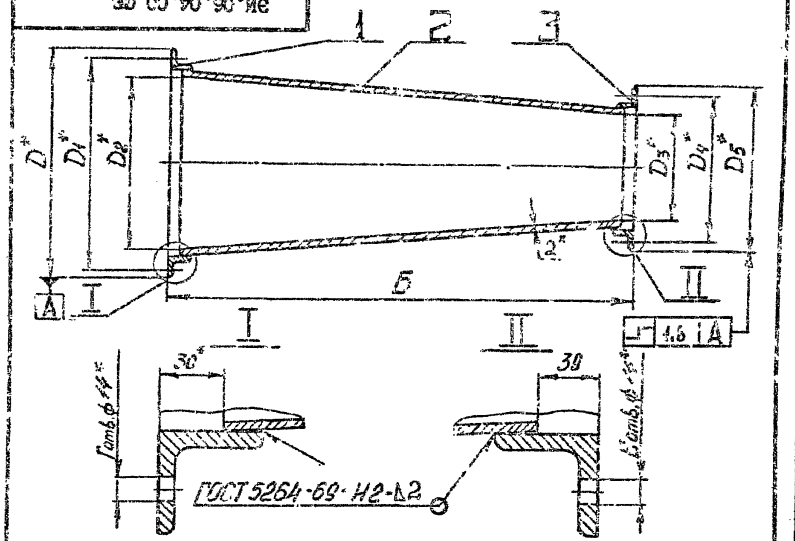

Размеры в мм

Обозначение	S	r	D	D_1	D_2	D_3	D_4	D_5	E	Масса, кг
ЭИ.06.04.00	1790	20	742	700	636	508	570	614	16	59
-01	1630	20	682	640	576	461	530	566	16	51
-02	1450	16	624	580	518	412	480	516	12	40
-03	1365	16	596	550	490	392	460	496	12	38
-04	1220	16	578	540	472	376	440	480	12	34
-05	1330	16	554	510	448	568	430	474	12	35

1. * Размеры для справок.
2. Предельные отклонения размеров: валов – по B_7; остальных – по CM_8.

Взам. инв. № | Инв. № дубл. | Подпись и дата

ЭИ.06.04.00 СБ

Камера
Сборочный чертеж

Изм.	Лист	№ докум.	Подпись	Дата
Разраб.				
Пров.				
Т.контр.				
Н.контр.				
Утв.				

Лит.	Масса	Масштаб
И	см. табл.	-
Лист	Листов 1	

Госстрой СССР
ГОСПРОМПРОЕКТ
г. Москва

Формат А1

ЭИ.06.04.01

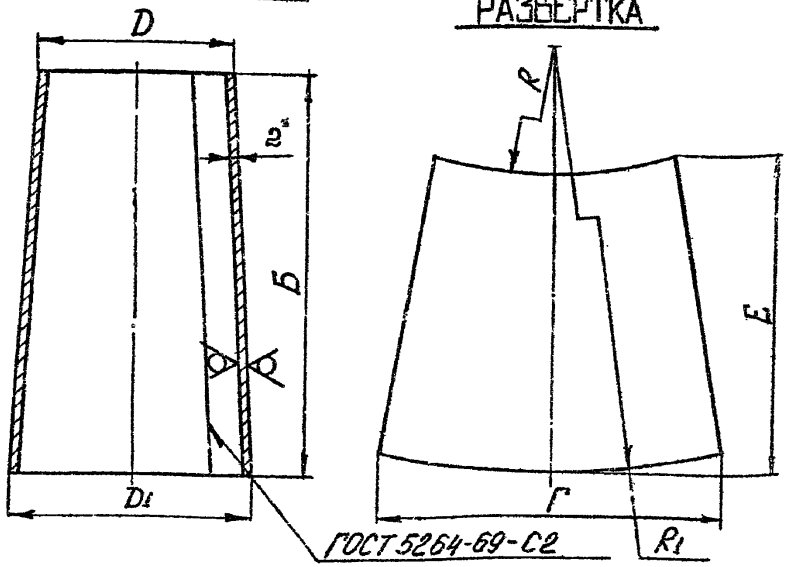

Размеры в мм

Обозначение	Б	Г	D	D1	E	R	R1	Масса, кг
ЭИ.06.04.01	1730	2000	512	640	1778	6895	8630	47,6
-01	1570	1810	465	580	1610	6325	7895	40,2
-02	1390	1630	416	522	1430	5430	6825	30,3
-03	1325	1540	396	494	1360	5330	6658	28,5
-04	1260	1485	380	476	1296	4965	6226	25,4
-05	1270	1410	372	452	1300	5878	7150	25,0

1. * Размер для справок.
2. Предельные отклонения размеров: валов – по B_7; остальных – по CM_8.

Подпись и дата | Инв.№ дубл. | Взам. инв. №

ЭИ.06.04.01

Конус

Лит.	Масса	Масштаб
И	см табл.	–

Лист | Листов 1

В 2,0 ГОСТ 19903-74
Лист 3-Ш Ст3 ГОСТ 16523-70

ГОССТРОЙ СССР
ГОСХИМПРОЕКТ
г. Москва

ЭИ.06.04.02

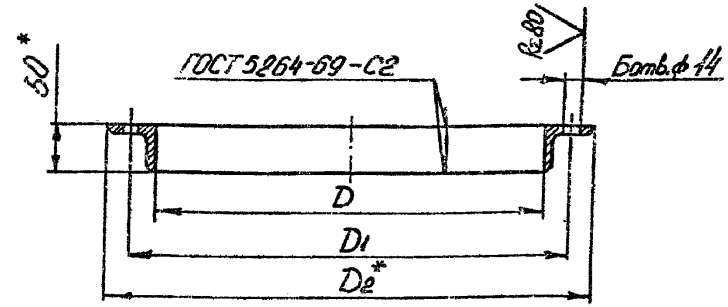

Размеры в мм

Обозначение	Б	D	D1	D2	Длина развертки	Масса, кг
ЭИ.06.04.02	16	514	570±1,4	614	1700	5,2
-01	16	468	530±1,4	568	1555	4,7
-02	12	418	480±1,4	518	1398	4,3
-03	12	398	460±1,4	498	1335	4,1
-04	12	382	440±1,4	482	1285	3,9
-05	12	374	430±1,4	474	1260	3,8

1. * Размеры для справок.
2. Неуказанные предельные отклонения размеров: отверстий – по A_7

Подпись и дата | Инв.№ дубл. | Взам. инв. №

ЭИ.06.04.02

Фланец

Лит.	Масса	Масштаб
И	см табл.	–

Лист | Листов 1

В-50х50х50ГОСТ8509-72
Уголок Ст3 ГОСТ 535-58

ГОССТРОЙ СССР
ГОСХИМПРОЕКТ
г. Москва

Формат	Зона	Поз.	Обозначение	Наименование	Кол.	Примечание
				Документация		
А1			ЭИ.06.05.00 СБ	Сборочный чертеж		
				Детали		
А4		1	ЭИ.06.05.01	Прошина	12	
				Переменные данные для исполнений		
				ЭИ.06.05.00		
				Детали		
А1		2	ЭИ.06.04.02	Фланец	1	
А1		3	ЭИ.06.05.02	Конус	1	
				ЭИ.06.05.00-01		
				Детали		
		2	ЭИ.06.04.02-01	Фланец	1	
		3	ЭИ.06.05.02-01	Конус	1	

Инв.№ подл. | Подпись и дата | Взам.инв.№ | Инв.№ дубл. | Подпись и дата

Изм.	Лист	№ докум.	Подп.	Дата	ЭИ.06.05.00		
Разраб.		Зисьман			Диффузор	Лит. И	Лист 1	Листов 2
Пров.		Зисьман				ГОССТРОЙ СССР ГОСХИМПРОЕКТ г. Москва		
Н.контр.		Ушакова						
Утв.								

Формат А1

Формат	Зона	Поз.	Обозначение	Наименование	Кол.	Примечание
				ЭИ.06.05.00-02		
				Детали		
		2	ЭИ.06.04.02-02	Фланец	1	
		3	ЭИ.06.05.02-02	Конус	1	
				ЭИ.06.05.00-03		
				Детали		
		2	ЭИ.06.04.02-03	Фланец	1	
		3	ЭИ.06.05.02-03	Конус	1	
				ЭИ.06.05.00-04		
				Детали		
		2	ЭИ.06.04.02-04	Фланец	1	
		3	ЭИ.06.05.02-04	Конус	1	
				ЭИ.06.05.00-05		
				Детали		
		2	ЭИ.06.04.02-05	Фланец	1	
		3	ЭИ.06.05.02-05	Конус	1	

Инв.№ подл. | Подпись и дата | Взам.инв.№ | Инв.№ дубл. | Подпись и дата

Изм.	Лист	№ докум.	Подп.	Дата	ЭИ.06.05.00	Лист 2

Формат А1

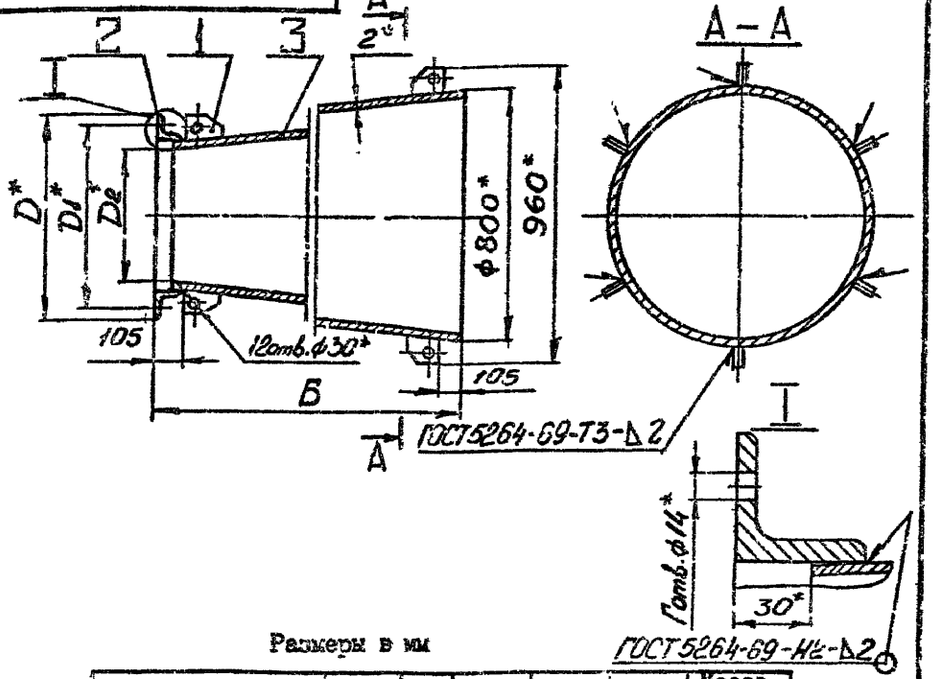

Размеры в мм

Обозначение	Б	D	D_1	D_2	Е	Масса, кг
ЭИ.06.05.00	2930	614	570	508	16	102
-01	3390	568	530	461	16	113
-02	3890	518	480	412	12	123
-03	4080	498	460	392	12	127
-04	4240	482	440	376	12	130
-05	4330	474	430	368	12	132

1. * Размеры для справок.
2. Предельные отклонения размеров: валов – по B_7; остальных – по CM_8.

Изм.	Лист	№ докум.	Подпись	Дата
Разраб.		Хунцария		
Пров.		Зисьман		
Т.контр.		Зисьман		
Н.контр.		Упакова		
Утв.				

ЭИ.06.05.00 СБ

ДИФФУЗОР
Сборочный чертеж

Лит.	Масса	Масштаб
Н	см. табл.	–

Лист | Листов 1

ГОССТРОЙ СССР
ГОСХИМПРОЕКТ
г. Москва

Формат А1

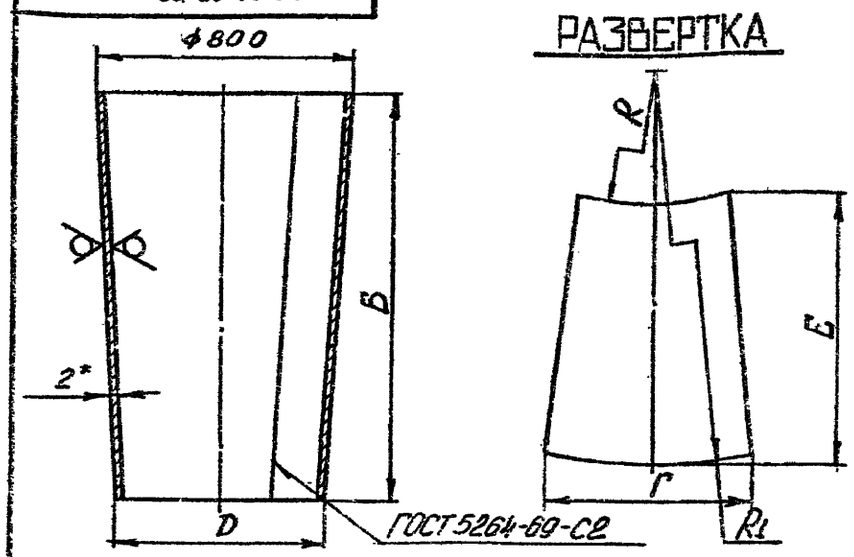

Размеры в мм

Обозначение	Б	Г	D	Е	R	R_1	Масса, кг
ЭИ.06.05.02	2900	2500	512	2966	5145	8045	92
-01	3360	2500	465	3420	4650	8015	104
-02	3850	2500	416	3905	4155	8010	114
-03	4050	2500	396	4105	3955	8010	118
-04	4210	2500	380	4260	3720	8010	121
-05	4300	2500	372	4350	3720	8025	123

1. * Размер для справок.
2. Предельные отклонения размеров: валов – по B_7; остальных – по CM_8.

Изм.	Лист	№ докум.	Подпись	Дата
Разраб.		Хунцария		
Пров.		Зисьман		
Т.контр.		Зисьман		
Н.контр.		Упакова		
Утв.				

ЭИ.06.05.02

КОНУС

Лит.	Масса	Масштаб
Н	см. табл.	–

Лист | Листов 1

ГОССТРОЙ СССР
ГОСХИМПРОЕКТ
г. Москва

Взам. инв. № | Инв. № дубл. | Подпись и дата | Инв. № подл.

Формат А1

Ф3-61

ЭИ.06.05.01

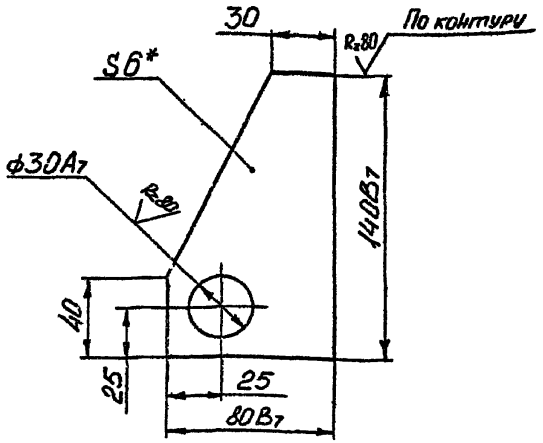

1.* Размер для справок.

2. Неуказанные предельные отклонения размеров – по СМ8.

Изм.	Лист	№ докум.	Подпись	Дата
Разраб.		Хунцария		
Пров.		Бисьман		
Н.контр.		Бисьман		
Утв.		Утвержд.		

ЭИ.06.05.01

ПРОУШИНА

Лит.	Масса	Масштаб
И	0,39	1:2

Лист | Листов 1

Лист 6.0 ГОСТ 19903-74 / Ст3 ГОСТ 14637-69

ГОССТРОЙ СССР ГОСХИМПРОЕКТ г. Москва

Подпись и дата | Инв.№ дубл. | Взам. инв.№ | Подпись и дата

gost.e-ecolog.ru

Ф3-61

ЭИ.06.00.01

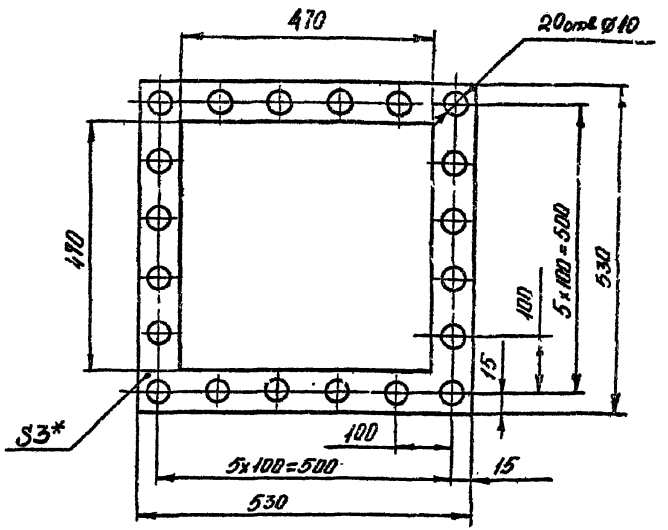

1. * Размер для справок.

2. Размеры, обеспеч. технологией.

Изм.	Лист	№ докум.	Подпись	Дата
Разраб.		Хунцария		
Пров.		Бисьман		
Н.контр.		Бисьман		
Утв.		Утвержд.		

ЭИ.06.00.01

ПРОКЛАДКА

Лит.	Масса	Масштаб
И	0,3	1:10

Лист | Листов 1

Резина-пластина ЗМ-С ГОСТ 7338-77

ГОССТРОЙ СССР ГОСХИМПРОЕКТ г. Москва

Подпись и дата | Инв.№ дубл. | Взам. инв.№ | Подпись и дата