ТИПОВЫЕ КОНСТРУКЦИИ, ИЗДЕЛИЯ И УЗЛЫ ЗДАНИЙ И СООРУЖЕНИЙ

СЕРИЯ 1.494-35

ЭЖЕКТОРЫ НИЗКОГО ДАВЛЕНИЯ ПРОИЗВОДИТЕЛЬНОСТЬЮ 5000 м³/час

ВЫПУСК 5

РАБОЧИЕ ЧЕРТЕЖИ

Инв. №-15516-06
Цена: 0-75

gost.e-ecolog.ru

Госстрой СССР
Тбилисский филиал ЦИТП
Типовой проект (серия)
№ 1-494-35-6 5
Заказ № 900÷904
Цена ...0... руб...75...коп
Тираж...5000...
Дата «24» ...5...1979 г.

СОДЕРЖАНИЕ

№ п/п	Обозначение	Наименование	№ листа
I	ЭИ.05.00.00	Эжектор 5000 Спецификация л.I	2
2	ЭИ.05.00.00	Эжектор 5000 Спецификация л.2	2
3	ЭИ.05.00.00	Эжектор 5000 Спецификация л.3	3
4	ЭИ.05.00.00	Эжектор 5000 Спецификация л.4	3
5	ЭИ.05.00.00 СБ	Эжектор 5000 Сборочный чертеж л.I	4
6	ЭИ.05.00.00 СБ	Эжектор 5000 Сборочный чертеж л.2	5
7	ЭИ.05.0I.00	Крышка Спецификация	6
8	ЭИ.05.00.02	Прокладка	6
9	ЭИ.05.0I.00 СБ	Крышка Сборочный чертеж	7
I0	ЭИ.05.0I.0I	Лист	7
II	ЭИ.05.02.00	Корпус Спецификация л.I	8
I2	ЭИ.05.02.00	Корпус Спецификация л.2	8
I3	ЭИ.05.02.00	Корпус Спецификация л.3	9
I4	ЭИ.05.02.0I	Фланец	9
I5	ЭИ.05.02.00 СБ	Корпус Сборочный чертеж	I0
I6	ЭИ.05.02.00 СБ	Корпус Сборочный чертеж	II
I7	ЭИ.05.02.02	Конус	I2
I8	ЭИ.05.02.03	Обечайка	I2
I9	ЭИ.05.02.04	Косынка	I3
20	ЭИ.05.02.05	Патрубок	I3
21	ЭИ.05.02.06	Патрубок	I4
22	ЭИ.05.02.09	Конус	I4
23	ЭИ.05.03.00	Конфузор Спецификация л.I	I5
24	ЭИ.05.03.00	Конфузор Спецификация л.2	I5
25	ЭИ.05.03.00 СБ	Конфузор Сборочный чертеж	I6
26	ЭИ.05.03.0I	Конус	I6
27	ЭИ.05.03.02	Фланец	I7
28	ЭИ.05.04.00	Камера Спецификация л.I	I7
29	ЭИ.05.04.00	Камера Спецификация л.2	I8
30	ЭИ.05.04.00 СБ	Камера Сборочный чертеж	I8
3I	ЭИ.05.04.0I	Конус	I9
32	ЭИ.05.04.02	Фланец	I9
33	ЭИ.05.05.00	Диффузор Спецификация л.I	20
34	ЭИ.05.05.00	Диффузор Спецификация л.2	20
35	ЭИ.05.05.00 СБ	Диффузор Сборочный чертеж	2I
36	ЭИ.05.05.02	Конус	2I
37	ЭИ.05.05.0I	Проушина	22
38	ЭИ.05.00.0I	Прокладка	22

Формат	Зона	Поз.	Обозначение	Наименование	Кол.	Примечание
				Документация		
			ЭИ.05.00.00 СБ	Сборочный чертеж		*)I2
			ЭИ.00.00.00 ТУ	Технические условия		Выпуск 0
				Сборочные единицы		
А1		1	ЭИ.05.01.00	Крышка	2	
				Детали		
А1		2	ЭИ.05.00.01	Прокладка	2	
А1		3	ЭИ.05.00.02	Прокладка	I	
				Стандартные изделия		
		4		Болт М8хI6.58.0I6		
				ГОСТ 7798-70	40	
		5		Шайба 2.8.04.0I6		
				ГОСТ II37I-68	40	
				Переменные данные для исполнений		
				ЭИ.05.00.00		
				Сборочные единицы		
А1		6	ЭИ.05.02.00	Корпус	I	
А1		7	ЭИ.05.03.00	Конфузор	I	
А1		8	ЭИ.05.04.00	Камера	I	
А1		9	ЭИ.05.05.00	Диффузор	I	
				Детали		
		10	ЭИ.05.00.02-0I	Прокладка	1	
		11	-02	Прокладка	1	

Инв.№ подл. | Подпись и дата | Взам.инв.№ | Инв.№ дубл. | Подпись и дата

Изм.	Лист	№ докум.	Подп.	Дата	ЭИ.05.00.00		
Разраб.		Самаркина			Эжектор 5000	Лит	Лист	Листов
Пров.		Сисьман				И	I	4
Н.контр.		Упакова			ГОССТРОЙ СССР ГОСХИМПРОЕКТ г. Москва			
Утв.		Саввин						

Формат А1

Формат	Зона	Поз.	Обозначение	Наименование	Кол.	Примечание
				Стандартные изделия		
		I2		Болт М12х30.58.0I6		
				ГОСТ 7798-70	66	
		I3		Гайка М12.5.0I6		
				ГОСТ 5915-70	66	
		I4		Шайба 2.I2.04.0I6		
				ГОСТ II37I-68	66	
				ЭИ.05.00.00-0I		
				Сборочные единицы		
		6	ЭИ.05.02.00-0I	Корпус	I	
		7	ЭИ.05.03.00-0I	Конфузор	I	
		8	ЭИ.05.04.00-0I	Камера	I	
		9	ЭИ.05.05.00-0I	Диффузор	I	
				Детали		
		I0	ЭИ.05.00.02-03	Прокладка	I	
		II	-04	Прокладка	I	
				Стандартные изделия		
		I2		Болт М12х30.58.0I6		
				ГОСТ 7798-70	66	
		I3		Гайка М12.5.0I6		
				ГОСТ 5915-70	66	
		I4		Шайба 2.I2.04.0I6		
				ГОСТ II37I-68	66	
				ЭИ.05.00.00-02		
				Сборочные единицы		
		6	ЭИ.05.02.00-02	Корпус	I	
		7	ЭИ.05.03.00-02	Конфузор	I	
		8	ЭИ.05.04.00-02	Камера	I	
		9	ЭИ.05.05.00-02	Диффузор	I	

Инв.№ подл. | Подпись и дата | Взам.инв.№ | Инв.№ дубл. | Подпись и дата

Изм.	Лист	№ докум.	Подп.	Дата	ЭИ.05.00.00	Лист 2

Формат А1

Формат	Зона	Поз.	Обозначение	Наименование	Кол.	Примечание
				Детали		
		10	ЭИ.05.00.02-05	Прокладка	1	
		11	-06	Прокладка	1	
				Стандартные изделия		
		12		Болт М12х30.58.016		
				ГОСТ 7798-70	58	
		13		Гайка М12.5.016		
				ГОСТ 5915-70	58	
		14		Шайба 2.12.04.016		
				ГОСТ 11371-68	58	
				ЭИ.05.00.00-03		
				Сборочные единицы		
		6	ЭИ.05.02.00-03	Корпус	1	
		7	ЭИ.05.03.00-03	Конфузор	1	
		8	ЭИ.05.04.00-03	Камера	1	
		9	ЭИ.05.05.00-03	Диффузор	1	
				Детали		
		10	ЭИ.05.00.02-07	Прокладка	1	
		11	-06	Прокладка	1	
				Стандартные изделия		
		12		Болт М12х30.58.016		
				ГОСТ 7798-70	58	
		13		Гайка М12.5.016		
				ГОСТ 5915-70	58	
		14		Шайба 2.12.04.016		
				ГОСТ 11371-68	58	
				ЭИ.05.00.00-04		
				Сборочные единицы		
		6	ЭИ.05.02.00-04	Корпус	1	

Формат	Зона	Поз.	Обозначение	Наименование	Кол.	Примечание
		7	ЭИ.05.03.00-04	Конфузор	1	
		8	ЭИ.05.04.00-04	Камера	1	
		9	ЭИ.05.05.00-04	Диффузор	1	
				Детали		
		10	ЭИ 05 00.02-09	Прокладка	1	
		11	-10	Прокладка	1	
				Стандартные изделия		
		12		Болт М12х30.58.016		
				ГОСТ 7798-70	58	
		13		Гайка М12.5.016		
				ГОСТ 5915-70	58	
		14		Шайба 2.12.04.016		
				ГОСТ 11371-68	58	
				ЭИ.05.00.00-05		
				Сборочные единицы		
		6	ЭИ.05.02.00-05	Корпус	1	
		7	ЭИ.05.03.00-05	Конфузор	1	
		8	ЭИ.05.04.00-05	Камера	1	
		9	ЭИ.05.05.00-05	Диффузор	1	
				Детали		
		10	ЭИ.05.00.02-11	Прокладка	1	
		11	-12	Прокладка	1	
				Стандартные изделия		
		12		Болт М12х30.58.016		
				ГОСТ 7798-70	58	
		13		Гайка М12.5.016		
				ГОСТ 5915-70	58	
		14		Шайба 2.12.04.016		
				ГОСТ 11371-68	58	

Формат А4

ЭИ.05.00.00 СБ

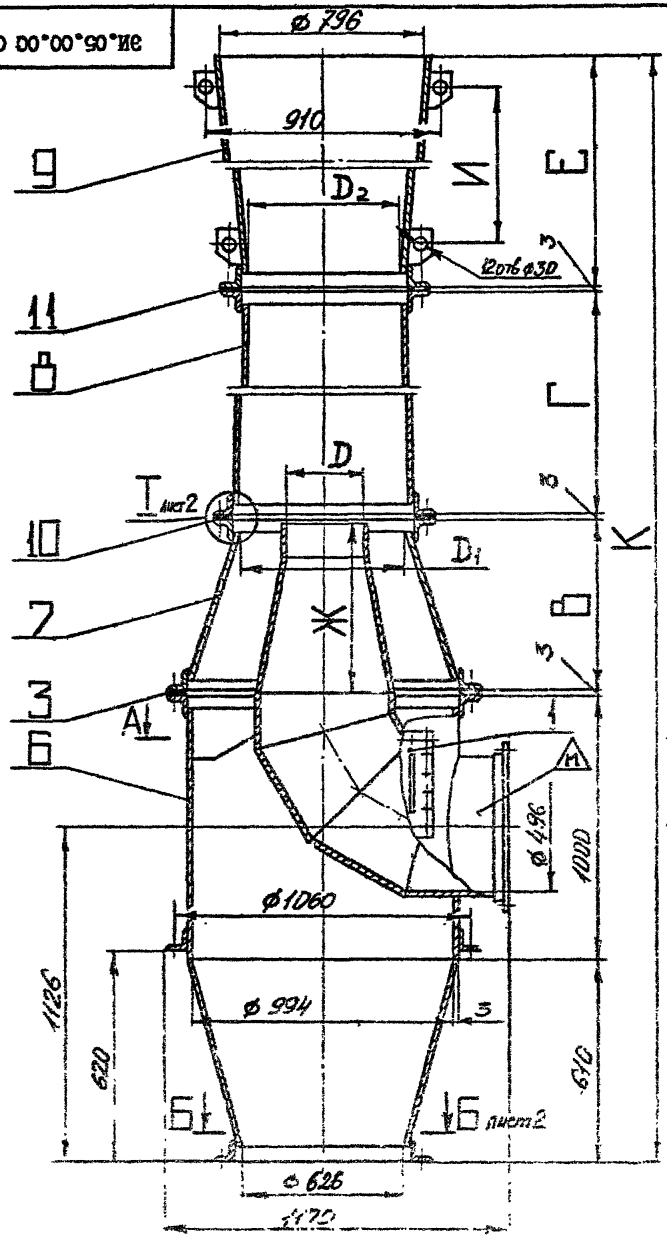

ТЕХНИЧЕСКАЯ ХАРАКТЕРИСТИКА

№ п/п	Наименование	ЭИ-25	ЭИ-26	ЭИ-27	ЭИ-28	ЭИ-29	ЭИ-30
I	Номер эжектора	25	26	27	28	29	30
2	Потери давления во всасывающей сети кгс/м2	5	I0	I5	20	25	30
3	Предельно допустимые потери давления от вентилятора до сопла кгс/м2	22,6	I9,3	27,4	47,2	I9,7	39
4	Потери давления в напорной части эжектора кгс/м2	5	5	8	8	I0	I0
5	Резервное давление на случай установки шахты кгс/м2	I,93	I,2I	3	I,76	3,4	2,57
6	Необходимое давление, создаваемое вентилятором кгс/м2	65	80	I2I	I62	I62	200
7	Производительность эжектора м3/час	5000					

ТЕХНИЧЕСКИЕ ТРЕБОВАНИЯ

1. Размеры для справок.
2. Антикоррозийное покрытие произвести в зависимости от агрессивности среды в соответствии с "Рекомендациями по выбору антикоррозийной защиты воздуховодов при наличии агрессивной среды", разработанными ГПИ Госхимпроект Госстроя СССР, Москва, I972 г., Утверждены Госстроем СССР.
3. До сборки и монтажа все детали окрасить внутри и снаружи. Выбор окраски произвести при привязке конкретного объекта (например, грунтовка ХС-0I0 2 слоя ГОСТ 9355-60, эмаль ХС-7I0 серая 3 слоя ГОСТ 9355-60, лак ХС-76 ГОСТ 9355-60 Ш.7/I).
4. Общие технические условия см. "Строительные нормы и правила" СНиП Ш-28-75, раздел 3 "Вентиляция и кондиционирование воздуха".
5. Тип и расчетный напор вентагрегата принимается из "Руководства по подбору центробежных вентиляторов", ГПИ Сантехпроект.
6. Маркировать шифр эжектора краской -эмаль ЭП-II5 красная ГОСТ 6465-76, шрифт I4 ПО-I4 ГОСТ 2930-62 (например, "ЭИ-25"). Шифры эжекторов см.в таблице исполнений.

Таблицу исполнений см.на листе 2.

				ЭИ.05.00.00 СБ	
Изм.	Лист	№ докум.	Подпись	Дата	
Разраб.		Хунцария			Эжектор Сборочный чертеж
Пров.		Зисьман			
Т.контр.		Зисьман			
Н.контр.		Ушакова			
Утв.		Савкин			

Лит.	Масса	Масштаб
И	См. табл.	-

Лист I Листов 2

ГОССТРОЙ СССР
ГОСХИМПРОЕКТ
г. Москва

Формат 12

Ф3-62

Подпись и дата | Инв.№ дубл. | Взам.инв.№ | Подпись и дата | Инв.№ подл.

ЭИ.05.00.00 СБ

Размеры в мм

Обозначение	Шифр	В	Г	Д	$Д_1$	$Д_2$	Е	Ж	И	К	Масса, кг
ЭИ.05.00.00	ЭИ-25	645	1640	258	578	464	3370	646	3110	7275	378
-01	ЭИ-26	585	1480	234	524	410	3810	590	3560	7495	375
-02	ЭИ-27	530	1320	211	470	376	4240	528	3980	7710	370
-03	ЭИ-28	500	1255	200	446	358	4430	502	4170	7805	368
-04	ЭИ-29	475	1195	190	422	340	4610	476	4350	7900	366
-05	ЭИ-30	465	1140	186	408	328	4720	465	4460	7945	365

А-А лист1

620

II

Б-Б лист1

20 отв. ⌀14

⌀732

⌀690

ВИД Л лист1

20 отв. ⌀14

⌀602

⌀550

I лист1

II

2

4

5

12

13

14

Изм.	Лист	№ докум.	Подпись	Дата
Разраб.		Самарина		
Пров.		Зисьман		
Т.контр.		Зисьман		
Н.контр.		Ушакова		
Утв.		Саввин		

ЭИ.05.00.00 СБ

Эжектор
Сборочный чертеж

Лит.	Масса	Масштаб
И	см. табл.	-

Лист 2 Листов

ГОССТРОЙ СССР
ГОСХИМПРОЕКТ
г. Москва

Формат 12

Инв. № подл. | Подпись и дата | Взам. инв. № | Инв. № дубл. | Подпись и дата

Формат	Зона	Поз.	Обозначение	Наименование	Кол.	Примечание
				Документация		
II			ЭИ.05.01.00 СБ	Сборочный чертеж		
				Детали		
II		I	ЭИ.05.01.01	Лист	I	
Б4		2	ЭИ.05.01.02	Планка		
				Полоса 4х12 ГОСТ 103-76 / Ст3 ГОСТ 535-58		
				L = 465 B_7	2	0,18 кг
Б4		3	ЭИ.05.01.03	Ручка		
				Круг В 6.0 ГОСТ 2590-71 / Ст3 ГОСТ 535-58		
				L = 340 B_7	2	0,08 кг

Подпись и дата | Инв.№ дубл. | Взам. инв.№ | Подпись и дата | Инв.№ подл.

Изм.	Лист	№ докум.	Подп.	Дата
Разраб.		Самарина		
Пров.		Зисьман		
Н.контр.		Ушакова		
Утв.				

ЭИ.05.01.00

Крышка

Лит.	Лист	Листов
И		1

ГОССТРОЙ СССР
ГОСХИМПРОЕКТ
г. Москва

Формат II

20°00°90°ИЭ

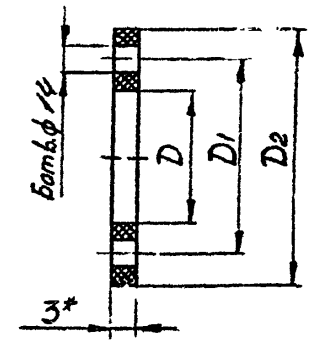

Размеры в мм

Обозначение	Б	D	D_1	D_2	Масса, кг
ЭИ.05.00.02	30	1002	1060	1102	0,8
-01	20	586	640	686	0,46
-02	16	470	530	570	0,38
-03	20	532	590	632	0,43
-04	16	416	470	516	0,35
-05	16	478	532	578	0,39
-06	12	382	440	482	0,32
-07	16	454	510	554	0,37
-08	12	364	420	464	0,30
-09	16	430	490	530	0,34
-10	12	346	400	446	0,29
-11	16	416	470	516	0,32
-12	12	334	390	434	0,28

1. * Размер для справок.
2. Размеры обеспеч. технологией.

Подпись и дата | Взам. инв.№ | Инв.№ подл.

Изм.	Лист	№ докум.	Подпись	Дата
Разраб		Самарина		
Пров		Зисьман		
Т.контр.		Зисьман		
Н.контр		Ушкова		
Утв				

ЭИ.05.00.02

Прокладка

Лит.	Масса	Масштаб
И	см. табл.	-
Лист	Листов 1	

Резина-пластина ЭМ-С ГОСТ 7338-77

ГОССТРОЙ СССР
ГОСХИМПРОЕКТ
г. Москва

Формат 14

ЭИ.05.01.00 СБ

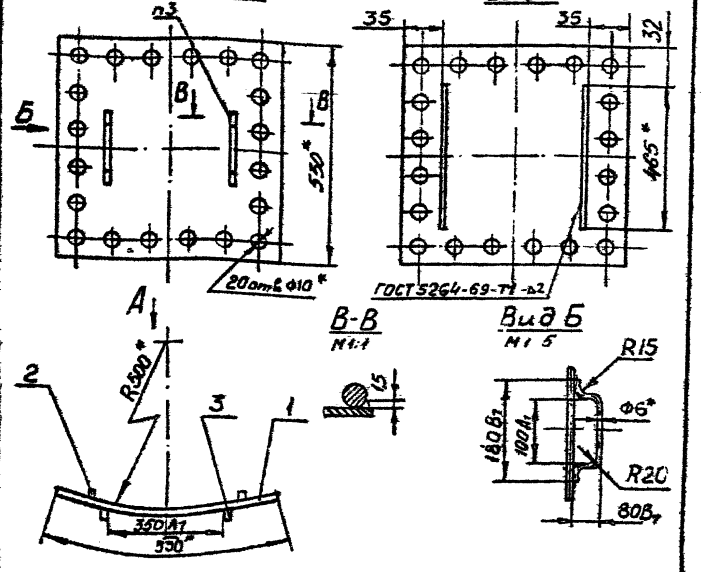

1. * Размеры для справок.
2. Неуказанные предельные отклонения размеров по $см_8$.
3. Сварка ручная электродуговая.
4. Шероховатость обрабатываемых поверхностей деталей без чертежа не ниже $R_z 80$.

Изм.	Лист	№ докум.	Подпись	Дата
Разраб.		Зисьман		
Пров.		Зисьман		
Т.контр.		Зисьман		
Н.контр.		Ушахова		
Утв.				

ЭИ 05 01 00 СБ

Крышка
Сборочный чертеж

Лит	Масса	Масштаб
И	3,8	1 10
Лист	Листов 1	

ГОССТРОЙ СССР
ГОСХИМПРОЕКТ
г. Москва

Формат А1

Инв.№ подл. | Подпись и дата | Взам.инв.№ | Инв.№ дубл. | Подпись и дата

ЭИ.05.01.00 СБ

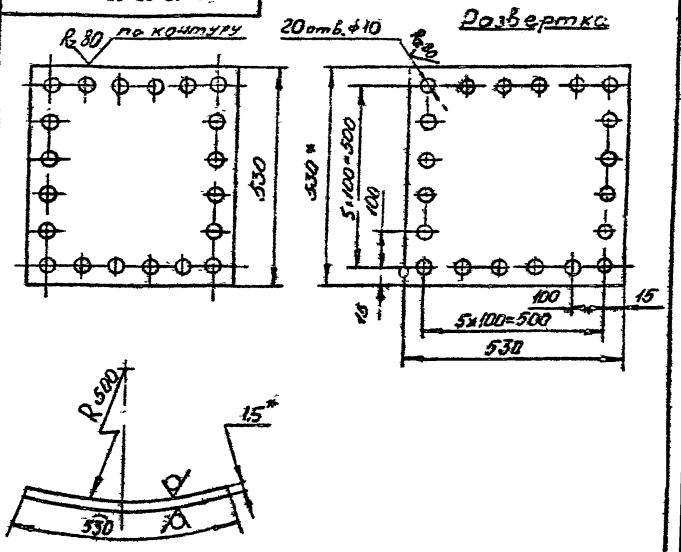

1. * Размеры для справок
2. Предельные отклонения размеров отверстий по A_7 валов по B_7 остальные по $см_8$.

Изм.	Лист	№ докум.	Подпись	Дата
Разраб.		Хунцария		
Пров.		Зисьман		
Т.контр.		Зисьман		
Н.контр.		Ушахова		
Утв.				

ЭИ.05.01.01

Лист

Лит	Масса	Масштаб
И	3,3	1 10
Лист	Листов 1	

ВI.5ГОСТ19903-74
Лист 3-Ш Ст3 ГОСТ16523-70

ГОССТРОЙ СССР
ГОСХИМПРОЕКТ
г. Москва

Формат А1

Инв.№ подл. | Подпись и дата | Взам.инв.№ | Инв.№ дубл. | Подпись и дата

Формат	Зона	Поз.	Обозначение	Наименование	Кол.	Примечание
				Документация		
*)			ЭИ.05.02.00 СБ	Сборочный чертеж		*)I2
				Детали		
II		I	ЭИ.05.02.01	Фланец	I	
		2	-01	Фланец	I	
		3	-02	Фланец	I	
		4	-03	Фланец	I	
II		5	ЭИ.05.02.02	Конус	I	
II		6	ЭИ.05.02.03	Обечайка	I	
II		7	ЭИ.05.02.04	Косынка	2	
II		8	ЭИ.05.02.05	Патрубок	I	
		9	-01	Патрубок	I	
II		I0	ЭИ.05.02.06	Патрубок	2	
БЧ		II	ЭИ.05.02.07	Планка		
				Полоса 4х30 ГОСТ I02-76		
				Ст3 ГОСТ 535-58		
				L = 470 B_7	2	0,4 кг
БЧ		I2	ЭИ.05.02.08	Планка		
				Полоса 4х30 ГОСТ I03-76		
				Ст3 ГОСТ 535-58		
				L = 530 B_7	2	0,5 кг

Инв.№ подл. | Подпись и дата | Взам.инв.№ | Инв.№ дубл. | Подпись и дата

Изм.	Лист	№ докум.	Подп.	Дата
Разраб.		Хунцария		
Пров.		Зисьмен		
Н.контр.		Ушакова		
Утв.		Саевич		

ЭИ.05.02.00

Корпус

Лит.	Лист	Листов
И	1	3

ГОССТРОЙ СССР
ГОСХИМПРОЕКТ
г. Москва

Формат А4

Формат	Зона	Поз.	Обозначение	Наименование	Кол.	Примечание
			Переменные данные для исполнений			
				ЭИ.05.02.00		
				Детали		
II		I3	ЭИ.05.02.09	Конус	I	
БЧ		I4	ЭИ.05.02.I0	Обечайка		
				Лист В2.0ГОСТ I9903-74		
				3-Ш Ст3 ГОСТI6523-70		
				8I7 B_7 х I30 B_7	I	I,7 кг
				ЭИ.05.02.00-0I		
				Детали		
		I3	ЭИ.05.02.09-0I	Конус	I	
		I4	ЭИ.05.02.I0-0I	Обечайка		
				Лист В2.0ГОСТ I9903-74		
				3-Ш Ст3 ГОСТI6523-70		
				742 B_7 х I20 B_7	I	I,4 кг
				ЭИ.05.02.00-02		
				Детали		
		I3	ЭИ.05.02.09-02	Конус	I	
		I4	ЭИ.05.02.I0-02	Обечайка		
				Лист В2.0ГОСТ I9903-74		
				3-Ш Ст3 ГОСТI6523-70		
				670 B_7х I08 B_7	I	I,I кг

Инв.№ подл. | Подпись и дата | Взам.инв.№ | Инв.№ дубл. | Подпись и дата

Изм.	Лист	№ докум.	Подп.	Дата

ЭИ.05.02.00

Лист 2

Формат А4

Формат	Зона	Поз.	Обозначение	Наименование	Кол.	Примечание
				ЭИ.05.02.00-03		
				Детали		
		I3	ЭИ.05.02.09-03	Конус	I	
		I4	ЭИ.05.02.I0-03	Обечайка		
				Лист В 2.0 ГОСТ I9903-74		
				3-Ш Ст3 ГОСТ I6523-70		
				634 B_7 х I02 B_7	I	I,0 кг
				ЭИ.05.02.00-04		
				Детали		
		I3	ЭИ.05.02.09-04	Конус	I	
		I4	ЭИ.05.02.I0-04	Обечайка		
				Лист В 2.0 ГОСТ I9903-74		
				3-Ш Ст3 ГОСТ I6523-70		
				602 B_7 х 98 B_7	I	0,94 кг
				ЭИ.05.02.00-05		
				Детали		
		I3	ЭИ.05.02.09-05	Конус	I	
		I4	ЭИ.05.02.I0-05	Обечайка		
				Лист В 2.0 ГОСТ I9903-74		
				3-Ш Ст3 ГОСТ I6523-70		
				590 B_7 х 94 B_7	I	0,9 кг

Подпись и дата | Инв. № дубл. | Взам. инв. № | Подпись и дата | Инв. № подл.

Изм. | Лист | № докум. | Подп. | Дата

ЭИ.05.02.00 | Лист 3

ЭИ.05.02.0I

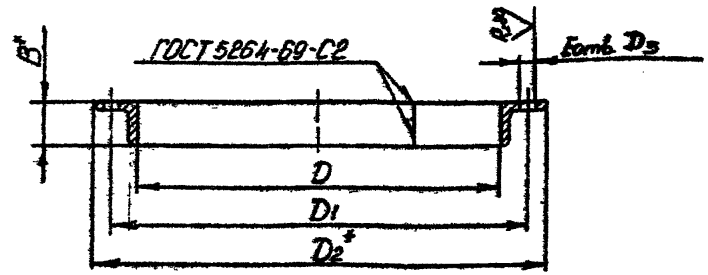

Размеры в мм

Обозначение	B	D	D_1	D_2	D_3	E	Длина развертки	Масса, кг
ЭИ.05.02.0I	50	502	560±I,4	602	I4	20	I660	5,I
-0I	50	632	690±I,4	732	I4	20	2070	6,3
-02	50	I002	I060±I,4	II02	I4	8	3230	9,8
-03	50	I002	I060±I,4	II02	I4	30	3230	9,8

I. *Размеры для справок.

2. Неуказанные предельные отклонения размеров: отверстий – по A_7.

Подпись и дата | Инв. № дубл. | Взам. инв. № | Подпись и дата | Инв. № подл.

Изм.	Лист	№ докум.	Подпись	Дата
Разраб.		Хунцария		
Пров.		Сисьман		
Т.контр.		Зисьман		
Н.контр.		Ушакова		
Утв.				

ЭИ.05.02.0I

Фланец

Лит	Масса	Масштаб
И	См. табл.	-

Лист | Листов I

Уголок Б-8х8х4 ГОСТ 8509-72 / Ст.3 ГОСТ 535-58

ГОССТРОЙ СССР ГОСХИМПРОЕКТ г. Москва

Формат А2

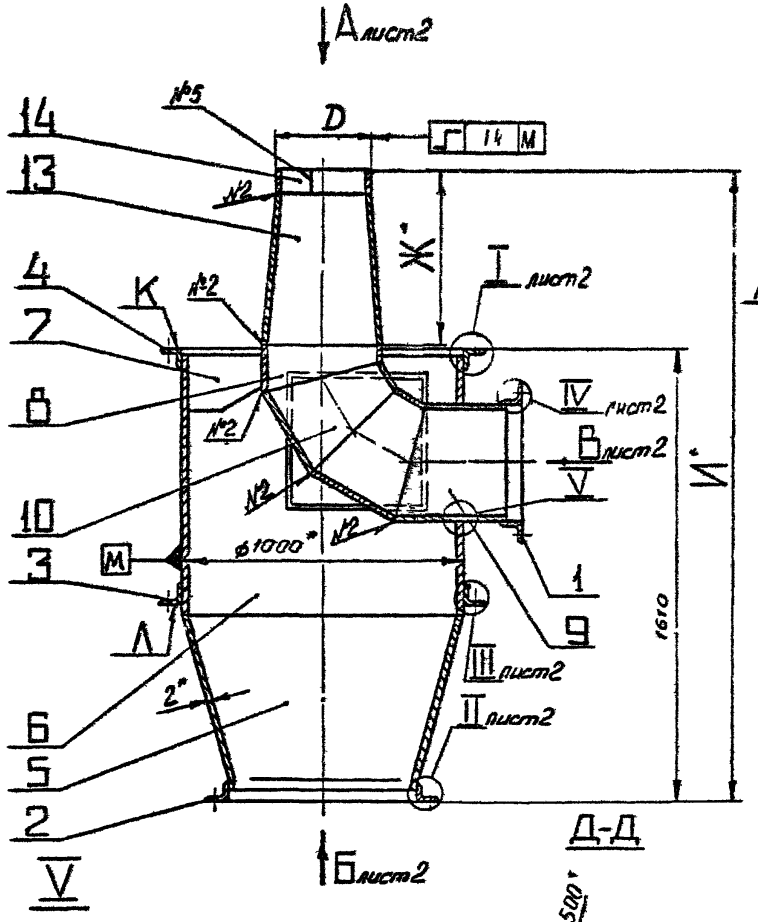

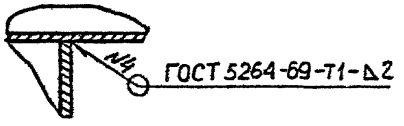

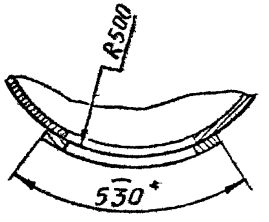

ВИД Г лист 2

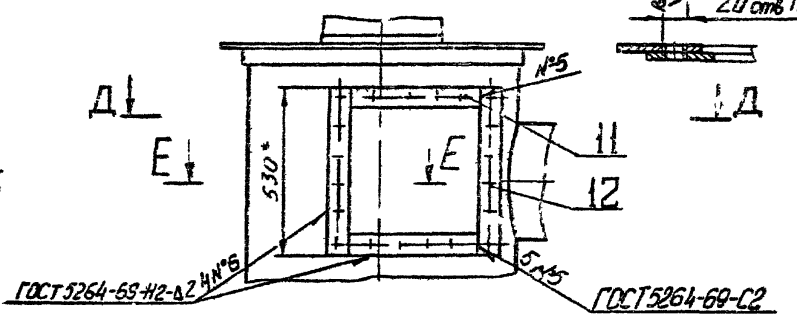

Е-Е

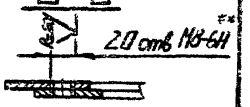

Размеры в мм

Обозначение	D	Ж	И	Масса, кг
ЭИ.05.02.00	262	646	2272	I39
-0I	238	590	22I6	I38
-02	2I5	528	2I54	I36,8
-03	204	502	2I28	I36,7
-04	I94	476	2I04	I36,2
-05	I90	465	2090	I35,9

1. Ж Размеры для справок.
2. ЖЖ Обработать по сопрягаемой детали.
3. Предельные отклонения размеров: валов – по B_7; остальных – по CM_8.
4. Непараллельность пов.Л относительно пов.К не более I мм на длине 500 мм.

Изм.	Лист	№ докум.	Подп.	Дата
Разраб		Самарина		
Пров		Зисьман		
Т контр		Зисьман		
Н контр		Ушакова		
У-в.				

ЭИ.05.02.00 СБ

Корпус
Сборочный чертеж

Литера	Масса	Масшт.
И	см. табл.	–

Лист 1 Листов 2

ГОССТРОЙ СССР
ГОСХИМПРОЕКТ
г Москва

Копировал

Формат 12

Инв.№ подл. | Подпись и дата | Взам. инв.№ | Инв.№ дубл. | Подпись и дата

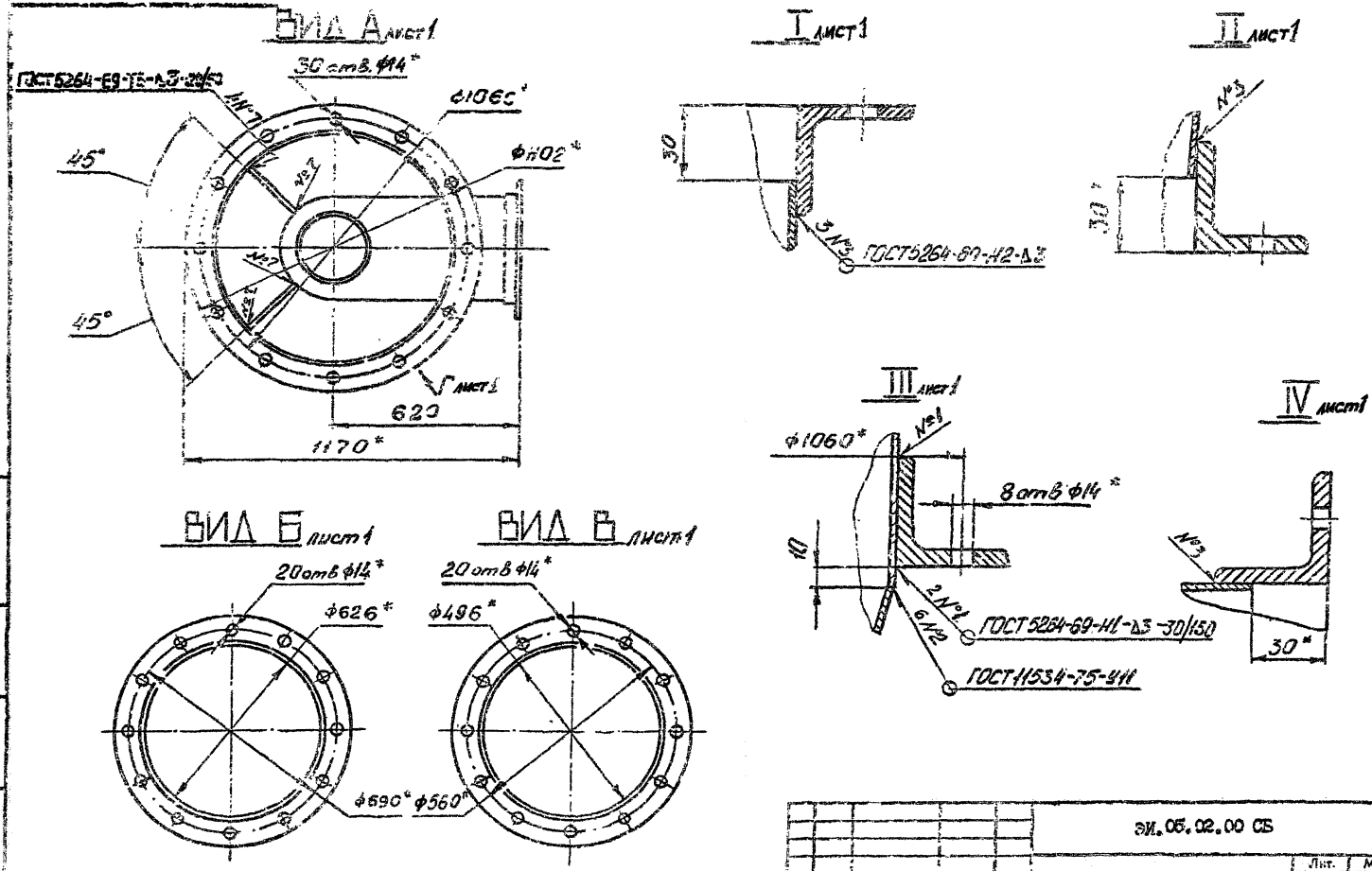

					ЭИ.05.02.00 СБ		
Изм.	Лист	№ докум.	Подпись	Дата	Корпус Сборочный чертеж	Лит.	Масса	Масштаб
Разраб.		Хунцария					см. табл.	-
Пров.		Зисьман				Лист 2	Листов	
Т.контр.		Зисьман				ГОССТРОЙ СССР ГОСХИМПРОЕКТ г. Москва		
Н.контр.		Грекова						

Формат 12

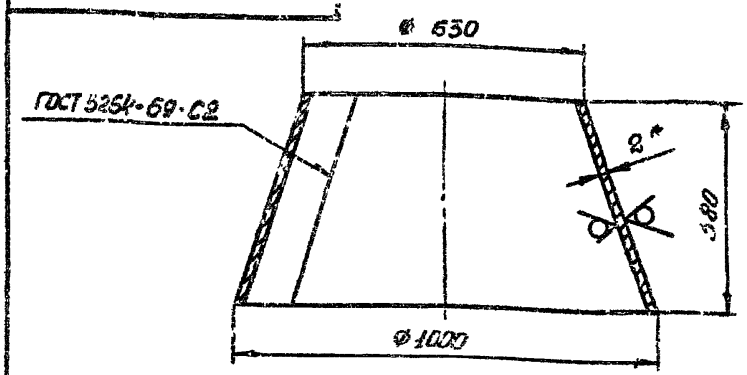

РАЗВЕРТКА

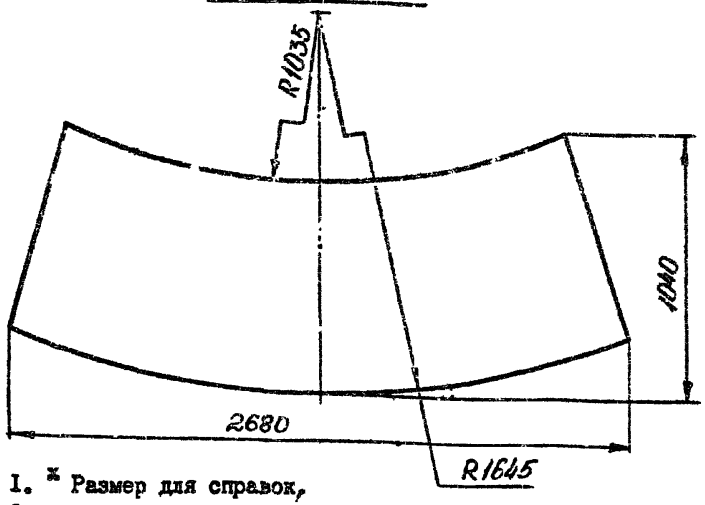

1. * Размер для справок.
2. Предельные отклонения размеров: валов – по B_7; остальных – по CM_2.

Изм.	Лист	№ докум.	Подпись	Дата
Разраб.		Хунцария		
Пров.		Зисьман		
Т.контр.		Зисьман		
Н.контр.		Ушакова		
Утв.				

ЭИ.05.02.02

Конус

Лит.	Масса	Масштаб
И	23,8	1:10

Лист | Листов 1

Лист В 2.0 ГОСТ 19903-74
Э-III Ст3 ГОСТ 16523-70

ГОССТРОЙ СССР
ГОСХИМПРОЕКТ
г. Москва

Формат А1

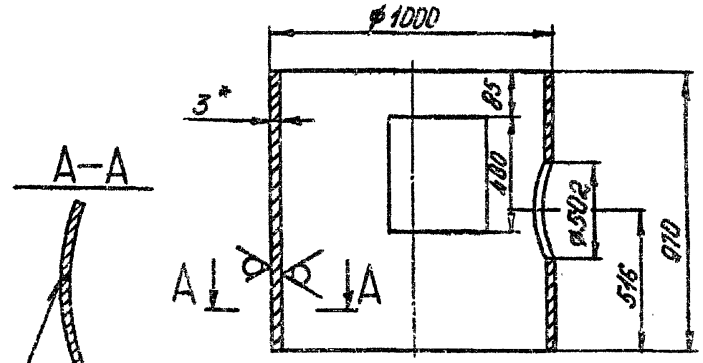

ГОСТ 5264-69-С2

Развертка

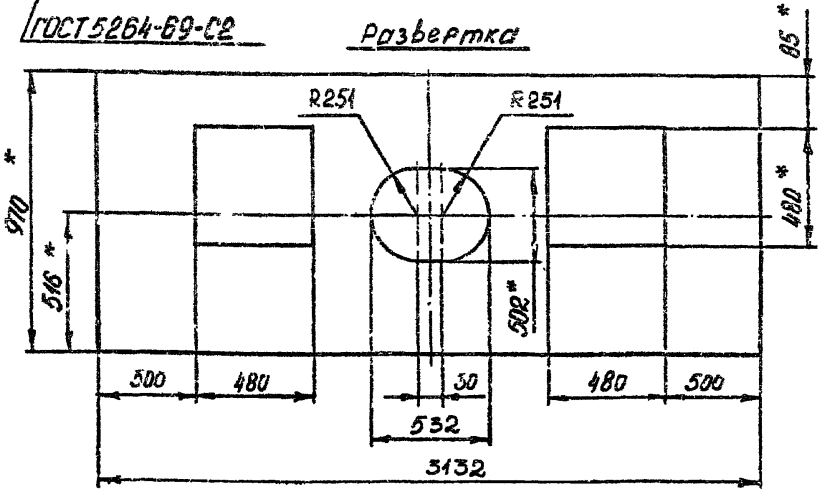

1. * Размеры для справок.
2. Предельные отклонения размеров: отверстий – по A_7; валов – по B_7; остальных – по CM_2.

Изм.	Лист	№ докум.	Подпись	Дата
Разраб.		Хунцария		
Пров.		Зисьман		
Т.контр.		Зисьман		
Н.контр.		Ушакова		
Утв.				

ЭИ.05.02.03

Обечайка

Лит.	Масса	Масштаб
И	55	1:10

Лист | Листов 1

Лист В 3.0 ГОСТ 19903-74
Э-III Ст3 ГОСТ 16523-70

ГОССТРОЙ СССР
ГОСХИМПРОЕКТ
г. Москва

Формат А1

Подпись и дата | Инв.№ дубл. | Взам. инв.№ | Подпись и дата | Инв.№ подл.

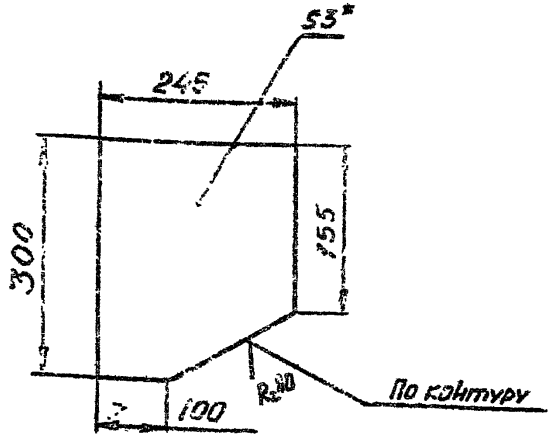

1. * Размер для справок.
2. Предельные отклонения размеров:
   валов – по B_7; остальных – по CM_8.

Изм.	Лист	№ докум.	Подпись	Дата
Разраб.		Самарина		
Пров.		Зисьман		
Т.контр.		Зисьман		
Н.контр.		Ушакова		
Утв.				

ЭИ.05.02.04

Косынка

Лит.	Масса	Масштаб
И	1,5	1:5
Лист	Листов 1	

Лист В 3,0 ГОСТ 19903-74
3-III Ст3 ГОСТ 16523-70

ГОССТРОЙ СССР
ГОСХИМПРОЕКТ
г. Москва

Формат А1

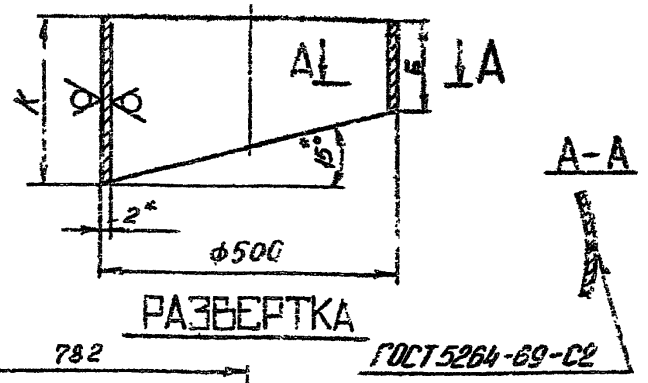

РАЗВЕРТКА

ГОСТ 5264-69-С2

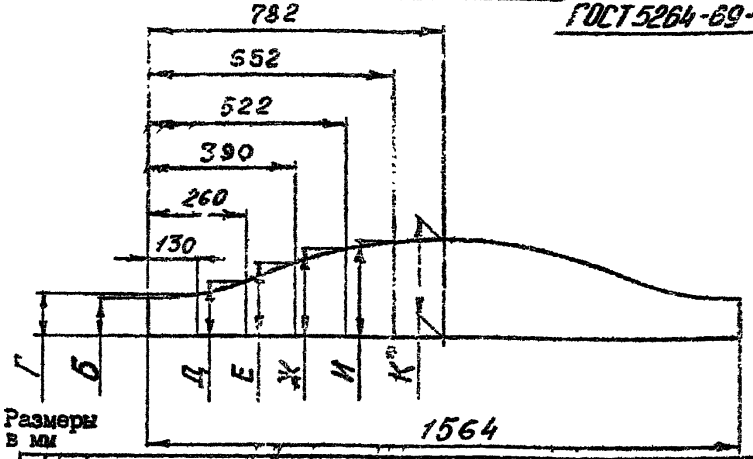

Размеры в мм

Обозначение	Б	Г	Д	Е	Ж	И	К	Масса, кг
ЭИ.05.02.05	67	76	101	135	168	193	202	2,2
-01	157	166	191	225	258	283	292	2,6

1. * Размер для справок.
2. Предельные отклонения размеров: валов – по B_7; остальных – по CM_8

Изм.	Лист	№ докум.	Подпись	Дата
Разраб.		Самарина		
Пров.		Зисьман		
Т.контр.		Зисьман		
Н.контр.		Ушакова		
Утв				

ЭИ.05.02.05

Патрубок

Лит.	Масса	Масштаб
И	См. табл.	-
Лист	Листов 1	

Лист В 2,0 ГОСТ 19903-74
3-III Ст3 ГОСТ 16523-70

ГОССТРОЙ СССР
ГОСХИМПРОЕКТ
г. Москва

Формат А1

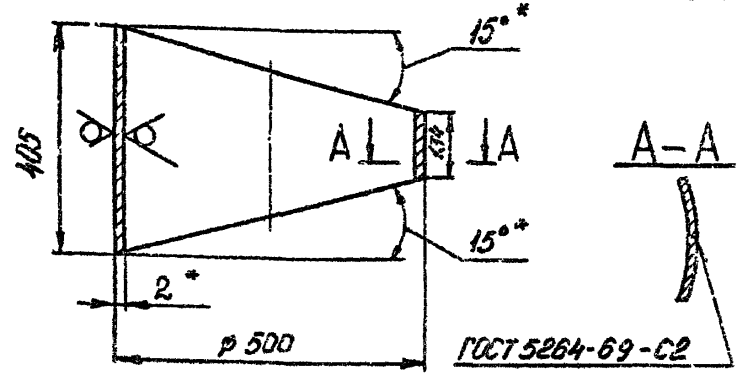

РАЗВЕРТКА

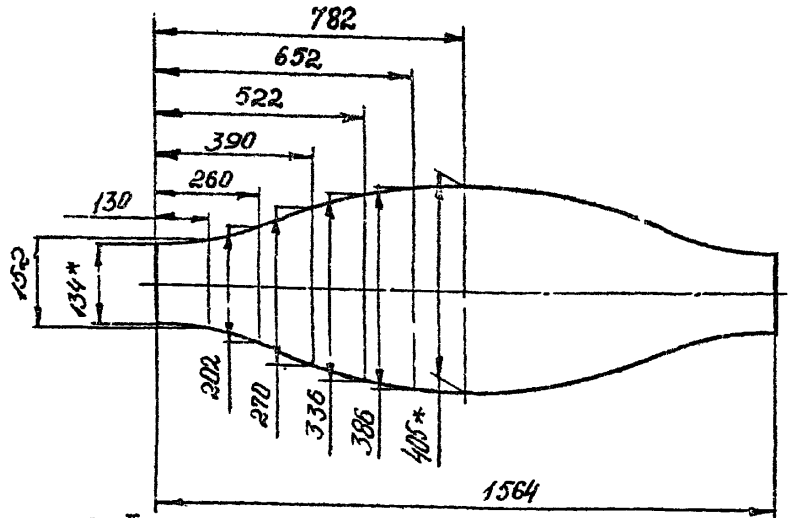

1. * Размер для справок.
2. Предельные отклонения размеров: валов – по B_7; остальных – по CM_8.

Изм.	Лист	№ докум.	Подпись	Дата
Разраб.		Самарина		
Пров.		Зисьман		
Т.контр		Зисьман		
Н.контр.		Утакова		
Утв.				

ЭИ.05.02.06

Патрубок

Лит.	Масса	Масштаб
И	4,5	1:10

Лист	Листов 1

Лист В 2.0 ГОСТ 19903-74
3-II Ст3 ГОСТ 16523-70

ГОССТРОЙ СССР
ГОСХИМПРОЕКТ
г. Москва

Формат А1

РАЗВЕРТКА

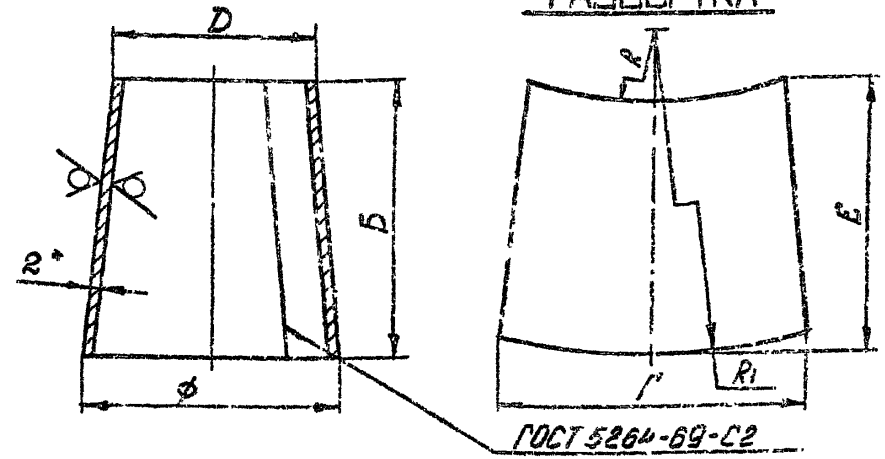

Размеры в мм

Обозначение	Б	Г	D	Е	R	R_1	Масса, кг
ЭИ.05.02.09	515	1435	262	668	573	1106	9,8
-01	470	1385	238	635	440	928	8,7
-02	420	1310	215	596	330	775	7,8
-03	400	1270	204	580	290	716	7,3
-04	380	1225	194	566	255	665	6,9
-05	370	1205	190	558	245	645	6,7

1. * Размер для справок.
2. Предельные отклонения размеров: валов – по B_7, остальных – по CM_8.

Изм.	Лист	№ докум.	Подпись	Дата
Разраб.		Самарина		
Пров.		Зисьман		
Т.контр.		Зисьман		
Н.контр.		Утакова		
Утв.				

ЭИ.05.02.09

Конус

Лит.	Масса	Масштаб
И	См. табл.	-

Лист	Листов

Лист В 2.0 ГОСТ 19903-74
3-II Ст3 ГОСТ 16523-70

ГОССТРОЙ СССР
ГОСХИМПРОЕКТ
г. Москва

Формат А1

Формат	Зона	Поз.	Обозначение	Наименование	Кол.	Примечание
				Документация		
II			ЭИ.05.03.00 СБ	Сборочный чертеж		
				Детали		
		I	ЭИ.05.02.01-03	Фланец	I	
				Переченные данные для исполнений		
				ЭИ.05.03.00		
				Детали		
II		2	ЭИ.05.03.01	Конус	I	
II		3	ЭИ.05.03.02	Фланец	I	
				ЭИ.05.03.00-01		
				Детали		
		2	ЭИ.05.03.01-01	Конус	I	
		3	ЭИ.05.03.02-01	Фланец	I	

Подпись и дата | Инв.№ дубл. | Взам.инв.№ | Подпись и дата | Инв.№ подл.

Изм.	Лист	№ докум.	Подп.	Дата
Разраб.		Хунцария		
Пров.		Зисьман		
Н.контр.		Чижова		

ЭИ.05.03.00

Конфузор

Лит.	Лист	Листов
И	1	2

ГОССТРОЙ СССР ГОСХИМПРОЕКТ г. Москва

Формат А1

Формат	Зона	Поз.	Обозначение	Наименование	Кол.	Примечание
				ЭИ.05.03.00-02		
				Детали		
		2	ЭИ.05.03.01-02	Конус	I	
		3	ЭИ.05.03.02-02	Фланец	I	
				ЭИ.05.03.00-03		
				Детали		
		2	ЭИ.05.03.01-03	Конус	I	
		3	ЭИ.05.03.02-03	Фланец	I	
				ЭИ.05.03.00-04		
				Детали		
		2	ЭИ.05.03.01-04	Конус	1	
		3	ЭИ.05.03.02-04	Фланец	1	
				ЭИ.05.03.00-05		
				Детали		
		2	ЭИ.05.03.01-05	Конус	1	
		3	ЭИ.05.03.02-05	Фланец	1	

Подпись и дата | Инв.№ дубл. | Взам.инв.№ | Подпись и дата | Инв.№ подл.

ЭИ.05.03.00

Лист 2

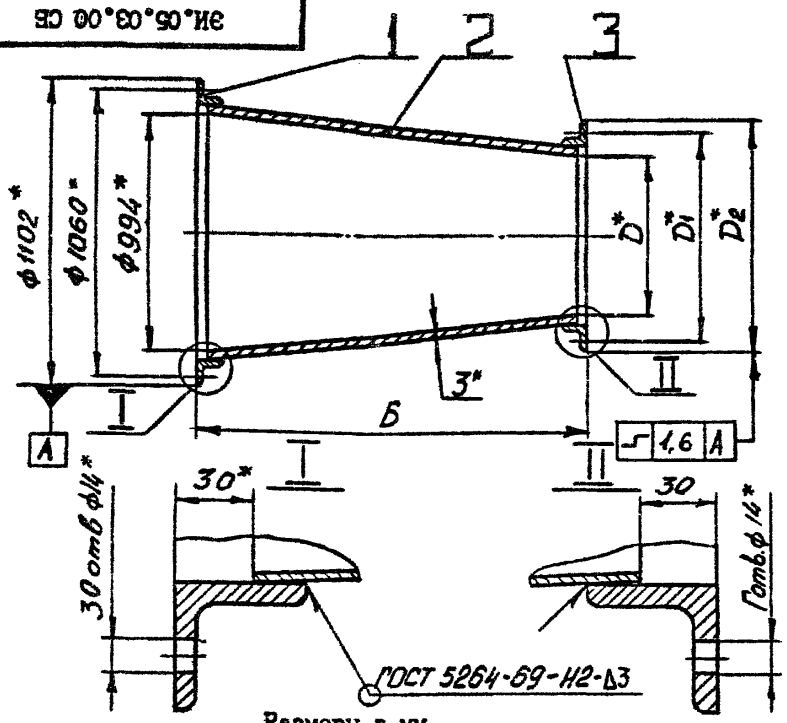

Размеры в мм

Обозначение	Б	Г	D	D_1	D_2	Масса, кг
ЭИ.05.03.00	645	20	578	640	686	50
-01	585	20	524	586	632	47
-02	530	I6	470	532	578	45
-03	500	I6	446	508	554	42
-04	475	I6	422	484	530	40
-05	465	I6	408	470	5I6	39

I. *Размеры для справок.
2. Предельные отклонения размеров:
валов - по B_7; остальных - по CM_8.

Изм.	Лист	№ докум.	Подпись	Дата	ЭИ.05.03.00 СБ			
Разраб.		Хунцария			Конфузор Сборочный чертеж	Лит.	Масса	Масштаб
Пров.		Зисьман				И	см. табл.	-
Т.контр.		Зисьман				Лист	Листов I	
Н.контр.		Ушакова			ГОССТРОЙ СССР ГОСХИМПРОЕКТ г. Москва			
Утв.								

Подпись и дата | Инв.№ дубл. | Взам.инв.№ | Подпись и дата | Инв.№ подл.

Формат II

РИС. 1

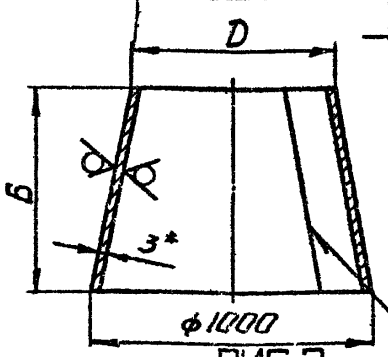

РАЗВЕРТКА

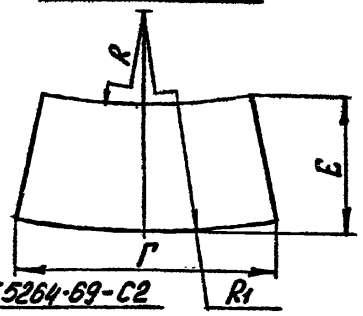

РИС. 2

Развертка

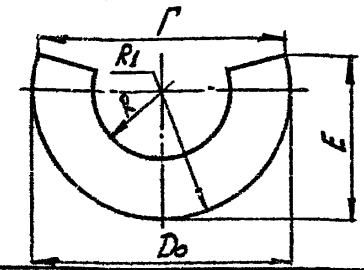

Размеры в мм

Обозначение	Рис.	Б	Г	D_0	D	E	R	R_1	Масса, кг
ЭИ.05.03.0I	I	585	2585	-	584	I060	868	I488	35
-0I	I	525	2340	-	530	I035	645	I220	32
-02	I	470	2045	-	476	I005	485	I025	30
-03	2	440	I875	I884	452	I025	424	942	28
-04	2	4I5	I7I5	I756	428	I065	374	878	26
-05	2	405	I635	I700	4I4	I080	350	850	25

I. * Размер для справок.
2. Предельные отклонения размеров:
валов - по B_7; остальных - по CM_8.

Изм.	Лист	№ докум.	Подпись	Дата	ЭИ.05.03.0I			
Разраб.		Хунцария			Конус	Лит.	Масса	Масштаб
Пров.		Зисьман				И	см. табл	-
Т.контр.		Зисьман				Лист	Листов I	
Н.контр.		Ушакова			ГОССТРОЙ СССР ГОСХИМПРОЕКТ г. Москва			
Утв.					Лист В 3.0 ГОСТ I9903-74 3-III Ст3 ГОСТ I6523-70			

Подпись и дата | Инв.№ дубл. | Взам.инв.№ | Подпись и дата | Инв.№ подл.

Формат II

ЭИ.05.03.02

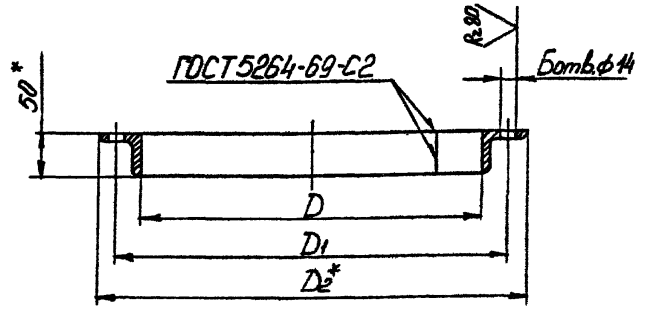

Размеры в мм

Обозначение	Б	D	D_1	D_2	Длина развертки	Масса, кг
ЭИ.05.03.02	20	586	640±1,4	686	1928	6
-01	20	532	590±1,4	632	1758	5,7
-02	16	478	532±1,4	578	1588	5,2
-03	16	454	510±1,4	554	1512	4,9
-04	16	430	490±1,4	530	1438	4,7
-05	16	416	470±1,4	516	1394	4,6

1. * Размеры для справок.
2. Неуказанные предельные отклонения размеров: отверстий – по A_7.

Изм.	Лист	№ докум.	Подпись	Дата
Разраб.		Хунцария		
Пров.		Зисьман		
Т.контр.		Зисьман		
Н.контр.		Ушакова		
Утв.				

ЭИ.05.03.02

Фланец

Лит.	Масса	Масштаб
И	см. табл.	–
Лист	Листов 1	

Уголок Б-50х50х4 ГОСТ 8509-72 / Ст3 ГОСТ 535-58

ГОССТРОЙ СССР ГОСХИМПРОЕКТ г. Москва

Формат А1

Подпись и дата | Инв.№ дубл. | Взам. инв.№ | Подпись и дата | Инв.№ подл.

Формат	Зона	Поз.	Обозначение	Наименование	Кол.	Примечание
				Документация		
А1			ЭИ.05.04.00 СБ	Сборочный чертеж		
				Переменные данные для исполнений		
				ЭИ.05.04.00		
				Детали		
А1		1	ЭИ.05.03.02	Фланец	1	
А1		2	ЭИ.05.04.01	Конус	1	
А1		3	ЭИ.05.04.02	Фланец	1	
				ЭИ.05.04.00-01		
				Детали		
		1	ЭИ.05.03.02-01	Фланец	1	
		2	ЭИ.05.04.01-01	Конус	1	
		3	ЭИ.05.04.02-01	Фланец	1	
					1	
				ЭИ.05.04.00-02		
				Детали		
		1	ЭИ.05.03.02-02	Фланец	1	

Подпись и дата | Инв.№ дубл. | Взам. инв.№ | Подпись и дата | Инв.№ подл.

Изм.	Лист	№ докум.	Подп.	Дата
Разраб.		Хунцария		
Пров.		Зисьман		
Н.контр.		Ушакова		
Утв.				

ЭИ.05.04.00

Камера

Лит.	Лист	Листов
И	1	2

ГОССТРОЙ СССР ГОСХИМПРОЕКТ г. Москва

Формат А1

Формат	Зона	Поз.	Обозначение	Наименование	Кол.	Примечание
		2	ЭИ.05.04.01-02	Конус	I	
		3	ЭИ.05.04.02-02	Фланец	I	
				ЭИ.05.04.00-03		
				Детали		
		I	ЭИ.05.03.02-03	Фланец	I	
		2	ЭИ.05.04.01-03	Конус	I	
		3	ЭИ.05.04.02-03	Фланец	I	
				ЭИ.05.04.00-04		
				Детали		
		I	ЭИ.05.03.02-04	Фланец	I	
		2	ЭИ.05.04.01-04	Конус	I	
		3	ЭИ.05.04.02-04	Фланец	I	
				ЭИ.05.04.00-05		
				Детали		
		I	ЭИ.05.03.02-05	Фланец	I	
		2	ЭИ.05.04.01-05	Конус	I	
		3	ЭИ.05.04.02-05	Фланец	I	

ЭИ.05.04.00

Лист 2

Формат 11

ЭИ.05.04.00 СБ

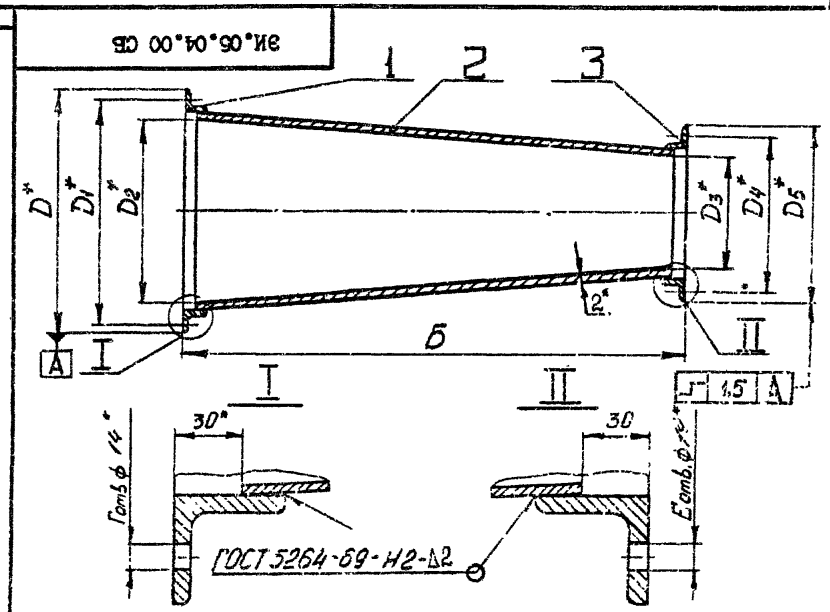

Размеры в мм

Обозначение	Б	Г	D	D_1	D_2	D_3	D_4	D_5	E	Масса, кг
ЭИ.05.04.00	1640	20	686	640	580	464	530	570	I6	55
-0I	I480	20	632	590	526	4I0	470	5I6	I6	48
-02	I320	I6	578	532	472	376	440	482	I2	40
-03	1255	16	554	5I0	448	358	420	464	I2	37
-04	1195	16	580	490	424	340	400	446	I2	34
-05	1140	16	5I6	470	4I0	328	390	434	I2	32

I. * Размеры для справок.

2. Предельные отклонения размеров: валов - по B_7; остальных - по CM_8.

ЭИ.05.04.00 СБ

Камера
Сборочный чертеж

Лит. | Масса | Масштаб
и | см. табл.

Лист | Листов 1

ГОССТРОЙ СССР
ГОСХИМПРОЕКТ
г. Москва

Формат 11

ЭИ.05.04.01

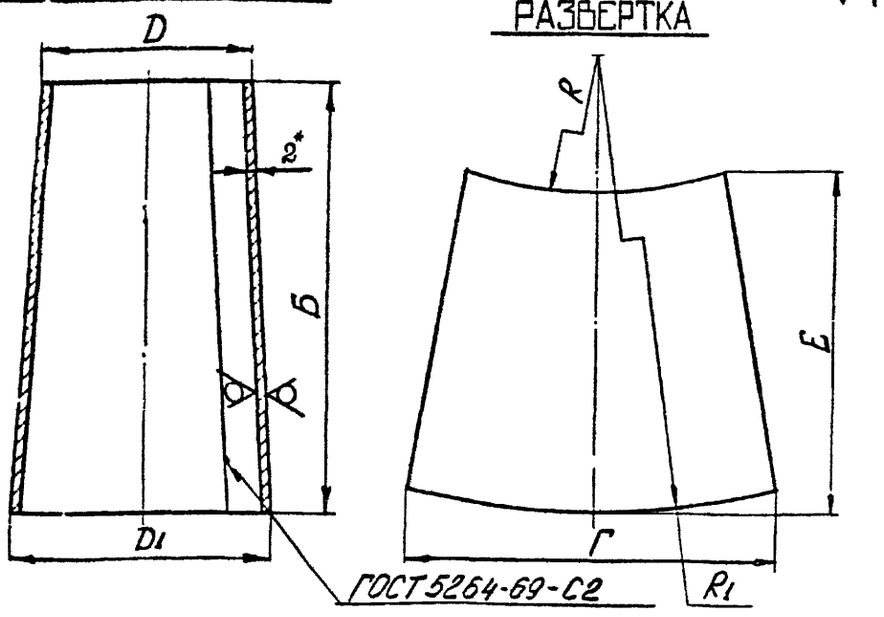

РАЗВЕРТКА

Размеры в мм

Обозначение	Б	Г	D	D_1	E	R	R_1	Масса, кг
ЭИ.05.04.01	1580	1820	468	584	1625	6350	7930	45
-01	1420	1655	414	530	1460	5045	6470	38
-02	1260	1485	380	476	1295	4965	6225	31
-03	1195	1410	362	452	1230	4785	5980	29
-04	1135	1335	344	428	1165	4625	5760	26
-05	1080	1290	332	414	1110	4350	5430	25

1. * Размер для справок.
2. Предельные отклонения размеров: валов – по B_7; остальных – по CM_8.

Изм	Лист	№ докум	Подпись	Дата
Разраб.		Хунцария		
Пров.		Зисьман		
Т.контр		Зисьман		
Н.контр.		Ушакова		
Утв.				

ЭИ.05.04.01

Конус

Лит.	Масса	Масштаб
И	см. табл.	–

Лист | Листов 1

Лист В 2.0 ГОСТ 19903-74 / 3-Ш Ст3 ГОСТ 16523-70

ГОССТРОЙ СССР ГОСХИМПРОЕКТ г. Москва

Формат 11

Подпись и дата | Инв.№ дубл. | Взам. инв.№ | Подпись и дата | Инв № подл.

ЭИ.05.04.02

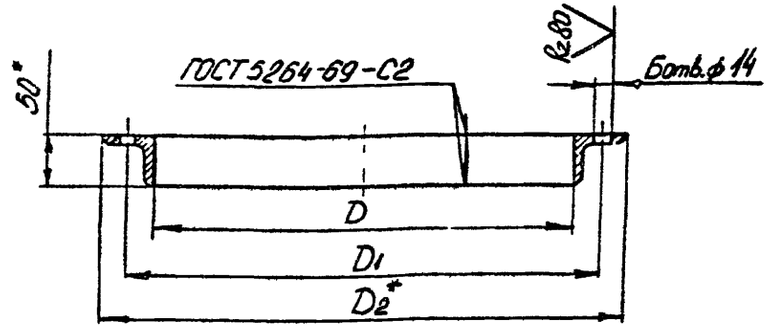

Размеры в мм

Обозначение	Б	D	D_1	D_2	Длина развертки	Масса, кг
ЭИ.05.04.02	16	470	530±1,4	570	1562	5,0
-01	16	416	470±1,4	516	1394	4,6
-02	12	382	440±1,4	482	1286	4,2
-03	12	364	420±1,4	464	1230	4,0
-04	12	346	400±1,4	446	1174	3,9
-05	12	334	390±1,4	434	1136	3,8

1. * Размеры для справок.
2. Неуказанные предельные отклонения размеров: отверстий – по A_7.

Изм	Лист	№ докум.	Подпись	Дата
Разраб.		Хунцария		
Пров.		Зисьман		
Т.контр.		Зисьман		
Н.контр.		Ушакова		
Утв.				

ЭИ.05.04.02

Фланец

Лит.	Масса	Масштаб
И	см. табл.	–

Лист | Листов 1

Уголок Б-50х50х4 ГОСТ 8509-72 / Ст3 ГОСТ 535-58

ГОССТРОЙ СССР ГОСХИМПРОЕКТ г. Москва

Формат 11

Подпись и дата | Инв.№ дубл. | Взам. инв.№ | Подпись и дата | Инв № подл.

Формат	Зона	Поз.	Обозначение	Наименование	Кол.	Примечание
				Документация		
II			ЭИ.05.05.00 СБ	Сборочный чертеж		
				Детали		
II		I	ЭИ.05.05.01	Проушина	I2	
				Переменные данные для исполнений		
				ЭИ.05.05.00		
				Детали		
II		2	ЭИ.05.04.02	Фланец	I	
II		3	ЭИ.05.05.02	Конус	I	
				ЭИ.05.05.00-01		
				Детали		
		2	ЭИ.05.04.02-01	Фланец	I	
		3	ЭИ.05.05.02-01	Конус	I	

Изм.	Лист	№ докум.	Подп.	Дата	ЭИ.05.05.00		
Разраб.		Зисьман			Диффузор	Лит. И	Лист 1	Листов 2
Пров.		Зисьман				ГОССТРОЙ СССР ГОСХИМПРОЕКТ г. Москва	
Н.контр.		Ушакова					
Утв.							

Формат 11

Подпись и дата | Инв.№ дубл. | Взам.инв.№ | Подпись и дата | Инв.№ подл.

Формат	Зона	Поз.	Обозначение	Наименование	Кол.	Примечание
				ЭИ.05.05.00-02		
				Детали		
		2	ЭИ.05.04.02-02	Фланец	I	
		3	ЭИ.05.05.02-02	Конус	I	
				ЭИ.05.05.00-03		
				Детали		
		2	ЭИ.05.04.02-03	Фланец	I	
		3	ЭИ.05.05.02-03	Конус	I	
				ЭИ.05.05.00-04		
				Детали		
		2	ЭИ.05.04.02-04	Фланец	I	
		3	ЭИ.05.05.02-04	Конус	I	
				ЭИ.05.05.00-05		
				Детали		
		2	ЭИ.05.04.02-05	Фланец	I	
		3	ЭИ.05.05.02-05	Конус	I	

Изм.	Лист	№ докум.	Подп.	Дата	ЭИ.05.05.00	Лист 2

Формат 11

ЭИ.05.05.00 СБ

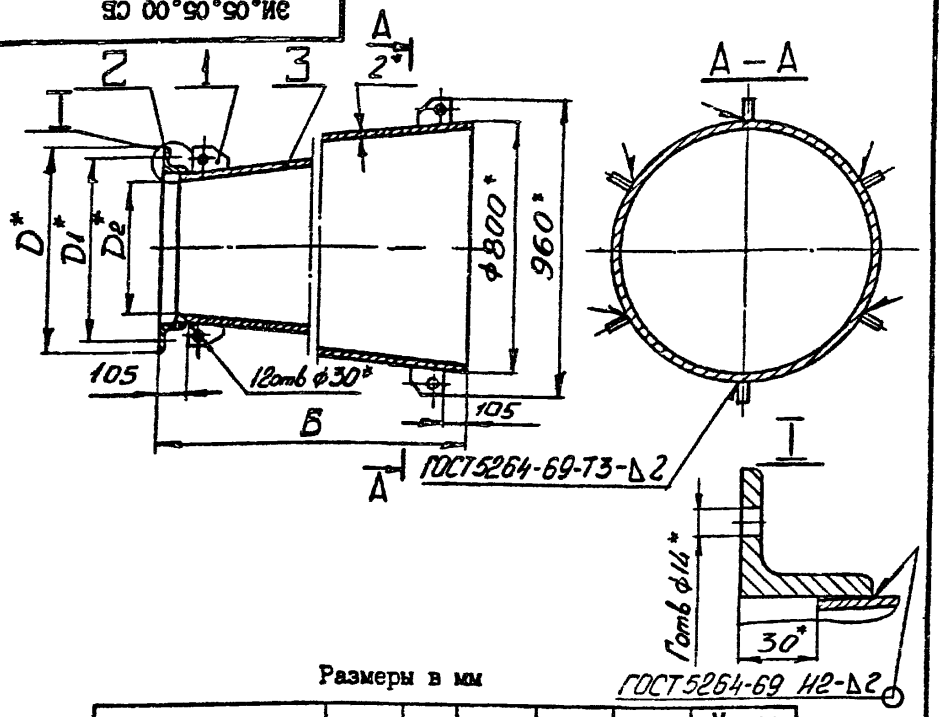

Размеры в мм

Обозначение	Б	Г	D	D_1	D_2	Масса, кг
ЭИ.05.05.00	3370	I6	570	530	464	II6
-0I	38I0	I6	5I6	470	4I0	I26
-02	4240	I2	482	440	376	I33
-03	4430	I2	464	420	358	I37
-04	46I0	I2	446	400	340	I40
-05	4720	I2	434	390	328	I42

I. * Размеры для справок.

2. Предельные отклонения размеров:
валов – по B_7; остальных – по CM_8.

Изм.	Лист	№ докум.	Подпись	Дата
Разраб.		Хунцария		
Пров.		Зисьман		
Т.контр.		Зисьман		
Н.контр.		Ушакова		
Утв.				

ЭИ.05.05.00 СБ

ДИФФУЗОР
Сборочный чертеж

Лит.	Масса	Масштаб
И	см. табл.	–
Лист	Листов 1	

ГОССТРОЙ СССР
ГОСХИМПРОЕКТ
г. Москва

Формат 11

ЭИ.05.05.02

РАЗВЕРТКА

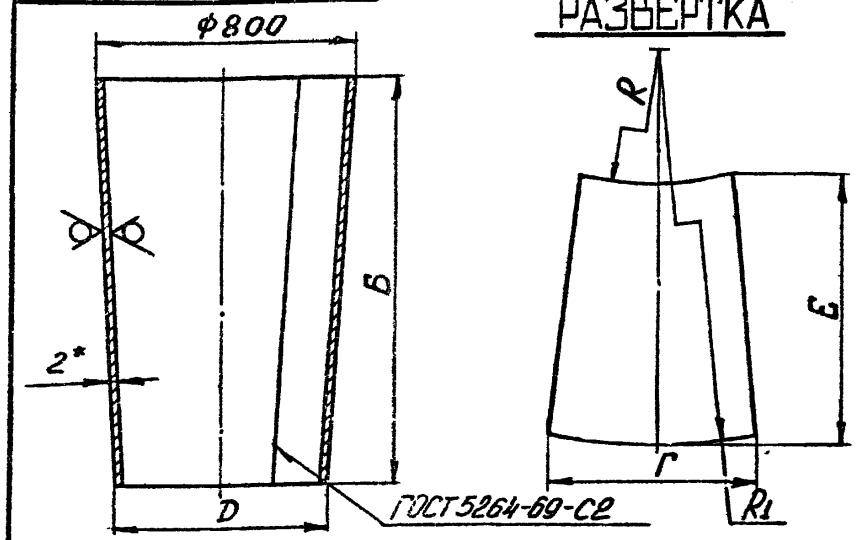

Размеры в мм

Обозначение	Б	Г	D	E	R	R_1	Масса, кг
ЭИ.05.05.02	3340	2495	468	3400	4690	8035	I09
-0I	3780	2495	4I4	3835	4040	7825	II9
-02	42I0	2495	380	4260	3795	80I0	I27
-03	4400	2495	362	4450	3620	8025	I3I
-04	4580	2495	344	4630	3440	8025	I34
-05	4690	2495	332	4735	33I0	8005	I36

I. * Размеры для справок.

2. Предельные отклонения размеров:
валов – по B_7; остальных – по CM_8.

Изм.	Лист	№ докум.	Подпись	Дата
Разраб.		Хунцария		
Пров.		Зисьман		
Т контр		Зисьман		
Н контр.		Ушакова		
Утв				

ЭИ.05.05.02

КОНУС

Лист В 2.0 ГОСТ I9903-74
3-Г Ст3 ГОСТ I6523-70

Лит.	Масса	Масштаб
И	см. табл.	–
Лист	Листов 1	

ГОССТРОЙ СССР
ГОСХИМПРОЕКТ
г. Москва

Формат 11

Подпись и дата | Инв.№ дубл. | Взам. инв.№ | Подпись и дата | Инв.№ подл.

ЭИ.05.05.01

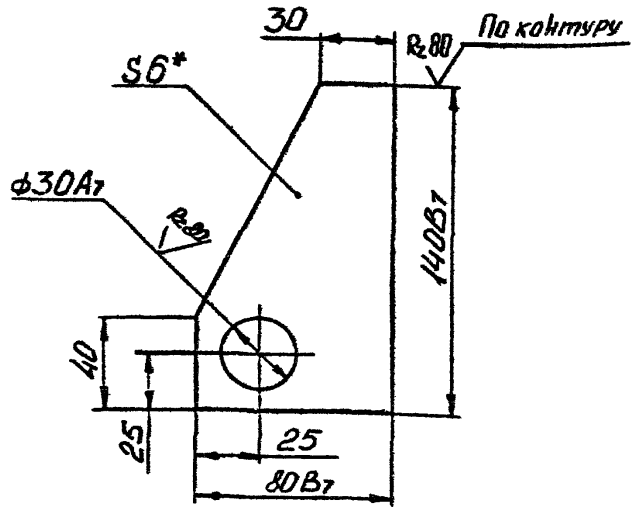

1. * Размер для справок.
2. Предельные отклонения размеров – по CM_8.

Изм.	Лист	№ докум.	Подпись	Дата	ЭИ.05.05.01			
Разраб.		Кунцария			ПРОУШИНА	Лит	Масса	Масштаб
Пров.		Зисьман				И	0,39	1:2
Т.контр.		Зисьман				Лист	Листов 1	
Н.контр.		Ушакова			Лист 6.0 ГОСТ 19903-74 Ст.3 ГОСТ 14637-69	ГОССТРОЙ СССР ГОСХИМПРОЕКТ г. Москва		
Утв.								

Формат 11

ЭИ.05.00.01

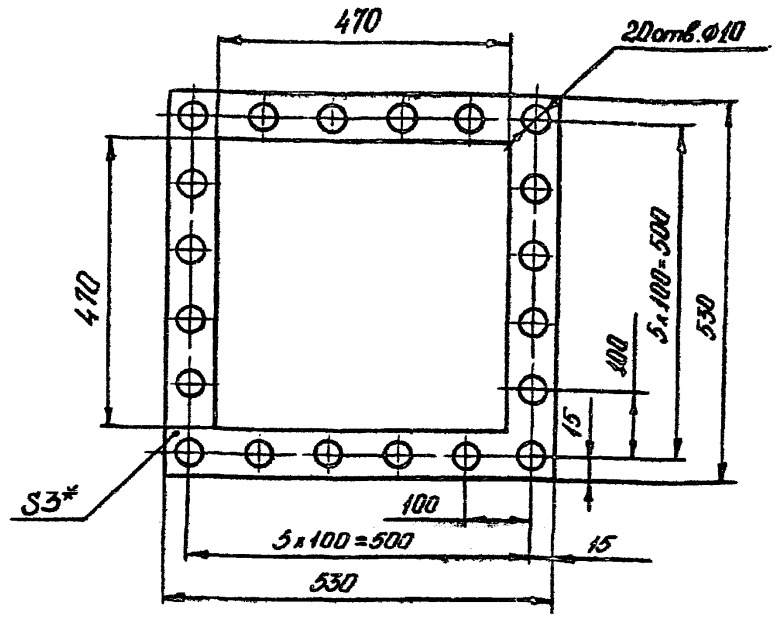

1. * Размер для справок.
2. Размеры, обеспеч. технологией.

Изм.	Лист	№ докум.	Подпись	Дата	ЭИ.05.00.01			
Разраб.		Кунцария			ПРОКЛАДКА	Лит.	Масса	Масштаб
Пров.		Зисьман				И	0,3	1:10
Т.контр.		Зисьман				Лист	Листов 1	
Н.контр.		Ушакова			Резина-пластина ЗМ-С ГОСТ 7338-77	ГОССТРОЙ СССР ГОСХИМПРОЕКТ г. Москва		
Утв.								

Формат 11

gost.e-ecolog.ru