ТИПОВЫЕ КОНСТРУКЦИИ, ИЗДЕЛИЯ И УЗЛЫ ЗДАНИЙ И СООРУЖЕНИЙ

СЕРИЯ 1.494-35

ЭЖЕКТОРЫ НИЗКОГО ДАВЛЕНИЯ ПРОИЗВОДИТЕЛЬНОСТЬЮ 4000 м³/час

ВЫПУСК 4

РАБОЧИЕ ЧЕРТЕЖИ

РАЗРАБОТАНЫ ГПИ ГОСХИМПРОЕКТ
ГОССТРОЯ СССР

ГЛАВНЫЙ ИНЖЕНЕР ИНСТИТУТА С.Н. НИКИТИН

ГЛАВНЫЙ ИНЖЕНЕР ПРОЕКТА Д.Е. ТАЙЦ

УТВЕРЖДЕНЫ И ВВЕДЕНЫ В ДЕЙСТВИЕ
С 20 10 1978 г. ГЛАВПРОМСТРОЙПРОЕКТОМ
ГОССТРОЯ СССР

ПРИКАЗОМ № 56 от 13 10. 1978 г.

Инв N-15516-05
Цена 0-75

gost.e-ecolog.ru

СОДЕРЖАНИЕ

№ п/п	Обозначение	Наименование	№ листа
I	ЭИ.04.00.00	Эжектор 4000 Спецификация л.I	2
2	ЭИ.04.00.00	Эжектор 4000 Спецификация л.2	2
3	ЭИ.04.00.00	Эжектор 4000 Спецификация л.3	3
4	ЭИ.04.00.00	Эжектор 4000 Спецификация л.4	3
5	ЭИ.04.00.00 СБ	Эжектор 4000 Сборочный чертеж л.I	4
6	ЭИ.04.00.00 СБ	Эжектор 4000 Сборочный чертеж л.2	5
7	ЭИ.04.0I.00	Крышка Спецификация	6
8	ЭИ.04.00.02	Прокладка	6
9	ЭИ.04.0I.00 СБ	Крышка Сборочный чертеж	7
I0	ЭИ.04.0I.0I	Лист	7
II	ЭИ.04.02.00	Корпус Спецификация л.I	8
I2	ЭИ.04.02.00	Корпус Спецификация л.2	8
I3	ЭИ.04.02.00	Корпус Спецификация л.3	9
I4	ЭИ.04.02.0I	Фланец	9
I5	ЭИ.04.02.00 СБ	Корпус Сборочный чертеж	I0
I6	ЭИ.04.02.00 СБ	Корпус Сборочный чертеж	II
I7	ЭИ.04.02.02	Конус	I2
I8	ЭИ.04.02.03	Обечайка	I2
I9	ЭИ.04.02.04	Косынка	I3
20	ЭИ.04.02.05	Патрубок	I3
2I	ЭИ.04.02.06	Патрубок	I4
22	ЭИ.04.02.09	Конус	I1
23	ЭИ.04.03.00	Конфузор Спецификация л.I	I5
24	ЭИ.04.03.00	Конфузор Спецификация л.2	I5
25	ЭИ.04.03.00 СБ	Конфузор Сборочный чертеж	I6
26	ЭИ.04.03.0I	Конус	I6
27	ЭИ.04.03.02	Фланец	I7
28	ЭИ.04.04.00	Камера Спецификация л.I	I7
29	ЭИ.04.04.00	Камера Спецификация л.2	I8
30	ЭИ.04.04.00 СБ	Камера Сборочный чертеж	I8
3I	ЭИ.04.04.0I	Конус	I9
32	ЭИ.04.04.02	Фланец	I9
33	ЭИ.04.05.00	Диффузор Спецификация л.I	20
34	ЭИ.04.05.00	Диффузор Спецификация л.2	20
35	ЭИ.04.05.00 СБ	Диффузор Сборочный чертеж	2I
36	ЭИ.04.05.02	Конус	2I
37	ЭИ.04.05.0I	Проушина	22
38	ЭИ.04.00.0I	Прокладка	22

Формат	Зона	Поз.	Обозначение	Наименование	Кол.	Примечание
				Документация		
*)			ЭИ.04.00.00 СБ	Сборочный чертеж		*)I2
			ЭИ.00.00.00 ТУ	Технические условия		Выпуск 0
				Сборочные единицы		
II		I	ЭИ.04.0I.00	Крышка	2	
				Детали		
II		2	ЭИ.04.00.0I	Прокладка	2	
II		3	ЭИ.04.00.02	Прокладка	I	
				Стандартные изделия		
		4		Болт М8хI6.58.0I6		
				ГОСТ 7798-70	24	
		5		Шайба 2.8.04.0I6		
				ГОСТ II37I-68	24	
			Переменные данные для исполнений			
				ЭИ.04.00.00		
				Сборочные единицы		
II		6	ЭИ.04.02.00	Корпус	I	
II		7	ЭИ.04.03.00	Конфузор	I	
II		8	ЭИ.04.04.00	Камера	I	
II		9	ЭИ.04.05.00	Диффузор	I	
				Детали		
		I0	ЭИ.04.00.02-0I	Прокладка	I	
			-02	Прокладка	I	

Подпись и дата | Инв.№ дубл. | Взам.инв.№ | Подпись и дата | Инв.№ подл.

Изм.	Лист	№ докум.	Подп.	Дата	ЭИ.04.00.00		
Разраб.		Самарина			Эжектор 4000	Лит.	Лист	Листов
Пров.		Зисьман				И	1	4
Н.контр.		Ушакова			ГОССТРОЙ СССР ГОСХИМПРОЕКТ г. Москва			
Утв.		Саввин						

Формат 11

Формат	Зона	Поз.	Обозначение	Наименование	Кол.	Примечание
				Стандартные изделия		
		I2		Болт М12х30.58.0I6		
				ГОСТ 7798-70	64	
		I3		Гайка М12.5.0I6		
				ГОСТ 5915-70	64	
		I4		Шайба 2.I2.04.0I6		
				ГОСТ II37I-68	64	
				ЭИ.04.00.00-0I		
				Сборочные единицы		
		6	ЭИ.04.02.00-0I	Корпус	I	
		7	ЭИ.04.03.00-0I	Конфузор	I	
		8	ЭИ.04.04.00-0I	Камера	I	
		9	ЭИ.04.05.00-0I	Диффузор	I	
				Детали		
		I0	ЭИ.04.00.02-03	Прокладка	I	
		II	-04	Прокладка	I	
				Стандартные изделия		
		I2		Болт М12х30.58.0I6		
				ГОСТ 7798-70	60	
		I3		Гайка М12.5.0I6		
				ГОСТ 5915-70	60	
		I4		Шайба 2.I2.04.0I6		
				ГОСТ II37I-68	60	
				ЭИ.04.00.00-02		
				Сборочные единицы		
		6	ЭИ.04.02.00-02	Корпус	I	
		7	ЭИ.04.03.00-02	Конфузор	I	
		8	ЭИ.04.04.00-02	Камера	I	
		9	ЭИ.04.05.00-02	Диффузор	I	

Подпись и дата | Инв.№ дубл. | Взам.инв.№ | Подпись и дата | Инв.№ подл.

Изм.	Лист	№ докум.	Подп.	Дата	ЭИ.04.00.00	Лист 2

Формат 11

Формат	Зона	Поз.	Обозначение	Наименование	Кол.	Примечание
				Детали		
		I0	ЭИ.04.00.02-05	Прокладка	I	
			-06	Прокладка	I	
				Стандартные изделия		
		I2		Болт М12х30.58.016		
				ГОСТ 7798-70	54	
		I3		Гайка М12.5.016		
				ГОСТ 5915-70	54	
		I4		Шайба 2.12.04.016		
				ГОСТ 11371-68	54	
				ЭИ.04.00.00-03		
				Сборочные единицы		
		6	ЭИ.04.02.00-03	Корпус	I	
		7	ЭИ.04.03.00-03	Конфузор	I	
		8	ЭИ.04.04.00-03	Камера	I	
		9	ЭИ.04.05.00-03	Диффузор	I	
				Детали		
		I0	ЭИ.04.00.02-07	Прокладка	I	
		II	-08	Прокладка	I	
				Стандартные изделия		
		I2		Болт М12х30.58.016		
				ГОСТ 7798-70	54	
		I3		Гайка М12.5.016		
				ГОСТ 5915-70	54	
		I4		Шайба 2.12.04.016		
				ГОСТ 11371-68	54	
				ЭИ.04.00.00-04		
				Сборочные единицы		
		6	ЭИ.04.02.00-04	Корпус	I	

Инв.№ подл. | Подпись и дата | Взам.инв.№ | Инв.№ дубл. | Подпись и дата

Изм. | Лист | № докум. | Подп. | Дата

ЭИ.04.00.00

Лист 3

Формат А1

Формат	Зона	Поз.	Обозначение	Наименование	Кол.	Примечание
		7	ЭИ.04.03.00-04	Конфузор	I	
		8	ЭИ.04.04.00-04	Камера	I	
		9	ЭИ.04.05.00-04	Диффузор	I	
				Детали		
		I0	ЭИ.04.00.02-09	Прокладка	I	
		II	-I0	Прокладка	I	
				Стандартные изделия		
		I2		Болт М12х30.58.016		
				ГОСТ 7798-70	54	
		I3		Гайка М12.5.016		
				ГОСТ 5915-70	54	
		I4		Шайба 2.12.04.016		
				ГОСТ 11371-68	54	
				ЭИ.04.00.00-05		
				Сборочные единицы		
		6	ЭИ.04.02.00-05	Корпус	I	
		7	ЭИ.04.03.00-05	Конфузор	I	
		8	ЭИ.04.04.00-05	Камера	I	
		9	ЭИ.04.05.00-05	Диффузор	I	
				Детали		
		I0	ЭИ.04.00.02-II	Прокладка	I	
		II	-I2	Прокладка	I	
				Стандартные изделия		
		I2		Болт М12х30.58.016		
				ГОСТ 7798-70	54	
		I3		Гайка М12.5.016		
				ГОСТ 5915-70	54	
		I4		Шайба 2.12.04.016		
				ГОСТ 11371-68	54	

Инв.№ подл. | Подпись и дата | Взам.инв.№ | Инв.№ дубл. | Подпись и дата

Изм. | Лист | № докум. | Подп. | Дата

ЭИ.04.00.00

Лист 4

Формат А1

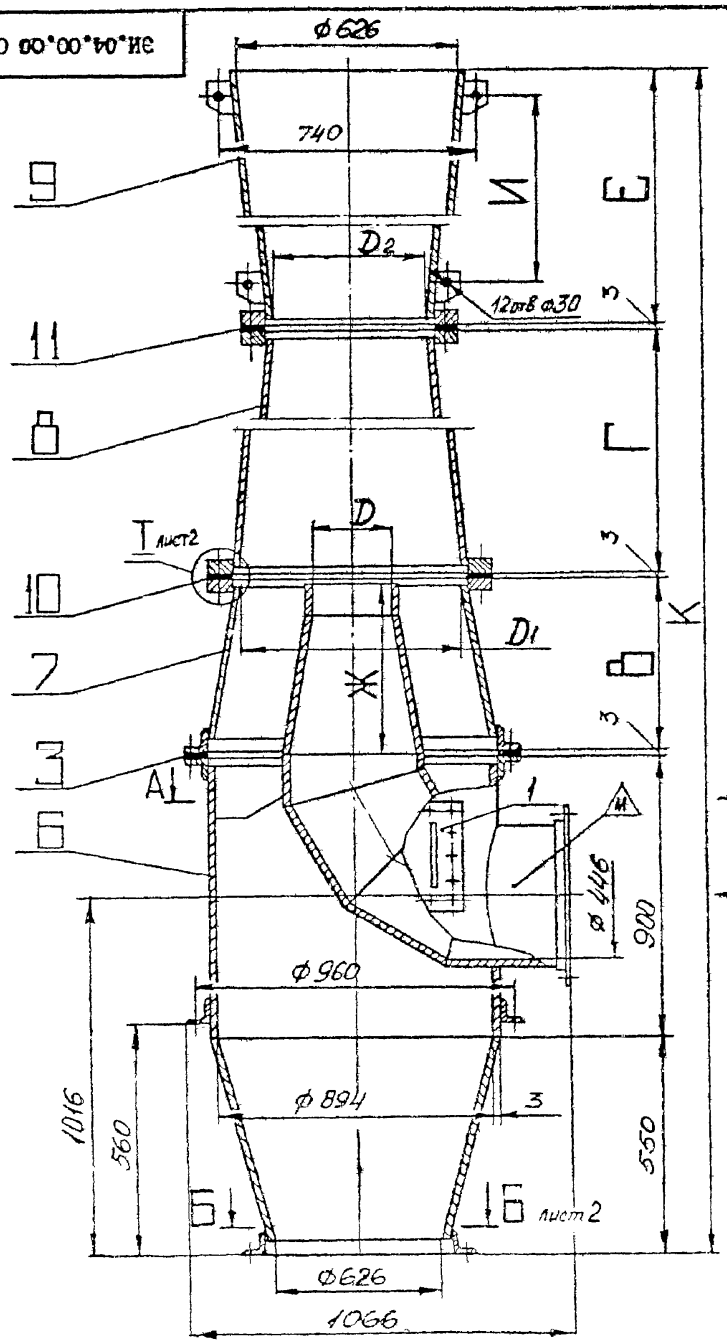

ТЕХНИЧЕСКАЯ ХАРАКТЕРИСТИКА

№ п/п	Наименование	ЭИ-19	ЭИ-20	ЭИ-21	ЭИ-22	ЭИ-23	ЭИ-24
1	Номер эжектора	19	20	21	22	23	24
2	Потери давления во всасывающей сети кгс/м2	5	10	15	20	25	30
3	Предельно допустимые потери давления от вентилятора до сопла кгс/м2	35,6	17,4	16,4	33,2	36,5	39
4	Потери давления в напорной части эжектора кгс/м2	5	5	8	8	8	10
5	Резервное давление на случай установки шахты кгс/м2	0,74	0,17	5,68	1,4	1,1	1,65
6	Необходимое давление, создаваемое вентилятором кгс/м2	78	78	110	168	168	200
7	Производительность эжектора м3/час	4000					

ТЕХНИЧЕСКИЕ ТРЕБОВАНИЯ

1. Размеры для справок.
2. Антикоррозийное покрытие произвести в зависимости от агрессивности среды в соответствии с "Рекомендациями по выбору антикоррозийной защиты воздуховодов при наличии агрессивной среды", разработанными ГПИ Госхимпроект Госстроя СССР, Москва, 1972 г. Утверждены Госстроем СССР.
3. До сборки и монтажа, все детали окрасить внутри и снаружи. Выбор окраски произвести при привязке конкретного объекта (например, грунтовка ХС-010, 2 слоя, ГОСТ 9355-60, эмаль ХС-710 серая 3 слоя ГОСТ 9355-60, лак ХС-76 ГОСТ 9355-60 Ц,7/1).
4. Общие технические условия см. "Строительные нормы и правила" СНиП III-28-75, раздел 3 "Вентиляция и кондиционирование воздуха".
5. Тип и расчетный напор вентагрегата принимается из "Руководства по подбору центробежных вентиляторов" ГПИ Сантехпроект. Утверждены Госстроем СССР.
6. Маркировать шифр эжектора краской-эмаль ЭП-115 красная ГОСТ 6465-76, шрифт 14 ПО-14 ГОСТ 2930-62 (например, "ЭИ-19"). Шифр эжекторов см. в таблице исполнений.

Таблицу исполнений см. на листе 2

Изм.	Лист	№ докум.	Подпись	Дата
Разраб.		Самарина		
Пров.		Зисьман		
Т.контр		Зисьман		
Н.контр.		Ушакова		
Утв.		Саввин		

ЭИ.04.00.00 СБ

Эжектор 4000
Сборочный чертеж

Лит.	Масса	Масштаб
И	См. табл.	-
Лист 1	Листов 2	

ГОССТРОЙ СССР
ГОСХИМПРОЕКТ
г. Москва

Формат 12

Подпись и дата | Инв. № подл. | Взам. инв. № | Подпись и дата | Инв. № дубл.

ЭИ.04.00.00 СБ

Размеры в мм

Обозначение	Шифр	В	Г	D	D_1	D_2	Е	Ж	И	К	Масса, кг
ЭИ.04.00.00	ЭИ-19	580	1455	231	516	414	2170	594	1910	5664	281
-01	ЭИ-20	525	1320	210	467	376	2550	540	2290	5854	275
-02	ЭИ-21	470	1130	188	418	330	3010	490	2750	6070	274
-03	ЭИ-22	450	1110	180	399	318	3120	464	2860	6145	270
-04	ЭИ-23	430	1080	172	383	308	3230	446	2970	6200	268,5
-05	ЭИ-24	415	1030	166	368	292	3310	430	3050	6214	268

А-А лист1

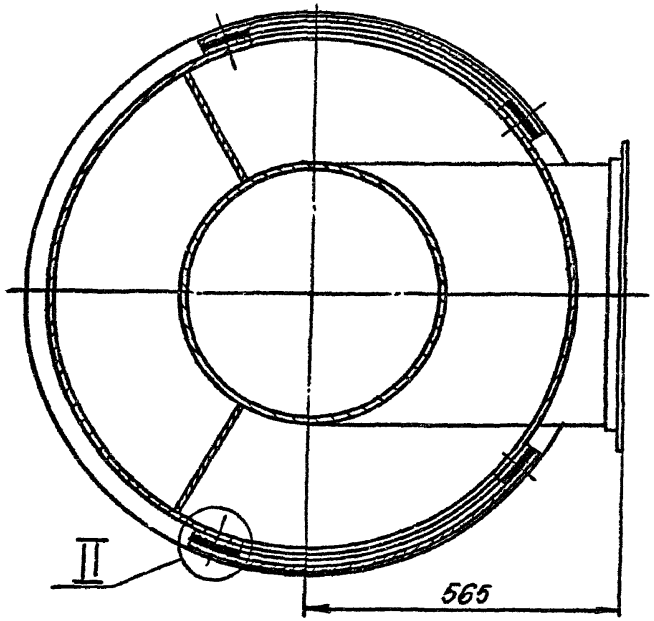

I лист1

II

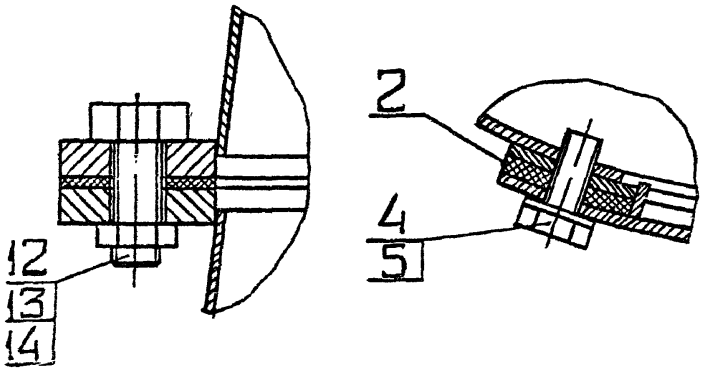

Б-Б лист1

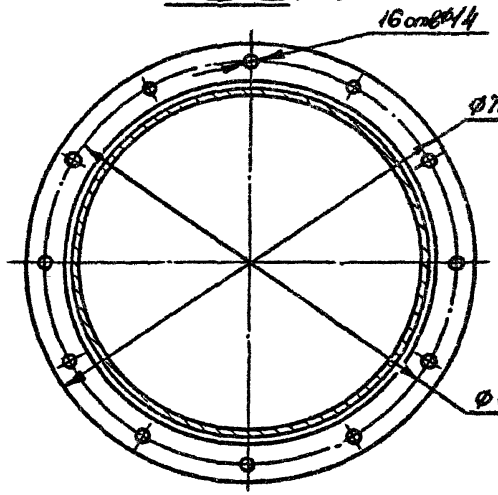

ВИД А лист1

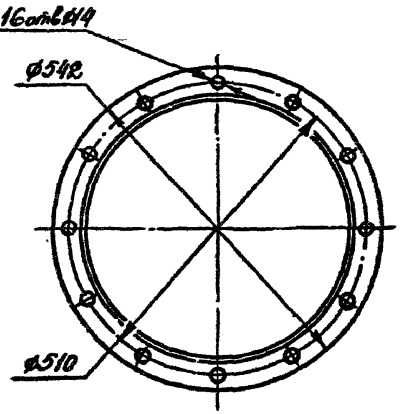

Изм.	Лист	№ докум.	Подпись	Дата
Разраб.		Самарина		
Пров		Зисьман		
Т.контр		Зисьман		
Н.контр.		Ушакова		
Утв.		Саввин		

ЭИ.04.00.00 СБ

Эжектор 4000
Сборочный чертеж

Лит.	Масса	Масштаб
И	См. табл.	-

Лист 2 Листов

ГОССТРОЙ СССР
ГОСХИМПРОЕКТ
г. Москва

Формат 12

Инв. № подл. | Подпись и дата | Взам. инв. № | Инв. № дубл. | Подпись и дата

Формат	Зона	Поз.	Обозначение	Наименование	Кол.	Примечание
				Документация		
II			ЭИ.04.01.00 СБ	Сборочный чертеж		
				Детали		
II		1	ЭИ.04.01.01	Лист	1	
Б4		2	ЭИ.04.01.02	Планка		
				Полоса 4х12 ГОСТ 103-76 / Ст3 ГОСТ 535-58		
				$L = 266$ B_7	2	0,2 кг
Б4		3	ЭИ.04.01.03	Ручка		
				Круг В 6.0 ГОСТ 2590-71 / Ст3 ГОСТ 535-58		
				$L = 340$ B_7	2	0,16 кг

Подпись и дата | Инв. № дубл. | Взам. инв. № | Подпись и дата | Инв. № подл.

Изм.	Лист	№ докум.	Подп.	Дата
Разраб.		Самарина		
Пров.		Зисьман		
Н.контр.		Ушакова		
Утв.				

ЭИ.04.01.00

Крышка

Лит.	Лист	Листов
И		1

ГОССТРОЙ СССР
ГОСХИМПРОЕКТ
г. Москва

Формат II

ЭИ.04.00.02

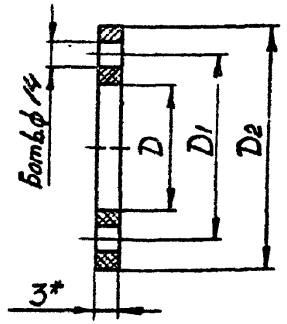

Размеры в мм

Обозначение	Б	D	D_1	D_2	Масса, кг
ЭИ.04.00.02	32	902	960	1002	0,63
-01	16	524	564	600	0,38
-02	16	420	460	496	0,26
-03	16	474	514	550	0,34
-04	12	382	422	458	0,28
-05	12	428	468	504	0,32
-06	10	336	376	412	0,26
-07	12	408	448	484	0,30
-08	10	324	364	400	0,25
-09	12	392	432	468	0,29
-10	10	314	354	390	0,24
-11	12	376	416	352	0,28
-12	10	298	338	374	0,23

1. * Размер для справок.
2. Размеры, обеспеч. технологией.

Подпись и дата | Взам. инв. № | Инв. № дубл. | Подпись и дата | Инв. № подл.

Изм.	Лист	№ докум.	Подпись	Дата
Разраб.		Самарина		
Пров.		Зисьман		
Т.контр.		Зисьман		
Н.контр.		Ушакова		
Утв.				

ЭИ.04.00.02

Прокладка

Резина-пластина ЗМ-С ГОСТ 7338-77

Лит	Масса	Масштаб
И	см. табл.	-
Лист	Листов /	

ГОССТРОЙ СССР
ГОСХИМПРОЕКТ
г. Москва

Формат 11

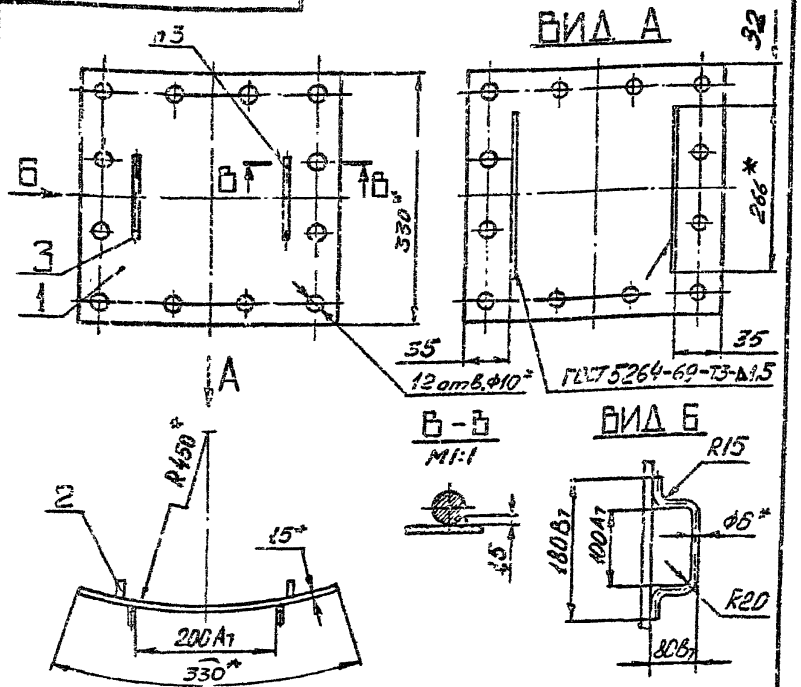

1. * Размеры для справок.
2. Неуказанные предельные отклонения размеров по CM_3.
3. Сварка ручная электродуговая.
4. Шероховатость поверхностей деталей без чертежа не ниже $R_z 80$.

Изм.	Лист	№ докум.	Подпись	Дата	
Разраб.	Самарина				
Пров.	Зисьман				
Т.контр.	Зисьман				
Н.контр.	Ушакова				
Утв.					

ЭИ.04.01.00

Крышка
Сборочный чертеж

Лит.	Масса	Масштаб
И	1,64	1:5

Лист | Листов 1

ГОССТРОЙ СССР
ГОСИМПРОЕКТ
г. Москва

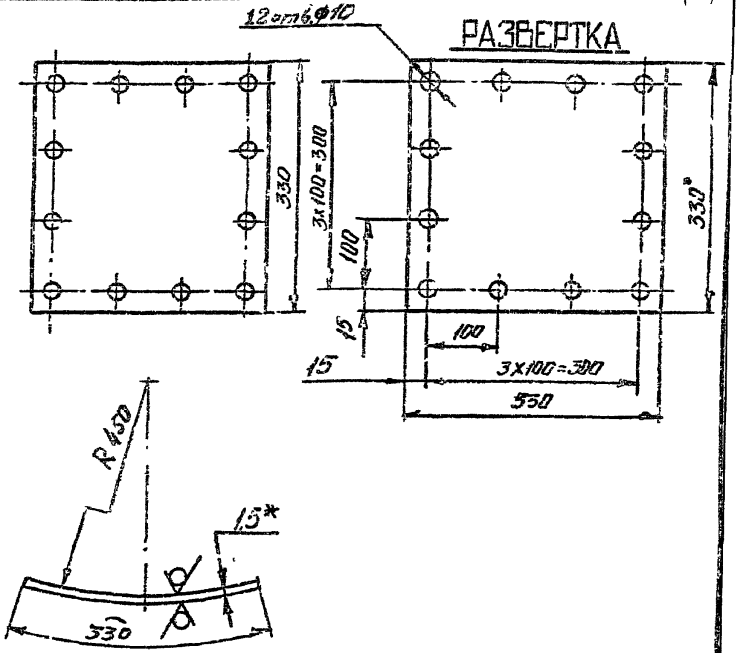

1. * Размеры для справок.
2. Предельные отклонения размеров: отверстий – по A_7; валов – по B_7; остальные – по CM_3.

Изм.	Лист	№ докум.	Подпись	Дата	
Разраб.	Самарина				
Пров.	Зисьман				
Т.контр.	Зисьман				
Н.контр.	Ушакова				
Утв.					

ЭИ.04.01.01

Лист

Лит.	Масса	Масштаб
И	1,3	1:5

Лист | Листов 1

Лист В 1.5 ГОСТ 19903-74
3-Ш СТ3 ГОСТ 16523-70

ГОССТРОЙ СССР
ГОСИМПРОЕКТ
г. Москва

Формат	Зона	Поз.	Обозначение	Наименование	Кол.	Примечание
				Документация		
*)			ЭИ.04.02.00 СБ	Сборочный чертеж		*)12
				Детали		
11		1	ЭИ.04.02.01	Фланец	1	
		2	-01	Фланец	1	
		3	-02	Фланец	1	
		4	-03	Фланец	1	
11		5	ЭИ.04.02.02	Конус	1	
11		6	ЭИ.04.02.03	Обечайка	1	
11		7	ЭИ.04.02.04	Косынка	2	
11		8	ЭИ.04.02.05	Патрубок	1	
		9	-01	Патрубок	1	
11		10	ЭИ.04.02.05	Патрубок	2	
БЧ		11	ЭИ.04.02.07	Планка		
				Полоса 4х30 ГОСТ 103-76		
				Ст3 ГОСТ 535-58		
				L = 270 $В_7$	2	0,25 кг
БЧ		12	ЭИ.04.02.08	Планка		
				Полоса 4х30 ГОСТ 103-76		
				Ст3 ГОСТ 535-58		
				L = 330 $В_7$	2	0,44 кг

Изм.	Лист	№ докум.	Подп.	Дата
Разраб.		Самарина		
Пров.		Зисьман		
Инженер.		Ушакова		
Утв.		Савкин		

ЭИ.04.02.00

Корпус

Лит.	Лист	Листов
М	1	3

ГОССТРОЙ СССР
ГОСХИМПРОЕКТ
г. Москва

Формат 11

Формат	Зона	Поз.	Обозначение	Наименование	Кол.	Примечание
			Переменные данные для исполнений			
				ЭИ.04.02.00		
				Детали		
11		13	ЭИ.04.02.09	Конус	1	
БЧ		14	ЭИ.04.02.10	Обечайка		
				Лист В2.0 ГОСТ19903-74		
				3-ШСТ3 ГОСТ16523-70		
				118 $В_7$ х 732 $В_7$	1	1,3 кг
				ЭИ.04.02.00-01		
				Детали		
		13	ЭИ.04.02.09-01	Конус	1	
		14	ЭИ.04.02.10-01	Обечайка		
				Лист В2.0 ГОСТ19903-74		
				3-Ш Ст3ГОСТ16523-70		
				108 $В_7$ х 666 $В_7$	1	1,1 кг
				ЭИ.04.02.00-02		
				Детали		
		13	ЭИ.04.02.09-02	Конус	1	
		14	ЭИ.04.02.10-02	Обечайка		
				Лист В2.0ГОСТ 19903-74		
				3-ШСт3ГОСТ16523-70		
				96 $В_7$ х 596 $В_7$	1	0,8 кг

Изм.	Лист	№ докум.	Подп.	Дата

ЭИ.04.02.00

Лист 2

Формат 11

Формат	Зона	Поз.	Обозначение	Наименование	Кол.	Примечание
				ЭИ.04.02.00-03		
				Детали		
		I3	ЭИ.04.02.09-03	Конус	I	
		I4	ЭИ.04.02.I0-03	Обечайка		
				Лист В 2.0 ГОСТ I9903-74		
				3-Ш Ст3ГОСТI6523-70		
				92 B_7 х 572 B_7	I	0,9 кг
				ЭИ.04.02.00-04		
				Детали		
		I3	ЭИ.04.02.09-04	Конус	I	
		I4	ЭИ.04.02.I0-04	Обечайка		
				Лист В 2.0 ГОСТ I9903-74		
				3-Ш Ст3 ГОСТ I6523-70		
				88 B_7 х 546 B_7	I	0,75 кг
				ЭИ.04.02.00-05		
				Детали		
		I3	ЭИ.04.02.09-05	Конус	I	
		I4	ЭИ.04.02.I0-05	Обечайка		
				Лист В 2.0 ГОСТ I9903-74		
				3-Ш Ст3 ГОСТ I6523-70		
				84 B_7 х 528 B_7	I	0,7 кг

Изм. Лист № докум. Подп. Дата

ЭИ.04.02.00

Лист 3

Инв.№ подл. | Подпись и дата | Взам.инв.№ | Инв.№ дубл. | Подпись и дата

I9

I0°20°04°I8

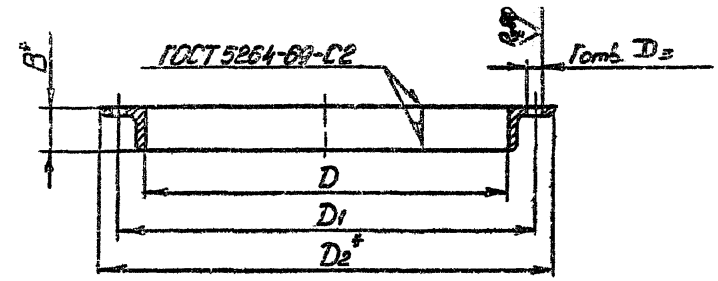

Размеры в мм

Обозначение	B	Г	D	D_1	D_2	D_3	Длина развертки	Масса, кг
ЭИ.04.02.0I	45	I6	452	5I0±I4	542	I4	I498	4,I
-0I	45	I6	632	690±I4	722	I4	2065	5,64
-02	50	8	902	960±I4	I002	I4	2920	8,9
-03	50	32	902	960±I4	I002	I4	2920	8,9

I. ^{x} Размеры для справок.

2. Неуказанные предельные отклонения размеров: отверстий – по A_7.

ЭИ.04.02.0I

Изм.	Лист	№ докум.	Подпись	Дата	Фланец	Лит.	Масса	Масштаб
Разраб.		Самарина				И	см. табл.	–
Пров.		Зисьман				Лист	Листов I	
Т.контр.		Зисьман						
Н.контр.		Ушакова			Уголок Б-ВхВх4 ГОСТ 8509-72 Ст.3 ГОСТ 535-58	ГОССТРОЙ СССР ГОСХИМПРОЕКТ г. Москва		
Утв.								

Формат I2

ЭИ.04.02.00 СБ

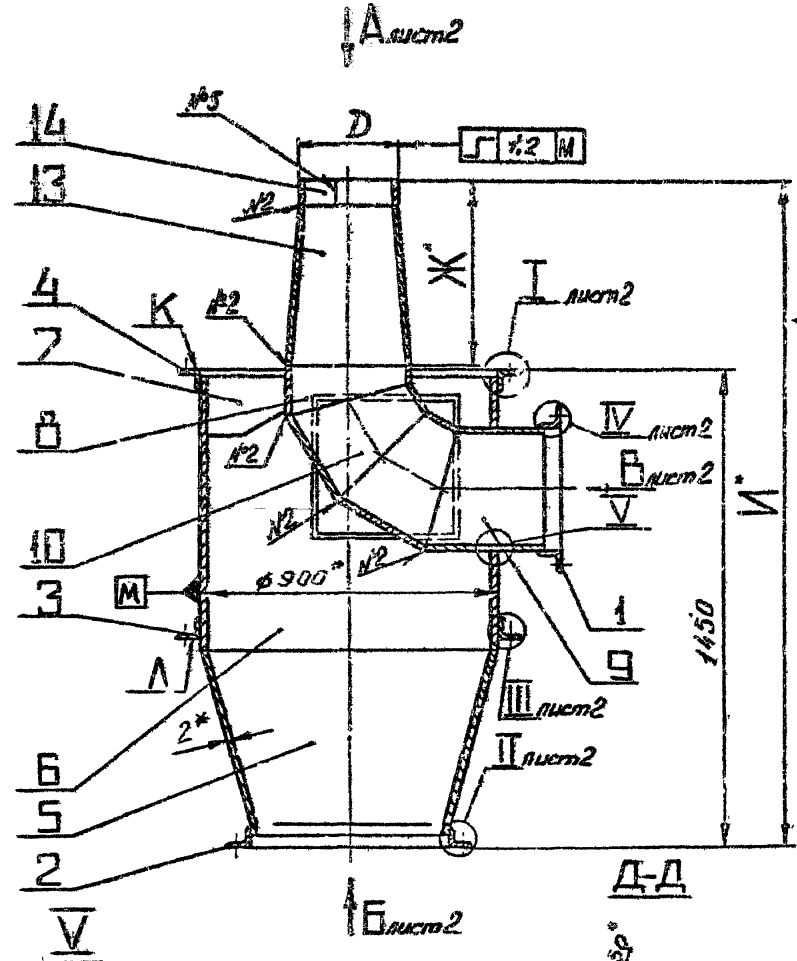

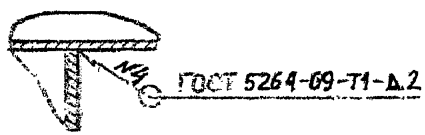

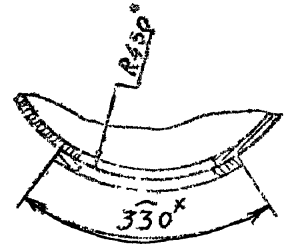

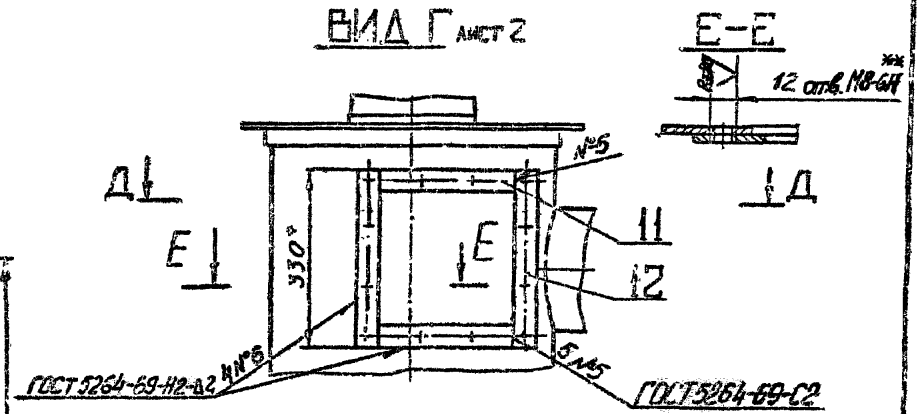

Размеры в мм

Обозначение	D	Ж	И	Масса, кг
ЭИ.04.02.00	235	580	2046	I25,2
-0I	2I4	528	I994	I23
-02	I92	472	I938	I22,3
-03	I84	450	I9I6	I2I,5
-04	I76	432	I893	I20,4
-05	I70	4I4	I880	I20,3

I. * Размеры для справок.
2. ** Обработать по сопрягаемой детали.
3. Неуказанные предельные отклонения размеров: валов – по B_7; остальных – по CM_8.
4. Непараллельность поверхности Л относительно поверхности К не более I мм по длине 500 мм.

				ЭИ.04.02.00 СБ	
изм.	Лист	№ докум.	Подп.	Дат.	Корпус Сборочный чертеж
Разраб.		Самарина			Литера: И; Масса: см табл; Масшт.: –
Пров.		Зисьман			Лист 1 I Листов 2
Т. контр.		Зисьман			ГОССТРОЙ СССР ГОСКИМПРОЕКТ г. Москва
Н. контр.		Ушакова			
Утв.					

Кочировал

Формат 12

Инв. № подл. | Подпись и дата | Взам. инв. № | Инв. № дубл. | Подпись и дата

ЭИ.04.02.00 СБ

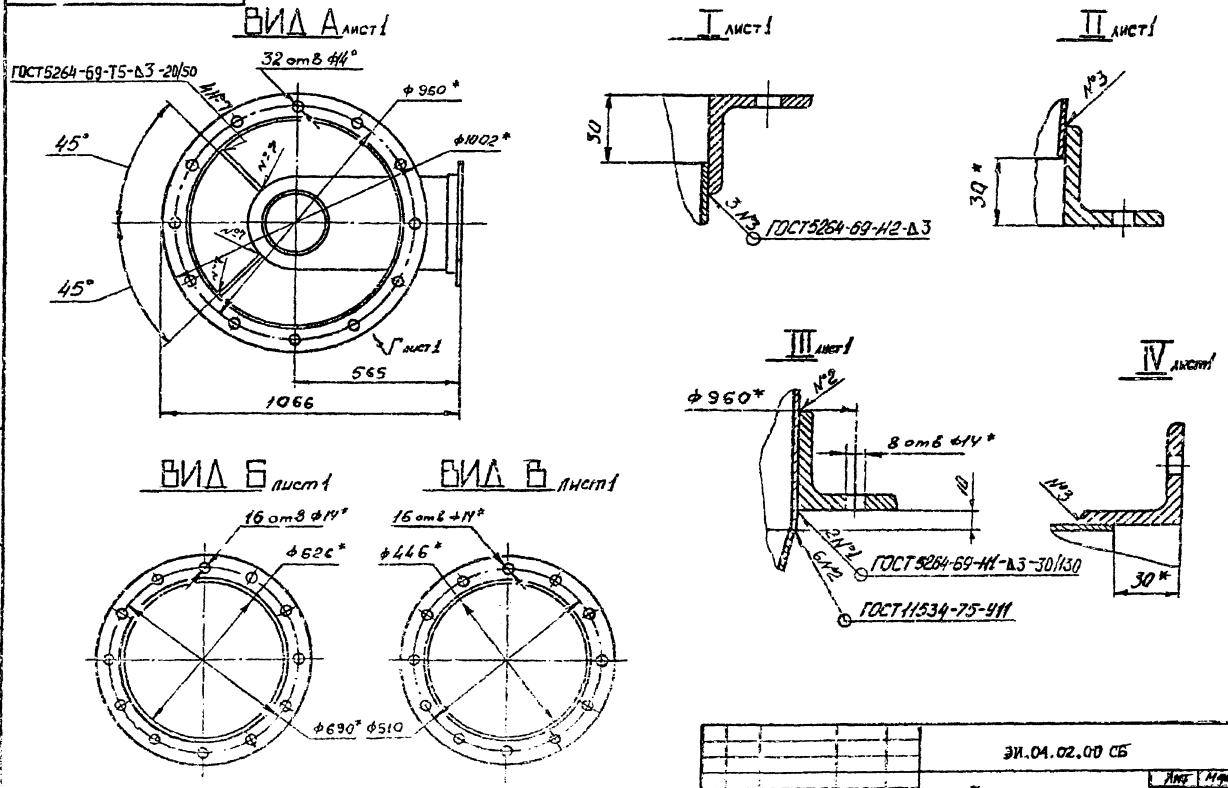

				ЭИ.04.02.00 СБ			
				Корпус Сборочный чертеж	Лит	Масса	Масштаб
					И	см. табл.	—
					Лист 2	Листов	
					Госстрой СССР ГОСХИМПРОЕКТ г. Москва		

Подпись и дата | Взам. инв. № | Инв. № дубл. | Подпись и дата

ЭИ.04.02.02

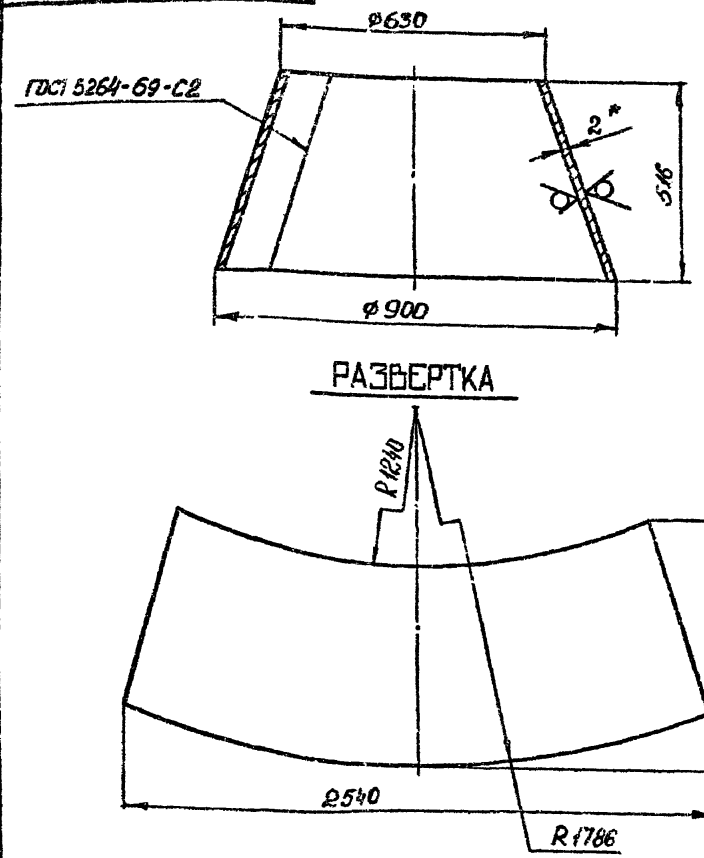

1.* Размер для справок.
2. Предельные отклонения размеров: валов – по B_7; остальных – по CM_8.

Изм.	Лист	№ докум.	Подпись	Дата	Конус	Лит. И	Масса 18,9	Масштаб 1:10
Разраб.		Самарина						
Пров.		Зисьман				Лист	Листов 1	
Т.контр.		Зисьман						
Н.контр.		Шакова			Лист В 2.0 ГОСТ 19903-74 3-III Ст3 ГОСТ 16523-70	ГОССТРОЙ СССР ГОСХИМПРОЕКТ г. Москва		
Утв.								

ЭИ.04.02.03

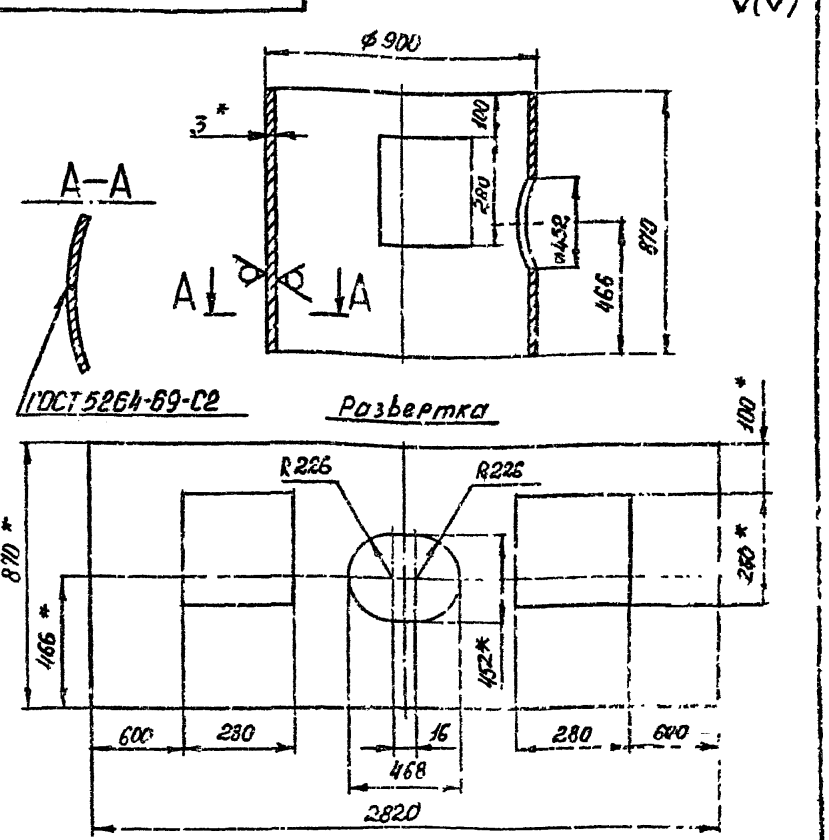

1. * Размер для справок.
2. Предельные отклонения размеров: отверстий – по A_7; валов – по B_7; остальных – по CM_8.

Изм.	Лист	№ докум.	Подпись	Дата	Обечайка	Лит. И	Масса 36,5	Масштаб 1:2
Разраб.		Самарина						
Пров.		Зисьман				Лист	Листов 1	
Т.контр.		Зисьман						
Н.контр.		Шакова			Лист В 3.0 ГОСТ 19903-74 3-III Ст3 ГОСТ 16523-70	ГОССТРОЙ СССР ГОСХИМПРОЕКТ г. Москва		
Утв.								

Подпись и дата | Инв. № дубл. | Взам. инв. № | Подпись и дата | Инв. № подл.

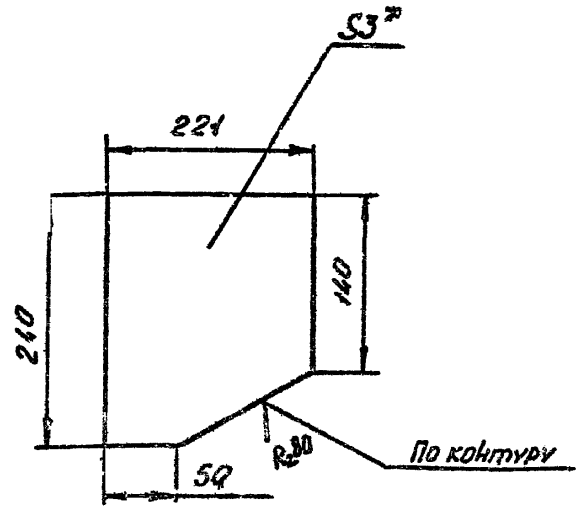

1. * Размер для справок.
2. Предельные отклонения размеров:
   валов – по B_7; остальных – по CM_8.

Изм.	Лист	№ докум.	Подпись	Дата
Разраб.		Самарина		
Пров.		Зисьман		
Т.контр.		Зисьман		
Н.контр.		Ушакова		
Утв.				

ЭИ.04.02.04

Косынка

Лит.	Масса	Масштаб
И	1,05	1:5

Лист | Листов 1

Лист В 3.0 ГОСТ 19903-74
3-III Ст3 ГОСТ 16523-70

ГОССТРОЙ СССР
ГОСХИМПРОЕКТ
г. Москва

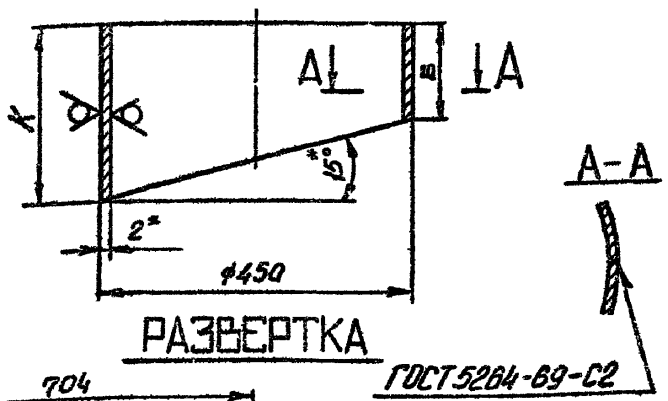

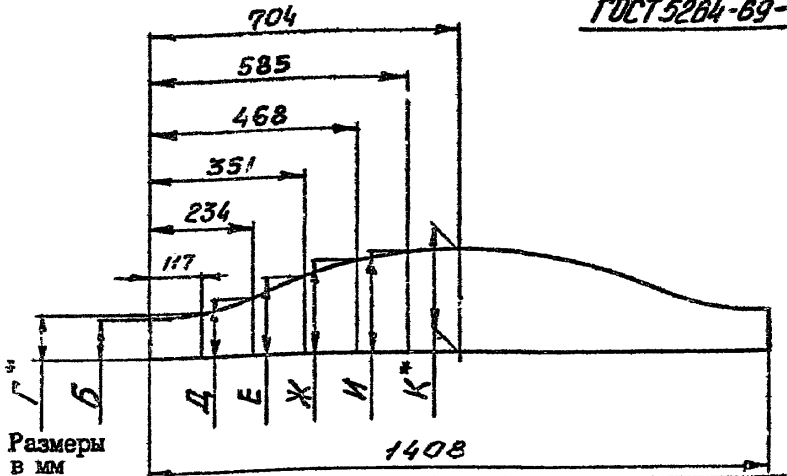

Размеры в мм

Обозначение	Б	Г	Д	Е	Ж	И	К	Масса, кг
ЭИ.04.02.05	61	69	91	121	152	174	182	2,0
-01	146	154	176	206	237	259	267	3,9

1. * Размер для справок.
2. Предельные отклонения размеров: валов – по B_7; остальных – по CM_8.

Изм.	Лист	№ докум.	Подпись	Дата
Разраб.		Самарина		
Пров.		Зисьман		
Т.контр.		Зисьман		
Н.контр.		Ушакова		
Утв.				

ЭИ.04.02.05

Патрубок

Лит	Масса	Масштаб
И	См. табл.	-

Лист | Листов 1

Лист В 2.0 ГОСТ 19903-74
3-III Ст3 ГОСТ 16523-70

ГОССТРОЙ СССР
ГОСХИМПРОЕКТ
г. Москва

Подпись и дата | Инв.№ дубл. | Взам. инв.№ | Подпись и дата | Инв.№ подл.

ФЗ-61

ЭИ.04.02.06

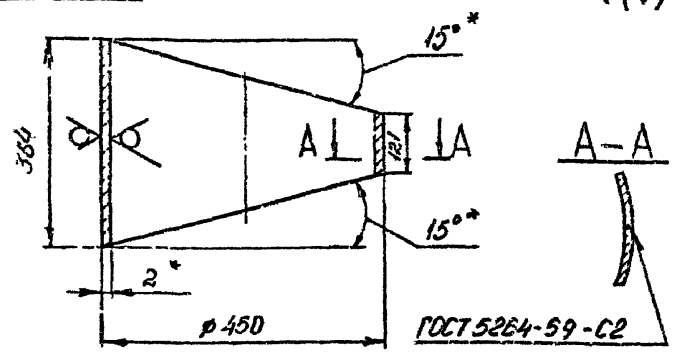

РАЗВЕРТКА

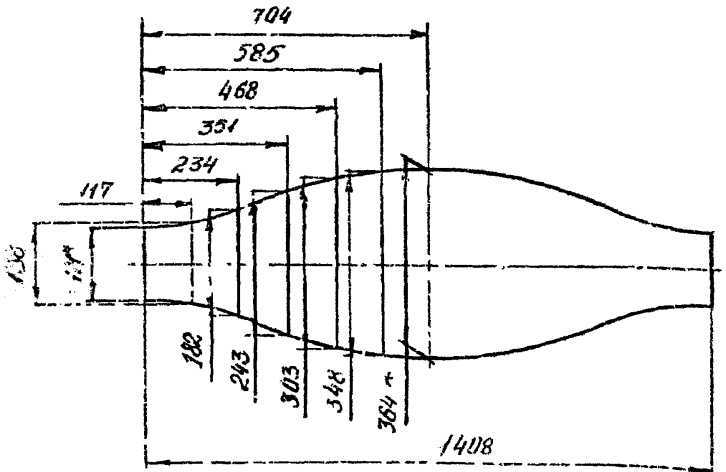

1. *Размер для справок.
2. Предельные отклонения размером: валов – по B_7; остальных – по CM_8.

				ЭИ.04.02.06			
Изм.	Лист	№ докум.	Подпись	Дата	Патрубок	Лит. И	Масса 4,0	Масшт. 1:5
Разраб.		Самарина						
Пров.		Висьман				Лист	Листов 1
Т.конт.		Висьман			Лист В 2.0 ГОСТ 19903-74, 3-Ш Ст3 ГОСТ 16523-70	ГОССТРОЙ СССР ГОСХИМПРОЕКТ г. Москва	

ФЗ-61

ЭИ.04.02.09

РАЗВЕРТКА

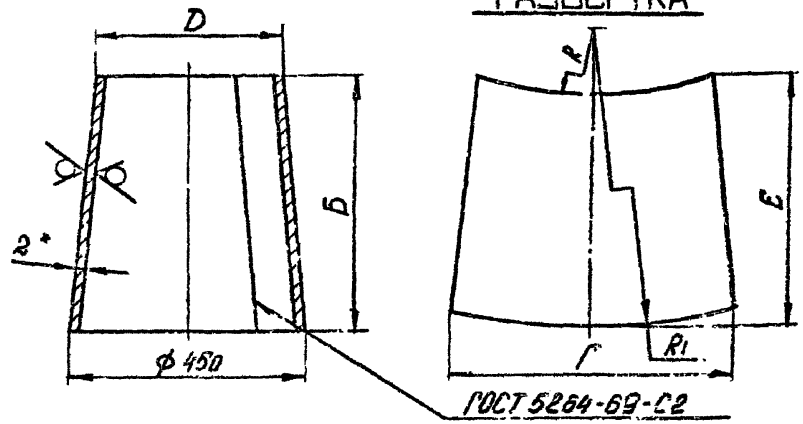

Размеры в мм

Обозначение	Б	Г	D	E	R	R_1	Масса, кг
ЭИ.04.02.09	462	1290	235	598	514	988	8
-01	420	1242	214	570	390	828	7,3
-02	375	1176	192	538	294	622	6,3
-03	358	1142	184	524	260	644	6
-04	344	1110	176	512	235	605	5,6
-05	330	1080	170	502	215	574	5,3

1. *Размер для справок.
2. Предельные отклонения размеров: валов – по B_7; остальных – по CM_8.

				ЭИ.04.02.09			
Изм.	Лист	№ докум.	Подпись	Дата	Конус	Лит. И	Масса см. табл.	Масшт. -
Разраб.		Самарина						
Пров.		Висьман				Лист	Листов
Т.конт.		Висьман			Лист В 2.0 ГОСТ 19903-74, 3-Ш Ст3 ГОСТ 16523-70	ГОССТРОЙ СССР ГОСХИМПРОЕКТ г. Москва	

Формат 11

Формат	Зона	Поз.	Обозначение	Наименование	Кол.	Примечание
				Документация		
П			ЭИ.04.03.00 СБ	Сборочный чертеж		
				Детали		
		1	ЭИ.04.02.01-03	Фланец	1	
				Переменные данные для исполнений		
				ЭИ.04.03.00		
				Детали		
		2	ЭИ.04.03.01	Конус	1	
		3	ЭИ.04.03.02	Фланец	1	
				ЭИ.04.03.00-01		
				Детали		
		2	ЭИ.04.03.01-01	Конус	1	
		3	ЭИ.04.03.02-01	Фланец	1	

ЭИ.04.03.00

Конфузор

Лит	Лист	Листов
И	1	2

ГОССТРОЙ СССР ГОСХИМПРОЕКТ г. МОСКВА

Формат	Зона	Поз.	Обозначение	Наименование	Кол.	Примечание
				ЭИ.04.03.00-02		
				Детали		
		2	ЭИ.04.03.01-02	Конус	1	
		3	ЭИ.04.03.02-02	Фланец	1	
				ЭИ.04.03.00-03		
				Детали		
		2	ЭИ.04.03.01-03	Конус	1	
		3	ЭИ.04.03.02-03	Фланец	1	
				ЭИ.04.03.00-04		
				Детали		
		2	ЭИ.04.03.01-04	Конус	1	
		3	ЭИ.04.03.02-04	Фланец	1	
				ЭИ.04.03.00-05		
				Детали		
		2	ЭИ.04.03.01-05	Конус	1	
		3	ЭИ.04.03.02-05	Фланец	1	

Инв. № подл. | Подпись и дата | Взам. инв. №

ЭИ.04.03.00

Лист 2

Формат А4

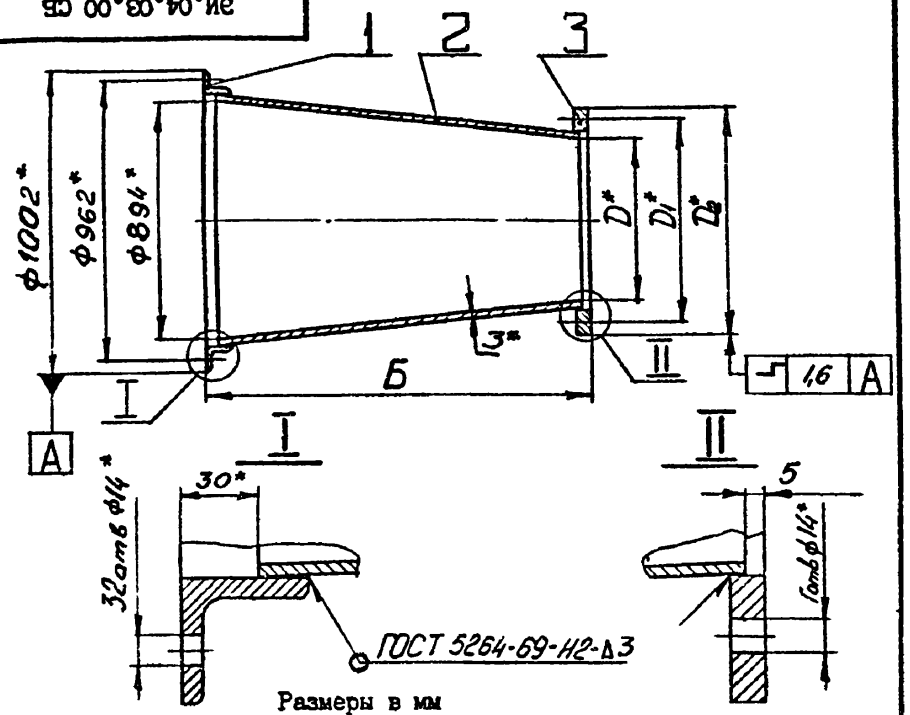

Размеры в мм

Обозначение	Б	Г	D	D_1	D_2	Масса, кг
ЭИ.04.03.00	580	I6	5I6	564	596	48
-0I	525	I6	466	5I4	546	44
-02	470	I2	4I9	468	500	42
-03	450	I2	399	448	480	40
-04	430	I2	384	432	464	39
-05	4I5	I2	368	4I6	448	38

I. * Размеры для справок.
2. Предельные отклонения размеров: валов - по B_7; остальных - по CM_8.

Изм.	Лист	№ докум.	Подпись	Дата	ЭИ.04.03.00 СБ			
Разраб.		Самарина			Конфузор Сборочный чертеж	Лит.	Масса	Масштаб
Пров.		Зисьман				И	см. табл.	-
Т.контр.		Зисьман				Лист	Листов 1	
Н.контр.		Ушакова			ГОССТРОЙ СССР ГОСХИМПРОЕКТ г. Москва			
Утв.								

Подпись и дата | Инв.№ дубл. | Взам.инв.№ | Подпись и дата | Инв.№ подл.

Формат 11

РИС.1

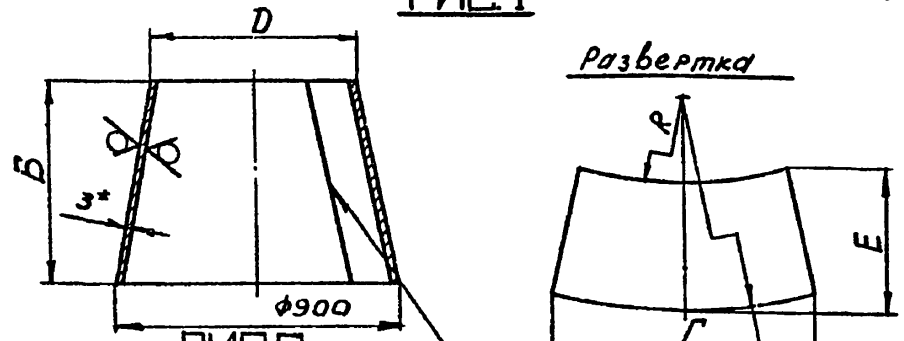

РИС.2

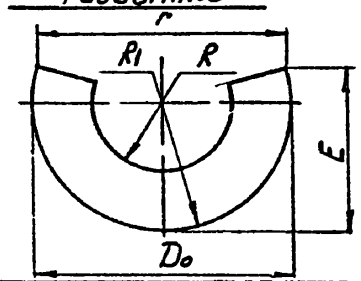

Размеры в мм

Обозначения	Рис.	Б	Г	D	D_o	E	R	R_1	Масса, кг
ЭИ.04.03.0I	I	545	2345	522	-	960	792	I370	35
-0I	I	490	2I35	472	-	940	586	II20	3I
-02	I	435	I868	425	-	906	440	936	30
-03	2	4I5	I748	405	I750	9I0	392	875	28,4
-04	2	395	I638	390	I652	936	356	826	27,5
-05	2	380	I536	374	I576	958	325	788	26,2

I. * Размер для справок.
2. Предельные отклонения размеров: валов - по B_7; остальных - по CM_8.

Изм.	Лист	№ докум.	Подпись	Дата	ЭИ.04.03.0I			
Разраб.		Самарина			Конус	Лит.	Масса	Масштаб
Пров.		Зисьман				И	см. табл.	-
Т.контр.		Зисьман				Лист	Листов 1	
Н.контр.		Ушакова			В 3.0 ГОСТ I9903-74 Лист 3-III СтЗ ГОСТ I6523-70	ГОССТРОЙ СССР ГОСХИМПРОЕКТ г. Москва		
Утв.								

Подпись и дата | Инв.№ дубл. | Взам.инв.№ | Подпись и дата | Инв.№ подл.

Формат 11

ЭИ.04.03.02

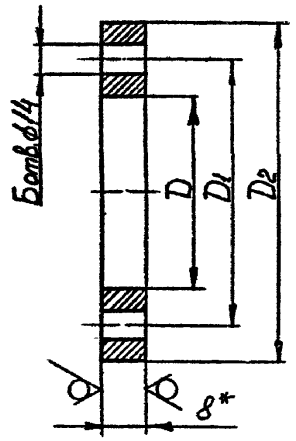

Размеры в мм

Обозначение	Б	D	D_1	D_2	Масса, кг
ЭИ.04.03.02	I6	524	564±I,4	596	4,I
-0I	I6	474	5I4±I,4	546	3,8
-02	I2	428	468±I,4	500	3,4
-03	I2	408	448±I,4	480	3,3
-04	I2	392	432±I,4	464	3,2
-05	I2	376	4I6±I,4	448	3,0

I. * Размеры для справок.

2. Неуказанные предельные отклонения размеров: отверстий – по A_7; валов – по B_7.

Изм.	Лист	№ докум.	Подпись	Дата
Разраб.		Самарина		
Пров.		Зисьман		
Т.контр.		Зисьман		
Н.контр.		Ушакова		
Утв.				

ЭИ.04.03.02

Фланец

Лит	Масса	Масштаб
И	см. табл.	–

Лист | Листов 1

Лист 8.0 ГОСТ I9903-74 / Ст3 ГОСТ I4637-69

ГОССТРОЙ СССР ГОСХИМПРОЕКТ г. Москва

Формат А1

Формат	Зона	Поз.	Обозначение	Наименование	Кол.	Примечание
				Документация		
II			ЭИ.04.04.00 СБ	Сборочный чертеж		
				Переменные данные для исполнений		
				ЭИ.04.04.00		
				Детали		
II		I	ЭИ.04.03.02	Фланец	I	
II		2	ЭИ.04.04.0I	Конус	I	
II		3	ЭИ.04.04.02	Фланец	I	
				ЭИ.04.04.00-0I		
				Детали		
		I	ЭИ.04.03.02-0I	Фланец	I	
		2	ЭИ.04.04.0I-0I	Конус	I	
		3	ЭИ.04.04.02-0I	Фланец	I	
				ЭИ.04.04.00-02		
				Детали		
		I	ЭИ.04.03.02-02	Фланец	I	

Изм.	Лист	№ докум.	Подп.	Дата
Разраб.		Зисьман		
Пров.		Зисьман		
Н.контр.		Ушакова		
Утв.				

ЭИ.04.04.00

Камера

Лит.	Лист	Листов
И	1	2

ГОССТРОЙ СССР ГОСХИМПРОЕКТ г. Москва

Формат А1

Подпись и дата | Инв. № дубл. | Взам. инв. № | Подпись и дата | Инв. № подл.

Формат	Зона	Поз.	Обозначение	Наименование	Кол.	Примечание
		2	ЭИ.04.04.01-02	Конус	1	
		3	ЭИ.04.04.02-02	Фланец	1	
				ЭИ.04.04.00-03		
				Детали		
		1	ЭИ.04.03.02-03	Фланец	1	
		2	ЭИ.04.04.01-03	Конус	1	
		3	ЭИ.04.04.02-03	Фланец	1	
				ЭИ.04.04.00-04		
				Детали		
		1	ЭИ.04.03.02-04	Фланец	1	
		2	ЭИ.04.04.01-04	Конус	1	
		3	ЭИ.04.04.02-04	Фланец	1	
				ЭИ.04.04.00-05		
				Детали		
		1	ЭИ.04.03.02-05	Фланец	1	
		2	ЭИ.01.04.01-05	Конус	1	
		3	ЭИ.01.04.02-05	Фланец	1	

Инв.№ подл. | Подпись и дата | Взам.инв.№ | Инв.№ дубл. | Подпись и дата

		ЭИ.04.04.00	Лист 2

ЭИ.04.04.00 СБ

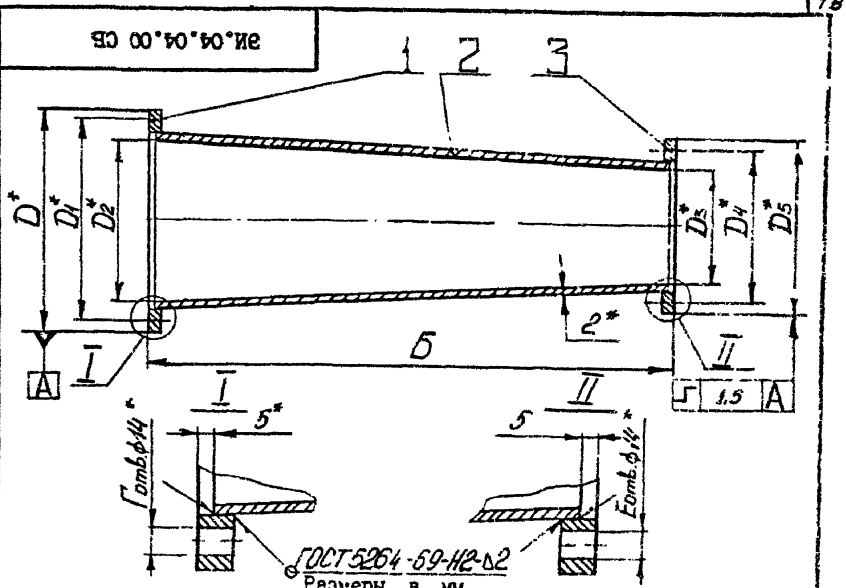

Размеры в мм

Обозначение	Б	Г	D	D_1	D_2	D_3	D_4	D_5	E	Масса, кг
ЭИ.04.04.00	1455	16	596	564	518	414	460	492	16	41
-01	1340	16	546	514	468	376	422	454	12	35
-02	1130	12	500	468	421	330	376	408	10	28
-03	1100	12	480	448	401	318	364	396	10	25,4
-04	1080	12	464	432	386	308	354	386	10	24
-05	1030	12	448	416	370	292	338	370	10	23

1. * Размеры для справок.
2. Предельные отклонения размеров: валов – по B_7; остальных – по CM_8.

Подпись и дата | Инв.№ подл. | Взам.инв.№ | Инв.№ дубл. | Подпись и дата

Изм.	Лист	№ докум.	Подпись	Дата
Разраб.		Сомарин		
Пров.		Зисьман		
Т.контр.		Зисьман		
Н.контр.		Ушакова		
Утв.				

ЭИ.04.04.00 СБ

Камера
Сборочный чертеж

Лит.	Масса	Масштаб
	см. Табл.	-
Лист	Листов 1	

ГОССТРОЙ СССР
ГОСХИМПРОЕКТ
г. Москва

Формат А1

ЭИ.04.04.01

РАЗВЕРТКА

Rz80 (V)

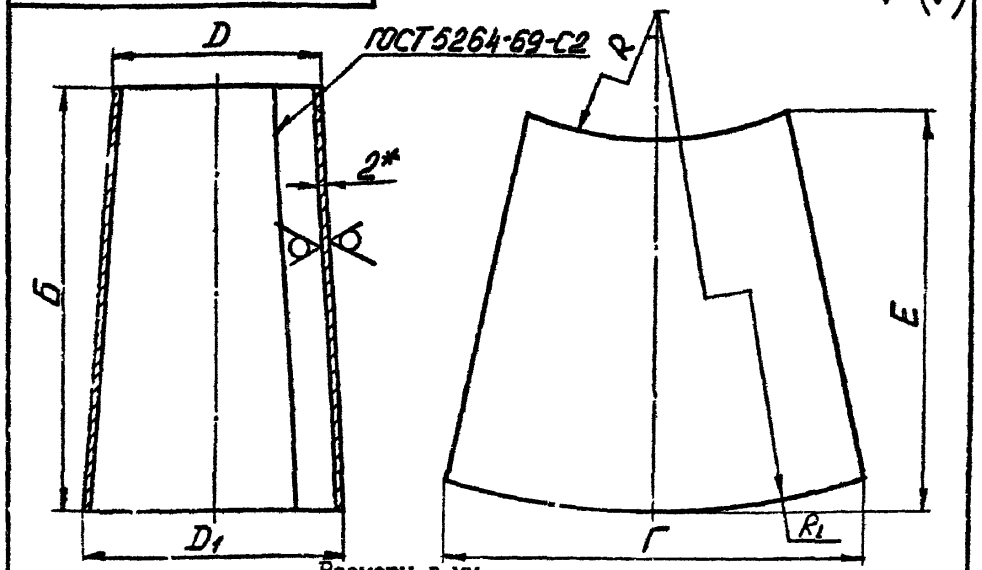

Размеры в мм

Обозначение	Б	Г	D	D1	E	R	R1	Масса, кг
ЭИ.04.04.01	1445	1628	418	522	1482	5785	7230	34
-01	1310	1474	380	472	1344	5385	6695	29
-02	1120	1324	334	425	1154	4000	5210	22
-03	1100	1262	322	405	1130	4245	5345	20
-04	1070	1215	312	390	1098	4255	5330	19
-05	1020	1164	296	374	1048	3845	4870	18

1. * Размер для справок.
2. Предельные отклонения размеров: валов – по B_7; остальных – по CM_8.

Изм.	Лист	№ докум.	Подп.	Дата	ЭИ.04.04.01			
Разраб.		Самарина			КОНУС	Лит.	Масса	Масшт.
Пров.		Зисьман				И	см. табл.	-
Т. контр.		Зисьман				Лист	Листов 1	
Н. контр.		Ушакова			Лист В 2.0 ГОСТ 19903-74 Э-Ш Ст.3 ГОСТ 16523-70	ГОССТРОЙ СССР ГОСХИМПРОЕКТ г. Москва		
Утв.								

Копировал Формат А2

Инв. № подл. | Подпись и дата | Взам. инв. № | Инв. № дубл. | Подпись и дата

ЭИ.04.04.02

Rz80 (V)

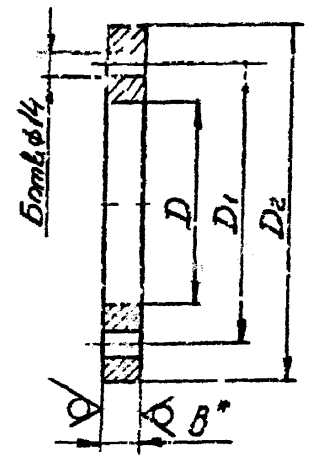

Размеры в мм

Обозначение	Б	В	D1	D2	Масса, кг
ЭИ.04.04.02	16	420	460±1,4	492	3,3
-01	12	382	422±1,4	454	2,8
-02	10	336	376±1,4	408	2,7
-03	10	324	364±1,4	396	2,6
-04	10	314	354±1,4	386	2,5
-05	10	298	338±1,4	370	2,4

1. * Размер для справок.
2. Неуказанные предельные отклонения размеров: отверстий – по A_7, валов – по B_7.

Изм.	Лист	№ докум.	Подп.	Дата	ЭИ.04.04.02			
Разраб.		Самарина			ФЛАНЕЦ	Лит.	Масса	Масшт.
Пров.		Зисьман				И	см. табл.	-
Т. контр.		Зисьман				Лист	Листов 1	
Н. контр.		Ушакова			Лист В 2.0 ГОСТ 19903-74 Ст.3 ГОСТ 14637-69	ГОССТРОЙ СССР ГОСХИМПРОЕКТ г. Москва		
Утв.								

Копировал Формат А2

Инв. № подл. | Подпись и дата | Взам. инв. № | Инв. № дубл. | Подпись и дата

Формат	Зона	Поз.	Обозначение	Наименование	Кол.	Примечание
				Документация		
А4			ЭИ.04.05.00 СБ	Сборочный чертеж		
				Детали		
А4		1	ЭИ.04.05.01	Проушина	12	
				Переменные данные для исполнений		
				ЭИ.04.05.00		
				Детали		
А4		2	ЭИ.04.04.02	Фланец	1	
А4		3	ЭИ.04.05.02	Конус	1	
				ЭИ.04.05.00-01		
				Детали		
		2	ЭИ.04.04.02-01	Фланец	1	
		3	ЭИ.04.05.02-01	Конус	1	

Изм.	Лист	№ докум.	Подп.	Дата	ЭИ.04.05.00		
Разраб.		Зисьман			Диффузор	Лит. И	Лист 1	Листов 2
Пров.		Зисьман				ГОССТРОЙ СССР ГОСХИМПРОЕКТ г. Москва	
Н. контр.		Ушакова					
Утв.							

Формат А1

Формат	Зона	Поз.	Обозначение	Наименование	Кол.	Примечание
				ЭИ.04.05.00-02		
				Детали		
		2	ЭИ.04.04.02-02	Фланец	1	
		3	ЭИ.04.05.02-02	Конус	1	
				ЭИ.06.05.00-03		
				Детали		
		2	ЭИ.04.04.02-03	Фланец	1	
		3	ЭИ.04.05.02-03	Конус	1	
				ЭИ.06.05.00-04		
				Детали		
		2	ЭИ.04.04.02-04	Фланец	1	
		3	ЭИ.04.05.02-04	Конус	1	
				ЭИ.06.05.00-05		
				Детали		
		2	ЭИ.04.04.02-05	Фланец	1	
		3	ЭИ.04.05.02-05	Конус	1	

Изм.	Лист	№ докум.	Подп.	Дата	ЭИ.04.05.00	Лист 2

Формат А1

Инв.№ подл. | Подпись и дата | Взам. инв. № | Инв.№ дубл. | Подпись и дата

ЭИ.04.05.00 СБ

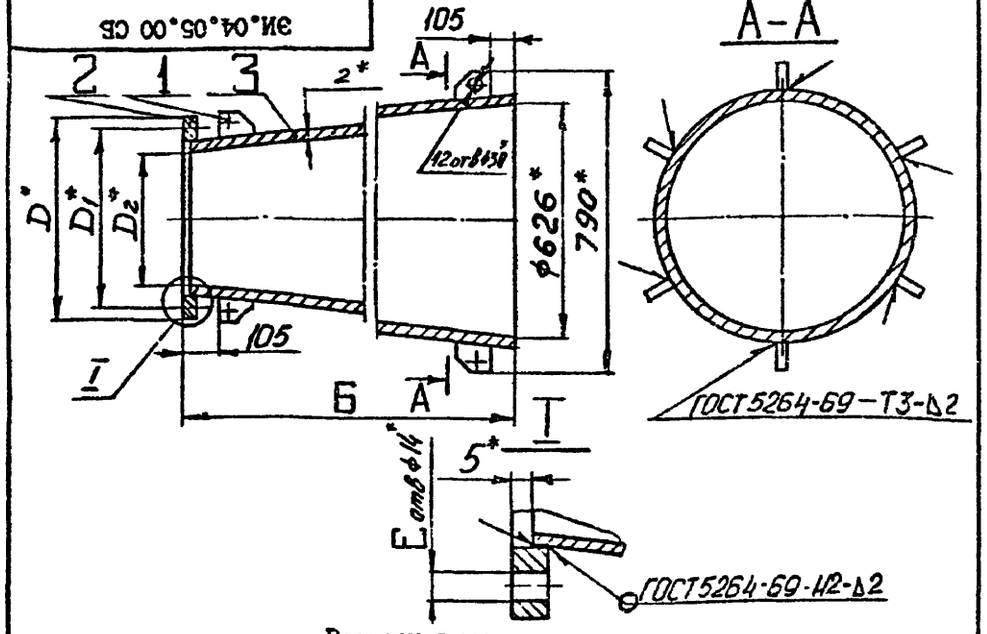

Размеры в мм

Обозначение	Б	D	D_1	D_2	Е	Масса, кг
ЭИ.04.04.00	2170	492	460	414	16	63,8
-01	2550	454	422	376	12	70,2
-02	3010	408	376	330	10	80
-03	3120	396	364	318	10	81
-04	3230	386	354	308	10	83
-05	3310	370	338	292	10	85

1. * Размеры для справок.
2. Предельные отклонения размеров: валов – по B_7; остальных – по CM_8.

Изм.	Лист	№ докум.	Подп.	Дата	ЭИ.04.05.00 СБ			
Разраб.		Самарина			ДИФФУЗОР Сборочный чертеж	Литера И	Масса см. табл.	Масшт. –
Пров.		Зисьман				Лист	Листов 1	
Г. контр.		Зисьман				ГОССТРОЙ СССР ГОСХИМПРОЕКТ г. Москва		
Н. контр.		Ушакова						
Утв.								

ЭИ.04.05.02

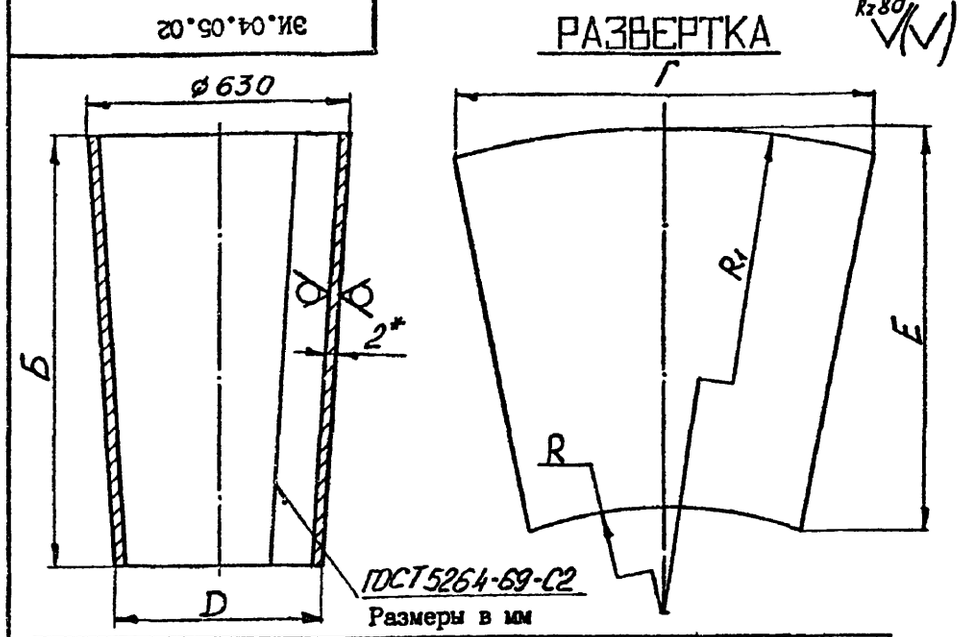

Размеры в мм

Обозначение	Б	Г	D	Е	R	R_1	Масса, кг
ЭИ.04.05.02	2165	1965	418	2220	4250	6420	56
-01	2545	1965	380	2590	3850	6400	63
-02	3005	1965	334	3050	3370	6380	73
-03	3115	1964	322	3160	3240	6360	74
-04	3225	1964	312	3265	3150	6380	76
-05	3305	1965	296	3345	2910	6220	78

1. * Размеры для справок.
2. Предельные отклонения размеров: валов – по B_7; остальных – по CM_8.

Изм.	Лист	№ докум.	Подп.	Дата	ЭИ.04.05.02			
Разраб.		Самарина			КОНУС	Литера И	Масса см. табл.	Масшт. –
Пров.		Зисьман				Лист	Листов 1	
Г. контр.		Зисьман				ГОССТРОЙ СССР ГОСХИМПРОЕКТ г. Москва		
Н. контр.		Ушакова			Лист В 2.0 ГОСТ 19903-74 Ст3-Ш ГОСТ 16523-70			
Утв.								

Инв. № подл. | Подпись и дата | Взам. инв. № | Инв. № дубл. | Подпись и дата

Копировал

Формат А1

Ф3-61

ЭИ.04.05.01

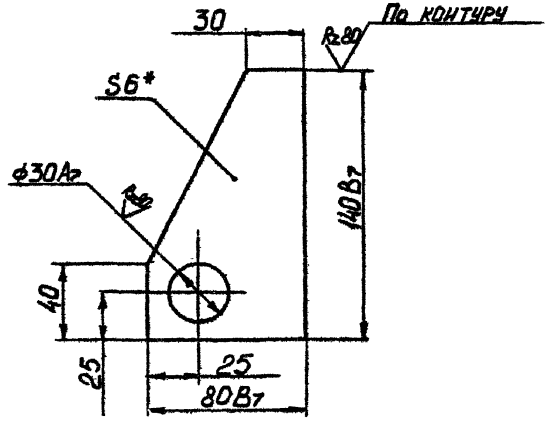

1. * Размер для справок.
2. Неуказанные предельные отклонения размеров – по СМ8.

Изм	Лист	№ докум	Подпись	Дата	ЭИ.04.05.01			
Разраб		Самарина			ПРОУШИНА	Лит. И	Масса 0,39	Масштаб 1:2
Т.контр		Зисьман				Лист	Листов 1	
Н.контр.		Ушакова			Лист 6.0 ГОСТ 19903-74 / Ст.3 ГОСТ 14637-69	ГОССТРОЙ СССР ГОСХИМПРОЕКТ г. Москва		
Утв.								

Формат 11

Подпись и дата | Инв.№ дубл. | Взам. инв.№ | Подпись и дата | Инв.№ подл.

gost.e-ecolog.ru

Ф3-61

ЭИ.04.00.01

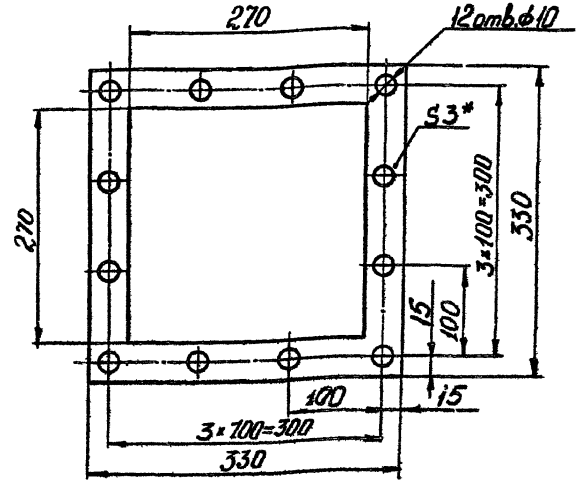

1. * Размер для справок.
2. Размеры, обеспеч. технологией.

Изм	Лист	№ докум.	Подпись	Дата	ЭИ.04.00.01			
Разраб.		Самарина			ПРОКЛАДКА	Лит. И	Масса 0,2	Масштаб 1:4
Пров		Зисьман				Лист	Листов 1	
Т.контр		Зисьман			Резина-пластина ЗМ-С ГОСТ 7338-77	ГОССТРОЙ СССР ГОСХИМПРОЕКТ г. Москва		
Н контр.		Ушакова						
Утв								

Формат 11

Подпись и дата | Инв.№ дубл. | Взам. инв.№ | Подпись и дата | Инв.№ подл.