ТИПОВЫЕ КОНСТРУКЦИИ, ИЗДЕЛИЯ И УЗЛЫ ЗДАНИЙ И СООРУЖЕНИЙ

СЕРИЯ 1.494-35

ЭЖЕКТОРЫ НИЗКОГО ДАВЛЕНИЯ ПРОИЗВОДИТЕЛЬНОСТЬЮ 2000 м³/час

ВЫПУСК 2

РАБОЧИЕ ЧЕРТЕЖИ

РАЗРАБОТАНЫ ГПИ ГОСХИМПРОЕКТ
ГОССТРОЯ СССР

ГЛАВНЫЙ ИНЖЕНЕР ИНСТИТУТА С.Н. НИКИТИН

ГЛАВНЫЙ ИНЖЕНЕР ПРОЕКТА Д.Е. ТАРИ

УТВЕРЖДЕНЫ И ВВЕДЕНЫ В ДЕЙСТВИЕ
С 20.10 1978 г ГЛАВПРОМСТРОЙПРОЕКТОМ
ГОССТРОЯ СССР
ПРИКАЗОМ № 56 от 13.10. 1978 г

gost.e-ecolog.ru

Госстрой СССР
Тбилисский филиал ЦИТП
Типовой проект (серия)
№ 1-494-35 в 2
Заказ № 885-89
Цена ...0... руб. 75 коп
Тираж 5000
Дата «17» 5 1979 г.

СОДЕРЖАНИЕ

№ п/п	Обозначение	Наименование	№ листа
I	ЭИ.02.00.00	Эжектор 2000 Спецификация л.I	2
2	ЭИ.02.00.00	Эжектор 2000 Спецификация л.2	2
3	ЭИ.02.00.00	Эжектор 2000 Спецификация л.3	3
4	ЭИ.02.00.00	Эжектор 2000 Спецификация л.4	3
5	ЭИ.02.00.00 СБ	Эжектор 2000 Сборочный чертеж л.I	4
6	ЭИ.02.00.00 СБ	Эжектор 2000 Сборочный чертеж л.2	5
7	ЭИ.02.0I.00	Крышка Спецификация	6
8	ЭИ.02.00.02	Прокладка	6
9	ЭИ.02.0I.00 СБ	Крышка Сборочный чертеж	7
I0	ЭИ.02.0I.0I	Лист	7
II	ЭИ.02.02.00	Корпус Спецификация л.I	8
I2	ЭИ.02.02.00	Корпус Спецификация л.2	8
I3	ЭИ.02.02.00	Корпус Спецификация л.3	9
I4	ЭИ.02.02.0I	Фланец	9
I5	ЭИ.02.02.00 СБ	Корпус Сборочный чертеж	I0
I6	ЭИ.02.02.00 СБ	Корпус Сборочный чертеж	II
I7	ЭИ.02.02.02	Конус	I2
I8	ЭИ.02.02.03	Обечайка	I2
I9	ЭИ.02.02.04	Косынка	I3
20	ЭИ.02.02.05	Патрубок	I3
2I	ЭИ.02.02.06	Патрубок	I4
22	ЭИ.02.02.09	Конус	I4
23	ЭИ.02.03.00	Конфузор Спецификация л.I	I5
24	ЭИ.02.03.00	Конфузор Спецификация л.2	I5
25	ЭИ.02.03.00 СБ	Конфузор Сборочный чертеж	I6
26	ЭИ.02.03.0I	Конус	I6
27	ЭИ.02.03.02	Фланец	I7
28	ЭИ.02.04.00	Камера Спецификация л.I	I7
29	ЭИ.02.04.00	Камера Спецификация л.2	I8
30	ЭИ.02.04.00 СБ	Камера Сборочный чертеж	I8
3I	ЭИ.02.04.0I	Конус	I9
32	ЭИ.02.04.02	Фланец	I9
33	ЭИ.02.05.00	Диффузор Спецификация л.I	20
34	ЭИ.02.05.00	Диффузор Спецификация л.2	20
35	ЭИ.02.05.00 СБ	Диффузор Сборочный чертеж	2I
36	ЭИ.02.05.02	Конус	2I
37	ЭИ.02.05.0I	Прошивка	22
38	ЭИ.02.00.0I	Прокладка	22

Формат	Зона	Поз.	Обозначение	Наименование	Кол.	Примечание
				Документация		
*)			ЭИ.02.00.00 СБ	Сборочный чертеж		*)I2
			ЭИ.00.00.00 ТУ	Технические условия		Выпуск 0
				Сборочные единицы		
II		I	ЭИ.02.0I.00	Крышка	2	
				Детали		
II		2	ЭИ.02.00.0I	Прокладка	2	
II		3	ЭИ.02.00.02	Прокладка	I	
				Стандартные изделия		
		4		Болт M8xI6.58.0I6		
				ГОСТ 7798-70	24	
		5		Шайба 2.8.04.0I6		
				ГОСТ II37I-68	24	
			Переменные данные для исполнений			
				ЭИ.02.00.00		
				Сборочные единицы		
II		6	ЭИ.02.02.00	Корпус	I	
II		7	ЭИ.02.03.00	Конфузор	I	
II		8	ЭИ.02.04.00	Камера	I	
II		9	ЭИ.02.05.00	Диффузор	I	
				Детали		
		I0	ЭИ.02.00.02-0I	Прокладка	I	
		II	-02	Прокладка	I	

Изм.	Лист	№ докум.	Подп.	Дата	ЭИ.02.00.00		
Разраб.		Самарина			Эжектор 2000	Лит. И	Лист 1	Листов 4
Пров.		Зельман				ГОССТРОЙ СССР ГОСХИМПРОЕКТ г. Москва	
Н. контр.		Дракова					
Утв.							

Инв. № подл. | Подпись и дата | Взам. инв. № | Инв. № дубл. | Подпись и дата

Формат 11

Формат	Зона	Поз.	Обозначение	Наименование	Кол.	Примечание
				Стандартные изделия		
		I2		Болт MI2x30.58.0I6		
				ГОСТ 7798-70	42	
		I3		Гайка MI2.5.0I6		
				ГОСТ 5915-70	42	
		I4		Шайба 2.I2.04.0I6		
				ГОСТ II37I-68	42	
				ЭИ.02.00.00-0I		
				Сборочные единицы		
		6	ЭИ.02.02.00-0I	Корпус	I	
		7	ЭИ.02.03.00-0I	Конфузор	I	
		8	ЭИ.02.04.00-0I	Камера	I	
		9	ЭИ.02.05.00-0I	Диффузор	I	
				Детали		
		I0	ЭИ.02.00.02-03	Прокладка	I	
		II	-04	Прокладка	I	
				Стандартные изделия		
		I2		Болт MI2x30.58.0I6		
				ГОСТ 7798-70	42	
		I3		Гайка MI2.5.0I6		
				ГОСТ 5915-70	42	
		I4		Шайба 2.I2.04.0I6		
				ГОСТ II37I-68	42	
				ЭИ.02.00.00-02		
				Сборочные единицы		
		6	ЭИ.02.02.00-02	Корпус	I	
		7	ЭИ.02.03.00-02	Конфузор	I	
		8	ЭИ.02.04.00-02	Камера	I	
		9	ЭИ.02.05.00-02	Диффузор	I	

Изм.	Лист	№ докум.	Подп.	Дата	ЭИ.02.00.00	Лист 2

Инв. № подл. | Подпись и дата | Взам. инв. № | Инв. № дубл. | Подпись и дата

Формат 11

Формат	Зона	Поз.	Обозначение	Наименование	Кол.	Примечание
				Детали		
		I0	ЭИ.02.00.02-05	Прокладка	I	
		II	-06	Прокладка	I	
				Стандартные изделия		
		I2		Болт М12х30.58.016		
				ГОСТ 7798-70	38	
		I3		Гайка М12.5.016		
				ГОСТ 5915-70	38	
		I4		Шайба 2.12.04.016		
				ГОСТ 11371-68	38	
				ЭИ.02.00.00-03		
				Сборочные единицы		
		6	ЭИ.02.02.00-03	Корпус	I	
		7	ЭИ.02.03.00-03	Конфузор	I	
		8	ЭИ.02.04.00-03	Камера	I	
		9	ЭИ.02.05.00-03	Диффузор	I	
				Детали		
		I0	ЭИ.02.00.02-07	Прокладка	I	
		II	-08	Прокладка	I	
				Стандартные изделия		
		I2		Болт М12х30.58.016		
				ГОСТ 7798-70	38	
		I3		Гайка М12.5.016		
				ГОСТ 5915-70	38	
		I4		Шайба 2.12.04.016		
				ГОСТ 11371-68	38	
				ЭИ.02.00.00-04		
				Сборочные единицы		
		6	ЭИ.02.02.00-04	Корпус	1	

Подпись и дата | Инв.№ дубл. | Взам.инв.№ | Подпись и дата | Инв.№ подл.

Изм. Лист № докум. Подп. Дата

ЭИ.02.00.00

Лист 3

Формат А4

Формат	Зона	Поз.	Обозначение	Наименование	Кол.	Примечание
		7	ЭИ.02.03.00-04	Конфузор	I	
		8	ЭИ.02.04.00-04	Камера	I	
		9	ЭИ.02.05.00-04	Диффузор	I	
				Детали		
		I0	ЭИ.02.00.02-09	Прокладка	I	
		II	-I0	Прокладка	I	
				Стандартные изделия		
		I2		Болт М12х30.58.016		
				ГОСТ 7798-70	38	
		I3		Гайка М12.5.016		
				ГОСТ 5915-70	38	
		I4		Шайба 2.12.04.016		
				ГОСТ 11371-68	38	
				ЭИ.02.00.00-05		
				Сборочные единицы		
		6	ЭИ.02.02.00-05	Корпус	I	
		7	ЭИ.02.03.00-05	Конфузор	I	
		8	ЭИ.02.04.00-05	Камера	I	
		9	ЭИ.02.05.00-05	Диффузор	I	
				Детали		
		I0	ЭИ.02.00.02-II	Прокладка	I	
		II	-I2	Прокладка	I	
				Стандартные изделия		
		I2		Болт М12х30.58.016		
				ГОСТ 7798-70	38	
		I3		Гайка М12.5.016		
				ГОСТ 5915-70	38	
		I4		Шайба 2.12.04.016		
				ГОСТ 11371-68	38	

Подпись и дата | Инв.№ дубл. | Взам.инв.№ | Подпись и дата | Инв.№ подл.

Изм. Лист № докум. Подп. Дата

ЭИ.02.00.00

Лист 4

Формат А4

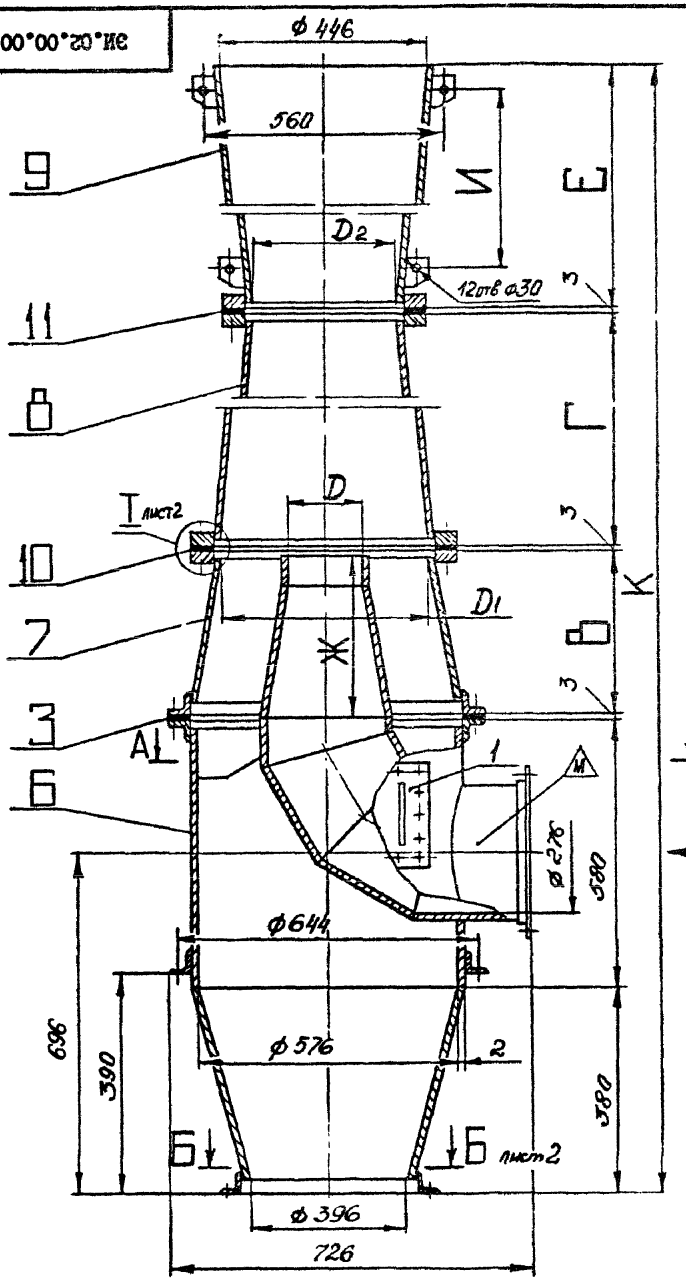

ТЕХНИЧЕСКАЯ ХАРАКТЕРИСТИКА

№ п/п	Наименование	ЭИ-7	ЭИ-8	ЭИ-9	ЭИ-10	ЭИ-11	ЭИ-12
I	Номер эжектора по классификатору	7	8	9	I0	II	I2
2	Потери давления во всасывающей сети кгс/м2	5	I0	15	18	25	30
3	Предельно допустимые потери давления от вентилятора до сопла кгс/м2	I5,6	14,2	15,8	16,2	I7,7	36
4	Потери давления в напорной части эжектора кгс/м2	5	8	8	8	I0	I0
5	Резервное давление на случай установки шахты кгс/м2	0,9	2,8	2,I8	I,49	2,33	I,8I
6	Необходимое давление, создаваемое вентилятором кгс/м2	58	I22	I22	I60	I60	200
7	Производительность эжектора в м3/час	2000					

ТЕХНИЧЕСКИЕ ТРЕБОВАНИЯ

I. Размеры для справок.

2. Антикоррозийное покрытие произвести в зависимости от агрессивности среды в соответствии с "Рекомендациями по выбору антикоррозийной защиты воздуховодов при наличии агрессивной среды", разработанными ГПИ Госхимпроект Госстроя СССР, Москва, I972 г. Утверждены Госстроем СССР.

3. До сборки и монтажа эсе детали окрасить внутри и снаружи. Выбор окраски произвести при привязке конкретного объекта (например, грунтовка ХС-010 2 слоя ГОСТ 9355-60, эмаль ХС-710 серая 3 слоя ГОСТ 9355-60, лак ХС-76 ГОСТ 9355-60 Ш,7/I).

4. Общие технические условия см."Строительные нормы и правила" СНиП Ш-28-75, раздел 3 "Вентиляция и кондиционирование воздуха".

5. Тип и расчетный напор вентагрегата принимается из "Руководства по подбору центробежных вентиляторов" ГПИ Сантехпроект. Утверждены Госстроем СССР.

6. Маркировать шифр эжектора краской - эмаль ЭП-II5 красная ГОСТ 6465-76, шрифт I4 ПО-I4 ГОСТ 2930-62 (например, "ЭИ-7"). Шифр эжекторов см. в таблице исполнений.

Таблицу исполнений см.на листе 2.

Изм.	Лист	№ докум.	Подпись	Дата
Разраб.		Самарина		
Пров.		Зисьман		
Т.контр.		Зисьман		
Н.контр.		Ушакова		
Утв.		Саввин		

ЭИ.02.00.00 СБ

Эжектор 2000
Сборочный чертеж

Лит.	Масса	Масштаб
И	см. табл.	-
Лист 1	Листов 2	

ГОССТРОЙ СССР
ГОСХИМПРОЕКТ
г. Москва

Формат 12

Инв.№ подл. | Подпись и дата | Взам. инв.№ | Инв.№ дубл. | Подпись и дата

ЭИ.02.00.00 СБ

Размеры в мм

Обозначение	Шифр	В	Г	Д	D_1	D_2	Е	Ж	И	К	Масса, кг
ЭИ.02.00.00	ЭИ-7	410	1030	164	366	294	1570	410	1310	3970	118
-01	ЭИ-8	345	905	140	316	252	1980	348	1720	4190	116
-02	ЭИ-9	335	840	136	298	238	2120	332	1860	4255	115,2
-03	ЭИ-10	315	800	124	282	226	2240	316	1980	4315	114,7
-04	ЭИ-11	300	770	120	268	216	2340	300	2080	4370	114,2
-05	ЭИ-12	290	745	116	260	208	2410	290	2150	4405	112

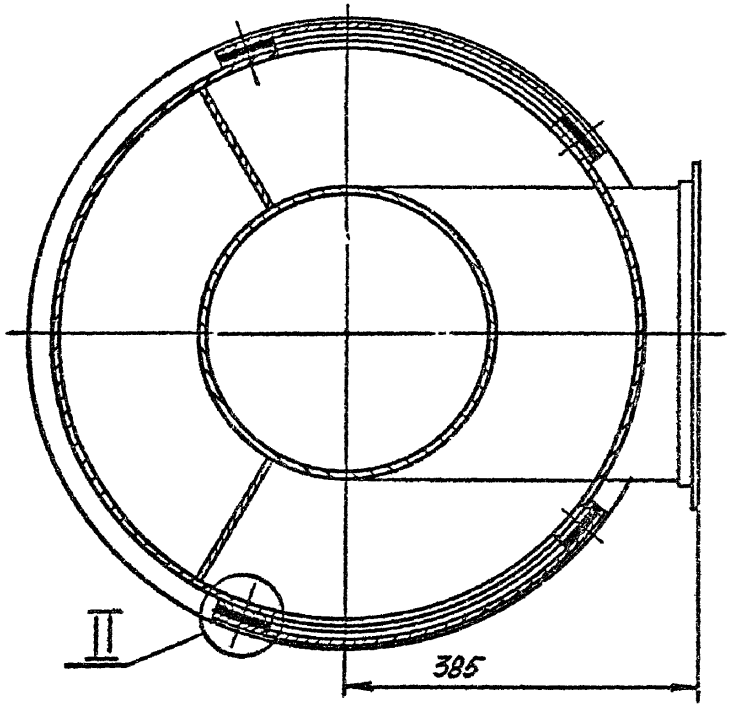





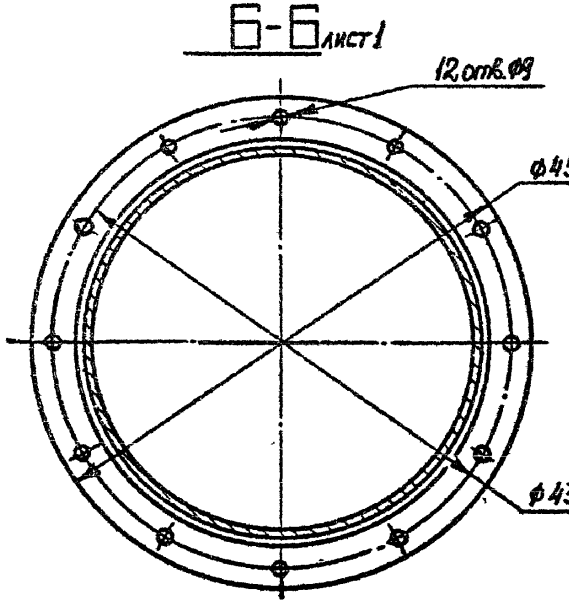

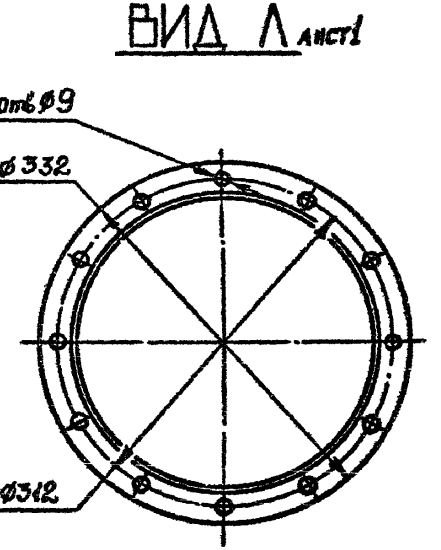

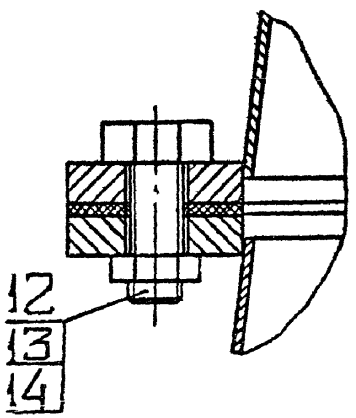

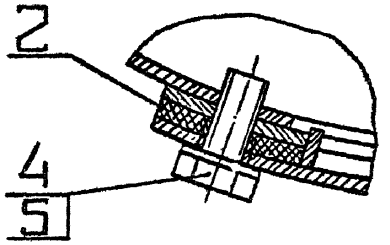

Изм.	Лист	№ докум.	Подпись	Дата
Разраб.		Самарина		
Пров.		Зисьман		
Т.контр.		Зисьман		
Н.контр.		Ушакова		
Утв.		Саввин		

ЭИ.02.00.00 СБ

Эжектор 2000
Сборочный чертеж

Лит.	Масса	Масштаб
И	см. табл.	-
Лист 2	Листов	

ГОССТРОЙ СССР
ГОСХИМПРОЕКТ
г. Москва

Формат 12

Подпись и дата | Инв. № дубл. | Взам. инв. № | Подпись и дата | Инв. № подл.

Формат	Зона	Поз.	Обозначение	Наименование	Кол.	Примечание
				Документация		
II			ЭИ.02.0I.00 СБ	Сборочный чертеж		
				Детали		
II		I	ЭИ.02.0I.0I	Лист	I	
Б4		2	ЭИ.02.0I.02	Планка		
				Полоса 4хI2 ГОСТ I03-76		
				Ст3 ГОСТ 535-58		
				L = 266 B_7	2	0,2 кг
Б4		3	ЭИ.02.0I.03	Ручка		
				Круг В6.0 ГОСТ 2590-7I		
				Ст3 ГОСТ 535-58		
				L = 340 B_7	2	0,I6 кг

Инв.№ подл. | Подпись и дата | Взам.инв.№ | Инв.№ дубл. | Подпись и дата

Изм.	Лист	№ докум.	Подпись	Дата	ЭИ.02.0I.00			
Разраб.		Семарина			Крышка	Лит.	Лист	Листов
Пров.		Зисьман				И		I
Т.контр.		Зисьман				ГОССТРОЙ СССР ГОСХИМПРОЕКТ г. Москва		
Н.контр.		Ушакова						
Утв.								

Копировал

Формат А4

20°00°20°ИЕ

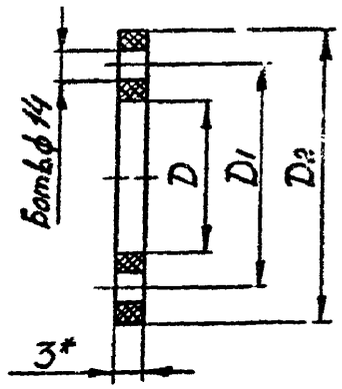

Размеры в мм

Обозначение	Б	D	D_1	D_2	Масса, кг
ЭИ.02.00.02	20	582	644	682	0,46
-0I	I2	372	4I2	444	0,29
-02	I0	300	340	372	0,25
-03	I2	322	362	394	0,26
-04	I0	258	298	330	0,22
-05	I0	304	344	376	0,26
-06	8	244	284	3I6	0,2I
-07	I0	288	328	360	0,24
-08	8	232	272	304	0,20
-09	I0	274	3I4	346	0,23
-I0	8	222	262	294	0,I9
-II	I0	266	306	338	0,22
-I2	8	2I4	254	386	0,I9

I.* Размер для справок.

2. Размеры, обеспеч. технологией.

Инв.№ подл. | Подпись и дата | Взам.инв.№ | Инв.№ дубл. | Подпись и дата

Изм.	Лист	№ докум.	Подпись	Дата	ЭИ.02.00.02				
Разраб.		Семарина			Прокладка	Лит.	Масса	Масштаб	
Пров.		Зисьман				И	см. табл.	-	
Т.контр.		Зисьман				Лист	Листов I		
Н.контр.		Ушакова			Резина-пластина ЗМС ГОСТ 7338-77	ГОССТРОЙ СССР ГОСХИМПРОЕКТ г. Москва			
Утв.									

Формат I(

ЭИ.02.01.00 СБ

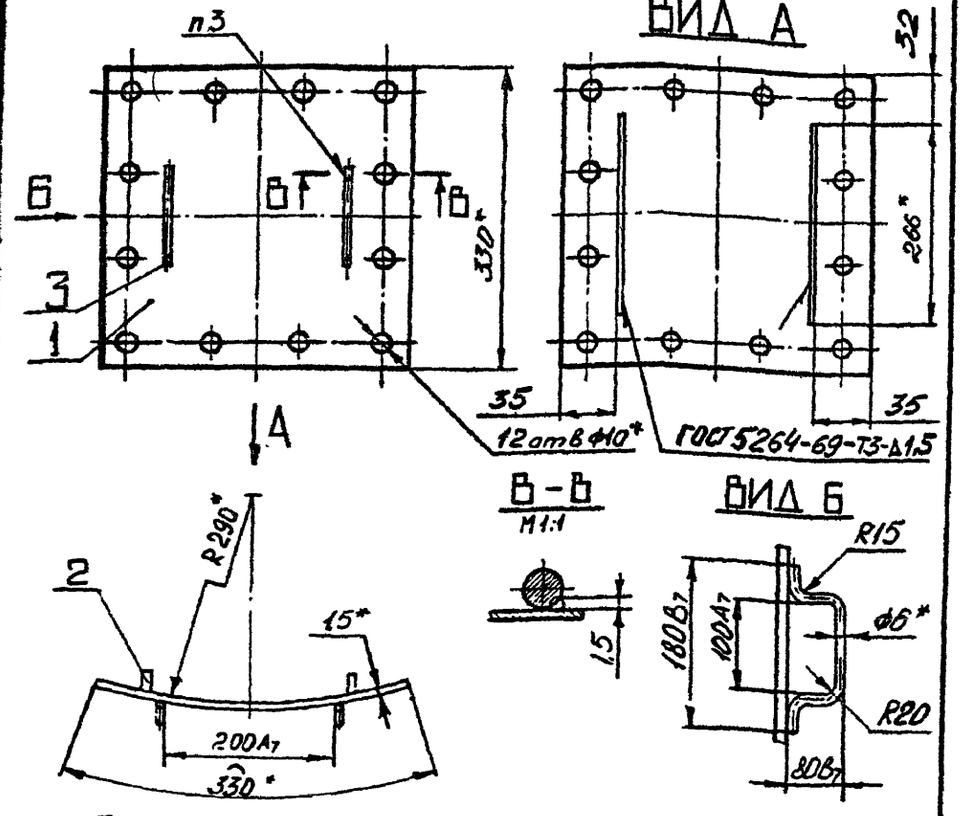

1. * Размеры для справок.
2. Неуказанные предельные отклонения размеров по CM_8.
3. Сварка ручная электродуговая.
4. Шероховатость обработанных поверхностей деталей без чертежа не ниже R_z 80.

Изм.	Лист	№ докум.	Подпись	Дата
Разраб		Самарина		
Пров		Зисьман		
Т контр		Зисьман		
Н контр		Ушакова		
Утв				

ЭИ.02.01.00 СБ

Крышка
Сборочный чертеж

Лит	Масса	Масштаб
И	1,64	1:5

Лист | Листов 1

ГОССТРОЙ СССР
ГОСХИМПРОЕКТ
г. Москва

Формат А4

ЭИ.02.01.01

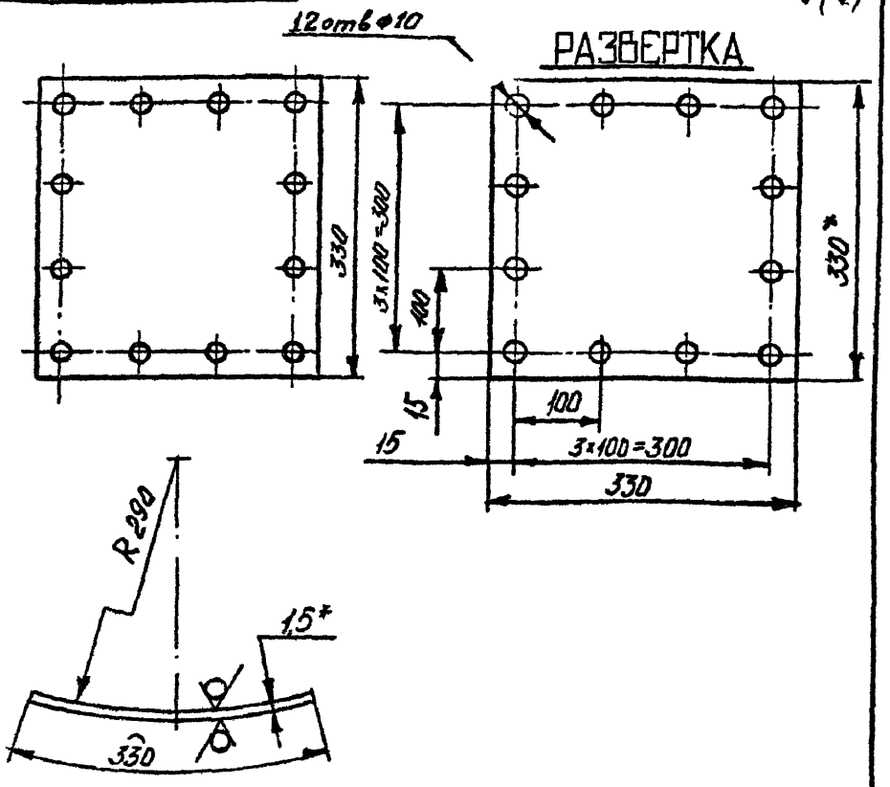

1. * Размеры для справок.
2. Предельные отклонения размеров: отверстий по A_7; валов – по B_7; остальных – по CM_8.

Изм.	Лист	№ докум.	Подпись	Дата
Разраб		Самарина		
Пров		Зисьман		
Т контр		Зисьман		
Н контр		Ушакова		
Утв				

ЭИ.02.01.01

Лист

Лист ВI,5 ГОСТ I9903-74
3-Ш СтЗ ГОСТ I6523-70

Лит	Масса	Масштаб
И	1,28	1:5

Лист | Листов 1

ГОССТРОЙ СССР
ГОСХИМПРОЕКТ
г. Москва

Формат А4

Формат	Зона	Поз.	Обозначение	Наименование	Кол.	Примечание
				Документация		
*)			ЭИ.02.02.00 СБ	Сборочный чертеж		*)I2
				Детали		
II		I	ЭИ.02.02.0I	Фланец	I	
		2	-0I	Фланец	I	
		3	-02	Фланец	I	
		4	-03	Фланец	I	
II		5	ЭИ.02.02.02	Конус	I	
II		6	ЭИ.02.02.03	Обечайка	I	
II		7	ЭИ.02.02.04	Косынка	2	
II		8	ЭИ.02.02.05	Патрубок	I	
		9	-0I	Патрубок	I	
II		I0	ЭИ.02.02.06	Патрубок	2	
БЧ		II	ЭИ.02.02.07	Планка		
				Полоса 4х30 ГОСТ I03-76		
				Ст3 ГОСТ 535-58		
				L = 270 B_7	2	0,29 кг
БЧ		I2	ЭИ.02.02.08	Планка		
				Полоса 4х30 ГОСТ I03-76		
				Ст3 ГОСТ 535-58		
				L = 330 B_7	2	0,32 кг

Инв.№ подл. | Подпись и дата | Взам.инв.№ | Инв.№ дубл. | Подпись и дата

Изм.	Лист	№ докум.	Подп.	Дата	ЭИ.02.02.00		
Разраб.		Самарина			Корпус	Лит. И	Лист 1	Листов 3
Пров.		Зиськман				ГОССТРОЙ СССР ГОСХИМПРОЕКТ г. Москва	
Н.контр.		Чешкова					
Утв.		Саввин					

Формат 11

Формат	Зона	Поз.	Обозначение	Наименование	Кол.	Примечание
				Переменные данные для исполнений		
				ЭИ.02.02.00		
				Детали		
II		I3	ЭИ.02.02.09	Конус	I	
БЧ		I4	ЭИ.02.02.I0	Обечайка		
				Лист В2.0 ГОСТ19903-74		
				3-Ш ст3ГОСТ16523-70		
				522 B_7 х 82 B_7	I	0,65 кг
				ЭИ.02.02.00-0I		
				Детали		
		I3	ЭИ.02.02.09-0I	Конус	I	
		I4	ЭИ.02.02.I0-0I	Обечайка		
				Лист В2.0 ГОСТ19903-74		
				3-ШСт3ГОСТ16523-70		
				446 B_7 х 70 B_7	I	0,5кг
				ЭИ.02.02.00-02		
				Детали		
		I3	ЭИ.02.02.09-02	Конус	I	
		I4	ЭИ.02.02.I0-02	Обечайка		
				Лист В2.0ГОСТ I9903-74		
				3-Ш СтГОСТ16523-70		
				432 B_7 х 68 B_7	I	0,4 кг

Инв.№ подл. | Подпись и дата | Взам.инв.№ | Инв.№ дубл. | Подпись и дата

Изм.	Лист	№ докум.	Подп.	Дата	ЭИ.02.02.00	Лист 2

Формат 11

Формат	Зона	Поз.	Обозначение	Наименование	Кол.	Примечание
				ЭИ.02.02.00-03		
				Детали		
		I3	ЭИ.02.02.09-03	Конус	I	
		I4	ЭИ.02.02.I0-03	Обечайка		
				Лист В 2.0 ГОСТ I9903-74		
				3-Ш Ст3 ГОСТ I6523-70		
				402 B_7 x 62 B_7	I	0,40 кг
				ЭИ.02.02.00-04		
				Детали		
		I3	ЭИ.02.02.09-04	Конус	I	
		I4	ЭИ.02.02.I0-04	Обечайка		
				Лист В 2.0 ГОСТ I9903-74		
				3-Ш Ст3 ГОСТ I6523-70		
				383 B_7 x 60 B_7	I	0,36 кг
				ЭИ.02.02.00-05		
				Детали		
		I3	ЭИ.02.02.09-05	Конус	I	
		I4	ЭИ.02.02.I0-05	Обечайка		
				Лист В 2.0 ГОСТ I9903-74		
				3-Ш Ст3 ГОСТ I6523-70		
				371 B_7 x 58 B_7	I	0,33 кг

Подпись и дата | Инв.№ дубл. | Взам.инв.№ | Подпись и дата | Инв.№ подл.

Изм. Лист № докум. Подп. Дата

ЭИ.02.02.00 Лист 3

ЭИ.02.02.0I

ОМ

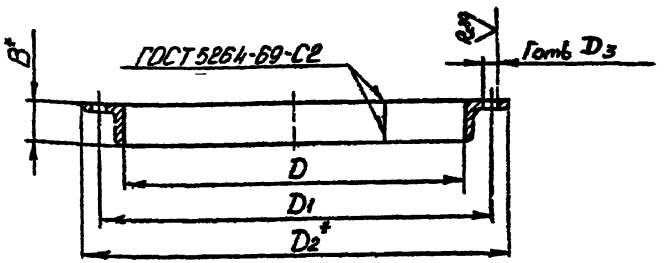

Размеры в мм

Обозначение	B	г	D	D_1^{H11}	D_2	D_3	Длина развертки	Масса, кг
ЭИ.02.02.0I	25	I2	282	3I2	332	9	932	I
-0I	25	I2	402	430	452	9	I308	I,46
-02	50	8	582	644	682	I4	I9I2	4,4
-03	50	20	582	644	682	I4	I9I2	4,4

1. * Размер для справок.
2. Неуказанные предельные отклонения размеров отверстий – по A_7.

Подпись и дата | Инв.№ дубл. | Взам.инв.№ | Подпись и дата | Инв.№ подл.

Изм.	Лист	№ докум.	Подпись	Дата
Разраб.		Хунцария		
Пров.		Зисьман		
Т.контр.		Зисьман		
Н.контр.		Ушакова		
Утв.				

ЭИ.02.02.0I

Фланец

Лит.	Масса	Масштаб
К	См. табл.	–
Лист	Листов 1	

Уголок Б-ВхВхЗ ГОСТ 8509-72 / Ст.3 ГОСТ 535-58

ГОССТРОЙ СССР ГОСХИМПРОЕКТ г. Москва

Формат А2

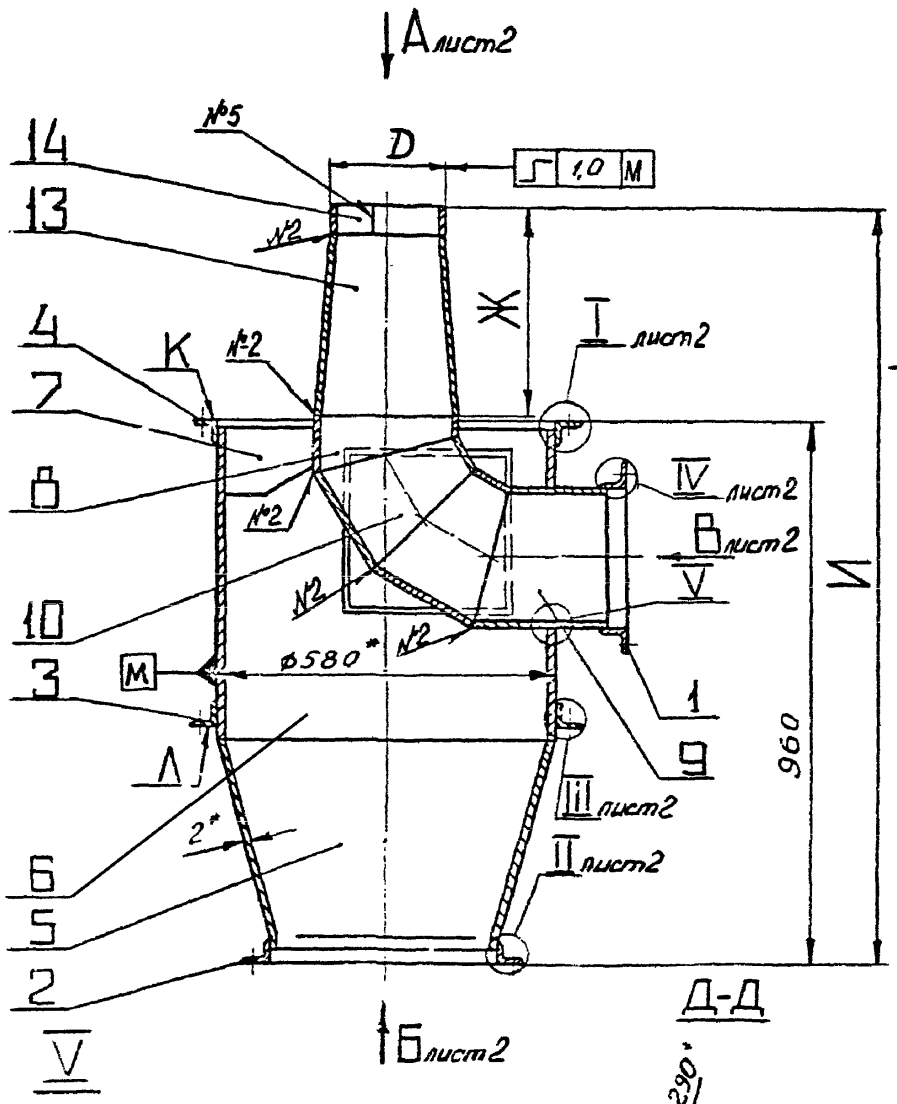

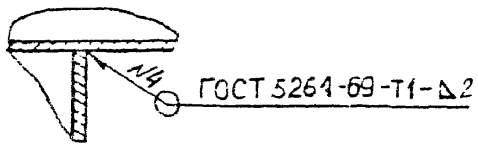

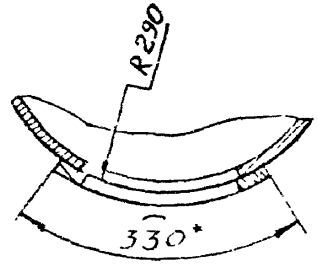

ВИД Г лист 2

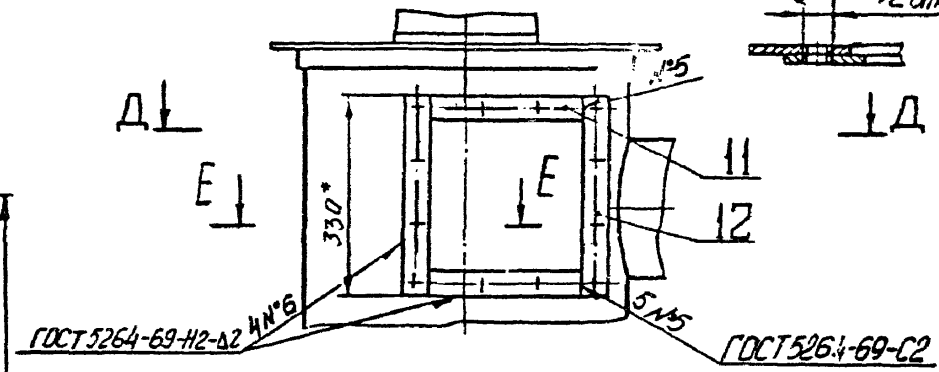

Е-Е

Размеры в мм

Обозначение	D	Ж	И	Масса, кг
ЭИ.02.02.00	I64	4I0	I386	42
-0I	I40	348	I324	4I,5
-02	I36	334	I3I0	4I,2
-03	I24	3I4	I290	4I
-04	I20	300	I276	40,8
-05	II6	290	I266	40,7

I. ^{x} Размеры для справок.

2. ^{xx} Обработать по сопряженной детали.

3. Неуказанные предельные отклонения размеров: валов – по B_7; остальных – по CM_3.

4. Непараллельность пов. Л отн. пов. К не более I мм на длине 500 мм.

Изм.	Лист	№ докум.	Подп.	Дата
Разраб.		Самарина		
Пров.		Зисьман		
Т. контр.		Зисьман		
Н. контр.		Ушакова		
Утв.				

ЭИ.02.02.00 СБ

Корпус
Сборочный чертеж

Литера	Масса	Масштаб
И	см. табл	-
Лист I	Листов 2	

ГОССТРОЙ СССР
ГОСХИМПРОЕКТ
г. Москва

Копировал

Формат 12

Инв. № подл. | Подпись и дата | Взам. инв. № | Инв. № дубл. | Подпись и дата

ЭИ.02.02.00 СБ

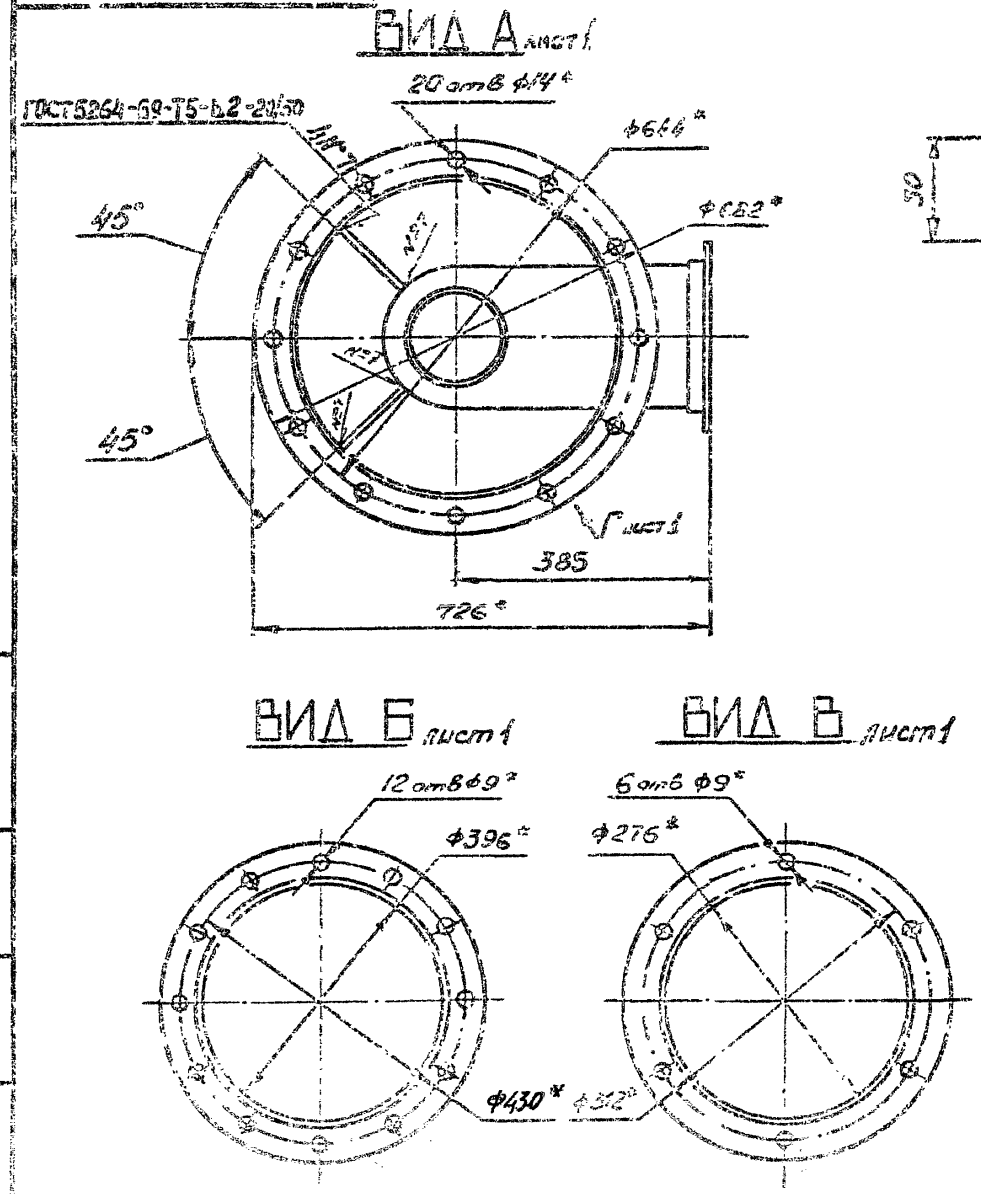

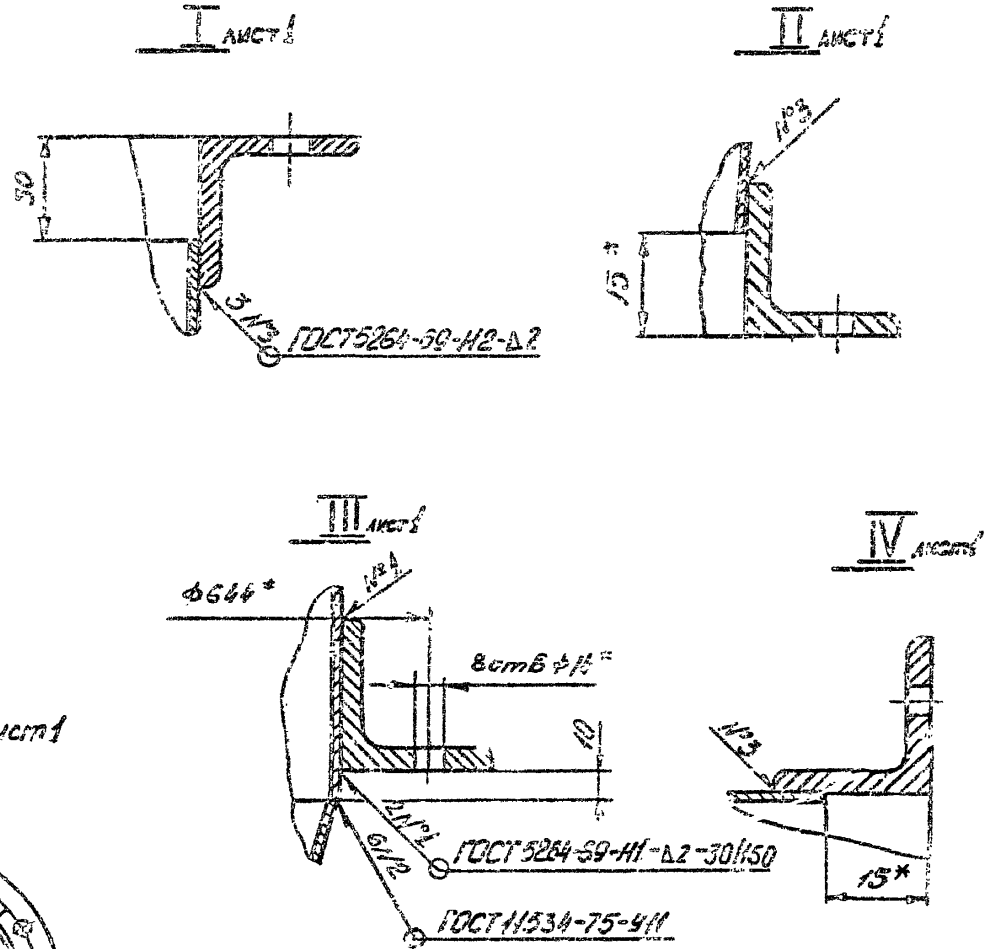

					ЭИ.02.02.00 СБ			
Изм.	Лист	№ докум.	Подпись	Дата	Корпус Сборочный чертеж	Лит.	Масса	Масштаб
Разраб.	Хунцевич					И	см. табл.	-
Пров.	Бирюкин					Лист 2	Листов	
Т.контр.						Госстрой СССР ГОСХИМПРОЕКТ г. Москва		

Подпись и дата | Инв № дубл | Взам. инв. № | Подпись и дата

ЭИ.02.02.02

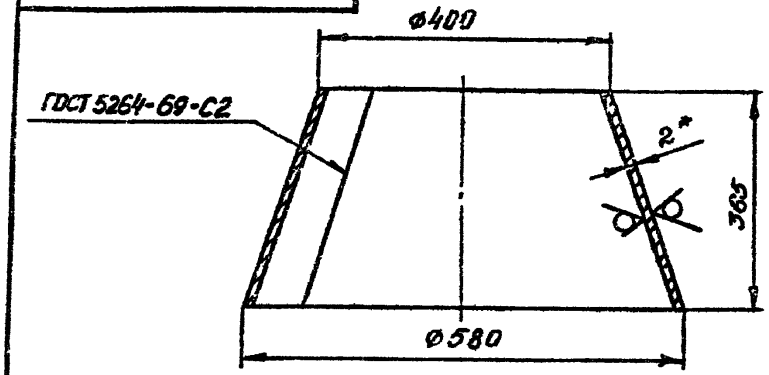

РАЗВЕРТКА

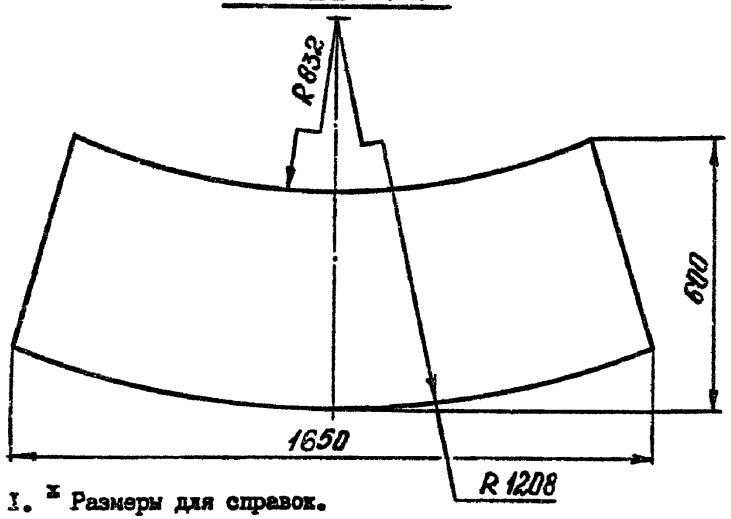

1. * Размеры для справок.
2. Предельные отклонения размеров: валов – по B_7; остальных – по CM_8.

Изм.	Лист	№ докум.	Подпись	Дата
Разраб.		Хунцария		
Пров.		Зисьман		
Т.контр.		Зисьман		
Н.контр.		Ушакова		
Утв.				

ЭИ.02.02.02

Конус

Лит.	Масса	Масштаб
И	9,0	1:5

Лист | Листов 1

Лист В 2,0 ГОСТ 19903-74 / 3-III Ст3 ГОСТ 16523-70

ГОССТРОЙ СССР ГОСХИМПРОЕКТ г. Москва

Формат 11

Ф3-61

ЭИ.02.02.03

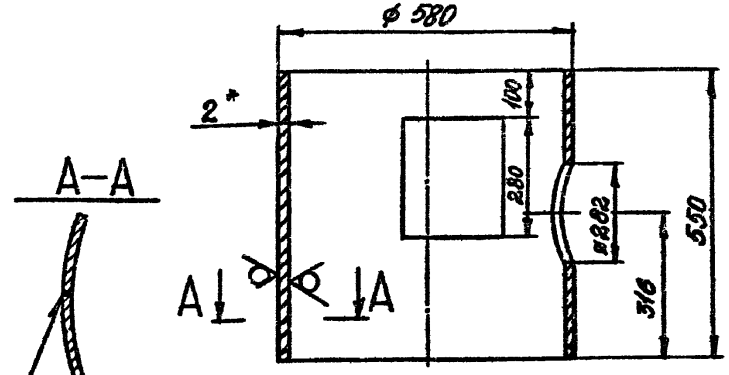

ГОСТ 5264-69-С2

Развертка

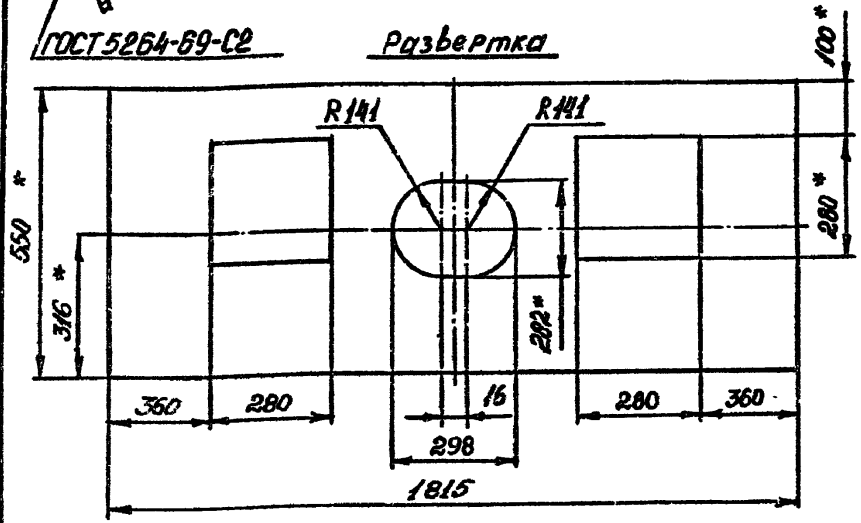

1. * Размеры для справок.
2. Предельные отклонения размеров: отверстий – по A_7; валов – по B_7; остальных – по CM_8.

Изм.	Лист	№ докум.	Подпись	Дата
Разраб.		Хунцария		
Пров.		Зисьман		
Т.контр.		Зисьман		
Н.контр.		Ушакова		
Утв.				

ЭИ.02.02.03

Обечайка

Лит.	Масса	Масштаб
И	12,0	1:5

Лист | Листов 1

Лист В 2,0 ГОСТ 19903-74 / 3-III Ст3 ГОСТ 16523-70

ГОССТРОЙ СССР ГОСХИМПРОЕКТ г. Москва

Формат 11

ЭИ.02.02.04

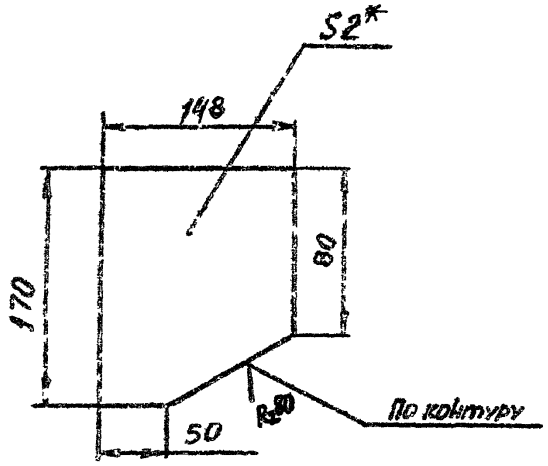

1. *Размер для справок.
2. Предельные отклонения размеров:
   валов -по B_7; остальных-по CM_2.

Изм.	Лист	№ докум.	Подпись	Дата	ЭИ.02.02.04			
Разраб.		Самарина			Косынка	Лит. И	Масса 0,33	Масштаб 1:5
Пров.		Зисьман				Лист	Листов 1	
Т.контр.		Зисьман						
Н.контр.		Ушакова			В 2.0 ГОСТ 19903-74 / 3-III Ст3 ГОСТ 16523-70	ГОССТРОЙ СССР ГОСХИМПРОЕКТ г. Москва		
Утв.								

Формат 11

ЭИ.02.02.05

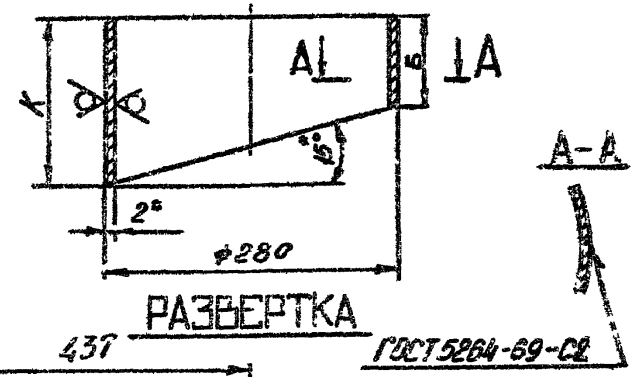

РАЗВЕРТКА

ГОСТ 5264-69-С2

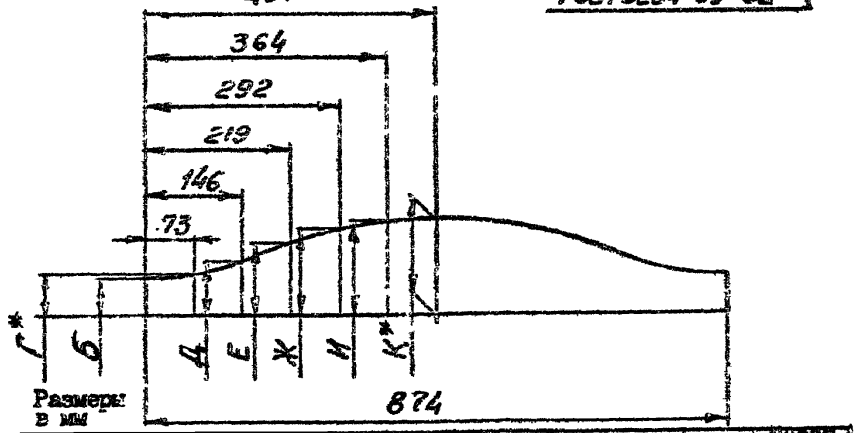

Обозначение	Б	Г	Д	Е	Ж	И	К	Масса, кг
ЭИ.02.02.05	38	43	57	76	94	108	112	1,1
-01	126	131	145	164	182	196	200	2,8

1. *Размер для справок.
2. Предельные отклонения размеров: валов -по B_7; остальных-по CM_2.

Изм.	Лист	№ докум.	Подпись	Дата	ЭИ.02.02.05			
Разраб.		Самарина			Патрубок	Лит. И	Масса Сп. табл.	Масштаб -
Пров.		Зисьман				Лист	Листов 1	
Т.контр.		Зисьман						
Н.контр.		Ушакова			В 2.0 ГОСТ 19903-74 / 3-III Ст3 ГОСТ 16523-70	ГОССТРОЙ СССР ГОСХИМПРОЕКТ г. Москва		
Утв.								

Формат 11

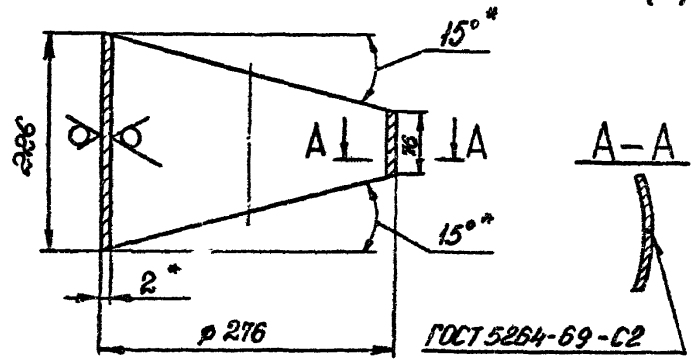

РАЗВЕРТКА

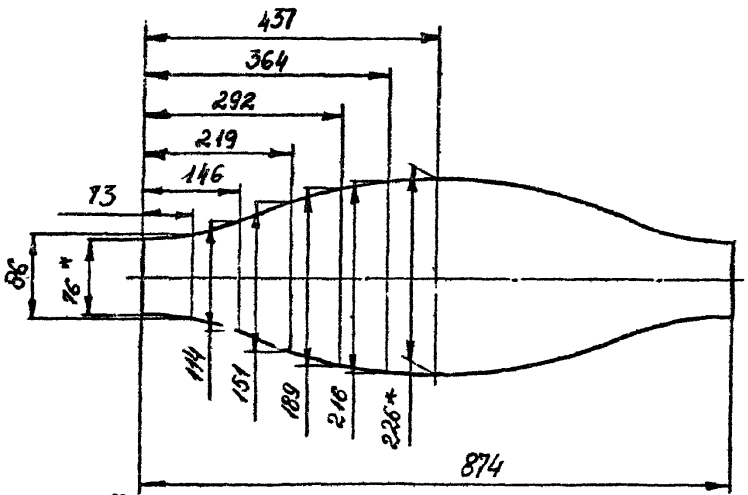

* Размер для справок.

2. Предельные отклонения размеров: валов – по B_7; остальных – по CM_8.

Изм.	Лист	№ докум.	Подпись	Дата
Разраб.		Самарин		
Пров.		Зюзьман		
Н. контр.		Зюзьман		

ЭИ.02.02.06

Патрубок

Лит.	Масса	Масштаб
И	2,2	1:2

Лист 1 Листов 1

Лист В 2.0 ГОСТ 19903-74
3-Ш Ст3 ГОСТ 16523-70

ГОССТРОЙ СССР ГОСУДАРСТВЕННЫЙ ИНСТИТУТ

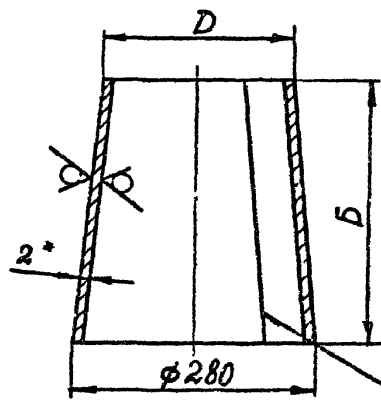

РАЗВЕРТКА

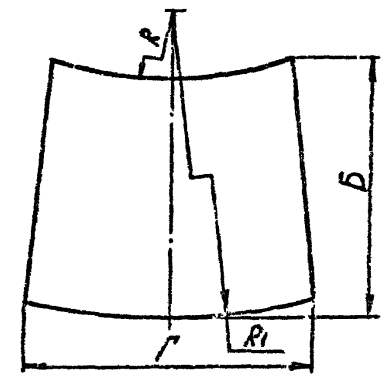

ГОСТ 5264-69-С2

Размеры в мм

Обозначение	Б	Г	D	Е	R	R_1	Масса, кг
ЭИ.02.02.09	328	834	168	400	494	826	3,7
-01	278	795	144	366	300	585	3,2
-02	266	784	140	356	270	546	2,9
-03	252	760	130	346	224	486	2,7
-04	240	748	124	340	193	450	2,5
-05	232	728	120	332	180	426	2,4

* Размер для справок.

2. Предельные отклонения размеров: валов – по B_7; остальных – по CM_8.

Изм.	Лист	№ докум.	Подпись	Дата
Разраб.		Самарин		
Пров.		Письмен		
Н. контр.		Зюзьман		

ЭИ.02.02.09

Конус

Лит.	Масса	Масштаб
И	см. табл.	-

Лист Листов 1

Лист В 2.0 ГОСТ 19903-74
3-Ш Ст3 ГОСТ 16523-70

ГОССТРОЙ СССР ГОСУДАРСТВЕННЫЙ ИНСТИТУТ
г. Москва

Инв. № подл. | Подпись и дата | Взам. инв. № | Инв. № дубл. | Подпись и дата

Формат	Зона	Поз.	Обозначение	Наименование	Кол.	Примечание
				Документация		
II			ЭИ.02.03.00 СБ	Сборочный чертеж		
				Детали		
II		I	ЭИ.02.02.01-03	Фланец	I	
			Переменные данные для исполнений			
				ЭИ.02.03.00		
				Детали		
II		2	ЭИ.02.03.01	Конус	I	
II		3	ЭИ.02.03.02	Фланец	I	
				ЭИ.02.03.00-01		
				Детали		
		2	ЭИ.02.03.01-01	Конус	I	
		3	ЭИ.02.03.02-01	Фланец	I	
				ЭИ.02.03.00-02		
				Детали		
		2	ЭИ.02.03.01-02	Конус	I	
		3	ЭИ.02.03.02-02	Фланец	I	
				ЭИ.02.03.00-03		
				Детали		
		2	ЭИ.02.03.01-03	Конус	I	
		3	ЭИ.02.03.02-03	Фланец	I	
				ЭИ.02.03.00-04		
				Детали		
		2	ЭИ.02.03.01-04	Конус	I	
		3	ЭИ.02.03.02-04	Фланец	I	
				ЭИ.02.03.00-05		
				Детали		
		2	ЭИ.02.03.01-05	Конус	I	
		3	ЭИ.02.03.02-05	Фланец	I	

Инв. № дубл. | Взам. инв. № | Подпись и дата | Инв. № подл.

ЭИ.02.03.00

Конфузор

Лит. И | Лист 1 | Листов 2

ЭИ.02.03.00

Лист 2

ЭИ.02.03.00 СБ

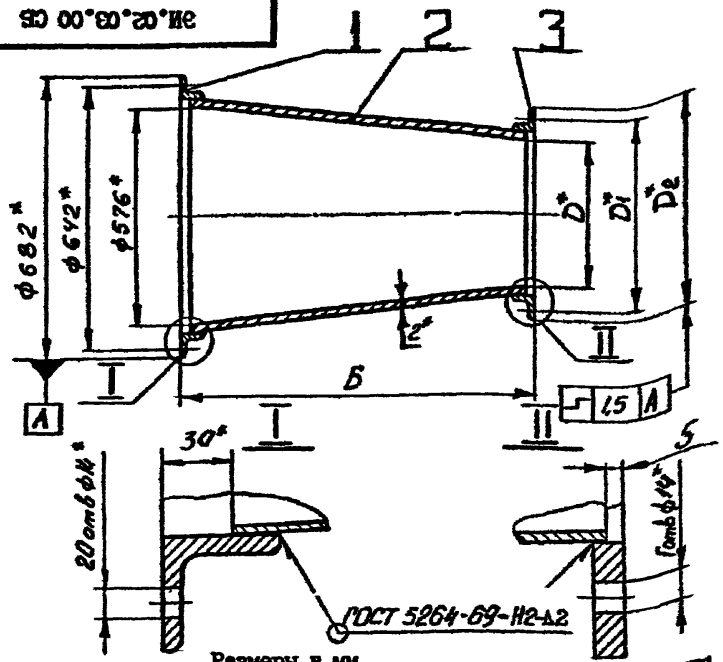

Размеры в мм

Обозначение	Б	Г	D	D_1	D_2	Масса, кг
ЭИ.02.03.00	410	12	366	412	444	16,2
-01	345	12	316	362	394	15,0
-02	335	10	298	344	376	14
-03	315	10	282	328	360	13,4
-04	300	10	268	314	346	13,1
-05	290	10	260	306	338	12,5

1. * Размеры для справок.
2. Предельные отклонения размеров: валов – по B_7; остальных – по CM_8.

Изм.	Лист	№ докум.	Подпись	Дата	ЭИ.02.03.00 СБ		
Разраб.		Самарина			Конфузор Сборочный чертеж	Лит. И	Масса см. табл.	Масштаб –
Пров.		Зисьман				Лист	Листов 1	
Т.контр.		Зисьман				ГОССТРОЙ СССР ГОСХИМПРОЕКТ г. Москва		
Н.контр.		Ушакова						
Утв.								

Формат 11

ЭИ.02.03.01

РИС.1

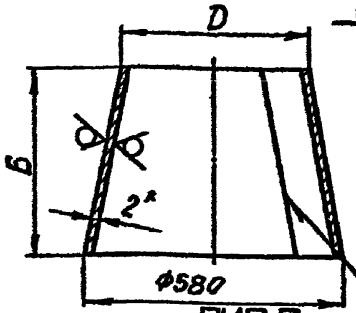

РАЗВЕРТКА

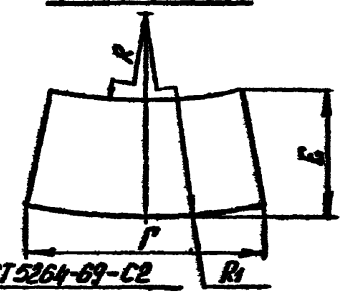

РИС.2

Развертка

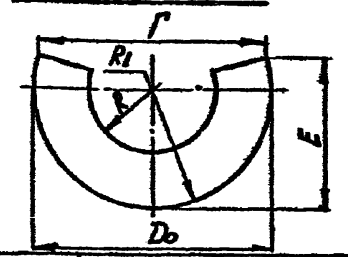

Размеры в мм

Обозначение	Рис.	Б	Г	D_6	D	Е	R	R_1	Масса кг
ЭИ.02.03.01	1	375	1604		370	620	682	1072	9,2
-01	1	310	1400	-	320	604	410	748	8,8
-02	1	300	1330	-	302	600	356	686	7,5
-03	1	280	1236	-	286	588	306	622	7
-04	2	265	1150	1150	272	580	269	575	6,8
-05	2	255	1188	1096	264	596	248	548	6,3

1. * Размер для справок.
2. Предельные отклонения размеров: валов – по B_7; остальных – по CM_8.

Изм.	Лист	№ докум.	Подпись	Дата	ЭИ.02.03.01		
Разраб.		Самарина			Конус	Лит. К	Масса см. табл.	Масштаб –
Пров.		Зисьман				Лист	Листов 1	
Т.контр.		Зисьман				ГОССТРОЙ СССР ГОСХИМПРОЕКТ г. Москва		
Н.контр.		Ушакова			Лист В 2,0 ГОСТ 19903-74 / 3-III Ст3 ГОСТ 16523-70			
Утв.								

Формат 11

ф3-61

ЭИ.02.03.02

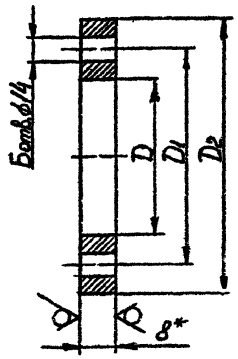

Размеры в мм

Обозначение	Б	D	D_1	D_2	Масса, кг
ЭИ.02.03.02	I2	372	4I2±I,4	444	2,9
-0I	I2	322	362±I,4	394	2,5
-02	I0	304	344±I,4	376	2,3
-03	I0	288	328±I,4	360	2,3
-04	I0	274	3I4±I,4	346	2,2
-05	I0	266	306±I,4	338	2,I

I. * Размер для справок.

2. Неуказанные предельные отклонения размеров: отверстий – по A_7 ; валов – по B_7.

Изм.	Лист.	№ докум.	Подпись	Дата
Разраб.		Самарина		
Пров.		Зиськан		
Т.контр.		Зиськан		
Н.контр.		Ушакова		
Утв.				

ЭИ.02.03.02

Фланец

Лит.	Масса	Масштаб
И	См. табл.	–

Лист 1 Листов 1

Лист 8 ГОСТ 19903-74
Сб ГОСТ 14037-69

ГОССТРОЙ СССР ГОСХИМПРОЕКТ г. Москва

Инв.№ подл. | Подпись и дата | Взам. инв.№ | Инв.№ дубл. | Подпись и дата

Формат	Зона	Поз.	Обозначение	Наименование	Кол.	Приме-чание
				Документация		
A1			ЭИ.02.04.00 СБ	Сборочный чертеж		
				Переменные данные для исполнений		
				ЭИ.02.04.00		
				Детали		
A1		I	ЭИ.02.03.02	Фланец	I	
A1		2	ЭИ.02.04.0I	Конус	I	
A1		3	ЭИ.02.04.02	Фланец	I	
				ЭИ.02.04.00-0I		
				Детали		
		I	ЭИ.02.03.02-0I	Фланец	I	
		2	ЭИ.02.04.0I-0I	Конус	I	
		3	ЭИ.02.04.02-0I	Фланец	I	
				ЭИ.02.04.00-02		
				Детали		
		I	ЭИ.02.03.02-02	Фланец	I	

Инв.№ подл. | Подпись и дата | Взам. инв.№ | Инв.№ дубл. | Подпись и дата

Изм.	Лист.	№ докум.	Подп.	Дата
Разраб.		Зиськан		
Пров.		Зиськан		
Н.контр.		Ушакова		
Утв.				

ЭИ.02.04.00

Камера

Лит.	Лист	Листов
И	1	2

ГОССТРОЙ СССР ГОСХИМПРОЕКТ г. Москва

Формат А1

Формат	Зона	Поз.	Обозначение	Наименование	Кол.	Примечание
		2	ЭИ.02.04.01-02	Конус	1	
		3	ЭИ.02.04.02-02	Фланец	1	
				ЭИ.02.04.00-03		
				Детали		
		1	ЭИ.02.03.02-03	Фланец	1	
		2	ЭИ.02.04.01-03	Конус	1	
		3	ЭИ.02.04.02-03	Фланец	1	
				ЭИ.02.04.00-04		
				Детали		
		1	ЭИ.02.03.02-04	Фланец	1	
		2	ЭИ.02.04.01-04	Конус	1	
		3	ЭИ.02.04.02-04	Фланец	1	
				ЭИ.02.04.00-05		
				Детали		
		1	ЭИ.02.03.02-05	Фланец	1	
		2	ЭИ.02.04.01-05	Конус	1	
		3	ЭИ.02.04.02-05	Фланец	1	

Подпись и дата | Инв.№ дубл. | Взам.инв.№ | Подпись и дата | Инв.№ подл.

ЭИ.02.04.00

Лист 2

Формат А4

Ф3-61

ЭИ.02.04.00 СБ

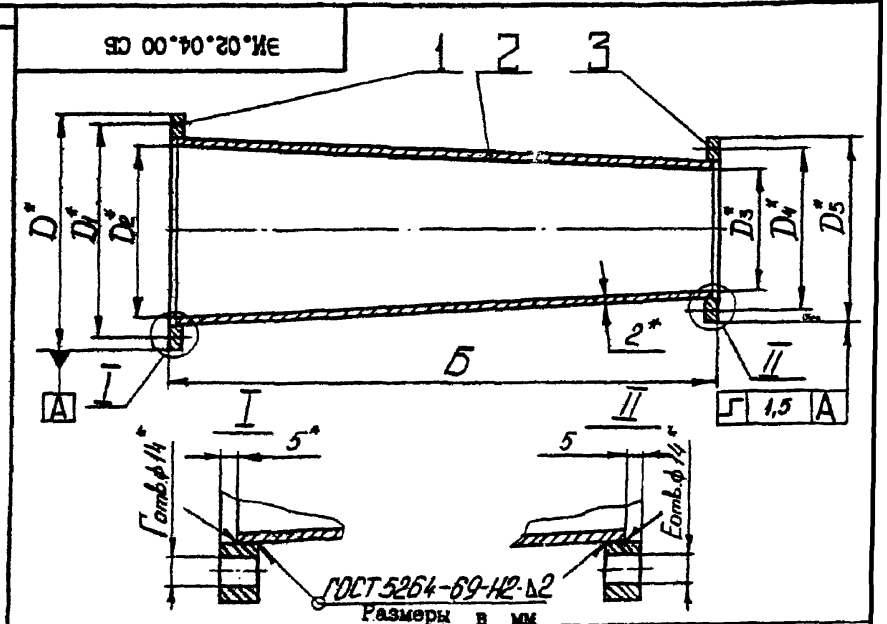

Размеры в мм

Обозначение	Б	Г	D	D_1	D_2	D_3	D_4	D_5	E	Масса, кг
ЭИ.02.04.00	1030	12	444	412	364	294	340	372	10	21,5
-01	905	12	394	362	316	252	298	330	10	19,3
-02	840	10	376	344	298	238	284	316	8	16,6
-03	800	10	360	328	282	226	272	304	8	15,3
-04	770	10	346	314	268	216	262	294	8	14
-05	745	10	338	306	260	208	254	286	8	12,2

1. *Размеры для справок.
2. Предельные отклонения размеров: валов – по B_7; остальных – по CM_8.

Изм.	Лист	№ докум.	Подпись	Дата
Разраб		Самарина		
Пров		Зисьман		
Т.контр		Зисьман		
Н.контр		Ушакова		
Утв.				

ЭИ.02.04.00 СБ

Камера
Сборочный чертеж

Лит	Масса	Масштаб
И	см. табл.	–

Лист | Листов 1

ГОССТРОЙ СССР
ГОСХИМПРОЕКТ
г. Москва

Формат А1

Rz80 (✓)

РАЗВЕРТКА

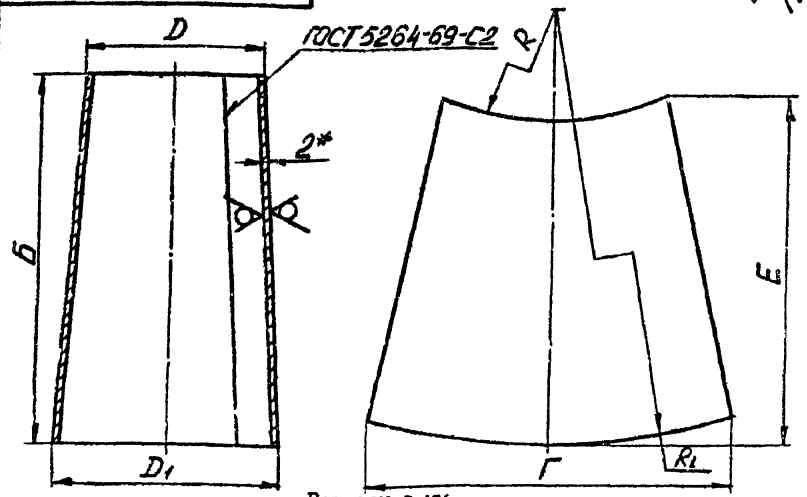

Размеры в мм

Обозначение	Б	Г	D	D_1	E	R	R_1	Масса, кг
ЭИ.02.04.01	1020	1154	298	370	1046	4195	5215	16,2
-01	895	995	256	320	918	3555	4450	14,7
-02	830	940	242	302	852	3322	4152	12,2
-03	790	908	230	286	810	3220	4010	11,1
-04	760	845	220	272	780	3188	3948	10
-05	735	820	212	264	754	2970	3705	8,4

1. * Размеры для справок.
2. Предельные отклонения размеров: валов – по B_7; остальных – по CM_8.

Изм.	Лист	№ докум.	Подп.	Дата	ЭИ.02.04.01			
Разраб.	Самарин				Конус	Литера	Масса	Масштаб
Пров.	Зисьман					И	См. табл.	–
Т. контр.	Зисьман					Лист	Листов 1	
Н. контр.	Чеботова				Лист В 2.0 ГОСТ 19903-74 / 3-Ш Ст3 ГОСТ 16523-70	ГОССТРОЙ СССР ЦИТП (ЦИТПРОМСТРОЙ) г. Москва		
Утв.								

Инв.№ подл. | Подпись и дата | Взам. инв.№ | Инв.№ дубл. | Подпись и дата

Rz80 (✓)

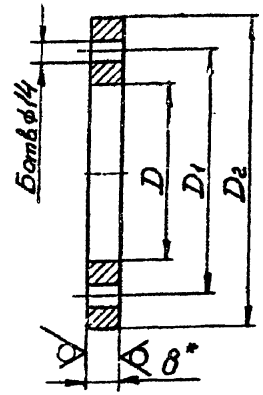

Размеры в мм

Обозначение	Б	D	D_1	D_2	Масса, кг
ЭИ.02.04.02	10	300	340±1,4	372	2,37
-01	10	258	298±1,4	330	2,1
-02	8	244	284±1,4	316	2,0
-03	8	232	272±1,4	304	1,9
-04	8	222	262±1,4	294	1,8
-05	8	214	254±1,4	286	1,8

1. * Размер для справок.
2. Неуказанные предельные отклонения размеров: отверстий – по A_7; валов – по B_7.

Изм.	Лист	№ докум.	Подп.	Дата	ЭИ.02.04.02			
Разраб.	Самарин				Фланец	Литера	Масса	Масштаб
Пров.	Зисьман					И	См. табл.	–
Т. контр.	Зисьман					Лист	Листов 1	
Н. контр.	Чеботова				Лист 8.0 ГОСТ 19903-74 / Ст3 ГОСТ 14637-69	ГОССТРОЙ СССР ЦИТП (ЦИТПРОМСТРОЙ) г. Москва		
Утв.								

Инв.№ подл. | Подпись и дата | Взам. инв.№ | Инв.№ дубл. | Подпись и дата

Формат	Зона	Поз.	Обозначение	Наименование	Кол.	Примечание
				Документация		
II			ЭИ.02.05.00 СБ	Сборочный чертеж		
				Детали		
II		I	ЭИ.02.05.01	Прошивка	I2	
				Переменные данные для исполнений		
				ЭИ.02.05.00		
				Детали		
II		2	ЭИ.02.04.02	Фланец	I	
II		3	ЭИ.02.05.02	Конус	I	
				ЭИ.02.05.00-01		
				Детали		
		2	ЭИ.02.04.02-01	Фланец	I	
		3	ЭИ.02.05.02-01	Конус	I	

Инв.№ подл. | Подпись и дата | Взам.инв.№ | Инв.№ дубл. | Подпись и дата

Изм.	Лист	№ докум.	Подп.	Дата
Разраб.		Зисьман		
Пров.		Зисьман		
Н.контр.		Уманова		
Утв.				

ЭИ.02.05.00

Диффузор

Лит.	Лист	Листов
И	1	2

ГОССТРОЙ СССР
ГОСХИМПРОЕКТ
г. Москва

Формат А1

Формат	Зона	Поз.	Обозначение	Наименование	Кол.	Примечание
				ЭИ.02.05.00-02		
				Детали		
		2	ЭИ.02.04.02-02	Фланец	I	
		3	ЭИ.02.05.02-02	Конус	I	
				ЭИ.02.05.00-03		
				Детали		
		2	ЭИ.02.04.02-03	Фланец	I	
		3	ЭИ.02.05.02-03	Конус	I	
				ЭИ.02.05.00-04		
				Детали		
		2	ЭИ.02.04.02-04	Фланец	I	
		3	ЭИ.02.05.02-04	Конус	I	
				ЭИ.02.05.00-05		
				Детали		
		2	ЭИ.02.04.02-05	Фланец	I	
		3	ЭИ.02.05.02-05	Конус	I	

Инв.№ подл. | Подпись и дата | Взам.инв.№ | Инв.№ дубл. | Подпись и дата

Изм.	Лист	№ докум.	Подп.	Дата

ЭИ.02.05.00

Лист 2

Формат А1

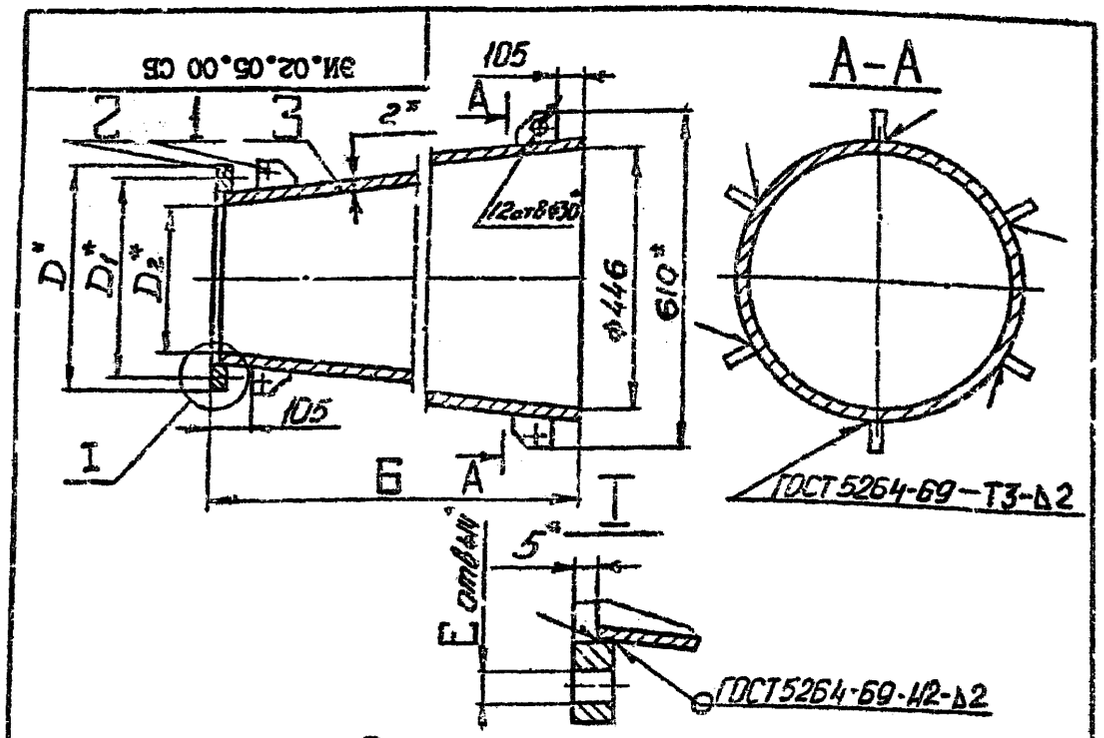

Размеры в мм

Обозначение	Б	D	D1	D2	E	Масса, кг
ЭИ.02.05.00	1570	372	340	294	10	36,9
-01	1980	330	298	252	10	40
-02	2120	316	284	238	8	43,4
-03	2240	304	272	226	8	45
-04	2340	294	262	216	8	46,3
-05	2410	288	254	208	8	46,6

1. * Размеры для справок.
2. Предельные отклонения размеров: валов – по B_7; остальных – по CM_8.

Изм.	Лист	№ докум.	Подп.	Дата	ЭИ.02.05.00 СБ	
Разраб.		Самарина			ДИФФУЗОР Сборочный чертеж	Литера И; Масса см. табл.; Масшт. -
Пров.		Зисьман				Лист; Листов 1
Т. контр.		Зисьман				ГОССТРОЙ СССР ГОСХИМПРОЕКТ г. Москва
Н. контр.		Ушакова				
Утв.						

Копировал Формат II

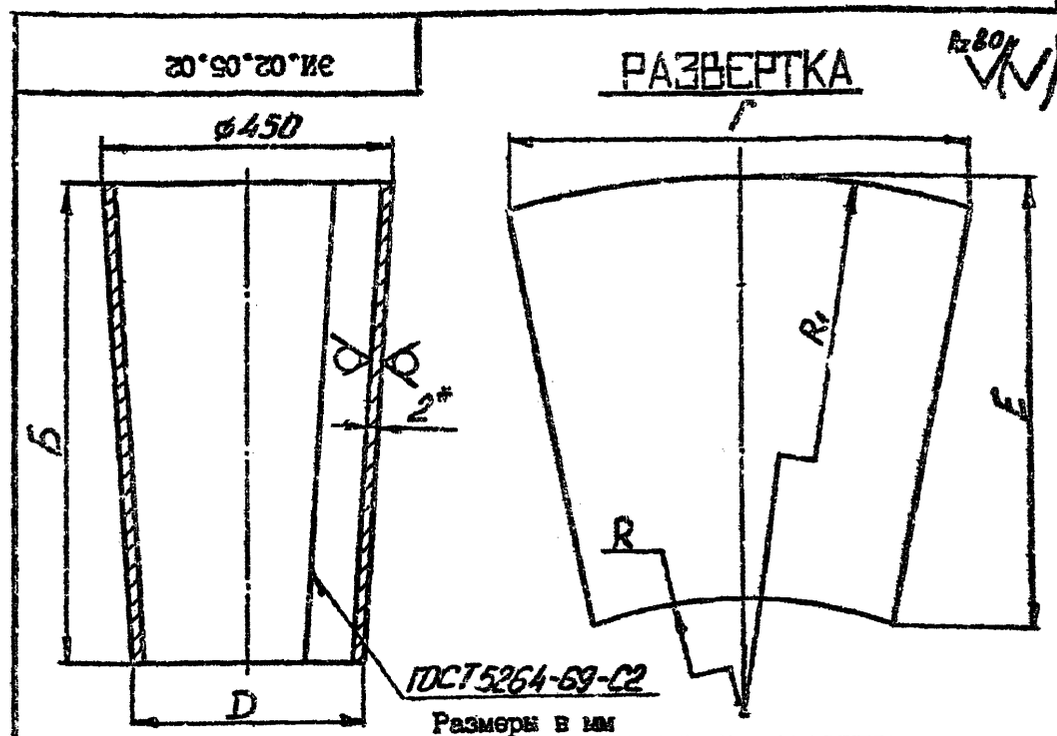

Размеры в мм

Обозначение	Б	Г	D	E	R	R1	Масса, кг
ЭИ.02.05.02	1565	1400	298	1602	3052	4618	29,8
-01	1975	1400	256	2008	2588	4566	33
-02	2115	1400	242	2146	2442	4560	37
-03	2235	1402	230	2265	2318	4556	38,4
-04	2335	1402	220	2364	2216	4554	39,8
-05	2405	1402	212	2433	2124	4532	40,2

1. * Размеры для справок.
2. Предельные отклонения размеров: валов – по B_7; остальных – по CM_8.

Изм.	Лист	№ докум.	Подп.	Дата	ЭИ.02.05.02	
Разраб.		Самарина			КОНУС	Литера И; Масса см. табл.; Масшт. -
Пров.		Зисьман				Лист; Листов 1
Т. контр.		Зисьман				ГОССТРОЙ СССР ГОСХИМПРОЕКТ г. Москва
Н. контр.		Ушакова			Лист В 2,0 ГОСТ 19903-74 Э-III Ст3 ГОСТ 16523-70	
Утв.						

Копировал Формат II

ЭИ.02.05.01

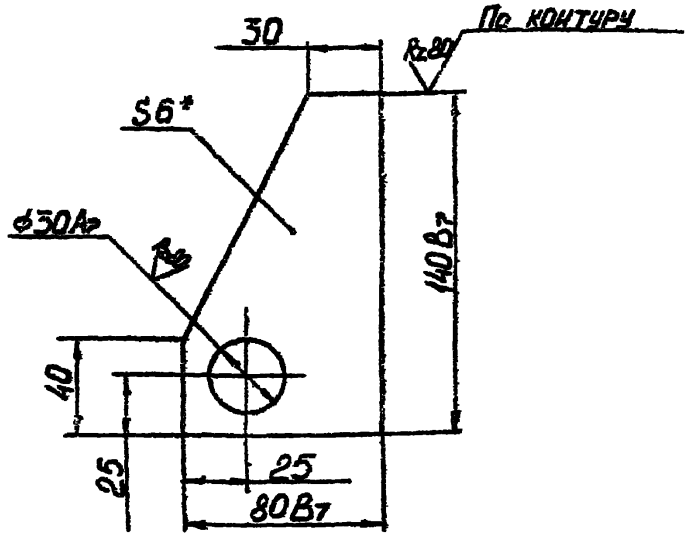

1. * Размер для справок.
2. Неуказанные предельные отклонения размеров – по $СМ_8$.

Изм.	Лист	№ докум.	Подпись	Дата	ЭИ.02.05.01			
Разраб.		Хунцария			ПРОУШИНА	Лит.	Масса	Масштаб
Пров.		Зисьман				И	0,39	1:2
Т.контр.		Зисьман				Лист	Листов	1
Н.контр.		Ушакова			Лист 6.0 ГОСТ 19903-74 Ст.3 ГОСТ 14637-69	ГОССТРОЙ СССР ГОСХИМПРОЕКТ г. Москва		
Утв.								

Формат 11

ЭИ.02.00.01

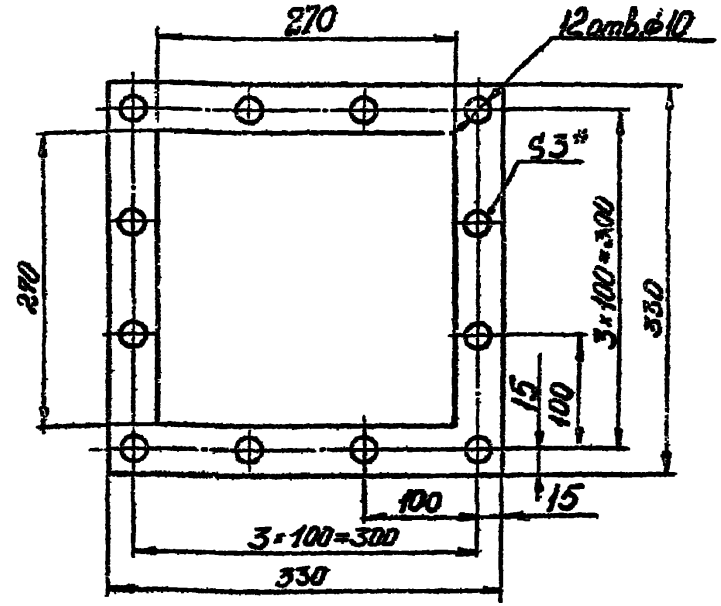

1. * Размер для справок.
2. Размеры, обеспеч. технологией.

Изм.	Лист	№ докум.	Подпись	Дата	ЭИ.02.00.01			
Разраб.		Хунцария			ПРОКЛАДКА	Лит.	Масса	Масштаб
Пров.		Зисьман				И	0,2	1:5
Т.контр.		Зисьман				Лист	Листов	1
Н.контр.		Ушакова			Разина-пластина ЭМ-С ГОСТ 7338-77	ГОССТРОЙ СССР ГОСХИМПРОЕКТ г. Москва		
Утв.								

Формат 11

gost.e-ecolog.ru