ТИПОВАЯ ДОКУМЕНТАЦИЯ
НА КОНСТРУКЦИИ, ИЗДЕЛИЯ И УЗЛЫ ЗДАНИЙ И СООРУЖЕНИЙ

СЕРИЯ 3.407.2-135

ШКАФЫ НАРУЖНОЙ УСТАНОВКИ ДЛЯ РАЗМЕЩЕНИЯ ЭЛЕКТРОАППАРАТУРЫ УПРАВЛЕНИЯ

ШКАФ С ГАБАРИТАМИ 1900×1400×600

ВЫПУСК 3

МОСКВА 1982

gost.e-ecolog.ru

ТИПОВАЯ ДОКУМЕНТАЦИЯ
НА КОНСТРУКЦИИ, ИЗДЕЛИЯ И УЗЛЫ ЗДАНИЙ И СООРУЖЕНИЙ

СЕРИЯ 3.407.2-135

ШКАФЫ НАРУЖНОЙ УСТАНОВКИ ДЛЯ РАЗМЕЩЕНИЯ ЭЛЕКТРОАППАРАТУРЫ УПРАВЛЕНИЯ

СОСТАВ ДОКУМЕНТАЦИИ

ВЫПУСК 1 ШКАФ С ГАБАРИТАМИ 1400×800×600
ВЫПУСК 2 ШКАФ С ГАБАРИТАМИ 2400×800×600
ВЫПУСК 3 ШКАФ С ГАБАРИТАМИ 1900×1400×600

ВЫПУСК 3.

Разработан
Проектным институтом
„Союзгипроводхоз"
им. Е.Е.Алексеевского
Главный инженер института А.Ф. Кондратьев
Главный инженер проекта Ю.Г. Багрянцев

Рабочая документация
Утвержденная Минводхозом СССР
протокол № 467 от 18.06.82г.
Введен в действие Союзгипроводхозом
Приказ № 206 от 10.08.83 г.

СОДЕРЖАНИЕ

Обозначение	Наименование	Стр
Ш3. 00. 000	Шкаф наружной установки	3
Ш3. 00. 000 СБ	Шкаф наружной установки Сборочный чертеж	5
Ш3. 01. 000	Корпус	6
Ш3. 01. 000 СБ	Корпус Сборочный чертеж	8
Ш3. 01. 100	Связь	10
Ш3. 01. 200	Основание	10
Ш3. 01. 100 СБ	Связь Сборочный чертеж	11
Ш3. 01. 101	Рама	12
Ш3. 01. 200 СБ	Основание Сборочный чертеж	13
Ш3. 01. 001	Крышка	14
Ш3. 01. 002	Днище	15
Ш3. 01. 004	Стенка	16
Ш3. 01. 005	Уголок	16
Ш3. 02. 000	Дверь левая	17
Ш3. 02. 100	Замок	17
Ш3. 02. 000 СБ	Дверь левая Сборочный чертеж	18
Ш3. 02. 100 СБ	Замок Сборочный чертеж	19
Ш3. 02. 101	Втулка	20
Ш3. 02. 200	Корпус	21
Ш3. 03. 000	Дверь правая	21
Ш3. 02. 200 СБ	Корпус Сборочный чертеж	22
Ш3. 02. 201	Корпус	23
Ш3. 02. 202	Рамка	24
Ш3. 03. 000 СБ	Дверь правая Сборочный чертеж	25
Ш3. 03. 100	Корпус	27
Ш3. 03. 100 СБ	Корпус Сборочный чертеж	28
Ш3. 03. 101	Корпус	29
Ш3. 00. 001	Ш3. 00. 001	30

Шкаф наружной установки для размещения [illegible] управления насосным оборудованием разработан согласно плану типового проектирования на 19[illegible] (раздел V, п.149) утвержденному постановлением Госстроя СССР № 205 от 19.12.80г.

Шкаф разработан применительно к типовым проектам насосных станций на трубчатых колодцах с погружными и горизонтальными насосами, в составе которых предусмотрены шкафы индивидуального изготовления.

Ниже приводится таблица для выбора типа шкафа.

Наименование типового проекта	Тип шкафа
1. „Насосные станции на трубчатых колодцах с насосами ЭЦВ. Подземные."	Ш1
2. „Насосные станции на трубчатых колодцах с горизонтальными насосами производительностью до 50 м³/ч"	
а). При мощности электродвигателей до 1,5 кВт	Ш2
б). —"— —"— —"— до 17,0 кВт.	Ш3
3. „Насосные станции на трубчатых колодцах с горизонтальными насосами" производительностью от 50 до 100 м³/ч	Ш2

ШО 00. 000 Д

Изм.	Лист	№ докум.	Подп.	Дата
Разраб.				
Пров.				
Рукоп.				
Нач.				

Шкафы наружной установки

Справочный материал

Лит.	Лист	Листов
	1	3

СОЮЗГИПРОВОДХОЗ имени Е.Е. Алексеевского г. Москва

Копировал: Чибрикина

Формат А4

Для применения шкафов в районах с повышенной солнечной радиацией следует поставить лист над крышей на расстоянии 75 мм с помощью шпилек в места крепления рым-болтов с напуском в 200 мм на каждую сторону (см. рис. 1).

Рым-болты сохранить для демонтажа.

При установке шкафа в районах с песчаными бурями следует дополнительно предусмотреть сальниковые уплотнения вводов электрокабелей в шкаф (см. рис. 2).

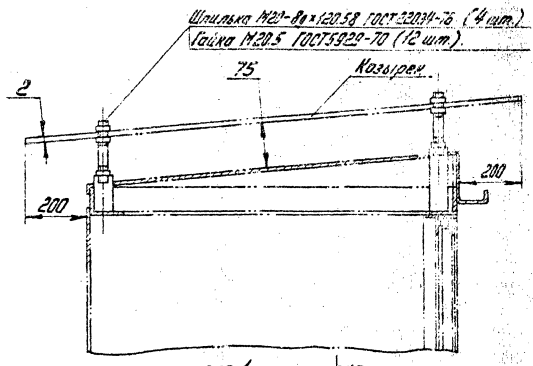

рис. 1

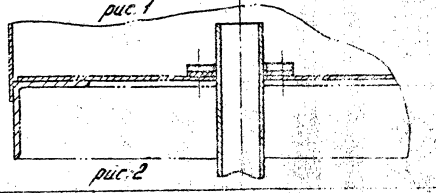

рис. 2

ШО 00. 090 Д

Копировал: Чибрикина

Подп. и дата

Инв. № подл.

Взам. инв. №

Инв. № дубл.

Подп. и дата

Инв. № подл.

СЕР. 3.407.2-135. в3.

СЕР. 3.407.2-135. В.3.

М1:10

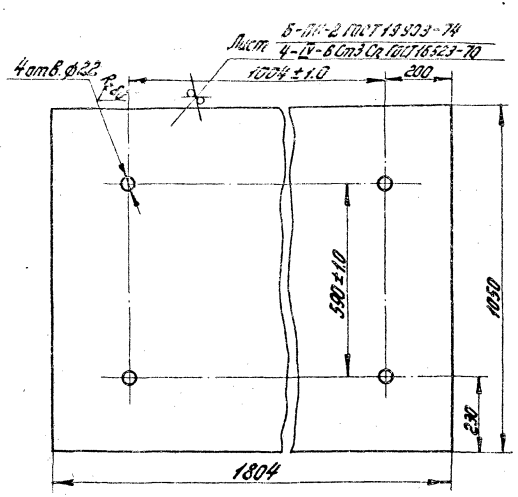

Козырек

Изм.	Лист	№ докум.	Подп.	Дата	ШО 00. 000 Д	Лист 3

Копировал: Чибрикина Формат А4

СЕР. 3.407.2-135. В.3.

Формат	Зона	Поз.	Обозначение	Наименование	Кол.
				Документация	
А3			ШЗ. 00. 000 СБ	Сборочный чертеж	
				Сборочные единицы	
А4		1	ШЗ. 001. 000	Корпус	1
А4		2	ШЗ. 02. 000	Дверь левая	1
А4		3	ШЗ. 03. 000	Дверь правая	1
				Детали	
		5	ШЗ. 00. 001	Поперечина	9
				Стандартные изделия	
		6		Болт М10×20.58.0119 ГОСТ 7798-70	27
		8		Гайка М10.5.0119 ГОСТ 11371-78	27
		10		Шайба 10.36.0119 ГОСТ 11371-78	27
		12		Шарик ⌀5.5-5 ГОСТ 3722-81	4

ШЗ. 00. 000

Изм.	Лист	№ докум.	Подп.	Дата	Шкаф наружней установки	Лит.	Лист 1	Листов 2
Разраб.		Яковлев		14.06.83				
Пров.		Поперина						
Нач.сект.		Кулинин						
Н.контр.		Платунина						
Утв.								

СОЮЗГИПРОБОЛХОЗ имени С.С. Прокофьева

Копировал: Чибрикина 18984-03 Формат А4

Вид Б
М1:1

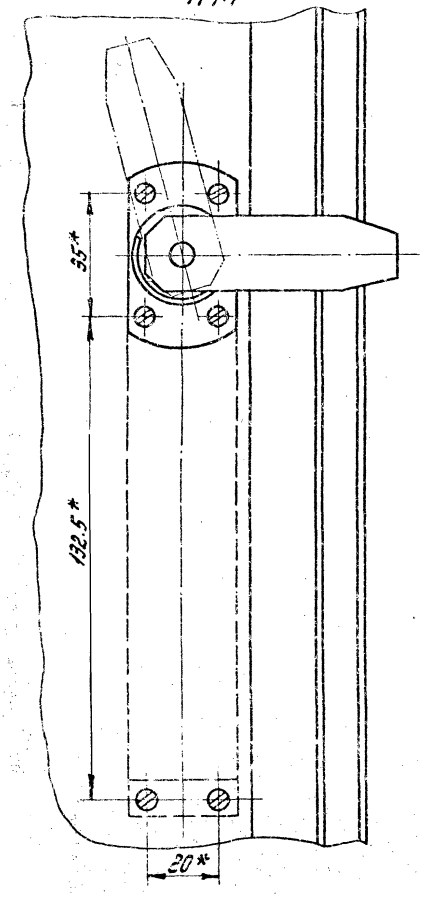

Вид В
М1:1

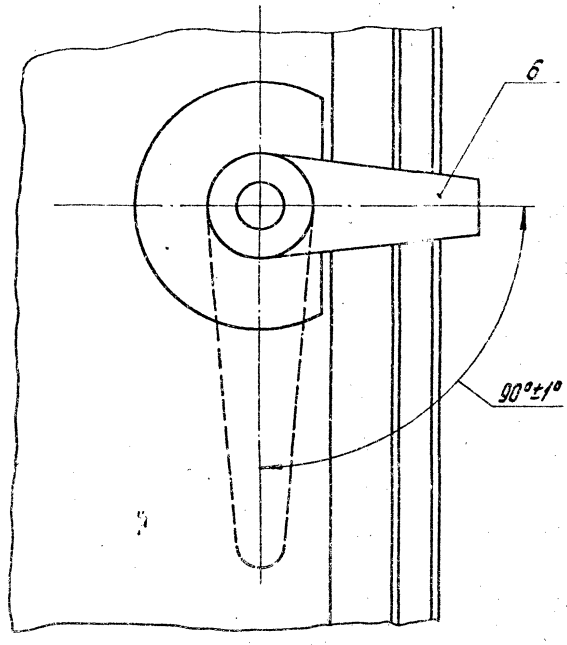

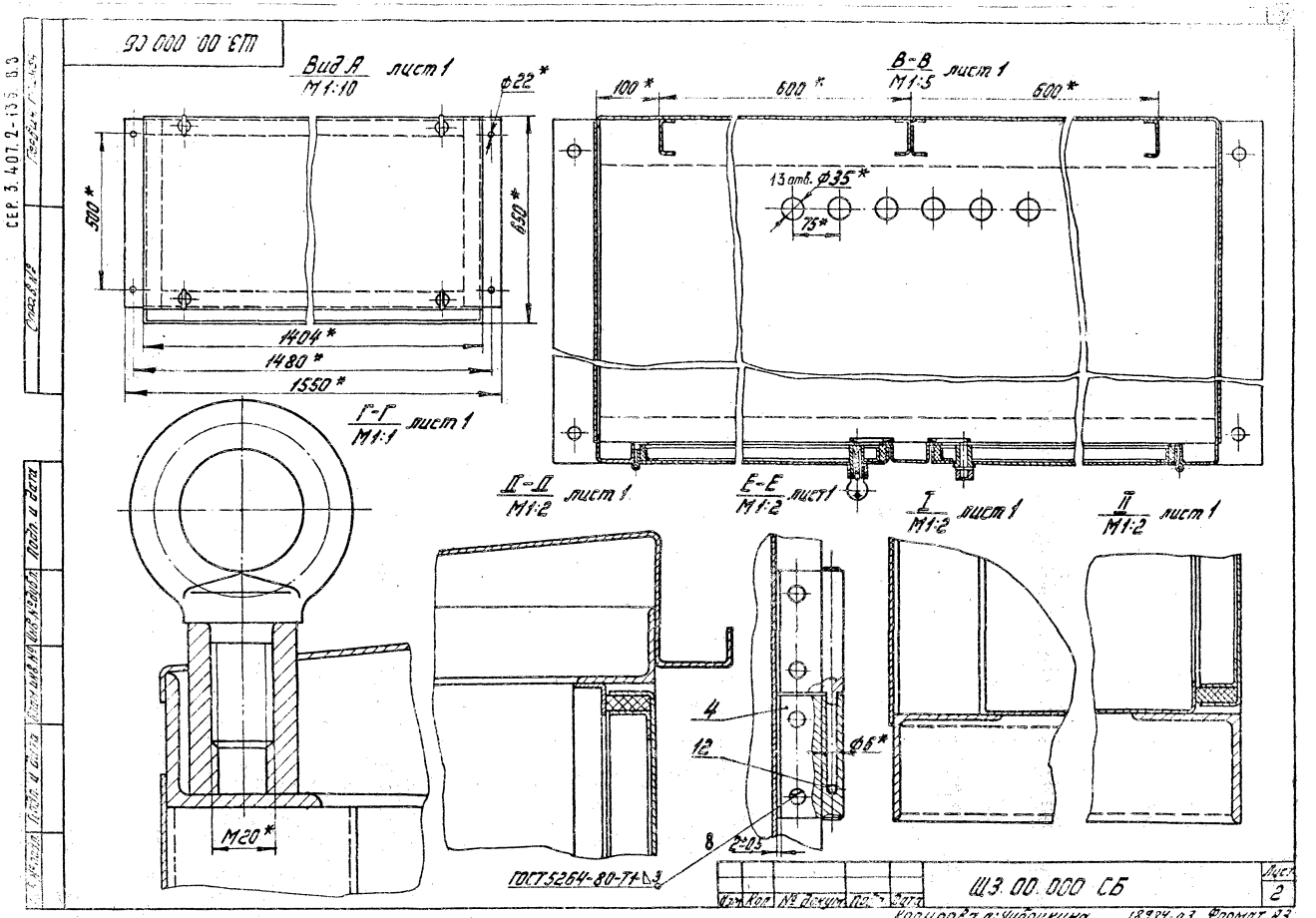

Ш3.00.000 СБ
Вид А
М1:10
лист 1
ф22*
500*
650*
1404*
1480*
1550*
В-В
М1:5
лист 1
100*
600*
600*
13 отв. ф35*
75*
Г-Г
М1:1
лист 1
Д-Д
М1:2
лист 1
Е-Е
М1:2
лист 1
I
М1:2
лист 1
II
М1:2
лист 1
М20*
4
12
ф6*
8
2±0,5
ГОСТ 5264-80-Т1-Δ3
Изм. Кол. № докум. Подп. Дата
Ш3.00.000 СБ
Лист 2
Копировал: Чибрикина
18984-03 Формат А3
СЕР. 3.407.2-135 В.3
Подп. и дата
Инв. № дубл.
Взам. инв. №
Подп. и дата
Справ. №

СЕР. 3.407.2-135 В.3.

Формат	Зона	Поз.	Обозначение	Наименование	Кол.	Примечание
		11	Ш3.01.008	Стойка		Запорож-
				Профиль 60×44×32×20×2		сталь"
				ТУ14-2-341-78		
				ℓ = 1848 - 2 мм	2	4.18кг
		12	Ш3.01.009	Стойка		Чер. М3
				Профиль корытный рав-		
				нополочный 50×31×22×2		
				ГОСТ 8283-77		
				ℓ = 1848 - 2 мм	1	4.12кг
		14	Ш3.01.012	Профиль монтажный		
				К235 ТУ36-1434-82		
				ℓ = 1850 ± 5 мм	4	7.2 кг
				Стандартные		
				изделия		
		15		Рым-болт М20.019		
				ГОСТ 4751-73	4	2.0 кг

Подп. и дата | Инв. № дубл. | Взам. инв. № | Подп. и дата | Инв. № подл.

Изм. | Лист | № докум. | Подп. | Дата

Ш3.01.000

Лист 2

Копировал: Чибрикина Формат А4

СЕР. 3.407.2-135 В.3.

Формат	Зона	Поз.	Обозначение	Наименование	Кол.	Примечание
				Документация		
А3			Ш3.01.000 СБ	Сборочный чертёж		
				Сборочные		
				единицы		
А4		1	Ш3.01.100	Связь	1	
А4		2	Ш3.01.200	Основание	1	
				Детали		
А3		4	Ш3.01.001	Крышка	1	
А3		5	Ш3.01.002	Днище	1	
А4		7	Ш3.01.004	Стенка	1	
А4		8	Ш3.01.005	Уголок	1	
Б4		10	Ш3.01.007	Стенка		
				Лист Б-ПН-2ГОСТ19903-74		
				4-IV-Ст3 ГОСТ16523-70		
				1870±2мм×560±1мм	2	17.6 кг

Подп. и дата | Инв. № дубл. | Взам. инв. № | Подп. и дата | Инв. № подл.

Изм.	Лист	№ докум.	Подп.	Дата
Разраб.		Афонина	[illegible]	6.06.8[illegible]
Пров.		Яковлев	[illegible]	17.06.8[illegible]
Начсект.		Кулинин	[illegible]	17.06.8[illegible]
Н. контр.		Платунина	[illegible]	[illegible]
Утв.		Борбоносова	[illegible]	[illegible]

Ш3.01.000

Корпус

Лит.	Лист	Листов
	1	2

СОЮЗ [illegible] ИМЕНИ [illegible] г. Ленина

Копировал: Чибрикина 18984 03 Формат

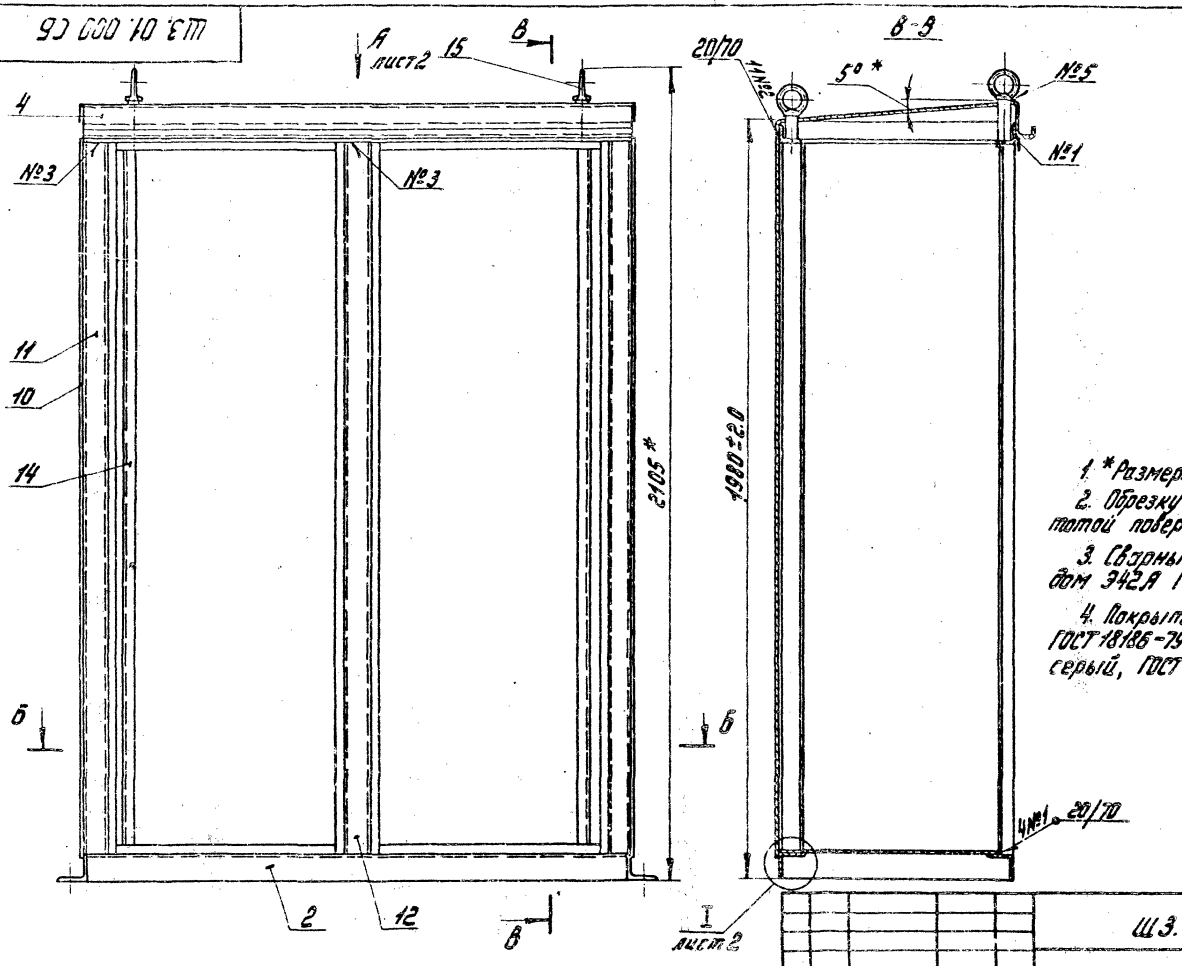

1. *Размеры для справок.
2. Обрезку проката выполнить с чистотой поверхности Rz 80.
3. Сварные швы выполнить электродом Э42А ГОСТ 9467-75.
4. Покрытие: грунтовка ПФ-020 ГОСТ 18186-79, два слоя; эмаль ПФ-115, серый, ГОСТ 6465-76, три слоя.

Изм.	Лист	№ докум.	Подп.	Дата
Разраб.		Афонина	Афонин	16.06.83
Пров.		Яковлев		
Т. контр.				
Нач. сект.		Купинин		17.06.83
Н. контр.		Платунина		
Утв.		Воеводский		17.06.83

Ш3. 01. 000 СБ

Корпус
Сборочный чертеж

Лит.	Масса	Масштаб
	74.0	1:10

Лист 1 | Листов 2

Союзгипроводхоз имени Е.Е. Алексеевского г. Москва

Копировал: Фибрикина

18984-03 Формат А3

СЕР. 3.407.2-135

Перв. примен.

Справ. №

Подп. и дата

Инв. № дубл.

Взам. инв. №

Подп. и дата

Инв. № подл.

Вид А лист 1

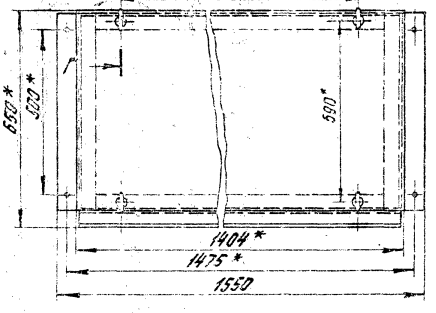

Е-Б лист 1
М1:10

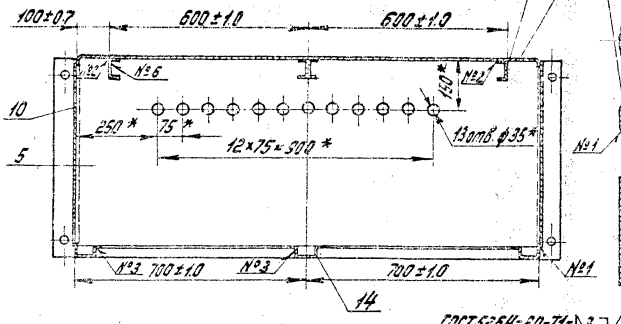

В-В лист 1
М1:2

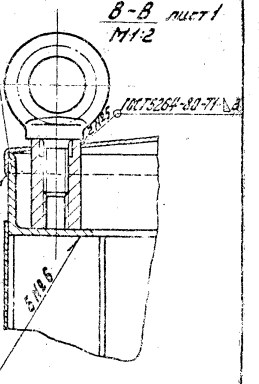

Д-Д лист 1
М1:1

Т лист 1
М1:1

Е-Е лист 1
М1:1

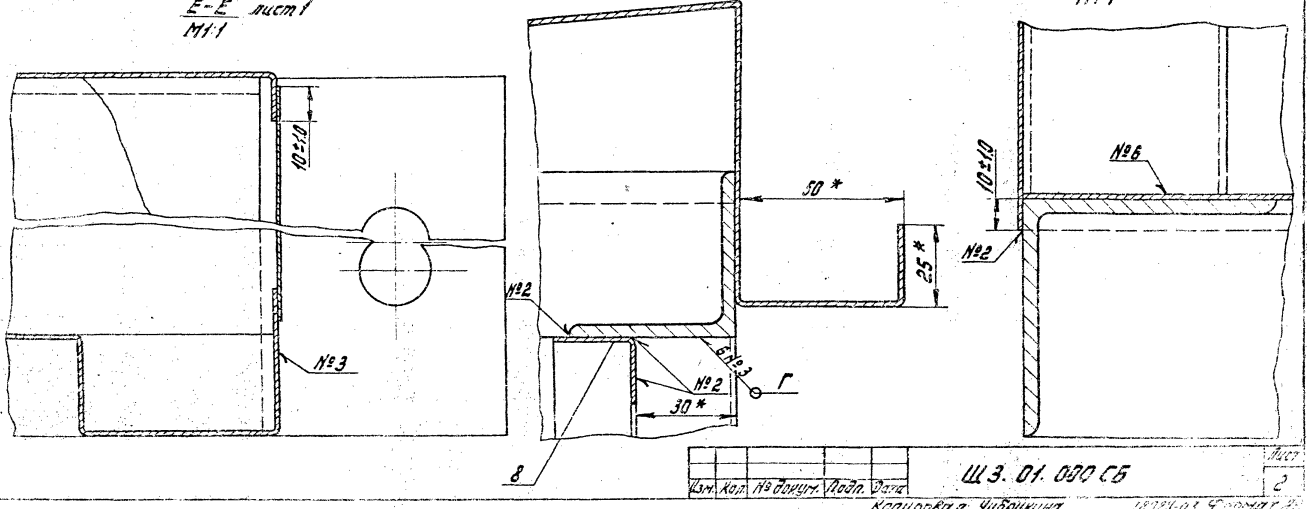

СЕР. 3.407.2-135.83

Формат	Зона	Поз.	Обозначение	Наименование	Кол.	Примечание
				Документация		
А3			Ш3.01.200 СБ	Сборочный чертеж		
				Детали		
Б4		1	Ш3.01.201	Поперечина		
				Уголок Б-80×80×6 ГОСТ 8509-72 / 8 Ст3сп-2-II ГОСТ 535-79		
				L = 600-2 мм	2	
Б4		2	Ш3.01.202	Брус		
				Уголок Б-80×80×6 ГОСТ 8509-72 / 8 Ст3сп-2-II ГОСТ 535-79		
				L = 1400-3	2	

Ш3.01.200

Изм.	Лист	№ докум.	Подп.	Дата
Разраб.		Яковлев		17.06.83
Пров.		Лапорина		17.06.83
Нач.сект.		Кулинин		17.06.83
Н.контр.		Платунина		17.06.83
Утв.		Воеводский		17.06.83

Основание

Лит.	Лист	Листов
		1

СОЮЗГИПРОВОДХОЗ имени Е.Е. Алексеевского г. Москва

Копировал: Чибрикина Формат А4

Подп. и дата | Инв. № дубл. | Взам. инв. № | Подп. и дата | Инв. № подл.

СЕР. 3.407.2-135.83

Формат	Зона	Поз.	Обозначение	Наименование	Кол.	Примечание
				Документация		
А3			Ш3.01.100 СБ	Сборочный чертёж		
				Детали		
А4		1	Ш1.01.101	Бобышка	2	
А4		2	Ш1.01.201	Бобышка	2	
А3		3	Ш3.01.101	Рамка	1	

Ш3.01.100

Изм.	Лист	№ докум.	Подп.	Дата
Разраб.		Долгополов		16.06.83
Пров.		Яковлев		16.06.83
Нач.сект.		Кулинин		17.06.83
Н.контр.		Платунина		17.06.83
Утв.		Воеводский		17.06.83

Связь

Лит.	Лист	Листов
		1

СОЮЗГИПРОВОДХОЗ имени Е.Е. Алексеевского г. Москва

Копировал: Чибрикина 18984-03 Формат А4

Подп. и дата | Инв. № дубл. | Взам. инв. № | Подпись и дата | Инв. № подл.

СЕР. 3.407.2-135 вз

Первичн. примен.

Справ. №

Подп. и дата

Инв. № дубл.

Взам. инв. №

Подп. и дата

Инв. № подл.

ШЗ. 01. 100 СБ

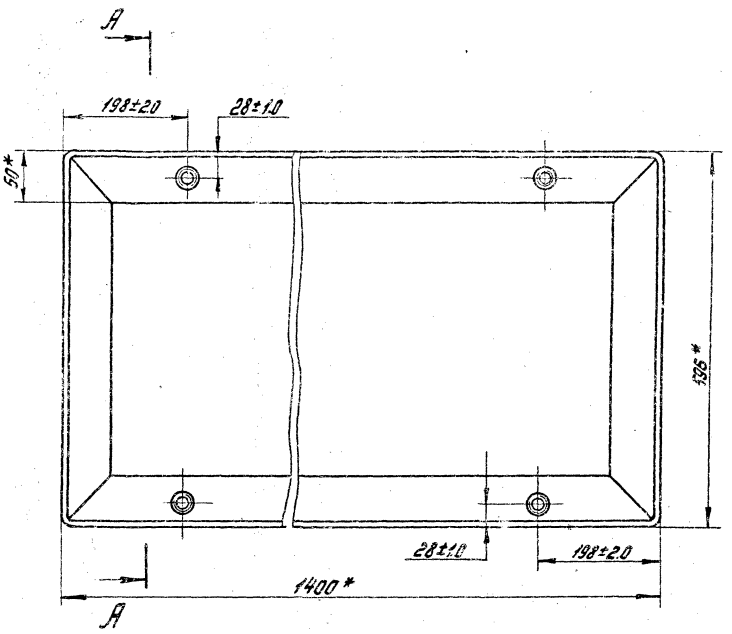

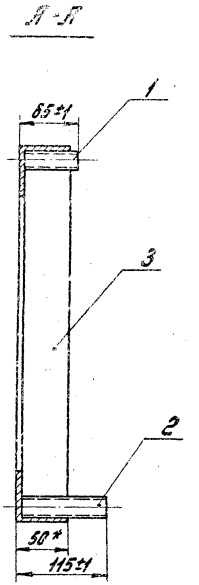

					ШЗ. 01. 100 СБ			
Изм.	Лист	№ докум.	Подп.	Дата	Связь Сборочный чертеж	Лит.	Масса	Масштаб
Разраб.		Долгопалова					12.6	1:5
Пров.		Яковлев				Лист	Листов 1	
Т. контр.						СОЮЗ(ГИ) ПРОДЕЛ ИНСТИТУТ Ленинградского г. Москва		
Нач. сект.		Кулинин						
Н. контр.		Платунина						
Утв.		Воробьевич						

Копировал: Чибрикина

18984 03 Формат А3

Ш3.01.101

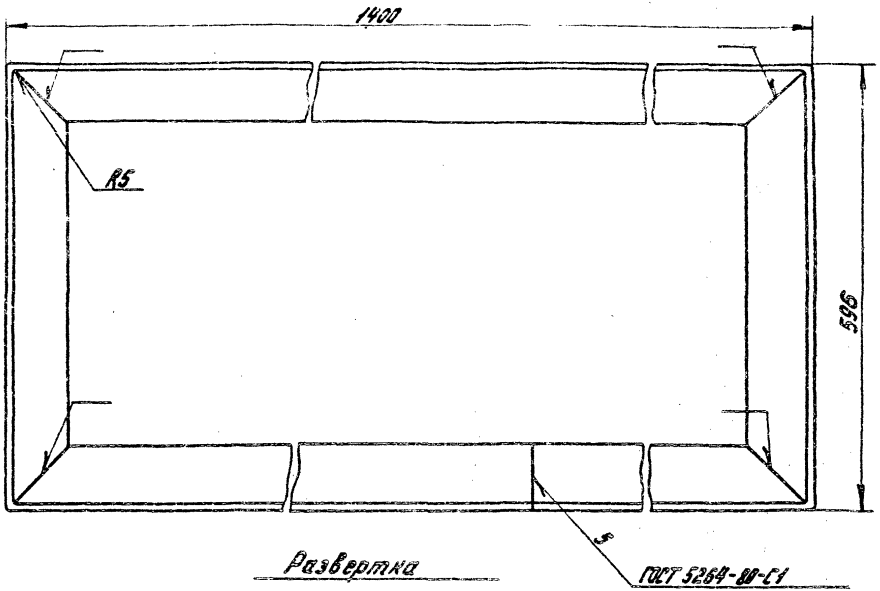

Развертка

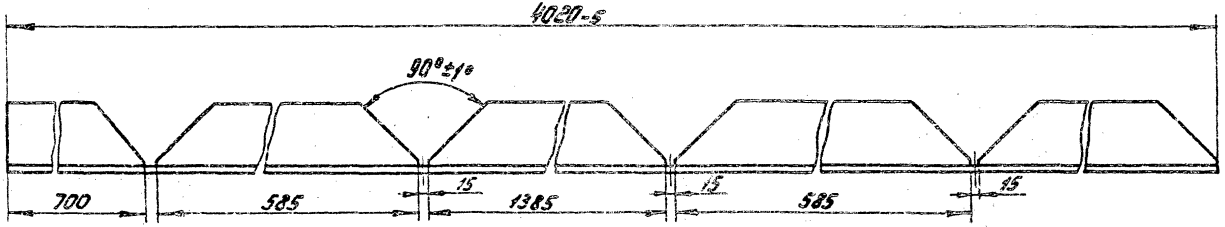

				Ш3.01.101			
Изм.	Лист	№ докум.	Подп.	Дата	Рамка	Лит.	Масса	Масштаб
Разраб.		Долгополова					1244	1:5
Пров.		Яковлев				Лист	Листов 1
Т. контр.							
Нач. сект.		Кулинин			Уголок 6 50×50×5 ГОСТ 8509-72 / 8 Ст3 сп-2-II ГОСТ 535-79	СОЮЗГИПРОВОДХОЗ имени Е.Е. Алексеевского г. Москва	
Н. контр.		Платунина					
Утв.		Воеводский					

Копировал: Чибрикина

18984-03 Формат А3

СЕР. 3.407.2-155.0.0

Инв. № подл. | Подп. и дата | Взам. инв. № | Инв. № дубл. | Подп. и дата

Справ. №

Первичн. примен.

ШЗ.01.200СБ

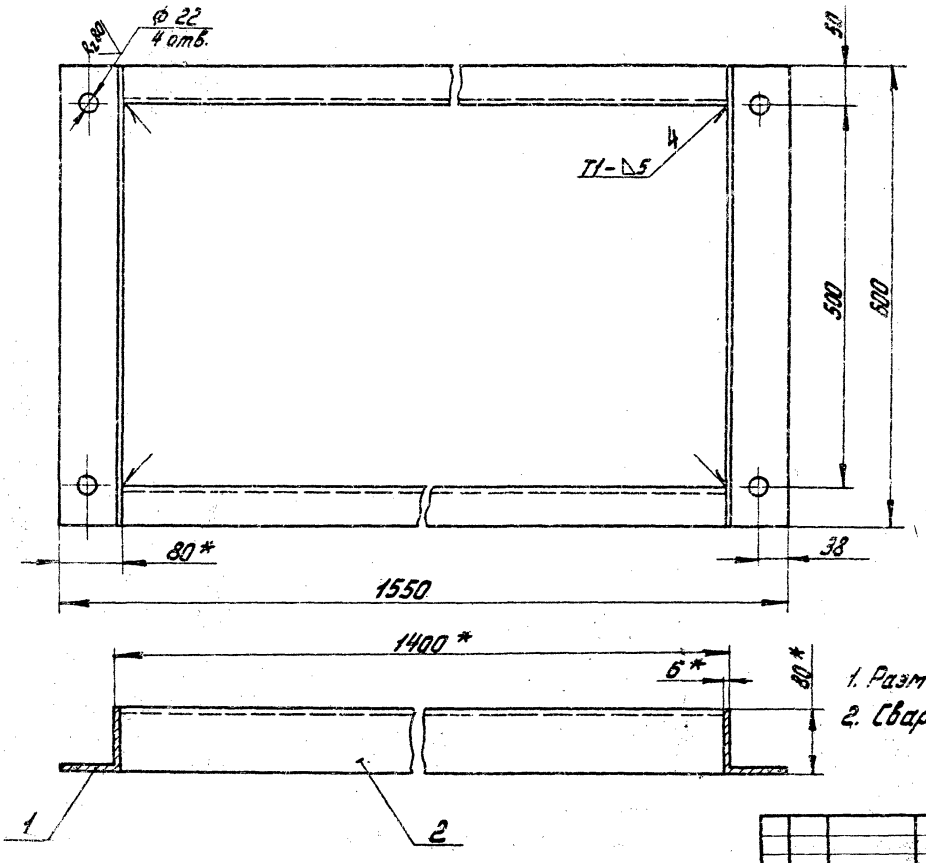

1. Размеры для справок.
2. Сварка по ГОСТ 5264-80 электродом Э42 ГОСТ 9467-75

					ШЗ.01.200 СБ			
Изм.	Лист	№ докум.	Подп.	Дата	Основание Сборочный чертеж	Лит.	Масса	Масштаб
Разраб.		Долгополова					19.06	1:5
Пров.		Яковлев				Лист	Листов 1	
Т.контр.								
Нач.сект.		Куличин				СОЮЗГИПРОВОДХОЗ		
Н.контр.		Платунина						
Утв.		Воеводский				г. Москва		

Копировал: Чибрикина

Формат А3

ШЗ 01.001

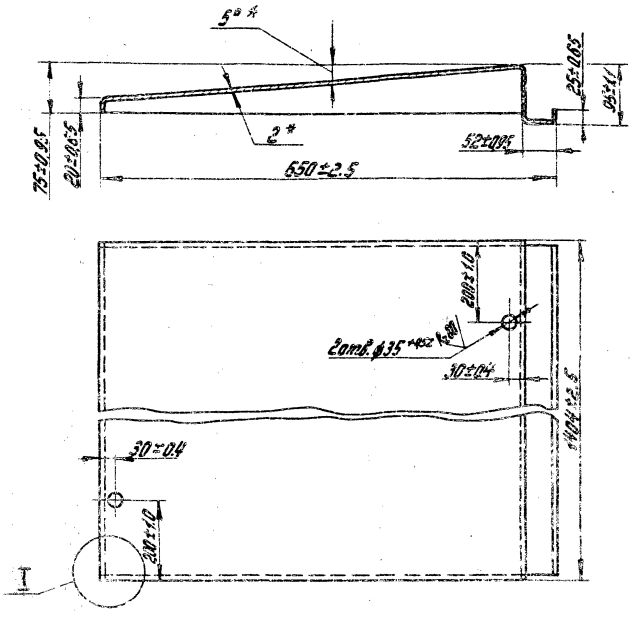

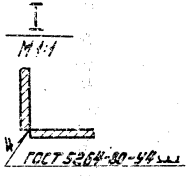

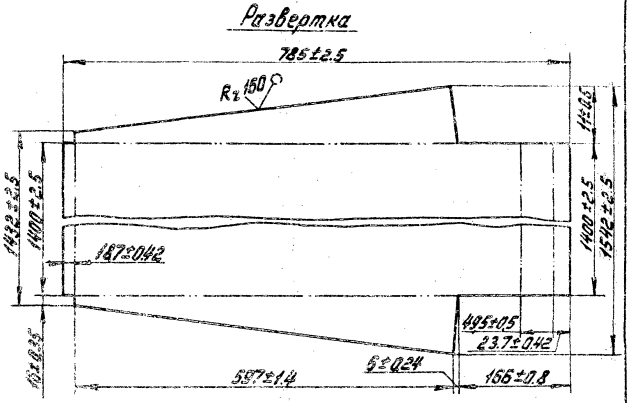

1.* Размеры для справок.
2. Радиус гиба 2 ± 0,3 мм.
3. Электрод Э42 ГОСТ 9467-75.
4. Выпуклости и перекосы не допускаются.

					ШЗ 01.001			
Изм.	Лист	№ докум.	Подп.	Дата	Крышка	Лит.	Масса	Масштаб
Разраб.		Лаперина					1,81	1:5
Пров.		Яковлев				Лист	Листов 1	
Т.контр.								
Нач.сект.		Кулинин			Лист 5-ПН-2 ГОСТ 19903-74 4-Б-8 Ст3сп ГОСТ 16523-70	СОЮЗГИПРОДОРХОЗ имени Е.Е. Алексеевского г. Москва		
Н.контр.		Платунина						
Утв.		Воеводский						

Копировал: Чибрикина

18934-03 Формат А3

СЕР. 3 407 2-1

Перв. примен.

Справ. №

Подп. и дата

Взам. инв. №

Инв. № дубл.

Подп. и дата

Инв. № подл.

ШЗ. 01.002

R_z 80 √(√)

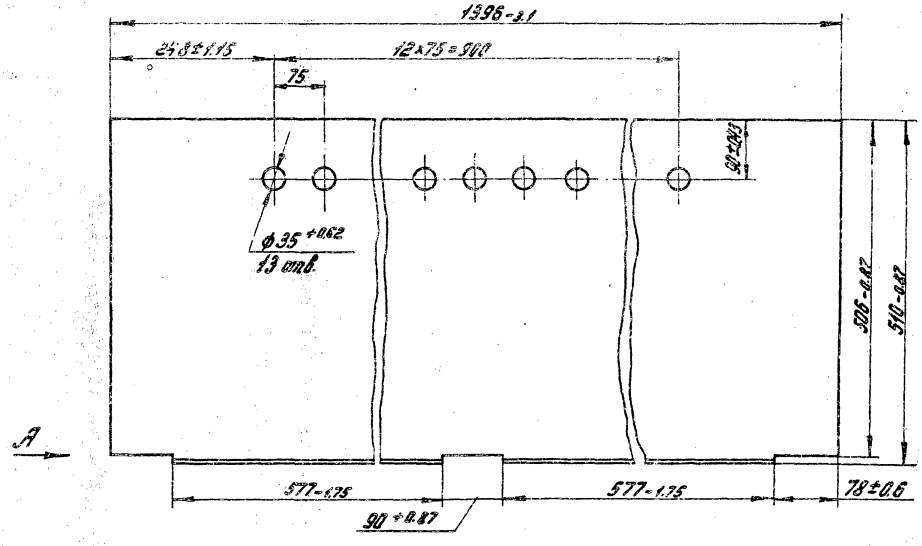

1. * Размер для справок.
2. Предельные отклонения размеров между осями двух любых отверстий ±0.74 мм.

Вид А
М1:1

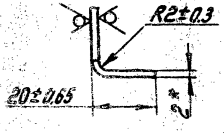

					ШЗ. 01.002			
Изм.	Лист	№ докум.	Подп.	Дата	Днище	Лит.	Масса	Масштаб
Разраб.		Паперина					1.15	1:5
Пров.		Яковлев				Лист	Листов 1	
Т. контр.								
Нач. сект.		Кулинин			Лист 6-ПН-2 ГОСТ 19903-74	Союзгипроводхоз		
Н. контр.		Платунина			4-IV-8 Ст3сп ГОСТ 16523-70	Шифр 1 Алексеевского		
Утв.		Воеводский				Ф. Москва		

Копировал: Чибрикина 18984-03 Формат А3

СЕР. 3-407.2-135 В 3.

Перв. примен.

Справ. №

Подп. и дата

Инв. № дубл.

Взам. инв. №

Подп. и дата

Инв. № подл.

СЕР. 3.407.2-135 В3

Ш3.01.005

Rz 80 (√)

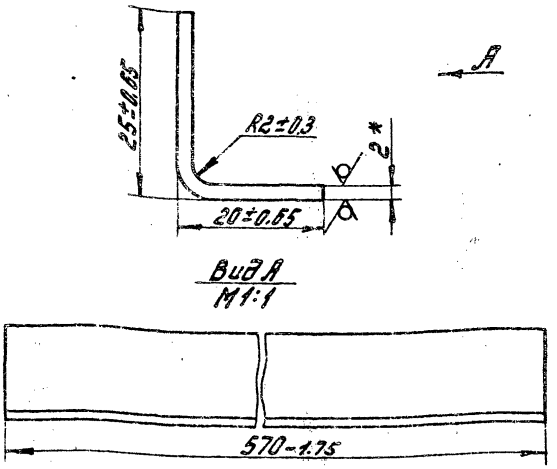

* Размер для справок

Изм.	Лист	№ докум.	Подп.	Дата	Уголок	Лит.	Масса	Масштаб
Разраб.		Паперина					0,37	2:1
Пров.		Яковлев				Лист	Листов 1	
Т. контр.								
Нач. сект.		Кулинин			Лист 6-ПН-2 ГОСТ 19903-74 / 4-IV-8 Ст3сп ГОСТ 16523-70	СОЮЗГИПРОВОДХОЗ имени Е.Е. Алексеевского г. Москва		
Н. контр.		Платунина						
Утв.		Воеводский						

Копировал: Чибрикина

Формат А4

СЕР. 3.407.2-135 В3.

Ш3.01.004

Rz 60 (√)

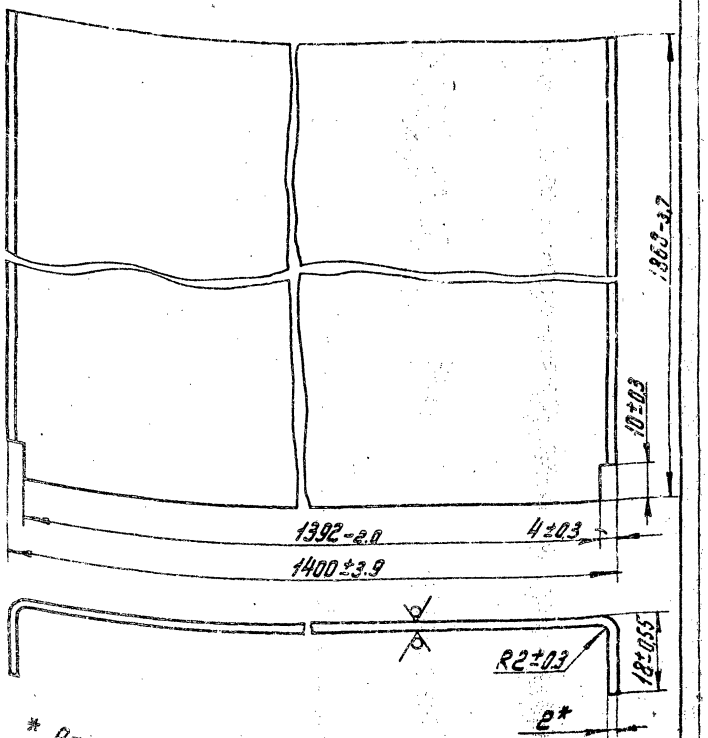

* Размеры для справок

Изм.	Лист	№ докум.	Подп.	Дата	Стенка	Лит.	Масса	Масштаб
Разраб.		Паперина					4,44	1:1
Пров.		Яковлев						
Т. контр.								
Нач. сект.		Кулинин			Лист 6-ПН-2 ГОСТ 19903-74 / 4-IV-8 Ст3сп ГОСТ 16523-70	Союзгипроводхоз имени Е.Е. Алексеевского г. Москва		
Н. контр.		Платунина						
Утв.		Воеводский						

Копировал: Чибрикина

18984-03 Формат А4

Перв. примен. | Справ. № | Подп. и дата | Взам. инв. № | Инв. № дубл. | Подп. и дата | Инв. № подл.

СЕР. 3.407.2-135. 83

Формат	Зона	Поз.	Обозначение	Наименование	Кол.	Примечание
				Документация		
А3			Ш3. 02. 100 СБ	Сборочный чертеж		
				Детали		
А4		1	Ш1. 02. 201	Планка	1	
А4		2	Ш1. 02. 202	Ключевина	1	
А4		3	Ш1. 02. 204	Ключ	3	
А3		4	Ш1. 02. 205	Ключевина	1	
А3		5	Ш1. 02. 206	Ручка	1	
А3		7	Ш3. 02. 101	Втулка	1	
				Стандартные изделия		
		10		Винт 2М5×16.58 ГОСТ 17473-80	6	
		11		Шайба 5.65Г ГОСТ 6402-70	6	

Ш3. 02. 100

Изм.	Лист	№ докум.	Подп.	Дата
Разраб.		Паперина		
Пров.		Яковлев		
Нач.сект.		Кулинин		
Н.контр.		Платунина		
Утв.		Воеводский		

Замок

Лит.	Лист	Листов
		1

СОЮЗГИПРОВОДХОЗ имени С.Е. Алексеевского г. Москва

Копировал: Чибрикина Формат А4

СЕР. 3.407.2-135. 83.

Формат	Зона	Поз.	Обозначение	Наименование	Кол.	Примечание
				Документация		
А3			Ш3. 02. 000 СБ	Сборочный чертёж		
				Сборочные единицы		
А4		1	Ш2. 02. 200	Рукоятка	2	
А4		2	Ш3. 02. 100	Замок	1	
А4		3	Ш3. 02. 200	Корпус	1	
				Детали		
А4		6	Ш2. 02. 001	Ось	2	
А4		7	Ш2. 02. 002	Планка	2	
Б4		10	Ш3. 02. 001	Уплотнение Шнур ЗМ 10×32 ГОСТ 6467-79 L = 4807 мм	1	2.0 кг

Ш3. 02. 000

Изм.	Лист	№ докум.	Подп.	Дата
Разраб.		Паперина		
Пров.		Яковлев		
Нач.сект.		Кулинин		
Н.контр.		Платунина		
Утв.		Воеводский		

Дверь левая

Лит.	Лист	Листов
		1

СОЮЗГИПРОВОДХОЗ имени С.Е. Алексеевского г. Москва

Копировал: Чибрикина 12984 03 Формат А4

Щ3.02.000 СБ

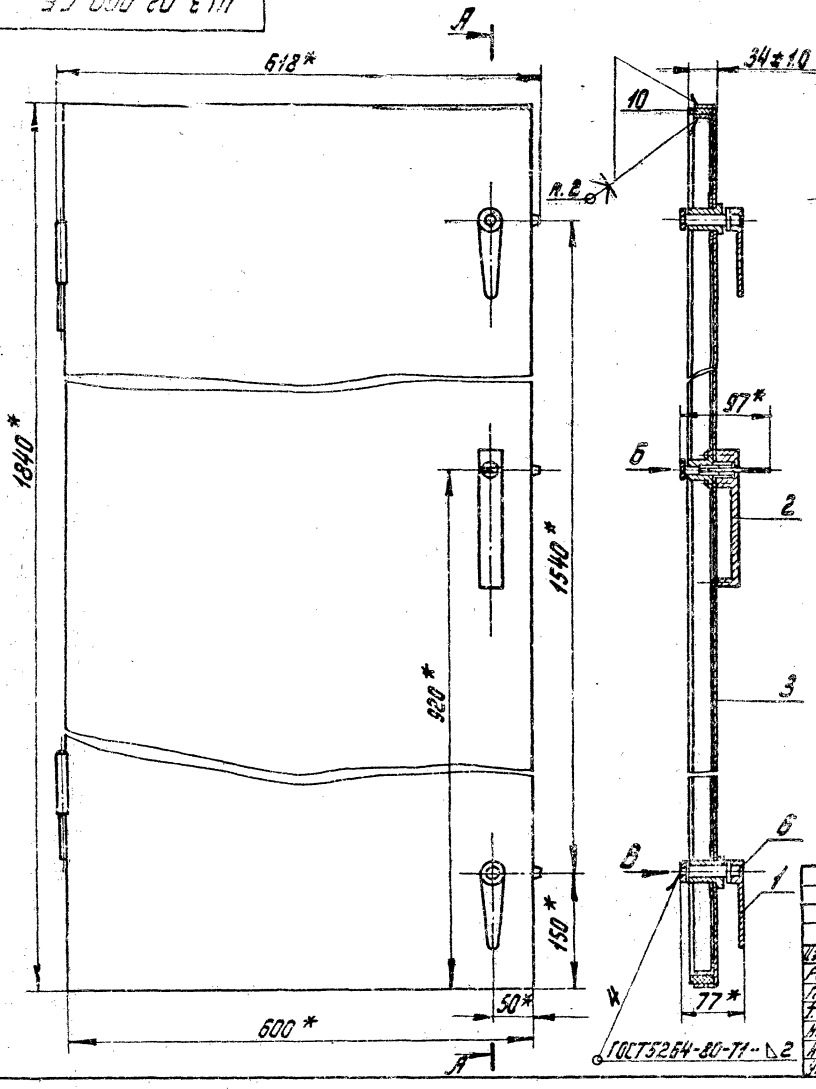

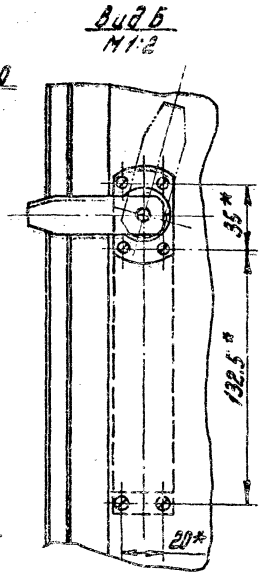

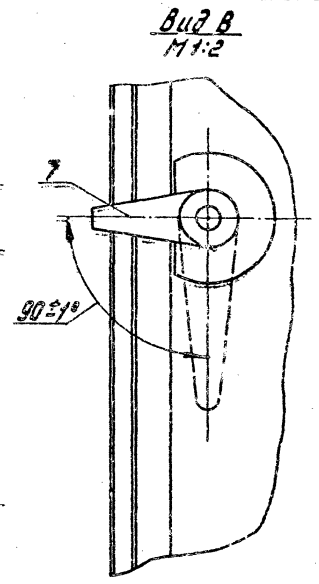

1. * Размеры для справок.
2. Деталь поз.10 приклеить к сборке поз.3 клеем 88Н ТУ 38-105061-82.
3. Электрод Э42 ГОСТ9467-75.

					Щ3.02.000 СБ			
Изм.	Лист	№ докум.	Подп.	Дата	Дверь левая. Сборочный чертеж	Лит.	Масса	Масштаб
Разраб.		Лаперина					48,5	1:2
Пров.		Яковлев				Лист	Листов 1	
Т. контр.								
Нач. сект.		Кулинин		12.06.83		Союзгипродоэкол		
Н. контр.		Платунина						
Утв.		Воеводский						

Копировал: Чибрикина 18934-03 Формат А3

Справ. №

Подп. и дата

Инв. № дубл.

Взам. инв. №

Подп. и дата

Инв. № подл.

ШЗ.02.100СБ

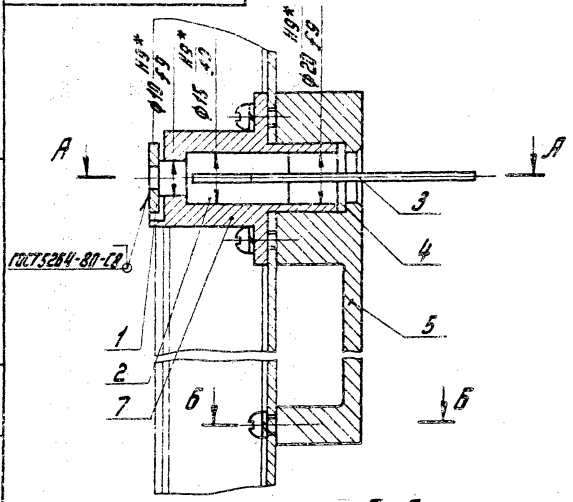

А-А

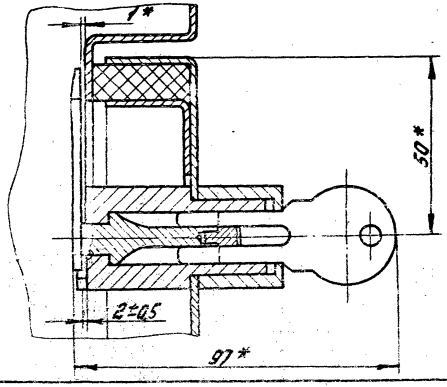

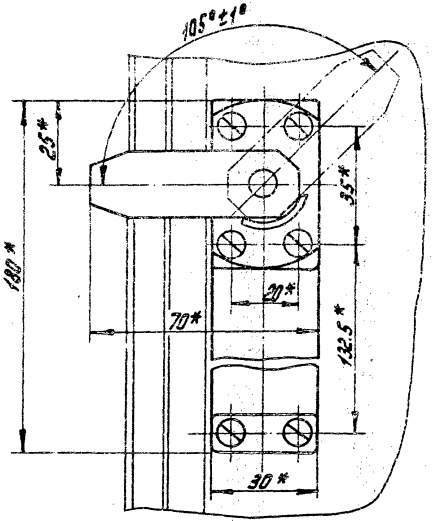

Б-Б
М2:1

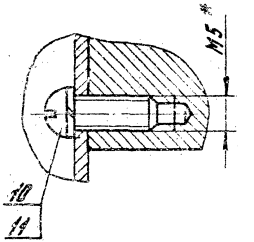

1. * Размеры для справок.
2. Электрод Э42 ГОСТ9467-75.
3. Смазка ЦИАТИМ-201 ГОСТ6267-74

					ШЗ.02.100СБ			
Изм	Лист	№ докум.	Подп.	Дата	Замок Сборочный чертёж	Лит.	Масса	Масштаб
Разраб.		Паперина		16.06.83			0,58	1:1
Пров.		Яковлев		13.06.83				
Т.контр.						Лист	Листов 1	
Нач.сект.		Кулинин		10.06.83		СОЮЗСЕЛЬПРОВОДХОЗ имени Е.Е. Алексеевского г. Москва		
Н.контр.		Платучина		10.06.83				
Утв.		Воеводский		10.06.83				

Копировал: Чибрикина 18984-03 Формат А3

СЕР 3.407.2-135.83

Инв. № подл. | Подп. и дата | Взам. инв. № | Инв. № дубл. | Подп. и дата

Справ. №

Ш3.02.101

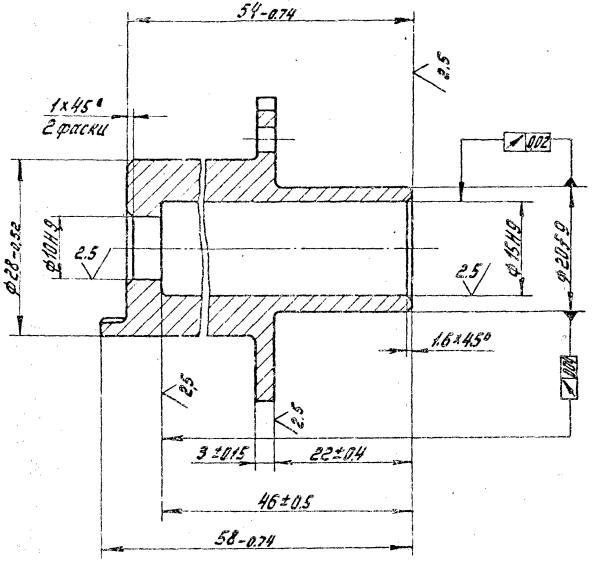

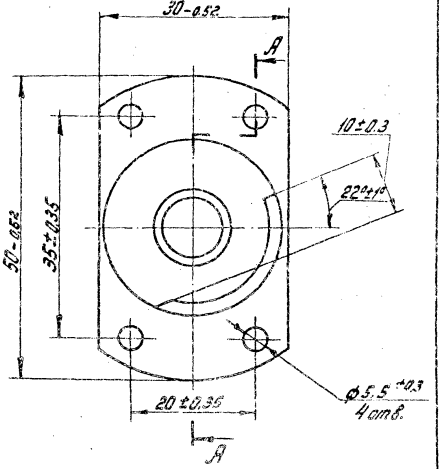

1. Острые кромки притупить R 0,3 мм.
2. Размеры и шероховатость поверхностей после покрытия.
3. Покрытие Х.тв. 30б.

					Ш3.02.101			
Изм.	Лист	№ докум.	Подп.	Дата	Втулка	Лит.	Масса	Масштаб
Разраб.		Поперина		16.06.83			0,122	2:1
Пров.		Яковлев		17.06.83		Лист	Листов 1	
Т.контр.								
Нач.сект.		Кулинич		17.06.83	Сталь 32-Б-2 ГОСТ 1050-74	Союзгипроводхоз имени Е.Е. Алексеевского г. Москва		
Н.контр.		Платунина						
Утв.		Богдановский						

Копировал: Чибрикина 18984-03 Формат А3

СЕР 3.407.2-135.83

Формат	Зона	Поз.	Обозначение	Наименование	Кол.	Примечание
				Документация		
А1			Ш3.03.000 СБ	Сборочный чертеж		
				Сборочные единицы		
А4		1	Ш1.02.200	Замок	1	
А4		2	Ш2.02.200	Рукоятка	2	
А4		3	Ш3.03.100	Корпус	1	
				Детали		
А4		5	Ш2.02.001	Ось	2	
А4		6	Ш2.02.002	Планка	2	
Б4		9	Ш3.03.005	Уплотнение		
				Шнур ЭМ 10×32		
				ГОСТ6467-79		
				L=4900 мм	1	2 кг

Подп. и дата | Инв. № дубл. | Взам. инв. № | Подп. и дата | Инв. № подл.

Ш3.03.000

Изм.	Лист	№ докум.	Подп.	Дата
Разраб.		Паперина		16.06.83
Пров.		Яковлев		17.06.83
Нач.сект.		Кулинин		17.06.83
Н.контр.		Платунина		
Утв.		Вереходкин		

Дверь правая

Лит.	Лист	Листов
		1

СОЮЗГИПРОВОДХОЗ имени Е.Е. Алексеевского г. Москва

Копировал: Чибрикина Формат А4

СЕР 3.407.2-135.83

Формат	Зона	Поз.	Обозначение	Наименование	Кол.	Примечание
				Документация		
А3			Ш3.02.200 СБ	Сборочный чертеж		
				Сборочные единицы		
А4		1	Ш2.02.110	Полупетля	2	
				Детали		
А4		2	Ш2.02.103	Накладка	2	
А4		3	Ш2.02.104	Втулка	2	
А4		4	Ш3.02.201	Корпус	1	
А3		5	Ш3.02.202	Рамка	1	

Подп. и дата | Инв. № дубл. | Взам. инв. № | Подп. и дата | Инв. № подл.

Ш3.02.200

Изм.	Лист	№ докум.	Подп.	Дата
Разраб.		Паперина		16.06.83
Пров.		Яковлев		17.06.83
Нач.сект.		Кулинин		17.06.83
Н.контр.		Платунина		
Утв.		Вереходкин		

Корпус

Лит.	Лист	Листов
		1

СОЮЗГИПРОВОДХОЗ имени Е.Е. Алексеевского г. Москва

Копировал: Чибрикина 18984-33 Формат

ШЗ.02.200 СБ

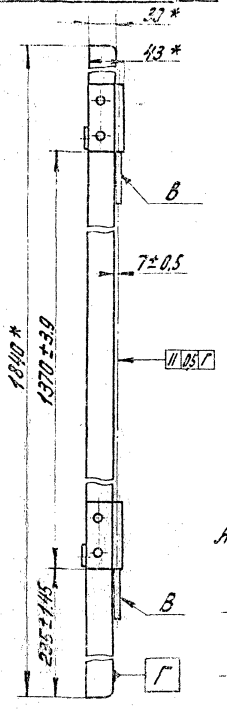

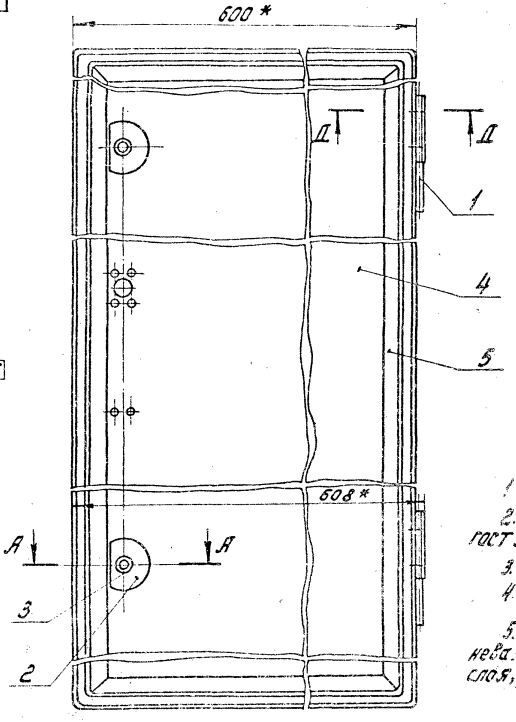

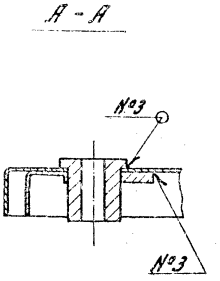

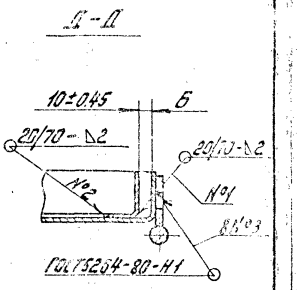

1. * Размеры для справок.
2. Сварные швы выполнить электродом Э42 ГОСТ 9467-75.
3. После сварки сборку отрихтовать.
4. Вмятины, выпуклости и перекосы не допускаются.
5. Покрытия поверхностей: грунтовка ПФ-020 красно-коричневая ГОСТ 18186-79, эмаль ПФ-115, серая ГОСТ 6465-76. IV. 4/1 два слоя, кроме паза Б и поверхности В.

Изм.	Лист	№ докум.	Подп.	Дата	ШЗ.02.200 СБ			
Разраб.		Паперина		16.06.85	Корпус Сборочный чертёж	Лит.	Масса	Масштаб
Пров.		Яковлев		17.06.85			45.2	1:2
Т. контр.						Лист	Листов 1	
Нач. сект.		Кулинин		17.06.85		СОЮЗГИПРОВОДХОЗ имени А.Б. Алексеевского г. Москва		
Н. контр.		Платунина		17.06.85				
Утв.		Воеводский		17.06.85				

Копировал: Чибрикина 18324-03 Формат А3

ШЗ.02.201

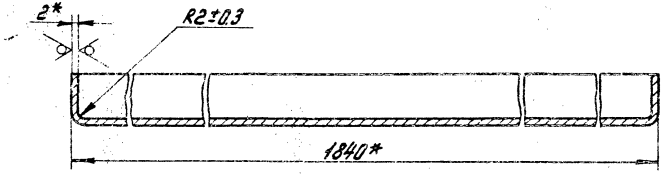

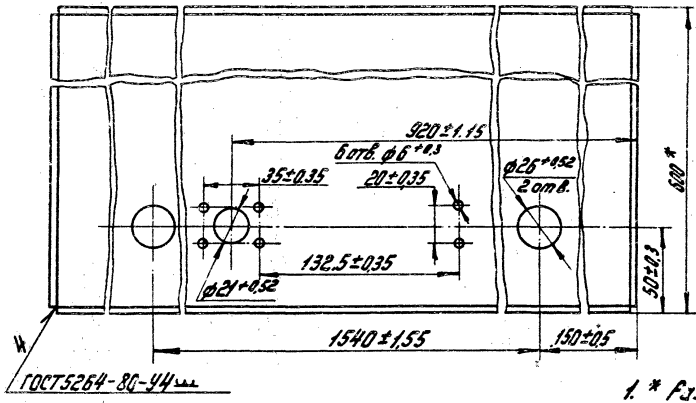

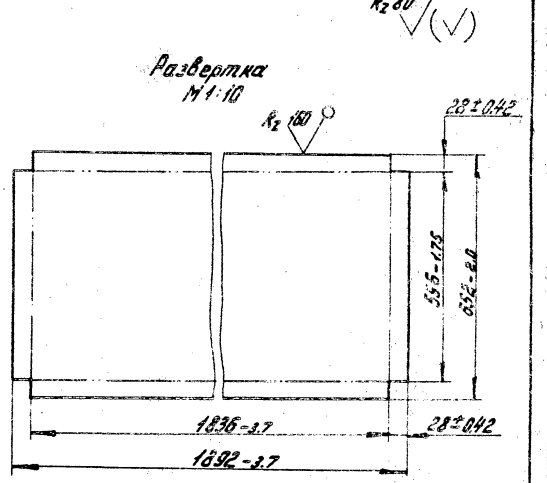

1. * Размеры для справок
2. Электрод Э42 ГОСТ9467-75.

					ШЗ.02.201			
Изм.	Лист	№ докум.	Подп.	Дата	Корпус	Лит.	Масса	Масштаб
Разраб.		Паперина		16.05.83			19.3	1:2
Пров.		Яковлев		17.05.83		Лист	Листов 1	
Т. контр.								
Нач.сект.		Куличин		17.05.83	Лист Б-ПН-2 ГОСТ 19903-74	Производственное имени		
Н. контр.		Платунина		17.05.83	4-IV-8 Ст3сп ГОСТ16523-70			
Утв.		Воеводский		17.05.83				

Копировал: Чибрикина 18.9.84 03 Формат А3

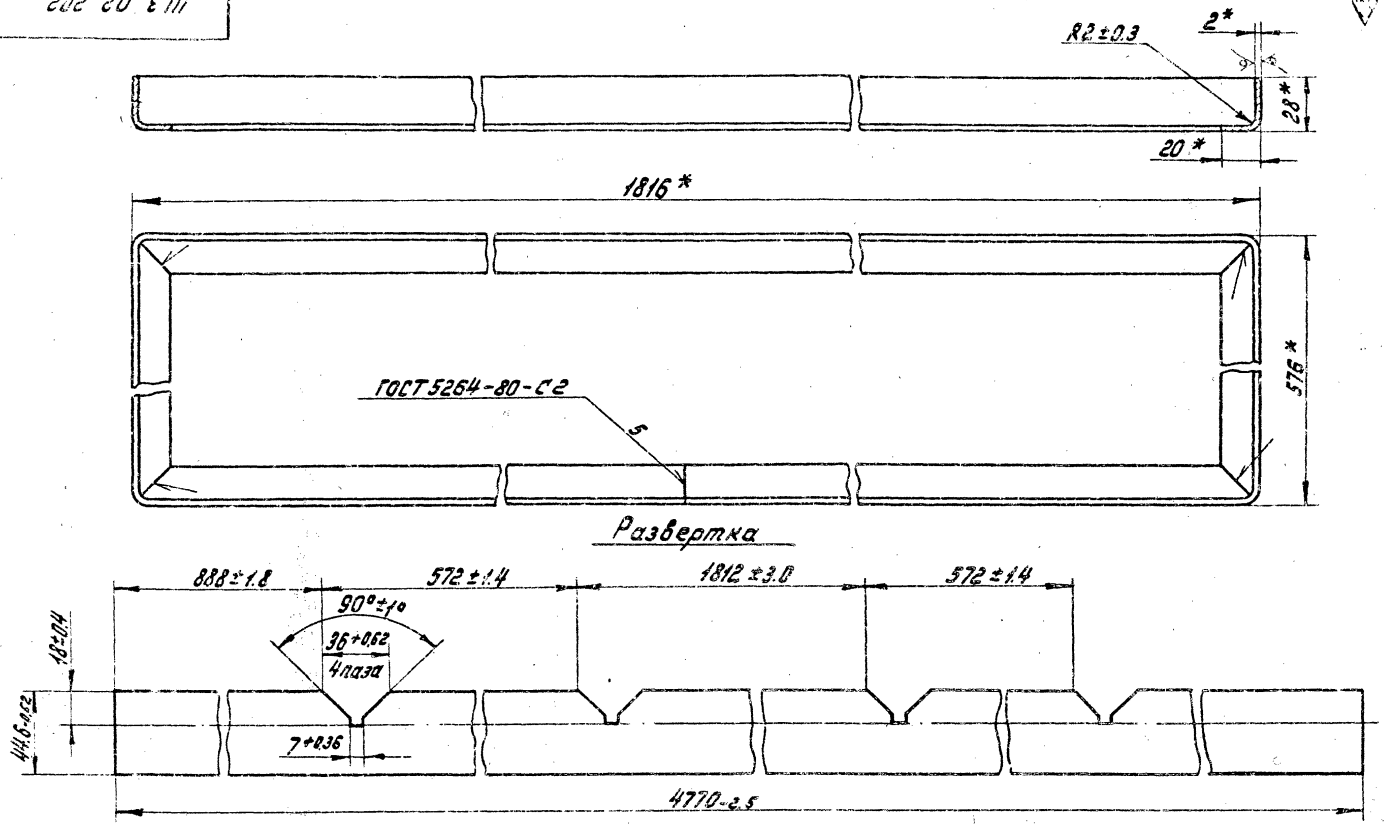

1. * Размеры для справок.
2. Электрод Э42 ГОСТ 9467-75.

					Ш3.02.202			
Изм.	Лист	№ докум.	Подп.	Дата	Рамка	Лит.	Масса	Масштаб
Разраб.		Паперина					3.34	1:2
Пров.		Яковлев				Лист	Листов 1	
Т. контр.								
Нач. сект.		Кулинин			Лист 6-ПН-2 ГОСТ 19903-74 4-IV В Ст3 сп ГОСТ 15523-70	СОЮЗГИПРОВОДХОЗ имени Е.Е. Алексеевского г. Москва		
Н. контр.		Платунина						
Утв.		Воеводский						

Копировал: Чибрикина

18984-03 Формат А3

СЕР. 3.407.2-1.5.8

Справ. №

Подп. и дата

Инв. № подл.

Взам. инв. №

Инв. № дубл.

Подп. и дата

ШЗ.03.000 СБ

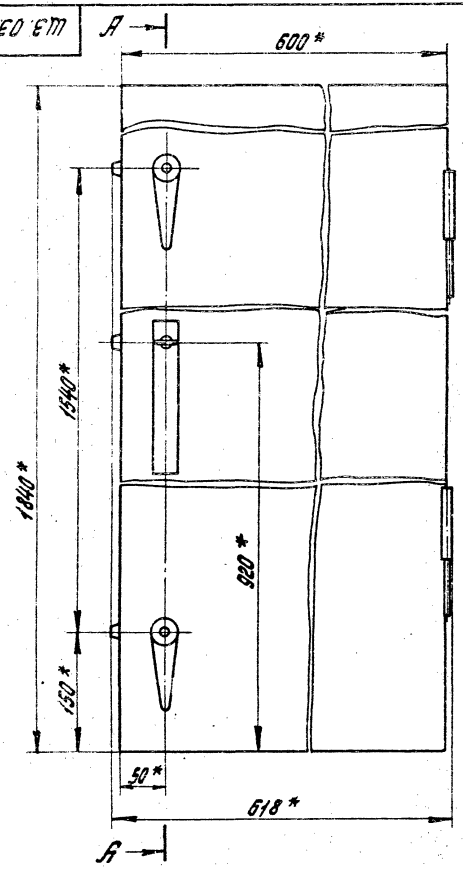

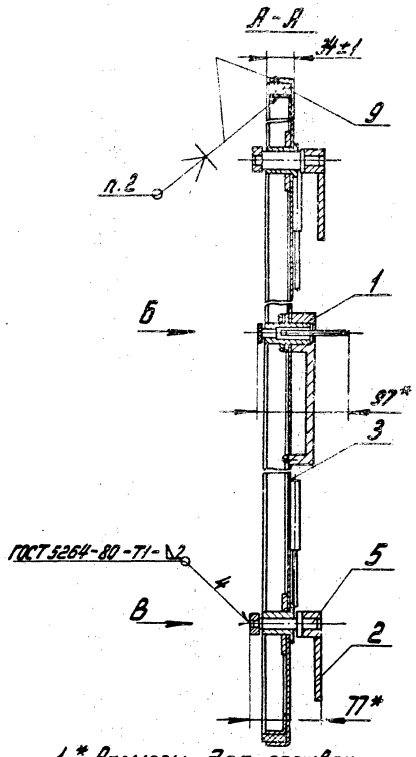

1.* Размеры для справок.

2. Деталь поз.9 приклеить к сборке поз.3 клеем 88-Н ТУ 38-105087-82.

3. Электрод Э42 ГОСТ 9467-75.

					ШЗ.03.000 СБ			
Изм.	Лист	№ докум.	Подп.	Дата	Дверь правая Сборочный чертеж	Лит.	Масса	Масштаб
Разраб.		Лапарина					485	1:4
Пров.		Яковлев						
Т. контр.						Лист 1	Листов 2	
Нач.сект.		Кулинин				Союз Утверждено		
Н. контр.		Платунина						
Утв.		Воскресенский						

Копировал: Чибрикина 18984-03 Форт. 93

ШЗ.03.000 СБ

Вид Б
М1:1

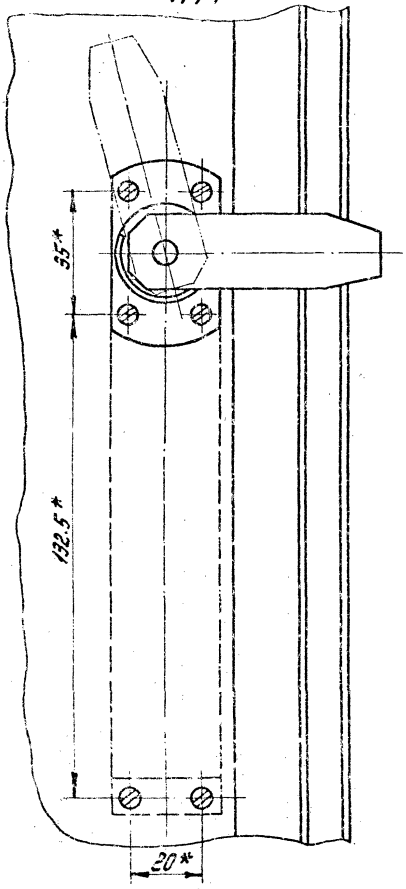

Вид В
М1:1

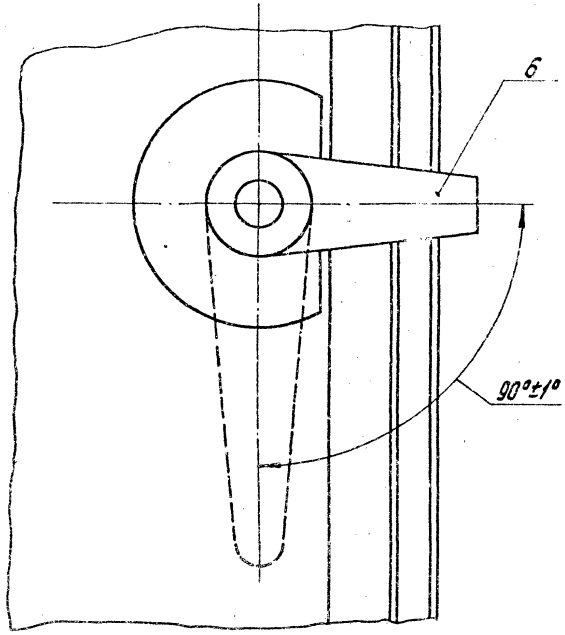

СЕР. 3.407.2-135. В.3.

Справ.№

Перв. примен.

Инв.№ подл. | Подп. и дата | Взам.инв.№ | Инв.№ дубл. | Подп. и дата

Изм. Лист № докум. Подп. Дата

ШЗ.03.000 СБ

Лист 2

Копировал: Чибрикина

Формат А3

СЕР. 3.407. 2-135. В3.

Формат	Зона	Поз.	Обозначение	Наименование	Кол.	Примечание
				Документация		
А3			Ш3. 03. 100 СБ	Сборочный чертеж		
				Сборочные единицы		
А4		1	Ш2. 02. 110	Полупетля	2	
				Детали		
А4		2	Ш2. 02. 103	Накладка	2	
А4		3	Ш2. 02. 104	Втулка	2	
А4	3	4	Ш3. 02. 202	Рамка	1	
А3		5	Ш3. 03. 101	Корпус	1	

Подп. и дата | Взам. инв. № | Инв. № дубл. | Подп. и дата

Изм.	Лист	№ докум.	Подп.	Дата
[illegible]	[illegible]	Сапорина	[illegible]	[illegible]
[illegible]	[illegible]	Яковлев	[illegible]	[illegible]
[illegible]	[illegible]	[illegible]	[illegible]	[illegible]
[illegible]	[illegible]	[illegible]	[illegible]	[illegible]

Ш3. 03. 100

Корпус

Копировал Чебрикова

ШЗ.03.100 СБ

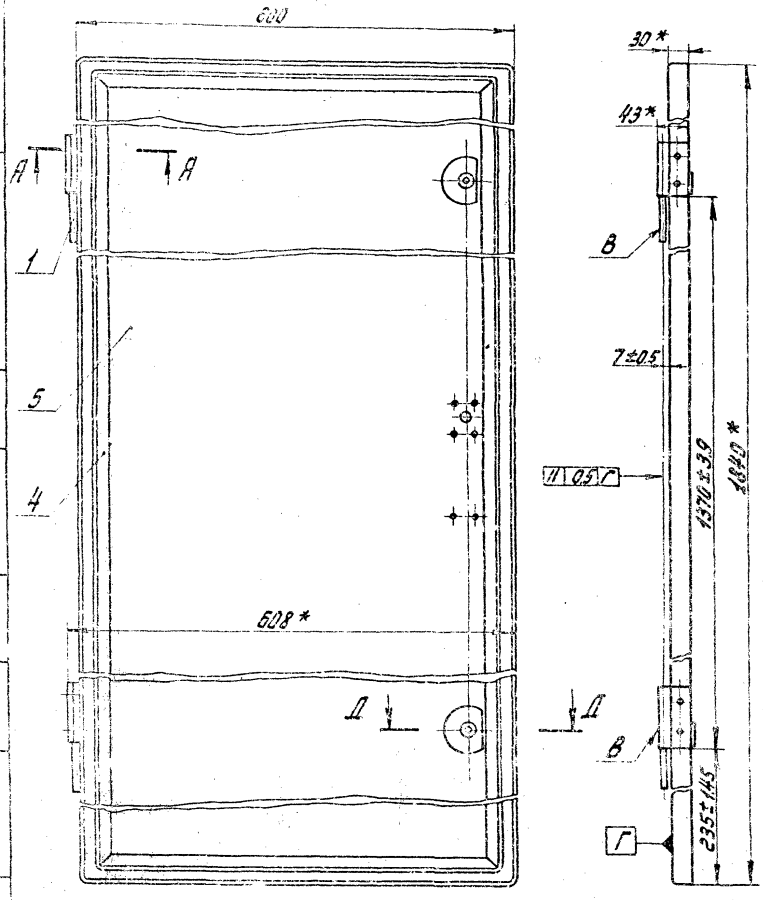

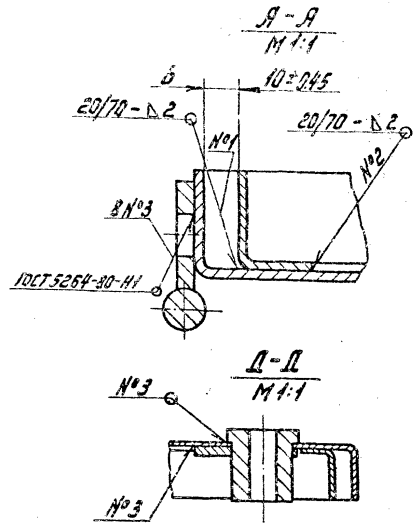

1. Размеры для справок.

2. Сварные швы выполнить электродом Э42 ГОСТ 9467-75.

3. После сварки сборку отрихтовать.

4. Вмятины, выпуклости и перекосы не допускаются.

5. Покрытие поверхностей: грунтовка ПФ-020 красно-коричневая ГОСТ 18185-79, эмаль ПФ-115 серая ГОСТ 6455-75. IV. 4/1. два слоя, кроме паза Б и поверхности В.

					ШЗ. 03. 100 СБ			
Изм.	Лист	№ докум.	Подп.	Дата	Корпус	Лит.	Масса	Масштаб
Разраб.		Паперина					45.2	1:5
Пров.		Яковлев			Сборочный чертеж	Лист	Листов 1	
Т. контр.								
Нач. сект.		Кулинин				СОЮЗГИПРОВОДХОЗ имени Е. Алексеевского г. Москва		
Н. контр.		Платунина						
Утв.		Воробьевский						

Копировал: Чибрикина 1898 (-03 Формат А3

ШЗ.03.101

СЕР. 3.407.2-155.63.

Подп. и дата | Инв. № дубл. | Взам. инв. № | Подп. и дата | Инв. № подл.

Справ. №

Перв. примен.

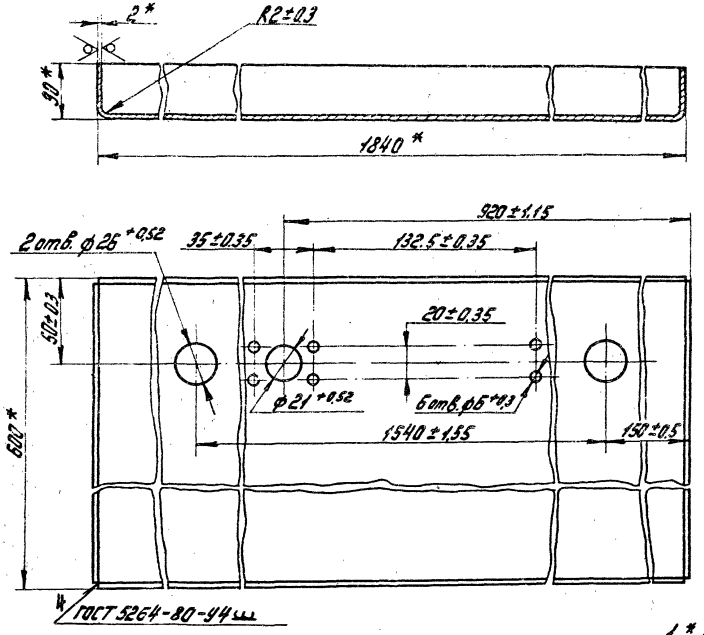

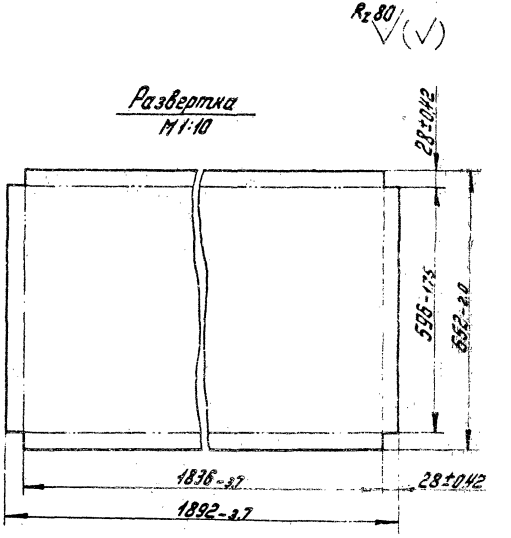

1. * Размеры для справок.
2. Электрод Э42 ГОСТ 9467-75

					ШЗ.03.101			
Изм.	Лист	№ докум.	Подп.	Дата	Корпус	Лит.	Масса	Масштаб
Разраб.		Паперина					193	1:2
Пров.		Яковлев				Лист	Листов 1	
Т. контр.								
Нач. сект.		Кулинин			Лист 6-ПН-2 ГОСТ 19903-74	СОЮЗГИПРОДОРОХОЗ		
Н. контр.		Плотникова			4IV-В Ст3сп ГОСТ 16523-70			
Утв.		Воеводский						

Копировал: Чибрикина

18984-03 Формат А3

ШЗ.00.001

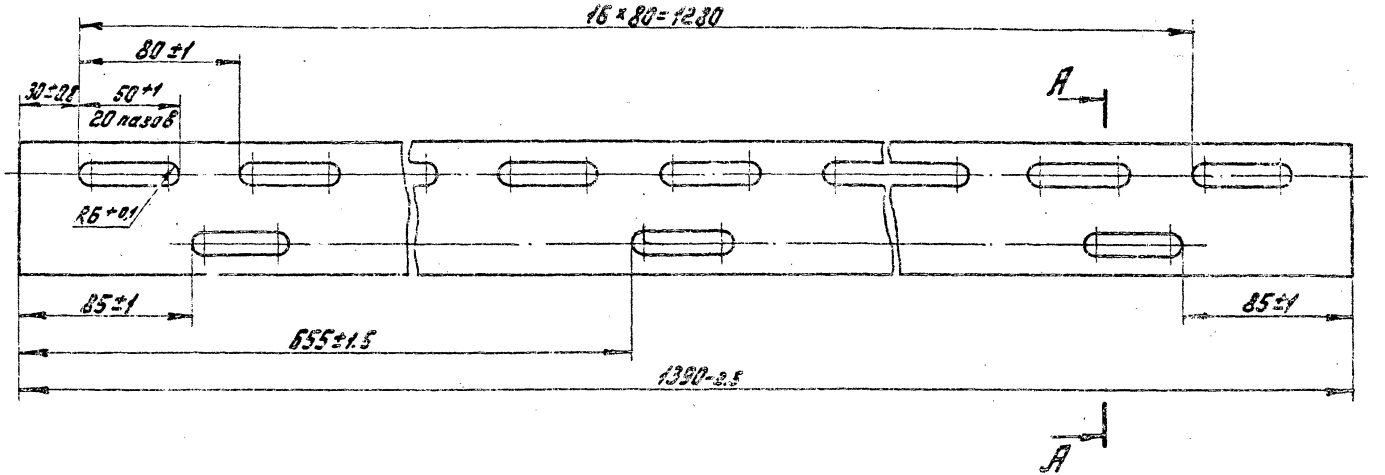

А-А
М1:1

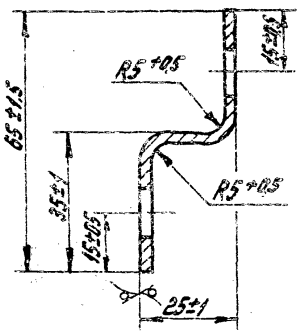

Допускаемое отклонение на суммарный шаг между двумя любыми пазами расположенными на одной оси ±1,5 мм

					ШЗ.00.001			
Изм.	Лист	№ докум.	Подп.	Дата	Поперечина	Лит.	Масса	Масштаб
Разраб.		Куликов					2,38	1:2
Пров.		Яковлев		17.06.83		Лист	Листов 1	
Т. контр.								
Нач. сект.		Куликик		17.06.83	Лист 8-ПН-3 ГОСТ 19903-74 / 4-IV 8Ст3сп ГОСТ 16523-70	СОЮЗГИПРОВОДХОЗ имени Е.Е. Алексеевского г. Москва		
Н. контр.		Платонина						
Утв.		Воеводский						

Копировал: Чибрикина 18984-03 Формат А3

Инв. № подл. | Подп. и дата | Взам. инв. № | Инв. № дубл. | Подп. и дата | Справ. № | Перв. примен.

GEP. 3.407. 2-135 - B3

Госстрой СССР
ЦЕНТРАЛЬНЫЙ ИНСТИТУТ ТИПОВОГО ПРОЕКТИРОВАНИЯ
Свердловский филиал
620062, г.Свердловск-62, ул.Чебышева,4
Заказ № 1675 Инв.№ 18984-03 тираж 120
Сдано в печать 25.05 1984г цена 1-22

gost.e-ecolog.ru