ТИПОВАЯ ДОКУМЕНТАЦИЯ
НА КОНСТРУКЦИИ, ИЗДЕЛИЯ И УЗЛЫ ЗДАНИЙ И СООРУЖЕНИЙ

СЕРИЯ 3.407.2-135

ШКАФЫ НАРУЖНОЙ УСТАНОВКИ ДЛЯ РАЗМЕЩЕНИЯ ЭЛЕКТРОАППАРАТУРЫ УПРАВЛЕНИЯ

ШКАФ С ГАБАРИТАМИ 2400×800×600

ВЫПУСК 2

МОСКВА 1982

gost.e-ecolog.ru

ТИПОВАЯ ДОКУМЕНТАЦИЯ
НА КОНСТРУКЦИИ, ИЗДЕЛИЯ И УЗЛЫ ЗДАНИЙ И СООРУЖЕНИЙ

СЕРИЯ 3.407.2-135

ШКАФЫ НАРУЖНОЙ УСТАНОВКИ ДЛЯ РАЗМЕЩЕНИЯ ЭЛЕКТРОАППАРАТУРЫ УПРАВЛЕНИЯ

СОСТАВ ДОКУМЕНТАЦИИ

ВЫПУСК 1 ШКАФ С ГАБАРИТАМИ 1400×800×600

ВЫПУСК 2 ШКАФ С ГАБАРИТАМИ 2400×800×600

ВЫПУСК 3 ШКАФ С ГАБАРИТАМИ 1900×1400×600

ВЫПУСК 2.

Разработан
Проектным институтом
„Союзгипроводхоз"
им. Е.Е.Алексеевского
Главный инженер института А.Ф. Кондратьев
Главный инженер проекта Ю.Г. Багрянцев

Рабочая документация
Утвержденная Минводхозом СССР.
протокол № 467 от 18.06.82г.
Введен в действие Союзгипроводхозом
Приказ № 206 от 10.08.83 г.

Содержание

Обозначение	Наименование	Стр.
Ш2.00.000	Шкаф наружной установки	4
Ш2.00.000 СБ	Шкаф наружной установки	
	Сборочный чертеж	5
Ш2.01.000	Корпус	8
Ш2.02.000 СБ	Корпус	
	Сборочный чертеж	9
Ш2.01.001	Стенка	11
Ш2.02.000	Дверь	11
Ш2.02.000 СБ	Дверь	
	Сборочный чертеж	12
Ш2.02.100	Корпус	14
Ш2.02.110	Полупетля	14
Ш2.02.100 СБ	Корпус	
	Сборочный чертеж	15
Ш2.02.101	Корпус	16
Ш2.02.102	Рамка	17
Ш2.02.103	Накладка	18
Ш2.02.104	Втулка	18
Ш2.02.110 СБ	Полупетля	
	Сборочный чертеж	19
Ш2.02.111	Ось	19
Ш2.02.112	Навеска	20
Ш2.02.200	Рукоятка	20
Ш2.02.200 СБ	Рукоятка	
	Сборочный чертеж	21
Ш2.02.201	Втулка	21
Ш2.02.001	Ось	22
Ш2.02.202	Пластина	22
Ш2.02.002	Планка	23
Ш2.03.000	Полупетля	23
Ш2.03.000 СБ	Полупетля	
	Сборочный чертеж	24
Ш2.03.001	Втулка	24

Обозначение	Наименование	Стр.
Ш2.00.001	Поперечина	25

„Шкаф наружной установки для размещения аппаратуры управления насосным оборудованием" разработан согласно плану типового проектирования на 1981г. (раздел V, п. 149) утвержденному постановлением госстроя СССР № 205 от 13.12.80г.

Шкаф разработан применительно к типовым проектам насосных станций на трубчатых колодцах с погружными и горизонтальными насосами, в состове которых предусмотрены шкафы индивидуального изготовления.

Ниже приводится таблица для выбора типа шкафа.

Наименование типового проекта	Тип шкафа.
1. „Насосные станции на трубчатых колодцах с насосами ЭЦВ. подземные."	Ш1.
2. „Насосные станции на трубчатых колодцах с горизонтальными насосами производительностью до 50 м³/ч."	
а) При мощности электродвигателей до 1.5 кВт	Ш2
б) —"— —"— до 17.0 кВт	Ш3
3. Насосные станции на трубчатых колодцах с горизонтальными насосами производительностью от 50 до 100 м³/ч.	Ш2.

Изм.	Лист	№ докум.	Подп.	Дата	ШО 00. 000 Д		
Разраб.		Куликов			Шкафы наружной установки	Лист 1	Листов 3
Дрибер.					Справочный материал	Союзгипроводхоз имени Е.Е.Алексеевского г. Москва	
Н. контр.		Пастушенко					
Утв.		Всеволодский					

Копировал: [illegible] Формат А4

СЕР. 3.407.2-135.82

Для применения шкафов в районах с повышенной солнечной радиацией следует поставить лист над крышей на расстоянии 75мм с помощью шпилек в местах крепления рым-болтов с напуском в 200 мм на каждую стенку (см. рис. 1).

Рым-болты сохранить для демонтажа.

При установке шкафа в районах с песчаными бурями следует дополнительно предусмотреть сальниковые уплотнения вводов электрокабелей в шкаф (см. рис. 2)

Шпилька М20-8g×120.58 ГОСТ 22034-76 (2 шт).
Гайка М20.5 ГОСТ 5929-70 (8 шт).

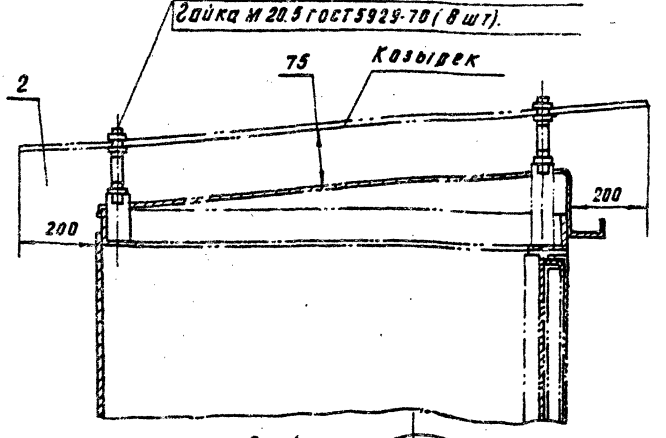

Рис. 1

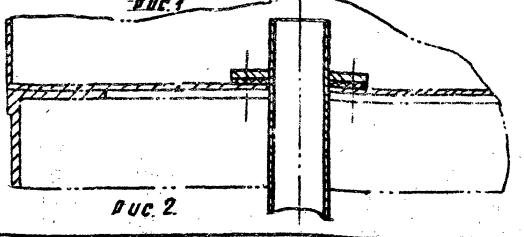

Рис. 2.

Изм.	Лист	№ докум.	Подп.	Дата	ШО 00. 000 Д	Лист 2

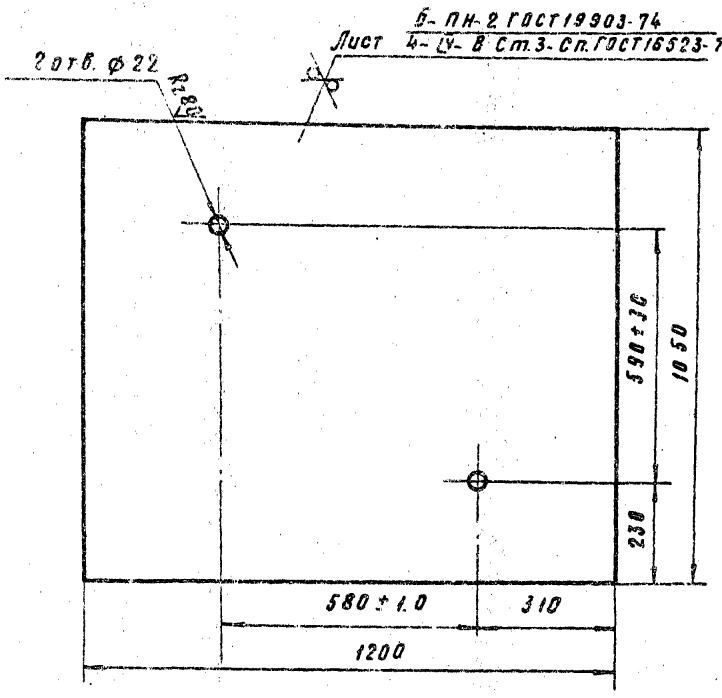

Козырек

Формат	Зона	Поз.	Обозначение	Наименование	Кол.	Примечание
				Документация		
*			Ш2.00.000 СБ	Сборочный чертеж		(*) 93.03.А3
				Сборочные единицы		
А4		1	Ш2.01.000	Корпус	2	
А4		2	Ш2.02.000	Дверь	1	
А4		3	Ш2.03.000	Полупетля	2	
				Детали		
А4		5	Ш2.00.001	Поперечина	12	
				Стандартные изделия		
		9		Болт М10×20.58.019 ГОСТ 7798-70	24	
		11		Гайка М10.5.019 ГОСТ 5915-70	24	
		13		Шайба 10.65Г.019 ГОСТ 6402-70	24	
		15		Шарик 5.5-5 ГОСТ 3722-81.	2	

Инв.№ подл. | Подп. и дата | Взам.инв.№ | Инв.№ дубл. | Подп. и дата

Изм.	Лист	№ докум.	Подп.	Дата
Разраб.		Яковлев		16.09.83
Пров.		Афонина		16.09.83
Нач.сект.		Кулинин		16.09.83
Н.контр.		Платунина		16.09.83
Утв.		Заведовский		16.09.83

Ш2.00.000.

Шкаф наружной установки.

Лит	Лист	Листов
	1	2

Союзгипроводхоз им. Е.Е. Алексеевского г. Москва

Ш0.00.000Д

Лист 3

Копировал:

Формат А4

Формат А4 18384-02

Ш2. 00. 000 СБ

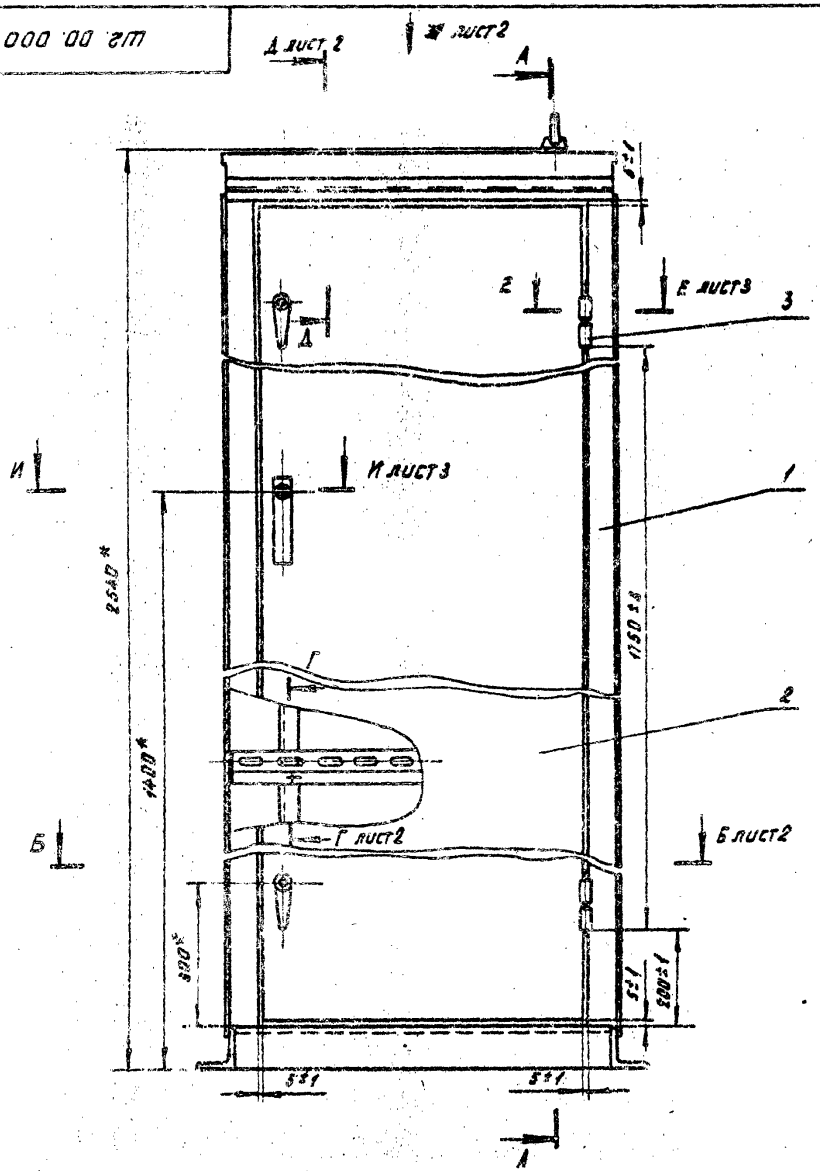

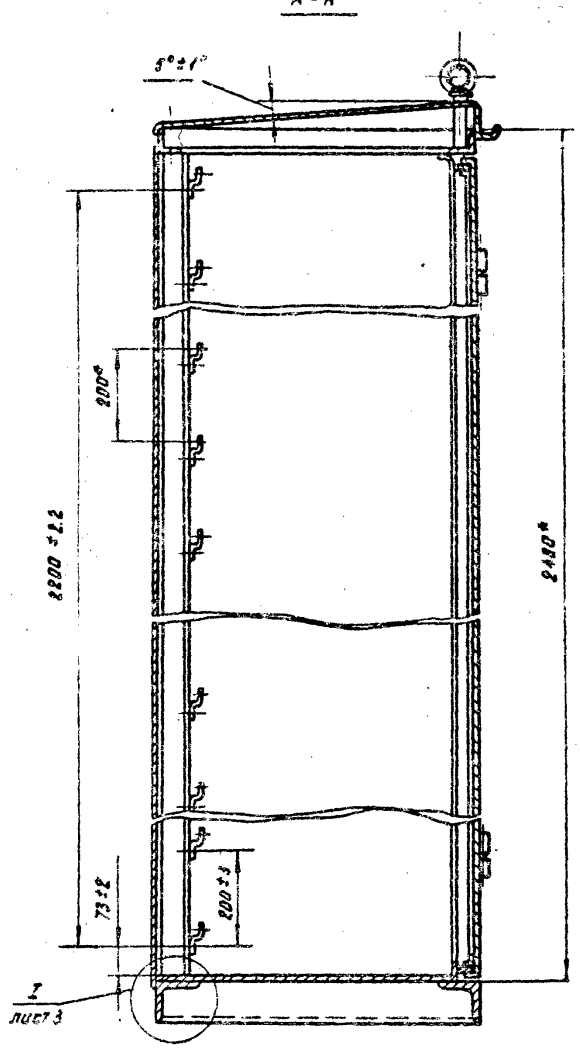

* Размеры для справок.

Изм.	Лист	N докум.	Подп.	Дата
Разраб.		Афанина		16.06.83
Пров.		Яковлев		17.06.83
Т. контр.				
Нач. сект.		Кулинин		17.06.83
Н. контр.		Плотунина		20.06.83
Утв.		Воеводский		17.06.83

Ш2. 00. 000 СБ

Шкаф наружной установки

Сборочный чертеж

Лит.	Масса	Масштаб
	177.0	1:10

Лист 1 | Листов 3

СОЮЗГУПРОВОДХОЗ им. Е.Е. Алексеевского г. Москва

Копировал: Замутарина

Формат А3 18984-02

Перв. примен.

Справ. №

Подп. и дата

Взам. инв. №

Инв. № дубл.

Подп. и дата

Инв. № подл.

Ш2.00.000 СБ

Б-Б
М 1:5 лист 1

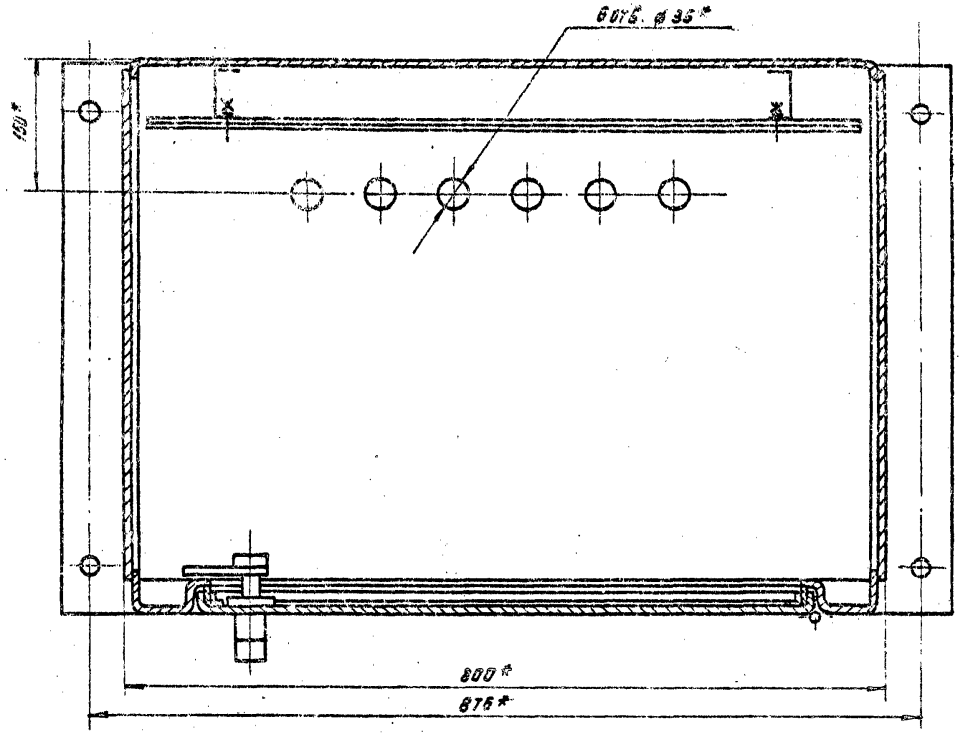

Вид * лист 1
М 1:5
Рычаги пол. 15 условно не показаны
4 отв. ⌀ 22*

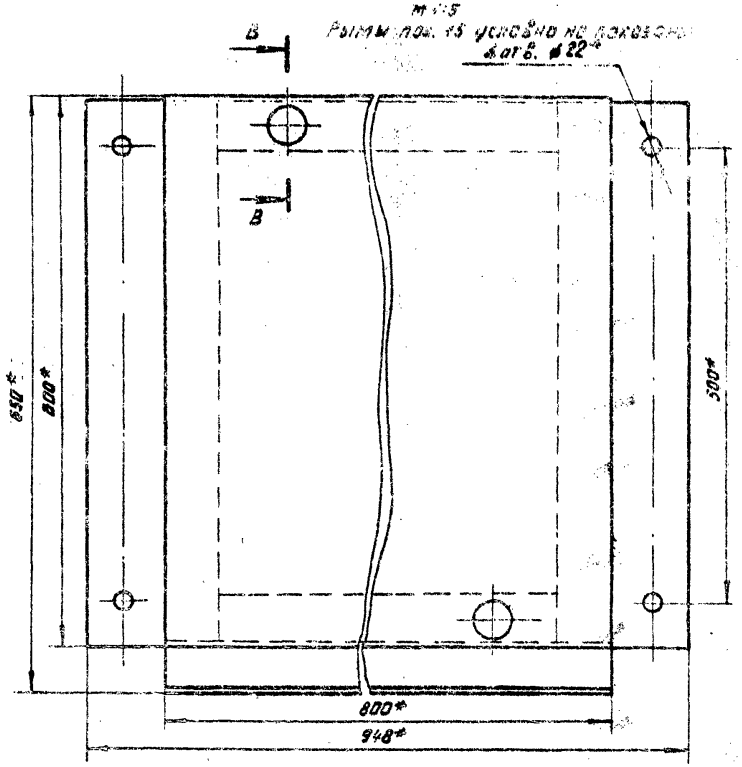

Г-Г
М 1:1 лист 1

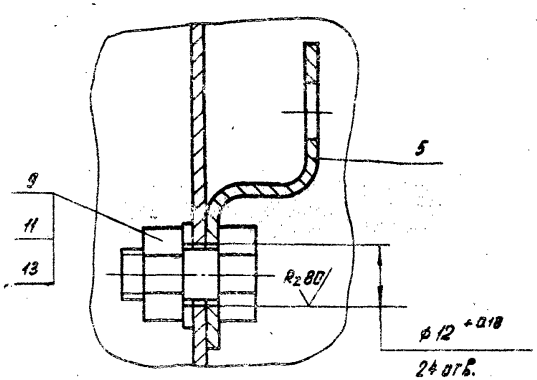

Д-Д лист 1
М 1:2

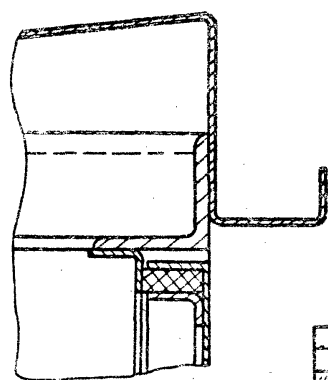

В-В
М 1:2

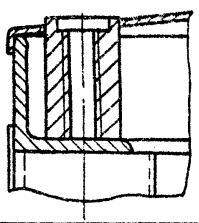

Изм.	Лист	N докум.	Подп.	Дата	Ш2. 00. 000 СБ	Лист 2

Копировал: Завьялова 18984 ОХ Формат А3.

Перв. примен. | Справ. № | Подп. и дата | Инв. № дубл. | Взам. инв. № | Подп. и дата | Инв. № подл.

ШГ. 00. 000 СБ

Е-Е / М 1:2 лист 1

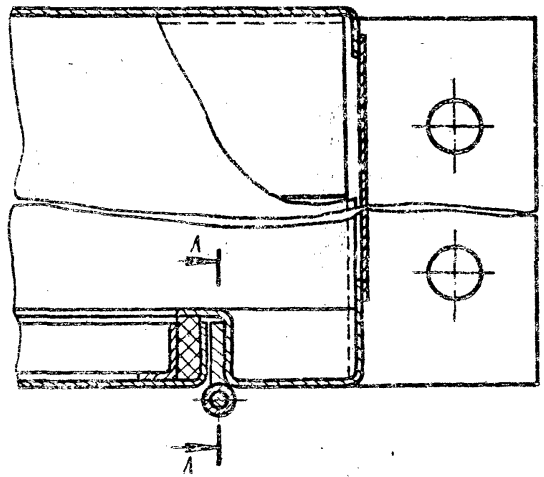

К-К повернуто / М 1:1

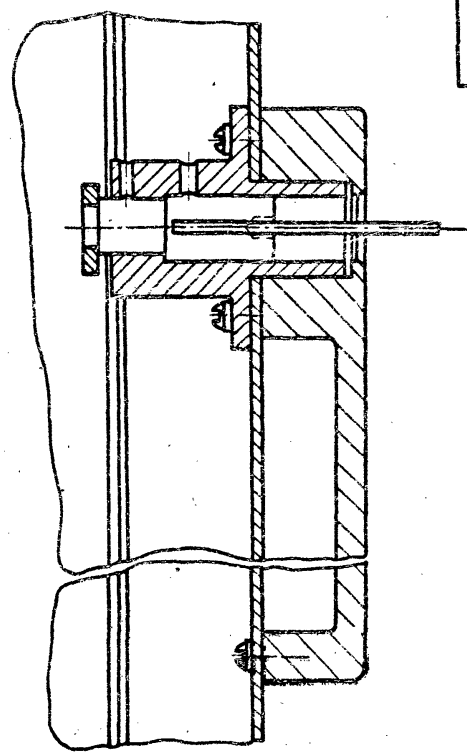

И-И / М 1:2 лист 1

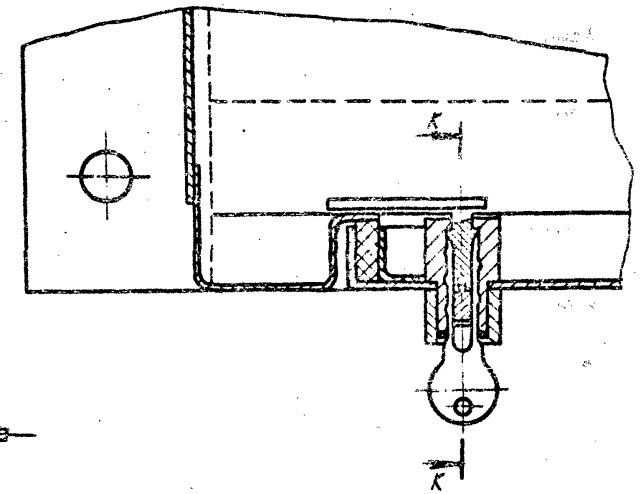

Л-Л / М 1:1

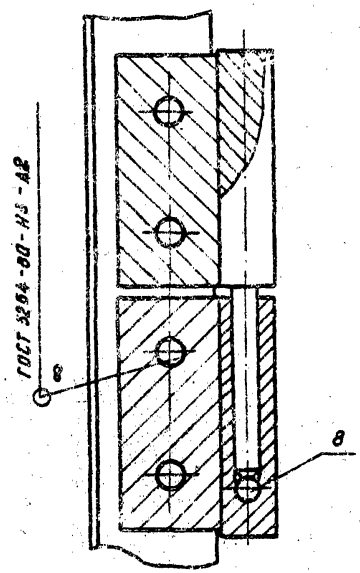

I / М 1:2 лист 1

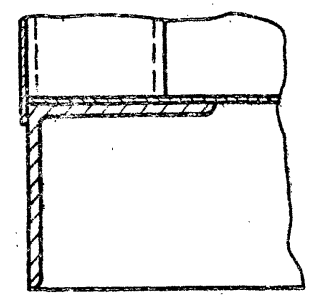

Изм.	Лист	N докум.	Подп.	Дата	ШГ. 00. 000 СБ	3

Копировал: [illegible] 18987-02 Формат А3

Перв. примеч. | Справ. № | Подп. и дата | Взам. инв. № | Инв. № дубл. | Подп. и дата | Инв. № подл.

СЕР. 3.407.2 [illegible]

Формат	Зона	Поз.	Обозначение	Наименование	Кол.	Примечание
Б4		11	Ш2. 01. 004	Стойка		Запорож-
				Профиль 60×44×32×20×2		сталь
				ТУ 14-2-341-78		
				ℓ=2346-2	2	5.4кг
Б4		12	Ш2. 01. 005	Опора		
				Уголок Б80×80×6 ГОСТ 8509-72 / ВСт3Сп-2-II ГОСТ 535-75		
				ℓ=788-2	2	6.6кг
Б4		13	Ш2. 01. 006	Профиль монтажный		Главэлек-
				К235 ТУ36-1434-82		тромонтаж
				ℓ=2346-2	2	8.8кг

Подп. и дата | Инв. № дубл. | Взам. инв. № | Подп. и дата | Инв. № подл.

Изм.	Лист	№ докум.	Подп.	Дата	Ш2. 01. 000	Лист 2

Копировал: [illegible] Формат А4

СЕР. 3.407.2-135. В.2.

Формат	Зона	Поз.	Обозначение	Наименование	Кол.	Примечание
		1		Документация		
А3			Ш2. 01. 000 СБ	Сборочный чертеж		
				Сборочные единицы		
А4		1	Ш1. 01. 100	Связь	1	
А4		2	Ш1. 01. 200	Связь	1	
				Детали		
А3		4	Ш1. 01. 001	Крышка	1	
А3		5	Ш1. 01. 002	Днище	1	
А4		6	Ш1. 01. 003	Опора	2	
А4		7	Ш1. 01. 005	Уголок	1	
А4		8	Ш2. 01. 001	Стенка	1	
Б4		9	Ш2. 01. 002	Связь	2	
				Уголок Б50×50×5 ГОСТ 8509-72 / ВСт3Сп-2-II ГОСТ 535-79		
				ℓ=598-2	2	2.3кг
Б4		10	Ш2. 01. 003	Стенка		
				Лист Б-ПН-2 ГОСТ 19903-74 / 4-IV-Ст3 ГОСТ 16523-70		
				2370±2×560±1	2	22.6кг

Подп. и дата | Инв. № дубл. | Взам. инв. № | Подп. и дата | Инв. № подл.

Изм.	Лист	№ докум.	Подп.	Дата	Ш2. 01. 000
Разраб.		Афонина	[illegible]	16.06.83	Корпус
Пров.		Яковлев	[illegible]	17.06.83	
Нач. сект.		Кулинин	[illegible]	17.06.83	
Н. контр.		Платунина	[illegible]	30.06.83	
Утв.		Воеводский	[illegible]	17.06.83	

Лит.	Лист	Листов
И	1	2

Союзгипроводхоз им. Е. Е. Алексеевского г. Москва

Копировал: [illegible] Формат А4 18984-02

Ш2.01.000 СБ

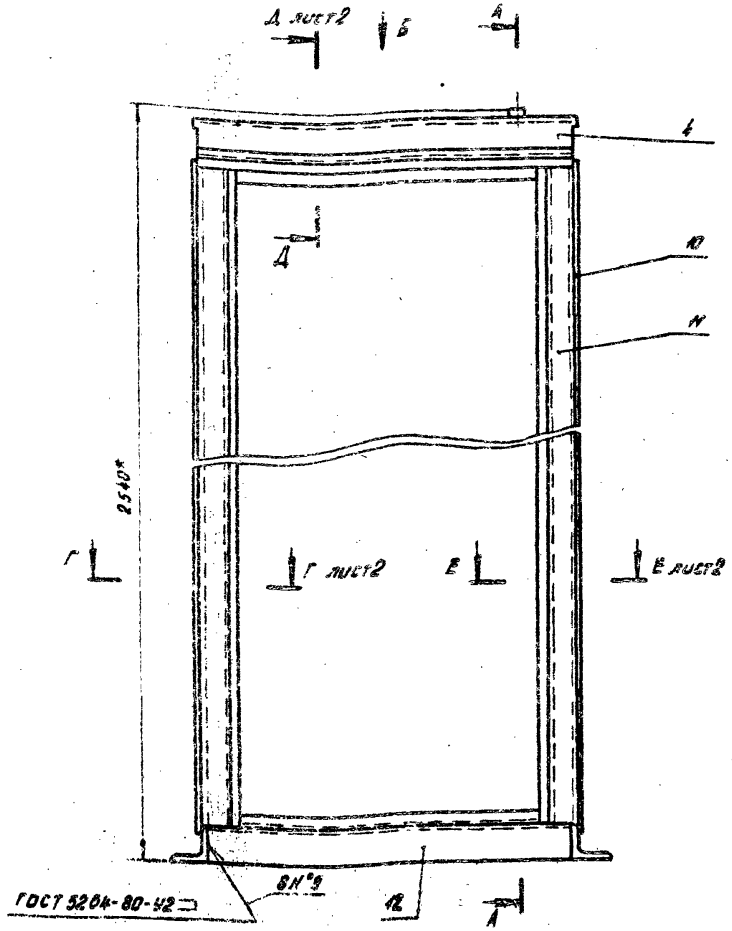

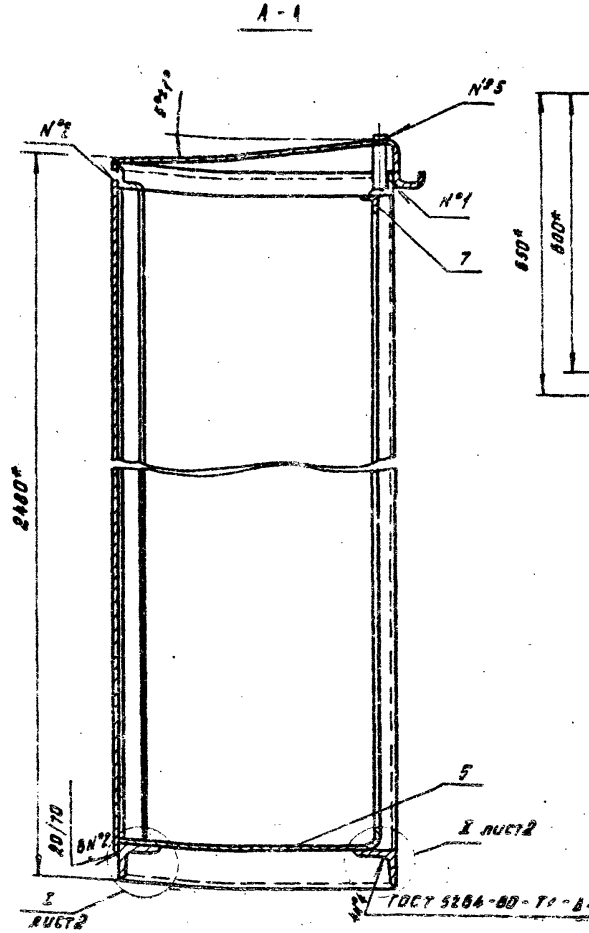

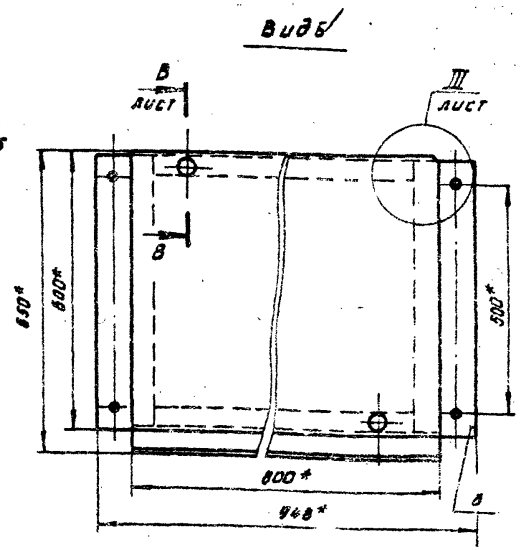

1.* Размеры для справок.

2. Обрезку проката выполнить с чистотой поверхности Rz80.
3. Сварные швы выполнить электродом Э42А ГОСТ 9467-75
4. Покрытие: грунтовка ПФ-020 ГОСТ 18186-79, два слоя, эмаль ПФ-115, серый, ГОСТ 6465-76, три слоя.

Изм.	Лист	N докум.	Подп.	Дата
Разраб.		Афонина		16.06.83
Пров.		Яковлев		17.06.83
Т. контр.				
Нач. сект.		Кулинин		17.06.83
Н. контр.		Платунина		20.06.83
Утв.		Воеводский		17.06.83

Ш2.01.000 СБ

Корпус

Сварочный чертеж

Лит.	Масса	Масштаб
	124.0	1:10

Лист 1 | Листов 2

Союзгипроводхоз им. Е.С. Алексеевского г. Москва

Копировал: [signature]

Формат А3 12984.02

СЕР. 3.401.2-135.В.1.

Перв. примеч. | Справ. № | Подп. и дата | Взам. инв. № | Инв. № дубл. | Подп. и дата | Инв. № подл.

Перв. примен. | Справ. № | Инв. № подл. | Подп. и дата | Взам. инв. № | Инв. № дубл. | Подп. и дата

В-В лист 1
М 1:2

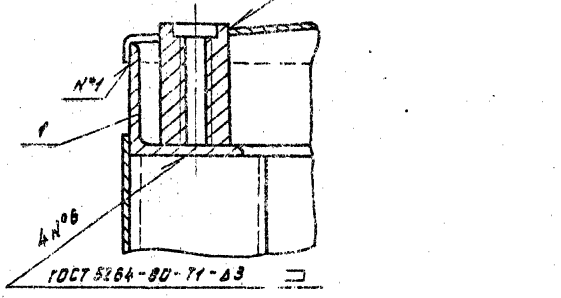

Г-Г лист 1
М 1:2

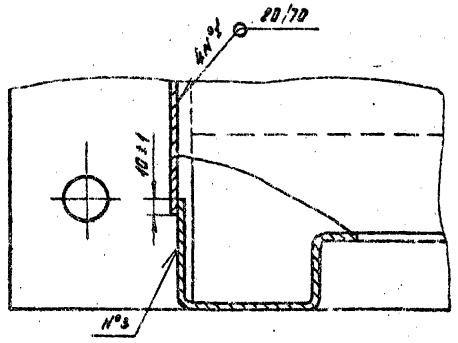

А-А повернуто, лист 1
М 1:2

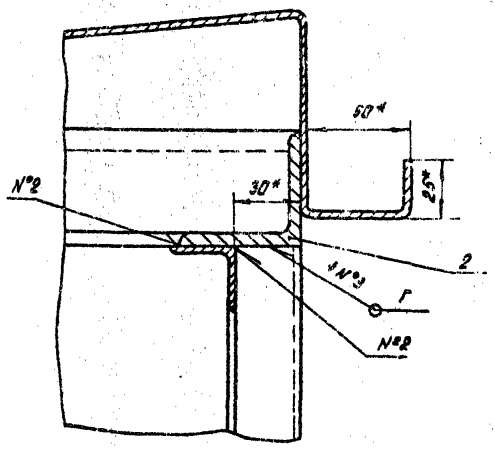

Е-Е лист 1
М 1:2

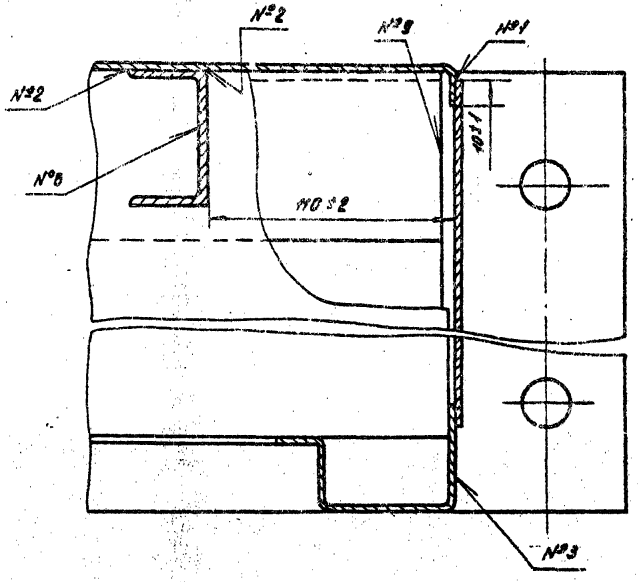

I лист 1
М 1:2

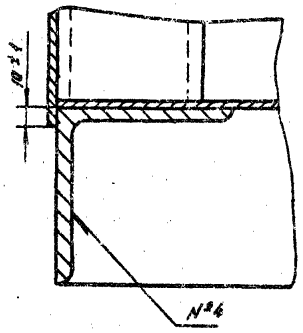

II лист 1
М 1:2

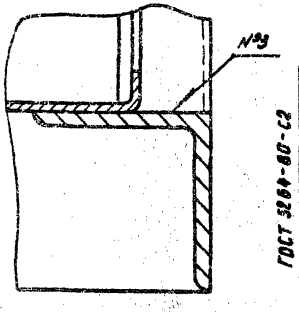

III лист 1
М 1:2

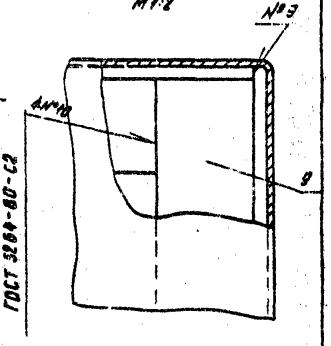

Изм.	Лист	№ докум.	Подп.	Дата	Ш2.01.000 СБ	Лист 2

СЕР. 3.407.2-135.82

Формат	Зона	Поз.	Обозначение	Наименование	Кол.	Примечание
				Документация		
А3			Ш2.02.000 СБ	Сборочный чертеж		
				Сборочные единицы		
А4		1	Ш1.02.200	Замок	1	
А4		2	Ш2.02.100	Корпус	1	
А4		3	Ш2.02.200	Рукоятка	2	
				Детали		
А4		5	Ш2.02.001	Ось	2	
А4		8	Ш2.02.002	Планка	2	
Б4		9	Ш2.02.005	Уплотнение		
				Шнур 3м 10х32		
				ГОСТ 6467-79		
				L = 5912 мм	1	2.4 кг

Подп. и дата | Инв. № дубл. | Взам. инв. № | Подп. и дата | Инв. № подл.

Ш2.02.000

Изм.	Лист	N докум.	Подп.	Дата
Разраб.		Поперина		17.06.83
Пров.		Яковлев		17.06.83
Нач. сект.		Кулинин		17.06.83
Н. контр.		Платунина		20.06.83
Утв.		Зеевадский		17.06.83

Дверь

Лит.	Лист	Листов
		1

СОЮЗГИПРОВОДХОЗ им. Е. Е. Алексеевского г. Москва

Копировал: [signature] Формат А4

СЕР. 3.407-2-135.82

Перв. примеч. | Справ. № | Подп. и дата | Инв. № дубл. | Взам. инв. № | Подп. и дата | Инв. № подл.

Ш2.01.001

Rz 80

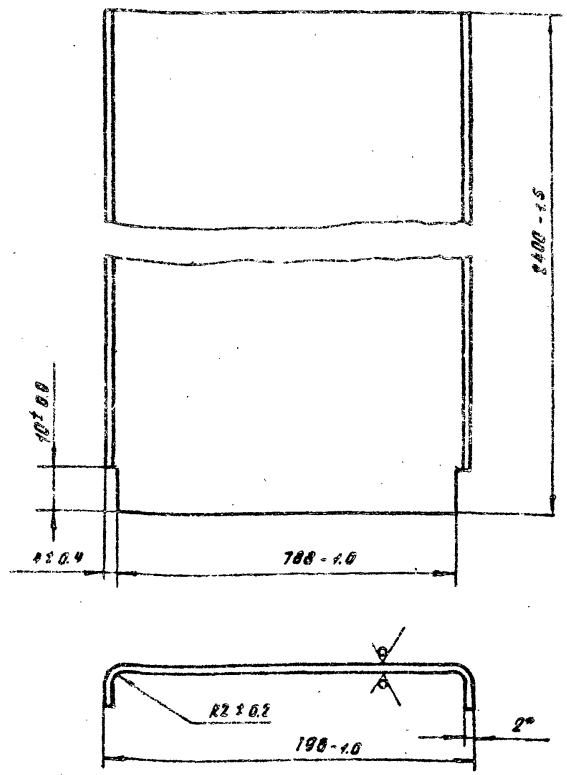

* Размер для справок

Изм.	Лист	N докум.	Подп.	Дата
Разраб.		Миронова		13.06.83
Пров.		Яковлев		14.06.83
Т. контр.				
Нач. сект.		Кулинин		17.06.83
Н. контр.		Платунина		20.06.83
Утв.		Зеевадский		17.06.83

Стенка

Лит.	Масса	Масштаб
	1.7	1:10

Лист | Листов 1

Лист 6-ПН-2 ГОСТ 19903-74
4-N-ВСТ3сп ГОСТ 16523-70

СОЮЗГИПРОВОДХОЗ им. Е. Е. Алексеевского г. Москва

Копировал: [signature] Формат А4

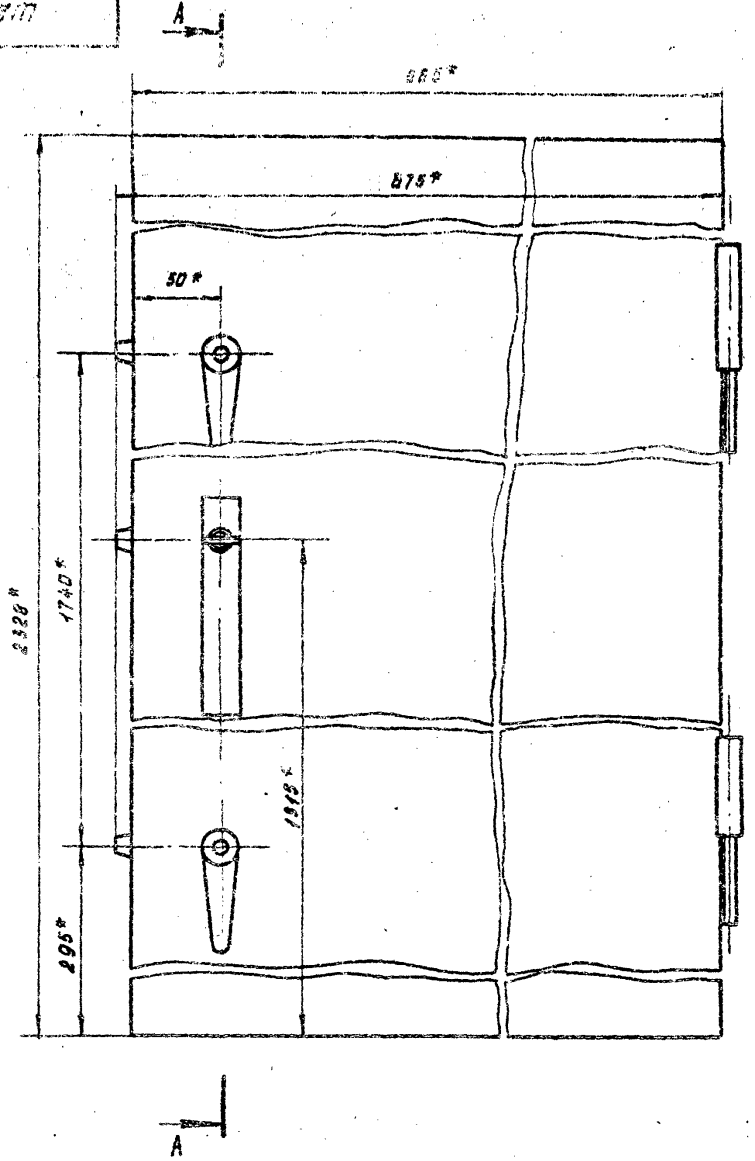

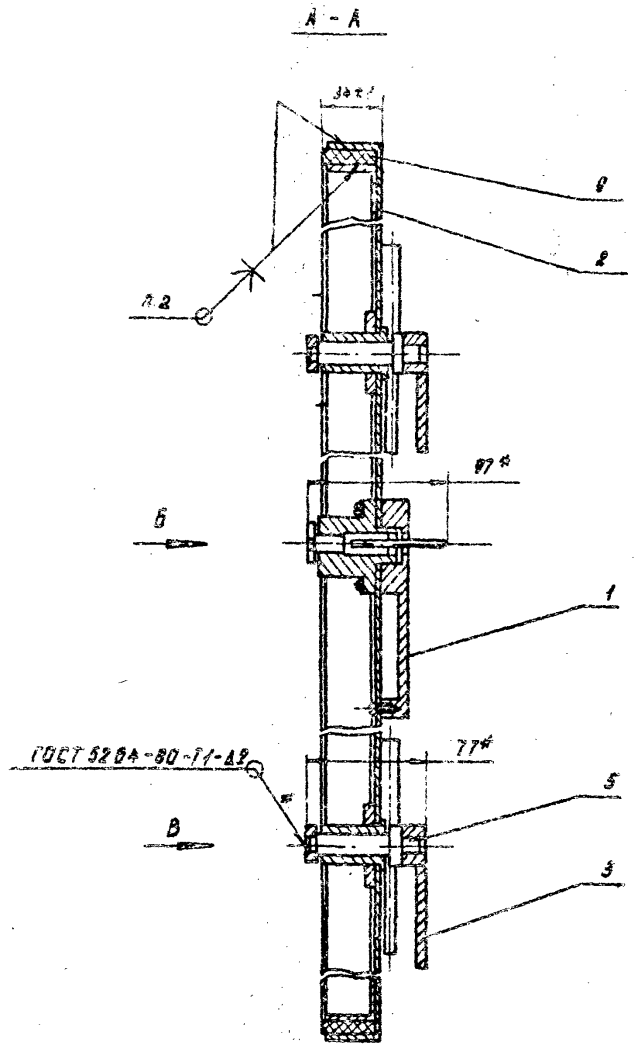

1.* Размеры для справок.

2. Деталь поз. 9 приклеить к сборке поз. 2 клеем 88-Н ТУ 38-105 067-82.
3. Электрод Э42 ГОСТ 9467-75.

Изм.	Лист	N докум.	Подп.	Дата	Ш2.02.000 СБ			
Разраб.		Поперина		16.06.86	Дверь Сборочный чертеж	Лит.	Масса	Масштаб
Пров.		Яковлев		17.06.86			36.0	1:4
Т. контр.						Лист 1	Листов 2	
Нач. сект.		Кулинин		17.06.86		СОЮЗГИПРОВОДХОЗ им. Е.Е. Алексеевского г. Москва		
К. контр.		Платунина		20.06.86				
Утв.		Воеводский		17.06.86				

Копировал: Задуткина

Формат 3 18984-02

Инв. N подл. | Подп. и дата | Взам. инв. N | Инв. N дубл.

Ш2. 02. 000 СБ

Вид Б
М 1:1

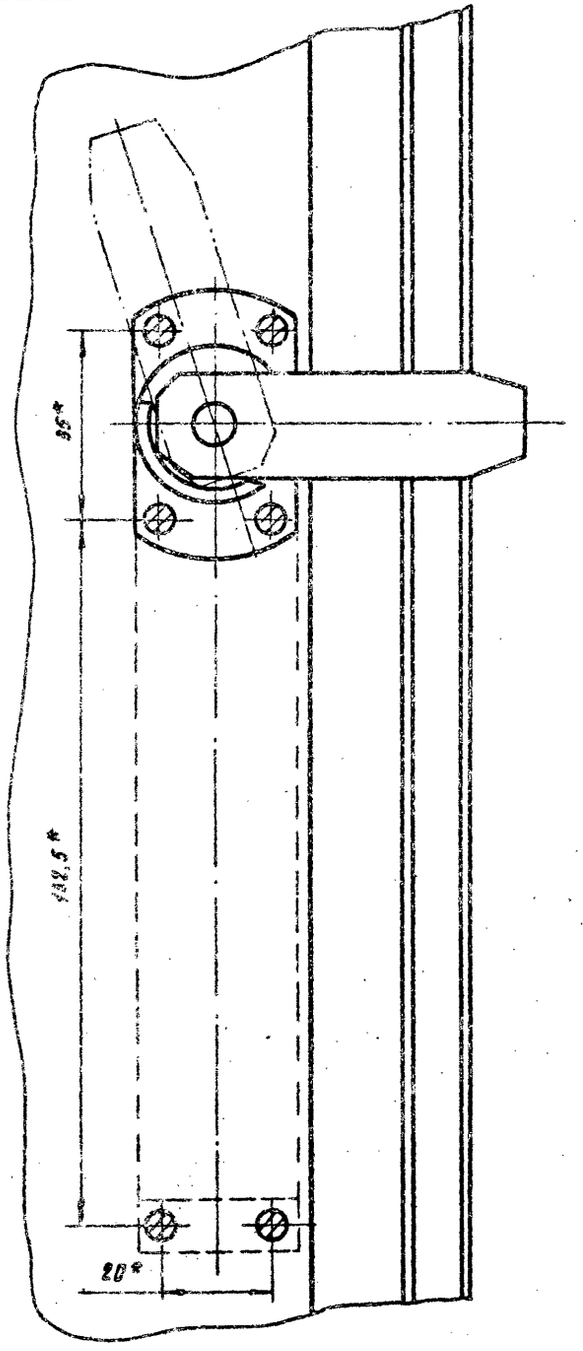

Вид В
М 1:1

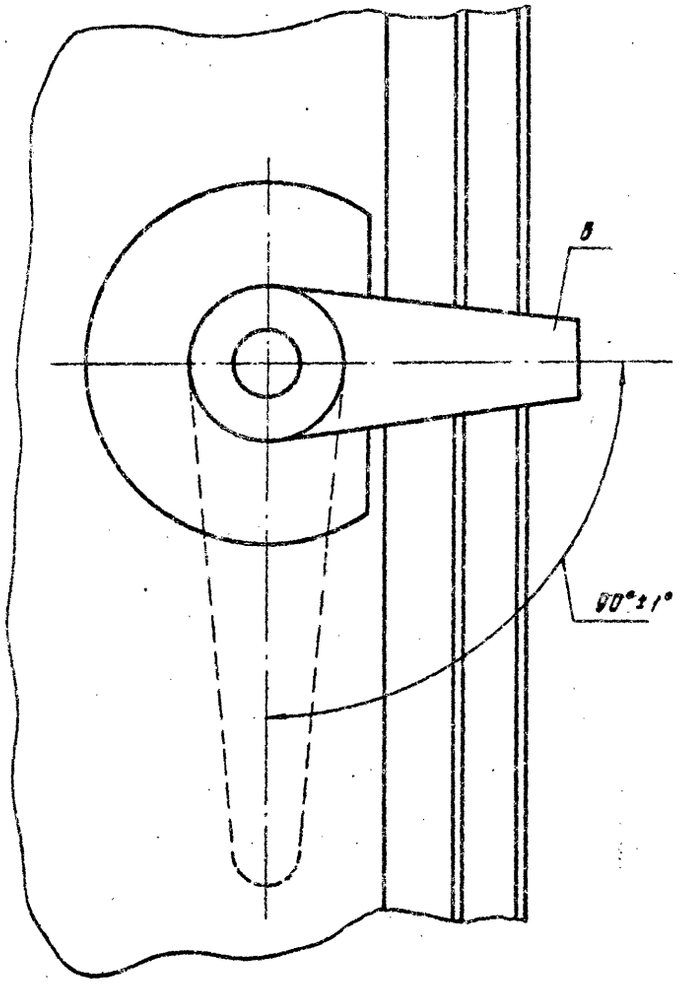

Изм.	Лист	№ докум.	Подп.	Дата	Ш2. 02. 000 СБ	Лист 2

Копировал: [illegible] 18984-02 Формат А3

Перв. примеч.

Справ. №

СЕР.3.407.2-153.82

Формат	Зона	Поз.	Обозначение	Наименование	Кол.	Примечание
				Документация		
А4			Ш2.02.110 СБ	Сборочный чертеж		
				Детали		
А4		1	Ш2.02.111	Ось	1	
А4		2	Ш2.02.112	Новеска	1	

Изм.	Лист	N докум.	Подп.	Дата
Разраб.		Поперина		14.05.85
Пров.		Яковлев		17.05.85
Нач.сект.		Кулинин		17.05.85
Н.контр.		Плотунина		20.05.85
Утв.		Заводской		17.05.85

Ш2.02.110

Полупетля

Лит.	Лист	Листов
И		1

СОЮЗГИПРОВОДХОЗ им. Е.Е. Алексеевского г. Москва

Копировал: Формат А4

СЕР.3.407.2-153.82

Формат	Зона	Поз.	Обозначение	Наименование	Кол.	Примечание
				Документация		
А3			Ш2.02.100 СБ	Сборочный чертеж		
				Сборочные единицы		
А4		1	Ш2.02.110	Полупетля	2	
				Детали		
А4		2	Ш2.02.101	Корпус	1	
А3		3	Ш2.02.102	Рамка	1	
А4		4	Ш2.02.103	Накладка	2	
А4		5	Ш2.02.104	Втулка	2	

Инв.№ подл. | Подп. и дата | Взам. инв.№ | Инв.№ дубл. | Подп. и дата

Изм.	Лист	N докум.	Подп.	Дата
Разраб.		Поперина		14.05.85
Пров.		Яковлев		17.05.85
Нач.сект.		Кулинин		17.05.85
Н.контр.		Платунин		17.05.85
Утв.		Заводской		17.05.85

Ш2.02.100

Корпус

Лит.	Лист	Листов
		1

СОЮЗГИПРОВОДХОЗ им. Е.Е. Алексеевского г. Москва

Копировал: Формат А4

ШЗ 02 100 СБ

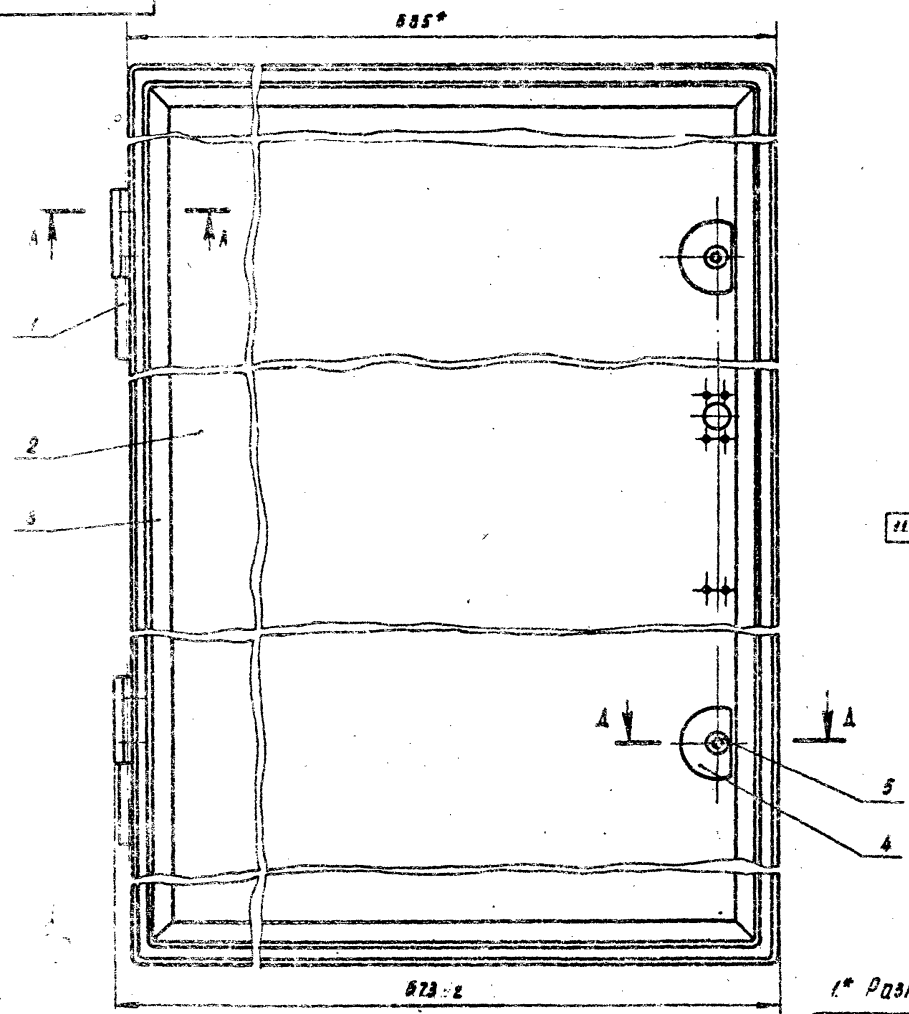

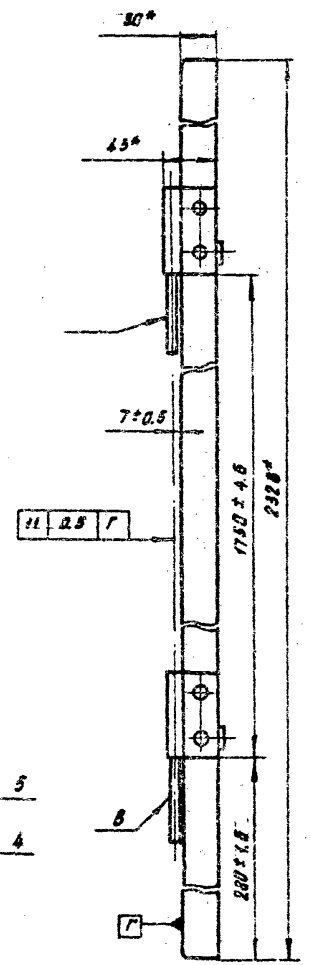

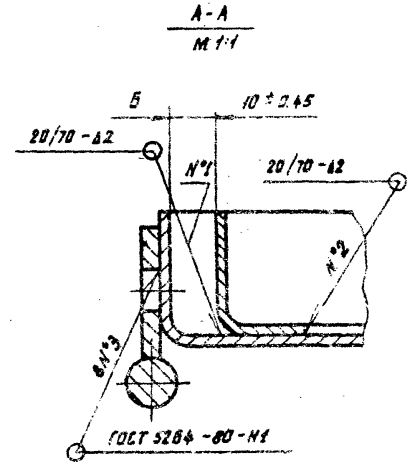

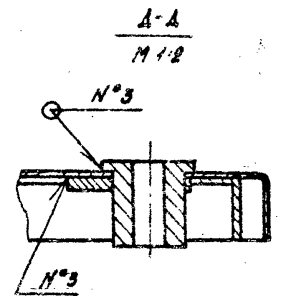

1* Размеры для справок.

2. Сварные швы выполнить электродом Э42 ГОСТ 9467-75
3. После сварки сборку отрихтовать.
4. Вмятины, выпуклости и перекосы не допускаются.
5. Покрытие поверхностей: грунтовка ПФ-020 красно-коричневая ГОСТ 18186-79, эмаль ПФ-115 серая ГОСТ 6465-76. IV. 4/1. два слоя, кроме поза Б и поверхности В.

Изм.	Лист	N докум.	Подп.	Дата
Разраб.		Поперина		16.06.83
Пров.		Яковлев		17.06.83
Т. контр.				
Нач. сект.		Кулинин		17.06.83
Н. контр.		Платунина		20.06.83
Утв.		Воеводский		17.06.83

Ш2. 02. 100 СБ

Корпус

Сборочный чертеж

Лит.	Масса	Масштаб
	32,1	1:4

Лист | Листов 1

СОЮЗГИПРОВОДХОЗ им. Е.Е. Алексеевского г. Москва

Копировал: Зайцев

Формат А3 18924-02

Инв. N подл. | Подп. и дата | Взам. инв. N | Инв. N дубл. | Подп. и дат. | Справ. N° | Перв. примен.

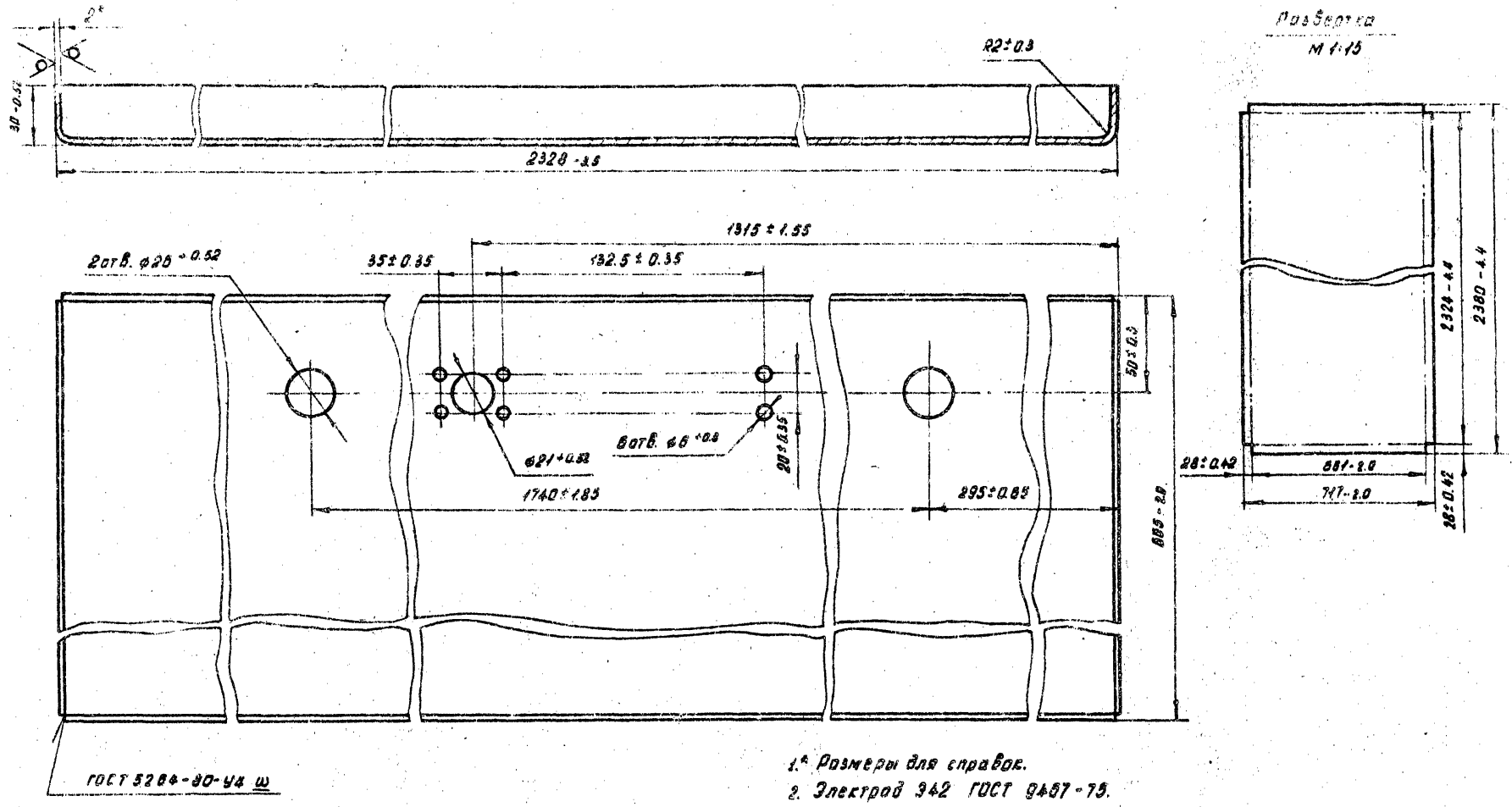

1.* Размеры для справок.
2. Электрод 342 ГОСТ 9467-75.

					Ш2.02.101			
Изм.	Лист	№ докум.	Подп.	Дата	Корпус	Лит.	Масса	Масштаб
Разраб.		Паперина					26.5	1:2
Пров.		Яковлев				Лист	Листов 1	
Т. контр.								
Нач. сект.		Кулинин			Лист Б-ПН-2 ГОСТ 19903-74 / 4-IV-Вст3сп ГОСТ 16523-70	СИЮЗГИПРОВОДХОЗ им. Е. Е. Алексеевского г. Москва		
Н. контр.		Плотунина						
Утв.		Воеводский						

Копировал: Загуторина

Формат А3 18984-02

Ш2. 02. 102

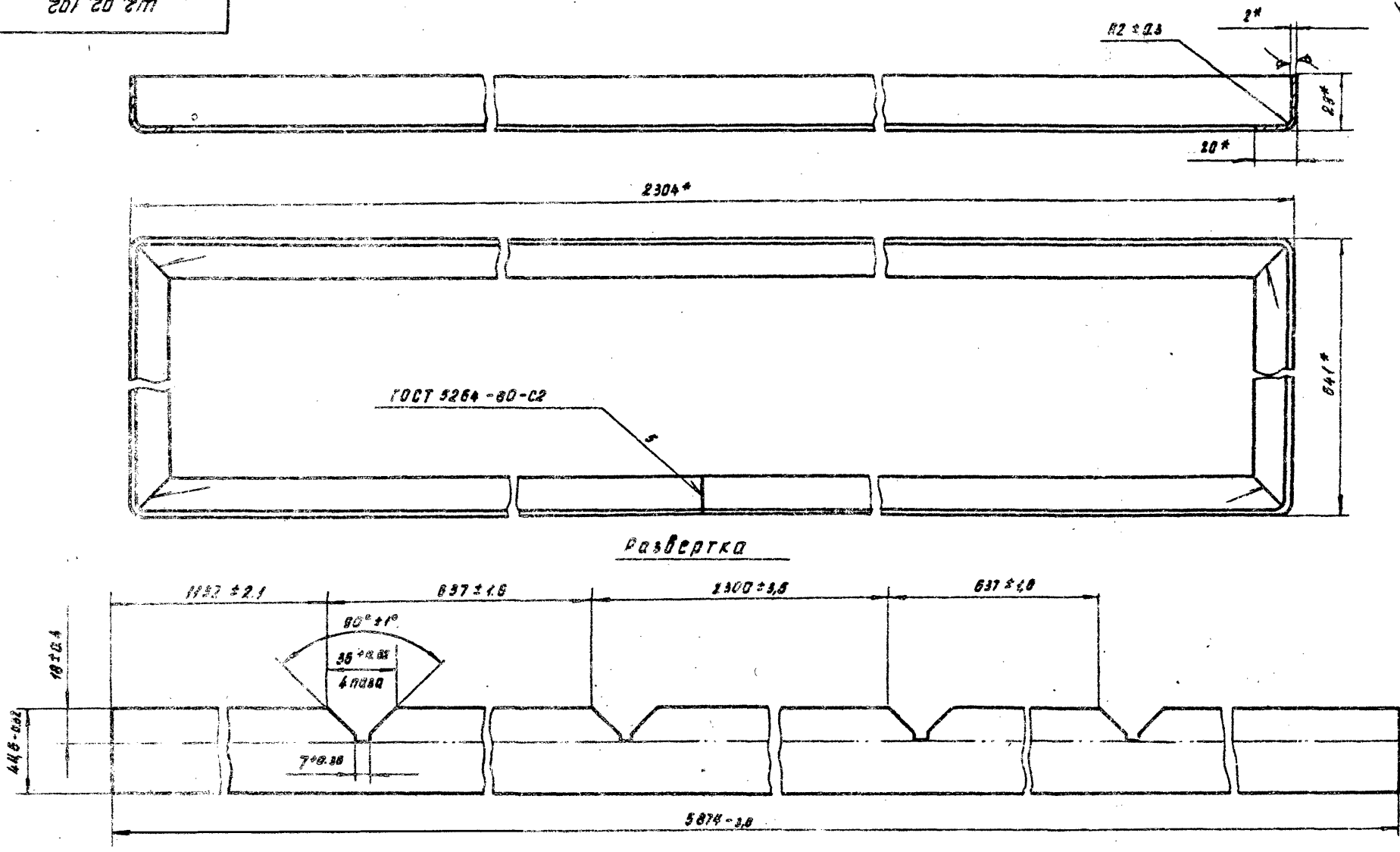

1.* Размеры для справок.

2. Электрод 342 ГОСТ 9467-75.

Изм.	Лист	N докум.	Подп.	Дата
Разраб.		Паперина		
Пров.		Яковлев		17.06.83
Т. контр.				
Нач. сект.		Кулинин		17.06.83
Н. контр.		Платунина		20.06.83
Утв.		Воеводский		17.06.83

Ш2. 02. 102.

Рамка

Лит.	Масса	Масштаб
	4,08	1:2

Лист | Листов 1

Лист 6-ПН-2 ГОСТ 19903-74 / 4-IV-8Ст3сп ГОСТ 16523-70

Союзгип. Оводхоз им. Е.Е. Алексеевского г. Москва

Копировал: Дзятлина

Формат А4 18984.82

Перв. примен. | Справ. № | Подп. и дата | Взам. инв. № | Инв. № дубл. | Подп. и дата | Инв. № подл.

Ш2.02.104

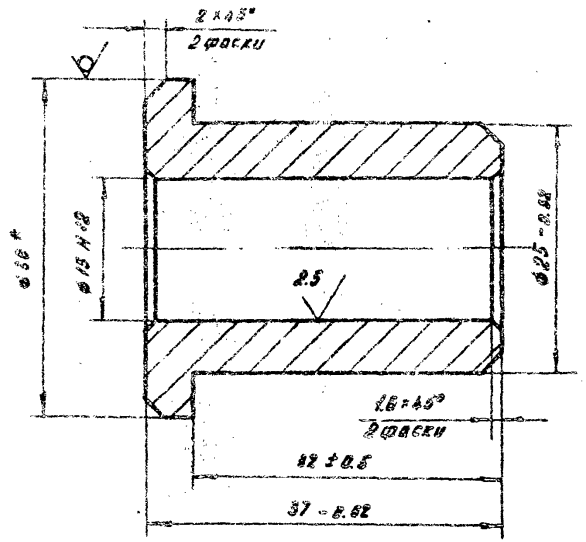

* Размер для справок.

Изм.	Лист	N докум.	Подп.	Дата	Ш2.02.104			
Разраб.		Паперина		16.06.83	Втулка	Лит.	Масса 0.11	Масштаб 2:1
Пров.		Яковлев		17.06.83		Лист	Листов 1	
Т. контр.								
Нач. сект.		Кулинин		17.06.83	Круг В36 ГОСТ 2590-71 / ВСт3сп-2-II ГОСТ 535-79	Союзгипроводхоз им. Е.Е. Алексеевского г. Москва		
Н. контр.		Платунин		20.06.83				
Утв.		Воеводский		17.06.83				

Копировал: Загутрина Формат А4

Перв. примен. | Справ. № | Подп. и дата | Инв. № дубл. | Взам. инв. № | Подпись и дата | Инв. № подл.

СЕР. 3.407.9-135.82

Ш2.02.103

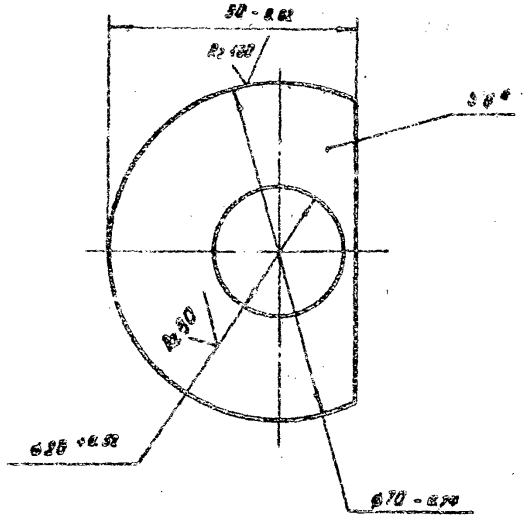

* Размер для справок.

Изм.	Лист	N докум.	Подп.	Дата	Ш2.02.103			
Разраб.		Паперина		16.06.83	Накладка	Лит.	Масса 0.13	Масштаб 1:1
Пров.		Яковлев		17.06.83		Лист	Листов 1	
Т. контр.								
Нач. сект.		Кулинин		17.06.83	Лист Б-ПН-6 ГОСТ 19903-74 / ВСт3сп-2 ГОСТ 14637-79	Союзгипроводхоз им. Е.Е. Алексеевского г. Москва		
Н. контр.		Платунин		20.06.83				
Утв.		Воеводский		17.06.83				

Копировал: Загутрина Формат А4 18989-02

Перв. примен. | Справ. № | Подп. и дата | Инв. № дубл. | Взам. инв. № | Подпись и дата | Инв. № подл.

СЕР. 3.407.2-135.8.2 Перб. примен.

Справ. №

Инв. № подл. | Подп. и дата | Взам. инв. № | Инв. № дубл. | Подп. и дата

Ш2.02.111

Rz 80

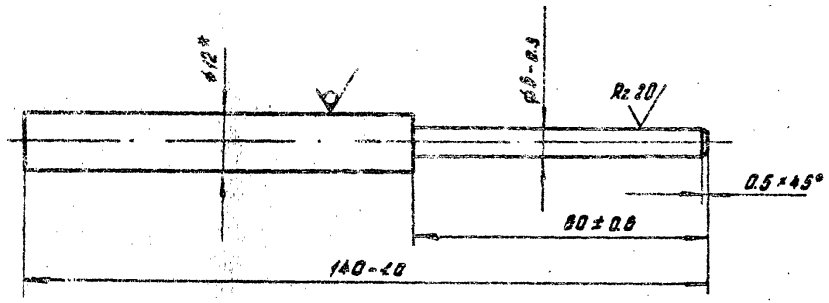

* Размер для справок.

Изм.	Лист.	N докум.	Подп.	Дата
Разраб.		Перерина		10.06.83
Пров.		Яковлев		17.06.83
Т. контр.				
Нач. сект.		Куликин		17.06.83
Н. контр.		Платунина		17.06.83
Утв.		Воеводский		17.06.83

Ш2.02.111

Ось

Лит.	Масса	Масштаб
И	0.08	1:1
Лист.	Листов 1	

Круг В12 ГОСТ 2590-71 / В Ст 3сп-2-Л ГОСТ 535-79

Союзгипроводхоз им. Е.Е. Алексеевского г. Москва

Копировал

Формат А4

СЕР. 3.407.2-135.8.2 Перб. примен.

Справ. №

Инв. № подл. | Подп. и дата | Взам. инв. № | Инв. № дубл. | Подп. и дата

Ш2.02.110 СБ

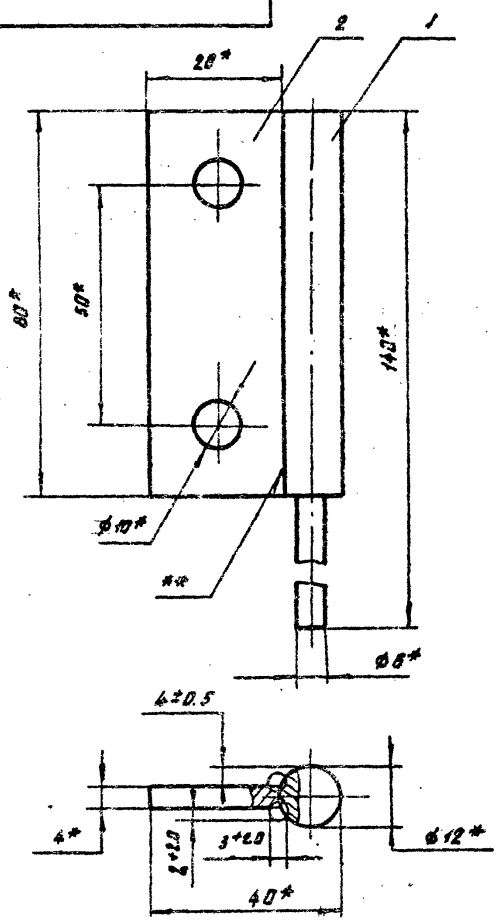

1.* Размеры для справок.
2.** Сварка ручная дуговая.
3. Электрод Э42 ГОСТ 9467-75.

Изм.	Лист	N докум.	Подп.	Дата
Разраб.		Миранова		10.06.83
Пров.		Перерина		10.06.83
Т. контр.				
Нач. сект.		Куликин		17.06.83
Н. контр.		Платунина		17.06.83
Утв.		Воеводский		17.06.83

Ш2.02.110 СБ

Полупетля

Сборочный чертеж

Лит.	Масса	Масштаб
И	0.15	1:1
Лист.	Листов 1	

Союзгипроводхоз им. Е.Е. Алексеевского г. Москва

Копировал

Формат А4 18.98У-0

Серия 3.407.2-135.82

Формат	Зона	Поз.	Обозначение	Наименование	Кол.	Примечание
				Документация		
А4			Ш2.02.200 СБ	Сборочный чертеж		
				Детали		
А4		1	Ш2.02.201	Втулка	1	
А4		2	Ш2.02.202	Пластина	1	

Инв. № подл. | Подп. и дата | Взам. инв. № | Инв. № дубл. | Подп. и дата

Изм.	Лист	N докум.	Подп.	Дата
Разраб.		Валерина		16.06.83
Пров.		Яковлев		17.06.83
Нач. сект.		Куликин		17.06.83
Н. контр.		Плотунина		17.06.83
Утв.		Воеводский		17.06.83

Ш2.02.200

Рукоятка

Лит.	Лист	Листов
		1

Союзгипроводхоз им. Е.Е. Алексеевского г. Москва

Копировал: Формат А4

Серия 3.407.2-135.82 Перв. примен.

Справ. №

Инв. № подл. | Подп. и дата | Взам. инв. № | Инв. № дубл. | Подп. и дата

2н 2а 2т

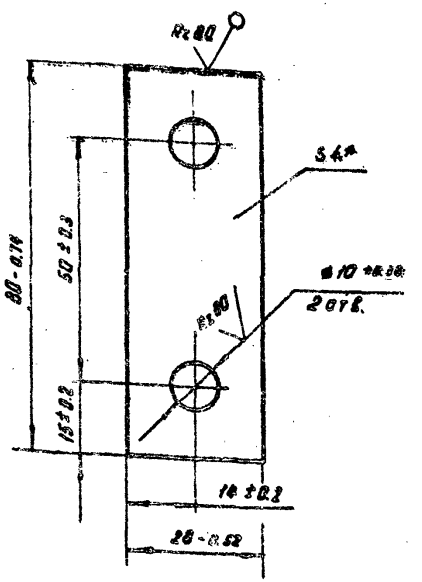

* Размер для справок

Ш2.02.112

Изм.	Лист	N докум.	Подп.	Дата
Разраб.		Валерина		16.06.83
Пров.		Яковлев		17.06.83
Т. контр.				
Нач. сект.		Куликин		17.06.83
Н. контр.		Плотунина		17.06.83
Утв.		Воеводский		17.06.83

Навеска

Лит.	Масса	Масштаб
У	0.07	1:1
Лист	Листов 1	

Лист Б-ПН-4 ГОСТ 19903-74 ВСт3сп-2 ГОСТ 14637-79

Союзгипроводхоз им. Е.Е. Алексеевского г. Москва

Копировал: Формат А4 18381-02

СЕР. 3.407-2-135 В2

Перв. примеч.

Справ. №

Подп. и дата

Инв. № дубл.

Взам. инв. №

Подпись, дата

Инв. № подл.

Ш2.02.201

Rz 80 √ (√)

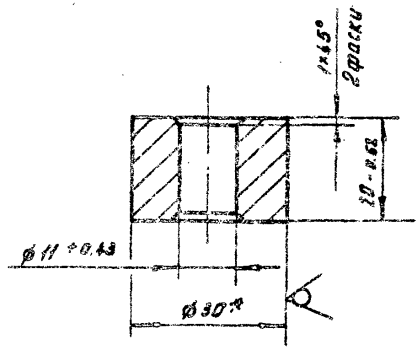

* Размер для справок.

Изм.	Лист	N докум.	Подп.	Дата	Втулка	Лит.	Масса	Масштаб
Разраб.		Паперина		16.06.83			0.1	1:1
Пров.		Яковлев		17.06.83		Лист	Листов 1	
Т. контр.								
Нач. сект.		Кулинин		17.06.83	Круг В30 ГОСТ 2590-71 / В Ст 3 сп-2-II ГОСТ 535-79	Союзгипроводхоз им. Е.Е. Алексеевского г. Москва		
Н. контр.		Платунина		20.06.83				
Утв.		Воеводский		17.06.83				

Копировал: [signature]

Формат А4

СЕР. 3.407.2-135.В2

Перв. примеч.

Справ. №

Подп. и дата

Инв. № дубл.

Взам. инв. №

Подпись, дата

Инв. № подл.

Ш2.02.200 СБ

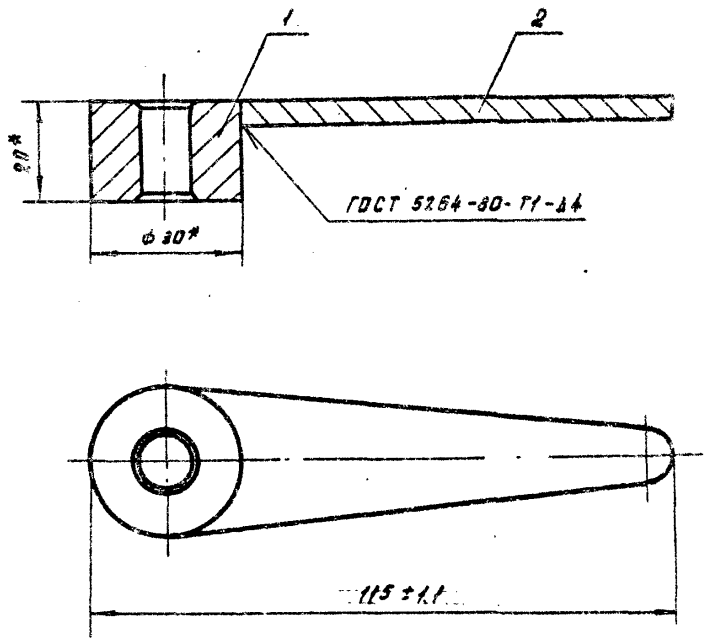

1.* Размеры для справок.
2. Электрод Э42 ГОСТ 9467-75.

Изм.	Лист	N докум.	Подп.	Дата	Рукоятка	Лит	Масса	Масштаб
Разраб.		Паперина		16.06.83	Сборочный чертеж		0.18	1:1
Пров.		Яковлев		17.06.83		Лист	Листов 1	
Т. контр.								
Нач. сект.		Кулинин		17.06.83		Союзгипроводхоз им. Е.Е. Алексеевского г. Москва		
Н. контр.		Платунина		20.06.83				
Утв.		Воеводский		17.06.83				

Копировал: [signature]

Формат А4

Ш2.02.202

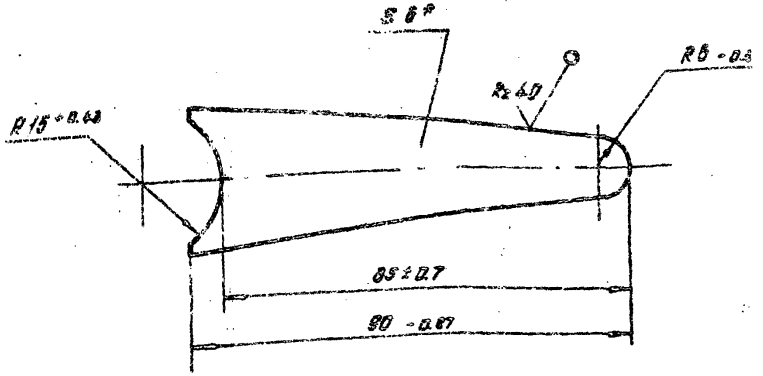

* Размер для справок.

Изм.	Лист	N докум.	Подп.	Дата
Разраб.		Паперина		16.06.83
Пров.		Яковлев		17.06.83
Т. контр.				
Нач. сект.		Кулинин		17.06.83
Н. контр.		Платунин		17.06.83
Утв.		Воеводский		17.06.83

Ш2.02.202

Пластина

Лит.	Масса	Масштаб
	0.08	1:1

Лист | Листов 1

Лист Б-ПН-6ГОСТ 19903-74 / ВСт3сп2ГОСТ 14637-79

СОЮЗГИПРОВОДХОЗ им. Е.Е. Алексеевского г. Москва

Копировал. Забуш

Формат А4

СЕР. 3-407.2-135 В 2

Ш2.02.001

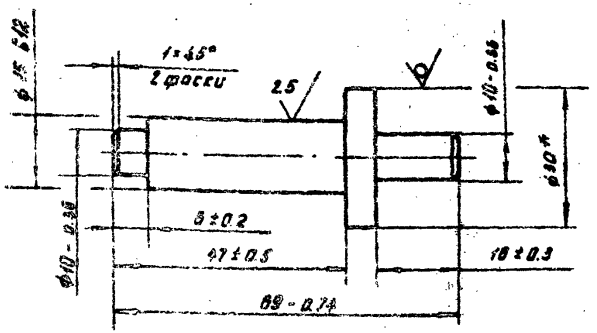

* Размер для справок.

Изм.	Лист	N докум.	Подп.	Дата
Разраб.		Паперина		16.06.83
Пров.		Яковлев		17.06.83
Т. контр.				
Нач. сект.		Кулинин		17.06.83
Н. контр.		Платунина		17.06.83
Утв.		Воеводский		17.06.83

Ш2.02.001

Ось

Лит.	Масса	Масштаб
	0.1	1:1

Лист | Листов 1

Круг В30 ГОСТ 2590-71 / ВСт3сп-2-II ГОСТ 535-79

СОЮЗГИПРОВОДХОЗ им. Е.Е. Алексеевского г. Москва

Копировал. Забуш

Формат А4 18987.02

СЕР. 3.407.2-135.82

Перв. примеч.

Справ. №

Формат	Зона	Поз.	Обозначение	Наименование	Кол.	Примечание
				Документация		
А4			Ш2. 03. 000 СБ	Сборочный чертеж		
				Детали		
А4		1	Ш2. 03. 001	Втулка	1	
А4		2	Ш2. 02. 112	Навеска	1	

Подп. и дата

Инв. № дубл.

Взам. инв. №

Подп. и дата

Инв. № подл.

Изм.	Лист	№ докум.	Подп.	Дата
Разраб.		Поперина	[signature]	16.06.83
Пров.		Яковлев	[signature]	17.06.83
Нач. сект.		Кулинин	[signature]	17.06.83
Н. контр.		Платунин	[signature]	17.06.83
Утв.		Воеводский	[signature]	17.06.83

Ш2. 03. 000

Полупетля

Лит.	Лист	Листов
4		1

СОЮЗГИПРОВОДХОЗ им. Е.Е. Алексеевского г. Москва

Копировал [signature]

Формат А4

СЕР. 3.407.2-135.82

Перв. примеч.

Справ. №

Ш2. 02. 002

R_{2} 80 √ (√)

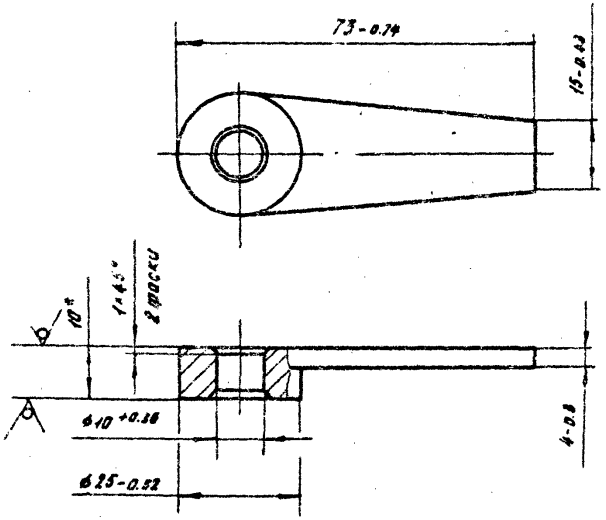

* Размер для справок

Подп. и дата

Инв. № дубл.

Взам. инв. №

Подпись и дата

Инв. № подл.

Изм.	Лист	№ докум.	Подп.	Дата
Разраб.		Поперина	[signature]	16.06.83
Пров.		Яковлев	[signature]	17.06.83
Т. контр.				
Нач. сект.		Кулинин	[signature]	17.06.83
Н. контр.		Платунина	[signature]	20.06.83
Утв.		Воеводский	[signature]	17.06.83

Ш2. 02. 002.

Планка

Лит.	Масса	Масштаб
	0.07	1:1

Лист | Листов 1

ЛИСТ 6-ПН-10 ГОСТ 19903-74 / ВСт3сп-2 ГОСТ 14637-79

СОЮЗГИПРОВОДХОЗ им. Е.Е. Алексеевского г. Москва

Копировал: [signature]

Формат А4 18984-02

Ш2. 03. 001

Rz 80

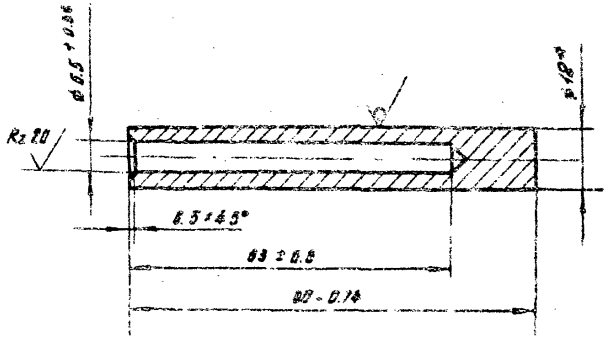

* Размер для справок.

Изм.	Лист.	N докум.	Подп.	Дата
Разраб.		Паперина		16.06.83
Пров.		Яковлев		17.06.83
Т. контр.				
Нач. сект.		Кулинин		12.06.83
Н. контр.		Платунина		
Утв.		Воеводский		17.06.83

Втулка

Лит.	Масса	Масштаб
4	0.05	1:1

Лист. | Листов 1

Круг В 12 ГОСТ 2590-71 / В Ст 3сп 2-II ГОСТ 535-79

СОЮЗГИПРОВОДХОЗ им. Е.Е. Алексеевского г. Москва

Копировал: Забутрина Формат А4

Ш2. 03. 000 СБ

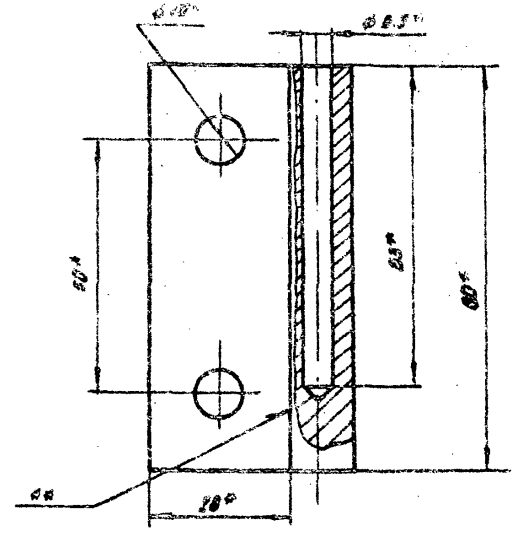

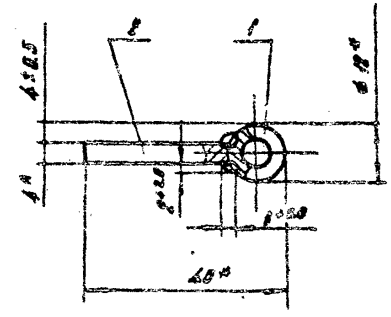

1* Размеры для справок
2** Сварка ручная дуговая.
г. Электрод Э42 ГОСТ 9467-75

Изм.	Лист	N докум.	Подп.	Дата
Разраб.		Долгополова		
Пров.		Яковлев		17.06.83
Т. контр.				
Нач. сект.		Кулинин		17.06.83
Н. контр.		Платунина		
Утв.		Воеводский		

Полупетля
Сборочный чертеж

Лит.	Масса	Масштаб
4	0.12	1:1

Лист | Листов 1

СОЮЗГИПРОВОДХОЗ им. Е.Е. Алексеевского г. Москва

Копировал: Забутрина Формат А4 18984-02

СЕР. 3.407.2-135 В 2

Перв. примеч.

Справ. №

Подп. и дата

Инв. № дубл.

Взам. инв. №

Подп. и дата

Инв. № подл.

Изм.	Лист.	№ докум.	Подп.	Дата
Разраб.				
Пров.				
Т. контр.				
Н. контр.				
Утв.				

Лит.	Масса	Масштаб

Лист | Листов

СОЮЗГИПРОВОДХОЗ им. Е.Е. Алексеевского г. Москва

Копировал | Формат

СЕР. 3.407.2-135 В 2

Перв. примеч.

Справ. №

Подп. и дата

Инв. № дубл.

Взам. инв. №

Подп. и дата

Инв. № подл.

Ш2. 00. 001

Rz 80 (√)

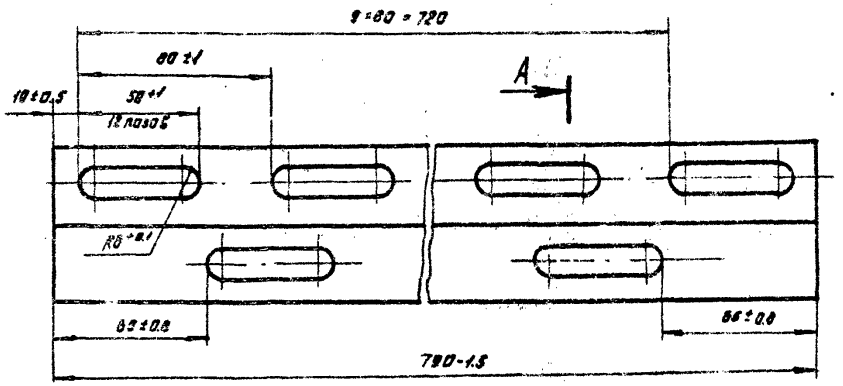

А - А
М 1:1

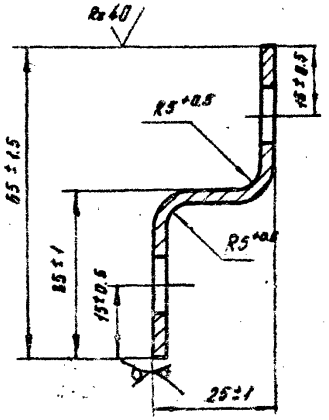

Допускаемое отклонение на суммарный шаг между двумя любыми пазами расположенными на одной оси ± 1,5

Изм.	Лист.	№ докум.	Подп.	Дата
Разраб.		Куликов		
Пров.		Яковлев		17.06.83
Т. контр.				
Нач. сект.		Кулинин		17.06.83
Н. контр.		Плотунина		20.06.83
Утв.		Воеводский		17.06.83

Ш2. 00. 001

Поперечина

Лит.	Масса	Масштаб
	1.25	1:2

Лист | Листов 1

Лист 6-ПН-3 ГОСТ 19903-74
4-IV-6 Ст3сп ГОСТ 16523-70

СОЮЗГИПРОВОДХОЗ им. Е.Е. Алексеевского г. Москва

Копировал: | Формат

Госстрой СССР
ЦЕНТРАЛЬНЫЙ ИНСТИТУТ ТИПОВОГО ПРОЕКТИРОВАНИЯ
Свердловский филиал
620062, г.Свердловск-62, ул.Чебышева,4
Заказ № 1674 Инв.№ 18984-02 тираж 200
Сдано в печать 25.05 1984г цена 1-03

gost.e-ecolog.ru