ТИПОВАЯ ДОКУМЕНТАЦИЯ
НА КОНСТРУКЦИИ, ИЗДЕЛИЯ И УЗЛЫ ЗДАНИЙ И СООРУЖЕНИЙ

СЕРИЯ 3.407.2-135

ШКАФЫ НАРУЖНОЙ УСТАНОВКИ ДЛЯ РАЗМЕЩЕНИЯ ЭЛЕКТРОАППАРАТУРЫ УПРАВЛЕНИЯ

ШКАФ С ГАБАРИТАМИ 1400 × 800 × 600

ВЫПУСК 1

МОСКВА 1982 г.

gost.e-ecolog.ru

ТИПОВАЯ ДОКУМЕНТАЦИЯ
НА КОНСТРУКЦИИ, ИЗДЕЛИЯ И УЗЛЫ ЗДАНИЙ И СООРУЖЕНИЙ

СЕРИЯ 3.407.2-135

ШКАФЫ НАРУЖНОЙ УСТАНОВКИ ДЛЯ РАЗМЕЩЕНИЯ ЭЛЕКТРОАППАРАТУРЫ УПРАВЛЕНИЯ

СОСТАВ ДОКУМЕНТАЦИИ

ВЫПУСК 1. ШКАФ С ГАБАРИТАМИ 1400×800×600
ВЫПУСК 2. ШКАФ С ГАБАРИТАМИ 2400×800×600
ВЫПУСК 3 ШКАФ С ГАБАРИТАМИ 1900×1400×600

ВЫПУСК 1

Разработан
Проектным институтом
„Союзгипроводхоз"
им. Е.Е.Алексеевского.
Главный инженер института А.Ф. Кондратьев.
Главный инженер проекта Ю.Г. Багрянцев.

Рабочая документация
Утвержденная Минводхозом СССР
протокол № 467 от 18.06.82г.
Введен в действие Союзгипроводхозом
Приказ № 206 от 10.08.83 г.

Содержание

Обозначение	Наименование	Стр.
Ш1.00.000	Шкаф наружной установки	4
Ш1.00.000 СБ	Шкаф наружной установки Сборочный чертеж	5
Ш1.01.000	Корпус	8
Ш1.01.000 СБ	Корпус Сборочный чертеж	9
Ш1.01.100	Связь	12
Ш1.01.101	Бобышка	12
Ш1.01.100 СБ	Связь Сборочный чертеж	13
Ш1.01.102	Уголок	14
Ш1.01.200	Связь	14
Ш1.01.200 СБ	Связь Сборочный чертеж	15
Ш1.01.001	Крышка	16
Ш1.01.002	Днище	17
Ш1.01.003	Опора	18
Ш1.01.004	Стенка	18
Ш1.01.005	Уголок	19
Ш1.01.201	Бобышка	19
Ш1.02.000	Дверь	20
Ш1.02.100	Корпус	20
Ш1.02.000 СБ	Дверь Сборочный чертеж	21
Ш1.02.110	Полупетля	22
Ш1.02.110 СБ	Полупетля Сборочный чертеж	22
Ш1.02.100 СБ	Корпус Сборочный чертеж	23
Ш1.02.111	Ось	24
Ш1.03.001	Навеска	24
Ш1.02.101	Корпус	25
Ш1.02.102	Рамка	26
Ш1.02.200	Замок	27
Ш1.02.201	Планка	27

Обозначение	Наименование	Стр.
Ш1.02.200 СБ	Замок Сборочный чертеж	28
Ш1.02.202	Ключевина	29
Ш1.02.204	Ключ	29
Ш1.02.203	Втулка	30
Ш1.02.205	Ключевина	31
Ш1.02.206	Ручка	32
Ш1.03.000	Полупетля	33
Ш1.03.000 СБ	Полупетля Сборочный чертеж	33
Ш1.03.002	Втулка	34
Ш1.00.001	Поперечина	34

СЕР. 3.407.2-135. В.1

Шкаф наружной установки для размещения аппаратуры управления насосным оборудованием разработан согласно плану типового проектирования на 1981г. (раздел VI, п. 143), утвержденному постановлением Госстроя СССР № 205 от 19.12.80г.

Шкаф разработан применительно к типовым проектам насосных станций на трубчатых колодцах с погружными и горизонтальными насосами, в составе которых предусмотрены шкафы индивидуального изготовления.

Ниже приводится таблица для выбора типа шкафа.

Наименование типового проекта	Тип шкафа
1. Насосные станции на трубчатых колодцах с насосами ЭЦВ. Подземные	Ш1
2. Насосные станции на трубчатых колодцах с горизонтальными насосами производительностью до 50 м³/ч.	
а) При мощности электродвигателей	до 1,5 кВт. Ш2
б) — " — — " — — " —	до 17,0 кВт. Ш3
3. Насосные станции на трубчатых колодцах с горизонтальными насосами производительностью от 50 до 100 м³/ч.	Ш4

Изм.	Лист	№ докум.	Подп.	Дата
Разраб.		Куликин		15.06.82
Пров.				
Н. контр.		Платунина		15.06.82
Утв.		Заведский		20.06.82

ШО.00.000Д

Шкафы наружной установки
Справочный материал

Лит.	Лист	Листов
	1	3

Союзгипроводхоз имени Е.Е. Алексеевского г. Москва

Копировал: Марулина

СЕР. 3.407-2-135. В.1

Для применения шкафов в районах с повышенной солнечной радиацией следует поставить лист над крышей на расстоянии 75мм с помощью шпилек в места крепления рым-болтов с напуском в 200 мм. на каждую сторону (см. рис. 1)
Рым-болты сохранить для демонтажа.

При установке шкафа в районах с песчаными бурями следует дополнительно предусмотреть сальниковые уплотнения вводов электрокабелей в шкаф (см. рис. 2)

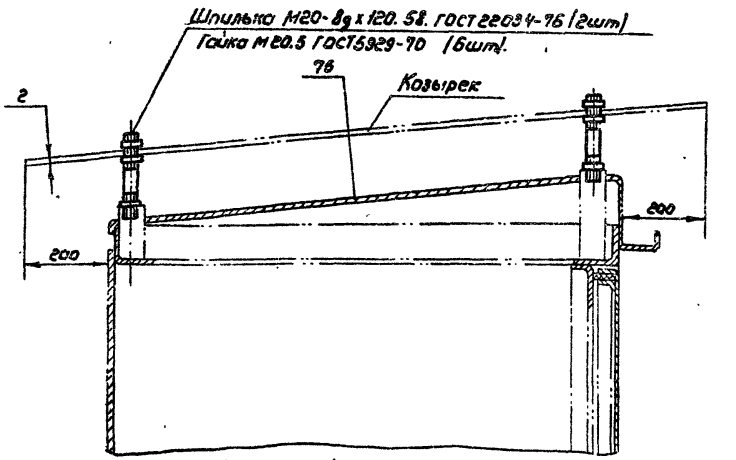

рис. 1

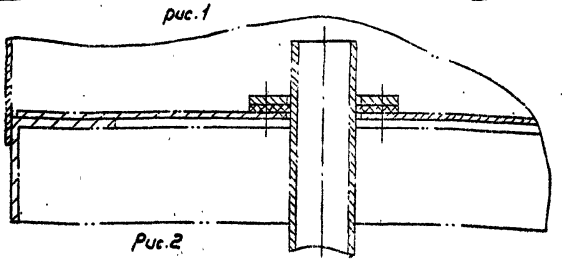

Рис. 2

Изм.	Лист	№ докум.	Подп.	Дата

ШО.00.000Д

Лист 2

Копировал: Марулина

18934-01 Формат А4

СЕР. 3.407-2-135 В.1

М1:5

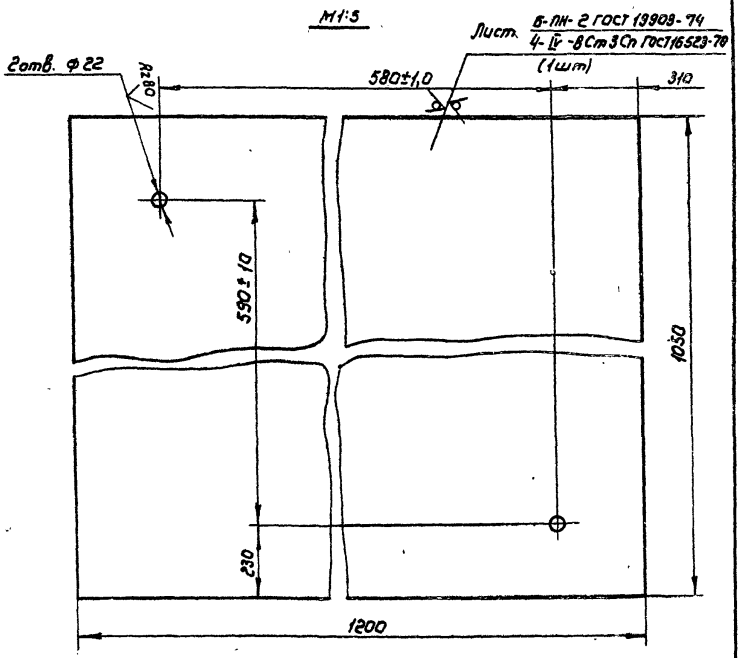

Козырек

Изм.	Лист	№ докум.	Подп.	Дата	Ш0.00.000Д	Лист 3

Копировал: Марулина Формат А4

СЕР. 3.407.2-135 В1.

Формат	Зона	Поз.	Обозначение	Наименование		Примечание
				Документация		
А3			Ш1.00.000 СБ	Сборочный чертеж		
				Сборочные единицы		
А4		1	Ш1.01.000	Корпус	1	
А4		2	Ш1.02.000	Дверь	1	
А4		3	Ш1.03.000	Полупетля	2	
				Детали		
А4		5	Ш1.00.001	Поперечина	7	
				Стандартные изделия		
		7		Болт М10х20.58.0119		
				ГОСТ 7798-70	14	
		9		Гайка М10.5.0119		
				ГОСТ 5915-70		
		11		Шайба 10.36.0119		
				ГОСТ 11371-78	14	
		13		Шарик 5,5		
				ГОСТ 3722-	2	

Ш1.00.000

Изм.	Лист	№ докум.	Подп.	Дата
Разраб.		Яковлева		16.06.83
Пров.		Яковлев		16.06.83
Нач.сект.		Кулинин		15.06.83
Н.контр.		Платунина		20.06.83
Утв.		Воеводский		20.06.83

Шкаф наружной установки

Лит	Лист	Листов
	1	6

Союзгипроводхоз имени Е.Е.Алексеевского г.Москва

Копировал: Марулина

Ш1.00.000 СБ

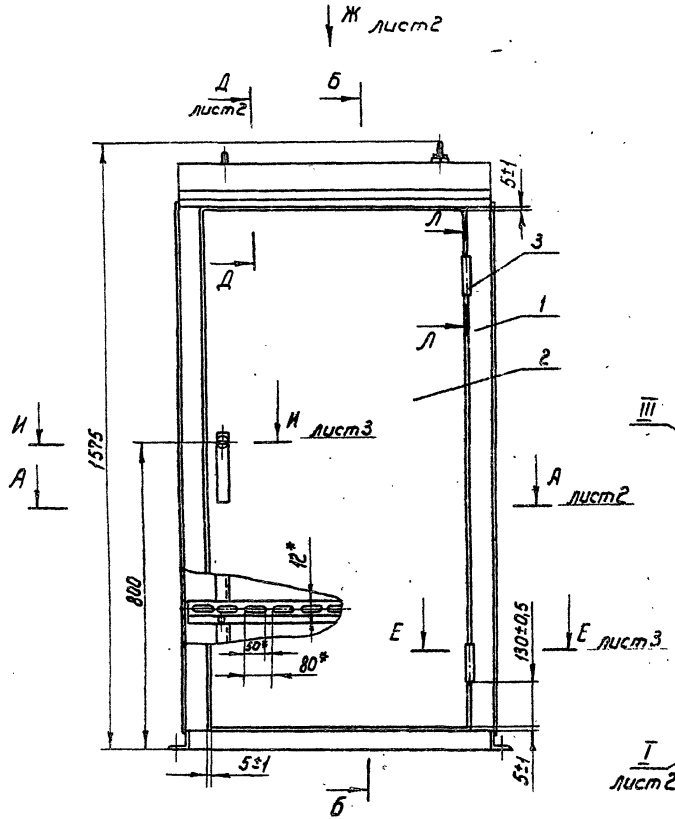

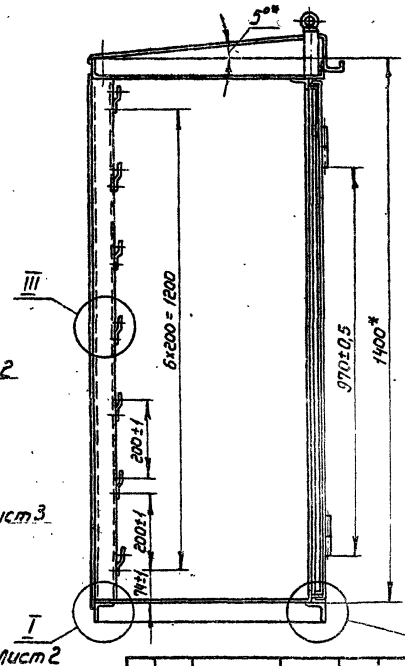

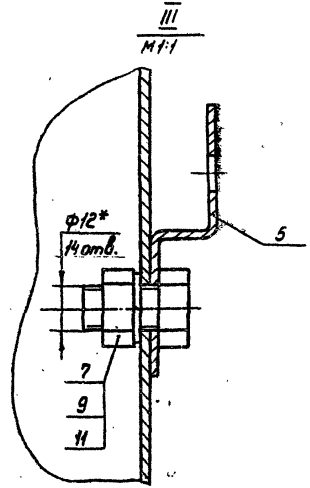

* Размеры для справок

Изм.	Лист	№ докум.	Подп.	Дата	Ш1.00.000 СБ
Разраб.		Афонина		15.06.83	Шкаф наружной установки. Сборочный чертеж
Пров.		Яковлев		15.06.83	
Т.контр.					
Нач.сект.		Кулинин		15.06.83	
Н.контр.		Матунина		15.06.83	
Утв.		Воеводский		15.06.83	

Лит.	Масса	Масштаб
	130	1:10
Лист 1	Листов 4	

Союзгипроводхоз имени Е.Е. Алексеевского г. Москва

Копировал: Марунина

18984-01 Формат А3

Перв. примен.

Справ. №

Подп. и дата

Инв. № подл. | Подп. и дата | Взам. инв. № | Инв. № дубл. | Подп. и дата

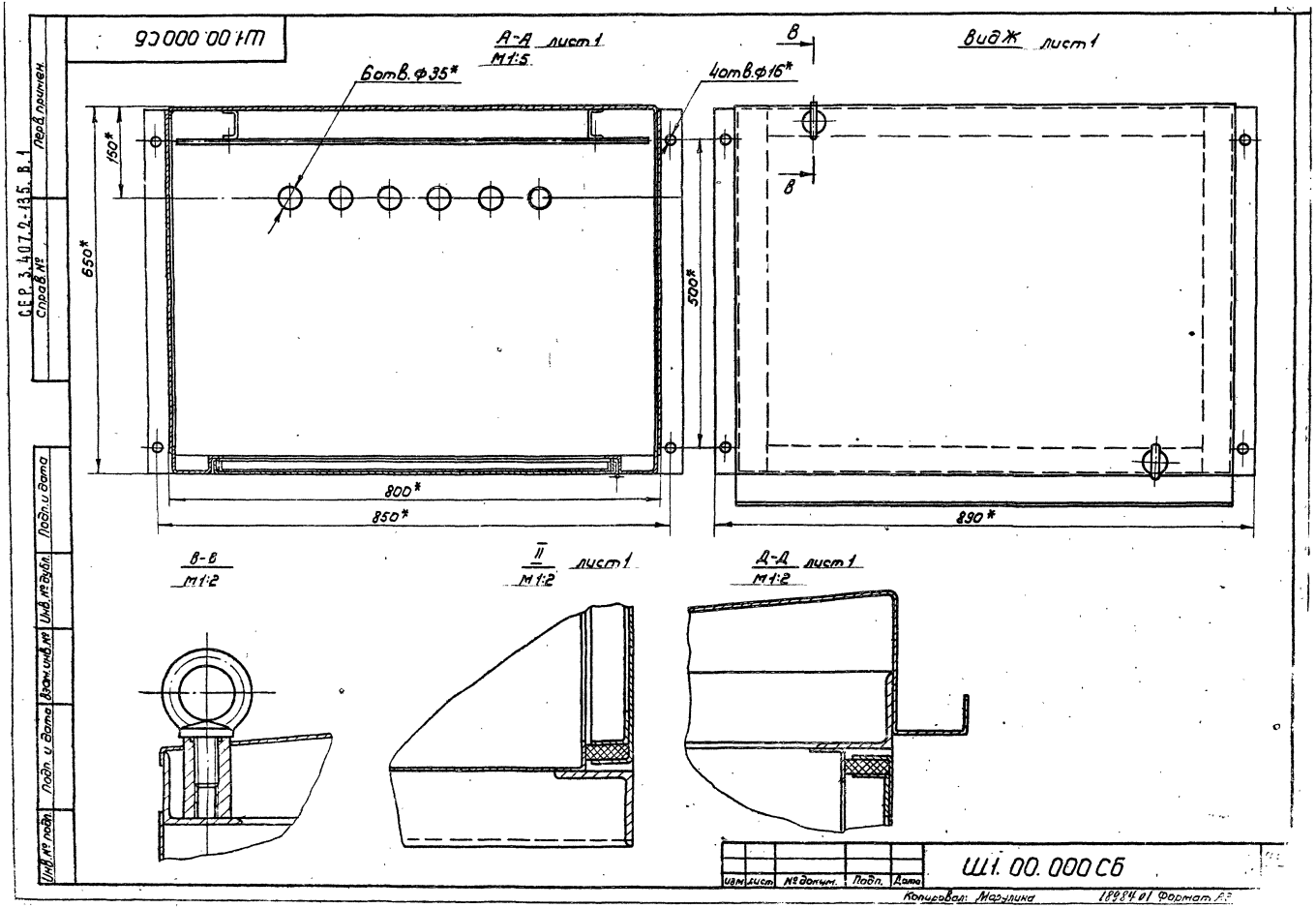

Ш1.00.000 СБ
А-А лист 1
М1:5
6отв. ф35*
4отв. ф16*
150*
650*
500*
800*
850*
В
Вид Ж лист 1
890*
В-В
М1:2
II лист 1
М1:2
Д-Д лист 1
М1:2
Перв. примен.
Справ. №
СЕР. 3.407.2-135. В.1
Подп. и дата
Инв. № дубл.
Взам. инв. №
Подп. и дата
Инв. № подл.
Изм. Лист № докум. Подп. Дата
Ш1.00.000 СБ
Копировал: Марулина
18984 01 Формат А3

Ш1.00.000 СБ

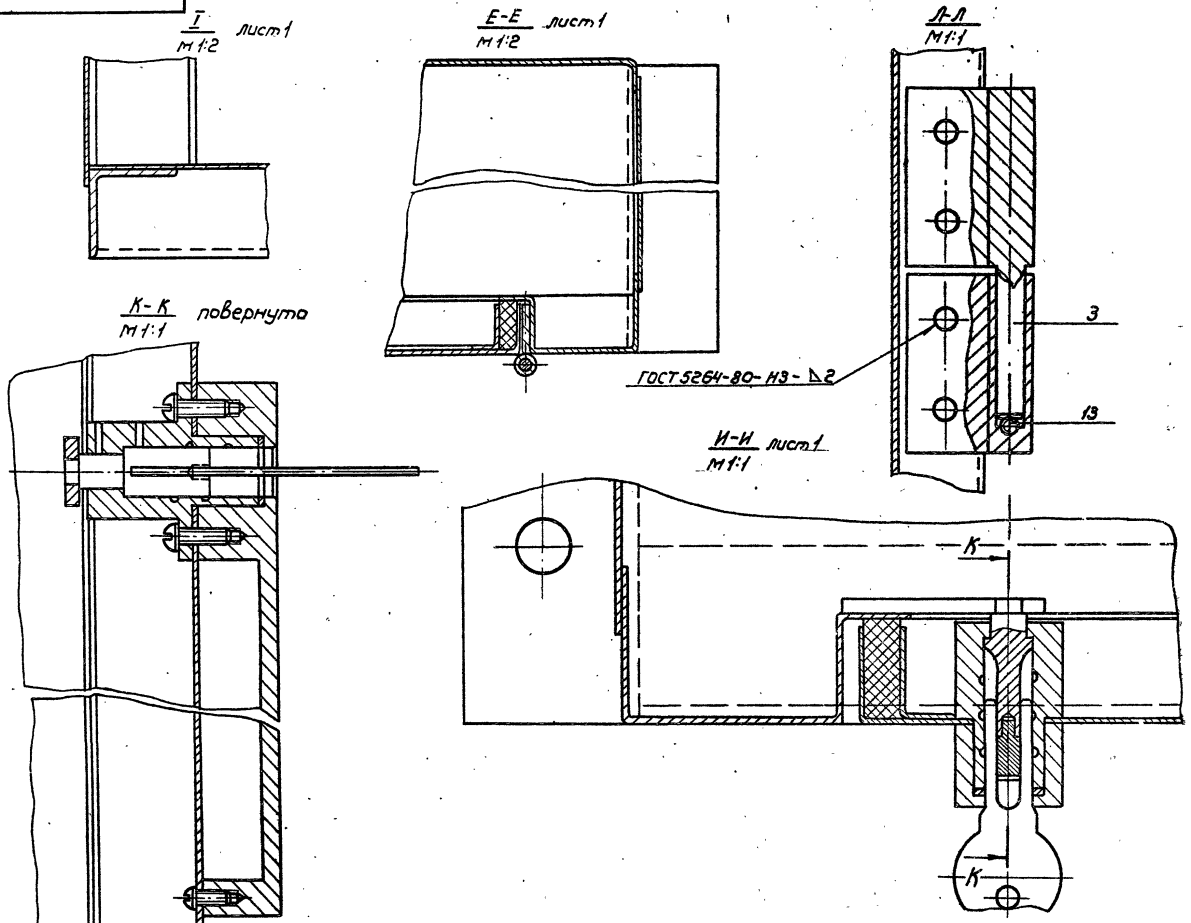

Изм.	Лист	№ докум.	Подп.	Дата	Ш1.00.000 СБ	Лист 3

Копировал: Марулина 18984-01 Формат А3

СЕР. 3 407-2.-135. в.1

Перв. примеч.

Справ. №

Подп. и дата

Инв. № дубл.

Взам. инв. №

Подп. и дата

Инв. № подл.

Формат	Зона	Поз	Обозначение	Наименование	Кол.	Примечание
Б4		11	Ш1.01.008	Стойка		„Запорож сталь"
				Профиль 60×44×32×20×2		
				ТУ14-2-341-78		
				ℓ = 1348-2мм	2	3,0кг.
Б4		12	Ш1.01.009	Опора		
				Уголок 650×50×5 ГОСТ 8509-72 / В Ст3Сп-2-II ГОСТ 535-79		
				ℓ = 786±1,6мм	2	2,9 кг
Б4		13	Ш1.01.011	Профиль монтажный		„Главэлектро монтаж"
				К 235 ТУ 36-1434-82		
				ℓ = 1346-2мм	2	5,2кг
				Стандартные изделия		
		15		Рым-болт М20.019		
				ГОСТ 4751-73	2	

Изм.	Лист	№ докум.	Подп.	Дата
Разраб.		Афонина		15.06.88
Пров.		Яковлев		15.06.88
Нач.сект.		Кулинин		15.06.88
Н.контр.		Татьянина		15.06.88
Утв.		Воеводский		15.06.88

Ш1.01.000

Лист 2

Копировал: Марцинка

Формат А4

Формат	Зона	Поз	Обозначение	Наименование	Кол.	Примечание
				Документация		
А3			Ш1.01.000СБ	Сборочный чертеж		
				Сборочные единицы		
А4		1	Ш1.01.100	Связь	1	
А4		2	Ш1.01.200	Связь	2	
				Детали		
А3		4	Ш1.01.001	Крышка	1	
А3		5	Ш1.01.002	Днище	1	
А4		6	Ш1.01.003	Опора	2	
А4		7	Ш1.01.004	Стенка	1	
А4		8	Ш1.01.005	Уголок	1	
Б4		9	Ш1.01.006	Связь		
				Уголок 650×50×5 ГОСТ 8509-72 / В Ст3Сп-2-II ГОСТ 535-79		
				ℓ = 596±2 мм	2	2,3кг.
Б4		10	Ш1.01.007	Стенка		
				Лист Б-ПН-2 ГОСТ 19903-74 / 4-Б-В Ст3Сп ГОСТ 8823-70		
				1370±2мм × 360±1,4мм	2	14,0кг

Изм.	Лист	№ докум.	Подп.	Дата
Разраб.		Афонина		15.06.88
Пров.		Яковлев		15.06.88
Нач.сект.		Кулинин		15.06.88
Н.контр.		Татьянина		15.06.88
Утв.		Воеводский		15.06.88

Ш1.01.000

Корпус

Лит.	Лист	Листов
	1	2

Союзгипроводхоз имени Е.Е. Алексеевского г. Москва

Копировал: Марцинка

Формат А4

Ш1.01.000 СБ

СЕР. 3.401.2-133.0.1

Перв. примеч.

Справ. №

Подп. и дата

Инв. № дубл.

Взам. инв. №

Подп. и дата

Инв. № подл.

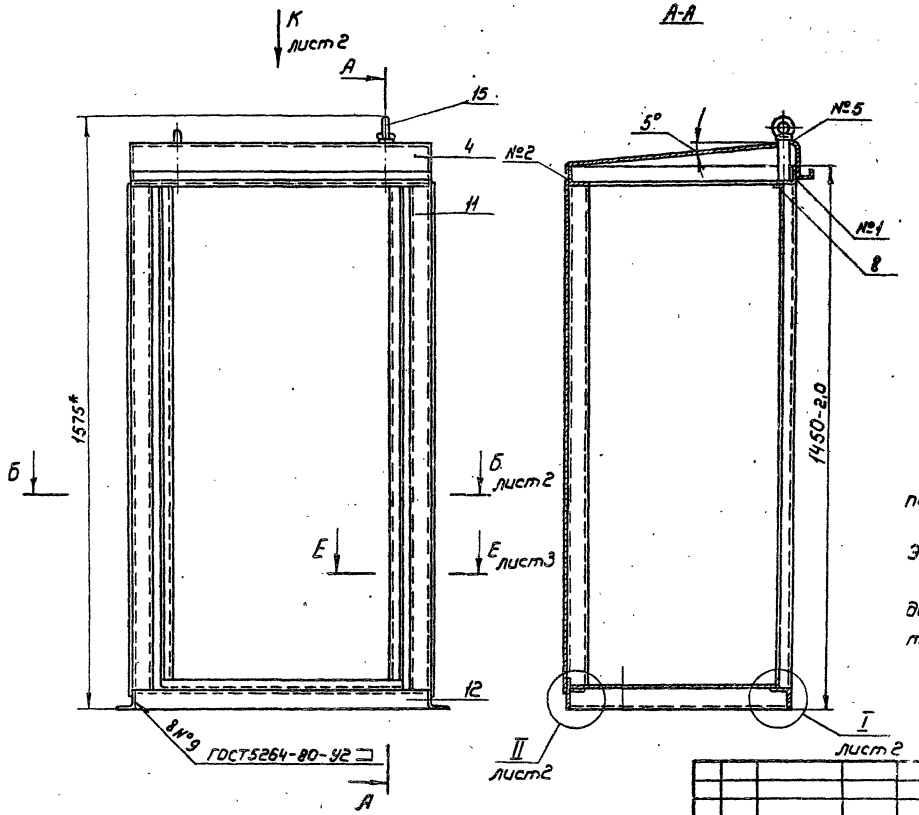

1.* Размеры для справок.

2. Обрезку проката выполнить с чистотой поверхности Rz 80

3. Сварные швы выполнить электродом Э42 ГОСТ 9467-75

4. Покрытие: грунтовка ПФ-020 ГОСТ 18186-79 два слоя; эмаль ПФ-115, серый ГОСТ 6465-76, три слоя.

Изм.	Лист	№ докум.	Подп.	Дата	Ш1. 01. 000 СБ			
Разраб.		Афонина		15.06.83	Корпус Сборочный чертеж	Лит.	Масса 97	Масштаб 1:10
Пров.		Яковлев		15.06.83		Лист 1	Листов 3	
Т. контр.						Союзгипроводхоз имени Е.Е. Алексеевского г. Москва		
Нач. сект.		Кулинин		15.06.83				
Н. контр.		Платунина		20.06.83				
Утв.		Воеводский		15.06.83				

Копировал: Марулина

18984-01 Формат А3

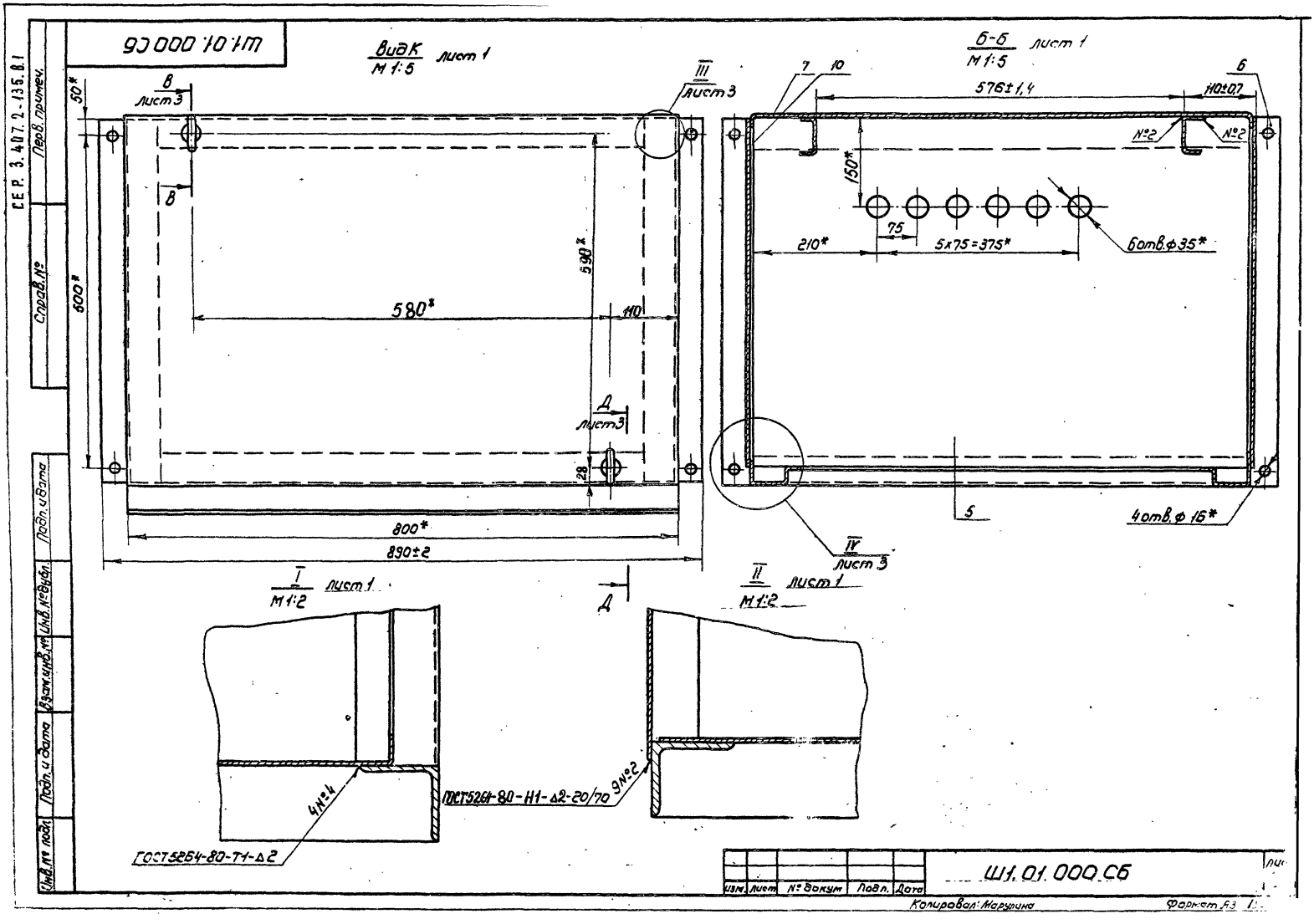

Ш1.01.000 СБ
Вид К
М 1:5
лист 1
Б-Б
М 1:5
лист 1
В
лист 3
III
лист 3
50*
600*
590*
580*
110
Д
лист 3
28
800*
890±2
7
10
6
576±1,4
110±0,7
№2
№2
150*
75
210*
5x75=375*
6отв.ф35*
5
4отв.ф 16*
IV
лист 3
I
М 1:2
лист 1
II
М 1:2
лист 1
Д
4№4
ГОСТ5264-80-Т1-Δ2
ГОСТ5264-80-Н1-Δ2-20/70
9№2
СЕР. 3.407.2-135.8.1
Перв. примеч.
Справ. №
Подп. и дата
Инв. № подл.
Подп. и дата
Взам. инв. №
Инв. № дубл.
Изм.
Лист
№ докум.
Подп.
Дата
Ш1.01.000 СБ
Копировал: Марулина
Формат А3

Ш1.00.000 СБ

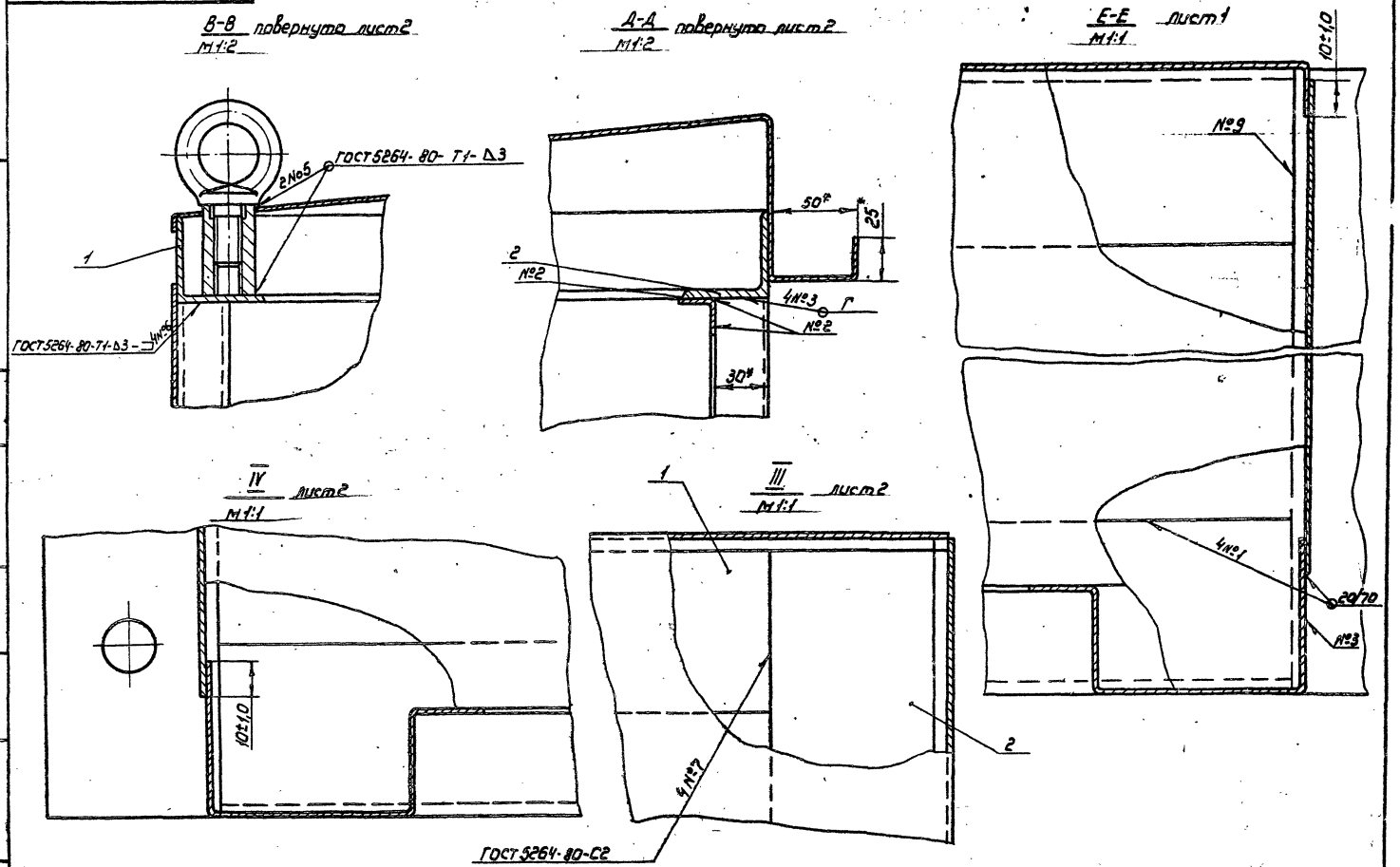

СЕР. 3.407.2-135.В1

Перв. примеч.

Справ. №

Подп. и дата

Инв. № дубл.

Взам. инв. №

Подп. и дата

Инв. № подл.

Изм.	Лист	№ докум.	Подп.	Дата	Ш1.01.000 СБ	Лист 3

Копировал: 18984-01 Формат А3

СЕР. 3.407.2-135 В.1

Перв. примеч.

Справ. №

Подп. и дата

Инв. № дубл.

Взам. инв. №

Подп. и дата

Инв. № подл.

Ш1.01.101

Rz40 √(√)

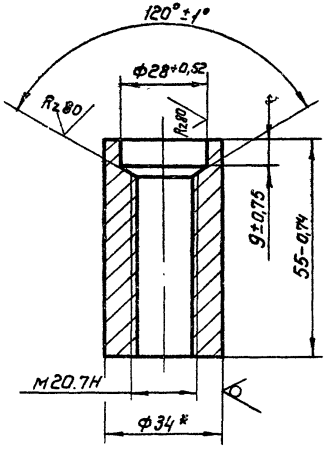

* Размер для справок

Изм.	Лист	№ докум.	Подп.	Дата
Разраб.		Паперина		15.06.83
Пров		Яковлев		15.06.83
Т.контр.				
Нач.сект.		Кулинин		15.06.83
Н.контр		Платунина		20.06.83
Утв		Воеводский		15.06.83

Бобышка

Лит	Масса	Масштаб
	0,22	1:1

Лист | Листов 1

Круг В34 ГОСТ 2590-71 / ВСт3Сп-2-II ГОСТ535-79

Союзгипроводхоз имени Е.Е. Алексеевского г. Москва

Копировал: Морьина

Формат А4

СЕР. 3.407.2-135.В1

Формат	Зона	Поз.	Обозначение	Наименование	Кол.	Примечание
				Документация		
А3			Ш1.01.100СБ	Сборочный чертеж		
				Детали		
А4		1	Ш1.01.101	Бобышка	1	
А4		2	Ш1.01.102	Уголок	1	

Подп. и дата

Инв. № подл.

Взам. инв. №

Подп. и дата

Инв. № подл.

Ш1.01.100

Изм.	Лист	№ докум.	Подп.	Дата
Разраб.		Паперина		15.06.83
Пров.		Яковлев		15.06.83
Нач.сект.		Кулинин		15.06.83
Н.контр		Платунина		20.06.83
Утв		Воеводский		15.06.83

Связь

Лит	Лист	Листов

Союзгипровод имени Е.Е. Алексеев г. Москва

Копировал: Морьина

Ш1.01.100СБ

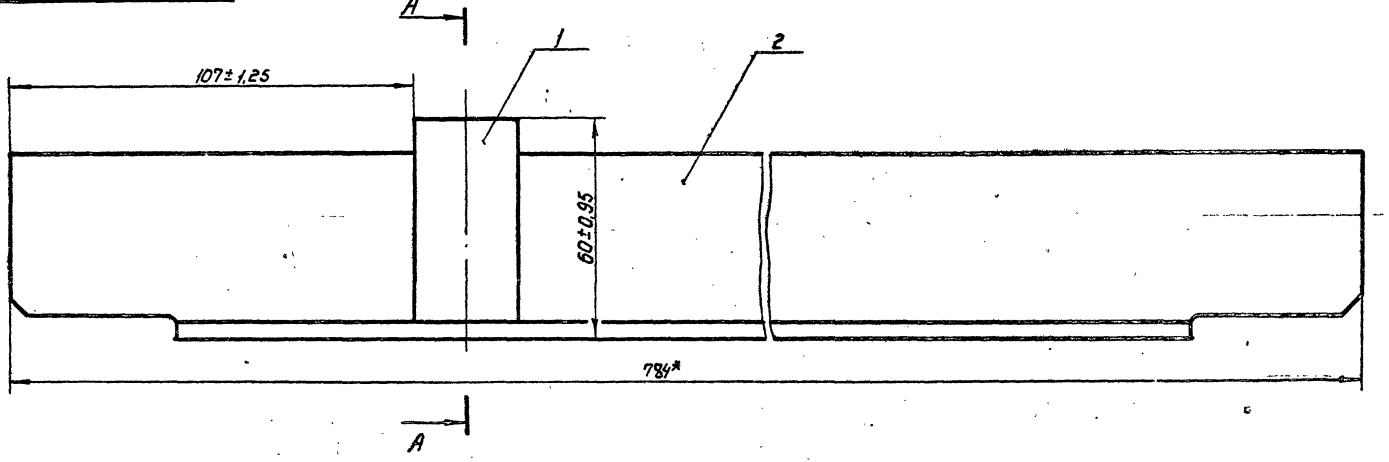

А-А

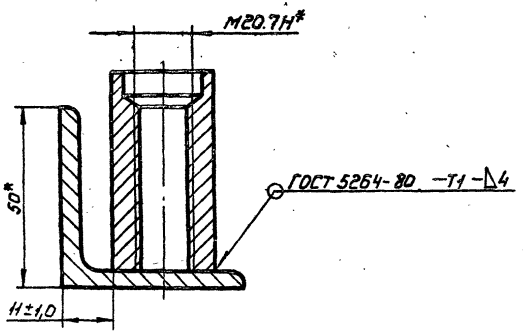

1.* Размеры для справок

2. Электрод Э42 ГОСТ 9467-75

					Ш1.01.100СБ		
Изм.	Лист	№ докум.	Подп.	Дата	Связь Сборочный чертеж	Лит.	Масса	Масштаб
Разраб.		Паперина		15.06.83			3,12	1:1
Пров.		Яковлев		15.06.83		Лист	Листов 1
Т. контр							
Нач. сект		Кулинин		15.06.83		Союзгипроводхоз им. Е.Е. Алексеевского г. Москва	
Н. контр.		Платунина		20.06.83			
Утв.		Вреводский		15.06.83			

Копировал: Марулина

18984-01 Формат А3

Перв. примеч.

Справ. №

Подп. и дата

Инв. № дубл.

Взам. инв. №

Подп. и дата

Инв. № подл.

СЕР. 3.407.2-135 В.1

Формат	Зона	Поз.	Обозначение	Наименование	Кол.	Примечание
				Документация		
А3			Ш1.01.200 СБ	Сборочный чертеж		
				Детали		
А4		1	Ш1.01.102	Уголок	1	
А4		2	Ш1.01.201	Бобышка	1	

Подп. и дата | Инв. № дубл. | Взам. инв. № | Подп. и дата | Инв. № подл.

Изм.	Лист	№ докум.	Подп.	Дата
Разраб.		Поперина		15.06.83
Пров.		Яковлев		15.06.83
Нач. сект.		Кулинин		15.06.83
Н. контр.		Платунина		15.06.83
Утв.		Воеводский		15.06.83

Ш1.01.200

Связь

Лит.	Лист	Листов
		1

Союзгипроводхоз имени Е.Е. Алексеевского г. Москва

Копировал: Марулина

Формат А4

СЕР. 3-407.2-135. В.1.

Перв. примеч.

Справ. №

Подп. и дата | Инв. № дубл. | Взам. инв. № | Подп. и дата | Инв. № подл.

Ш1.01.102

Rz80

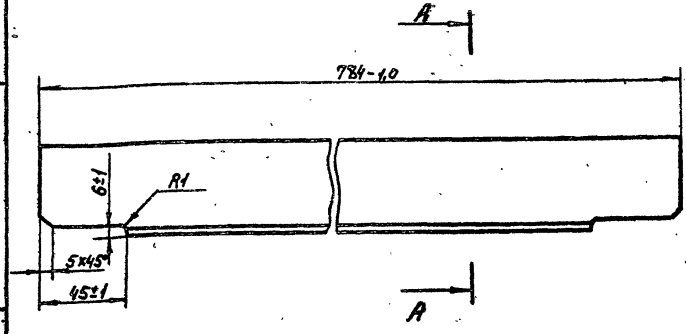

А-А

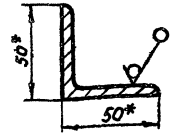

* Размеры для справок

Изм.	Лист	№ докум.	Подп.	Дата
Разраб.		Поперина		15.06.83
Пров.		Яковлев		15.06.83
Т. контр.				
Нач. сект.		Кулинин		15.06.83
Н. контр.		Платунина		20.06.83
Утв.		Воеводский		

Ш1.01.102

Уголок

Лит.	Масса	Масштаб
	2,9	1:2

Лист | Листов 1

Уголок Б-50×50×5 ГОСТ 8509-72 / ВСт3Сп-2 II ГОСТ 535-79

Союзгипроводхоз имени Е.Е. Алексеевского

Копировал: Марулина

18.07.87 Формат А4

СЕР. 3.407.2-135 В.1.

Перв. примеч.

Справ. №

Подп. и дата

Инв. № дубл.

Взам. инв. №

Подп. и дата

Инв. № подл.

Ш1.01.200 СБ

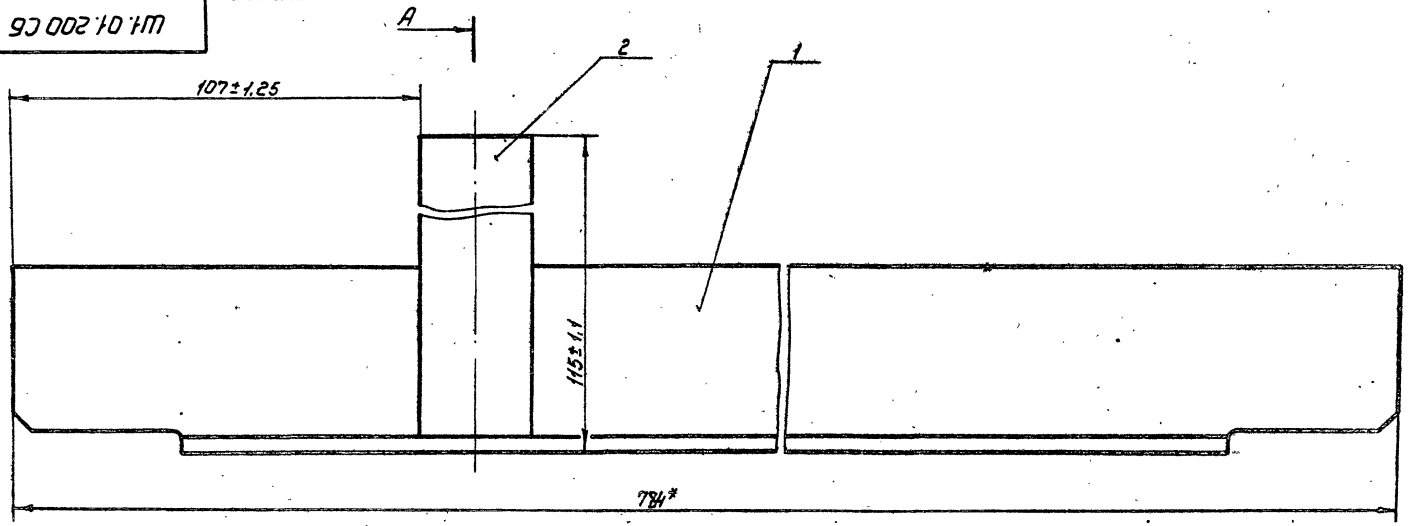

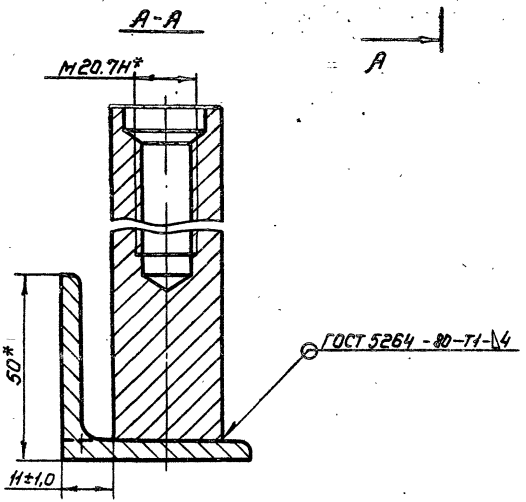

1.* Размеры для справок
2. Электрод 942 ГОСТ 9467-75.

					Ш1.01.200 СБ		
Изм.	Лист	№ докум.	Подп.	Дата	Связь Сборочный чертеж	Лит.	Масса	Масштаб
Разраб.		Паперина		15.06.83			3,4	1:1
Пров.		Яковлев		15.06.83		Лист	Листов 1
Т. контр.						Союзгипроводхоз имени Е.Е. Алексеевского г. Москва	
Нач. сект.		Кулинин		15.06.83			
Н. контр.		Платунина		20.06.83			
Утв.		Воеводский		15.06.83			

Копировал: Марулина

18984-01 Формат А3

СЕР. 3.407.2-135. В1

Перв. примеч.

Справ. №

Подп. и дата

Инв. № дубл.

Взам. инв. №

Подп. и дата

Инв. № подл.

Ш1.01.001

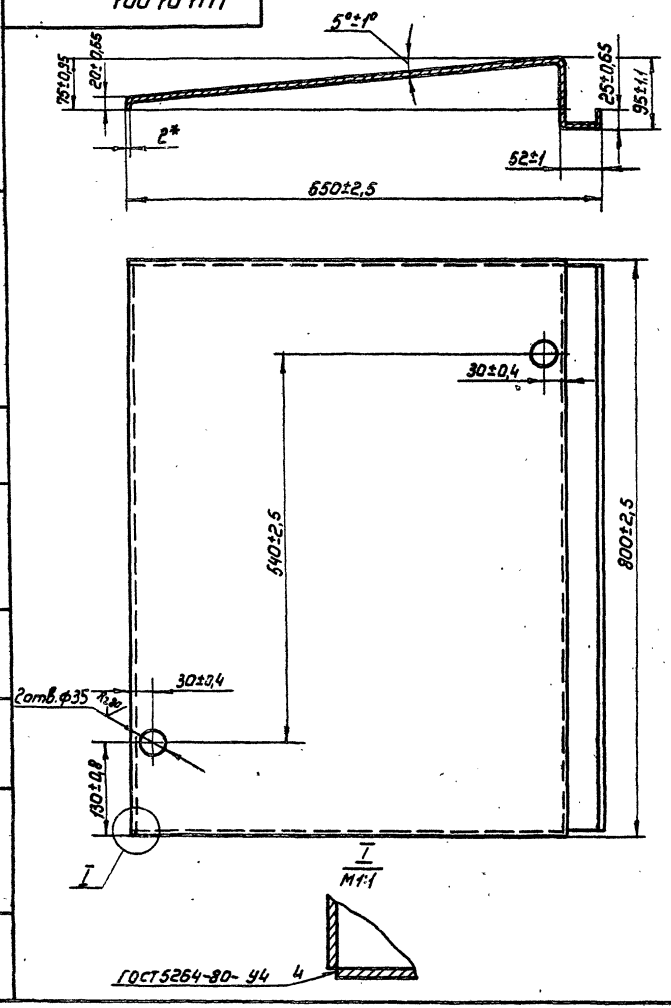

Развертка
М1:5

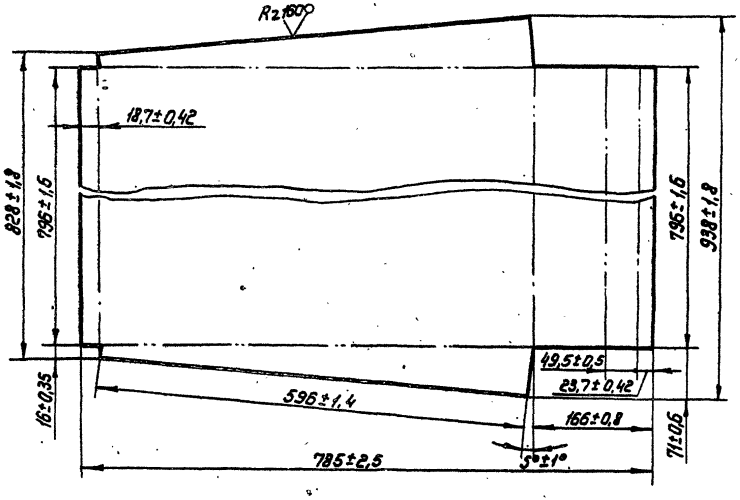

1.* Размеры для справок.
2. Радиус гиба 2±0,3мм.
3. Электрод Э42 ГОСТ 9467-75
4. Выпуклости и перекосы не допускаются.

					Ш1.01.001			
Изм.	Лист	Подп.	Дата		Крышка	Лит.	Масса	Масштаб
Разраб.	Поперина		15.06.83				11,1	1:5
Пров.	Яковлев		15.06.83					
Т.контр.						Лист	Листов 1	
Нач.сект.	Кулинин		15.06.83		Лист 6-ПН-2 ГОСТ 19903-74 / 4-IV-8Сп3Сп ГОСТ 16523-70	Союзгипровод... имени Е.Е. Алексеева г. Москва		
Н.контр.	Платужина		20.06.83					
Утв.	Воеводский		15.06.83					

Копировал: Марулина 18084-01 Формат

Ш1.01.002

Rz 80

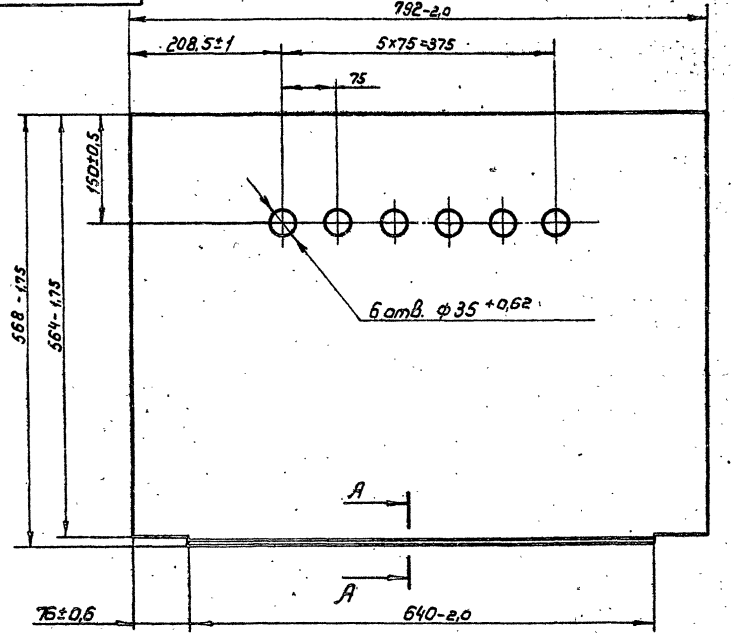

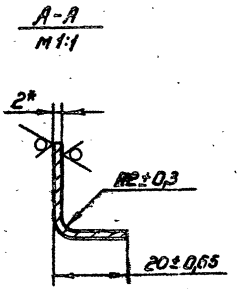

1* Размер для справок

2. Предельные отклонения размеров между осями двух любых отверстий ±0,74 мм.

					Ш1.01.002			
Изм.	Лист	№ докум.	Подп.	Дата	Днище	Лит.	Масса	Масштаб
Разраб.		Паперина		15.06.83			7,2	1:5
Пров.		Яковлев		15.06.83		Лист	Листов 1	
Т.контр.								
Нач.рект.		Кулинин		15.06.83	Лист Б-ПН-2 ГОСТ 19903-74	Союзгипроводхоз имени Е.Е. Алексеевского г. Москва		
Н.контр.		Платунина		20.06.83	4-IV-8Ст3Сп ГОСТ 18523-70			
Утв.		Воеводский		17.05.83				

Копировал: Марулина 18984-01 Формат А3

СЕР. 3.407.2-135. 81

Перв. примен.

Справ. №

Подп. и дата

Инв. № дубл.

Взам. инв. №

Подп. и дата

Инв. № подл.

СЕР. 3.407.2-135.В1

Перв. примеч.

Справ. №

Подп. и дата

Инв. № дубл.

Взам. инв. №

Подп. и дата

Инв. № подл.

Ш1.01.004

Вид А

Rz 80

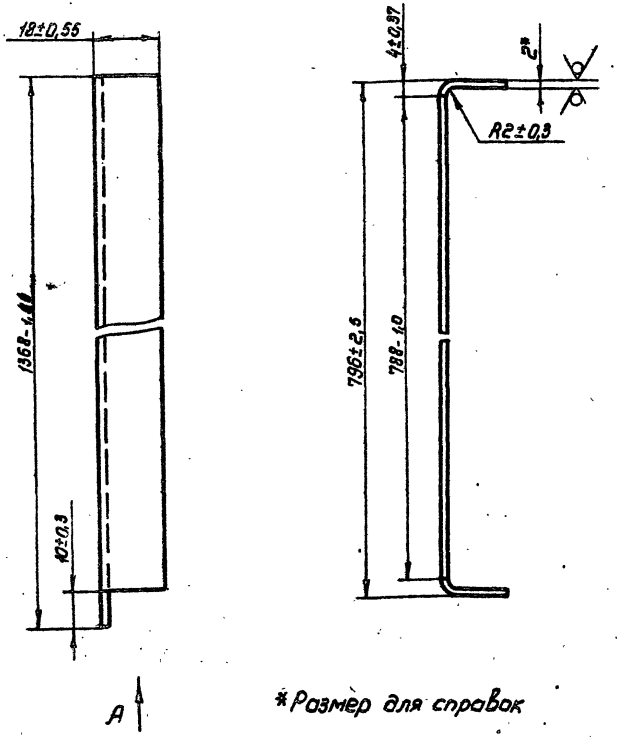

* Размер для справок

Изм.	Лист	№ докум.	Подп.	Дата
Разраб.		Паперина		15.06.83
Пров.		Яковлев		15.06.83
Т. контр.				
Нач. сект.		Кулинин		15.06.83
Н. контр.		Платунина		15.06.83
Утв.		Яроводский		15.06.83

Стенка

Лит.	Масса	Масштаб
	17,5	1:1

Лист | Листов 1

Лист 6-ПН-2 ГОСТ 19903-74
4-IV 8 Ст3Сп ГОСТ 16523-70

Союзгипроводхоз имени Е.Е. Алексеевского г. Москва

Копировал: Нарушина

Формат А4

СЕР. 3.407.2-135.В1

Перв. примеч.

Справ. №

Подп. и дата

Инв. № дубл.

Взам. инв. №

Подп. и дата

Инв. № подл.

Ш1.01.003

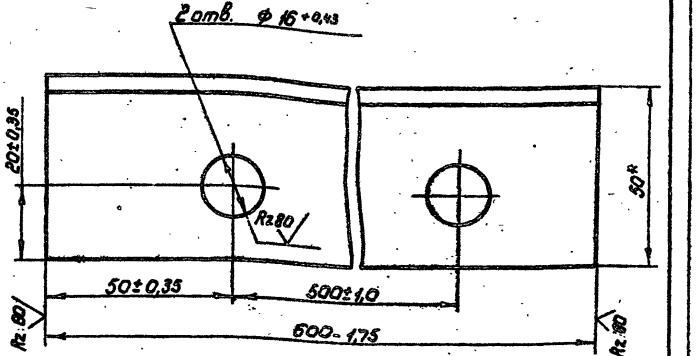

* Размер для справок

Изм.	Лист	№ докум.	Подп.	Дата
Разраб.		Паперина		15.06.83
Пров.		Яковлев		15.06.83
Т. контр.				
Нач. сект.		Кулинин		15.06.83
Н. контр.		Платунина		15.06.83
Утв.		Яроводский		15.06.83

Опора

Лит.	Масса	Масштаб
	2,2	1:1

Лист | Листов 1

Уголок 6-50К50К5 ГОСТ 8509-72
8 Ст3Сп-2-II ГОСТ 535-79

Союзгипроводхоз имени Е.Е. Алексеевск. г. Москва

Копировал: Нарушина

Формат А4

18964-01

С.Е.Р. 3.407.2-135 В.1
Перв. примен.
Справ. №
Подп. и дата
Инв. № подл. | Взам. инв. № | Инв. № дубл. | Подп. и дата

Ш1.01.201

Rz 40

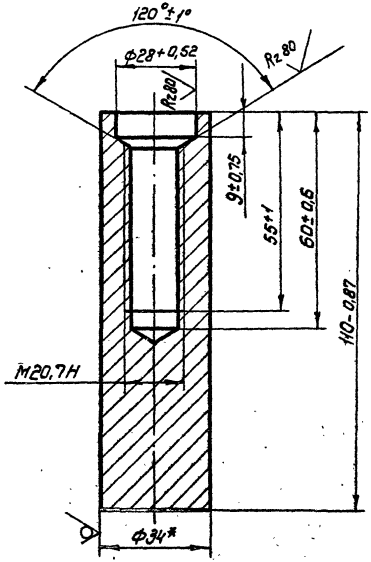

* Размер для справок

Изм.	Лист	№ докум.	Подп.	Дата
Разраб.		Паперина		15.06.83
Пров.		Яковлев		15.06.83
Т. контр.				
Нач. сект.		Кулинин		15.06.83
Н. контр.		Платунина		20.06.83
Утв.		Воеводский		15.06.83

Бобышка

Лит.	Масса	Масштаб
	0,5	1:1

Лист | Листов 1

Круг В34 ГОСТ 2590-71 / В Ст3Сп-2-II ГОСТ 535-79

Союзгипроводхоз имени Е.Е. Алексеевского г. Москва

Копировал: Марулина

Формат А4

Ш1.01.005

Rz 80

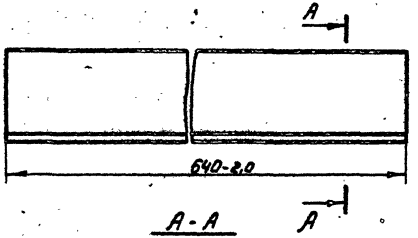

А-А
М2:1

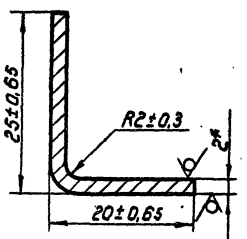

* Размеры для справок

Изм.	Лист	№ докум.	Подп.	Дата
Разраб.		Паперина		15.06.83
Пров.		Яковлев		15.06.83
Т. контр.				
Нач. сект.		Кулинин		15.06.83
Н. контр.		Платунина		20.06.83
Утв.		Воеводский		15.06.83

Уголок

Лит.	Масса	Масштаб
	0,4	1:1

Лист | Листов 1

Лист 4-IV-В Ст3Сп ГОСТ 16523-70 / Б-ПН-2 ГОСТ 19903-74

Союзгипроводхоз имени Е.Е. Алексеевского г. Москва

Копировал: Марулина

18984-01 Формат А4

Формат	Зона	Поз.	Обозначение	Наименование	Кол.	Примечание
				Документация		
А4			Ш1.02.100 СБ	Сборочный чертеж		
				Сборочные единицы		
А4		1	Ш1.02.110	Полупетля	2	
				Детали		
А3		2	Ш1.02.101	Корпус	1	
А3		3	Ш1.02.102	Рамка	1	

Ш1.02.100

Изм.	Лист	№ докум.	Подп.	Дата
Разраб.		Полюдина		15.04.13
Пров.		Яковлев		15.04.13
Нач.сект.		Кулинин		15.04.13
Н.контр.		Платунина		15.04.13
Утв.		Воеводский		15.04.13

Корпус

Лит.	Лист	Листов
		1

Союзгипроводхоз имени Е.Е. Алексеевского г. Москва

Копировал: Мурыгина Формат А4

Формат	Зона	Поз.	Обозначение	Наименование	Кол.	Примечание
				Документация		
А3			Ш1.02.000 СБ	Сборочный чертеж		
				Сборочные единицы		
А4		1	Ш1.02.100	Корпус	1	
А4		2	Ш1.02.200	Замок	1	
				Детали		
Б4		3	Ш1.02.001	Уплотнение Шнур 3м 10х32 ГОСТ 6457-79 L=3980±4мм	1	5,2кг.

Ш1.02.000

Изм.	Лист	№ докум.	Подп.	Дата
Разраб.		Полюдина		15.04.13
Пров.		Яковлев		15.04.13
Нач.сект.		Кулинин		15.04.13
Н.контр.		Платунина		15.04.13
Утв.		Воеводский		15.04.13

Дверь

Лит.	Лист	Листов
		1

Союзгипроводхоз имени Е.Е. Алексеевского г. Москва

Копировал: Мурыгина

ШГ. 02. 000 СБ

СЕР. 3.407.2-135. В.1

Перв. примен.

Справ. №

Подп. и дата

Инв. № дубл.

Взам. инв. №

Подп. и дата

Инв. № подл.

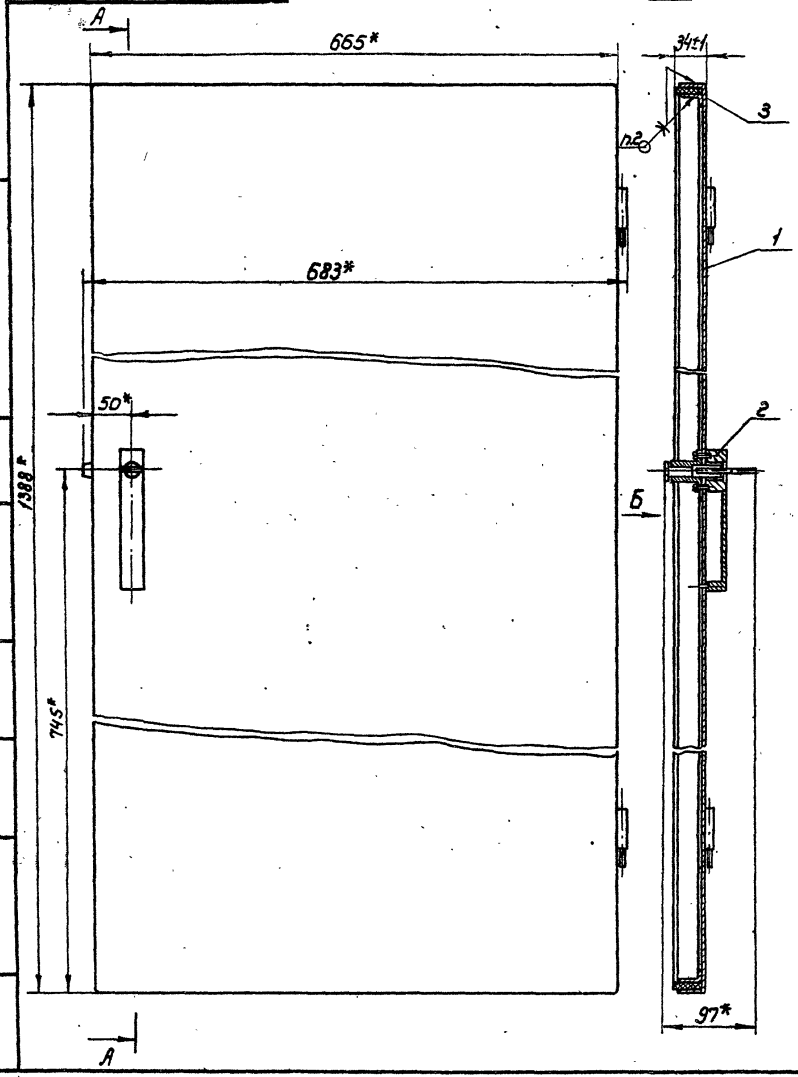

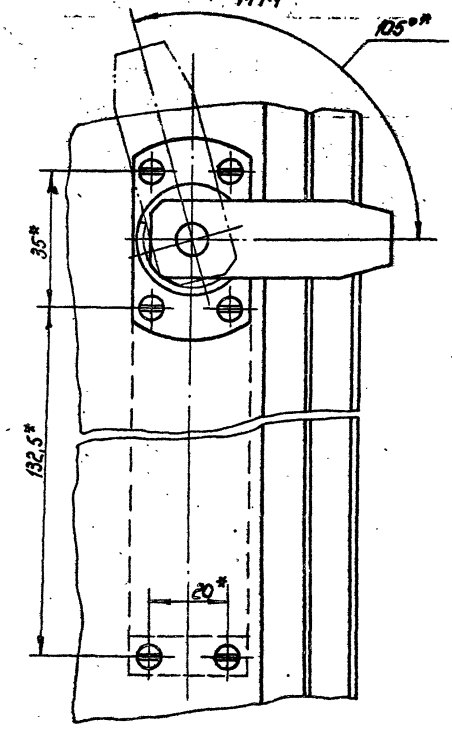

1* Размеры для справок.

2. Деталь поз.3 приклеить к сборке поз.1 клеем 88-Н МРТУ 38-405067-82.

					ШГ. 02. 000 СБ		
Изм.	Лист	№ докум.	Подп.	Дата	Дверь. Сборочный чертеж	Лит.	Масса 22,0 / Масштаб 1:5
Разраб.		Паперина		15.10.87			
Пров.		Яковлев		15.10.87		Лист	Листов 1
Т.контр.						Союзгипроводхоз имени Е.Е. Алексеевского г. Москва	
Нач.сект.		Кулинин		15.10.87			
Н. контр.		Платунина		20.10.87			
Утв.		Воеводский		15.06.88			

Копировал: Марулина

18984-01 Формат А3

СЕР. 3.407.2-135. В.1.

Ш1.02.110 СБ

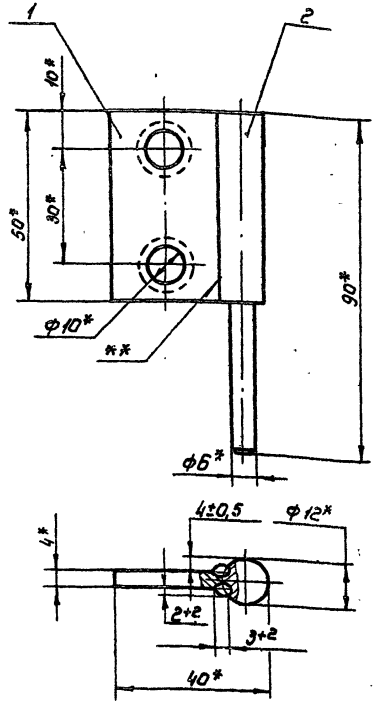

1.* Размеры для справок

2.** Сварка ручная дуговая. Электрод Э42 ГОСТ 9467-75

Изм.	Лист	№ докум.	Подп.	Дата
Разраб.		Яковлев		11.04.83
Пров.		Папернна		11.04.83
Т. контр.				
Нач. сект.		Куклинин		11.04.83
Н. контр.		Платунина		11.04.83
Утв.		Воеводский		11.04.83

Ш1.02.110 СБ

Полуприцепа

Сборочный чертеж

Лит.	Масса	Масштаб
	0,12	1:1

Лист | Листов 1

Союзгипроводхоз имени Е.Е. Алексеевского г. Москва

Копировал: Марушина

Формат А4

Формат	Зона	Поз.	Обозначение	Наименование	Кол.	Примечание
				Документация		
А4			Ш1.02.110 СБ	Сборочный чертеж		
				Детали		
А4		1	Ш1.02.111	Навеска	1	
А4		2	Ш1.02.112	Ось	1	

Изм.	Лист	№ докум.	Подп.	Дата
Разраб.		Яковлев		11.04.83
Пров.		Папернна		11.04.83
Нач. сект.		Куклинин		11.04.83
Н. контр.		Платунина		11.04.83
Утв.		Воеводский		11.04.83

Ш1.02.110

Полуприцепа

Лит.	Лист	Листов
		1

Союзгипроводхоз имени Е.Е. Алексеевского г. Москва

Копировал: Марушина

13984-01 Ф4

Ш1.02.100 СБ

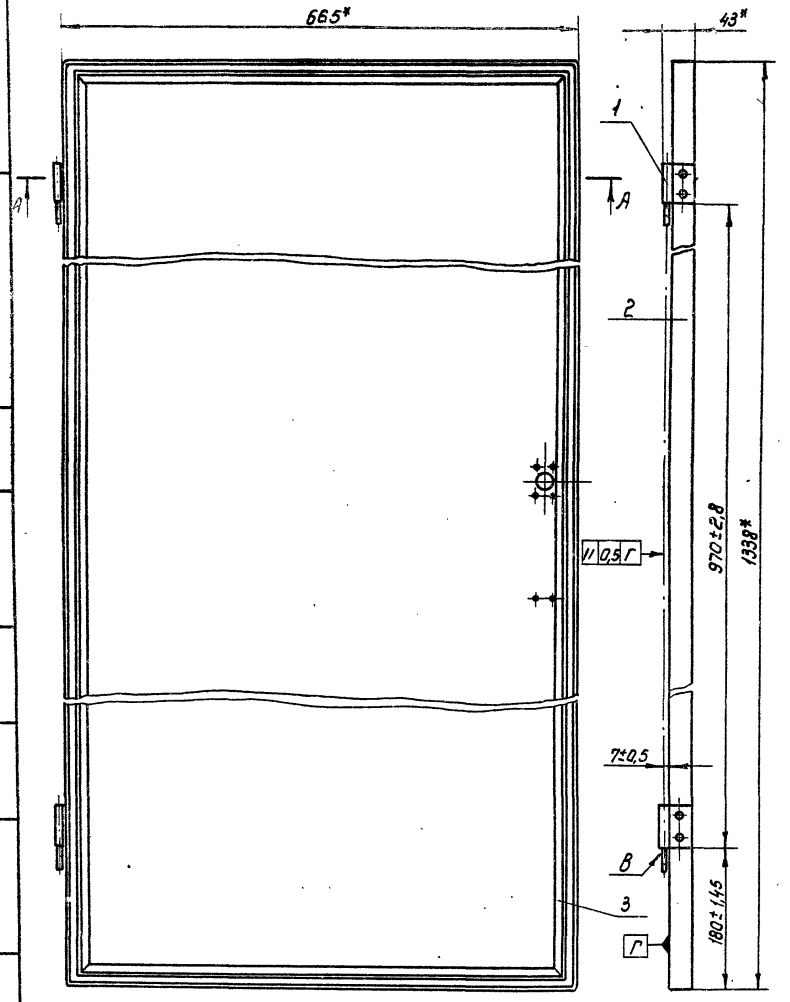

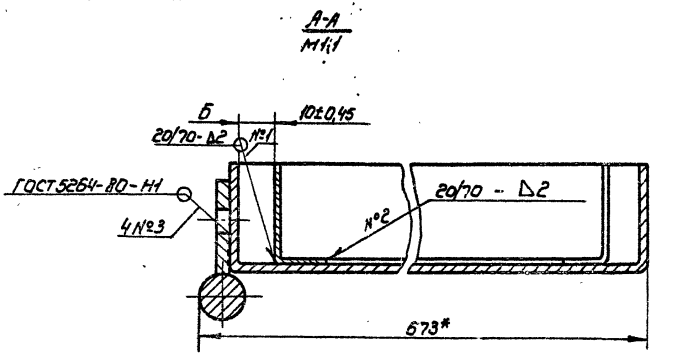

1.* Размеры для справок

2. Сварные швы выполнить электродом Э42 ГОСТ 9467-75

3. После сварки сборку отрихтовать

4. Вмятины, выпуклости и перекосы не допускаются.

5. Покрытие поверхностей: грунтовка ПФ-020 красно-коричневая ГОСТ 18186-79, эмаль ПФ-115 серия ГОСТ 6465-76. IV. 4/1 два слоя, кроме паза Б и поверхности В.

					Ш1.02.100 СБ			
Изм.	Лист.	№ докум.	Подп.	Дата	Корпус Сборочный чертеж	Лит.	Масса	Масштаб
Разраб.		Паперина		15.06.83			18,4	1:5
Пров.		Яковлев		15.06.83		Лист	Листов 1	
Т.контр.								
Нач.сект.		Кулинин		15.06.83		Союзгипроводхоз имени Е.Е. Алексеевского г. Москва		
Н.контр.		Платунина		15.06.83				
Утв		Воеводский		15.06.83				

Копировал: Марулина 18984-01 Формат А3

СЕР. 3.407.2 ... В1

Перв. примен. | Справ. № | Подп. и дата | Инв. № дубл. | Взам. инв. № | Подп. и дата | Инв. № подл.

СЕР. 3.407.2-135. В.1

Перв. примен.

Справ. №

Подп. и дата

Инв. № подл.

Взам. инв. №

Инв. № дубл.

Подп. и дата

Подп. и дата

Ш1.02.111

Rz 80

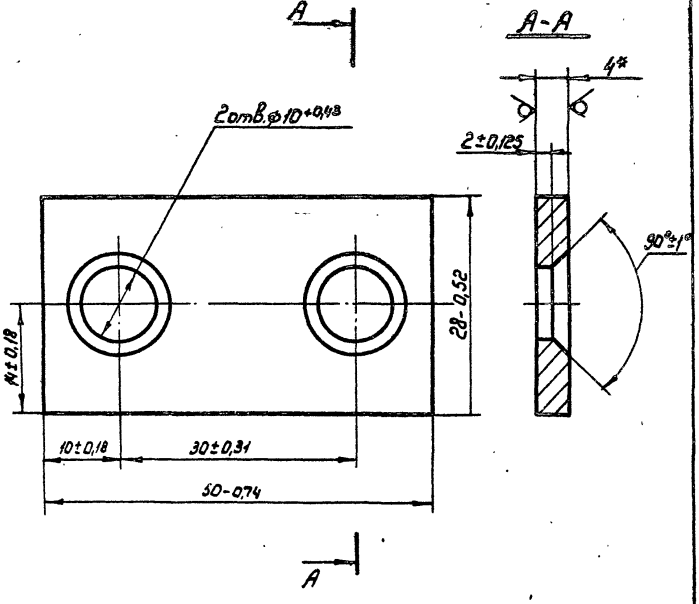

* Размер для справок

Изм.	Лист	№ докум.	Подп.	Дата
Разраб.		Шимерева		
Пров.		Яковлев		15.06.83
Т.контр.				
Нач.сект.		Кулинин		15.06.83
Н.контр.		Платунина		15.06.83
Утв.		Воеводский		15.06.83

Ш1.02.111

Новеска

Лит.	Масса	Масштаб
	0,05	2:1
Лист	Листов	

Лист Б-ПН-4 ГОСТ 19903-74
ВСт3Сп2 ГОСТ 14637-79

Союзгипроводхоз имени Е.Е. Алексеевского г. Москва

Копировал: Марулина Формат А4

СЕР. 3.407.2-135. В.1

Перв. примен.

Справ. №

Подп. и дата

Инв. № подл.

Взам. инв. №

Инв. № дубл.

Подп. и дата

Подп. и дата

Ш1.02.112

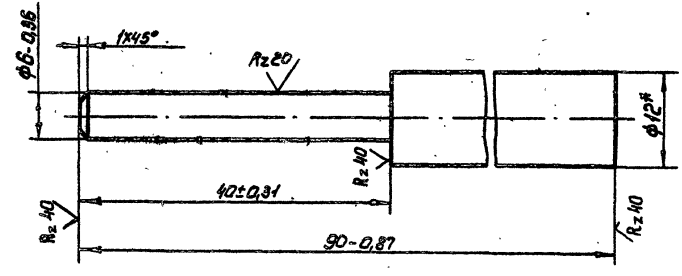

* Размер для справок.

Изм.	Лист	№ докум.	Подп.	Дата
Разраб.		Шимерева		
Пров.		Яковлев		15.06.83
Т.контр.				
Нач.сект.		Кулинин		15.06.83
Н.контр.		Платунина		15.06.83
Утв.		Воеводский		15.06.83

Ш1.02.112

Ось

Лит.	Масса	Масштаб
	0,07	2:1
Лист	Листов 1	

Круг В-12 ГОСТ 2590-71
ВСт3Сп2-II ГОСТ 535-79

Союзгипроводхоз имени Е.Е. Алексеевского г. Москва

Копировал: Марулина 18967-01 Форм

СЕР. 3.407.2 ... В.1

Ш1.02.101

Rz80

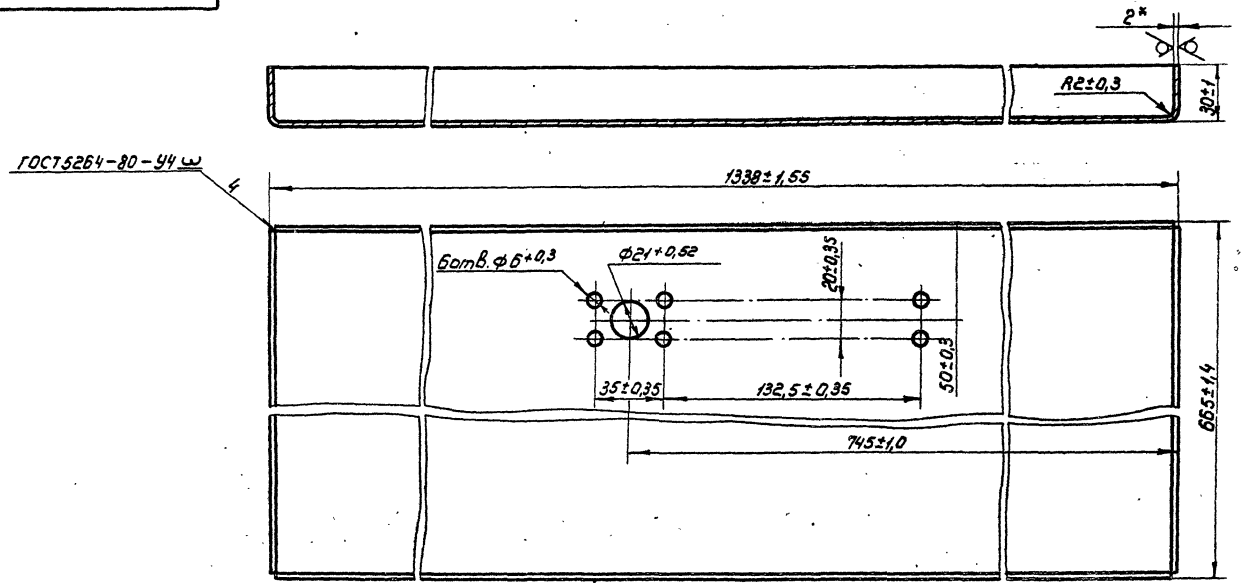

Развертка
М 1:10

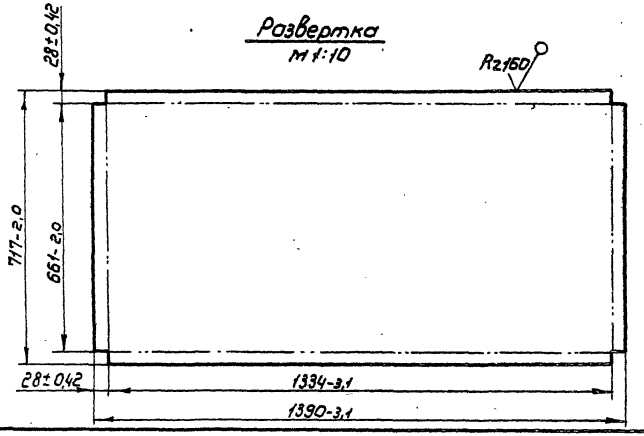

1.* Размеры для справок.
2. Электрод Э42 ГОСТ 9467-75.

					Ш1.02.101			
Изм.	Лист	№ докум.	Подп.	Дата	Корпус	Лит.	Масса	Масштаб
Разраб.		Паперина		15.06.83			15,7	1:2
Пров.		Яковлев		15.06.83		Лист	Листов	
Т. контр.								
Нач. сект.		Кулинин		15.06.83	Лист Б-ПН-2 ГОСТ 19903-74 / 4-IV-8 Ст 5 Сп ГОСТ 16523-70	Союзгипроводхоз имени Е.Е. Алексеевского г. Москва		
Н. контр.		Платунина		20.06.83				
Утв.		Воеводский		15.06.83				

Копировал: Марулина 18984-01 Формат А3

Перв. примен. | Справ. № | Подп. и дата | Инв. № дубл. | Взам. инв. № | Подп. и дата | Инв. № подл.

СЕР. 3.407.2-135. В.1.

Перв. примеч.

Справ. №

Подп. и дата

Инв. № дубл.

Взам. инв. №

Подп. и дата

Инв. № подл.

Ш1.02.102

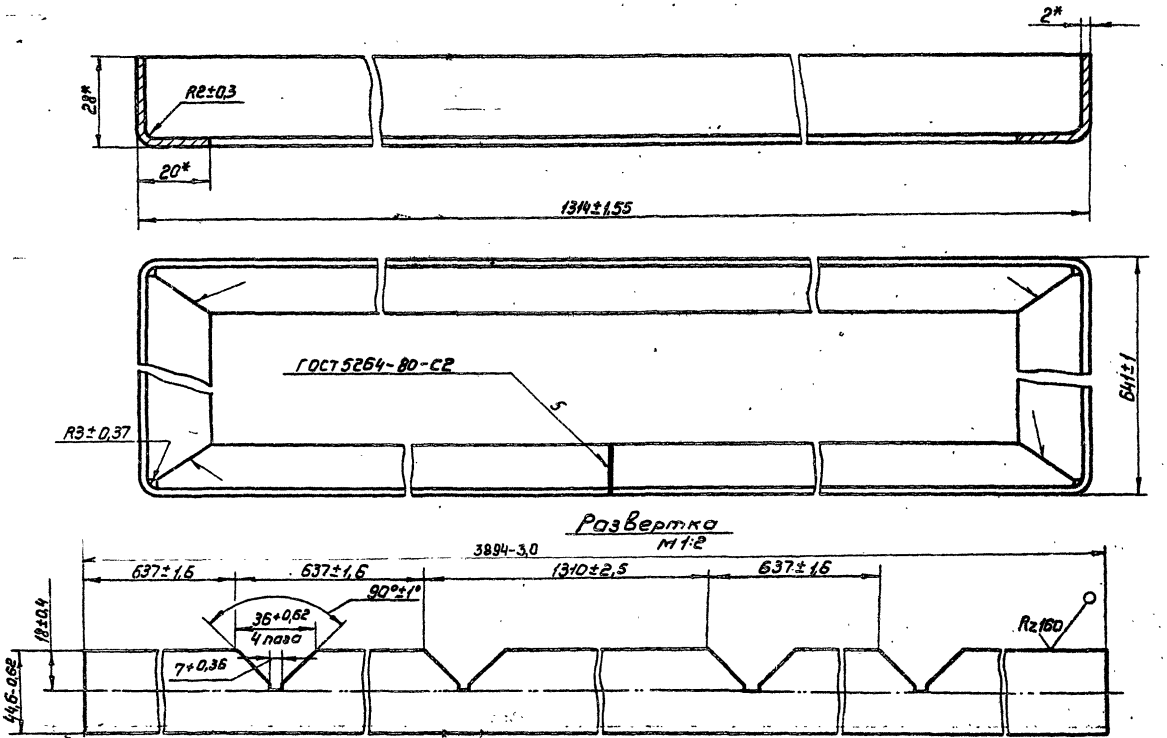

1* Размеры для справок

2. Электрод Э42 ГОСТ 9467-75

Изм.	Лист	№ докум.	Подп.	Дата
Разраб.		Гаврина		15.06.83
Пров.		Яковлев		15.06.83
Т. контр.				
Нач. сект.		Кулинин		15.06.83
Н. контр.		Платунина		15.06.83
Утв.		Воеводский		15.06.83

Ш1.02.102

Рамка

Лит.	Масса	Масштаб
	2,5	1:1

Лист | Листов 1

Лист 6-ПН-2 ГОСТ 19903-74
4-IV-8 Ст3Сп ГОСТ 16523-70

Союзгипроводхоз имени Е.Е. Алексеева г. Москва

Копировал: Марулина

18984-01 Форм.

СЕР. 3.407.2-135. В.1

Перв. примен.

Справ. №

Подп. и дата

Инв. № подл. | Взам. инв. № | Инв. № дубл. | Подп. и дата

Ш1.02.201

Rz 40 (V)

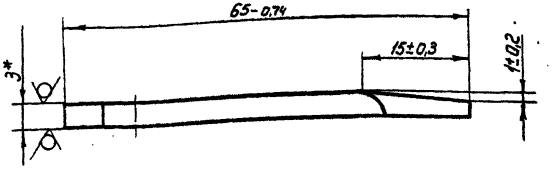

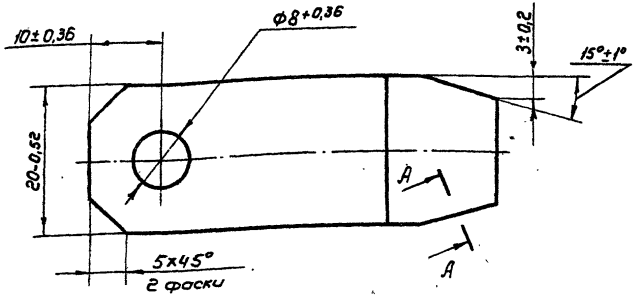

А-А повернуто

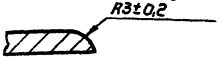

Изм.	Лист	№ докум.	Подп.	Дата
Разраб.		Полерина		15.06.83
Пров.		Яковлев		15.06.83
Т. контр.				
Нач. сект.		Кулинин		15.06.83
Н. контр.		Платунина		15.06.83
Утв.		Воеводский		15.06.83

Ш1.02.201

Планка

Лит.	Масса	Масштаб
	0,03	2:1

Лист | Листов 1

Лист 6-ПН-3 ГОСТ 19903-74
4-IV-8 Ст3Сп ГОСТ 16523-70

Союзгипроводхоз имени Е.Е. Алексеевского г. Москва

Копировал: Марулина

Формат А4

СЕР. 3.407.2-135. В.1

Формат	Зона	Поз.	Обозначение	Наименование	Кол.	Примечание
				Документация		
А3			Ш1.02.200 СБ	Сборочный чертеж		
				Детали		
А4		1	Ш1.02.201	Планка	1	
А4		2	Ш1.02.202	Ключевина	1	
А3		3	Ш1.02.203	Втулка	1	
А4		4	Ш1.02.204	Ключ	1	
А3		5	Ш1.02.205	Ключевина	1	
А3		6	Ш1.02.206	Ручка	1	
				Стандартные изделия		
		9		Винт 2М5х16.58 ГОСТ 17473-80	6	
		10		Шайба 5.65Г ГОСТ 6402-70	6	

Подп. и дата | Инв. № дубл. | Взам. инв. № | Инв. № подл. | Подп. и дата

Изм.	Лист	№ докум.	Подп.	Дата
Разраб.		Полерина		15.06.83
Пров.		Яковлев		15.06.83
Нач. сект.		Кулинин		15.06.83
Н. контр.		Платунина		15.06.83
Утв.		Воеводский		15.06.83

Ш1.02.200

Замок

Лит.	Лист	Листов
	1	1

Союзгипроводхоз имени Е.Е. Алексеевского г. Москва

Копировал: Марулина

18984-01 Формат А4

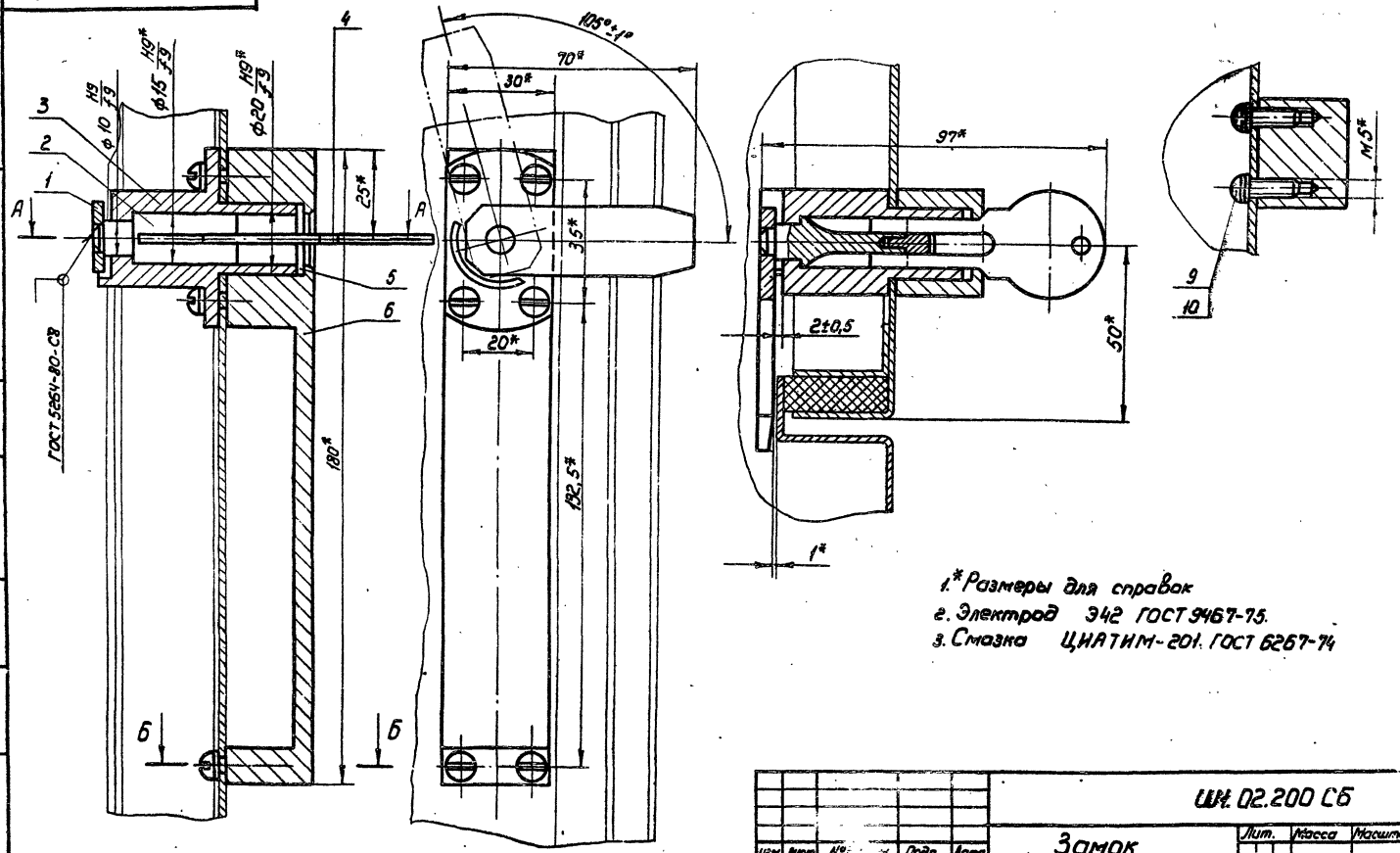

1.* Размеры для справок
2. Электрод Э42 ГОСТ 9467-75.
3. Смазка ЦИАТИМ-201. ГОСТ 6267-74

					ШИ.02.200 СБ			
Изм.	Лист	№	Подп.	Дата	Замок Сборочный чертеж	Лит.	Масса	Масштаб
Разраб.		Паперина		15.06.83			0,58	1:1
Пров.		Яковлев		15.06.83		Лист	Листов 1	
Т.контр.						Союзгипроводхоз имени Е.Е. Алексеевского г. Москва		
Нач.сект.		Кулинин		15.06.83				
Н.контр.		Платунина		20.06.83				
Утв.		Зозвадский		15.06.83				

Копировал Маслина 18.9.84-01 Формат

СЕР. 3-407.2-135.В1

Перв. примен. | Справ. № | Подп. и дата | Инв. № дубл. | Взам. инв. № | Подп. и дата | Инв. № подл.

СЕР. 3.401.2-135 В1

Перв. примеч.

Справ. №

Подп. и дата

Инв. № дубл.

Взам. инв. №

Подп. и дата

Инв. № подл.

Ш1.02.204

Rz40 (√)

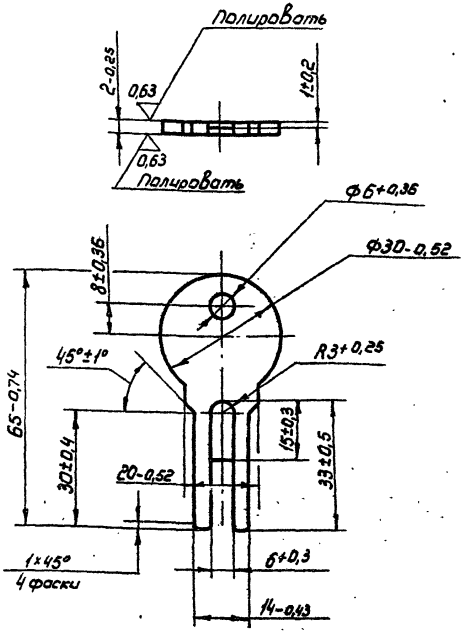

1. Острые кромки притупить R 0,3 мм.
2. Покрытие Хтв. 30б ГОСТ 9.073-77

Изм.	Лист	№ докум.	Подп.	Дата	Ш1.02.204	Лит.	Масса	Масштаб
Разраб.		Паперина		15.06.83	Ключ		0,006	1:1
Пров.		Яковлев		15.06.83		Лист	Листов 1	
Т. контр.								
Нач. сект.		Кулинин		15.06.83	Сталь 65Г-б-2 ГОСТ 4543-71	Союзгипроводхоз имени Е.Е. Алексеевского г. Москва		
Н. контр.		Платунина		30.06.83				
Утв.		Воеводский		15.06.83				

Копировал: Марулина

Формат А4

СЕР. 3.407-135 В1.

Перв. примеч.

Справ. №

Подп. и дата

Инв. № дубл.

Взам. инв. №

Подп. и дата

Инв. № подл.

Ш1.02.202

2,5

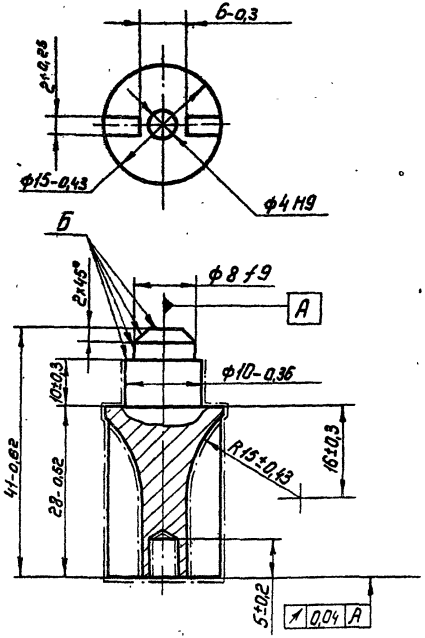

1. Острые кромки притупить R 0,3 мм.
2. Покрытие Хтв. 30б ГОСТ 9073-77, кроме поверхности Б.

Изм.	Лист	№ докум.	Подп.	Дата	Ш1.02.202	Лит.	Масса	Масштаб
Разраб.		Паперина		15.06.83	Ключевина		0,036	2:1
Пров.		Яковлев		15.06.83		Лист	Листов 1	
Т. контр.								
Нач. сект.		Кулинин		15.06.83	Сталь 35-б-2 ГОСТ 1050-74	Союзгипроводхоз имени Е.Е. Алексеевского г. Москва		
Н. контр.		Платунина		30.06.83				
Утв.		Воеводский		15.06.83				

Копировал: Марулина

18984-01

Формат А4

СЕР. 3.407. 2-136. В1.

Ш1.02.203

Rz20 (√)

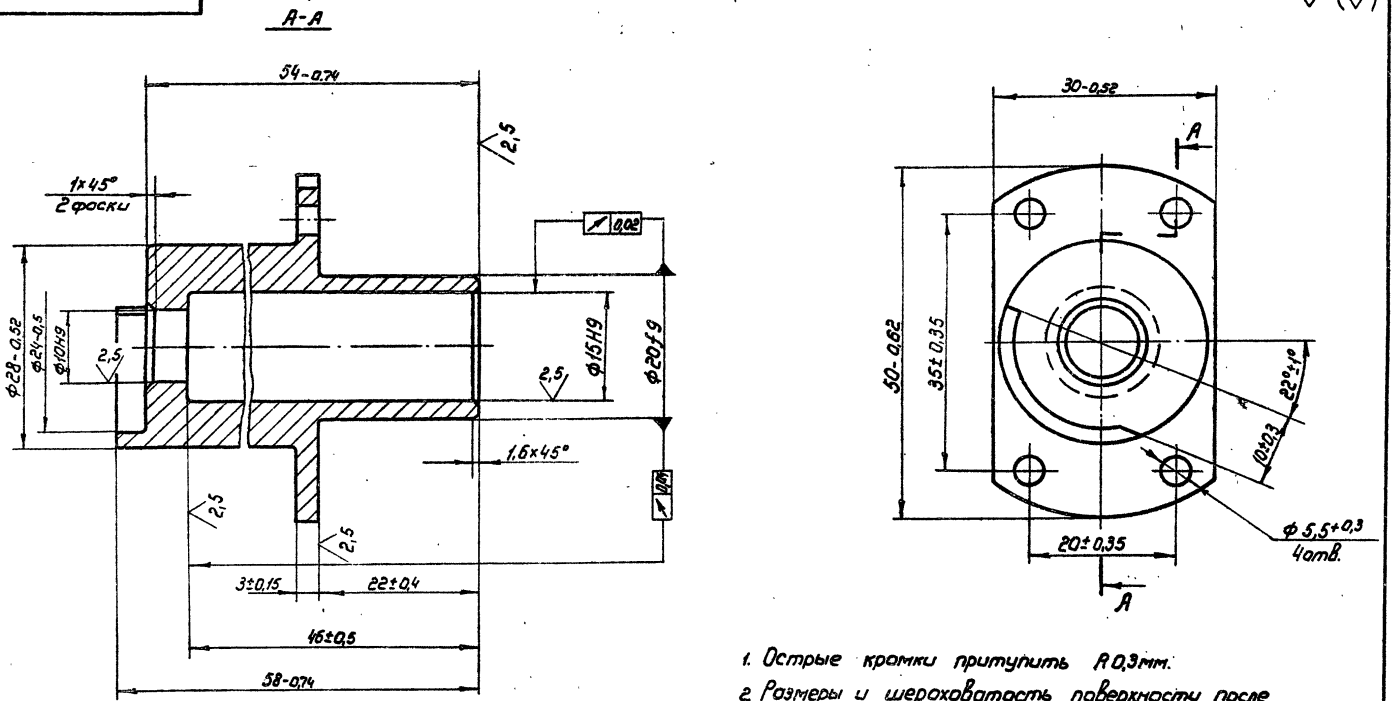

1. Острые кромки притупить R 0,3мм.
2. Размеры и шероховатость поверхности после покрытия.
3. Покрытие Хтв. 30б ГОСТ 9.073-77.

Изм.	Лист	№ Вн.	Подп.	Дата	Ш1.02.203			
Разраб		Паперина		15.06.85	Втулка	Лит.	Масса	Масштаб
Пров.		Яковлев		15.06.85			0,122	2:1
Т. контр.						Лист	Листов 1	
Нач. сект.		Купинин		15.06.85	Сталь 35-б-2 ГОСТ 1050-74	Союзгипроводхоз имени Е.Е. Алексеевск... г. Москва		
Н. контр.		Платчинина		20.06.85				
Утв.		Воеводский		15.06.85				

Инв. № подл. | Подп. и дата | Взам. инв. № | Инв. № дубл. | Подп. и дата | Справ. № | Перв. примеч.

Копировал: ...

Ш1.02.205

2,5

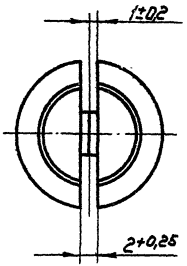

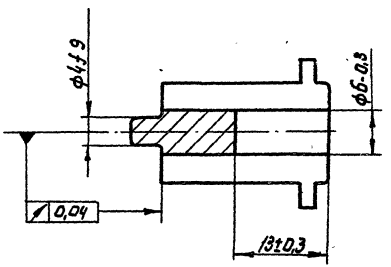

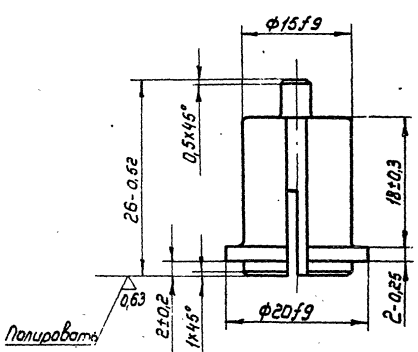

1. Острые кромки притупить R 0,3мм.
2. Размеры и шероховатость поверхности после покрытия.
3. Покрытие Хтв. 306. ГОСТ 9.073-77

					Ш1.02.205		
						Лит.	Масса	Масштаб
Изм.	Лист	№ докум.	Подп.	Дата	Ключевина		0,033	2:1
Разраб.		Паперина		15.06.83				
Пров.		Яковлев		15.06.83		Лист	Листов 1
Т. контр.							
Нач. сект.		Кулинин		15.06.83	Сталь 35-б-2 ГОСТ 1054-74	Союзгипроводхоз имени Е.Е. Алексеевского г. Москва	
Н. контр.		Платунина		15.06.83			
Утв.		Воеводский		15.06.83			

Копировал: Марупина

18984-01 Формат А3

Перв. примен.

Справ. №

Подп. и дата

Инв. № дубл.

Взам. инв. №

Подп. и дата

Инв. № подл.

Ш1 02 206

Полировать

0,63 (√)

А – А

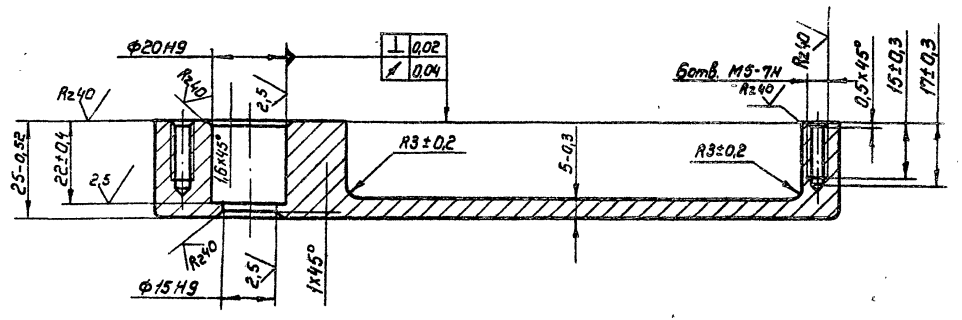

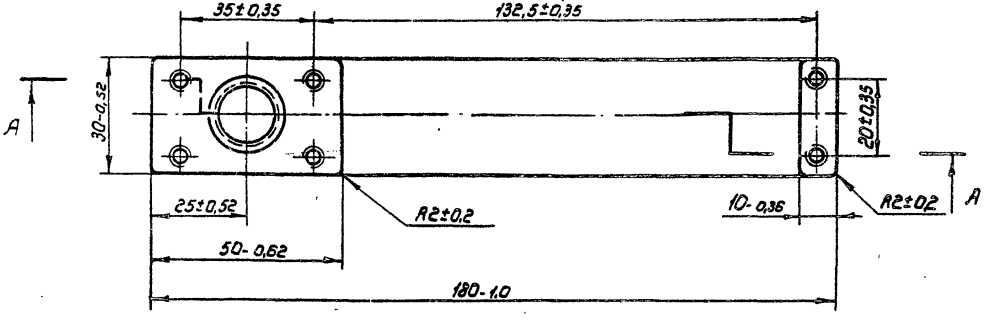

Изм.	Лист	№ докум.	Подп.	Дата	Ручка	Ш1. 02. 206	
Разраб.		Паперина		15.06.83		Лит.	Масса 0,35	Масштаб 1:1
Пров.		Яковлев		15.06.83		Лист	Листов 1
Т.контр.							
Нач.сект.		Кулинин		15.06.83	Сплав АЛ24 ГОСТ 2685-75	Союзгипроводхоз имени Е.Е. Алексеевского г. Москва	
Н.контр.		Платунина		30.06.83			
Утв.		Воеводский		15.06.83			

Копировал: Малугина

СЕР. 3. 407.2-135 В.1

Перв. примеч.

Справ. №

Подп. и дата

Инв. № дубл.

Взам. инв. №

Подп. и дата

Инв. № подл.

Ш1.03.000 СБ

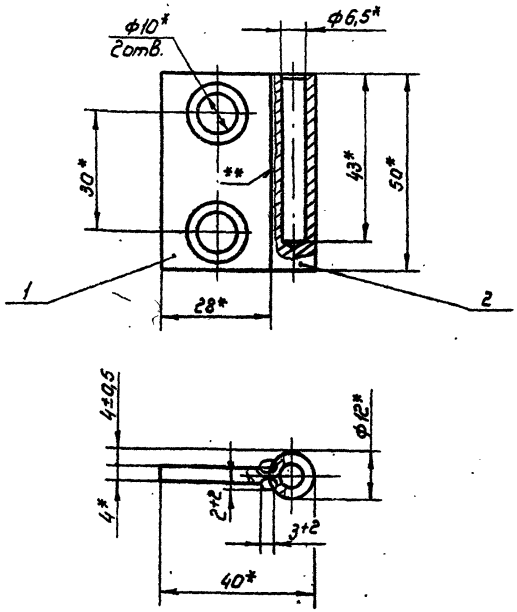

1.* Размеры для справок.
2.** Сварка ручная дуговая.
3. Электрод Э42 ГОСТ 9467-75.

Изм.	Лист	№ докум.	Подп.	Дата
Разраб.		Яковлев		4.16.83
Пров.		Паперина		15.06.83
Т. контр.				
Нач. сект.		Кулинин		15.06.83
Н. контр.		Платунина		20.06.83
Утв.		Воеводский		15.06.83

Ш1.03.000 СБ

Полуприцеп
Сборочный чертеж

Лит.	Масса	Масштаб
	0,1	1:1

Лист | Листов 1

Союзгипроводхоз имени Е.Е. Алексеевского г. Москва

Копировал: Маринина

Формат А4

СЕР. 3.407.2-135.В.1.

Формат	Зона	Поз.	Обозначение	Наименование	Кол.	Примечание
				Документация		
А4			Ш1.03.000.СБ	Сборочный чертеж		
				Детали		
А4		1	Ш1.02.111	Навеска	1	
А4		2	Ш1.03.002	Втулка	1	

Изм.	Лист	№ докум.	Подп.	Дата
Разраб.		Яковлев		15.06.83
Пров.		Паперина		15.06.83
Нач. сект.		Кулинин		15.06.83
Н. контр.		Платунина		20.06.83
Утв.		Воеводский		15.06.83

Ш1.03.000

Полуприцеп

Лит.	Лист	Листов
		1

Союзгипроводхоз имени Е.Е. Алексеевского г. Москва

Копировал: Маринина

Формат А4

Перв. примен.
Справ. №
Подп. и дата
Инв. № дубл.
Взам. инв. №
Подп. и дата
Инв. № подл.

СЕР. 3.407.2-135.8

Перв. примеч.

Справ. №

Подпись и дата

Инв. № дубл.

Взам. инв. №

Подп. и дата

Инв. № подл.

Ш1.00.001

Rz40 (√)

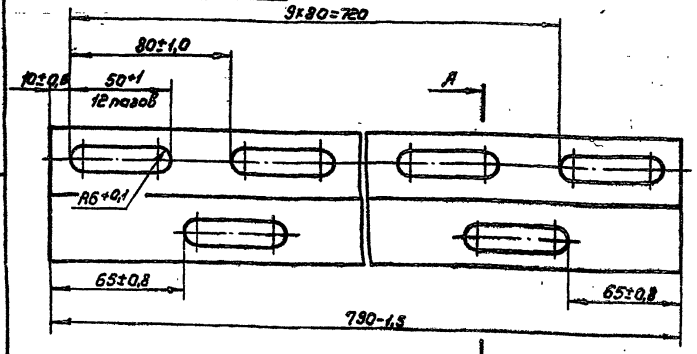

А-А
М1:1

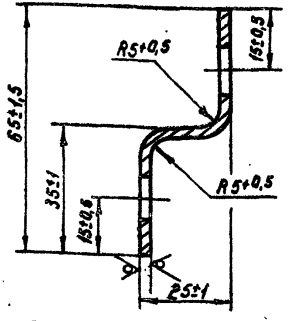

Допускаемое отклонение на суммарный шаг между двумя любыми пазами расположенными на одной оси ±1,5 мм.

Изм.	Лист	№ докум.	Подп.	Дата
Разраб.		Куликов		15.06.84
Пров.		Яковлев		15.06.84
Т.контр.				
Нач.сект.		Кулинин		15.06.84
Н.контр.		Платунина		20.06.84
Утв.		Воеводский		20.06.84

Поперечина

Лит.	Масса	Масштаб
	1,25	1:2

Лист | Листов 1

Лист: Б-ПН-3 ГОСТ 19903-74 / 4-II-В Ст3Сп ГОСТ 16523-70

Союзгипроводхоз имени Е.Е. Алексеевского г. Москва

Копировал: Марулина

Формат А4

СЕР. 3.407.2-136.8 I.

Перв. примеч.

Справ. №

Подп. и дата

Инв. № дубл.

Взам. инв. №

Подп. и дата

Инв. № подл.

Ш1.03.002

(√)

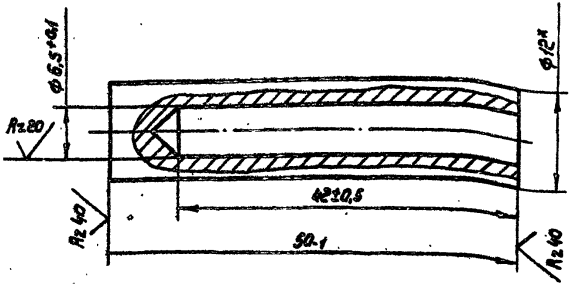

Изм.	Лист	№ докум.	Подп.	Дата
Разраб.		Долгопольова		
Пров.		Яковлев		14.06.84
Т.контр.				
Нач.сект.		Кулинин		15.06.84
Н.контр.		Платунина		20.06.84
Утв.		Воеводский		20.06.84

Втулка

Лит.	Масса	Масштаб
	0,05	2:1

Лист | Листов 1

Круг: В12 ГОСТ 2590-71 / В Ст3Сп-2-II ГОСТ 535-79

Союзгипроводхоз имени Е.Е. Алексеевского г. Москва

Копировал: Марулина

18984-01 Фо

Госстрой СССР
ЦЕНТРАЛЬНЫЙ ИНСТИТУТ ТИПОВОГО ПРОЕКТИРОВАНИЯ
Свердловский филиал
620062, г.Свердловск-62, ул.Чебышева,4
Заказ №1673 Инв.№ 19984-01 тираж 200
Сдано в печать 25.05 1984г цена 1-37

gost.e-ecolog.ru