ТИПОВАЯ ДОКУМЕНТАЦИЯ НА КОНСТРУКЦИИ, ИЗДЕЛИЯ
И УЗЛЫ ЗДАНИЙ И СООРУЖЕНИЙ

СЕРИЯ 5.407-127

Установка кислотных аккумуляторных батарей подстанций промышленных предприятий

ВЫПУСК 0

МАТЕРИАЛЫ ДЛЯ ПРОЕКТИРОВАНИЯ

24620 - 01

gost.e-ecolog.ru

ТИПОВАЯ ДОКУМЕНТАЦИЯ НА КОНСТРУКЦИИ, ИЗДЕЛИЯ
И УЗЛЫ ЗДАНИЙ И СООРУЖЕНИЙ

СЕРИЯ 5.407-127

УСТАНОВКА КИСЛОТНЫХ АККУМУЛЯТОРНЫХ БАТАРЕЙ ПОДСТАНЦИЙ ПРОМЫШЛЕННЫХ ПРЕДПРИЯТИЙ

ВЫПУСК 0

МАТЕРИАЛЫ ДЛЯ ПРОЕКТИРОВАНИЯ

РАЗРАБОТАНЫ
УГЛЛКИ ТЯЖПРОМЭЛЕКТРОПРОЕКТ
НПО УКРЭЛЕКТРОМОНТАЖ
МИНМОНТАЖСПЕЦСТРОЯ УССР

УТВЕРЖДЕНЫ НПО ЭЛЕКТРОМОНТАЖ ММСС СССР
ТЕХНИЧЕСКОЕ ЗАДАНИЕ ОТ 22.03.90г
ВВЕДЕНЫ В ДЕЙСТВИЕ С 01.01.91 г
УГЛЛКИ ТЯЖПРОМЭЛЕКТРОПРОЕКТ
ПРИКАЗ ОТ 23.10.90г. № 34

Директор института	М.А.Каменев
Главный инженер института	Е.Г. Подгубный
Начальник технического отдела	В.И.Назарок
Начальник отдела типового проектирования	В.Л. Тюрин

Содержание выпуска

Обозначение документа	Наименование	Стр
	Титульный лист	
	Содержание выпуска	2
5 407-127 0-ПЗ	Пояснительная записка	3
5 407-127 0-101 Ч	Аккумуляторы свинцовые стационарные СК Габаритный чертеж	6
5 407-127 0-20ТБ	Таблица выбора чертежей	7
5 407-127 0-30 ВМ	Ведомость потребности в оборудовании, изделиях и материалах	12
5 407-127.0-40ПР	Установка аккумуляторной батареи 220В из элементов СК-10 Пример	15
5 407-127.0-50СЗ	Строительное задание на помещение аккумуляторной батареи Пример	19

Обозначение документа	Наименование	Стр

Копировал Инв. 26620-01 3

1. Исходные данные

Серия 5.407-127 выполнена на основании следующих материалов:

1) технические условия ТУ16-87ИКШЖ.56.3310.001ТУ „Аккумуляторы свинцовые стационарные открытого типа с электродами большой поверхности";

2) ГОСТ 26881-85 Е „Аккумуляторы свинцовые стационарные. Общие технические условия";

3) технические условия ТУ45-874д.0.610.236 ТУ „Стеллажи деревянные и металлические для стационарных установок аккумуляторов."

2. Содержание

2.1. Серия состоит из двух выпусков: 0 и 1.

Выпуск 0 „Материалы для проектирования" содержит:

а) таблицу выбора чертежей;

б) габаритный чертеж;

в) ведомость потребности в оборудовании, изделиях и материалах;

г) пример чертежа установки аккумуляторной батареи;

д) пример чертежа строительного задания на помещение аккумуляторной батареи.

2.2. Выпуск 1 „Узлы и изделия. Рабочие чертежи". Содержит чертежи для установки аккумуляторных батарей на металлических и деревянных стеллажах, чертежи установки проходных плит и изоляторов для крепления шин, а также чертежи изделий для изготовления в промышленных базах электромонтажных организаций.

3. Область применения

3.1. Серия предназначена для выполнения проектных работ и работ в монтажной зоне по установке стационарных кислотных аккумуляторных батарей, применяемых для питания оперативных цепей, аварийного освещения и других отдельных электроприемников постоянного тока подстанций промышленных предприятий.

Аккумуляторная батарея состоит из отдельных аккумуляторов типа СК-4, СК-5, СК-6, СК-8, СК-10 и СК-12, которые используются в качестве источника постоянного тока и предназначены для работы в условиях эксплуатации группы М1 по ГОСТ 17516-72 в режимах постоянного подзаряда и заряда-разряда.

Номинальное напряжение аккумулятора – 2,0 В.

Постоянное напряжение на аккумуляторе в режиме подзаряда – 2,2 В ± 0,05.

Категория помещения аккумуляторной батареи определяется в соответствии с „Общесоюзными нормами технического проектирования" ОНТП 24-86 МВД СССР и указывается в строительном задании конкретного проекта (как правило, относятся к производствам категории „Д").

По противопожарным требованиям, помещение аккумуляторной батареи должно размещаться в здании

Разраб.	Курган		06.90г.
Зав.сект.	Тычинин		10.90г.
Нач.отд.	Тюрин		

5.407-127.0-ПЗ

Пояснительная записка

Стадия	Лист	Листов
	1	3

УГППКИ ТЯЖПРОМЭЛЕКТРОПРОЕКТ ХАРЬКОВ

не ниже II степени огнестойкости.

4. Основные положения

4.1. Чертежи серии предназначены для установки кислотных аккумуляторных батарей типов СК-4, СК-5, СК-6, СК-8, СК-10 и СК-12 (габаритный черт. 5.407-127.0-10 ГЧ) с общим числом элементов 108 и 120.

4.2. Компоновка батарей выполнена в соответствии с требованиями правил главы 4.4. ПУЭ в отношении ширины проходов, допустимых напряжений между соседними токоведущими частями и других требований безопасности обслуживания.

4.3. Для установки аккумуляторов типов СК-4, СК-5, СК-6, СК-8, СК-10 и СК-12 в настоящей серии приведены чертежи металлических и деревянных однорядных и двухрядных стеллажей, а также чертежи однорядных и двухрядных двухъярусных стеллажей из этих же материалов для аккумуляторов типов СК-4 и СК-5.
При изготовлении стеллажей должны быть выполнены технические требования ТУ45-87 Д.0.610.236 ТУ.
Выбор материала для стеллажей должен решаться исходя из технико-экономической целесообразности применения проектных решений в конкретных условиях строительства. Применение металлических стеллажей предпочтительно.

4.4. Металлические стеллажи устанавливаются на опорных изоляторах, входящих в комплект конструкции стеллажа, а деревянные стеллажи устанавливаются на стеклянных изоляторах, поставляемых комплектно с аккумуляторами.

4.5. Аккумуляторы устанавливаются на стеллажах с применением изоляторов, под которые, для возможности выравнивания аккумуляторов, могут быть подложены подкладки. Изоляторы для установки аккумуляторов на стеллажах и подкладки для выравнивания баков аккумуляторов поставляются комплектно с аккумуляторами.

4.6. Ошиновка аккумуляторной батареи выполняется голыми алюминиевыми или медными шинами круглого сечения по ГОСТ 21488-76Е или ГОСТ 1535-71.

Материал и сечение шин выбирается в конкретном проекте.

4.7. Соединение шин выполняется:

а) для алюминиевых шин – сваркой;

б) для медных шин – сваркой или пайкой.

4.8. Для крепления шин на стенах предусмотрены специальные изоляторы типа ИАБ-16*исп.1, изготовляемые по ТУ34-43-4804-77 заводами Минэнерго СССР. Эти изоляторы одновременно являются и шинодержателями.

Изоляторы устанавливаются на скобах, которые крепятся дюбель-винтами (монтажным пистолетом), распорными дюбелями или приваркой к закладным изделиям.

4.9. Пролет между двумя точками крепления шин должен быть не более 2 метров.

4.10. Вывод ошиновки из аккумуляторного помещения предусмотрен через проходную плиту, закрываемую с противоположной стороны выводов ящиком К654У1.

Проходные плиты изготовляются из асбестоцементных досок, пропитанных парафином, и имеют исполнения на 3 и 5 выводов в зависимости от условий обеспечения необхо-

димого напряжения приемников постоянного тока

5. Порядок пользования.

5.1. При проектировании, пользуясь таблицей выбора чертежей (см черт. 5.407-127.0-20ТБ), в зависимости от типа и размещения аккумуляторной батареи, принятой по конкретному проекту, выбирают необходимые чертежи стеллажей, проходных плит, установки изоляторов и других чертежей

Потребность в изделиях и материалах для изготовления этих конструкций и деталей указана в ведомости на чертеже 5.407-127.0-30ВМ

5.2. Чертежи установки аккумуляторной батареи и чертежи строительного задания выполняются для каждого конкретного случая с соблюдением технических решений и правил оформления, приведенных на чертежах примеров.

5.3. К чертежам строительного задания прикладываются типовые указания к строительной части, вентиляции, отоплению и водоснабжению, приведенные в разделе 6„ Помещения аккумуляторных батарей (чертежи А231 9) работы А231. Требования к строительной части рабочих чертежей, электропомещений и кабельных сооружений промышленных предприятий," разработанной ВНИПИ ТПЭП в 1987г.

5.4. В данной серии в условных обозначениях крепежных изделий (болты, винты, гайки, шайбы) не указаны:

а) для болтов и винтов – поле допуска 6g и класс прочности 5,8,

б) для гаек – поле допуска 6Н и класс прочности 5;

в) для шайб – материал группы 0,4,

так как для выполнения конструкций и узлов электроустановок промышленных предприятий, собираемых в мастерских электромонтажных заготовок (МЭЗ) или в монтажной зоне, для крепежных изделий эти характеристики не являются обязательными

5.5. С выпуском настоящей серии 5.407-127 выпуски 0 и 1 аннулируется серия 5.407-44 выпуски 0 и 1.

*) Изготовитель – Кемеровский завод электромонтажных изделий треста„ Электромонтаж" 650028 г. Кемерово, ул. Терешковой, 49.

Аккумуляторы свинцовые стационарные открытого типа с электродами большой поверхности ТУ16-87 ИКШЖ.56.3310.001ТУ

Таблица 1

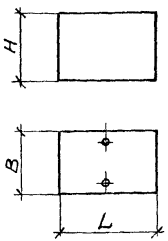

Обозначение аккумулятора	Номинальная емкость, А-ч	Тип электрода	Число электродов аккумулятора		Габаритные размеры бака, мм, не более			Количество заливаемого электролита, л	Масса аккумулятора без электролита, кг, не более
			положительных	отрицательных*	L	B	H		
СК-4	144	М1	4	3	264	219	274	11,6	21
СК-5	180		5	4				11,0	25
СК-6	216	М2	3	2	209	224	490	15,5	30
СК-8	288		4	3				14,5	37
СК-10	360		5	4	274			21,0	46
СК-12	432		6	5				20,0	53

Потребное количество электролита и воды в зависимости от типа аккумулятора и количества элементов

Таблица 2

Обозначение аккумулятора	Ориентировочное количество электролита плотностью 1,18 г/см³, л				Количество серной кислоты плотностью 1830 кг/м³, л/кг				Количество дистиллированной воды, л или кг			
	108	120	128	140	108	120	128	140	108	120	128	140
СК-4	1243	1392	1485	1624	215/394	239/438	255/468	279/512	1085	1204	1285	1405
СК-5	1188	1320	1408	1540	205/375	228/415	243/442	265/485	1025	1140	1220	1330
СК-6	1674	1860	1984	2170	288/527	320/586	341/625	373/684	1450	1609	1716	1871
СК-8	1566											
СК-10	2268	2400	2560	2800	373/684	413/756	404/806	482/882	1870	2076	2214	2422
СК-12	2160											

* Число отрицательных крайних электродов равно 2.

4. Изоляторы для установки аккумуляторов на стеллажах и подкладки для выравнивания баков поставляются комплектно с аккумуляторами.

5. Материал баков аккумуляторов - стекло.

1. Аккумулятор СК- стационарный для коротких режимов разряда.

2. Цифра после СК- частное от деления значения величины номинальной емкости в А-ч данного типа аккумулятора на 36.

3. Номинальное напряжение аккумулятора - 2,0 В, а постоянное напряжение на банке - 2,2 В ± 0,05

Разраб.	Курган		08.90
Зав.сек.	Тычинин		10.90
Нач.отд	Тюрин		
Н.контр	Тычинин		

5.407-127.0-10ГЧ

Аккумуляторы свинцовые стационарные СК. Габаритный чертеж

Стадия	Лист	Листов
		1

ЧГППКИ ТЯЖПРОМЭЛЕКТРОПРОЕКТ ХАРЬКОВ

Копировал

Инв.№ подл. | Подпись и дата | Взам.инв.№

Эскиз	Место установки	Тип аккумулятора	Обозначение установочного чертежа
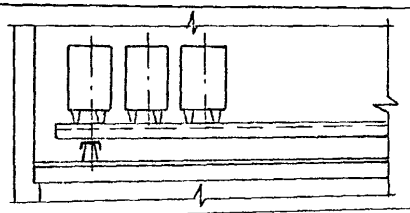	На металлических стеллажах	СК-4, СК-5, СК-6, СК-8 СК-10 и СК-12	5.407-127.1-10
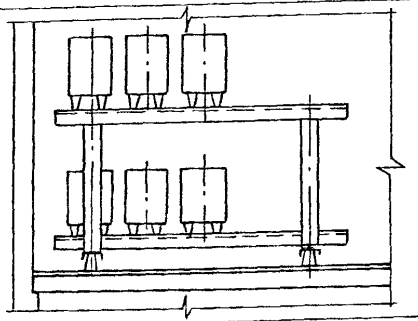		СК-4 и СК-5	
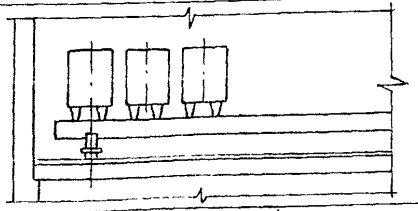	На деревянных стеллажах	СК-4, СК-5, СК-6, СК-8 СК-10 и СК-12	5.407-127.1-20
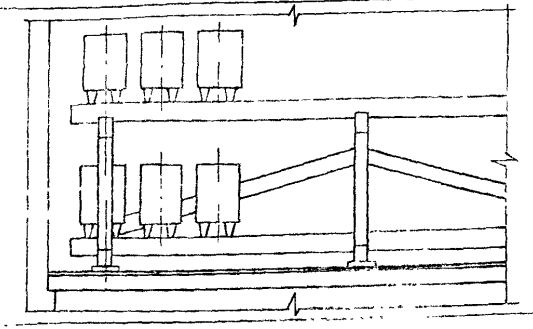		СК-4 и СК-5	

Разраб.	Курган		08.90г.
Зав.сек.	Тычинин		10.90г.
Нач.отд.	Тюрин		
Н.контр.	Тычинин		

5.407-127.0-20ТБ

Таблица выбора чертежей

Стадия	Лист	Листов
	1	5

УГПИКИ ТЯЖПРОМЭЛЕКТРОПРОЕКТ ХАРЬКОВ

Инв.№подл. | Подпись и дата | Взам.инв.№

Эскиз	Размер проходной плиты	Тип и количество изоляторов	Обозначение установочного чертежа
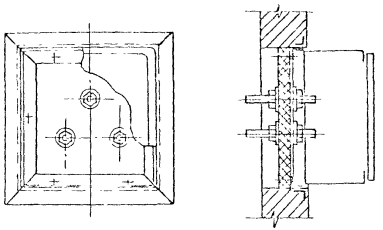	400 × 400мм	—	5.407-127.1-30
	400×600мм		5.407-127.1-40
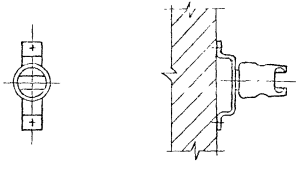	—	ИАБ-16, 1шт	5.407-127.1-50
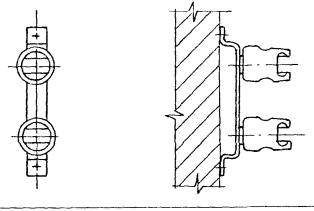	—	ИАБ-16, 2шт	5.407-127.1-60

Инв.№ подл. | Подпись и дата | Взам.инв.№

Копировал Лаяг 24620-01 9 Формат А3

Эскиз	Тип стеллажа	Тип и количество аккумуляторов	Обозначение установочного чертежа
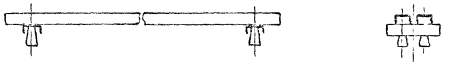	МС-1-1	СК-4 и СК-5, от 3 до 7 шт.	5.407-127.1-120
		СК-6 и СК-8 от 3 до 7 шт.	5.407-127.1-130
		СК-10 и СК-12 от 3 до 7 шт.	5.407-127.1-140
	МС-2-1	СК-4 и СК5 от 6 до 14 шт.	5.407-127.1-170
		СК-6 и СК-8 от 6 до 14 шт	5.407-127.1-180
		СК-10 и СК-12 от 6 до 14 шт.	5.407-127.1-190
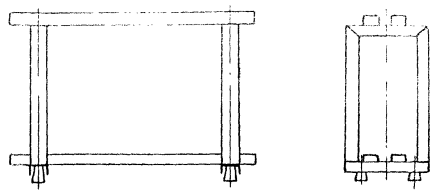	МС-1-2	СК-4 и СК-5 от 6 до 14 шт	5.407-127.1-220

Инв. № подл. | Подпись и дата | Взам. инв. №

Эскиз	Тип стеллажа	Тип и количество аккумуляторов	Обозначение установочного чертежа
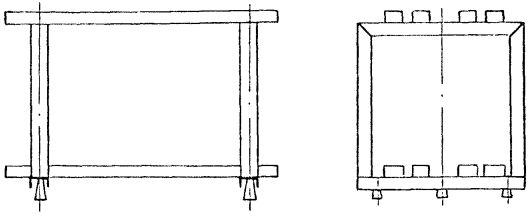	МС-2-2	СК-4 и СК-5 от 12 до 28	5.407-127.1-230
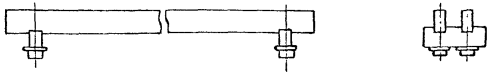	ДС-1-1	СК-4 и СК-5 от 3 до 10	5.407-127.1-270
		СК-6 и СК-8 от 3 до 10	5.407-127.1-280
		СК-10 и СК-12 от 3 до 10	5.407-127.1-290
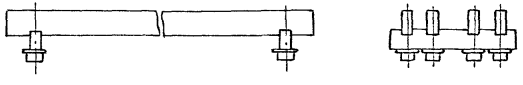	ДС-1-1	СК-4 и СК-5 от 6 до 20	5.407-127.1-300
		СК-6 и СК-8 от 6 до 20	5.407-127.1-310
		СК-10 и СК-12 от 6 до 20	5.407-127.1-320

Эскиз	Тип стеллажа	Тип и количество аккумуляторов	Обозначение установочного чертежа
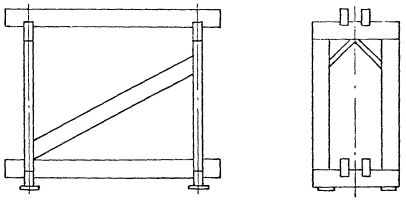	ДС-1-2	СК-4 и СК-5 от 6 до 20	5.407-127.1-330
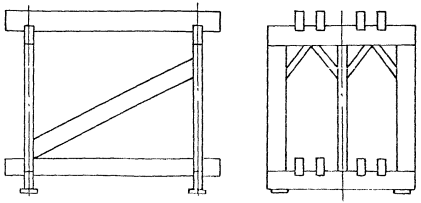	ДС-2-2	СК-4 и СК-5 от 12 до 40	5.407-127.1-340

Наименование и техническая характеристика изделия, материала	Тип, марка	Ед. изм.	Количество по обозначению 5.407-127.1 порядковый номер и исполнение																					
			-30				-40				-50		-60		-120					-130				
			—	01	02	03	—	01	02	03	—	01	—	01	—	01	02	03	04	—	01	02	03	04
Изделия НПО ЭМ и УЭМ																								
Ящик протяжной ТУ36-2057-81	К654У1	шт	1	1	1	1																		
Тоже	К655У1	шт					1	1	1	1														
Материалы																								
Уголок 40х40х5-в ГОСТ 8509-86 Ст3кп I-I ГОСТ 535-88		кг	3,84	3,84	3,84	3,84	4,80	4,80	4,80	4,80														
Швеллер 100х60х4 ГОСТ 8278-83		кг													15,1	18,8	22,4	26,1	29,8	14,9	18,7	22,4	26,1	31,6
Пруток Л62 ГОСТ 2060-73																								
10		кг	0,39				0,65																	
14		кг		0,78				1,30																
Пруток АД31 ГОСТ 21488-76Е																								
10		кг			0,14				0,23															
14		кг				0,26				0,43														
Лента 3х40 Ст 3кп ГОСТ 6009-74		кг									0,18	0,56	0,32	0,71										
АЦЭИД 400-120 х 80 х 25 ГОСТ 4248-78		кг	7,6	7,6	7,6	7,6	11,4	11,4	11,4	11,4														
Картон электроизоляционный																								
ЭВ-1 ГОСТ 2824-86Е		кг	0,30	0,36	0,30	0,36	0,46	0,56	0,46	0,56	0,03	0,03	0,06	0,06										
Прочие изделия																								
Изолятор ТУ34-43-4804-77 исполн. 1	ИАБ-16	шт									1	1	2	2										
Изолятор ГОСТ 19797-85Е	ИО-6-375-I У3														4	4	4	4	4	4	4	4	4	6

Разраб.	Курган		08.90
Зав.сек.	Тычинин		10.90
Нач.отд.	Тюрин		
Н. контр.	Тычинин		

5.407-127.0-30ВМ

Ведомость потребности в оборудовании, изделиях и материалах

Стадия	Лист	Листов
	1	3

УГППКИ ТЯЖПРОМЭЛЕКТРОПРОЕКТ ХАРЬКОВ

Наименование и техническая характеристика изделия, материала	Тип, марка	Ед. изм.	Количество по обозначению 5.407-127.1 порядковый номер и исполнение																					
			-140					-170					-180					-190						
			—	01	02	03	04	—	01	02	03	04	—	01	02	03	04	—	01	02	03	04		
Материалы																								
Швеллер 100х60х4 ГОСТ8278-83		кг	15,3	19,1	22,8	26,5	32,8	31,0	38,4	45,6	53,0	60,4	30,1	37,7	45,1	52,5	64,4	31,7	39,3	46,7	54,1	66,8		
Прочие изделия																								
Изолятор ГОСТ19797-85Е	ИО-6-375-	шт																						
	IУ3	шт	4	4	4	4	6	6	6	6	6	6	6	6	6	6	9	6	6	6	6	9		

Продолжение

Наименование и техническая характеристика изделия, материала	Тип, марка	Ед. изм.	Количество по обозначению 5.407-127.1 порядковый номер и исполнение																					
			-220			-230			-270									-280							
			—	01	02	—	01	02	—	01	02	03	04	05	06	07	—	01	02	03	04	05	06	07
Материалы																								
Швеллер 100х60х4 ГОСТ8278-83		кг	57,2	71,8	86,6	89,6	118,8	148,4																
Брусок сосновый ГОСТ8486-86Е																								
50х120		кг							9,7	12,1	14,7	16,9	19,3	23,0	25,4	27,8	9,7	12,1	14,5	16,9	20,9	22,9	25,3	27,7
ф20		кг							0,12	0,12	0,12	0,12	0,12	0,18	0,18	0,18	0,12	0,12	0,12	0,12	0,18	0,18	0,18	0,18
ф79		кг							0,8	0,8	0,8	0,8	0,8	1,2	1,2	1,2	0,8	0,8	0,8	0,8	1,2	1,2	1,2	1,2
Прочие изделия																								
Изолятор ГОСТ19797-85Е	ИО-6-375-																							
	IУ3	шт	4	4	4	6	6	6																

Наименование и техническая характеристика изделия, материала	Тип, марка	Ед. изм.	Количество по обозначению 5.407-127.1 порядковый номер и исполнение -290								-300							
			—	01	02	03	04	05	06	07	—	01	02	03	04	05	06	07
Материалы																		
Брусок сосновый ГОСТ8486-86Е																		
50х120		кг	10,2	12,6	15,0	17,4	21,6	23,6	26,0	28,4	20,0	24,8	30,0	34,4	39,2	46,8	51,6	56,4
ф20		кг	0,12	0,12	0,12	0,12	0,18	0,18	0,18	0,18	0,24	0,24	0,24	0,24	0,24	0,36	0,36	0,36
ф79		кг	0,8	0,8	0,8	0,8	1,2	1,2	1,2	1,2	1,2	1,2	1,2	1,2	1,2	1,8	1,8	1,8

Продолжение

Наименование и техническая характеристика изделия, материала	Тип, марка	Ед. изм.	Количество по обозначению 5.407-127.1 порядковый номер и исполнение -310								-320							
			—	01	02	03	04	05	06	07	—	01	02	03	04	05	06	07
Материалы																		
Брусок сосновый ГОСТ8486-86Е																		
50х120		кг	20,6	25,4	30,2	35,0	43,5	47,5	52,3	57,1	19,6	24,4	29,2	34,0	42,0	46,0	50,8	55,6
ф20		кг	0,24	0,24	0,24	0,24	0,36	0,36	0,36	0,36	0,24	0,24	0,24	0,24	0,36	0,36	0,36	0,36
ф79		кг	1,2	1,2	1,2	1,2	1,8	1,8	1,8	1,8	1,2	1,2	1,2	1,2	1,8	1,8	1,8	1,8

Продолжение

Наименование и техническая характеристика изделия, материала	Тип, марка	Ед. изм.	Количество по обозначению 5.407-127.1 порядковый номер и исполнение -330				-340			
			—	01	02	03	—	01	02	03
Материалы										
Брусок сосновый ГОСТ8486-86Е										
50х50		кг	1,6	1,6	2,4	2,4	6,4	6,4	9,6	9,6
50х120		кг	87,6	127,2	211,6	255,2	268,4	422,0	677,8	841,4
ф10		кг	0,12	0,12	0,18	0,18	0,18	0,18	0,31	0,31
ф20		кг	1,6	1,6	2,4	2,4	3,2	3,2	4,8	4,8

Копировал А Форм 24620-01 15

План на отм. 4,800

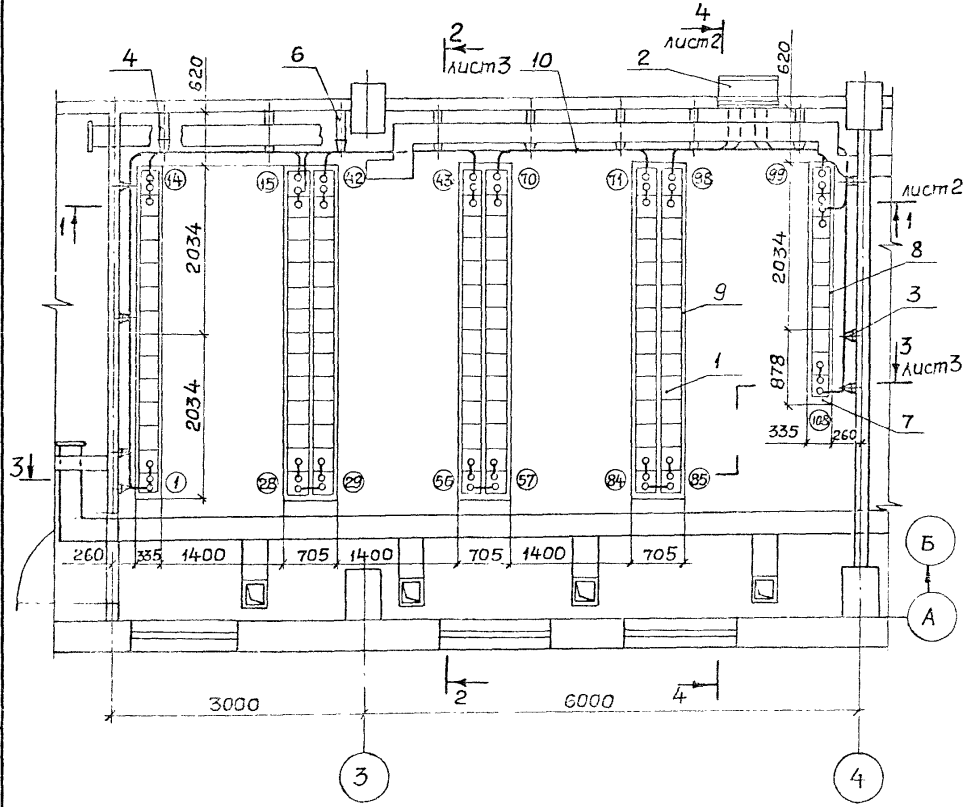

1. Спецификацию см. лист 4.

2. Цифры в кружках обозначают номера аккумуляторов.

3. Установку аккумуляторов на стеллажах см. черт. 5.407-127.1-10

4 Шины (поз. 10) установить на изоляторах ИАБ-16 (поз. 3 ... 6). Соединения и ответвления шин, а также соединение шин с проходными шпильками выводной плиты выполнить сваркой.

5. Шины (поз. 10) присоединить к аккумуляторам пайкой, предварительно облудив концы шин специальным припоем.

6. Шины (поз. 10) покрыть кислотоупорной краской и после её высыхания до заливки аккумуляторов электролитом смазать тонким слоем технического вазелина.

7. Элементные изоляторы и подкладки поставляются комплектно с аккумуляторами.

Разраб.	Курган		08.90
Зав.сек.	Тычинин		10.90
Нач.отд.	Тюрин		
Н.контр.	Тюрин		

5.407-127.0-40ПР

Установка аккумуляторной батареи 220В из элементов СК. Пример

Стадия	Лист	Листов
	1	4

ЧГППКИ ТЯЖПРОМЭЛЕКТРОПРОЕКТ УКРЫГВ

Инв.№ подл. | Подпись и дата | Взам.инв.№

Разрез 1-1 лист 1

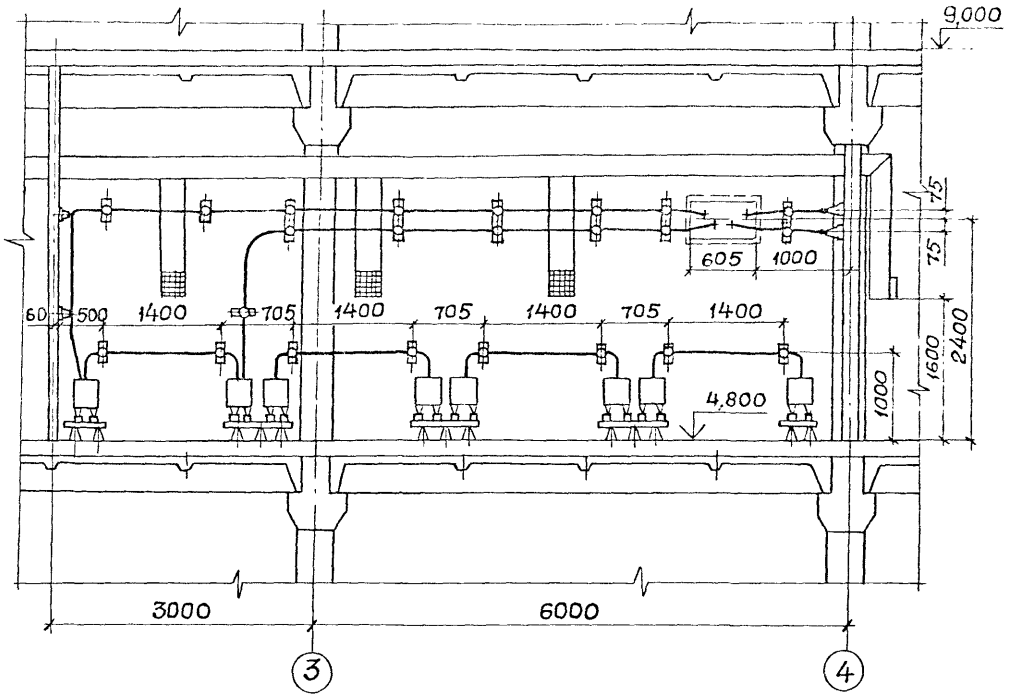

Разрез 4-4 лист 1

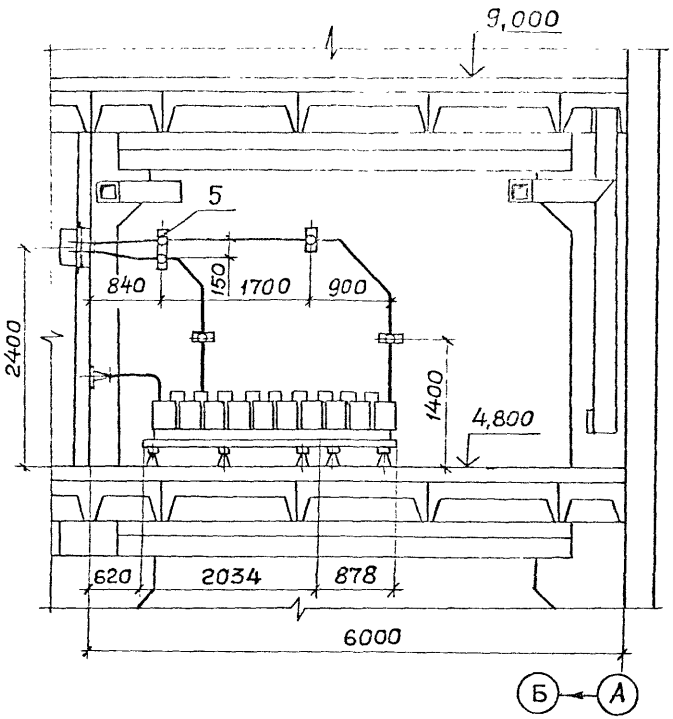

Копировал А.Полит. 24620-01 17 Формат А3

Разрез 3-3 лист 1

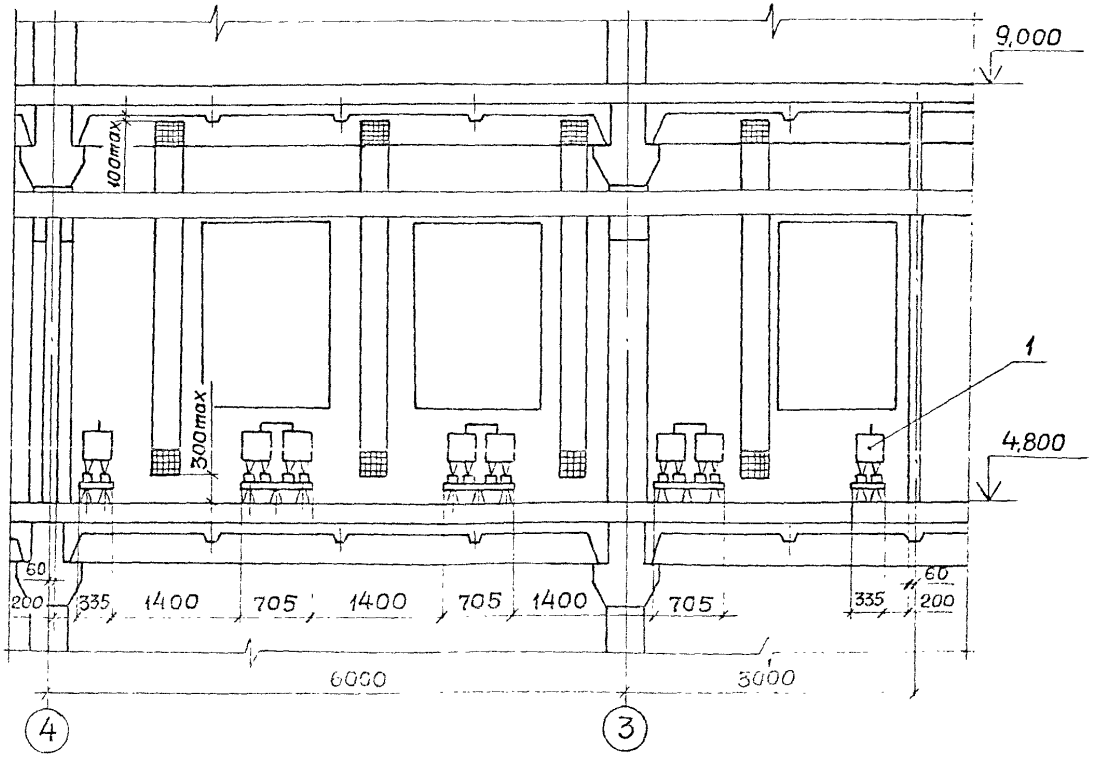

Разрез 2-2 лист 1

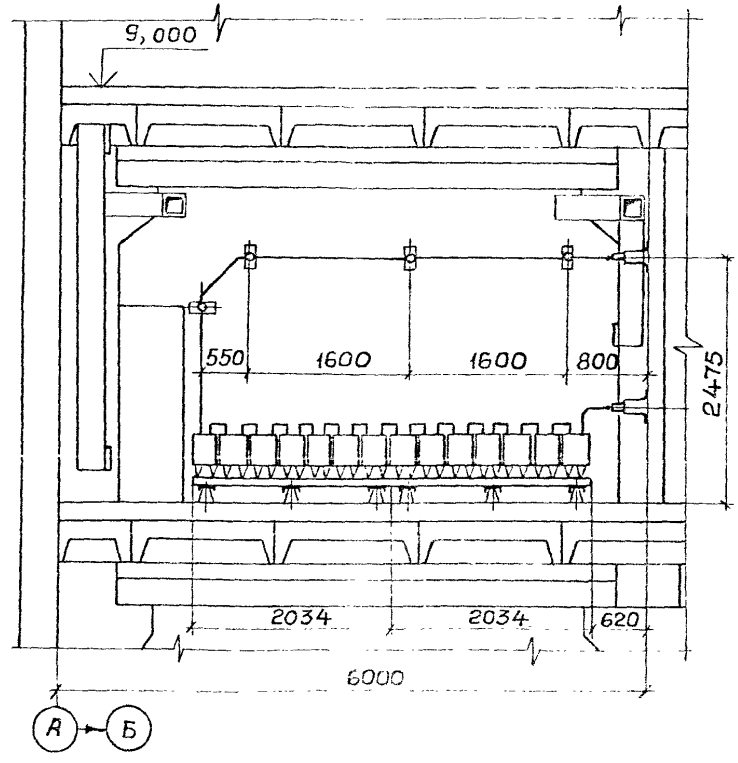

Схема соединений элементов аккумуляторной батареи

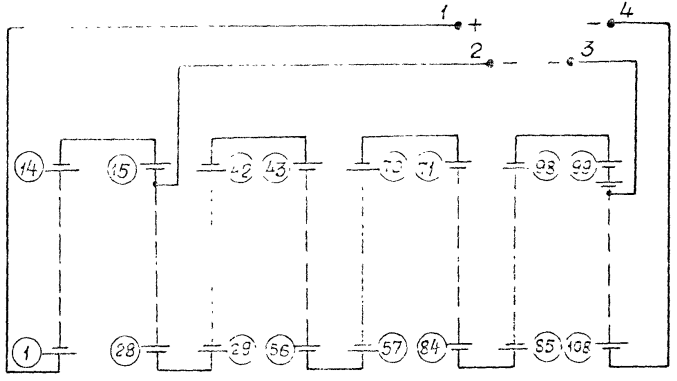

Марка, поз.	Обозначение	Наименование	Кол.	Масса ед. кг	Примечание
1		Аккумулятор СК-10			
		ТУ16-87			
		ИКШЖ. 563310.001ТУ	108		
2	5.407-127.1-40-03	Установка проходной плиты в проеме 400х600мм	1		
3	5.407-127.1-50	Установка одного изолятора	14		
4	5.407-127.1-50-01	То же	4		
5	5.407-127.1-60	Установка двух изоляторов	1		
6	5.407-127.1-60-01	То же	6		
7	5.407-127.1-140-04	Стеллаж типа МС1-1 для аккумуляторов СК-10 и СК-12 (от 3 до 7 шт)	1		
8	5.407-127.1-140	То же	3		
9	5.407-127.1-190-04	Стеллаж типа МС-2-1 для аккумуляторов СК-10 и СК-12 (от 6 до 14 шт)	6		
10		Пруток АД31Т-10 ГОСТ21488-76Е	65	13,9	м
11		Кислота серная аккумуляторная ГОСТ667-73	373		л
12		Вода дистилированная ГОСТ6709-72	1870		л

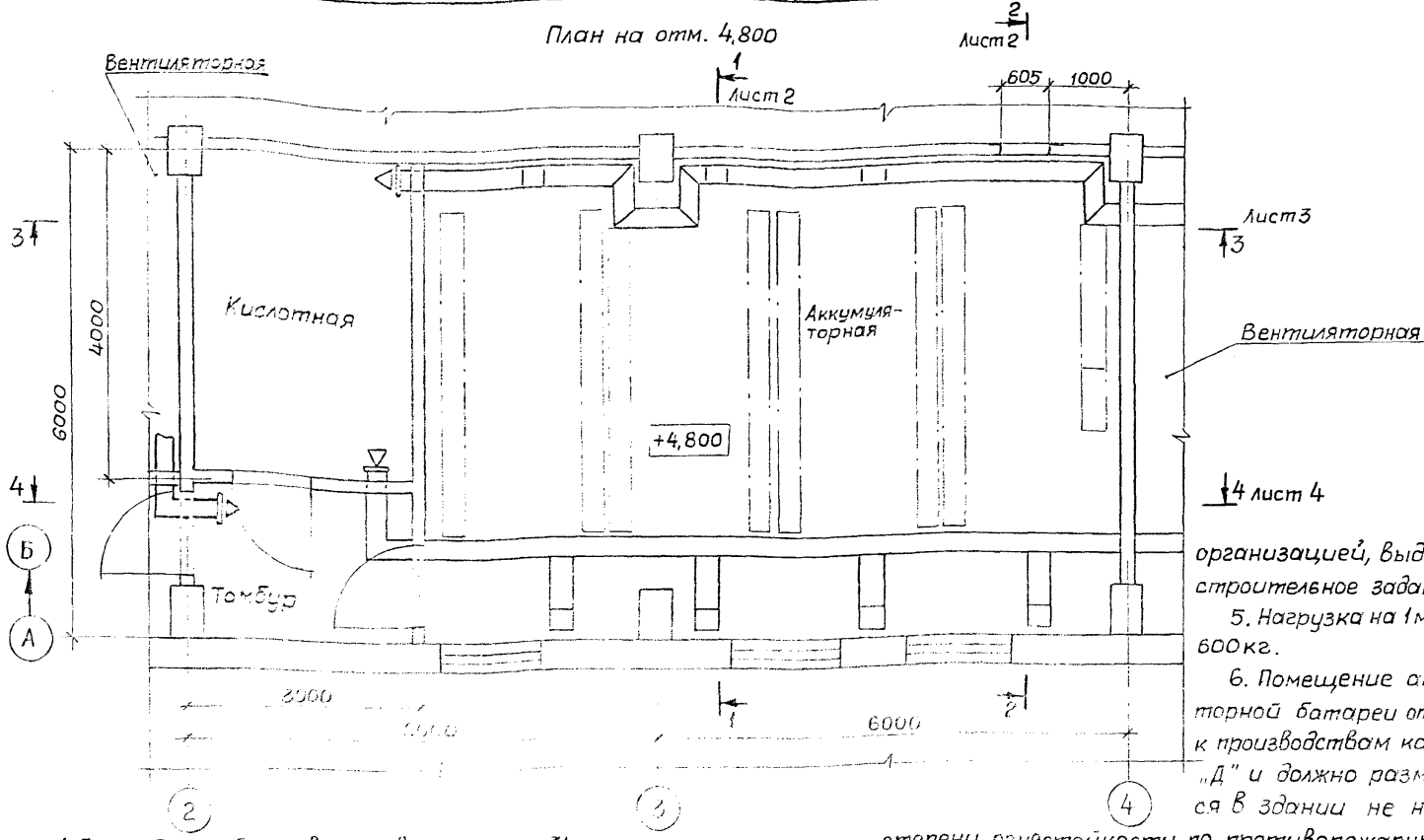

1. Потребный обмен свежего воздуха 460 м³/час.

2. Типовые указания к строительному заданию, вентиляции и отоплению указаны в разделе 6 типового альбома шифр А231 ВНИПИ „Тяжпромэлектропроект," 1987г.

3. Отверстия в ригеле и плитах для циркуляции воздуха выполняются по заданию сантехников.

4. Строительные чертежи, чертежи вентиляции, отопления и водоснабжения должны быть согласованы с проектной организацией, выдавшей строительное задание.

5. Нагрузка на 1м² пола – 600кг.

6. Помещение аккумуляторной батареи относится к производствам категории „Д" и должно размещаться в здании не ниже II степени огнестойкости по противопожарным требованиям.

Разраб.	Курган		08.90
Зав.сект.	Тычинин		10.90
Нач.отд.	Тюрин		
Н.контр.	Тюрин		

5.407-127.0-50 С3

Строительное задание на помещение аккумуляторной батареи. Пример

Стадия	Лист	Листов
	1	5

УГППКИ ТЯЖПРОМЭЛЕКТРОПРОЕКТ ХАРЬКОВ

Инв.№ подл. | Подпись и дата | Взам.инв.№

Разрез 1-1 лист 1

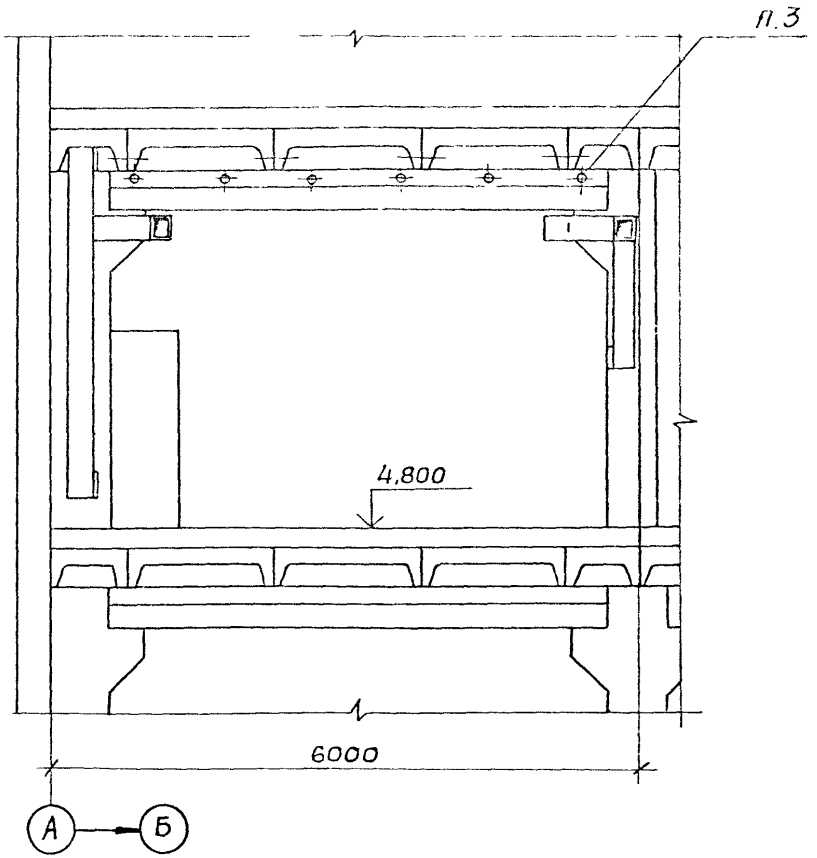

Разрез 2-2 лист 1

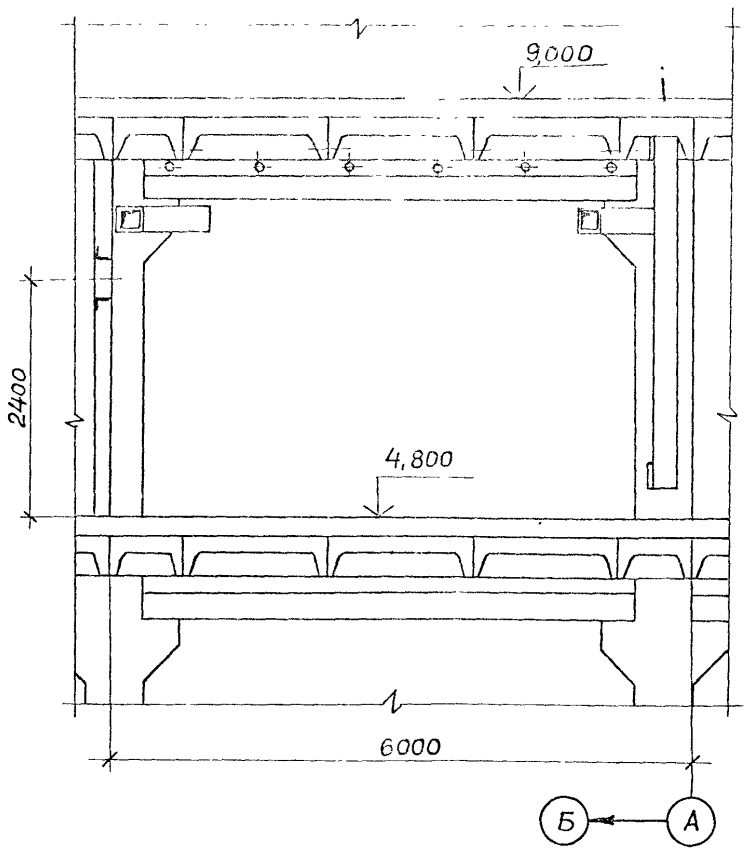

Копировал А.Лотай 24620-01 21 Формат А3

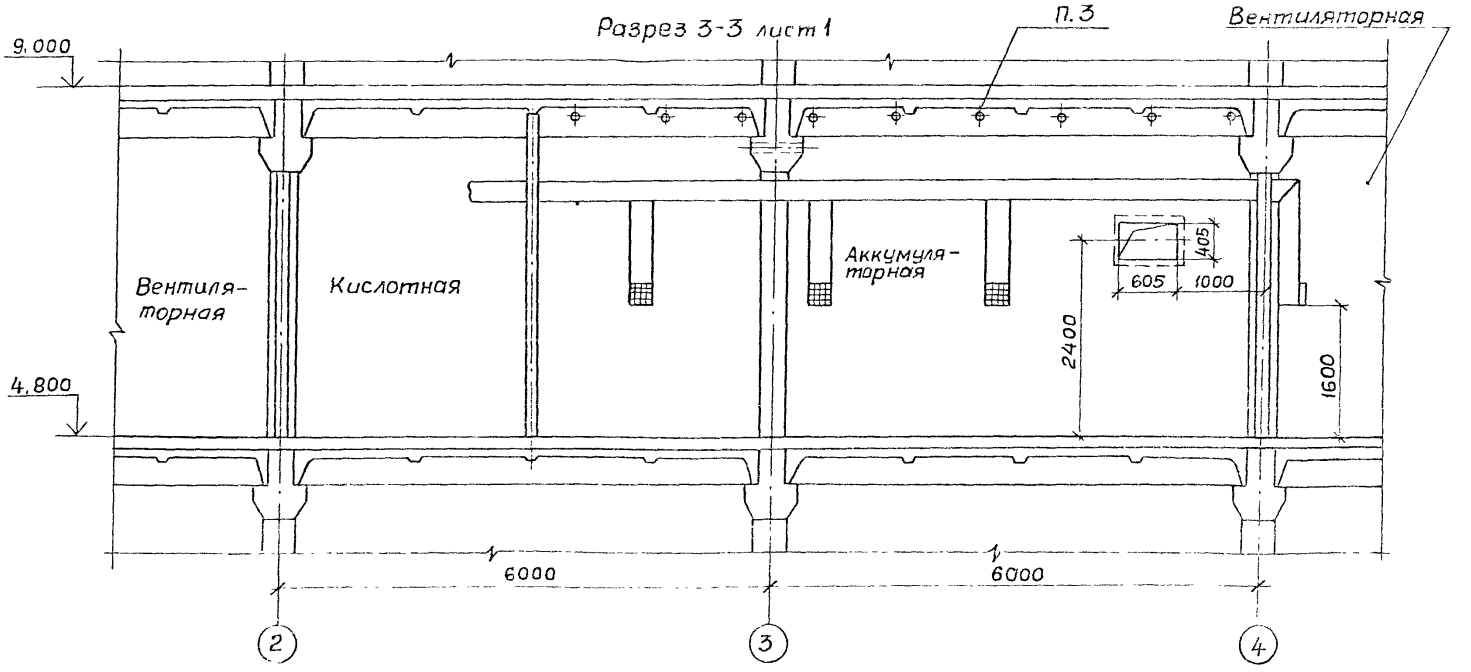
Разрез 3-3 лист 1
П.3
Вентиляторная
9.000
4.800
Вентиля-
торная
Кислотная
Аккумуля-
торная
405
605
1000
2400
1600
6000
6000
2
3
4

Разрез 4-4 лист 1

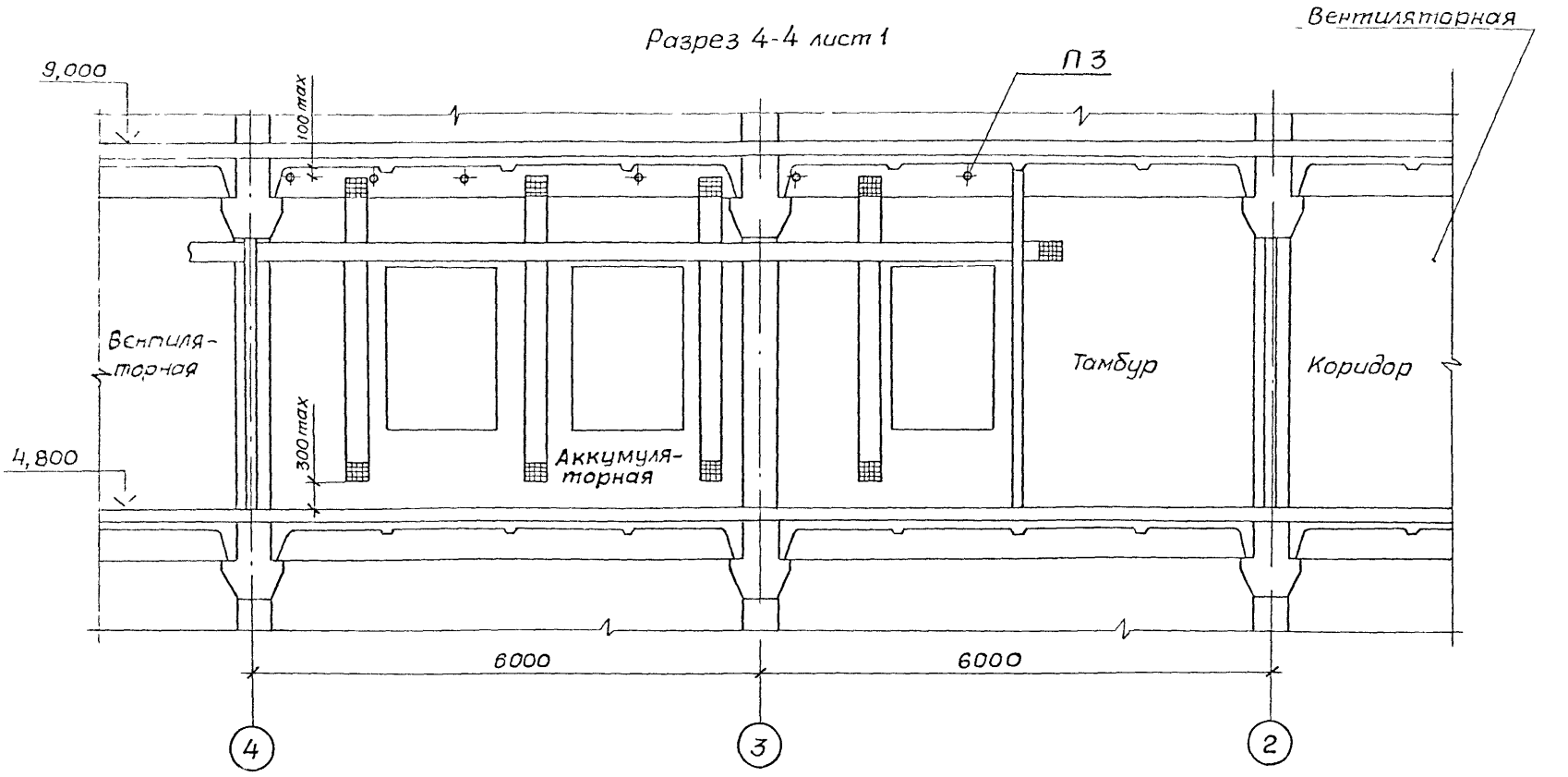

Копировал Лафт 24620-01 23 Формат А3

Схема воздуховодов вентиляции

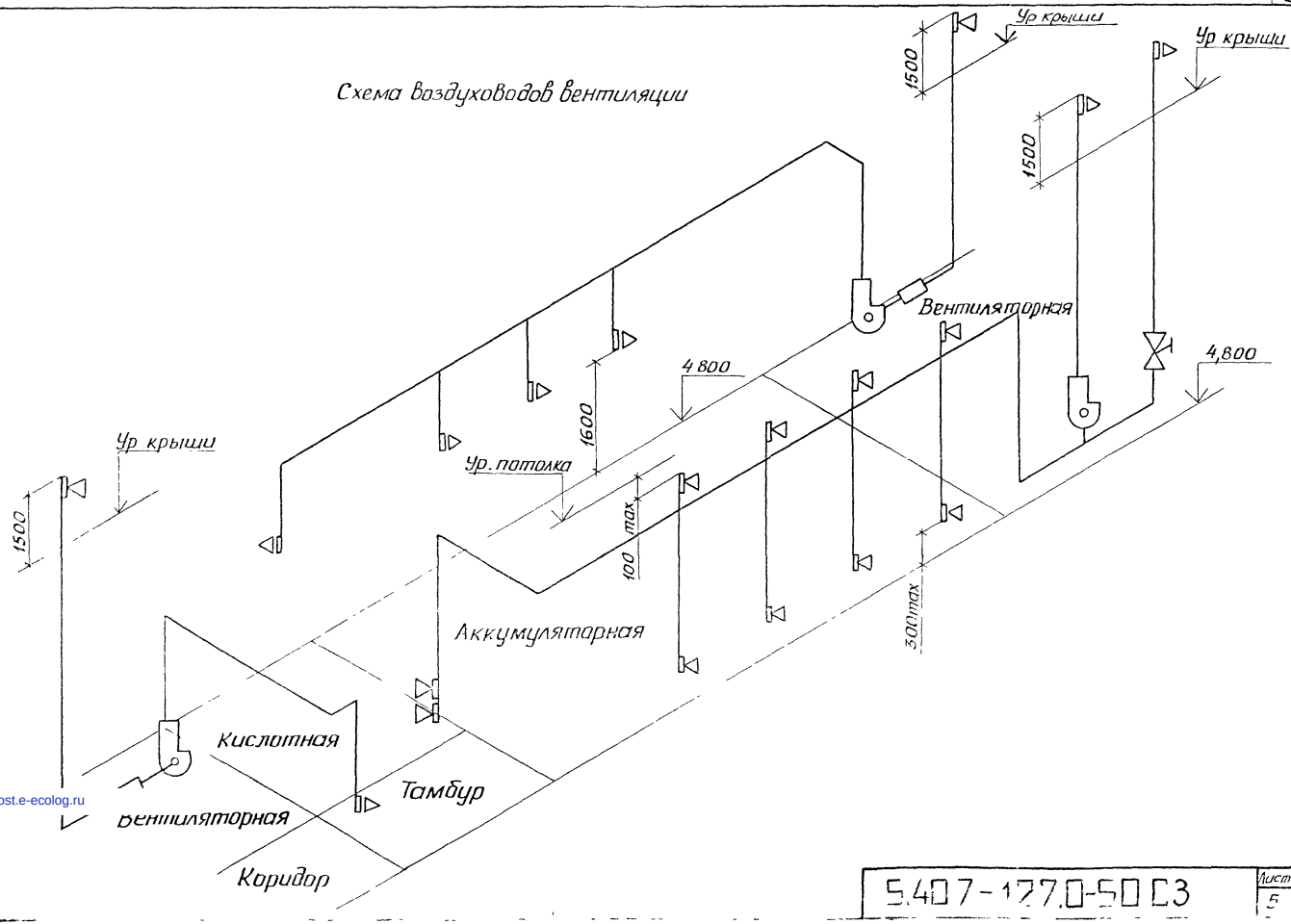

gost.e-ecolog.ru