ТИПОВАЯ ДОКУМЕНТАЦИЯ НА КОНСТРУКЦИИ, ИЗДЕЛИЯ
И УЗЛЫ ЗДАНИЙ И СООРУЖЕНИЙ

СЕРИЯ 5.407-118

Установка ящиков управления серии Я5000

ВЫПУСК 1

МАТЕРИАЛЫ ДЛЯ ПРОЕКТИРОВАНИЯ
И РАБОЧИЕ ЧЕРТЕЖИ

24387
gost.e-ecolog.ru

ТИПОВАЯ ДОКУМЕНТАЦИЯ НА КОНСТРУКЦИИ, ИЗДЕЛИЯ И УЗЛЫ ЗДАНИЙ И СООРУЖЕНИЙ

СЕРИЯ 5.407-118

Установка ящиков управления серии 95000

ВЫПУСК 1

МАТЕРИАЛЫ ДЛЯ ПРОЕКТИРОВАНИЯ И РАБОЧИЕ ЧЕРТЕЖИ

РАЗРАБОТАНЫ
УГППКИ ТЯЖПРОМЭЛЕКТРОПРОЕКТ
НПО УКРЭЛЕКТРОМОНТАЖ
МИНМОНТАЖСПЕЦСТРОЯ УССР

УТВЕРЖДЕНЫ НПО ЭЛЕКТРОМОНТАЖ ММСС СССР
ТЕХНИЧЕСКОЕ ЗАДАНИЕ ОТ 11.12.89г
ВВЕДЕНЫ В ДЕЙСТВИЕ С 01.08.90г.
УГППКИ ТЯЖПРОМЭЛЕКТРОПРОЕКТ
ПРИКАЗ ОТ 16.04.90г. №19

Директор института	М.А.Каменев
Главный инженер института	Е.Г. Подгубный
Начальник технического отдела	В.И Назарок
Начальник отдела типового проектирования	В.Л. Тюрин

© ЦИТП Госстроя СССР, 1990

Содержание

Обозначение	Наименование	Стр.
	Титульный лист.	1
	Содержание.	2...4
5.407-118.1.ПЗ	Пояснительная записка.	5,6
5.407-118.1.10ГЧ	Ящики управления серии Я5000.	
	Габаритный чертеж	7...11
5.407-118.1.20ТБ	Таблица выбора чертежей	
	установки.	12,13
5.407-118.1.30В	Ведомость потребности в	
	оборудовании, изделиях и	
	материалах	14..16
5.407-118.1.40	Установка ящика Я5000	
	размером 300×250×180 на стене	17
5.407-118.1.50	Установка ящика Я5000	
	размером 400×300×250 на стене.	18
5.407-118.1.60	Установка ящика Я5000	
	размером 600×400×250 на стене	19
5.407-118.1.70	Установка ящика Я5000	
	размером 600×600×250 на стене	20
5.407-118.1.80	Установка ящика Я5000	
	размером 600×600×360 на стене.	21
5.407-118.1.90	Установка ящика Я5000	
	размером 900×600×360 на стене.	22
5.407-118.1.100	Установка ящика Я5000	
	размером 300×250×180 на стене,	
	с коробом.	23
5.407-118.1.110	Установка ящика Я5000	
	размером 400×300×250 на стене,	
	с коробом	24

Обозначение	Наименование	Стр.
5.407-118.1.120	Установка ящика Я5000	
	размером 600×400×250 на стене,	
	с коробом.	25
5.407-118.1.130	Установка ящика Я5000	
	размером 600×600×250 на стене,	
	с коробом.	26
5.407-118.1.140	Установка ящика Я5000	
	размером 600×600×360 на стене,	
	с коробом	27
5.407-118.1.150	Установка ящика Я5000	
	размером 900×600×360 на стене,	
	с коробом.	28
5.407-118.1.160	Установка ящика Я5000	
	размером 300×250×180 на ж.-б.	
	колонне.	29
5.407-118.1.170	Установка ящика Я5000	
	размером 400×300×250 на ж.-б.	
	колонне	30
5.407-118.1.180	Установка ящика Я5000	
	размером 600×400×250 на ж.-б.	
	колонне.	31,32
5.407-118.1.190	Установка ящика Я5000	
	размером 600×600×250 на ж.-б.	
	колонне	33,34
5.407-118.1.200	Установка ящика Я5000	
	размером 600×600×360 на ж.-б.	
	колонне.	35,36

Обозначение	Наименование	Стр.
5.407-118.1.210	Установка ящика Я5000 размером 900×600×360 на ж.-б. колонне	37,38
5.407-118.1.220	Установка ящика Я5000 размером 300×250×180 на стальной колонне.	39
5.407-118.1.230	Установка ящика Я5000 размером 400×300×250 на стальной колонне.	40
5.407-118.1.240	Установка ящика Я5000 размером 600×400×250 на стальной колонне	41
5.407-118.1.250	Установка ящика Я5000 размером 600×600×250 на стальной колонне.	42
5.407-118.1.260	Установка ящика Я5000 размером 600×600×360 на стальной колонне	43
5.407-118.1.270	Установка ящика Я5000 размером 900×600×360 на стальной колонне	44
5.407-118.1.280	Установка ящика Я5000 размером 300×250×180 на стальной колонне.	45
5.407-118.1.290	Установка ящика Я5000 размером 400×300×250 на стальной колонне	46
5.407-118.1.300	Установка ящика Я5000 размером 600×400×250 на стальной колонне	47
5.407-118.1.310	Установка ящика Я5000 размером 600×600×250 на стальной колонне	48
5.407-118.1.320	Установка ящика Я5000 размером 600×600×360 на стальной колонне	49
5.407-118.1.330	Установка ящика Я5000 размером 900×600×360 на стальной колонне	50
5.407-118.1.340	Установка ящика Я5000 размером 300×250×180 на стальной ступенчатой колонне.	51
5.407-118.1.350	Установка ящика Я5000 размером 400×300×250 на стальной ступенчатой колонне.	52
5.407-118.1.360	Установка ящика Я5000 размером 600×400×250 на стальной ступенчатой колонне	53
5.407-118.1.370	Установка ящика Я5000 размером 600×600×250 на стальной ступенчатой колонне	54
5.407-118.1.380	Установка ящика Я5000 размером 600×600×360 на стальной ступенчатой колонне	55

Обозначение	Наименование	Стр.
5.407-118.1.390	Установка ящика Я5000	
	размером 9000×600×360 на	
	стальной ступенчатой колонне	56
5.407-118.1.400	Скоба в сборе	57
5.407-118.1.410	Скоба	58
5.407-118.1.420	Короб в сборе	59
5.407-118.1.430	Короб	60
5.407-118.1.440	Шпилька	61
5.407-118.1.450	Конструкция	62
5.407-118.1.460	Конструкция	63
5.407-118.1.470	Шаблон для разметки отверстий	
	для крепления ящиков шириной	
	250 и 300 мм	64
5.407-118.1.480	Шаблон для разметки отверстий	
	для крепления ящиков шириной	
	400 и 600 мм	65

1. Исходные данные

Серия 5.407-118 выполнена на основании следующих материалов:

1) рабочий проект ОЛХ.084.121-85 с изменениями от 1987 г. на „Ящики управления асинхронными двигателями с короткозамкнутым ротором серии Я5000";

2) технические условия ТУ16-536.042-76 на изготовление ящиков (по новой сокращенной номенклатуре);

3) техническое задание на разработку серии 5.407-118.

2. Содержание

Серия состоит из одного выпуска (1) „Материалы для проектирования и рабочие чертежи" и содержит:

а) материалы для проектирования (таблицу выбора чертежей, габаритный чертеж, ведомость потребности в оборудовании, изделиях и материалах);

б) установочные чертежи для выполнения работ в монтажной зоне;

в) чертежи изделий для изготовления их в МЗЗ.

3. Область применения

Серия предназначена для выполнения проектных работ и работ в монтажной зоне по токоподводу и монтажу ящиков для управления асинхронными двигателями с короткозамкнутым ротором и ящиков с клеммными зажимами серии Я5000, устанавливаемых в производственных помещениях на стенах, на железобетонных колоннах прямоугольного сечения, на стальных колоннах постоянного сечения и ступенчатых колоннах.

Чертежи конструкций и деталей, входящие в серию, предназначены для изготовления этих конструкций и деталей в промышленных базах электромонтажных организаций.

Степень защиты оболочек ящиков-IP41 по ГОСТ 14254-80.

Климатическое исполнение - УХЛ и категория размещения - 4 по ГОСТ 15543-70.

4. Основные положения

4.1. Крепление ящиков к различным основаниям осуществляется при помощи 4-х ушек, которые предусмотрены на корпусе ящика заводом-изготовителем. Эти ушки могут быть закреплены горизонтально или вертикально.

В целях экономии площади для размещения ящиков и уменьшения расхода монтажных профилей (при креплении ящиков на железобетонных и сталь-

Инв.№ подл. | Подпись и дата | Взам.инв.№

Разраб	Попова			5.407-118.1. ПЗ	
Пров.	Тычинин				
Зав.сект	Тычинин				
Нач.отд	Тюрин			Пояснительная записка	Стадия: Р; Лист: 1; Листов: 2
Н.контр	Тычинин				УГППКИ ТЯЖПРОМЭЛЕКТРОПРОЕКТ ХАРЬКОВ

ных колоннах) в серии принято вертикальное расположение ушек.

4.2. Крепежные изделия (дюбель-винты или дюбели) выбираются электромонтажной организацией по её усмотрению. Длину дюбель-винтов определяют электромонтажники.

4.3. Крепление ящиков и защитных коробов на бетонных и кирпичных стенах из полнотелого кирпича может осуществляться дюбель-винтами путем пристрелки монтажным пистолетом или дюбелями (распорными). Тип дюбелей указан на установочных чертежах.

4.4. На железобетонных колоннах среднего ряда ящики крепятся болтами к обхватам, установленным на колоннах, или дюбель-винтами.

4.5. На стальных колоннах ящики крепятся болтами к монтажным профилям (на колоннах постоянного сечения) или к конструкциям (на ступенчатых колоннах), которые в свою очередь к колоннам крепятся сваркой.

4.6. На чертежах установки даны привязки труб или патрубков токоподвода к ящикам, что дает возможность при выполнении чертежей кабельной проводки или прокладки труб правильно привязать выход труб (патрубков) к строительным элементам помещения.

4.7. Кабели или провода, идущие вверх от ящиков управления, их привязка и способы защиты от механических повреждений, в случае необходимости, должны выполняться в чертежах кабельной проводки.

При установке ящиков с зажимами их привязка от уровня пола и необходимость применения защитных коробов определяется по конкретному проекту.

4.8. Крепление кабелей в коробах осуществляется с помощью полосок К404 и пряжек К407.

4.9. Зануление (заземление) ящиков и коробов выполняют согласно конкретного проекта. Для присоединения нулевых защитных (заземляющих) проводников к ящикам используются имеющиеся на них болты для заземления, а на коробах предусмотрены для этой цели флажки.

4.10. При проектировании, пользуясь таблицей выбора чертежей (см. черт. 5.407-118.1.20ТБ), выбирают необходимые чертежи установки.

4.11. Обозначение чертежей установки указывают в спецификации на чертеже расположения электрооборудования.

Если спецификация на этом чертеже в конкретном проекте имеет разделы, то чертежи установки включаются в раздел „Конструкции."

4.12. Потребность в изделиях и материалах для изготовления электромонтажных конструкций и деталей указана в ведомости на чертеже 5.407-118.1.30В.

4.13. При установке ящиков используются шаблоны для разметки отверстий под дюбели и дюбель-винты - см. черт. 5.407-118.1.47О и 5.407-118.1.48О.

4.14. С выпуском настоящей серии 5.407-118 аннулируется серия 5.407-86.

Рис.1 (см табл. 1)

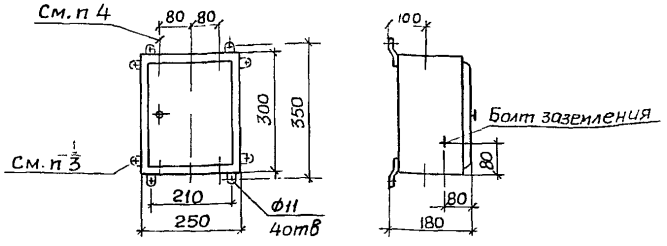

Рис.2 (см. табл. 2)

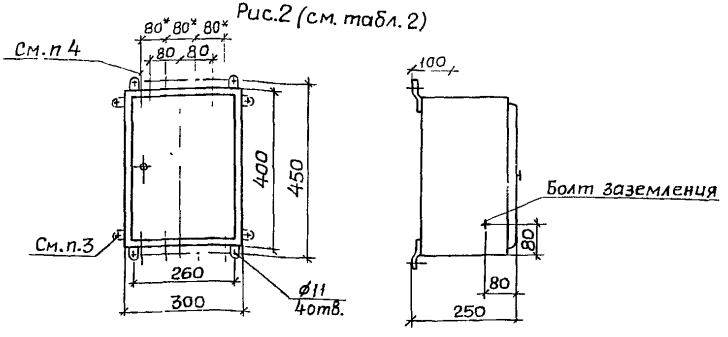

Таблица 1

Тип ящика	Типовой индекс	Масса не более, кг
Я5110, Я5111, Я5112, Я5113	18 XXX ... 30 XXX	6,2
Я5130, Я5131	31 XXX .. 34 XXX	

1. Изготовление ящиков по ТУ16-536.042-76
2. Степень защиты оболочек ящиков IP41.
3. Ушки универсальны - на месте монтажа можно изменять их расположение.
4. Для ввода внешних проводников предусмотрены универсальные устройства на днище и крышке ящика (по три для однофидерного и по четыре для двухфидерного), каждое из которых закрыто резиновыми кольцами трех типоразмеров, рассчитаннымина ввод проводников в ящик любым способом (в трубе, отдельными кабелями и др.).
5. В типовом индексе ящика вместо знаков „XXX" в конкретном проекте указывают исполнение по напряжению силовой цепи и цепи управления, климатическое исполнение и категорию размещения (см. черт. 5.407-118.1.10ГЧ л.5).
6 Габаритные чертежи выполнены на основании проекта ВНИИР 0АХ.084 121-85 с изменением от 1987г.

Таблица 2

Тип ящика	Типовой индекс	Масса не более, кг
Я5110, Я5111, Я5112, Я5113	31 XXX .. 36 XXX	12
Я5114, Я5115, Я5124, Я5125	18 XXX ... 30 XXX	
Я5130, Я5131	35 XXX .. 38 XXX	
Я5134, Я5135, Я5141	18 XXX ... 34 XXX	
Я5410, Я5411, Я5412, Я5413	18 XXX ... 30 XXX	
Я5430, Я5431	31 XXX .. 34 XXX	
Я5441	18 XXX ... 30 XXX	

* Только для ящиков Я5114, Я5115, Я5124, Я5125, Я5134, Я5135

Инв. № подл. | Подпись и дата | Взам. инв. №

Разраб	Попова		
Пров	Монс		
Зав. сект	Тычинин		
Нач. отд	Тюрин		
Н. контр	Тычинин		

5.407-118.1.10ГЧ

Ящики управления серии Я5000. Габаритный чертеж

Стадия	Лист	Листов
Р	1	5

ЧГППКИ ТЯЖПРОМЭЛЕКТРОПРОЕКТ ХАРЬКОВ

24387 8

Рис.3 (см. табл.3)

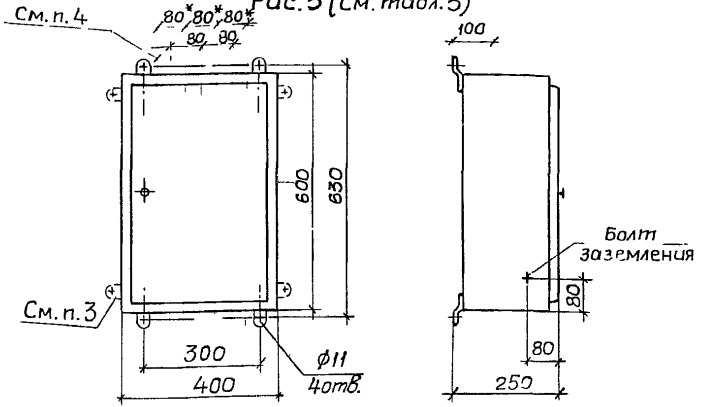

Рис.4. (см. табл.4)

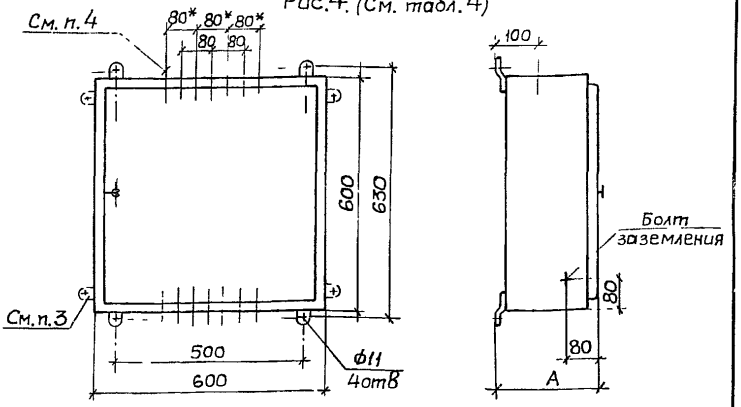

Таблица 3

Тип ящика	Типовой индекс	Масса не более кг
Я5110, Я5111, Я5112, Я5113	37 XXX , 38 XXX	24,8
Я5114, Я5115	18 XXX ... 34 XXX	
Я5124, Я5125	24 XXX .. 34 XXX	
Я5130, Я5131	39 XXX .. 42 XXX	
Я5141	35 XXX .. 38 XXX	
Я5410, Я5411, Я5412, Я5413	31 XXX ... 36 XXX	
Я5414, Я5415	18 XXX ... 30 XXX	
Я5424, Я5425	22 XXX ... 32 XXX	
Я5430, Я5431	35 XXX , 36 XXX	
Я5434; Я5435	18 XXX ... 30 XXX	
Я5441	31 XXX ... 36 XXX	

Таблица 4

Тип ящика	Типовой индекс	Размер А, мм	Масса не более кг
Я5110, Я5111, Я5112, Я5113	39 XXX ... 42 XXX	250	34,2
Я5114, Я5115	35 XXX ... 36 XXX		
Я5141	39 XXX ... 42 XXX		
Я5410, Я5411, Я5412, Я5413 Я5430, Я5431, Я5441	37 XXX , 38 XXX		
Я5430, Я5431	39 XXX ... 42 XXX	360	40,7

*Только для ящиков Я5114, Я5115, Я5124, Я5125, Я5414, Я5415, Я5424, Я5425, Я5434, Я5435

Рис. 5. (См. табл 5)

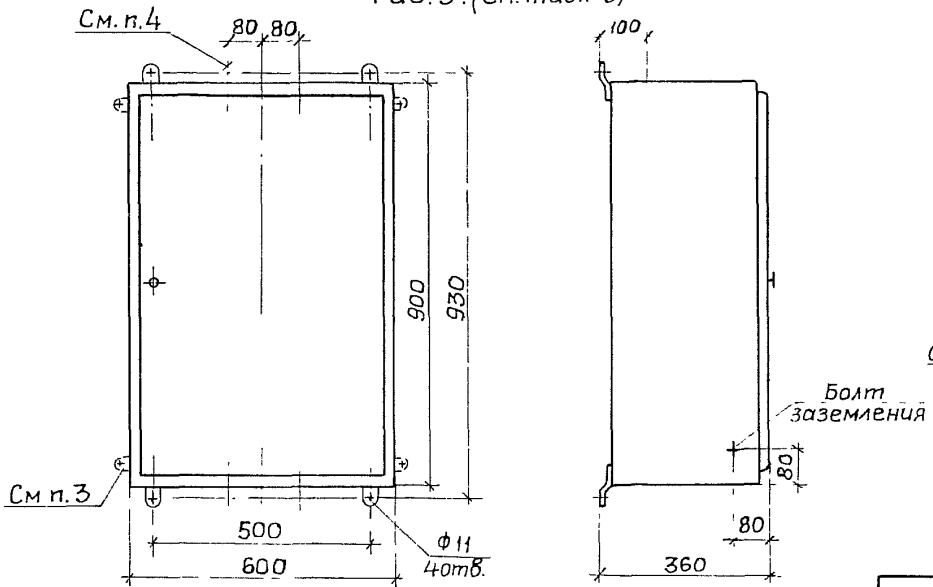

Рис. 6 (См. табл. 6)

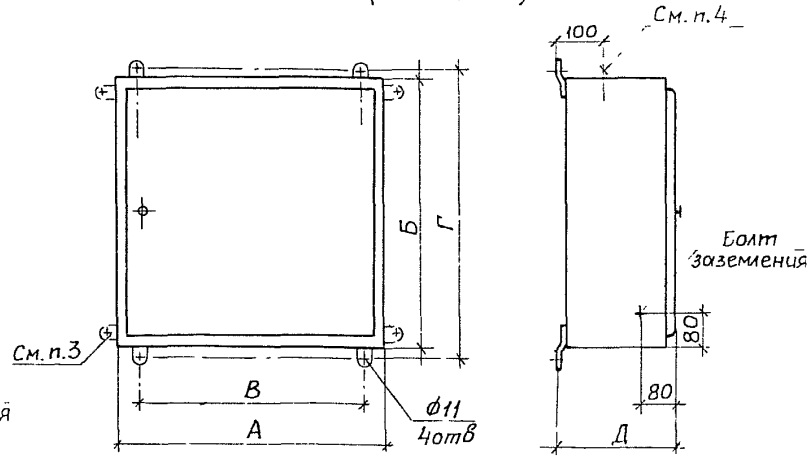

Таблица 5

Тип ящика	Типовой индекс	Масса не более, кг
Я5410, Я5411	39ХХХ... 42ХХХ	53,4
Я5412, Я5413		
Я5441		

Таблица 6

Тип ящика	Типовой индекс	Кол. зажимов	Номинальный ток, А	Номинальное напряжение цепей, В, 50 Гц		Размеры, мм					Масса, кг
				Силовой	управления	А	Б	В	Г	Д	
Я5001	34АФУХЛ4	40	25	660	660	250	300	210	350	180	5,2
Я5003		80				400	600	300	630	250	19,6
Я5004		160				600	600	500	630	250	26,8
Я5005	38АФУХЛ4	6	63			250	300	210	350	180	5,2

Инв. N подл. | Подпись и дата | Взам. инв. N

Характеристика ящиков серии Я5000

Тип ящика управления двигателем		Количество управляемых двигателей (фидеров)	Питание цепи управления	Аппараты на двери
нереверсивным	реверсивным			
1. Ящики с автоматическими выключателями на каждый фидер				
Я5110 Я5111	Я5410 Я5411	1	фазным напряжением	кнопка и лампа кнопка, лампа и переключатель
Я5112 Я5113	Я5412 Я5413	1	независимое или линейным напряжением	кнопка и лампа кнопка, лампа и переключатель
Я5114 Я5115	Я5414 Я5415	2	фазным напряжением	кнопка и лампа кнопка, лампа и переключатель
2. Ящики с одним автоматическим выключателем на два фидера				
Я5124 Я5125	Я5424 Я5425	2	фазным напряжением	кнопка и лампа кнопка, лампа и переключатель
3. Ящики без автоматического выключателя				
Я5130 Я5131	Я5430 Я5431	1	фазным напряжением	кнопка и лампа кнопка, лампа и переключатель
Я5134 Я5135	Я5434 Я5435	2	фазным напряжением	кнопка и лампа кнопка, лампа и переключатель
4. Ящики с промежуточным реле				
Я5141	Я5441	1	фазным напряжением	кнопка, лампа и переключатель
5. Ящики с клеммниками				
Я5001 Я5003 Я5004	Блоки зажимов Б324 для цепей управления на ток 16А (или 25А)		Кол-во зажимов 40 Кол-во зажимов 80 Кол-во зажимов 160	Для транзита цепей управления
Я5005	Зажимы ЗН24 на ток 63А		Кол-во зажимов 6	Для питания ящиков

СТРУКТУРА ТИПОВОГО ОБОЗНАЧЕНИЯ

Я5ХХ-ХХХХХ

Вид НКУ по конструкции
Я - ящик
Класс НКУ по назначению
5 - управление асинхронными двигателями с к.з. ротором
Группа в классе 5
1 - управление нереверсивными двигателями
4 - управление реверсивными двигателями
Порядковый номер разработки в пределах групп 1 и 4 класса 5
В данной серии:
1Х - ящики с автоматическими выключателями на каждый фидер
2Х - ящики с одним автоматическим выключателем на два фидера
3Х - ящики без автоматического выключателя
4Х - ящики с промежуточным реле
Х0 ÷ Х3 - однофидерные
Х4 ÷ Х5 - двухфидерные
18 ... 42 - Исполнение по току:

Исполнение по току	18	20	22	24	26	28	29	30	31	32	34	35	36	37	38	39	40	41	42
Наминальный ток ящика, А	0,6	1	1,6	2,5	4	6	8	10	12,5	16	25	32	40	50	63	80	100	125	160

7 - Исполнение по напряжению силовой цепи: ~380В
Исполнение по напряжению цепи управления:
3 - ~110В
4 - ~220В
7 - ~380В
Климатическое исполнение и категория размещения
УХЛ4 - для умеренного климата.

Примечание: В нереверсивных двухфидерных ящиках с одним автоматическим выключателем на два фидера - Я5124, Я5125 в типовом индексе на 5-м месте имеется дополнительный знак (буква), конкретизирующий исполнение ящиков, например: Я5124-1874А УХЛ4. Исполнение по току:

Буква	А	Б	В	Г	Д	Е	И	К	Л	М
$I_{нр}$, А	3,15	5	8	10	12,5	16	20	31,5	40	50

Инв. № подл. | Подпись и дата | Взам. инв. №

Эскиз	Установка	Способ токоподвода	Размеры ящика, мм	Обозначение чертежа установки
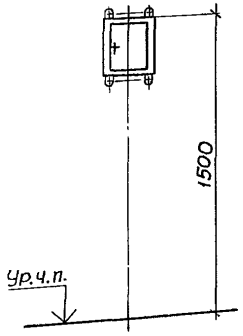	Настенная	Проводом в трубах-по конкретному проекту, кабелем без защиты от механических повреждений	300х250х180	5.407-118.1.40
			400х300х250	5.407-118.1.50
			600х400х250	5.407-118.1.60
			600х600х250	5.407-118.1.70
			600х600х360	5.407-118.1.80
			900х600х360	5.407-118.1.90
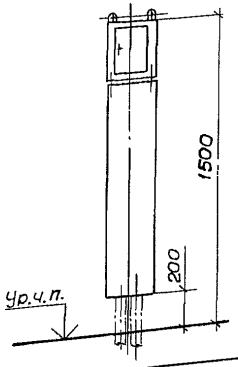		Кабелем снизу, с защитой от механических повреждений коробом	300х250х180	5.407-118.1.100
			400х300х250	5.407-118.1.110
			600х400х250	5.407-118.1.120
			600х600х250	5.407-118.1.130
			600х600х360	5.407-118.1.140
			900х600х360	5.407-118.1.150

Эскиз	Установка	Способ токоподвода	Размеры ящика, мм	Обозначение чертежа установки
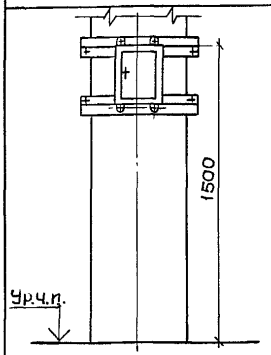	На ж.-б. колонне	Проводом в трубах-по конкретному проекту, кабелем без защиты от механических повреждений	300х250х180	5.407-118.1.160
			400х300х250	5.407-118.1.170
			600х400х250	5.407-118.1.180
			600х600х250	5.407-118.1.190
			600х600х360	5.407-118.1.200
			900х600х360	5.407-118.1.210
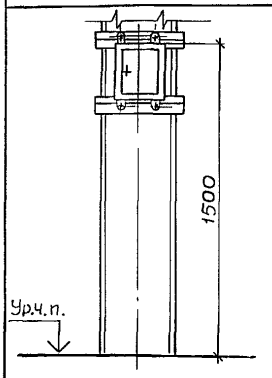	На стальной колонне постоянного сечения		300х250х180	5.407-118.1.220
			400х300х250	5.407-118.1.230
			600х400х250	5.407-118.1.240
			600х600х250	5.407-118.1.250
			600х600х360	5.407-118.1.260
			900х600х360	5.407-118.1.270

Разраб	Попова		
Пров.	Монс		11-90
Зав сект	Тычинин		12.90
Нач отд	Тюрин		
Н.контр.	Тычинин		

5.407-118.1.20ТБ

Таблица выбора чертежей

Стадия	Лист	Листов
Р	1	2

УГППКИ ТЯЖПРОМЭЛЕКТРОПРОЕКТ ХАРЬКОВ

Инв. № подл. | Подпись и дата | Взам. инв. №

Эскиз	Установка	Способ токоподвода	Размер ящика, мм	Обозначение чертежа установки
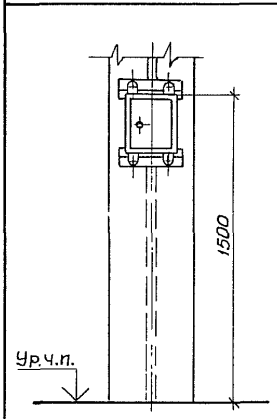	На стальной колонне постоянного сечения	Проводами в трубах по конкретному проекту, кабелем без защиты от механических повреждений	300×250×180	5.407-118.1.280
			400×300×250	5.407-118.1.290
			600×400×250	5.407-118.1.300
			600×600×250	5.407-118.1.310
			600×600×360	5.407-118.1.320
			900×600×360	5.407-118.1.330

Эскиз	Установка	Способ токоподвода	Размер ящика, мм	Обозначение чертежа установки
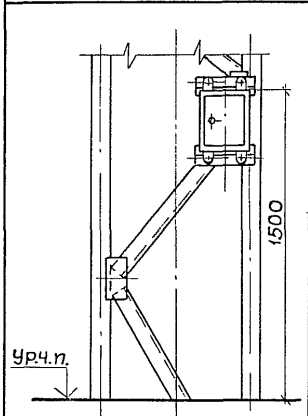	На стальной ступенчатой колонне	Проводами в трубах по конкретному проекту, кабелем без защиты от механических повреждений	300×250×180	5.407-118.1.340
			400×300×250	5.407-118.1.350
			600×400×250	5.407-118.1.360
			600×600×250	5.407-118.1.370
			600×600×360	5.407-118.1.380
			900×600×360	5.407-118.1.390

Инв.№ подл. | Подпись и дата | Взам.инв.№

Наименование и техническая характеристика изделия, материала	Тип, марка	Ед. изм.	Количество по обозначению 5.407-118.1. Порядковый номер, исполнение																							
			40	50	60	70	80	90	100	110 —	110 01	120 —	120 01	130 —	130 01	140	150	160	170	180 —	180 01	180 02	180 03	180 04	180 05	180 06	180 07
Электрооборудование																										
Ящик ТУ16-536.042-76	Я5000*																									
размером:																										
300×250×180		шт.	1						1									1								
400×300×250		шт.		1						1	1								1							
600×400×250		шт.			1							1	1							1	1	1	1	1	1	1
600×600×250		шт.				1								1	1											
600×600×360		шт.					1									1										
900×600×360		шт.						1									1									
Изделия НПО ЭМи УЭМ																										
Профиль ТУ36-1434-82	К239У2	кг																		3,12	3,12	3,43	4,06	4,68	5,00	3,12	3,43
Профиль ТУ36-1434-82	К241У2	кг																0,66	0,76								
Профиль ТУ36-2355-80	УСЭК55У3	кг																		1,95	2,34	2,73	3,12	3,51	3,90	2,34	2,73
Флажок ТУ36-2466-82	Ф35У2,5	шт							1	1	1	1	1	1	1	1	1										
Шпилька ТУ36-2355-80	УСЭК81-4У1	шт.																		4	4	4	4	4	4		
Материал																										
Лист Б-ПН-1,5 ГОСТ 19903-74 / 3-III Ст3кп ГОСТ 16523-70		кг							6,08	5,63	6,38	4,93	4,93	4,93	4,93	4,93	2,40										
Лента 3×40 Ст3кп ГОСТ6009-74		кг							0,60	0,60	0,72	0,60	0,72	0,60	0,72	0,60	0,60										
Круг 12-В ГОСТ 2590-88 / Ст3кп I-I ГОСТ 535-88		кг																								2,00	2,00

* Тип по проекту

Разраб.	Попова		
Пров.	Монс		12.90
Зав.сект	Тычинин		12.90
Нач.отд.	Тюрин		
Н. контр.	Тычинин		

5.407-118.1.30В

Ведомость потребности в оборудовании, изделиях и материалах

Стадия	Лист	Листов
Р	1	3

УГЛПКИ ТЯЖПРОМЭЛЕКТРОПРОЕКТ ХАРЬКОВ

Инв.№ подл. | Подпись и дата | Взам.инв.№

Наименование и техническая характеристика изделия, материала	Тип, марка	Ед. изм.	Количество по обозначению 5.407-118.1. Порядковый номер, исполнение																									
			190								200								210									
			—	01	02	03	04	05	06	07	—	01	02	03	04	05	06	07	—	01	02	03	04	05	06	07		
Электрооборудование																												
Ящик ТУ16-536.042-76	Я5000*																											
размером:																												
600×600×250		шт.	1	1	1	1	1	1	1	1																		
600×600×360		шт.									1	1	1	1	1	1	1	1										
900×600×360		шт.																	1	1	1	1	1	1	1	1		
Изделия НПО ЭМ и УЭМ																												
Профиль ТУ36-1434-82	К239У2	кг	3,12	3,12	3,43	4,06	4,68	5,00	3,12	3,43	3,12	3,12	3,43	4,06	4,68	5,00	3,12	3,43	3,12	3,12	3,43	4,06	4,68	5,00	3,12	3,43		
Профиль ТУ36-2355-80	УСЭК55У3	кг	1,95	2,34	2,73	3,12	3,51	3,90	2,34	2,73	1,95	2,34	2,73	3,12	3,51	3,90	2,34	2,73	1,95	2,34	2,73	3,12	3,51	3,90	2,34	2,73		
Шпилька ТУ36-2355-80	УСЭК81-4У1	шт.	4	4	4	4	4	4			4	4	4	4	4	4			4	4	4	4	4	4				
Материал																												
Круг 12-В ГОСТ 2590-88 / Ст3кп I-I ГОСТ 535-88		кг							2,00	2,00							2,00	2,00							2,00	2,00		

Наименование и техническая характеристика изделия, материала	Тип, марка	Ед. изм.	Количество по обозначению 5.407-118.1. Порядковый номер, исполнение																					
			220					230					240					250					
			—	01	02	03	04	—	01	02	03	04	—	01	02	03	04	—	01	02	03	04	
Электрооборудование																								
Ящик ТУ16-536.042-76	Я5000*																							
размером:																								
300×250×180		шт.	1	1	1	1	1																	
400×300×250		шт.						1	1	1	1	1												
600×400×250		шт.											1	1	1	1	1							
600×600×250		шт.																1	1	1	1	1		
Изделия НПО ЭМ и УЭМ																								
Профиль ТУ36-1434-82	К239У2	кг	2,50	3,12	3,64	4,06	5,09	2,50	3,12	3,64	4,06	5,09	2,50	3,12	3,64	4,06	5,09	3,12	3,12	3,64	4,06	5,09		

Инв. № подл. | Подпись и дата | Взам. инв. №

Наименование и техническая характеристика изделия, материала	Тип, марка	Ед. изм.	Количество по обозначению 5.407-118.1. Порядковый номер, исполнение																						
			260					270																	
			—	01	02	03	04	—	01	02	03	04	280	290	300	310	320	330	340	350	360	370	380	390
Электрооборудование																									
Ящик ТУ16-536.042-76	Я5000*																								
размером:																									
300×250×180		шт.											1						1						
400×300×250		шт.												1						1					
600×400×250		шт.													1						1				
600×600×250		шт.														1						1			
600×600×360		шт.	1	1	1	1	1										1						1		
900×600×360		шт.						1	1	1	1	1						1						1	
Изделия НПО ЭМ и УЭМ																									
Профиль ТУ36-1434-82	К239У2	кг	3,12	3,12	3,64	4,06	5,09	3,12	3,12	3,64	4,06	5,09	1,62	1,62	2,00	3,02	3,02	3,02	3,22	3,74	4,78	6,83	6,86	6,86	
Материал																									
Полоса 4×40-В-2 ГОСТ103-76 Ст3кп I-I ГОСТ535-88		кг																	0,38	0,50	2,92	2,92	2,92	4,44	

Инв. № подл. | Подпись и дата | Взам. инв. №

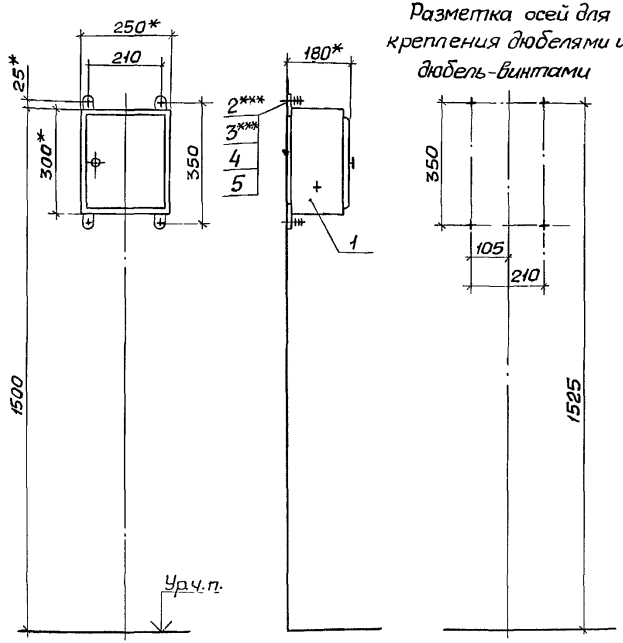

Поз.	Наименование	Кол.	Обозначение документа
1	Ящик Я5000**		
	ТУ16-536.042-76		
	размером 300×250×180	1	
2	Дюбель У661УЗ		
	ТУ36-941-79	4	
3	Дюбель-винт ДВ М8		
	ТУ14-4.1375-86	4	
4	Шайба 8 ГОСТ6958-78	4	
5	Шайба 8 ГОСТ6402-70	4	

1.* Размеры для справок.

2.** Тип по проекту.

3. По данному чертежу ящик устанавливается на бетонной стене или на стене кирпичной кладки из полнотелого кирпича.

4.*** Крепление ящика к стене выполнить по усмотрению электромонтажников дюбелями поз.2 или дюбель-винтами поз.3 с шайбами поз.4,5. Длину дюбель-винтов определяют электромонтажники.

Разраб.	Попова		
Пров.	Монс		
Зав.сект.	Тычинин		
Нач.отд.	Тюрин		
Н.контр.	Тычинин		

5.407-118.1.40

Установка ящика Я5000 размером 300×250×180 на стене

Стадия	Лист	Листов
Р		1

УГППКИ ТЯЖПРОМЭЛЕКТРОПРОЕКТ ХАРЬКОВ

Инв.№ подл. | Подпись и дата | Взам.инв.№

24387 18

Разметка осей для крепления дюбелями или дюбель-винтами

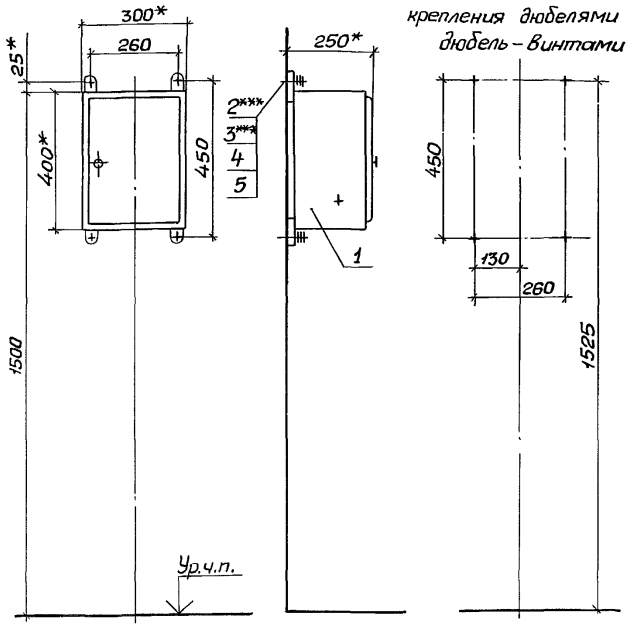

Поз.	Наименование	Кол.	Обозначение документа
1	Ящик Я5000**		
	ТУ16-536.042-76		
	размером 400×300×250	1	
2	Дюбель У661У3		
	ТУ36-941-79	4	
3	Дюбель-винт ДВ М8		
	ТУ14-4.1375-86	4	
4	Шайба 8 ГОСТ6958-78	4	
5	Шайба 8 ГОСТ 6402-70	4	

1.* Размеры для справок.

2.** Тип по проекту.

3. По данному чертежу ящик устанавливается на бетонной стене или на стене кирпичной кладки из полнотелого кирпича.

4.*** Крепление ящика к стене выполнить по усмотрению электромонтажников дюбелями поз.2 или дюбель-винтами поз.3 с шайбами поз. 4,5. Длину дюбель-винтов определяют электромонтажники.

Разраб.	Попова		IV-90
Пров.	Монс		IV-90
Зав.сект.	Тычинин		IV-90
Нач.отд.	Тюрин		
Н.контр.	Тычинин		

5.407-118.1.50

Установка ящика Я5000 размером 400×300×250 на стене

Стадия	Лист	Листов
Р		1

УГППКИ ТЯЖПРОМЭЛЕКТРОПРОЕКТ ХАРЬКОВ

Инв.№ подл. | Подпись и дата | Взам. инв.№

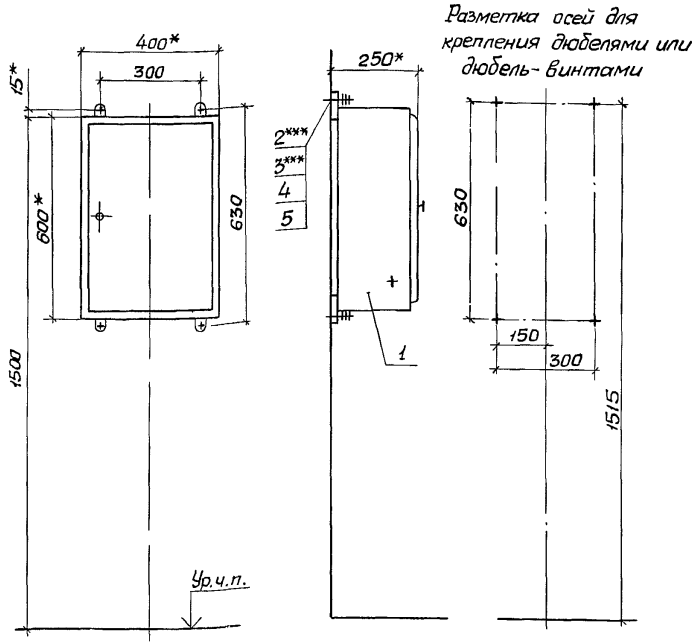

Поз.	Наименование	Кол.	Обозначение документа
1	Ящик Я 5000**		
	ТУ16-536.042-76		
	размером 600×400×250	1	
2	Дюбель У661У3		
	ТУ36-941-79	4	
3	Дюбель-винт ДВ М8		
	ТУ14-4.1375-86	4	
4	Шайба 8 ГОСТ6958-78	4	
5	Шайба 8 ГОСТ6402-70	4	

1.* Размеры для справок.

2.** Тип по проекту.

3. По данному чертежу ящик устанавливается на бетонной стене или на стене кирпичной кладки из полнотелого кирпича.

4.*** Крепление ящика к стене выполнить по усмотрению электромонтажников дюбелями поз.2 или дюбель-винтами поз.3 с шайбами поз. 4,5. Длину дюбель-винтов определяют электромонтажники

Разраб.	Попова			5.407-118.1.60
Пров.	Монс			
Зав.сект	Тычинин			
Нач.отд	Тюрин			Установка ящика Я5000 размером 600×400×250 на стене
Н. контр.	Тычинин			Стадия: Р; Лист: 1; Листов: 1
				УГПЛКИ ТЯЖПРОМЭЛЕКТРОПРОЕКТ ХАРЬКОВ

Инв.№ подл. | Подпись и дата | Взам.инв.№

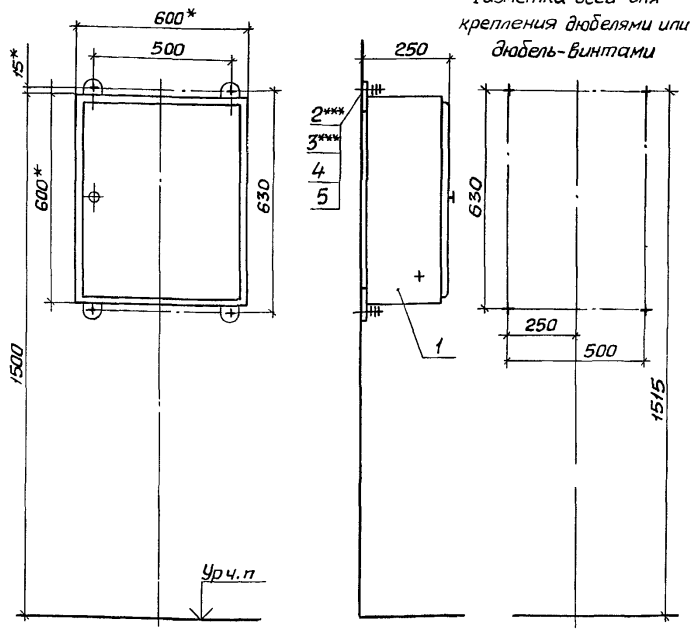

Поз.	Наименование	Кол.	Обозначение документа
1	Ящик Я5000**		
	ТУ16-536.042-76		
	размером 600×600×250	1	
2	Дюбель У661 У3		
	ТУ36-941-79	4	
3	Дюбель-винт ДВ М8		
	ТУ14-4.1375-86	4	
4	Шайба 8 ГОСТ6958-78	4	
5	Шайба 8 ГОСТ 6402-70	4	

1.* Размеры для справок.

2.** Тип по проекту

3. По данному чертежу ящик устанавливается на бетонной стене или на стене кирпичной кладки из полнотелого кирпича

4.*** Крепление ящика к стене выполнить по усмотрению электромонтажников дюбелями поз 2 или дюбель-винтами поз 3 с шайбами поз. 4, 5. Длину дюбель-винтов определяют электромонтажники.

Разраб	Попова		
Пров	Монс		
Зав. сект.	Тычинин		
Нач. отд	Тюрин		
Н. контр	Тычинин		

5.407-118.1.70

Установка ящика Я5000 размером 600×600×250 на стене

Стадия	Лист	Листов
Р		1

УГППКИ ТЯЖПРОМЭЛЕКТРОПРОЕКТ ХАРЬКОВ

Разметка осей для крепления дюбелями или дюбель-винтами

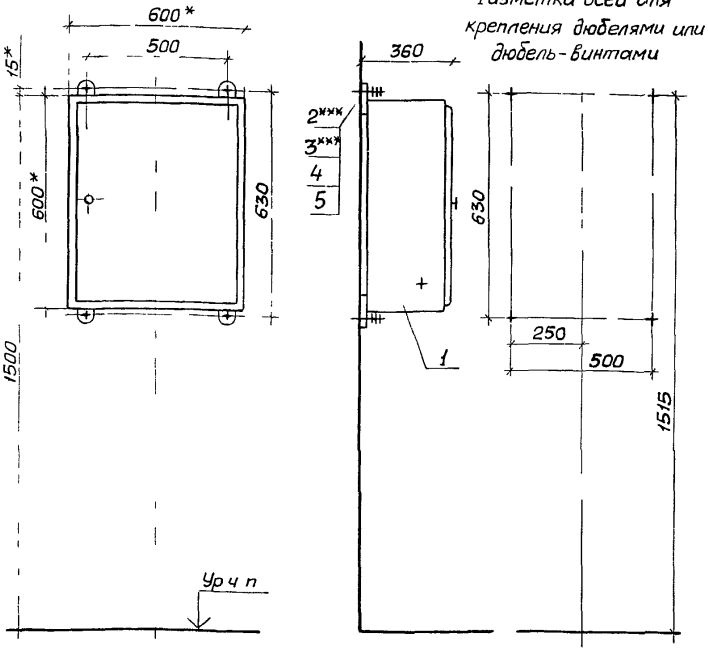

Поз	Наименование	Кол	Обозначение документа
1	Ящик Я5000**		
	ТУ16-536.042-76		
	размером 600×600×360	1	
2	Дюбель У661УЗ		
	ТУ36-941-79	4	
3	Дюбель-винт ДВ М8		
	ТУ14-4 1375-86	4	
4	Шайба 8 ГОСТ6958-78	4	
5	Шайба 8 ГОСТ6402-70	4	

1.* Размеры для справок

2.** Тип по проекту

3. По данному чертежу ящик устанавливается на бетонной стене или на стене кирпичной кладки из полнотелого кирпича.

4.*** Крепление ящика к стене выполнить по усмотрению электромонтажников дюбелями поз 2 или дюбель-винтами поз 3 с шайбами поз. 4,5 Длину дюбель-винтов определяют электромонтажники

Разраб	Попова		
Пров	Монс		
Зав сект	Тычинин		
Нач отд	Тюрин		
Н контр	Тычинин		

5.407-118.1.80

Установка ящика Я5000 размером 600×600×360 на стене

Стадия	Лист	Листов
Р		1

УГПИКИ ТЯЖПРОМЭЛЕКТРОПРОЕКТ ХАРЬКОВ

Инв. № подл. | Подп. и дата | Взам. инв. №

24387 22

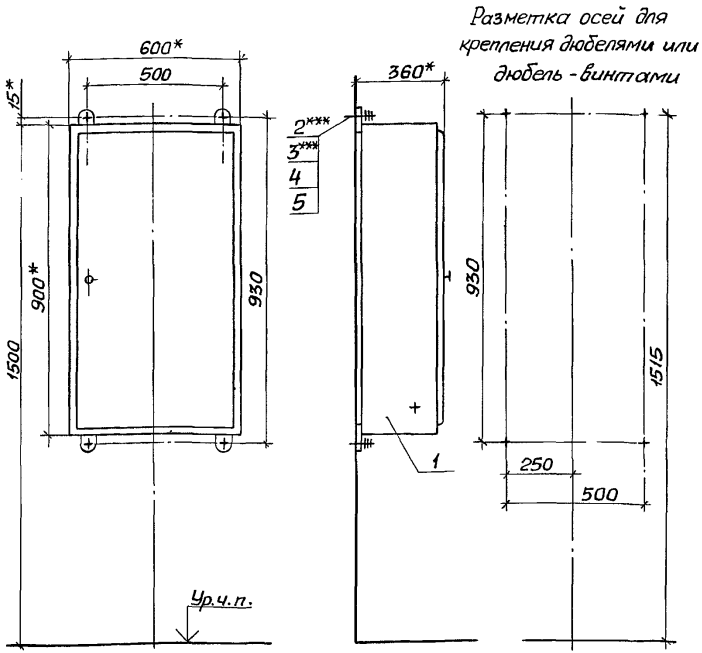

Поз.	Наименование	Кол.	Обозначение документа
1	Ящик Я5000**		
	ТУ16-536.042-76		
	размером 900×600×360	1	
2	Дюбель У661У3		
	ТУ36-941-79	4	
3	Дюбель-винт ДВ М8		
	ТУ14-4.1375-86	4	
4	Шайба 8 ГОСТ6958-78	4	
5	Шайба 8 ГОСТ6402-70	4	

1.* Размеры для справок.

2.** Тип по проекту.

3. По данному чертежу ящик устанавливается на бетонной стене или на стене кирпичной кладки из полнотелого кирпича.

4.*** Крепление ящика к стене выполнить по усмотрению электромонтажников дюбелями поз.2 или дюбель-винтами поз.3 с шайбами поз. 4, 5. Длину дюбель-винтов определяют электромонтажники.

Разраб.	Попова		IV-90
Пров.	Монс		IV 90
Зав.сект.	Тычинин		
Нач. отд	Тюрин		
Н.контр.	Тычинин		

5.407-118.1.90

Установка ящика Я5000 размером 900×600×360 на стене

Стадия	Лист	Листов
Р		1

УГППКИ ТЯЖПРОМЭЛЕКТРОПРОЕКТ ХАРЬКОВ

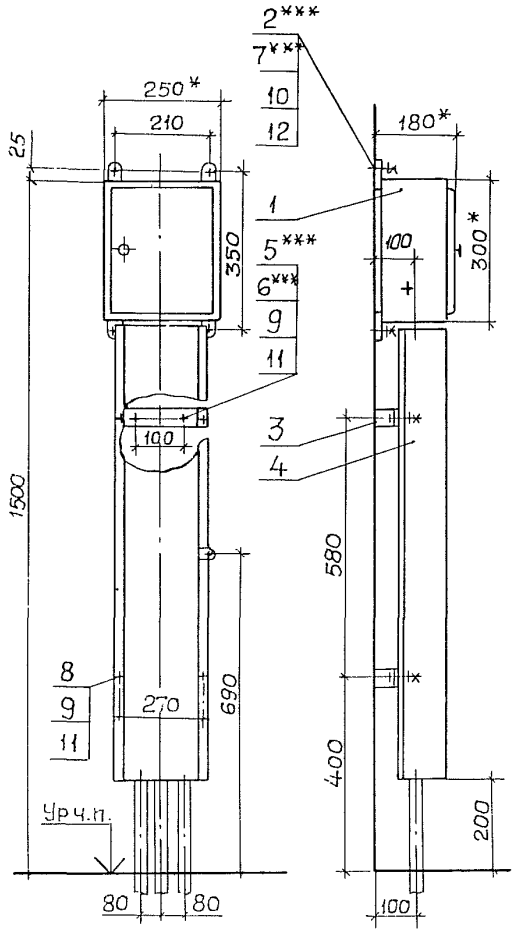

Разметка осей для крепления дюбелями или дюбель-винтами

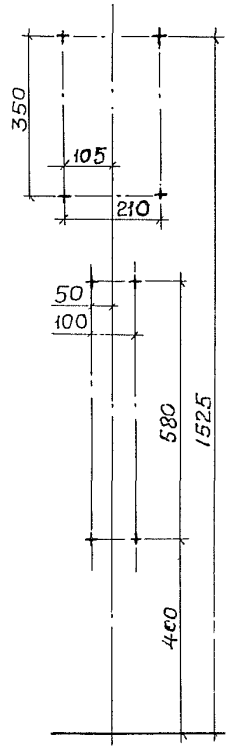

Поз	Наименование	Кол.	Обозначение документа
1	Ящик Я5000**		
	ТУ16-536.042-76		
	размером 300х250х180	1	
2	Дюбель У66193		
	ТУ36-941-79	4	
3	Скоба в сборе	2	5.407-118.1.400
4	Короб в сборе	1	5.407-118.1.420-05
5	Дюбель 35-5-8У3		
	ГОСТ 26998-86	4	
6	Дюбель-винт ДВМ6		
	ТУ14-4.1375-86	4	
7	Дюбель-винт ДВМ8		
	ТУ14-4.1375-86	4	
8	Гайка М6 ГОСТ5915-70	4	
9	Шайба 6 ГОСТ11371-78	8	
10	Шайба 8 ГОСТ6958-78	4	
11	Шайба 6 ГОСТ6402-70	8	
12	Шайба 8 ГОСТ6402-70	4	

1.* Размеры для справок.

2.** Тип по проекту.

3. По данному чертежу ящик устанавливается на бетонной стене или на стене кирпичной кладки из полнотелого кирпича.

4. По усмотрению электромонтажников крепление к стене ящика выполнить дюбелями поз. 2 или дюбель-винтами поз. 7 с шайбами поз. 10 и 12, а скоб поз 3 - дюбелями поз. 5 или дюбель винтами поз 6 с шайбами поз 9 и 11. Длину дюбель-винтов определяют электромонтажники.

Разраб	Попова		
Пров	Монс		
Зав.сект	Тычинин		
Нач отд	Тюрин		
Н контр.	Тычинин		

5.407-118.1.100

Установка ящика Я5000 размером 300х250х180 на стене, с коробом

Стадия	Лист	Листов
Р		1

УГППКИ ТЯЖПРОМЭЛЕКТРОПРОЕКТ ХАРЬКОВ

Инв.№ подл. | Подпись и дата | Взам.инв.№

Разметка осей для крепления дюбелями или дюбель-винтами

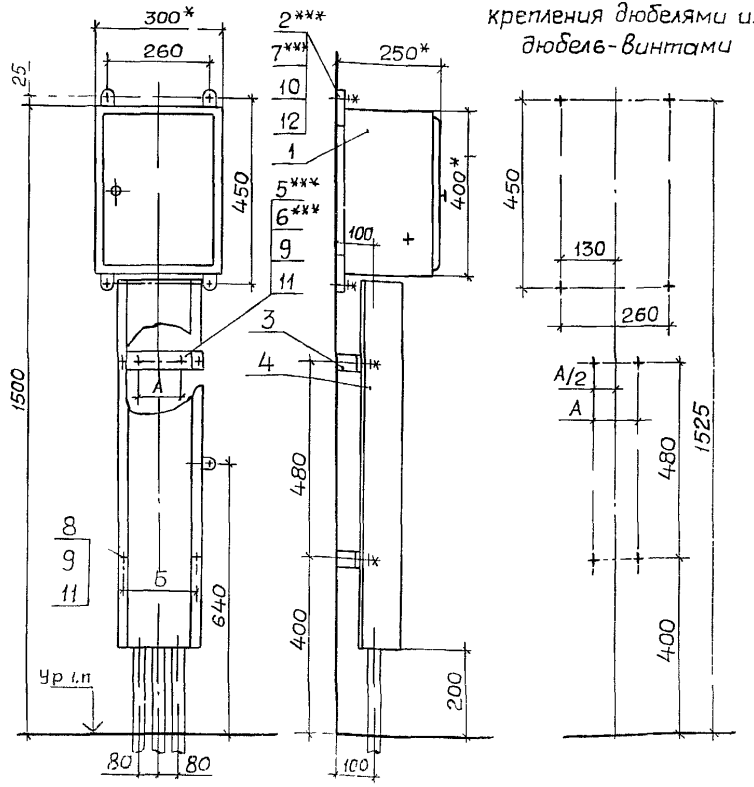

Обозначение документа	Количество фидеров	Размеры, мм А	Размеры, мм Б
5.407-118.1.110	1	100	270
-01	2	160	350

Поз.	Наименование	Кол на —	Кол на 01	Обозначение документа
1	Ящик Я5000 **			
	ТУ16-536.042-76			
	размером 400×300×250	1	1	
2	Дюбель У66193			
	ТУ36-941-79	4	4	
3	Скоба в сборе	2		5.407-118.1.400
			2	-01
4	Короб в сборе	1		5.407-118.1.420-03
			1	-04
5	Дюбель 35-5-8Ц3			
	ГОСТ 26998-86	4	4	
6	Дюбель-винт ДВМ6			
	ТУ14-4.1375-86	4	4	
7	Дюбель-винт ДВМ8			
	ТУ14-4.1375-86	4	4	
8	Гайка М6 ГОСТ 5915-70	4	4	
9	Шайба 6 ГОСТ 11371-78	8	8	
10	Шайба 8 ГОСТ 6958-78	4	4	
11	Шайба 6 ГОСТ 6402-70	8	8	
12	Шайба 8 ГОСТ 6402-70	4	4	

1.* Размеры для справок

2.** Тип по проекту

3. По данному чертежу ящик устанавливается на бетонной стене или на стене кирпичной кладки из полнотелого кирпича.

4.*** По усмотрению электромонтажников крепление к стене ящика выполнить дюбелями поз 2 или дюбель-винтами поз.7 с шайбами поз. 10 и 12, а скоб поз.3 - дюбелями поз 5 или дюбель-винтами поз.6 с шайбами поз.9 и 11 Длину дюбель-винтов определяют электромонтажники.

Разраб.	Попова		
Пров	Монс		IV-90
Зав сект	Тычинин		IV-90
Нач отд	Тюрин		
Н контр	Тычинин		

5.407-118.1.110

Установка ящика Я5000 размером 400×300×250 на стене, с коробом

Стадия	Лист	Листов
Р		1

УГППКИ ТЯЖПРОМЭЛЕКТРОПРОЕКТ ХАРЬКОВ

Инв. № подл. | Подпись и дата | Взам. инв. №

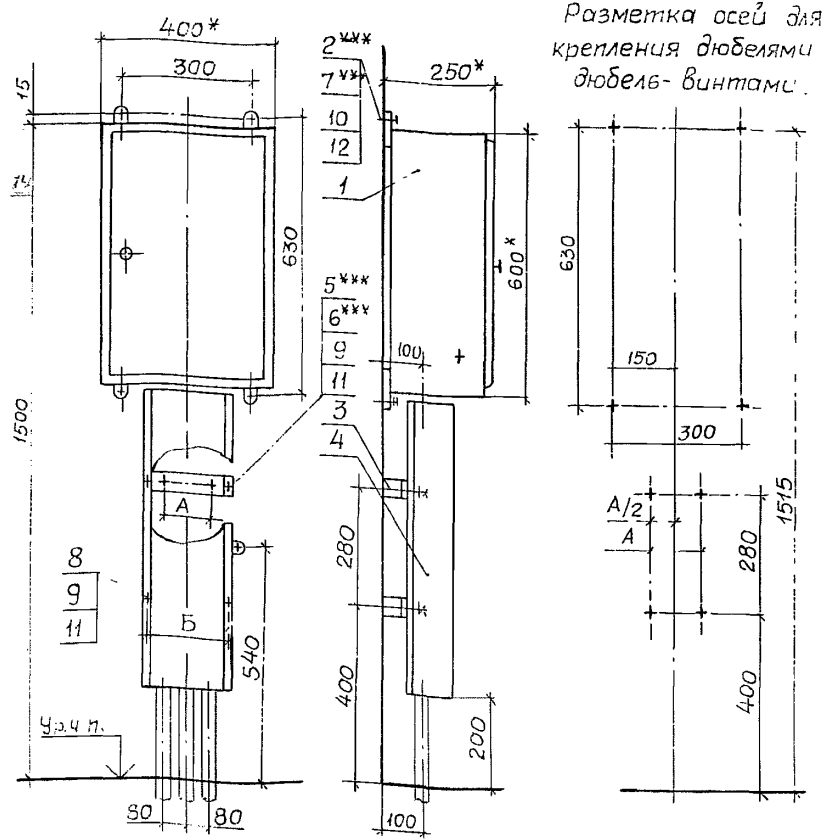

Разметка осей для крепления дюбелями или дюбель-винтами.

Обозначение документа	Количество фидеров	Размеры, мм А	Б
5.407-118.1.120	1	100	270
-01	2	160	350

Поз.	Наименование	Кол. на —	01	Обозначение документа
1	Ящик Я5000** ТУ16-536.042-76 размером 600×400×250	1	1	
2	Дюбель У661У3 ТУ36-941-79	4	4	
3	Скоба в сборе	2		5.407-118.1.400
			2	-01
4	Короб в сборе	1		5.407-118.1.420-01
			1	-02
5	Дюбель 35-5-893 ГОСТ 26998-86	4	4	
6	Дюбель-винт ДВМ6 ТУ14-4.1375-86	4	4	
7	Дюбель-винт ДВМ8 ТУ14-4.1375-86	4	4	
8	Гайка М6 ГОСТ 5915-70	4	4	
9	Шайба 6 ГОСТ 11371-78	8	8	
10	Шайба 8 ГОСТ 6958-78	4	4	
11	Шайба 6 ГОСТ 6402-70	8	8	
12	Шайба 8 ГОСТ 6402-70	4	4	

1.* Размеры для справок.

2.** Тип по проекту.

3. По данному чертежу ящик устанавливается на бетонной стене или на стене кирпичной кладки из полнотелого кирпича.

4.*** По усмотрению электромонтажников крепление к стене ящика выполнить дюбелями поз.2 или дюбель-винтами поз 7 с шайбами поз. 10 и 12, а скобы поз. 3 - дюбелями поз. 5 или дюбель-винтами поз. 6 с шайбами поз. 9 и 11. Длину дюбель-винтов определяют электромонтажники.

Разраб	Попова		
Пров	Монс		
Зав сект	Тычинин		
Нач отд	Тюрин		
Н контр	Тычинин		

5.407-118.1.120

Установка ящика Я5000 размером 600×400×250 на стене, с коробом

Стадия	Лист	Листов
Р		1

ЭЛТЭПМ ТЯЖПРОМЭЛЕКТРОПРОЕКТ ХАРЬКОВ

Инв. № подл. | Подпись и дата | Взам. инв. №

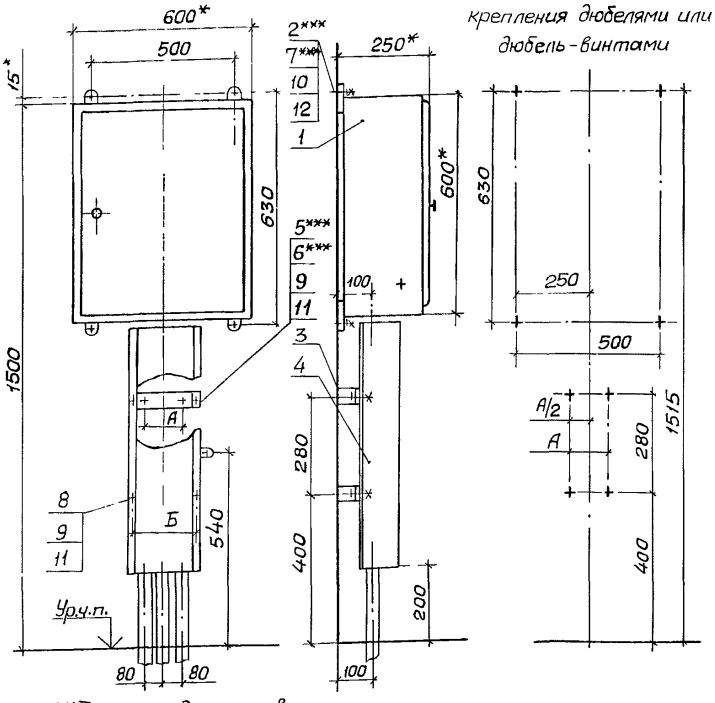

Обозначение документа	Количество фидеров	Размеры, мм	
		А	Б
5.407-118.1.130	1	100	270
-01	2	160	350

Поз.	Наименование	Кол. на —	Кол. на 01	Обозначение документа
1	Ящик Я5000**			
	ТУ16-536.042-76			
	размером 600×600×250	1	1	
2	Дюбель У661У3			
	ТУ36-941-79	4	4	
3	Скоба в сборе	2		5.407-118.1.400
			2	-01
4	Короб в сборе	1		5.407-118.1.420-01
			1	-02
5	Дюбель 35-5-8У3			
	ГОСТ 26998-86	4	4	
6	Дюбель-винт ДВ М6			
	ТУ14-4.1375-86	4	4	
7	Дюбель-винт ДВ М8			
	ТУ14-4.1375-86	4	4	
8	Гайка М6 ГОСТ5915-70	4	4	
9	Шайба 6 ГОСТ11371-78	8	8	
10	Шайба 8 ГОСТ6958-78	4	4	
11	Шайба 6 ГОСТ6402-70	8	8	
12	Шайба 8 ГОСТ6402-70	4	4	

1.* Размеры для справок.

2.** Тип по проекту.

3. По данному чертежу ящик устанавливается на бетонной стене или на стене кирпичной кладки из полнотелого кирпича.

4.*** По усмотрению электромонтажников крепление к стене ящика выполнить дюбелями поз. 2 или дюбель-винтами поз. 7 с шайбами поз. 10 и 12, а скоб поз. 3 - дюбелями поз. 5 или дюбель-винтами поз. 6 с шайбами поз. 9 и 11. Длину дюбель-винтов определяют электромонтажники.

Разраб.	Попова		
Пров.	Монс		IV 96
Зав.сект.	Тычинин		IV 96
Нач.отд.	Тюрин		
Н.контр.	Тычинин		

5.407-118.1.130

Установка ящика Я5000 размером 600×600×250 на стене, с коробом

Стадия	Лист	Листов
Р		1

УГППКИ ТЯЖПРОМЭЛЕКТРОПРОЕКТ ХАРЬКОВ

Разметка осей для крепления дюбелями или дюбель-винтами

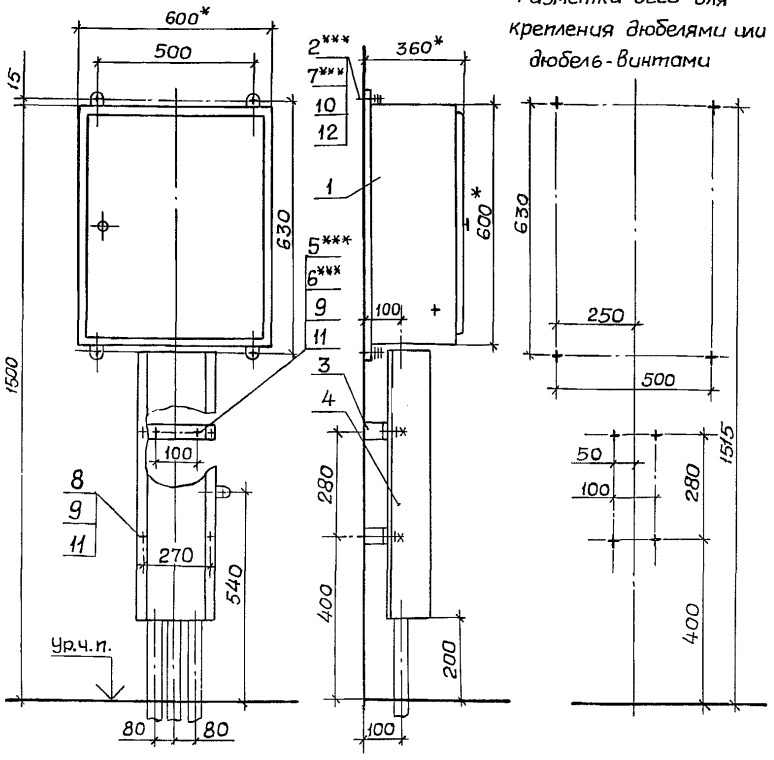

Поз.	Наименование	Кол.	Обозначение документа
1	Ящик Я5000**		
	ТУ16-536.042-76		
	размером 600х600х360	1	
2	Дюбель У661У3		
	ТУ36-941-79	4	
3	Скоба в сборе	2	5.407-118.1.140
4	Короб в сборе	1	5.407-118.1.140-01
5	Дюбель 35-5-8У3		
	ГОСТ 26998-86	4	
6	Дюбель-винт ДВМ6		
	ТУ 14-4.1375-86	4	
7	Дюбель-винт ДВМ8		
	ТУ 14-4.1375-86	4	
8	Гайка М6 ГОСТ5915-70	4	
9	Шайба 6 ГОСТ11371-78	8	
10	Шайба 8 ГОСТ6958-78	4	
11	Шайба 6 ГОСТ6402-70	8	
12	Шайба 8 ГОСТ6402-70	4	

1.* Размеры для справок.

2.** Тип по проекту.

3. По данному чертежу ящик устанавливается на бетонной стене или на стене кирпичной кладки из полнотелого кирпича.

4.*** По усмотрению электромонтажников крепление к стене ящика выполнить дюбелями поз.2 или дюбель-винтами поз.7 с шайбами поз.10 и 12, а скобы поз.3 - дюбелями поз.5 или дюбель-винтами поз.6 с шайбами поз.9 и 11 Длину дюбель-винтов определяют электромонтажники.

Разраб.	Попова		
Пров.	Монс		11-80
Зав.сект.	Тычинин		12-80
Нач.отд.	Тюрин		
Н.контр.	Тычинин		

5.407-118.1.140

Установка ящика Я5000 размером 600 х 600 х 360 на стене, с коробом

Стадия	Лист	Листов
Р		1

УГППКИ ТЯЖПРОМЭЛЕКТРОПРОЕКТ ХАРЬКОВ

Инв.N подл. | Подпись и дата | Взам.инв.N

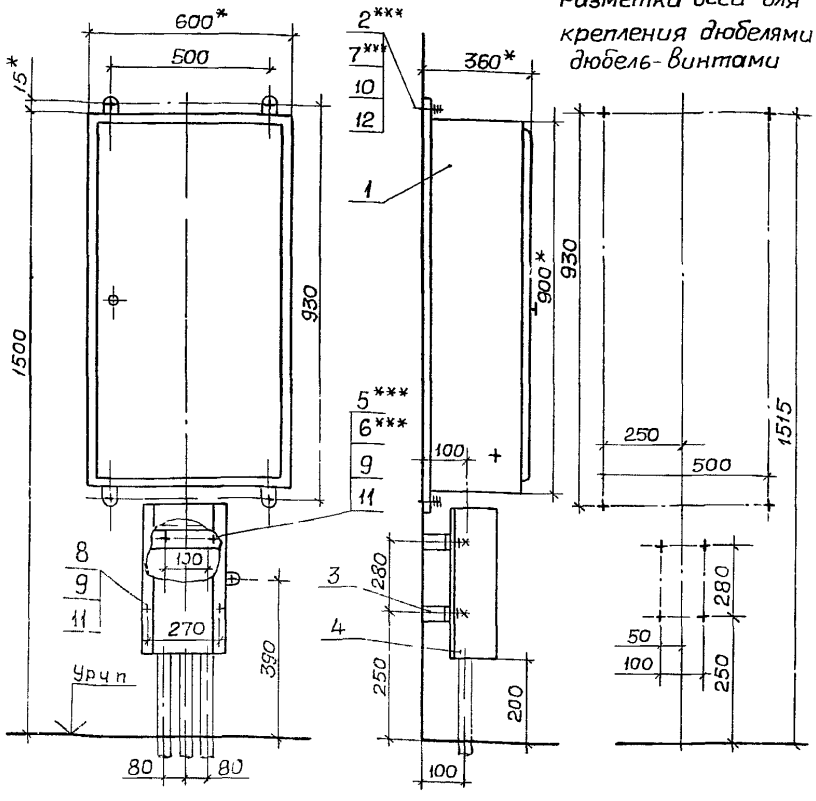

Разметка осей для крепления дюбелями или дюбель-винтами

Поз.	Наименование	Кол	Обозначение документа
1	Ящик Я5000**		
	ТУ16-536.042-76		
	размером 900×600×360	1	
2	Дюбель У661У3		
	ТУ36-941-79	4	
3	Скоба в сборе	2	5.407-118.1.400
4	Короб в сборе	1	5.407-118.1.420
5	Дюбель 35-5-8У3		
	ГОСТ 26998-86	4	
6	Дюбель-винт ДВМ6		
	ТУ14-4.1375-86	4	
7	Дюбель-винт ДВМ8		
	ТУ14-4.1375-86	4	
8	Гайка М6 ГОСТ5915-70	4	
9	Шайба 6 ГОСТ 11371-78	8	
10	Шайба 8 ГОСТ6958-78	4	
11	Шайба 6 ГОСТ6402-70	8	
12	Шайба 8 ГОСТ6402-70	4	

1. * Размеры для справок
2. ** Тип по проекту
3. По данному чертежу ящик устанавливается на бетонной стене или на стене кирпичной кладки из полнотелого кирпича
4. *** По усмотрению электромонтажников крепление к стене ящика выполнить дюбелями поз 2 или дюбель-винтами поз. 7 с шайбами поз. 10 и 12, а скобы поз 3 дюбелями поз 5 или дюбель-винтами поз 6 с шайбами поз. 9 и 11. Длину дюбель-винтов определяют электромонтажники

Разраб	Попова		
Пров	Монс		
Зав сект	Тычинин		
Нач отд	Тюрин		
Н контр	Тычинин		

5.407-118.1.150

Установка ящика Я5000 размером 900×600×360 на стене, с коробом

Стадия	Лист	Листов
Р		1

ЧГППКИ ТЯЖПРОМЭЛЕКТРОПРОЕКТ ХАРЬКОВ

Инв. № подл. | Подпись и дата | Взам. инв. №

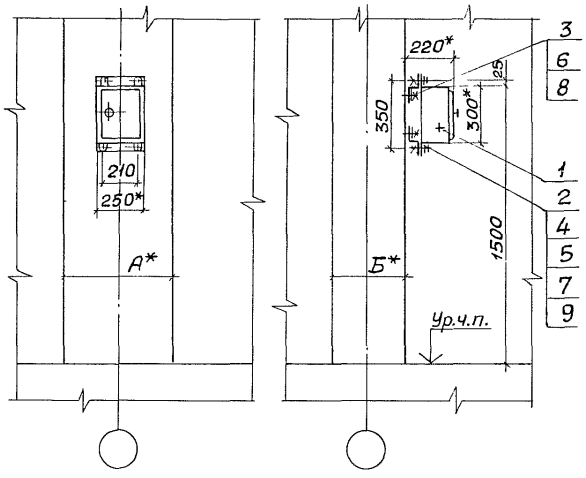

Разметка осей для крепления дюбель-винтами

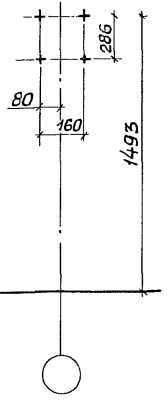

1.*Размеры для справок.
2.** Тип по проекту.
3. Длину дюбель-винтов определяют электромонтажники.

Поз.	Наименование	Кол.	Обозначение документа
1	Ящик Я5000**		
	ТУ16-536.042-76		
	размером 300×250×180	1	
2	Профиль К241У2		
	ТУ36-1434-82, ℓ=250, 0,33кг	2	Без черт.
3	Дюбель-винт ДВ М6		
	ТУ14-4.1375-86	4	
4	Болт М8×25 ГОСТ 7798-70	4	
5	Гайка М8 ГОСТ 5915-70	4	
6	Шайба 6 ГОСТ 6958-78	4	
7	Шайба 8 ГОСТ 11371-78	8	
8	Шайба 6 ГОСТ 6402-70	4	
9	Шайба 8 ГОСТ 6402-70	4	

Поз. 2
М1:4

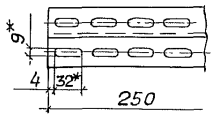

Размеры колонны, мм	
А	Б
400	400
500	
600	
700	
800	
900	
500	500
600	

Разраб.	Попова		
Пров.	Монс		11-90
Зав сект.	Тычинин		12-90
Нач. отд.	Тюрин		
Н. контр.	Тычинин		

5.407-118.1.160

Установка ящика Я5000 размером 300×250×180 на ж.-б. колонне

Стадия	Лист	Листов
Р		1

УГПЛКИ ТЯЖПРОМЭЛЕКТРОПРОЕКТ ХАРЬКОВ

Инв. № подл. | Подпись и дата | Взам. инв. №

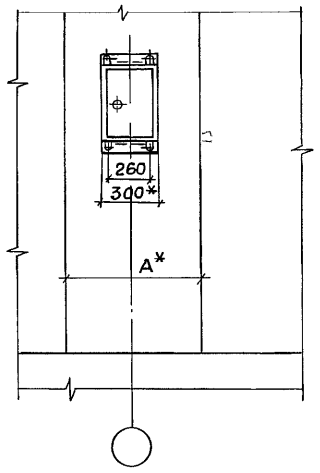

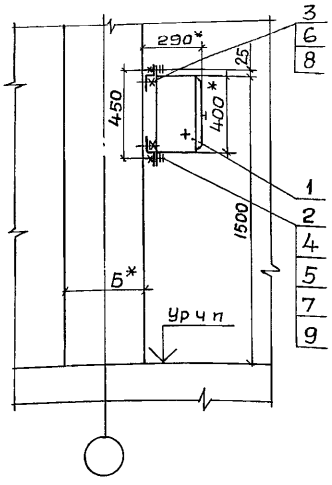

Разметка осей для крепления дюбель-винтами

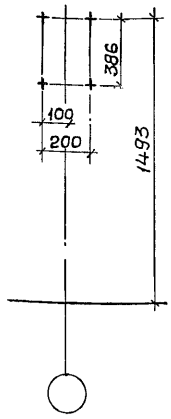

1.* Размеры для справок

2.** Тип по проекту.

3. Длину дюбель-винтов определяют электромонтажники

Поз.	Наименование	Кол.	Обозначение документа
1	Ящик Я5000**		
	ТУ16-536.042-76		
	размером 400х300х250	1	
2	Профиль К241У2		
	ТУ36-1434-82, ℓ-300, 0,38кг	2	Без черт.
3	Дюбель-винт ДВМ6		
	ТУ14-4-1375-86	4	
4	Болт М8х25 ГОСТ7798-70	4	
5	Гайка М8 ГОСТ5915-70	4	
6	Шайба 6 ГОСТ6958-78	4	
7	Шайба 8 ГОСТ11371-78	8	
8	Шайба 6 ГОСТ6402-70	4	
9	Шайба 8 ГОСТ 6402-70	4	

Поз. 2
М1:4

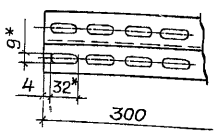

Размеры колонны, мм	
А	Б
400	400
500	
600	
700	
800	
900	
500	500
600	

Разраб.	Попова		10-90
Провер	Монс		12-90
Зав.сект	Тычинин		
Нач отд	Тюрин		
Н контр	Тычинин		

5.407-118.1.17 0

Установка ящика Я5000 размером 400х300х250 на ж.-б колонне

Стадия	Лист	Листов
Р		1

ЧГППКИ ТЯЖПРОМЭЛЕКТРОПРОЕКТ ХАРЬКОВ

24387 31

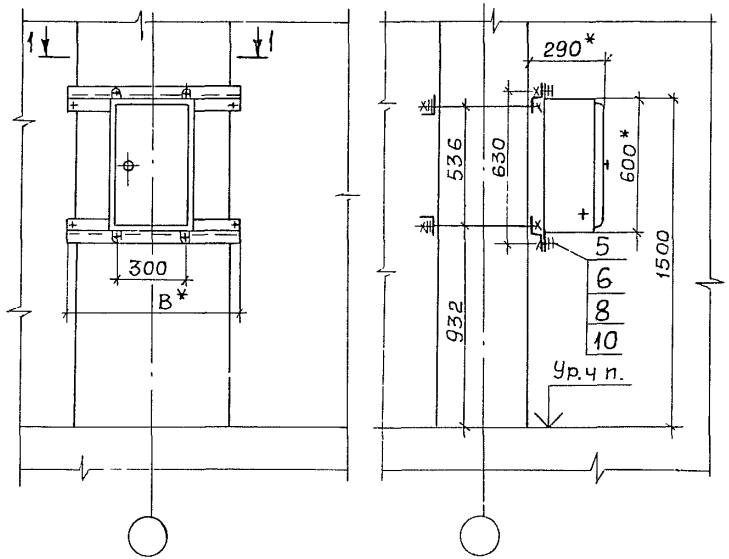

1. *Размеры для справок.
2. **Тип по проекту.
3. Спецификацию см.л. 2

Обозначение документа	Размеры, мм				
	А	Б	В	Г	Д
5.407- 118.1.180	400	400	600	425	500
-01	500		600	525	600
-02	600		660	625	700
-03	700		780	725	800
-04	800		900	825	900
-05	900		960	925	1000
-06	500	500	600	525	600
-07	600		660	625	700

Разрез 1-1
М1:10

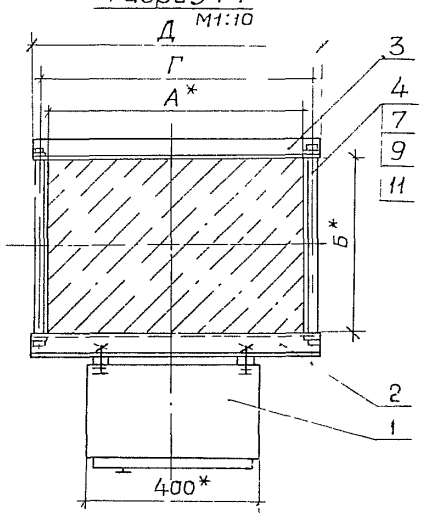

Поз.2
М 1.5

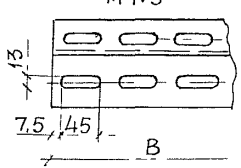

Поз.3
М 2,5

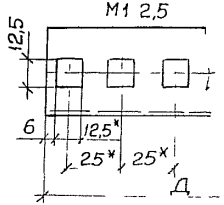

Разраб	Поголова		
Пров	Монс		IV 90
Зав сект	Тычинин		IV-90
Нач отд	Тюрин		
Н контр	Тычинин		

5.407-118.1.180

Установка ящика Я5000 размером 600×400×250 на ж.-б колонне

Стадия	Лист	Листов
Р	1	2

УГППКИ ТЯЖПРОМЭЛЕКТРОПРОЕКТ ХАРЬКОВ

Инв. № подл. | Подпись и дата | Взам. инв. №

Поз.	Наименование	Кол. на исполн.								Обозначение документа
		—	01	02	03	04	05	06	07	
1	Ящик Я5000**									
	ТУ16-536.042-76									
	размером 600×400×250	1	1	1	1	1	1	1	1	
2	Профиль К239у2									
	ТУ36-1434-82									
	ℓ=600; 3,12кг	2	2					2		
	ℓ=660; 3,43кг			2					2	Без черт.
	ℓ=780; 4,06кг				2					
	ℓ=900; 4,68кг					2				
	ℓ=960; 5,00кг						2			
3	Профиль УСЭК55у3									
	ТУ36-2355-80									
	ℓ=500; 1,95кг	2								
	ℓ=600; 2,34кг		2					2		Без черт.
	ℓ=700; 2,73кг			2					2	
	ℓ=800; 3,12кг				2					
	ℓ=900; 3,51кг					2				
	ℓ=1000; 3,90кг						2			
4	Шпилька УСЭК81-4 У1									
	ТУ36-2355-80	4	4	4	4	4	4			
	Шпилька							4	4	5.407-118.1.440
5	Болт М8×25 ГОСТ 7798-70	4	4	4	4	4	4	4	4	
6	Гайка М8 ГОСТ 5915-70	4	4	4	4	4	4	4	4	
7	Гайка М12 ГОСТ 5915-70		}	8	8	8	8	8	8	
8	Шайба 8 ГОСТ 6958-78	+	4	4	4	4	4	4	4	
9	Шайба 12 ГОСТ 6958-78	8	8	8	8	8	8	8	8	
10	Шайба 8 ГОСТ 6402-70	4	4	4	4	4	4	4	4	
11	Шайба 12 ГОСТ 6402-70	8	8	8	8	8	8	8	8	

24387 33

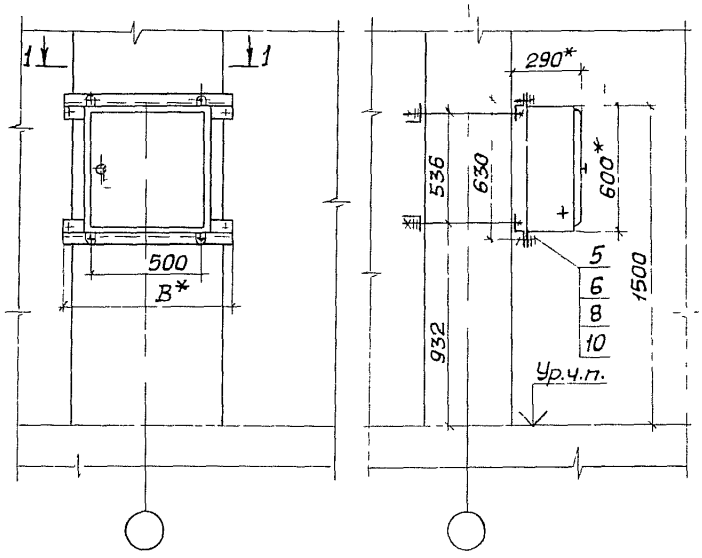

1.* Размеры для справок.
2.** Тип по проекту.
3. Спецификацию см.л.2.

Обозначение документа	Размеры, мм				
	А	Б	В	Г	Д
5.407-118.1.190	400	400	600	425	500
-01	500		600	525	600
-02	600		660	625	700
-03	700		780	725	800
-04	800		900	825	900
-05	900		960	925	1000
-06	500	500	600	525	600
-07	600		660	625	700

Разрез 1-1
М1:10

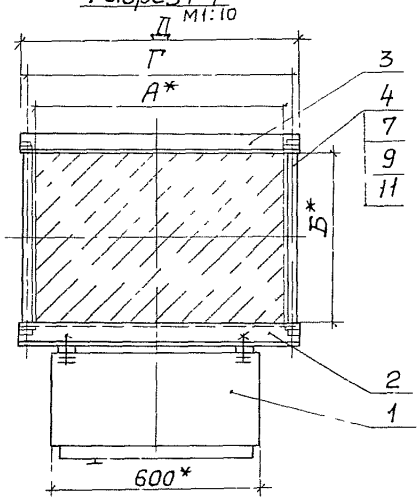

Поз.2
М1:5

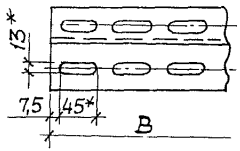

Поз.3
М1:2,5

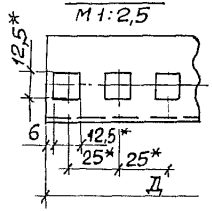

Разраб.	Попова		
Пров.	Монс		17-90
Зав.сект	Тычинин		17 90
Нач.отд.	Тюрин		
Н.контр.	Тычинин		

5.407-118.1.190

Установка ящика Я5000 размером 600×600×250 на ж.-б. колонне

Стадия	Лист	Листов
Р	1	2

УГППКИ ТЯЖПРОМЭЛЕКТРОПРОЕКТ ХАРЬКОВ

Инв.№ подл. | Подпись и дата | Взам.инв.№

Поз.	Наименование	Кол. на исполн.								Обозначение документа
		—	01	02	03	04	05	06	07	
1	Ящик Я5000**									
	ТУ16-536.042-76									
	размером 600×600×250	1	1	1	1	1	1	1	1	
2	Профиль К239У2									
	ТУ36-1434-82									
	ℓ=600; 3,12 кг	2	2					2		
	ℓ=660; 3,43 кг			2					2	Без черт.
	ℓ=780; 4,06 кг				2					
	ℓ=900; 4,68 кг					2				
	ℓ=960; 5,00 кг						2			
3	Профиль УСЭК 55У3									
	ТУ36-2355-80									
	ℓ=500; 1,95 кг	2								
	ℓ=600; 2,34 кг		2					2		Без черт.
	ℓ=700; 2,73 кг			2					2	
	ℓ=800; 3,12 кг				2					
	ℓ=900, 3,51 кг					2				
	ℓ=1000; 3,90 кг						2			
4	Шпилька УСЭК81-4У1									
	ТУ36-2355-80	4	4	4	4	4	4			
	Шпилька							4	4	5.407-118.1.440
5	Болт М8×25 ГОСТ7798-70	4	4	4	4	4	4	4	4	
6	Гайка М8 ГОСТ5915-70	4	4	4	4	4	4	4	4	
7	Гайка М12 ГОСТ5915-70	8	8	8	8	8	8	8	8	
8	Шайба 8 ГОСТ6958-78	4	4	4	4	4	4	4	4	
9	Шайба 12 ГОСТ6958-78	8	8	8	8	8	8	8	8	
10	Шайба 8 ГОСТ6402-70	4	4	4	4	4	4	4	4	
11	Шайба 12 ГОСТ6402-70	8	8	8	8	8	8	8	8	

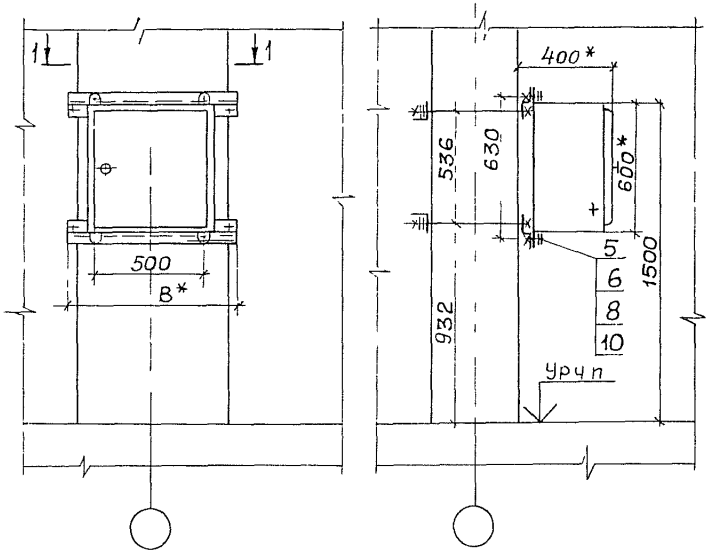

1.* Размеры для справок
2.** Тип по проекту
3. Спецификацию см. л. 2

Обозначение документа	Размеры, мм				
	А	Б	В	Г	Д
5.407-118.1 200	400	400	600	425	500
-01	500		600	525	600
-02	600		660	625	700
-03	700		780	725	800
-04	800		900	825	900
-05	900		960	925	1000
-06	500	500	600	525	600
-07	600		660	625	700

Разрез 1-1
М1 10

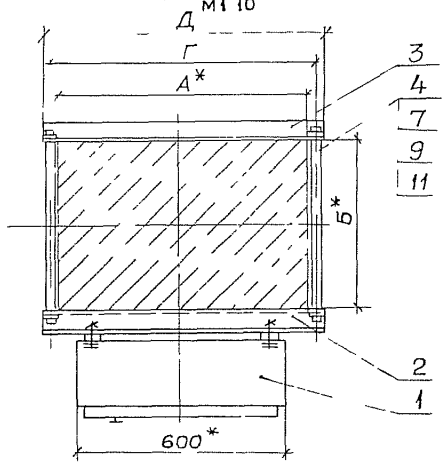

Поз.2
М1 5

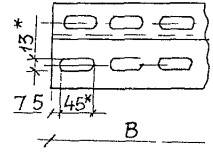

Поз 3
М1 2,5

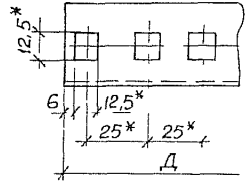

Разраб	Попова			
Пров	Манс			
Зав сект	Тычинин			
Нач отд	Тюрин			
Н контр	Тычинин			

5.407-118.1.200

Установка ящика Я5000 размером 600х600х360 на ж-б колонне

Стадия	Лист	Листов
Р	1	2

УГППКИ ТЯЖПРОМЭЛЕКТРОПРОЕКТ ХАРЬКОВ

Инв N подл | Подпись и дата | Взам инв N

Поз.	Наименование	Кол. на исполн.								Обозначение документа
		—	01	02	03	04	05	06	07	
1	Ящик Я5000**									
	ТУ16-536.042-76									
	размером 600×600×360	1	1	1	1	1	1	1	1	
2	Профиль К239У2									
	ТУ36-1434-82									
	ℓ=600; 3,12кг	2	2					2		
	ℓ=660; 3,43кг			2					2	Без черт.
	ℓ=780; 4,06кг				2					
	ℓ=900; 4,68кг					2				
	ℓ=960; 5,00кг						2			
3	Профиль УСЭК55У3									
	ТУ36-2355-80									
	ℓ=500; 1,95кг	2								
	ℓ=600; 2,34кг		2					2		Без черт.
	ℓ=700; 2,73кг			2					2	
	ℓ=800; 3,12кг				2					
	ℓ=900; 3,51кг					2				
	ℓ=1000; 3,90кг						2			
4	Шпилька УСЭК81-4У1									
	ТУ36-2355-80	4	4	4	4	4	4			
	Шпилька							4	4	5.407-118.1.440
5	Болт М8×25 ГОСТ7798-70	4	4	4	4	4	4	4	4	
6	Гайка М8 ГОСТ5915-70	4	4	4	4	4	4	4	4	
7	Гайка М12 ГОСТ5915-70	8	8	8	8	8	8	8	8	
8	Шайба 8 ГОСТ6958-78	4	4	4	4	4	4	4	4	
9	Шайба 12 ГОСТ6958-78	8	8	8	8	8	8	8	8	
10	Шайба 8 ГОСТ6402-70	4	4	4	4	4	4	4	4	
11	Шайба 12 ГОСТ6402-70	8	8	8	8	8	8	8	8	

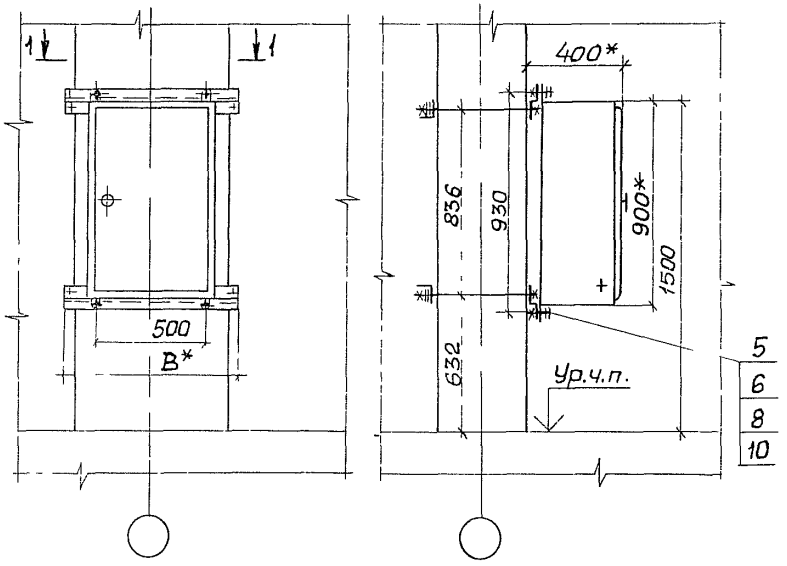

1.* Размеры для справок
2.** Тип по проекту
3. Спецификацию см. л. 2

Обозначение документа	Размеры, мм				
	А	Б	В	Г	Д
5.407-118.1.210	400	400	600	425	500
-01	500		600	525	600
-02	600		660	625	700
-03	700		780	725	800
-04	800		900	825	900
-05	900		960	925	1000
-06	500	500	600	525	600
-07	600		660	625	700

Разрез 1-1
М1:10

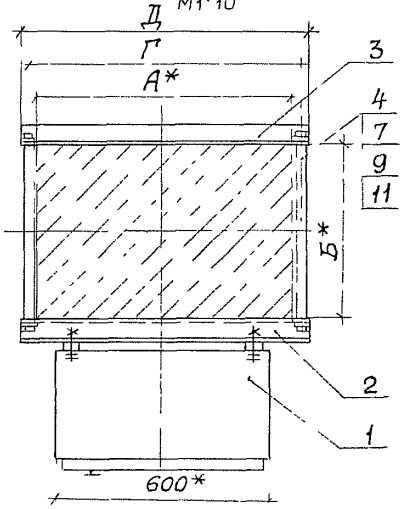

Поз.2
М1:5

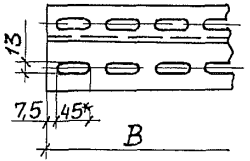

Поз.3
М1:2,5

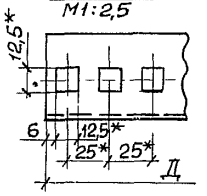

Разраб	Попова			5.407-118.1.210
Пров	Монс		W-90	
Зав.сект.	Тычинин		IV 90	
Нач.отд.	Тюрин			Установка ящика Я5000 размером 900×600×360 на ж.-б. колонне
Н.контр.	Тычинин			

Стадия	Лист	Листов
Р	1	2

УГППКИ ТЯЖПРОМЭЛЕКТРОПРОЕКТ ХАРЬКОВ

Инв. N подл. | Подпись и дата | Взам. инв. N

Поз.	Наименование	Кол. на исполн.								Обозначение документа
		—	01	02	03	04	05	06	07	
1	Ящик Я5000**									
	ТУ16-536.042-76									
	размером 900×600×360	1	1	1	1	1	1	1	1	
2	Профиль К239У2									
	ТУ36-1434-82									
	ℓ=600; 3,12кг	2	2					2		
	ℓ=660; 3,43кг			2					2	Без черт.
	ℓ=780, 4,06кг				2					
	ℓ=900; 4,68кг					2				
	ℓ=960; 5,00кг						2			
3	Профиль УСЭК 55У3									
	ТУ36-2355-80									
	ℓ=500; 1,95кг	2								
	ℓ=600; 2,34кг		2					2		Без черт.
	ℓ=700; 2,73кг			2					2	
	ℓ=800; 3,12кг				2					
	ℓ=900; 3,51кг					2				
	ℓ=1000; 3,90кг						2			
4	Шпилька УСЭК 81-491									
	ТУ36-2355-80	4	4	4	4	4	4			
	Шпилька							4	4	5.407-118.1.440
5	Болт М8×25 ГОСТ 7798-70	4	4	4	4	4	4	4	4	
6	Гайка М8 ГОСТ 5915-70	4	4	4	4	4	4	4	4	
7	Гайка М12 ГОСТ 5915-70	8	8	8	8	8	8	8	8	
8	Шайба 8 ГОСТ 6958-78	4	4	4	4	4	4	4	4	
9	Шайба 12 ГОСТ 6958-78	8	8	8	8	8	8	8	8	
10	Шайба 8 ГОСТ 6402-70	4	4	4	4	4	4	4	4	
11	Шайба 12 ГОСТ 6402-70	8	8	8	8	8	8	8	8	

24387 39

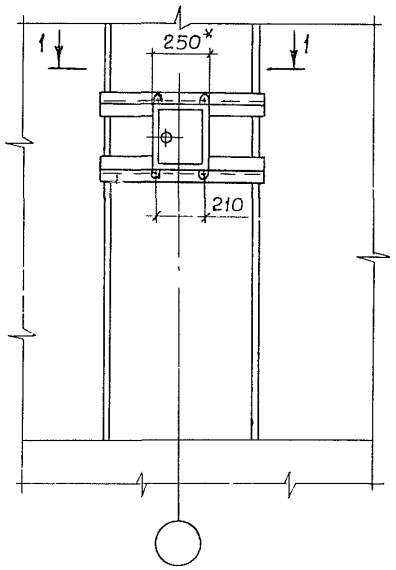

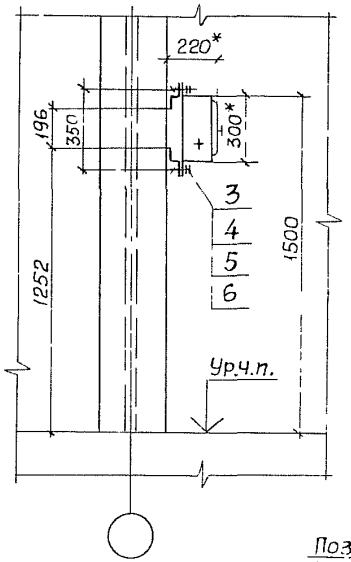

Обозначение документа	Размеры, мм	
	A	L
5.407-118.1.220	400	480
-01	530	600
-02	630	700
-03	710	780
-04	900	980

1.* Размеры для справок

2.** Тип по проекту

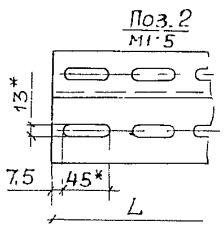

Разрез 1-1
М1:10

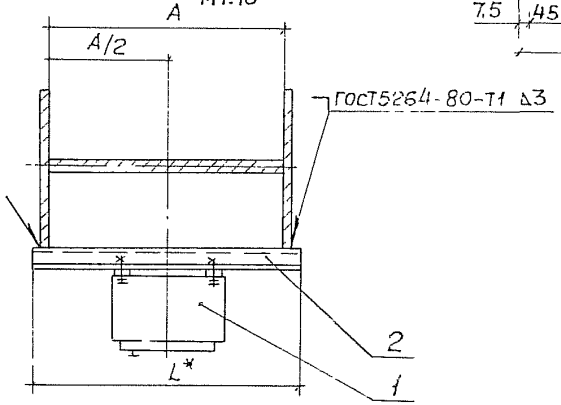

Поз	Наименование	Кол. на исполн.					Обозначение документа
		—	01	02	03	04	
1	Ящик Я5000**						
	ТУ16-536.042-76						
	размером 300×250×180	1	1	1	1	1	
	Профиль К239У2						
	ТУ36-1434-82						
2	ℓ=480; 2,50 кг	2					
	ℓ=600; 3,12 кг		2				Без черт.
	ℓ=700; 3,64 кг			2			
	ℓ=780; 4,06 кг				2		
	ℓ=980; 5,09 кг					2	
3	Болт М8×25 ГОСТ 7798-70	4	4	4	4	4	
4	Гайка М8 ГОСТ 5915-70	4	4	4	4	4	
5	Шайба 8 ГОСТ 6958-78	8	8	8	8	8	
6	Шайба 8 ГОСТ 6402-70	4	4	4	4	4	

Разраб	Попова		
Пров	Монс		IV-90
Зав сект	Тычинин		IV-90
Нач отд	Тюрин		
Н контр.	Тычинин		

5.407-118.1.220

Установка ящика Я5000 размером 300×250×180 на стальной колонне

Стадия	Лист	Листов
Р		1

УГППКИ ТЯЖПРОМЭЛЕКТРОПРОЕКТ ХАРЬКОВ

Инв. № подл. | Подпись и дата | Взам. инв. №

24387 40

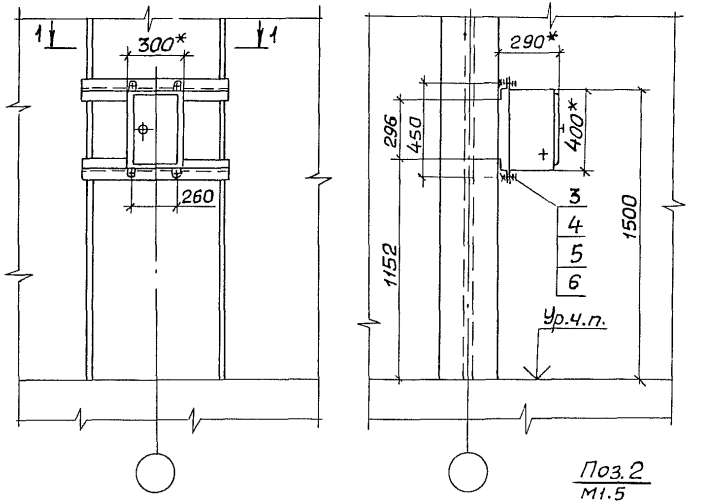

Поз. 2
М1.5

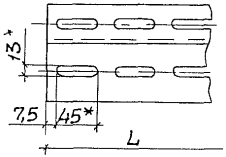

Разрез 1-1
М 1:10

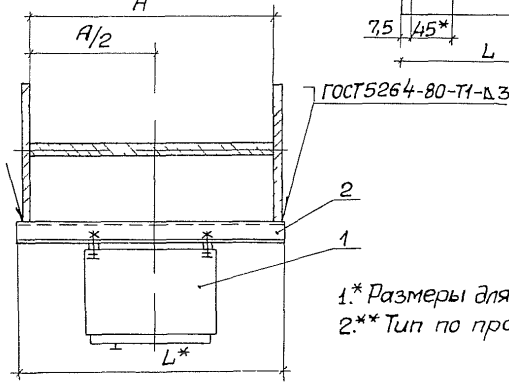

1.* Размеры для справок
2.** Тип по проекту

Обозначение документа	Размеры, мм	
	A	L
5.407-118.1.230	400	480
-01	530	600
-02	630	700
-03	710	780
-04	900	980

Поз.	Наименование	Кол. на исполн. —	01	02	03	04	Обозначение документа
1	Ящик Я5000 **						
	ТУ16-536.042-76						
	размером 400×300×250	1	1	1	1	1	
	Профиль К239У2						
	ТУ36-1434-82						
2	ℓ= 480, 2,50кг	2					
	ℓ= 600, 3,12 кг		2				Без черт.
	ℓ= 700, 3,64кг			2			
	ℓ= 780, 4,06кг				2		
	ℓ= 980, 5,09кг					2	
3	Болт М8×25 ГОСТ7798-70	4	4	4	4	4	
4	Гайка М8 ГОСТ5915-70	4	4	4	4	4	
5	Шайба 8 ГОСТ6958-78	8	8	8	8	8	
6	Шайба 8 ГОСТ6402-70	4	4	4	4	4	

Разраб	Попова		IV 90	5.407-118.1.230
Пров	Манс		IV 90	
Зав сект	Тычинин			Установка ящика Я5000 размером 400×300×250 на стальной колонне
Нач. отд.	Тюрин			Стадия: Р; Лист: ; Листов: 1
Н. контр	Тычинин			УГППКИ ТЯЖПРОМЭЛЕКТРОПРОЕКТ ХАРЬКОВ

Инв. N подл. | Подпись и дата | Взам. инв. N

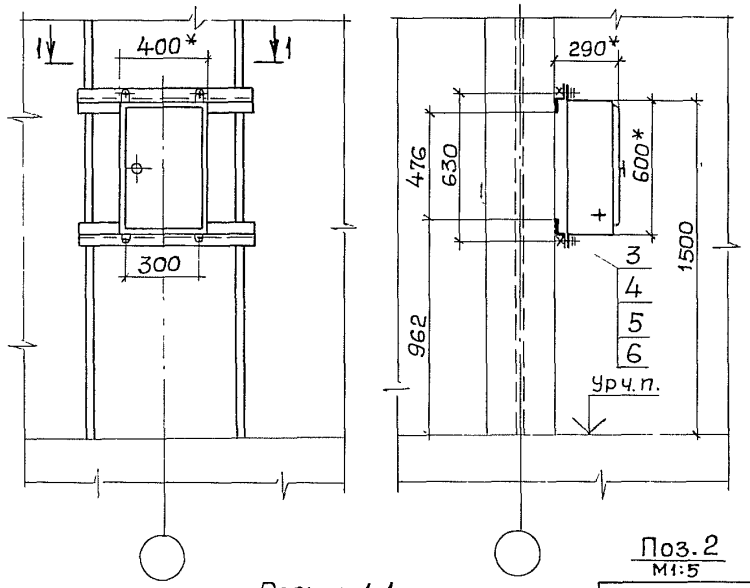

Разрез 1-1
М 1:10

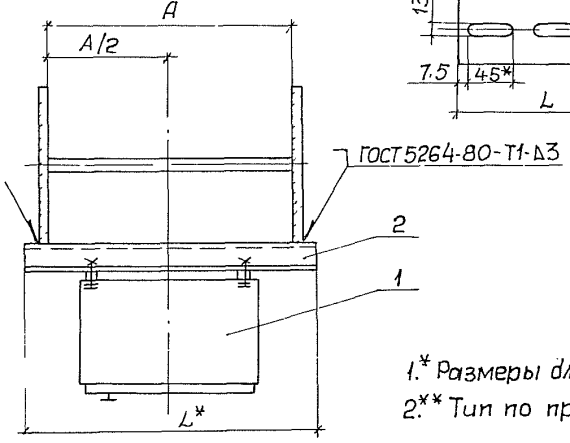

Поз. 2
М1:5

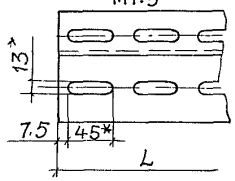

Обозначение документа	Размеры, мм	
	A	L
5.407-118.1.240	400	480
-01	530	600
-02	630	700
-03	710	780
-04	900	980

Поз.	Наименование	Кол. на исполн.					Обозначение документа
		—	01	02	03	04	
1	Ящик Я5000**						
	ТУ16-536.042-76						
	размером 600х400х250	1	1	1	1	1	
	Профиль К239У2						
	ТУ36-1434-82						
2	ℓ=480; 2,50 кг	2					
	ℓ=600; 3,12 кг		2				Без черт.
	ℓ=700; 3,64 кг			2			
	ℓ=780; 4,06 кг				2		
	ℓ=980; 5,09 кг					2	
3	Болт М8х25 ГОСТ 7798-70	4	4	4	4	4	
4	Гайка М8 ГОСТ 5915-70	4	4	4	4	4	
5	Шайба 8 ГОСТ 6958-78	8	8	8	8	8	
6	Шайба 8 ГОСТ 6402-70	4	4	4	4	4	

1.* Размеры для справок.
2.** Тип по проекту.

Разраб.	Попова		IV-90
Пров.	Монс		IV-90
Зав.сект.	Тычинин		
Нач.отд.	Тюрин		
Н.контр.	Тычинин		

5.407-118.1.240

Установка ящика Я5000 размером 600х400х250 на стальной колонне

Стадия	Лист	Листов
Р	1	

УГПЛКИ ТЯЖПРОМЭЛЕКТРОПРОЕКТ ХАРЬКОВ

Инв. № подл. | Подпись и дата | Взам. инв. №

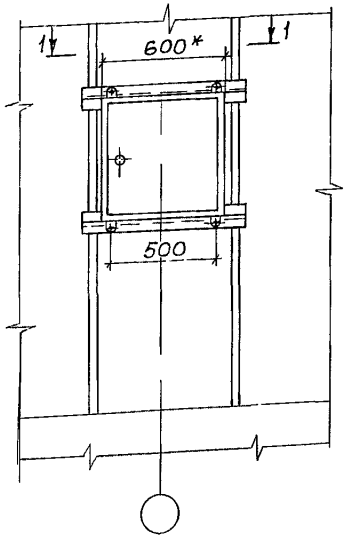

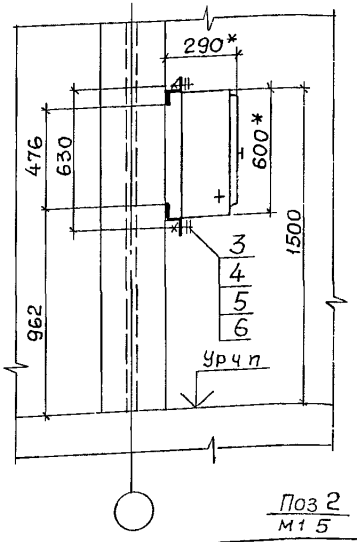

Разрез 1-1
М1:10

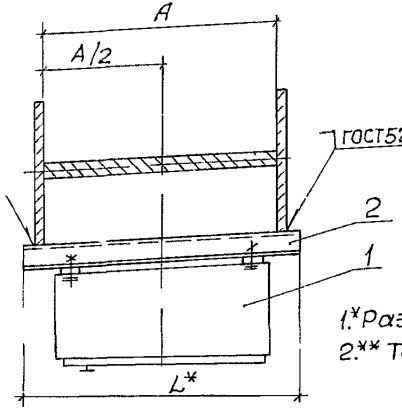

Поз 2
М1:5

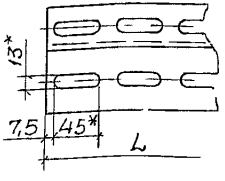

Обозначение документа	Размеры, мм A	L
5.407-118.1.250	400	600
-01	530	600
-02	630	700
-03	710	780
-04	900	980

Поз	Наименование	Кол на испол н —	01	02	03	04	Обозначение документа
1	Ящик Я5000 **						
	ТУ16-536.042-76						
	размером 600х600х250	1	1	1	1	1	
	Профиль К239У2						
	ТУ36-1434-82						
2	ℓ-600, 3,12кг	2	2				Без черт
	ℓ=700, 3,64кг			2			
	ℓ-780, 4,06кг				2		
	ℓ 980; 5,09кг					2	
3	Болт М8х25 ГОСТ7798 70	4	4	4	4	4	
4	Гайка М8 ГОСТ5915 70	4	4	4	4	4	
5	Шайба 8 ГОСТ6958-78	8	8	8	8	8	
6	Шайба 8 ГОСТ6402 70	4	4	4	4	4	

1.* Размеры для справок
2.** Тип по проекту

Разраб	Попова		
Пров	Монс		
Зав сект	Тычинин		
Нач отд	Тюрин		
Н контр	Тычинин		

5.407-118.1.250

Установка ящика Я5000 размером 600х600х250 на стальной колонне

Стадия	Лист	Листов
Р		1

УГППКИ ТЯЖПРОМЭЛЕКТРОПРОЕКТ ХАРЬКОВ

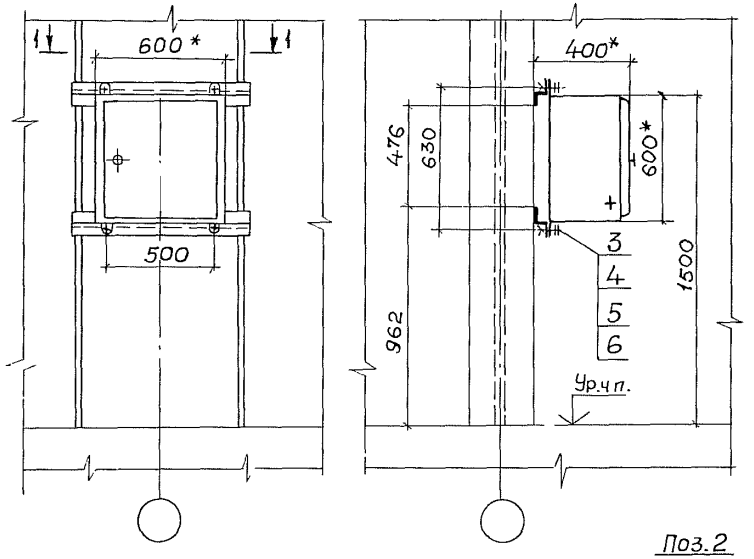

Обозначение документа	Размеры, мм	
	A	L
5.407-118.1.260	400	600
-01	530	600
-02	630	700
-03	710	780
-04	900	980

Поз.	Наименование	Кол. на исполн.					Обозначение документа
		—	01	02	03	04	
1	Ящик Я5000**						
	ТУ16-536.042-76						
	Размером 600х600х360	1	1	1	1	1	
	Профиль К239У2						Без черт.
	ТУ36-1434-82						
2	ℓ=600; 3,12 кг	2	2				
	ℓ=700; 3,64 кг			2			
	ℓ=780; 4,06 кг				2		
	ℓ=980; 5,09 кг					2	
3	Болт М8х25 ГОСТ 7798-70	4	4	4	4	4	
4	Гайка М8 ГОСТ 5915-70	4	4	4	4	4	
5	Шайба 8 ГОСТ 6958-78	8	8	8	8	8	
6	Шайба 8 ГОСТ 6402-70	4	4	4	4	4	

Поз. 2
М1:5

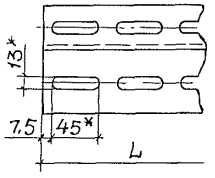

Разрез 1-1
М1:10

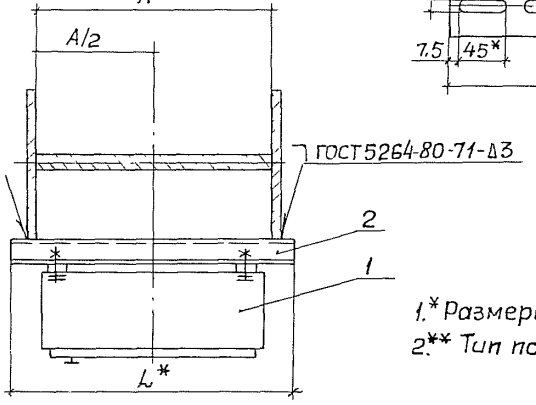

1.* Размеры для справок.
2.** Тип по проекту

Разраб.	Попова		
Пров	Монс		IV-90
Зав.сект	Тычинин		IV-90
Нач.отд	Тюрин		
Н.контр.	Тычинин		

5.407-118.1.260

Установка ящика Я5000 размером 600х600х360 на стальной колонне

Стадия	Лист	Листов
Р		1

УГППКИ ТЯЖПРОМЭЛЕКТРОПРОЕКТ ХАРЬКОВ

Инв.№ подл. | Подпись и дата | Взам.инв.№

24387

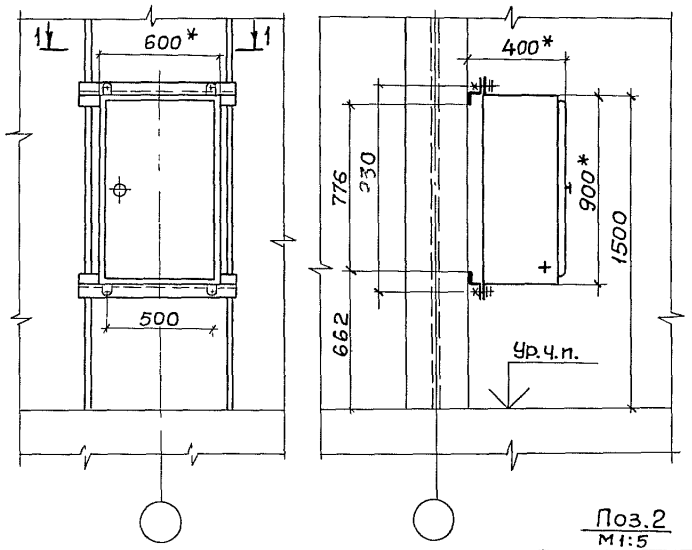

Разрез 1-1
М1:10

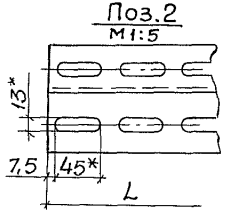

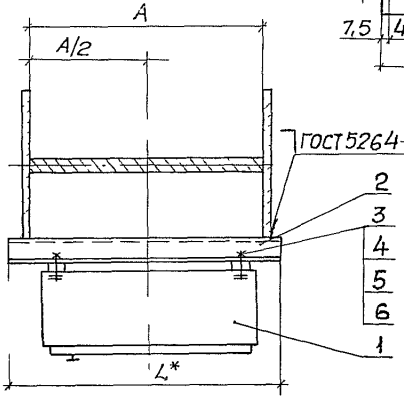

Обозначение документа	Размеры, мм	
	A	L
5.407-118.1.270	400	600
-01	530	600
-02	630	700
-03	710	780
-04	900	980

Поз.	Наименование	Кол. на исполн.					Обозначение документа
		—	01	02	03	04	
1	Ящик Я5000**						
	ТУ16-536.042-76						
	размером 900х600х360	1	1	1	1	1	
	Профиль К23У2						Без черт.
	ТУ36-1434-82						
2	ℓ=600, 3,12 кг	2	2				Без черт.
	ℓ=700; 3,64 кг			2			Без черт.
	ℓ=780, 4,06 кг				2		Без черт.
	ℓ=980, 5,09 кг					2	Без черт.
3	Болт М8х25 ГОСТ 7798-70	4	4	4	4	4	
4	Гайка М8 ГОСТ 5915-70	4	4	4	4	4	
5	Шайба 8 ГОСТ 6958-78	8	8	8	8	8	
6	Шайба 8 ГОСТ 6402-70	4	4	4	4	4	

1.* Размеры для справок
2.** Тип по проекту.

Разраб	Попова		
Пров	Монс		IV-90
Зав сект	Тычинин		IV-90
Нач отд	Тюрин		
Н контр	Тычинин		

5.407-118.1.270

Установка ящика Я5000 размером 900х600х360 на стальной колонне

Стадия	Лист	Листов
Р		1

ЧГППКИ ТЯЖПРОМЭЛЕКТРОПРОЕКТ ХАРЬКОВ

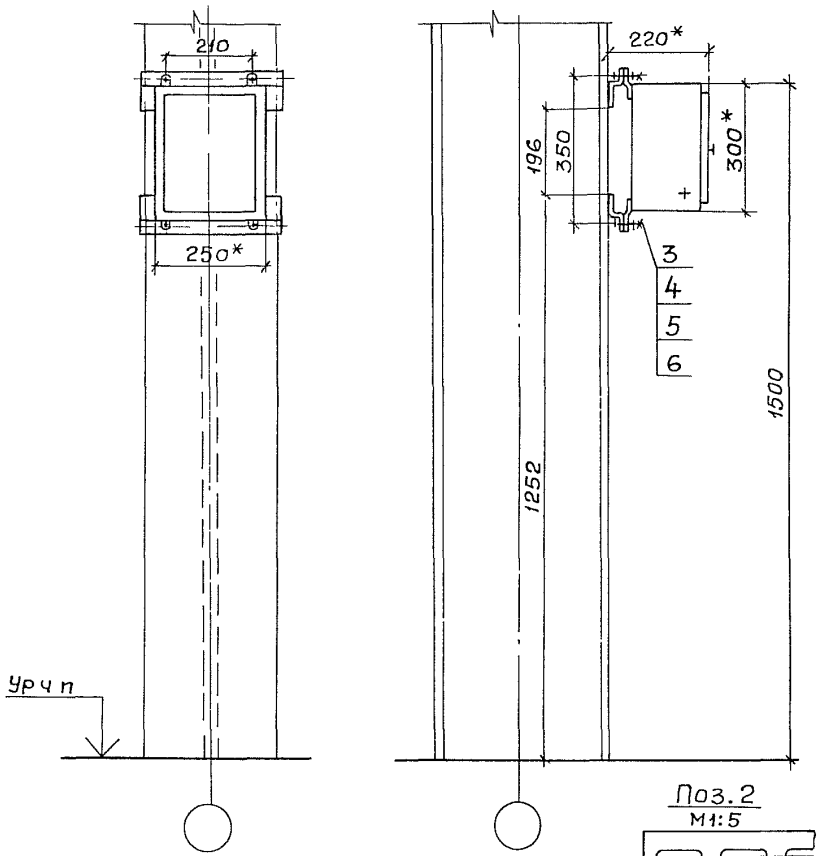

1.* Размеры для справок
2.** Тип по проекту

Поз.	Наименование	Кол	Обозначение документа
1	Ящик Я5000**		
	ТУ16-536.042-76		
	размером 300х250х180	1	
2	Профиль К23ДУ2		
	ТУ36-1434-82		
	ℓ=310 ; 1,62 кг	2	Без черт
3	Болт М8х25 ГОСТ7798-70	4	
4	Гайка М8 ГОСТ5915-70	4	
5	Шайба 8 ГОСТ6958-78	8	
6	Шайба 8 ГОСТ6402-70	4	

Разраб	Попова		
Пров.	Монс		IV-90
Зав.сект	Тычинин		12-90
Нач.отд	Тюрин		
Н контр	Тычинин		

5.407-118.1.280

Установка ящика Я5000 размером 300х250х180 на стальной колонне

Стадия	Лист	Листов
Р		1

УГППКИ ТЯЖПРОМЭЛЕКТРОПРОЕКТ ХАРЬКОВ

Инв.№ подл | Подпись и дата | Взам.инв.№

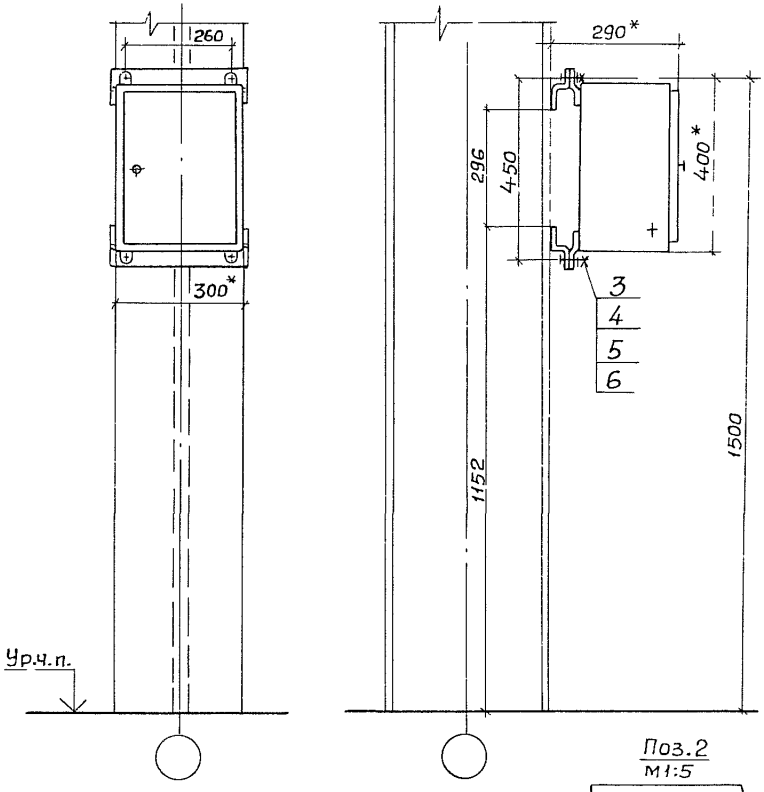

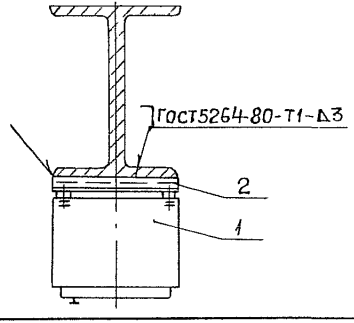

Поз.2
М1:5

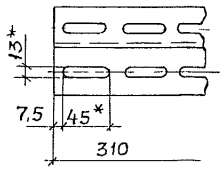

1.* Размеры для справок
2.** Тип по проекту

Поз.	Наименование	Кол	Обозначение документа
1	Ящик Я5000**		
	ТУ16-536 042-76		
	размером 400х300х250	1	
2	Профиль К23ЧУ2		
	ТУ36-1434-82		Без черт
	ℓ=310; 1,62кг	2	
3	Болт М8х25 ГОСТ7798-70	4	
4	Гайка М8 ГОСТ5915-70	4	
5	Шайба 8 ГОСТ6958-78	8	
6	Шайба 8 ГОСТ6402-70	4	

Разраб	Попова		
Пров	Монс		IV-90
Зав.сект	Тычинин		IV-90
Нач.отд	Тюрин		
Н.контр	Тычинин		

5.407-118.1.290

Установка ящика Я5000 размером 400х300х250 на стальной колонне

Стадия	Лист	Листов
Р		1

УГППКИ ТЯЖПРОМЭЛЕКТРОПРОЕКТ ХАРЬКОВ

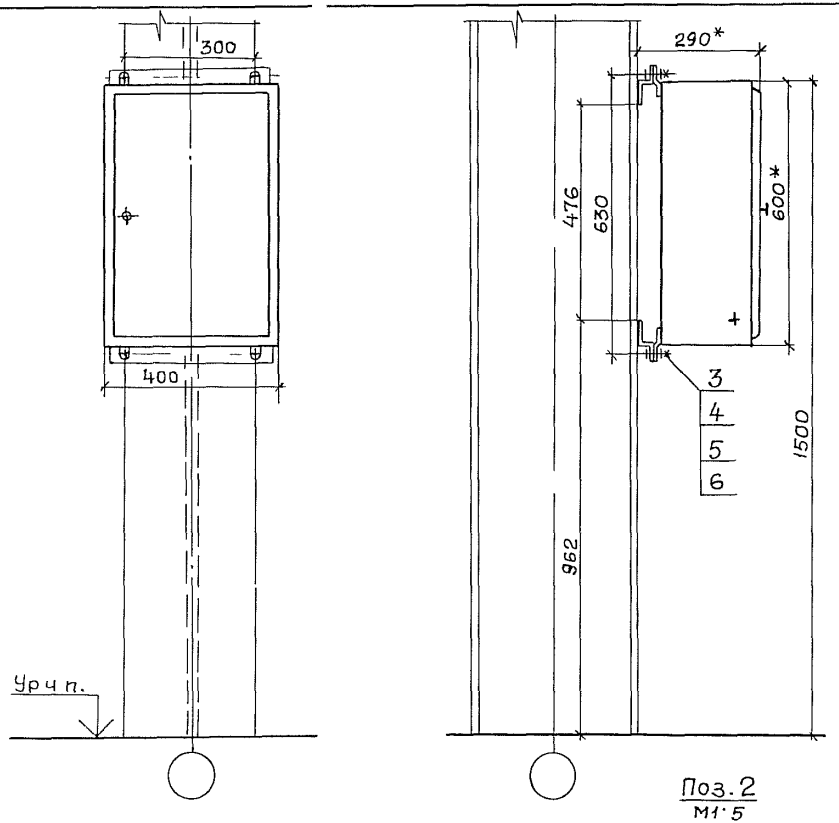

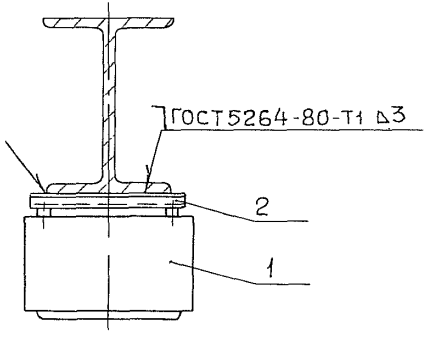

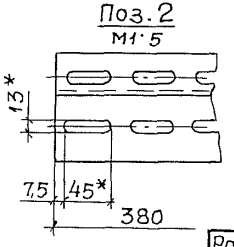

1.* Размеры для справок.

2.** Тип по проекту

Поз.	Наименование	Кол	Обозначение документа
1	Ящик Я5000**		
	ТУ16-536 042-76		
	размером 600х400х250	1	
2	Профиль К23У2		
	ТУ36-1434-76		
	ℓ=380; 2,00 кг	2	Без черт.
3	Болт М8х25 ГОСТ 7798-70	4	
4	Гайка М8 ГОСТ 5915-70	4	
5	Шайба 8 ГОСТ 6958-78	8	
6	Шайба 8 ГОСТ 6402-70	4	

Разраб	Попова		
Пров	Монс		IV-90
Зав сект	Тычинин		IV-90
Нач отд	Тюрин		
Н контр	Тычинин		

5.407-118.1.300

Установка ящика Я5000 размером 600х400х250 на стальной колонне

Стадия	Лист	Листов
Р		1

УГППКИ ТЯЖПРОМЭЛЕКТРОПРОЕКТ ХАРЬКОВ

Инв. № подл. | Подпись и дата | Взам. инв. №

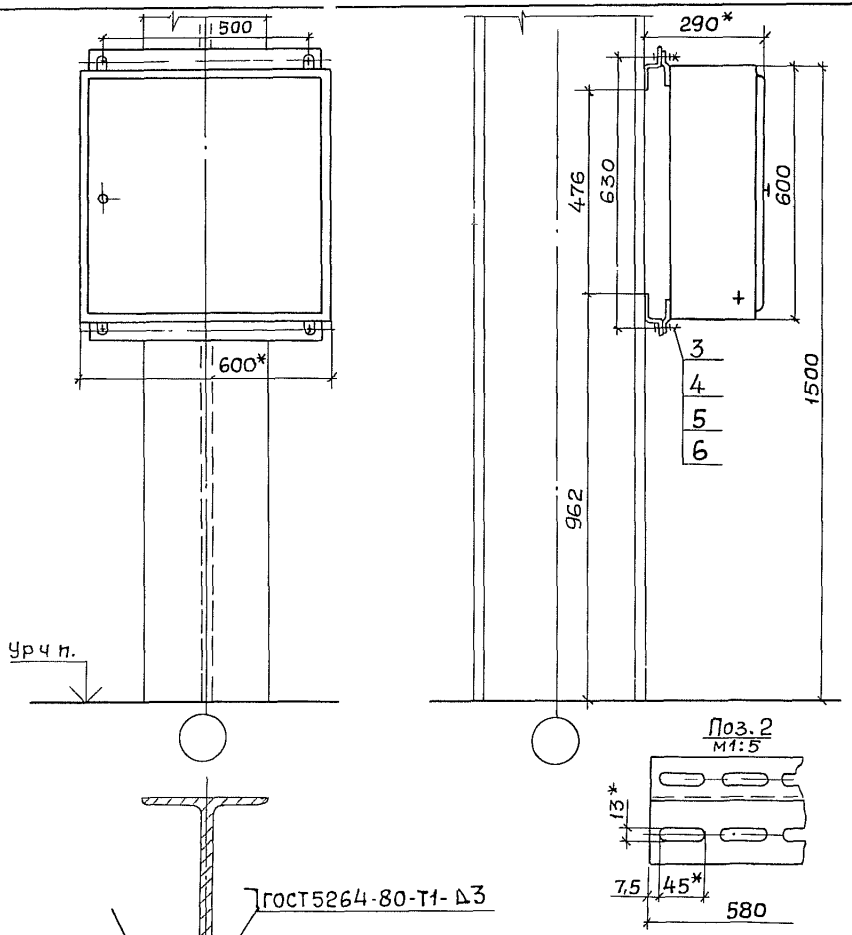

1.* Размеры для справок.
2.** Тип по проекту.

Поз	Наименование	Кол.	Обозначение документа
1	Ящик Я5000**		
	ТУ16-536.042-76		
	размером 600х600х250	1	
2	Профиль К23У2		
	ТУ36-1434-76		
	ℓ=580; ℓ=3,02 кг	2	Без черт
3	Болт М8х25 ГОСТ7798-70	4	
4	Гайка М8 ГОСТ 5915-70	4	
5	Шайба 8 ГОСТ 6958-78	8	
6	Шайба 8 ГОСТ 6402-70	4	

Разраб	Попова		
Пров.	Монс		IV-90
Зав.сект	Тычинин		IV 90
Нач.отд	Тюрин		
Н.контр.	Тычинин		

5.407-118.1.310

Установка ящика Я5000 размером 600х600х250 на стальной колонне

Стадия	Лист	Листов
Р		1

УГПЛКИ ТЯЖПРОМЭЛЕКТРОПРОЕКТ ХАРЬКОВ

24387 49

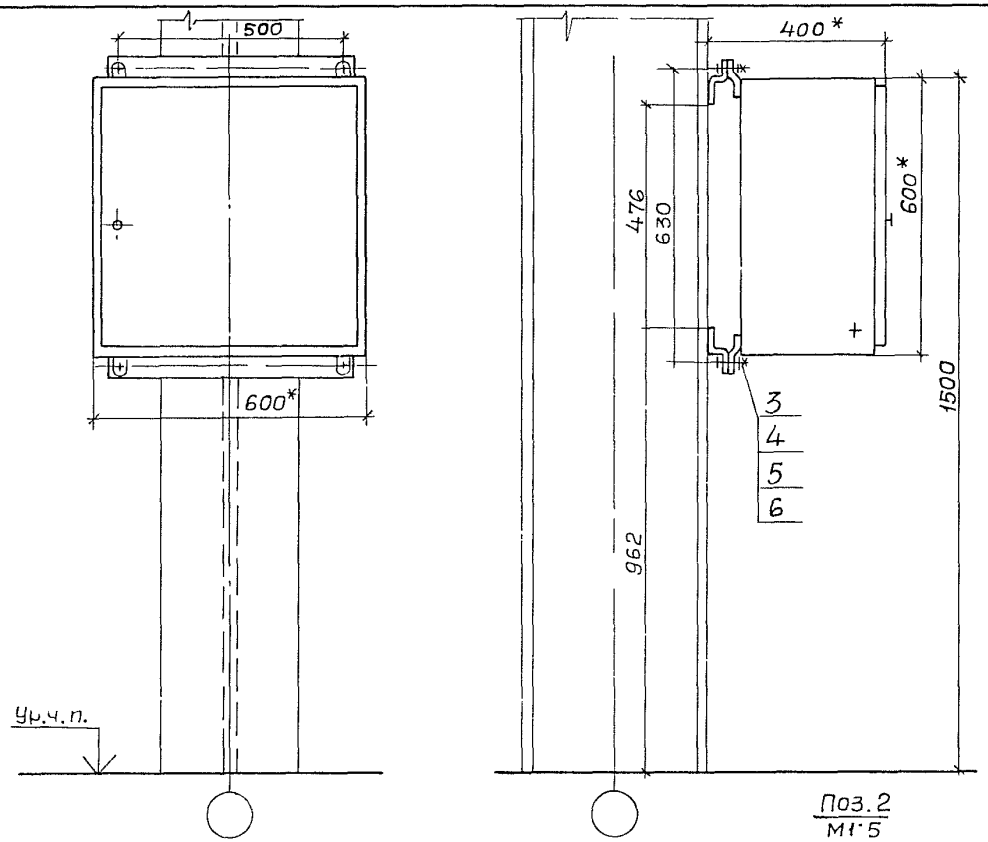

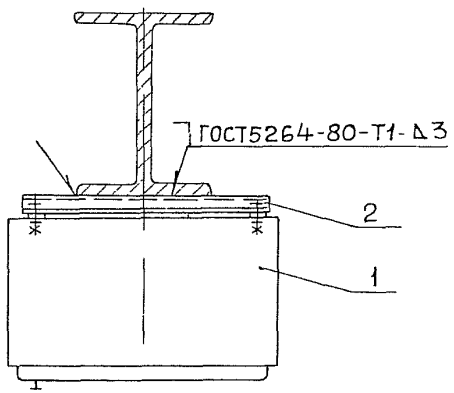

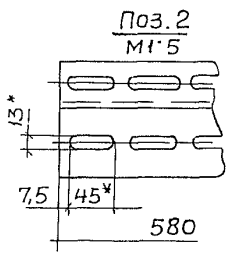

1.* Размеры для справок
2.** Тип по проекту

Поз.	Наименование	Кол	Обозначение документа
1	Ящик Я5000 **		
	ТУ16-536.042-76		
	размером 600х600х360	1	
2	Профиль К23У2		
	ТУ16-1434-76		
	С-580; 3,02кг	2	Без черт.
3	Болт М8х25 ГОСТ 7798-70	4	
4	Гайка М8 ГОСТ 5915-70	4	
5	Шайба 8 ГОСТ 6958-78	8	
6	Шайба 8 ГОСТ 6402-70	4	

Разраб	Попова		
Пров	Монс		IV-90
Зав.сект	Тычинин		
Нач.отд	Тюрин		
Н.контр	Тычинин		

5.407-118.1.320

Установка ящика Я5000 размером 600х600х360 на стальной колонне

Стадия	Лист	Листов
Р		1

УГППКИ ТЯЖПРОМЭЛЕКТРОПРОЕКТ ХАРЬКОВ

Инв.№ подл. | Подпись и дата | Взам.инв.№

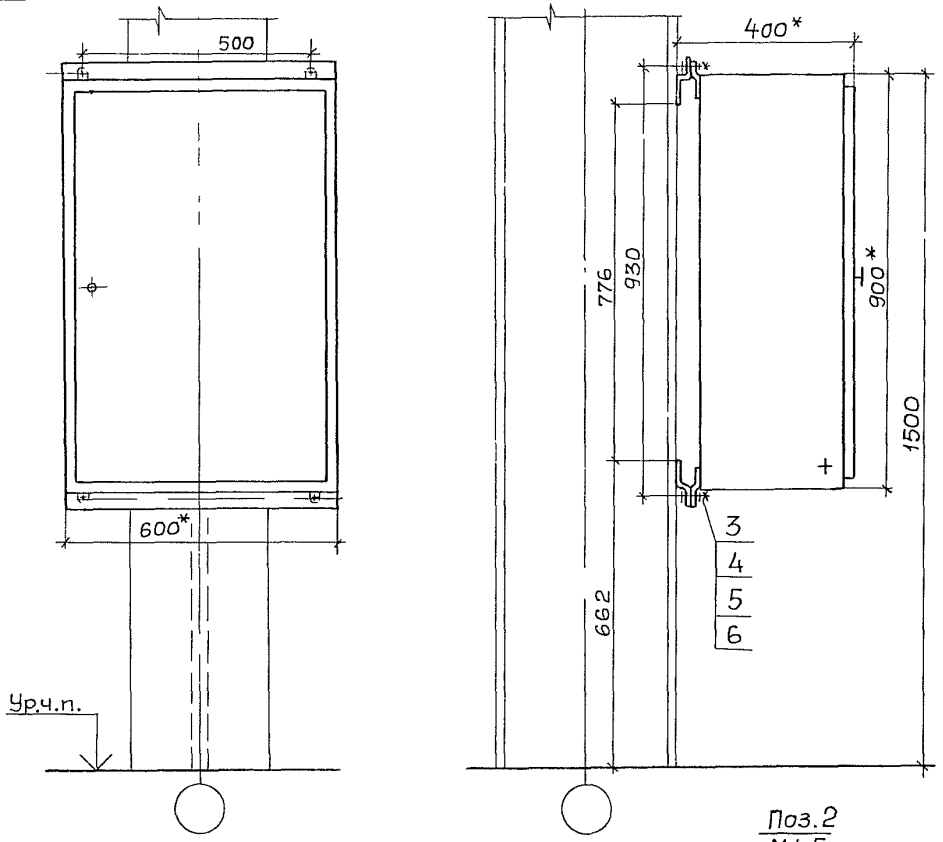

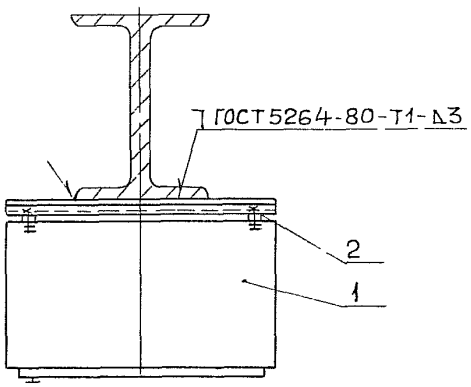

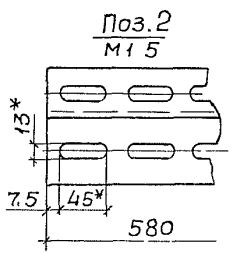

1.* Размеры для справок

2.** Тип по проекту

Поз	Наименование	Кол	Обозначение документа
1	Ящик Я5000*		
	ТУ16-536 042-76		
	размером 900×600×360	1	
2	Профиль К239у2		
	ТУ36 1434-82		
	ℓ=580, 3,02 кг	2	Без черт
3	Болт М8×25 ГОСТ 7798-70	4	
4	Гайка М8 ГОСТ 5915-70	4	
5	Шайба 8 ГОСТ 6958-78	8	
6	Шайба 8 ГОСТ 6402-70	4	

Разраб	Попова		
Пров	Монс		IV-90
Зав.сект	Тычинин		IV-90
Нач.отд	Тюрин		
Н.контр	Тычинин		

5.407-118.1.330

Установка ящика Я5000 размером 900×600×360 на стальной колонне

Стадия	Лист	Листов
Р		1

УГППКИ ТЯЖПРОМЭЛЕКТРОПРОЕКТ ХАРЬКОВ

24387 51

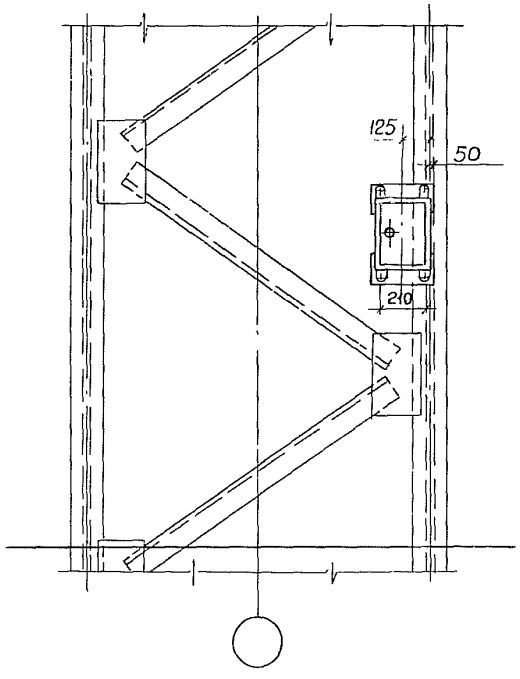

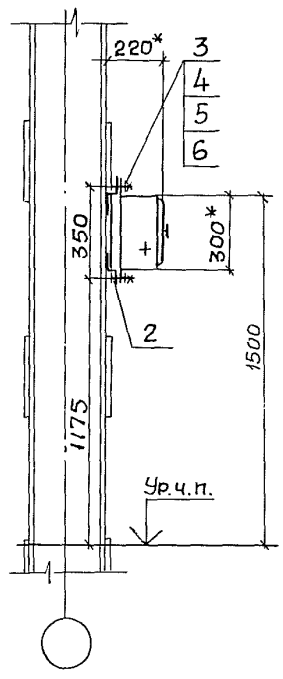

1.* Размеры для справок
2.** Тип по проекту

Поз.	Наименование	Кол.	Обозначение документа
1	Ящик Я5000**		
	ТУ16-536 042-76		
	размером 300х250х180	1	
2	Конструкция	1	5.407-118.1.450
3	Болт М8х25 ГОСТ 7798-70	4	
4	Гайка М8 ГОСТ 5915-70	4	
5	Шайба М8 ГОСТ 6958-78	8	
6	Шайба М8 ГОСТ 6402-70	4	

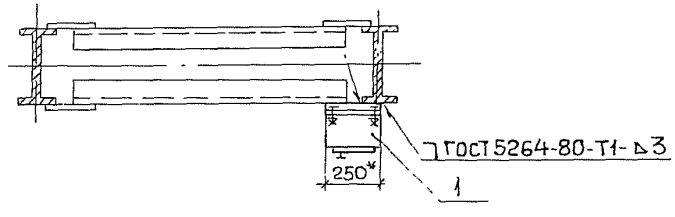

Разраб.	Попова			5.407-118.1.340
Пров.	Монс		IV-90	
Зав.сект.	Тычинин		IV-90	Установка ящика Я5000 размером 300х250х180 на стальной ступенчатой колонне
Нач.отд.	Тюрин			Стадия: Р; Лист: ; Листов: 1
Н.контр.	Тычинин			УГППКИ ТЯЖПРОМЭЛЕКТРОПРОЕКТ ХАРЬКОВ

Инв.№ подл. | Подпись и дата | Взам.инв.№

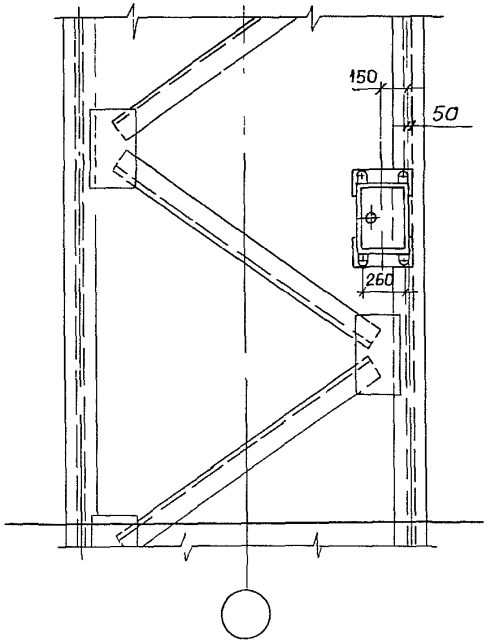

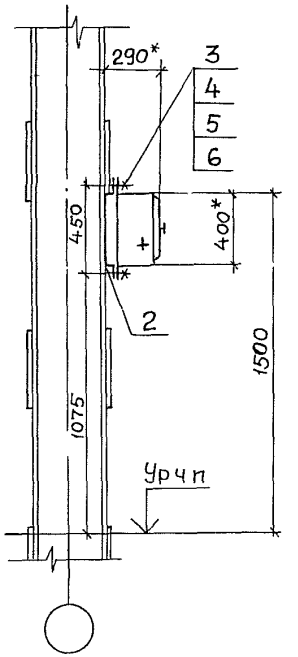

1.* Размеры для справок
2.** Тип по проекту

Поз	Наименование	Кол	Обозначение документа
1	Ящик Я5000**		
	ТУ16-536.042-76		
	размером 400х300х250	1	
2	Конструкция	1	5.407-118 1.450 -01
3	Болт М8х25 ГОСТ7798-70	4	
4	Гайка М8 ГОСТ 5915-70	4	
5	Шайба 8 ГОСТ 6958-78	8	
6	Шайба 8 ГОСТ 6402-70	4	

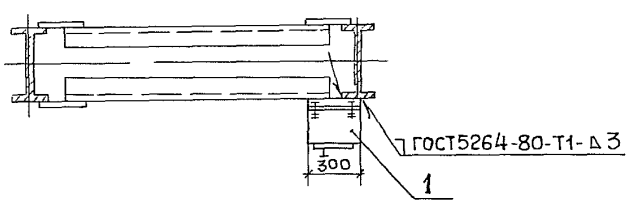

Разраб	Попова		
Пров	Монс		IV-90
Зав сект	Тычинин		г. 90
Нач отд	Тюрин		
Н контр	Тычинин		

5.407-118.1.350

Установка ящика Я5000 размером 400х300х250 на стальной ступенчатой колонне

Стадия	Лист	Листов
Р		1

УГППКИ ТЯЖПРОМЭЛЕКТРОПРОЕКТ ХАРЬКОВ

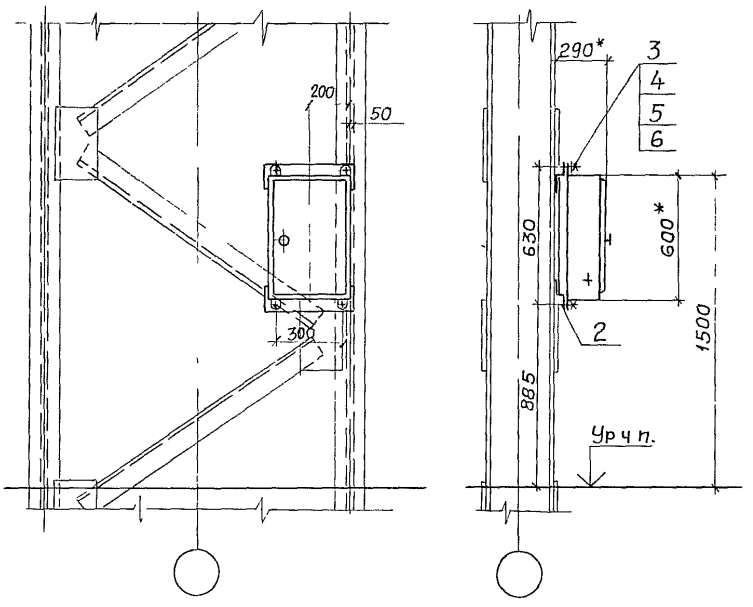

1.* Размеры для справок

2.** Тип по проекту

Поз	Наименование	Кол	Обозначение документа
1	Ящик Я5000**		
	ТУ 16-536 042-76		
	размером 600х400х250	1	
2	Конструкция	1	5.407-118.1.460
3	Гайка М8х25 ГОСТ7798-70	4	
4	Гайка М8 ГОСТ5915-70	4	
5	Шайба 8 ГОСТ6958-78	8	
6	Шайба 8 ГОСТ6402-70	4	

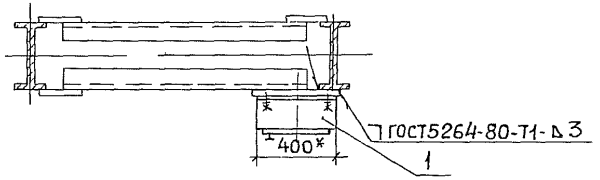

Разраб	Попова			5.407-118.1.360
Пров.	Монс		17-90	
Зав сект	Тычинин		17 90	Установка ящика Я5000 размером 600х400х250 на стальной ступенчатой колонне
Нач отд	Тюрин			
Н контр	Тычинин			

Стадия	Лист	Листов
Р		1

УГППКИ ТЯЖПРОМЭЛЕКТРОПРОЕКТ ХАРЬКОВ

24387 5/

Инв N подл | Подпись и дата | Взам инв N

1.* Размеры для справок.
2.** Тип по проекту.

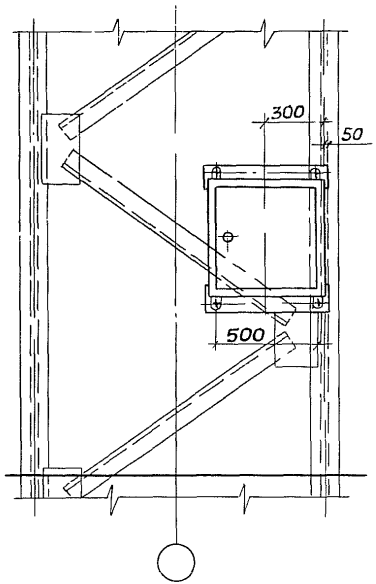

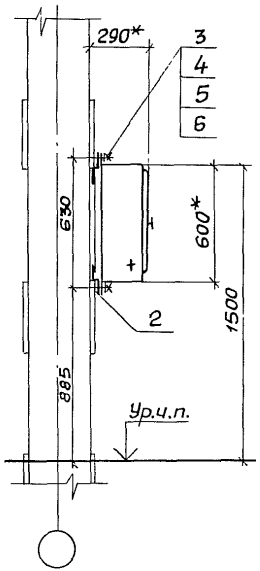

Поз	Наименование	Кол.	Обозначение документа
1	Ящик Я5000**		
	ТУ16-536.042-76		
	размером 600×600×250	1	
2	Конструкция	1	5.407-118.1.460-01
3	Болт М8×25 ГОСТ7798-70	4	
4	Гайка М8 ГОСТ5915-70	4	
5	Шайба 8 ГОСТ6958-78	8	
6	Шайба 8 ГОСТ6402-70	4	

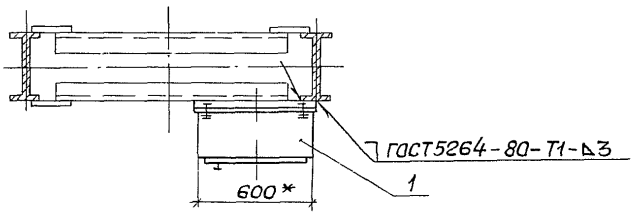

Разраб	Попова			5.407-118.1.370
Пров.	Монс		IV-90	
Зав.сект.	Тычинин		IV 90	
Нач отд.	Тюрин			Установка ящика Я5000 размером 600×600×250 на стальной ступенчатой колонне
Н.контр	Тычинин			Стадия: Р; Лист; Листов: 1
				УГППКИ ТЯЖПРОМЭЛЕКТРОПРОЕКТ ХАРЬКОВ

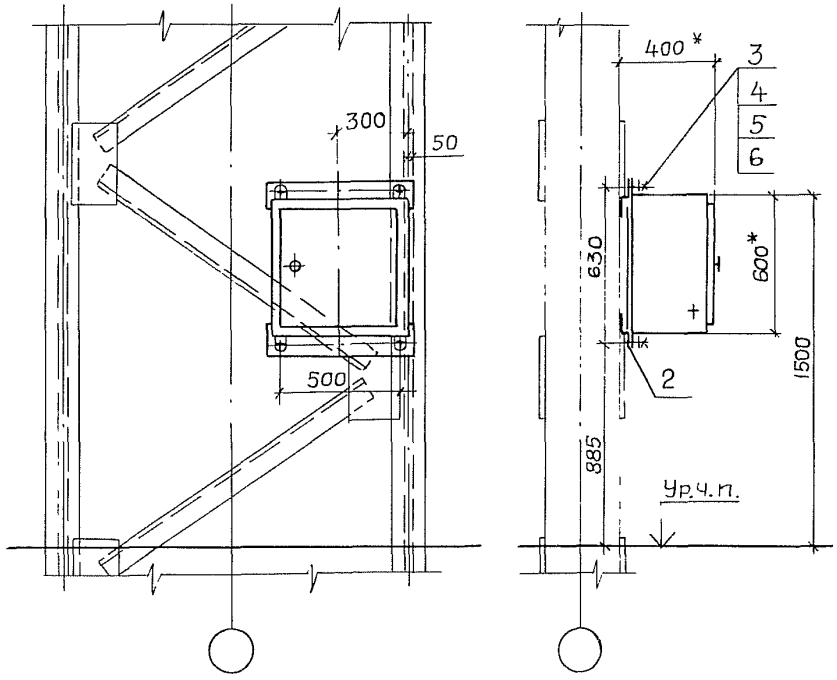

1.* Размеры для справок.
2.** Тип по проекту

Поз.	Наименование	Кол.	Обозначение документа
1	Ящик Я5000**		
	ТУ36-536.042-76		
	размером 600х600х360	1	
2	Конструкция	1	5.407-118.1.460-0
3	Болт М8х25 ГОСТ7798-70	4	
4	Гайка М8 ГОСТ5915-70	4	
5	Шайба 8 ГОСТ6958-78	8	
6	Шайба 8 ГОСТ6402-70	4	

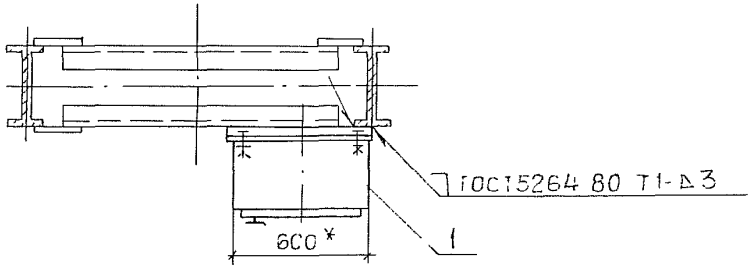

Разраб	Попова			5.407-118.1.380
Пров	Монс		1:50	
Зав сект	Тычинин			Установка ящика Я5000 размером 600х600х360 на стальной ступенчатой колонне
Нач отд	Тюрин			Стадия: Р; Лист: 1; Листов:
Н контр	Тычинин			УГППКИ ТЯЖПРОМЭЛЕКТРОПРОЕКТ ХАРЬКОВ

24387-56

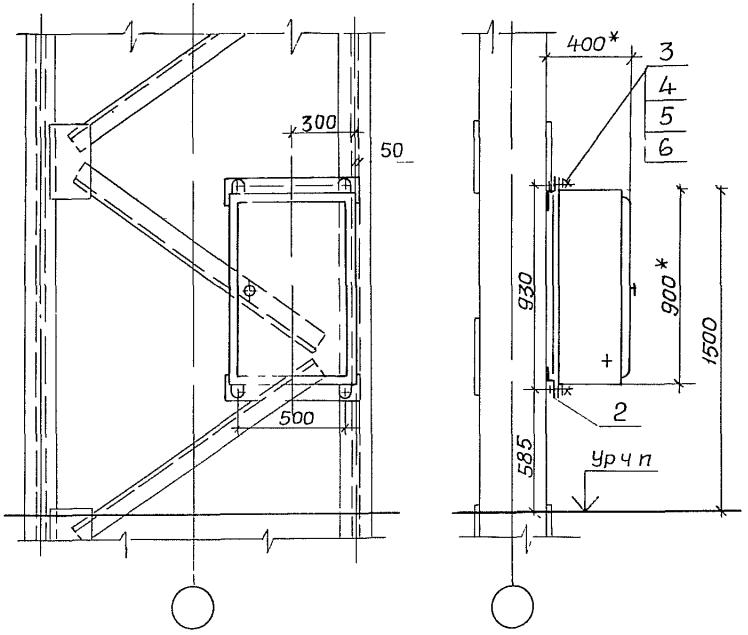

1.* Размеры для справок

2.** Тип по проекту

Поз.	Наименование	Кол.	Обозначение документа
1	Ящик Я5000**		
	ТУ16-536.042-76		
	размером 900х600х360	1	
2	Конструкция	1	5.407-118.1.460-02
3	Болт М8х25 ГОСТ7798-70	4	
4	Гайка М8 ГОСТ 5915-70	4	
5	Шайба 8 ГОСТ6958-78	8	
6	Шайба 8 ГОСТ 6402-70	4	

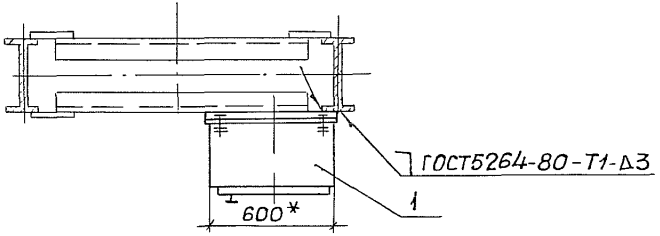

Разраб.	Попова		
Провер	Монс		IV 90
Зав.сект	Тычинин		IV-90
Нач.отд.	Тюрин		
Н.контр.	Тычинин		

5.407-118.1.390

Установка ящика Я5000 размером 900х600х360 на стальной ступенчатой колонне

Стадия	Лист	Листов
Р		1

УГЛОПКИ ТЯЖПРОМЭЛЕКТРОПРОЕКТ ХАРЬКОВ

Инв.№ подл. | Подпись и дата | Взам.инв.№

Рис.1

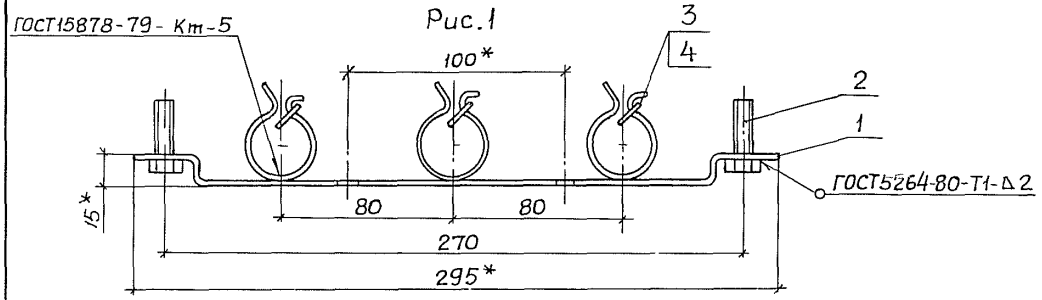

* Размеры для справок

Рис. 2

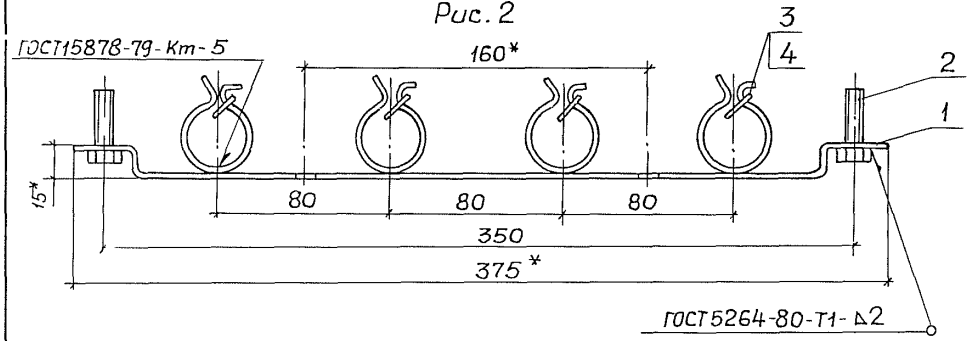

Поз.	Наименование	Кол на —	Кол на 01	Обозначение документа
1	Скоба	1		5.407-118.1 410
			1	-01
2	Болт М6х25 ГОСТ 7798 70	2	2	
3	Полоска К404 УХЛ2			
	ТУ36-2266-80	3	4	
4	Пряжка К407 УХЛ2			
	ТУ36-2266-80	3	4	

Обозначение документа	Рис.	Масса, кг
5.407-118.1.400	1	0,31
-01	2	0,32

Разраб.	Попова		
Пров	Монс		IV-90
Зав.сект	Тычинин		IV 90
Нач.отд	Тюрин		
Н.контр	Тычинин		

5.407-118.1.400

Скоба в сборе

Стадия	Масса	Масштаб
Р	См таб1	1:2
Лист	Листов 1	

УГППКИ ТЯЖПРОМЭЛЕКТРОПРОЕКТ ХАРЬКОВ

Инв.№ подл. | Подпись и дата | Взам.инв.№

24387 58

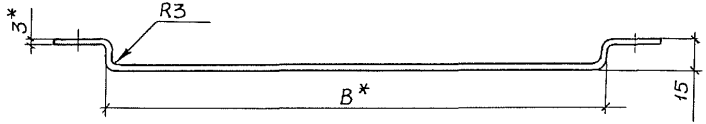

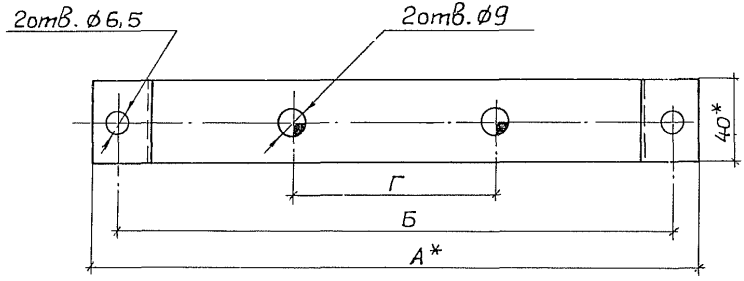

Обозначение документа	Длина заготовки, мм	Размеры, мм				Масса, кг
		А	Б	В	Г	
5.407- 118.1.410	304	295	270	240	100	0,3
-01	384	375	350	320	160	0.36

* Размеры для справок

Разраб	Попова		
Пров	Монс		
Зав. сект	Тычинин		
Нач. отд	Тюрин		
Н контр	Тычинин		

5.407-118.1.410

Скоба

Стадия	Масса	Масштаб
Р	См. табл	1:2
Лист	Листов 1	

Лента 3х40 Ст 3кп ГОСТ 6009-74

УГППКИ ТЯЖПРОМЭЛЕКТРОПРОЕКТ ХАРЬКОВ

24387 59

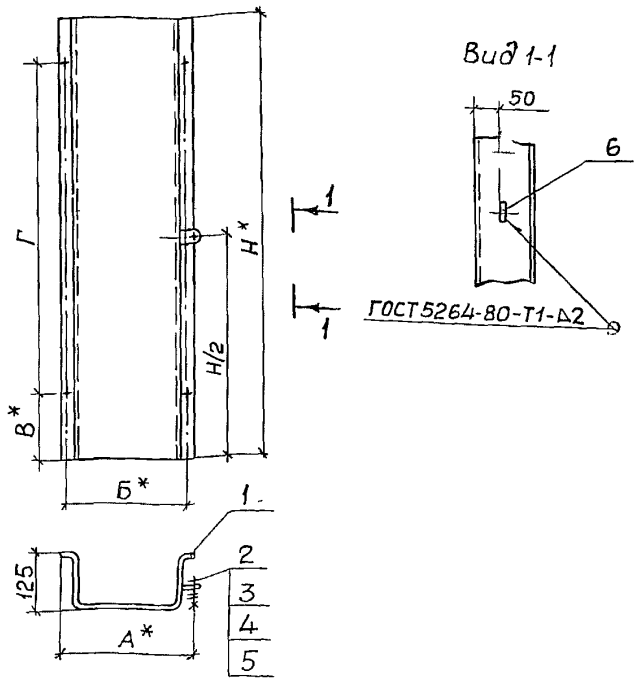

1.*Размеры для справок.

2.Покрытие: эмаль ПФ-115, серая, УхЛ3, ГОСТ6465-76

3.Плоскости флажка поз.6 зачистить до металлического блеска и смазать антикоррозийной смазкой, после чего установить детали поз.2,3,4 и 5.

Поз.	Наименование	Кол. на исполн.						Обозначение документа
		–	01	02	03	04	05	
1	Короб	1						5.407-118.1.430
			1					-01
				1				-02
					1			-03
						1		-04
							1	-05
2	Болт М8х25 ГОСТ7798-70	1	1	1	1	1	1	
3	Гайка М8 ГОСТ5915-70	1	1	1	1	1	1	
4	Шайба 8 ГОСТ11371-78	2	2	2	2	2	2	
5	Шайба 8 ГОСТ6402-70	1	1	1	1	1	1	
6	Флажок ∅ 35У2,5							
	ТУ36-2466-82	1	1	1	1	1	1	

Обозначение документа	Размеры, мм					Масса, кг
	Н	А	Б	В	Г	
5.407-118.1.420	380	295	270	50	280	2,6
-01	680			200		5,0
-02		375	350			
-03	880	295	270		480	5,7
-04		375	350			6,6
-05	980	295	270		580	6,3

Разраб.	Попова		
Пров.	Монс		IV-90
Зав сект	Тычинин		
Нач отд	Тюрин		
Н контр	Тычинин		

5.407-118.1.420

Короб в сборе

Стадия	Масса	Масштаб
Р	см. табл.	1:10
Лист	Листов 1	

УГППКИ ТЯЖПРОМЭЛЕКТРОПРОЕКТ ХАРЬКОВ

Инв.№ подл. | Подпись и дата | Взам.инв.№

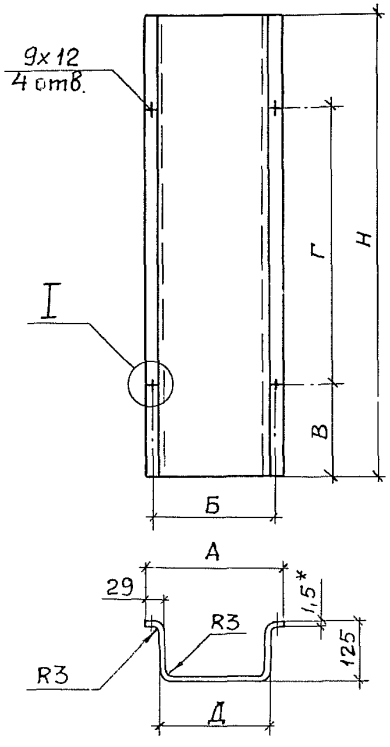

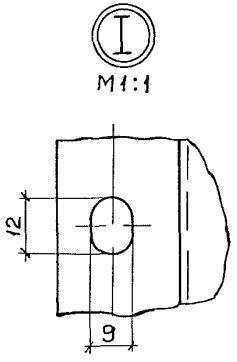

Обозначение документа	Размер заготовки, мм	Размеры, мм						Масса, кг
		Н	А	Б	В	Г	Д	
5.407-118.1.430	380х532	380	295	270	50	280	240	2,4
-01	680х612	680	295	270	200	280	240	4,93
-02			375	350			320	
-03	880х532	880	295	270		480	240	5,63
-04	880х612		375	350			320	6,38
-05	980х532	980	295	270		580	240	6,08

* Размер для справок.

Разраб.	Попова			5.407-118.1.430
Пров.	Монс		IV-90	
Зав.сект	Тычинин		I 90	
Нач.отд	Тюрин			
				Короб
Н.контр	Тычинин			

Стадия	Масса	Масштаб
Р	См. табл.	1:10
Лист	Листов 1	

Лист Б-ПН-1,5 ГОСТ 19903-74
3-III Ст3кп ГОСТ 16523-70

УГППКИ
ТЯЖПРОМЭЛЕКТРОПРОЕКТ
ХАРЬКОВ

24387

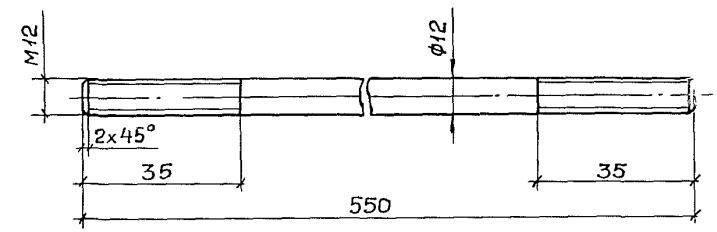

Покрытие эмаль ПФ115, серая, VI.У3, ГОСТ 6465-76

Разраб	Попова			5.407-118.1.440	
Пров.	Монс		IV-90		
Зав сект	Тычинин		IV-90		
Нач отд	Тюрин			Шпилька	Стадия: Р; Масса: 0,5; Масштаб: 1:1
					Лист; Листов 1
Н контр.	Тычинин			Круг 12-в ГОСТ 2590-88 / Ст 3кп I-I ГОСТ 535-88	УГ ППКИ ТЯЖПРОМЭЛЕКТРОПРОЕКТ ХАРЬКОВ

Инв.№ подл. | Подпись и дата | Взам инв.№

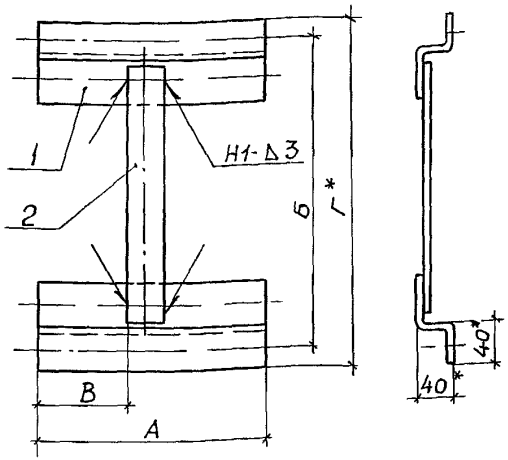

Поз	Наименование	Кол на —	Кол на 01	Масса ед, кг
	Профиль К23У2 ТУ36-1434-82			
1	ℓ=310	2		1,61
	ℓ=360,		2	1,87
	Полоса 4х40 В 2ГОСТ103-76 / Ст3кп I-I ГОСТ535-88			
2	ℓ=300;	1		0,38
	ℓ=400,		1	0,50

Поз. 1

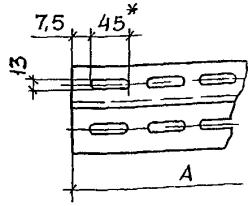

Обозначение документа	Размеры, мм А	Б	В	Г	Масса, кг
5.407-118.1.450	310	350	80	390	1,99
-01	360	450	100	490	2,37

1.* Размеры для справок.
2. Сварные швы по ГОСТ5264-80
3. Покрытие эмаль ПФ115, серая VI УЗ, ГОСТ6465-76

Разраб	Попова			5.407-118.1.450
Пров	Монс		IV-90	
Зав сект	Тычинин		IV-90	
Нач отд	Тюрин			Конструкция
Н контр	Тычинин			

Стадия	Масса	Масштаб
Р	см табл	1:5
Лист	Листов 1	

УГППКИ ТЯЖПРОМЭЛЕКТРОПРОЕКТ ХАРЬКОВ

24387 63

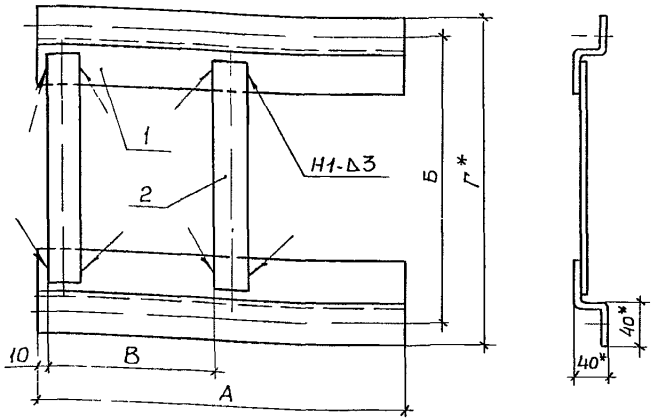

Поз	Наименование	Кол. на —	Кол. на 01	Кол. на 02	Масса ед, кг
	Профиль К239У2				
	ТУ36-1434-82				
1	ℓ=460	2			2,39
	ℓ=660		2	2	3,43
	Полоса $\frac{4\times40\text{-В 2 ГОСТ103-76}}{Ст3кп\ I\text{-}I\ ГОСТ535\text{-}88}$				
2	ℓ=580	2	2		1,46
	ℓ=880			2	2,22

Поз. 1

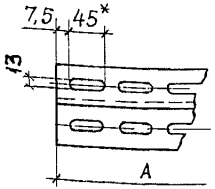

Обозначение документа	Размеры, мм А	Б	В	Г	Масса, кг
5.407-118.1.460	460	630	200	670	3,85
-01	660		300		4,90
-02		930	300	970	5,65

1.* Размеры для справок.
2. Сварные швы по ГОСТ 5264-80.
3. Покрытие эмаль ПФ115, серая VI УЗ, ГОСТ6465-76

Разраб.	Попова			5.407-118.1.460
Пров.	Монс		IV-90	
Зав.сект	Тычинин		IV-90	
Нач.отд	Тюрин			Конструкция
Н.контр	Тычинин			Стадия: Р; Масса: см табл; Масштаб: 1:5; Лист; Листов 1
				УГППКИ ТЯЖПРОМЭЛЕКТРОПРОЕКТ ХАРЬКОВ

Инв. N подл. | Подпись и дата | Взам. инв. N

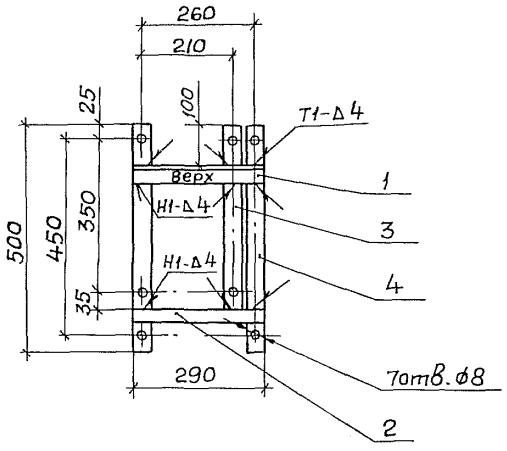

1. Сварку выполнить по ГОСТ 5264-80
2. Покрытие: эмаль ПФ115, серая. VI.У3, ГОСТ 6465-76
3. На верхнем уголке написать белой краской „Верх."
4. На правой полосе около каждого отверстия нанести краской числа, указанные на размерной линии.
5. Шаблон предназначен для разметки отверстий под дюбели У661У3 и дюбель-винты.
6. В случае установки на конкретном объекте ящиков не всех размеров, рекомендуется шаблон изготовить только для этих размеров

Поз.	Наименование	Кол.	Масса ед., кг
1	Уголок $\frac{40\times40\times4\text{-В ГОСТ 8509-86}}{Ст3кп\ I\text{-}I\ ГОСТ 535\text{-}88}$		
	$\ell = 290$	1	0,71
	Полоса $\frac{4\times30\text{-В-2 ГОСТ 103-76}}{Ст3кп\ I\text{-}I\ ГОСТ 535\text{-}88}$		
2	$\ell = 290$	1	0,27
3	$\ell = 440$	1	0,41
4	$\ell = 500$	2	0,47

Разраб.	Попова		5.407-118.1.470
Пров.	Монс	IV-90	
Зав сект	Тычинин	IV-90	
Нач. отд	Тюрин		Шаблон для разметки отверстий для крепления ящиков шириной 250 и 300 мм
Н контр	Тычинин		Стадия: Р; Масса: 2,35; Масштаб: 1:10; Лист; Листов 1; УГППКИ ТЯЖПРОМЭЛЕКТРОПРОЕКТ ХАРЬКОВ

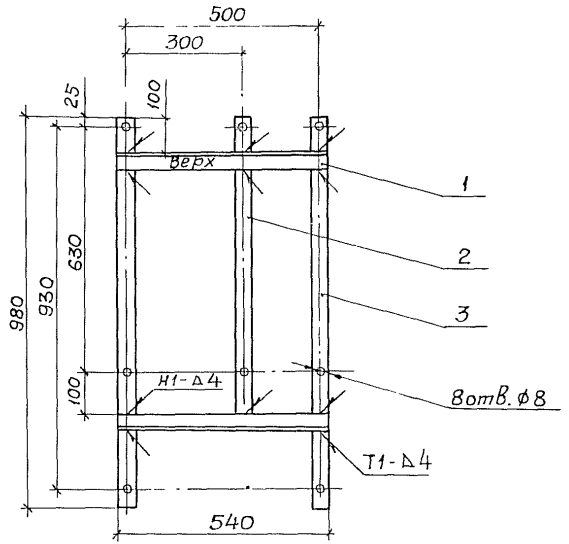

1. Сварку выполнить по ГОСТ 5264-80
2. Покрытие: эмаль ПФ115, серая. VI УЗ, ГОСТ 6465-76
3. На верхнем уголке написать белой краской „Верх".
4. На правой полосе около каждого отверстия нанести краской числа, указанные на размерной линии.
5. Шаблон предназначен для разметки отверстий под дюбели У6611У3 и дюбель-винты.
6. В случае установки на конкретном объекте ящиков не всех размеров, рекомендуется шаблон изготовить только для этих размеров.

Поз.	Наименование	Кол.	Масса ед, кг
1	Уголок $\frac{40\times40\times4\ В\ ГОСТ8509\text{-}86}{Ст3кп\ I\text{-}I\ ГОСТ535\text{-}88}$		
	ℓ=540	2	1,31
	Полоса $\frac{4\times40\text{-}В\text{-}2\ ГОСТ103\text{-}76}{Ст3кп\ I\text{-}I\ ГОСТ535\text{-}88}$		
2	ℓ=795	1	1,00
3	ℓ-980	2	1,24

Разраб.	Попова		
Пров	Монс		IV-90
Зав сект	Тычинин		IV-90
Нач отд.	Тюрин		
Н контр	Тычинин		

5.407-118.1.480

Шаблон для разметки отверстий для крепления ящиков шириной 400 и 600мм

Стадия	Масса	Масштаб
Р	6,1	1:10
Лист	Листов 1	

УГППКИ ТЯЖПРОМЭЛЕКТРОПРОЕКТ ХАРЬКОВ

gost.e-ecolog.ru