ИЗДЕЛИЯ И УЗЛЫ ИНЖЕНЕРНОГО ОБОРУДОВАНИЯ ЗДАНИЙ

СЕРИЯ 5.407-64

Установка одиночных навесных и протяжных ящиков, коробок с зажимами, щитков освещения и токоподводы

ВЫПУСК 1

МОНТАЖНЫЕ ЧЕРТЕЖИ

gost.e-ecolog.ru

ИЗДЕЛИЯ И УЗЛЫ ИНЖЕН ОБОРУДОВАНИЯ ЗДАНИЙ

СЕРИЯ 7-64

Установка одиночных ных и протяжных ящиков, коробок с зажимами, щитсвещения и токоподводы

В1

МОНТАЖЕРТЕЖИ

РАЗРАБОТАНА
УГППКИ ТЯЖПРОМЭЛЕКТРОПРОЕКТ
УКРГЛАВЭЛЕКТРОМОНТАЖ
МИНМОНТАЖСПЕЦСТРОЯ УССР

УТВЕРЖДЕНА И ВВЕДЕНА
В ДЕЙСТВИЕ С 15.09.85г.
МИНМОНТАЖСПЕЦСТРОЕМ СССР
ПРОТОКОЛ ОТ 02.09.85г.

Директор института М.А.Каменев
Главный инженер института Е.Г. Под.Дубный
Начальник технического отдела В.М.Марков
Начальник отдела типового проектир В.Л. Тюрин

© ГУП ЦПП, 2001

Содержание

Обозначение	Наименование	Стр.
	Титульный лист	1
	Содержание	2
5.407-64.ПЗ	Пояснительная записка	3,4
5.407-64.10ГЧ	Ящики управления и протяжные,	
	коробки с зажимами, щитки осветительные. Габаритный чертеж.	5...7
5.407-64.20ТБ	Таблица выбора чертежей типовой серии	8...12
5.407-64.30ВА	Ведомость изделий и материалов	13...18
5.407-64.40МЧ	Ящик управления ЯУЭ и ЯУЭУ.	
	Монтажный чертеж	19, 20
5.407-64.50МЧ	Ящик управления ЯУЭ и ЯУЭУ.	
	Монтажный чертеж	21,22
5.407-64.60МЧ	Ящик управления ЯУЭ и ЯУЭУ.	
	Монтажный чертеж	23,24
5.407-64.70МЧ	Ящик управления ЯУЭ и ЯУЭУ.	
	Монтажный чертеж	25,26
5.407-64.80МЧ	Ящик управления ЯУЭ и ЯУЭУ.	
	Монтажный чертеж	27,28
5.407-64.90МЧ	Ящик протяжной.	
	Монтажный чертеж	29
5.407-64.100МЧ	Ящик протяжной.	
	Монтажный чертеж	30
5.407-64.110МЧ	Щиток осветительный ОЩ и ОЩВ.	
	Монтажный чертеж	31
5.407-64.120МЧ	Щиток осветительный ОЩ и ОЩВ.	
	Монтажный чертеж	32,33
5.407-64.130МЧ	Щиток осветительный ОЩ и ОЩВ.	
	Монтажный чертеж	34,35
5.407-64.140МЧ	Щиток осветительный ОЩ и ОЩВ.	
	Монтажный чертеж	36,37
5.407-64.150МЧ	Щиток осветительный ОП.	
	Монтажный чертеж	38
5.407-64.160МЧ	Щиток осветительный ОП.	
	Монтажный чертеж	39
5.407-64.170МЧ	Щиток осветительный ОП.	
	Монтажный чертеж	40
5.407-64.180МЧ	Щиток осветительный ОП.	
	Монтажный чертеж	41
5.407-64.190МЧ	Щиток осветительный ОП.	
	Монтажный чертеж	42
5.407-64.200МЧ	Щиток осветительный ЩА.	
	Монтажный чертеж	43
5.407-64.210МЧ	Щиток осветительный ЩА.	
	Монтажный чертеж	44
5.407-64.220МЧ	Щиток осветительный ЩА.	
	Монтажный чертеж	45
5.407-64.230МЧ	Щиток осветительный ЩА.	
	Монтажный чертеж	46
5.407-64.240МЧ	Коробка У614.	
	Монтажный чертеж	47
5.407-64.250МЧ	Коробка У615.	
	Монтажный чертеж	48
5.407-64.260	Короб	49,50
5.407-64.260СБ	Короб. Сборочный чертеж	51

1. Исходные данные

Серия 5.407-64 выполнена на основании следующих материалов:

а) справочника „Электромонтажные устройства и изделия" заводов „Главэлектромонтажа ММСС СССР (М. Энергоиздат, 1983);

б) номенклатурного каталога „Изделия заводов Укрглавэлектромонтажа" ММСС УССР (М. ЦБНТИ Минмонтажспецстроя СССР, 1983);

в) ОСТ 16.0.684.116-74 на „Ящики управления электроприводами. Типы и основные размеры. Технические требования"

2. Содержание

Серия содержит монтажные чертежи навесных и протяжных ящиков, коробок с зажимами, щитков освещения и токоподводов к ним, чертежи деталей, таблицу выбора чертежей, габаритные чертежи, ведомость изделий и материалов и состоит из одного выпуска – монтажные чертежи.

3. Область применения

Серия предназначена для использования при выполнении проектных работ и работ в монтажной зоне по токоподводу и монтажу навесных и протяжных ящиков серии ЯУЭ, ЯУЭУ, К654... К658, коробок с зажимами У614 и У615, щитков освещения серий ОЩ, ОЩВ, ОП, ЩА, устанавливаемых на стенах в различных помещениях промышленных предприятий, а так же при изготовлении узлов и деталей в промышленных базах электромонтажных организаций с применением изделий заводского производства.

Степень защиты оболочек изделий указана на габаритном чертеже 5.407-64.10ГЧ.

4. Основные положения

4.1 Крепление навесных и протяжных ящиков, коробок с зажимами, щитков освещения и конструкций для токоподвода (защитные короба, трубы) на бетонных и кирпичных стенах может осуществляться:

а) дюбель-винтами путем пристрелки монтажным пистолетом;

б) дюбелями (распорными) с предварительной разметкой отверстий.

Крепление изделий осуществляется непосредственно через отверстия в основании оболочек или в лапках (ушках), которые предусмотрены заводом изготовителем. Крепежные изделия (дюбель-винты или дюбели) выбирается электромонтажной организацией по её усмотрению.

4.2 На монтажных чертежах даны привязки труб или патрубков токоподвода к навесным и протяжным ящикам, коробкам с зажимами, щиткам освещения, что дает возможность, при выполнении чертежей кабельной проводки или прокладки труб правильно привязать выход труб (патрубков) к строительным элементам помещения.

4.3 Протяжные ящики по чертежам 5.407-64.90МЧ. и 5.407-64.100МЧ рекомендуется устанавливать таким образом, чтобы верхняя стенка ящика была на высоте не более +2500мм от отметки обслуживания, кроме того, рекомендуется, чтобы дно ящика было не ниже +300мм от отметки обслуживания.

				5.407-64.ПЗ		
Нач.отд.	Тюрин			Пояснительная записка	Стадия	Лист	Листов
Н.контр.	Тычинин				Р	1	2
ГИП	Тычинин		07.85		УГППКИ Тяжпромэлектропроект Харьков	
Рук.гр.	Кургон					

Инв.№ подл. | Подпись и дата | Взам. инв.№

Коробки с зажимами по чертежам 5.407-64 .240мч и 5.407-64.250мч рекомендуется устанавливать таким образом, чтобы верхняя стенка коробки была на высоте не более +1800 мм; кроме того, рекомендуется, чтобы дно коробки было не ниже +300 мм от отметки обслуживания.

4.4 Крепление кабелей в коробах осуществляется с помощью полосок К405 и пряжек К407.

4.5 Зануление (заземление) изделий и коробов (для защиты кабелей и проводов) выполняют согласно конкретному проекту.

Для присоединения нулевых защитных (заземляющих) проводников к изделиям используются имеющиеся на них болты для заземления, а на коробах - флажки для заземления.

5. Порядок пользования

5.1 Порядок пользования при проектировании.

Пользуясь „Таблицей выбора чертежей типовой серии" (см. черт. 5.407-64.20ТБ), выбирают необходимые монтажные чертежи.

В конкретном проекте, на плане расположения электрооборудования, изделия (с конструкциями для токоподвода) изображаются условно с привязкой вертикальных осей их конструкций к строительным элементам помещения и с указанием маркировки этих изделий.

5.1.1 В спецификации чертежа, в разделе „Электрооборудование" указывают наименование и тип изделия, его маркировку по конкретному проекту, а в разделе „Сборочные единицы" указывают обозначение и наименование применяемого монтажного чертежа серии.

5.1.2 Чертежи конструкций токоподвода включают в ведомость изделий МЭЗ для их изготовления в промышленных базах электромонтажных организаций.

5.1.3 Потребность в изделиях и материалах указана в „Ведомости изделий и материалов" (см. черт. 5.407-64.30ВА).

5.2 Порядок пользования при монтаже. На месте монтажа используются монтажные чертежи, по которым производится разметка отверстий на стенах, монтаж навесных и протяжных ящиков, коробок с зажимами, щитков освещения и токоподвод к ним.

С выпуском настоящей серии 5.407-64.81 аннулируется серия 4.407-265 (шифр УГППКИ „Тяжпромэлектропроект" - А416)

Инв. № подл. | Подпись и дата | Взам. инв. №

20742 01 5

Ящики управления электроприводами по ОСТ 16.0.684.116-74 Степени защиты оболочки IP31 и IP41

Изделие заводов Укргловэлектромонтажа

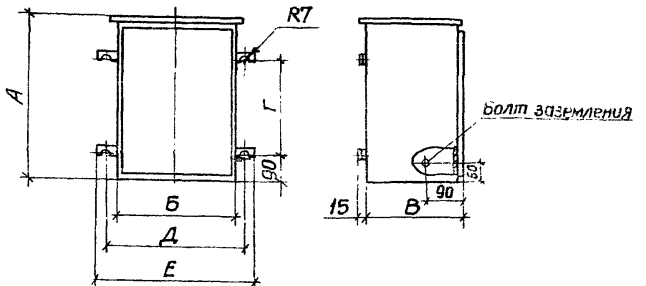

Тип	Размеры, мм						Масса, кг
	А	Б	В	Г	Д	Е	
ЯУЭ-0432 ЯУЭУ-0432	400	300	250	220	350	384	14
ЯУЭ-0663 ЯУЭУ-0663	600	600	360	420	650	684	33
ЯУЭ-0863 ЯУЭУ-0863	800			620			41
ЯУЭ-1063 ЯУЭУ-1063	1000			820			51
ЯУЭ-1265 ЯУЭУ-1265	1200		500	1020			65

Изделие завода ХЭМЗ

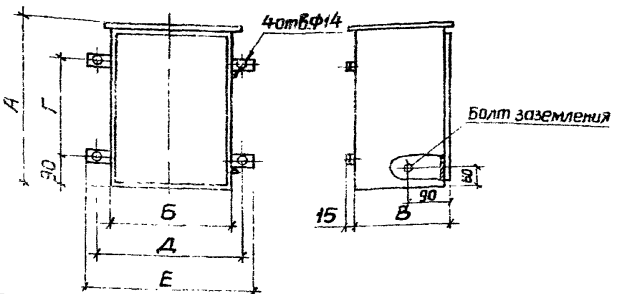

Тип	Размеры, мм						Масса, кг
	А	Б	В	Г	Д	Е	
ЯУЭ-0432	400	300	250	220	350	384	14
ЯУЭ-0663	600	600	360	420	650	684	33
ЯУЭ-0863	800			620			41
ЯУЭ-1063	1000			820			51
ЯУЭ-1265	1200		500	1020			65

Степень защиты оболочек ящиков серии ЯУЭУ-IP41

Нач.отд.	Тюрин			5.407-64.10ГЧ	
Н.контр.	Тычинин		07.85	Ящики управления и протяжные коробки с закимами, щитки осветительные. Габаритный чертеж	Стадия: Р; Лист: 1; Листов: 3
ГИП	Тычинин		07.85		УГППКИ Тяжпромэлектропроект Харьков
Рук.гр.	Кургон				
Инж.	Бреславец				

Инв.№подл. | Подпись и дата | Взам.инв.№

20742-01 6

Изделия заводов Главэлектромонтажа и Укрглавэлектромонтажа

Ящики протяжные по ТУ36-2435-81.
Степень защиты оболочки IP54 и IP31

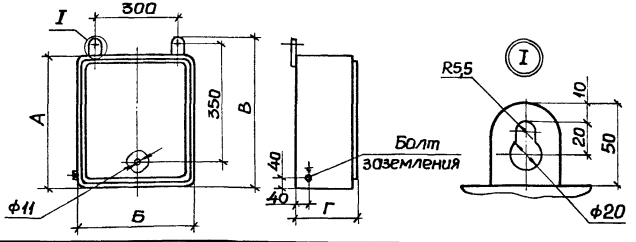

Тип	Размеры, мм				Масса, кг
	А	Б	В	Г	
К654У2 К654М У3	400	400	450	200	10,5
К655У2 К655М У3	600		650		13,9
К656У2 К656М У3	600	600	650		19,3
К657У2 К657М У3	800		850	300	28,9
К658У2 К658М У3	1200	800	1250		49,5

Степень защиты оболочек ящиков с индексом М-IP31

Коробка У614АУ2 по ТУ 36-12-80.
Степень защиты оболочки IP54

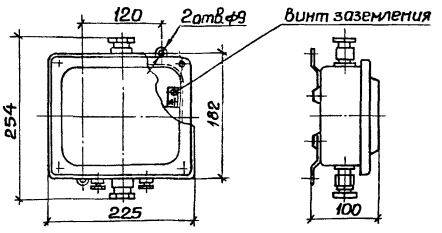

Коробка У615АУ2 по ТУ 36-12-80.
Степень защиты оболочки IP54

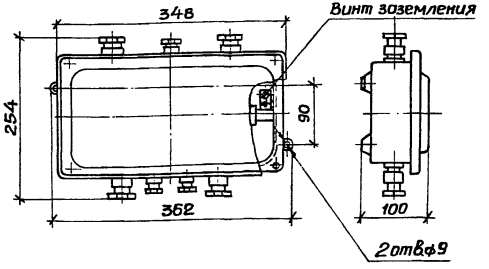

Щитки осветительные ОЩ и ОЩВ по ТУ 36-1888-75.
Степень защиты оболочки IP20.
Изделие заводов Главэлектромонтажа

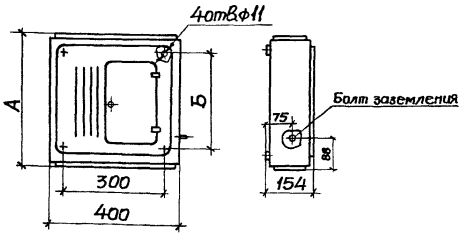

Тип	Кол. однофаз. групп	Аппараты		Размеры, мм		Масса, кг
		на вводе	на отходящ. линиях	А	Б	
ОЩ-6УХЛ4	6	Зажимы	А63	416	300	13,0
ОЩ-12УХЛ4	12	Зажимы	А63	616	500	19,5
ОЩВ-6АУХЛ4	6	АЕ 2046-10	А3161	516	400	16,5
ОЩВ-12АУХЛ4	12	АЕ 2056-10	А3161	716	600	23,0

Щитки осветительные ОП по ТУ36-1888-75.
Степень защиты оболочки IP20.
Изделие заводов Главэлектромонтажа

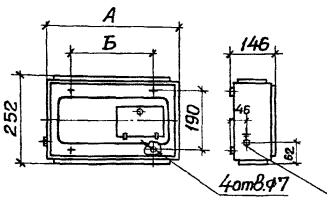

Тип	Кол. однофаз. групп	Размеры, мм		Масса, кг
		А	Б	
ОП-6УХЛ4	6	374	254	6
ОП-12УХЛ4	12	500	380	9

Щитки осветительные ЩА по ТУ 36 УССР30-78.
Степень защиты оболочки IP20.
Изделие заводов Укрглавэлектромонтажа

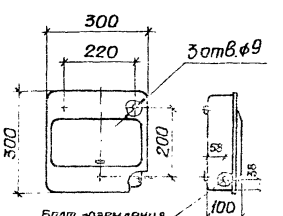

Тип	Кол. отх. линий	Ном. ток А	Масса, кг
ЩА-601-УХЛ4 ЩА-601-04	6	63	4,9
ЩА-1201-УХЛ4 ЩА-1201-04	12	100	5,8

Эскиз	Установка	Токоподвод	Тип ящика, коробки	Обозначение чертежа
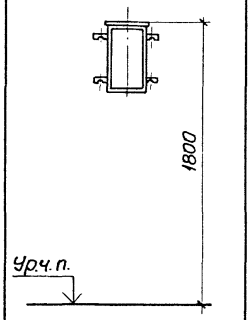	Настенная	Сверху	ЯУЭ-0432 ЯУЭУ-0432 ЯУЭ-0663 ЯУЭУ-0663 ЯУЭ-0863 ЯУЭУ-0863	5.407-64.40мч
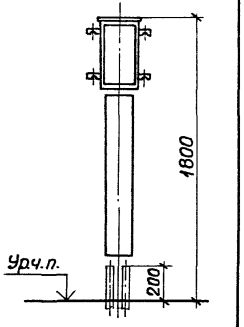		В коробе снизу	ЯУЭ-1063 ЯУЭУ-1063 ЯУЭ-1265 ЯУЭУ-1265	5.407-64.50мч

Эскиз	Установка	Токоподвод	Тип ящика, коробки	Обозначение чертежа
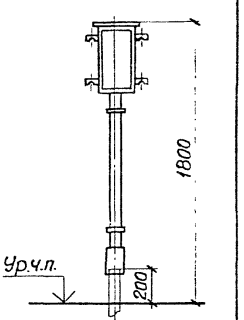	Настенная	В трубе снизу	ЯУЭ-0432 ЯУЭУ-0432 ЯУЭ-0663 ЯУЭУ-0663 ЯУЭ-0863 ЯУЭУ-0863	5.407-64.60мч
			ЯУЭ-1063 ЯУЭУ-1063 ЯУЭ-1265 ЯУЭУ-1265	5.407-64.70мч
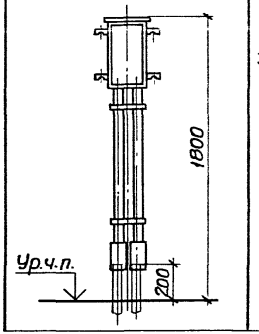		В трубах снизу	ЯУЭ-0432 ЯУЭУ-0432 ЯУЭ-0663 ЯУЭУ-0663 ЯУЭ-0863 ЯУЭУ-0863	5.407-64.80мч
			ЯУЭ-1063 ЯУЭУ-1063 ЯУЭ-1265 ЯУЭУ-1265	

Инв.№ подл. | Подпись и дата | Взам.инв.№

Нач.отд.	Тюрин		
Н.контр.	Тычинин		
ГИП	Тычинин		07.85
Рук.гр.	Курган		07.85
Инж.	Бреславец		

5.407-64.20ТБ

Таблица выбора чертежей типовой серии

Стадия	Лист	Листов
Р	1	5

УПТПКИ ТЯЖПРОМЭЛЕКТРОПРОЕКТ ХАРЬКОВ

Эскиз	Установка	Токоподвод	Тип ящика, коробки	Обозначение чертежа
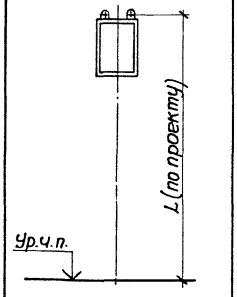	Настенная	Сверху	К654У2 К654МУ3 К655У2 К655МУ3 К656У2 К656МУ3 К657У2 К657МУ3	5.407-64.90мч
			К658У2 К658МУ3	5.407-64.100мч
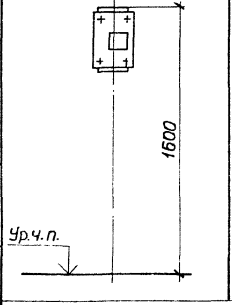			ОЩ-6УХЛ4 ОЩ-12УХЛ4 ОЩВ-6АУХЛ4 ОЩВ-12АУХЛ4	5.407-64.110мч

Эскиз	Установка	Токоподвод	Тип ящика, коробки	Обозначение чертежа
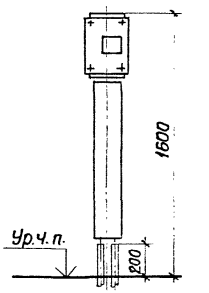	Напольная	В коробе снизу	ОЩ-6УХЛ4 ОЩ-12УХЛ4 ОЩВ-6АУХЛ4 ОЩВ-12АУХЛ4	5.407-64.120мч
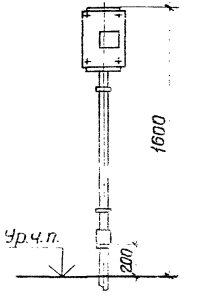		В трубе снизу		5.407-64.130мч

Инв.№ подл. | Подпись и дата | Взам.инв.№

Эскиз	Установка	Токоподвод	Тип ящика, коробки	Обозначение чертежа
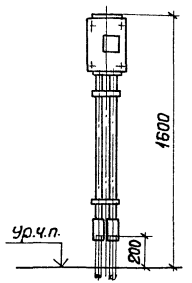	Настенная	В трубах снизу	ОЩ-6УХЛ4 ОЩ-12УХЛ4 ОЩВ-6АУХЛ4 ОЩВ-12АУХЛ4	5.407-64.140мч
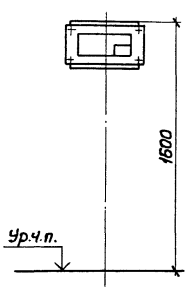		Сверху	ОП-6УХЛ4 ОП-12УХЛ4	5.407-64.150мч

Эскиз	Установка	Токоподвод	Тип ящика, коробки	Обозначение чертежа
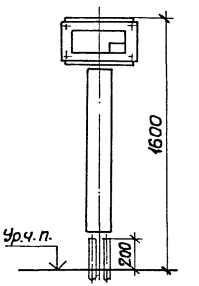	Настенная	В коробе снизу	ОП-6УХЛ4 ОП-12УХЛ4	5.407-64.160мч
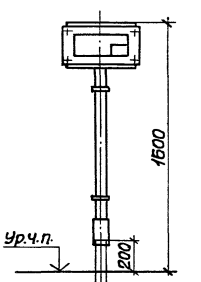		В трубе снизу	ОП-6УХЛ4	5.407-64.170мч
			ОП-12УХЛ4	5.407-64.180мч

Инв.№подл. | Подпись и дата | Взам.инв.№

Эскиз	Установка	Токоподвод	Тип ящика, коробки	Обозначение чертежа
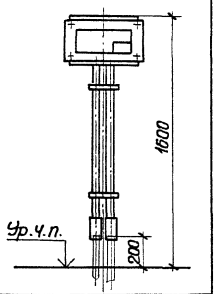	Настенная	В трубах снизу	ОП-6УХЛ4 ОП-12УХЛ4	5.407-64.190мч
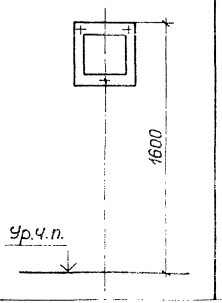		Сверху	ЩА-601УХЛ4 ЩА-601-04 ЩА-1201УХЛ4 ЩА-1201-04	5.407-64.200мч

Эскиз	Установка	Токоподвод	Тип ящика, коробки	Обозначение чертежа
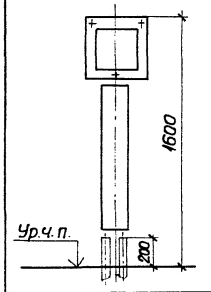	Настенная	В коробе снизу	ЩА-601УХЛ4 ЩА-601-04 ЩА-1201-УХЛ4 ЩА-1201-04	5.407-64.210мч
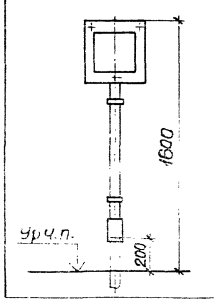		В трубе снизу		5.407-64.220мч

Инв.№ подл. | Подпись и дата | Взам.инв.№

Эскиз	Установка	Токоподвод	Тип ящика, коробки	Обозначение чертежа
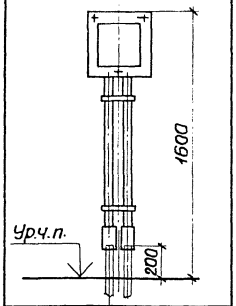	Настенная	В трубах снизу	ЩА-601УХЛ4 ЩА-601-04 ЩА-1201УХЛ4 ЩА-1201-04	5.407-64.230МЧ
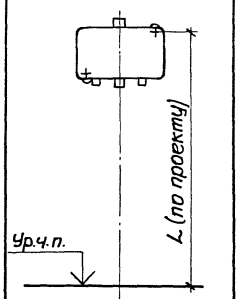		Сверху	У614АУ2	5.407-64 .240МЧ

Эскиз	Установка	Токоподвод	Тип ящика, коробки	Обозначение чертежа
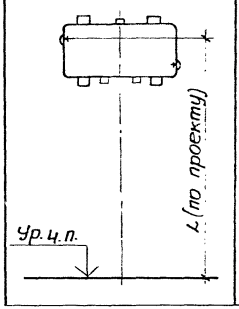	Настенная	Сверху	У615АУ2	5.407-64.250МЧ

Наименование и техническая характеристика изделия, материал	Тип, марка	Ед. измер.	Количество по обозначению 5.407-64									
			40мч	40мч-01	40мч-02	40мч-03	40мч-04	50мч	50мч-01	50мч-02	50мч-03	50мч-04
Изделия заводов ГЭМ и УГЭМ												
Ящик управления ОСТ 16.0.684.116-74	ЯУЭ-0432											
	(ЯУЭУ-0432)	шт	1					1				
Ящик управления ОСТ 16.0.684.116-74	ЯУЭ-0663											
	(ЯУЭУ-0663)	шт		1					1			
Ящик управления ОСТ 16.0.684.116-74	ЯУЭ-0863											
	(ЯУЭУ-0863)	шт			1					1		
Ящик управления ОСТ 16.0.684.116-74	ЯУЭ-1063											
	(ЯУЭУ-1063)	шт				1					1	
Ящик управления ОСТ 16.0.684.116-74	ЯУЭ-1265											
	(ЯУЭУ-1265)	шт					1					1
Короб ТУ 36-2158-81	У1079У3	м						1,18	0,98	0,78	0,58	0,38
Швеллер ТУ 36-2355-80	УСЭК54У3	м						0,25	0,25	0,25	0,25	0,25

Нач.отд.	Тюрин		
Н.контр.	Тычинин		
ГИП	Тычинин		
Рук.гр.	Курган		

5.407-64.30ВА

Ведомость изделий и материалов

Стадия	Лист	Листов
Р	1	6

УГППКИ ТЯЖПРОМЭЛЕКТРОПРОЕКТ КАРЕНОВ

Инв.№ подл. | Подпись и дата | Взам.инв.№

Наименование и техническая характеристика изделия, материал	Тип, марка	Ед. измер.	Количество по обозначению 5.407-64									
			60МЧ	60МЧ-01	60МЧ-02	70МЧ	70МЧ-01	80МЧ	80МЧ-01	80МЧ-02	80МЧ-03	80МЧ-04
Изделия заводов ГЭМ и УГЭМ												
Ящик управления ОСТ16.0.684.116-74	ЯУЭ-0432											
	(ЯУЭУ-0432)	шт	1					1				
Ящик управления ОСТ16.0.684.116-74	ЯУЭ-0663											
	(ЯУЭУ-0663)	шт		1					1			
Ящик управления ОСТ16.0.684.116-74	ЯУЭ-0863											
	(ЯУЭУ-0863)	шт			1					1		
Ящик управления ОСТ16.0.684.116-74	ЯУЭ-1063											
	(ЯУЭУ-1063)	шт				1					1	
Ящик управления ОСТ16.0.684.116-74	ЯУЭ-1265											
	(ЯУЭУ-1265)	шт					1					1
Муфта ТУ36-2251-80	У44093	шт	1					2				
Муфта ТУ36-2251-80	У44193	шт		1	1				2	2		
Муфта ТУ36-2251-80	У44193	шт				1	1				2	2
Швеллер ТУ36-2355-80	УЭК5493	м	0,20	0,20	0,20	0,25	0,13	0,20	0,20	0,20	0,30	0,15
Материалы												
Труба ПВХ-В ЭП32У ТУ6-19-215-83		м/кг	1,12/0,32					2,24/0,63				
Труба ПВХ-В ЭП40У ТУ6-19-215-83		м/кг		0,93/0,35	0,73/0,27				1,86/0,69	1,46/0,54		
Труба ПВХ-В ЭП50Н ТУ6-19-215-83		м/кг				0,54/0,25	0,34/0,15				1,08/0,49	0,68/0,31

Инв.№ подл. | Подпись и дата | Взам.инв.№

Наименование и техническая характеристика изделия, материал	Тип, марка	Ед. измер.	Количество по обозначению 5.407-64								
			90мч	90мч-01	90мч-02	90мч-03	100мч	110мч	110мч-01	110мч-02	110мч-03
Изделия заводов гэм и угэм											
Ящик протяжной ТУ36-2057-81	К654У2										
	(К654МУ3)	шт	1								
Ящик протяжной ТУ36-2057-81	К655У2										
	(К655МУ3)	шт		1							
Ящик протяжной ТУ36-2057-81	К656У2										
	(К656МУ3)	шт			1						
Ящик протяжной ТУ36-2057-81	К657У2										
	(К657МУ3)	шт				1					
Ящик протяжной ТУ36-2057-81	К658У2										
	(К658МУ3)	шт					1				
Щиток осветительный ТУ36-1888-75	ОЩ-6УХЛ4	шт						1			
Щиток осветительный ТУ36-1888-75	ОЩ-12УХЛ4	шт							1		
Щиток осветительный ТУ36-1888-75	ОЩВ-6АУХЛ4	шт								1	
Щиток осветительный ТУ36-1888-75	ОЩВ-12АУХЛ4	шт									1

Инв. № подл. | Подп. и дата | Взам. инв. №

Наименование и техническая характеристика изделия, материал	Тип, марка	Ед. измер.	Количество по обозначению 5.407-64											
			120МЧ	120МЧ-01	120МЧ-02	120МЧ-03	130МЧ	130МЧ-01	130МЧ-02	130МЧ-03	140МЧ	140МЧ-01	140МЧ-02	140МЧ-03
Изделия заводов ГЭМ и УГЭМ														
Щиток осветительный ТУ36-1888-75	ОЩ-6УХЛ4	шт	1				1				1			
Щиток осветительный ТУ36-1888-75	ОЩ-12УХЛ4	шт		1				1				1		
Щиток осветительный ТУ36-1888-75	ОЩВ-6АУХЛ4	шт			1				1				1	
Щиток осветительный ТУ36-1888-75	ОЩВ-12АУХЛ4	шт				1				1				1
Профиль ТУ36-1434-82	К238	м	0,24	0,24	0,24	0,24	0,20	0,20	0,20	0,20	0,24	0,24	0,24	0,24
Короб ТУ36-2158-81	У1079УЗ	м	0,96	0,76	0,86	0,66								
Муфта ТУ36-2251-80	У442УЗ	шт					1	1	1	1	2	2	2	2
Материалы														
Труба ПВХ-В Э150н ТУ6-19-215-83		м/кг					0,93/0,48	0,73/0,33	0,83/0,38	0,63/0,29	1,86/0,86	1,46/0,66	1,66/0,76	1,26/0,58

Инв.№ подл. | Подпись и дата | Взам.инв.№

Наименование и техническая характеристика изделия, материал	Тип, марка	Ед. измер.	Количество по обозначению 5.407-64									
			150МЧ	150МЧ-01	160МЧ	160МЧ-01	170МЧ	180МЧ	190МЧ	190МЧ-01	200МЧ	200МЧ-01
Изделия заводов ГЭМ и УГЭМ												
Щиток осветительный ТУ36-1888-75	ОП-6УХЛ4	шт	1		1		1		1			
Щиток осветительный ТУ36-1888-75	ОП-12УХЛ4	шт		1		1		1		1		
Щиток осветительный ТУ36 УССР 30-78	ЩА-601УХЛ4											
	(ЩА-601-04)	шт									1	
Щиток осветительный ТУ36 УССР 30-78	ЩА-1201УХЛ4											
	(ЩА-1201-04)	шт										1
Профиль ТУ36-1434-82	К23В42	м			0,24	0,24	0,20	0,20	0,24	0,24		
Короб ТУ36-2158-81	У1079У3	м			1,13	1,13						
Муфта ТУ36-2251-80	У442У3	шт					1	1	2	2		
Материалы												
Труба ПВХ-Б ЭЛБОН ТУ6-19-215-83		м/кг					1,09/0,5	1,09/0,5	2,18/1,0	2,18/1,0		

Наименование и техническая характеристика изделия, материал	Тип, марка	Ед. измер.	Количество по обозначению 5.407-64							
			210мч	210мч-01	220мч	220мч-01	230мч	230мч-01	240мч	250мч
Изделия заводов ГЭМ и УГЭМ										
Щиток осветительный ТУ36 УССР30-78	ЩА-601УХЛ4									
	(ЩА-601-04)	шт	1		1		1			
Щиток осветительный ТУ36 УССР30-78	ЩА-1201УХЛ4									
	(ЩА-1201-04)	шт		1		1		1		
Коробка ТУ36-12-80	У614АУ2	шт							1	
Коробка ТУ36-12-80	У615АУ2	шт								1
Профиль ТУ36-1434-82	К23ВУ2	м			0,20	0,20	0,24	0,24		
Короб ТУ36-2158-81	У1079У3	м	1,10	1,10						
Муфта ТУ36-2251-80	У442У3	шт			1	1	2	2		
Материалы										
Труба ПВХ-В ЭП50Н ТУ6-19-215-83		м/кг			1,04/0,48	1,04/0,48	2,08/0,96	2,08/0,96		

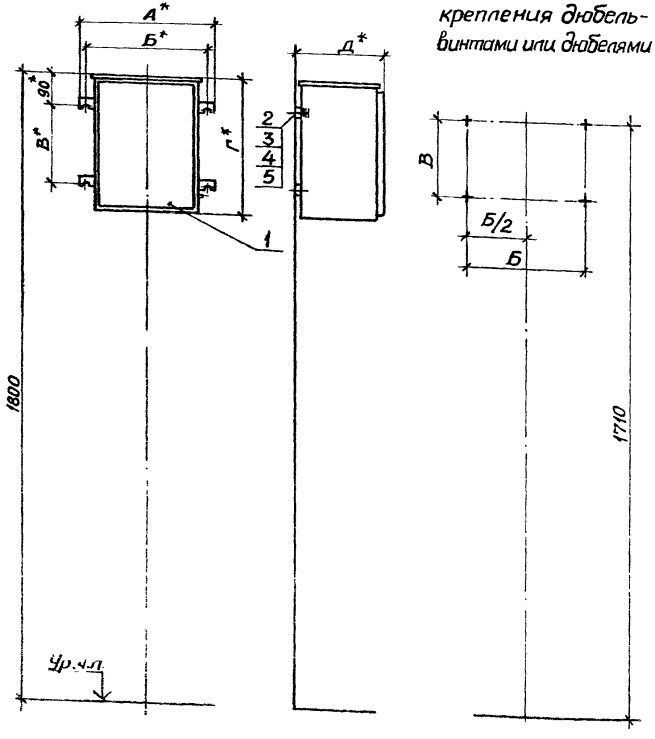

Разметка осей для крепления дюбель-винтами или дюбелями

Обозначение	Тип ящика	Размеры, мм					Общая масса, кг, не более
		А	Б	В	Г	Д	
5.407-64.40МЧ	ЯУЭ-0432 ЯУЭУ-0432	384	350	220	400	265	14,2
-01	ЯУЭ-0663 ЯУЭУ-0663	684	650	420	600	375	33,2
-02	ЯУЭ-0863 ЯУЭУ-0863	684	650	620	600	375	41,2
-03	ЯУЭ-1063 ЯУЭУ-1063	684	650	820	600	375	51,2
-04	ЯУЭ-1265 ЯУЭУ-1265	684	650	1020	600	515	65,2

1* Размеры для справок.

2. Крепление ящика к стене выполнить по усмотрению электромонтажников дюбель-винтами поз.2 или дюбелями поз.3.

3 Отверстия для вводов и уплотнение вводов выполнить по проекту.

Нач.отд.	Тюрин		
Н.контр.	Тычинин		
ГИП	Тычинин		07.85
Рук.гр.	Курган		07.85
Инженер	Бреславец		

5.407-64.40МЧ

Ящик управления ЯУЭ и ЯУЭУ. Монтажный чертеж

Стадия	Лист	Листов
Р	1	2

УГППКИ ТЯЖПРОМЭЛЕКТРОПРОЕКТ ХАРЬКОВ

Инв.№ подл. | Подпись и дата | Взам.инв.№

Инв.№ подл.	Подпись и дата	Взам.инв.№

Инв.№ подл.	Подпись и дата	Взам.инв.№

Марка поз.	Обозначение	Наименование	Кол. на испол. 5.407-64.40мч					Масса ед., кг	Примечание
			—	01	02	03	04		
		Ящик управления							
		ОСТ 16.0.684.116-74							
1		ЯУЭ-0432 (ЯУЭУ-0432)	1					14	
		ЯУЭ-0863 (ЯУЭУ-0863)		1				33	
		ЯУЭ-0863 (ЯУЭУ-0863)			1			41	
		ЯУЭ-1063 (ЯУЭУ-1063)				1		51	
		ЯУЭ-1265 (ЯУЭУ-1265)					1	65	
2		Дюбель-винт ДВМ8							
		ТУ 14-4-1142-81	4	4	4	4	4		См. п.2
3		Дюбель У661У3							
		ТУ 36-941-79	4	4	4	4	4		
4		Шайба 8 ГОСТ 11371-78	4	4	4	4	4		
5		Шайба 8 ГОСТ 6402-70	4	4	4	4	4		

20142-01 21

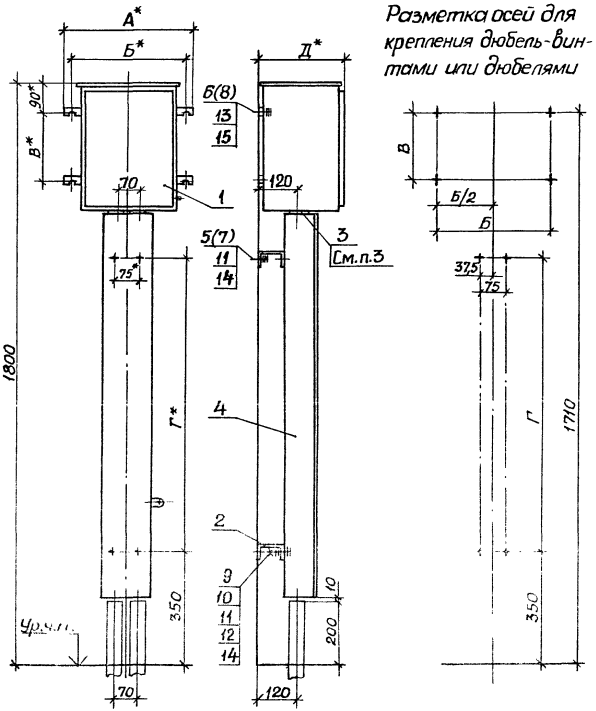

Разметка осей для крепления дюбель-винтами или дюбелями

Обозначение	Тип ящика	Размеры, мм					Общая масса, кг не более
		А	Б	В	Г	Д	
5.407-64 .50МЧ	ЯУЭ-0432 ЯУЭУ-0432	384	350	220	900	265	24,3
-01	ЯУЭ-0663 ЯУЭУ-0663	684	650	420	700	375	41,8
-02	ЯУЭ-0863 ЯУЭУ-0863	684	650	620	500	375	48,2
-03	ЯУЭ-1063 ЯУЭУ-1063	684	650	820	300	375	56,7
-04	ЯУЭ-1265 ЯУЭУ-1265	684	650	1020	100	515	65,1

1* Размеры для справок

2. Крепление ящика и швеллера к стене выполнить по усмотрению электромонтажников дюбель-винтами поз. 5 и 6 или дюбелями поз. 7 и 8.

3. Для установки уплотнительных втулок У292 в дне ящика выполнить отверстия ф45мм.

Инв.№ подл. | Подпись и дата | Взам.инв.№

Нач.отд.	Тюрин		
Н.контр.	Тычинин		
ГИП	Тычинин		
Рук.гр.	Кургон		

5.407-64.50МЧ

Ящик управления ЯУЭ и ЯУЭУ. Монтажный чертеж

Стадия	Лист	Листов
Р	1	3

УГППКИ ТЯЖПРОМЭЛЕКТРОПРОЕКТ ХАРЬКОВ

20742-01 22

Марка, поз.	Обозначение	Наименование	Кол. на испол. 5.407-64.50МЧ —	01	02	03	04	Масса ед., кг	Примечание
		Ящик управления							
		ОСТ 16.0.684.116-74							
1		ЯУЭ-0432(ЯУЭУ-0432)	1					14	
		ЯУЭ-0663(ЯУЭУ-0663)		1				33	
		ЯУЭ-0863(ЯУЭУ-0863)			1			41	
		ЯУЭ-1063(ЯУЭУ-1063)				1		51	
		ЯУЭ-1265(ЯУЭУ-1265)					1	65	
2		Швеллер УСЭК 5 4У3							
		ТУ 36-2355-80, L=125	2	2	2	2	2	0,41	
3		Уплотнительная							
		втулка У292 УХЛ3							
		ТУ 36-1728-81	2	2	2	2	2	0,02	
4	5.407-64.260	Короб					1	2,98	
	-01	Короб				1		4,52	
	-04	Короб			1			6,06	
	-07	Короб		1				7,61	
	-10	Короб	1					9,15	

Марка, поз.	Обозначение	Наименование	Кол. на испол. 5.407-64.50МЧ —	01	02	03	04	Масса ед., кг	Примечание
		Дюбель-винт							
		ТУ 14-4-1142-81							
5		ДВМ6	4	4	4	4	4		
6		ДВМ8	4	4	4	4	4		
		Дюбель ТУ 36-941-79							См. п.2
7		У65В У3	4	4	4	4	4		
8		У66 1 У3	4	4	4	4	4		
9		Винт М6х25 ГОСТ 17473-80	4	4	4	4	4		
10		Гайка М6 ГОСТ 5915-70	4	4	4	4	4		
11		Шайба 6 ГОСТ 6958-78	8	8	8	8	8		
		Шайба ГОСТ 11371-78							
12		6	4	4	4	4	4		
13		8	4	4	4	4	4		
		Шайба ГОСТ 6402-70							
14		6	8	8	8	8	8		
15		8	4	4	4	4	4		

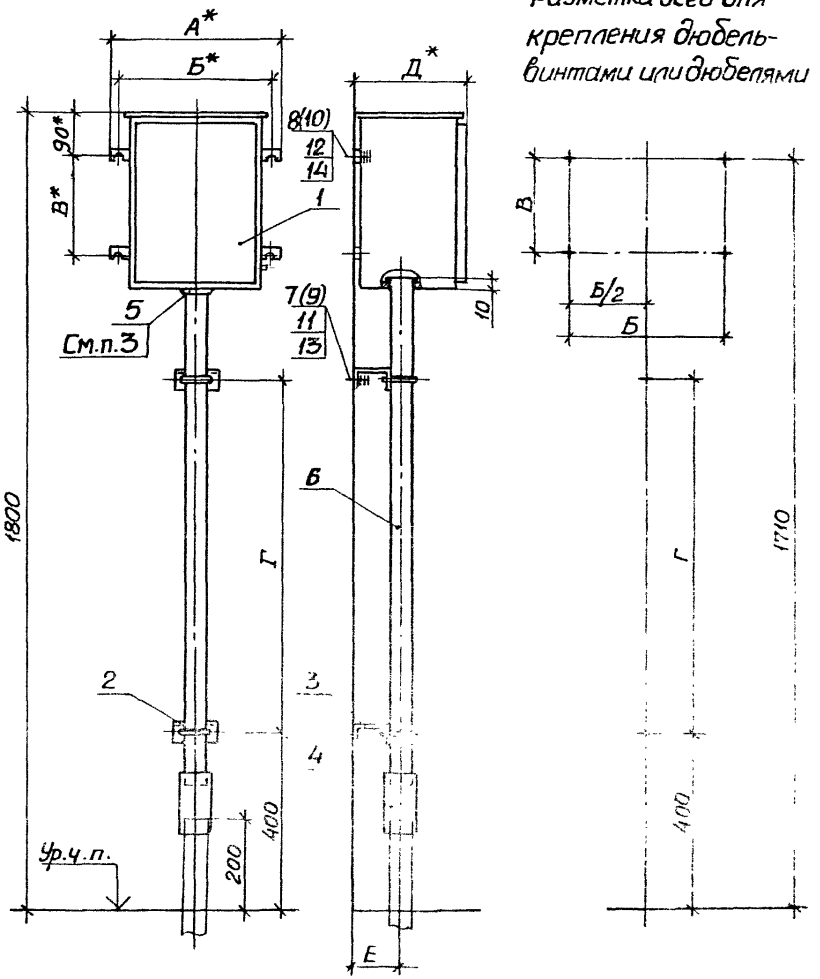

Разметка осей для крепления дюбель-винтами или дюбелями

Обозначение	Тип ящика	Размеры, мм						Общая масса, кг, не более
		А	Б	В	Г	Д	Е	
5.407-64 60МЧ	ЯУЭ-0432 ЯУЭУ-0432	384	350	220	800	265	90	15,4
-01	ЯУЭ-0663 ЯУЭУ-0663	684	650	420	650	375	95	34,5
-02	ЯУЭ-0863 ЯУЭУ-0863	684	650	620	450	375	95	42,5

1.* Размеры для справок.

2. Крепление ящика и швеллера к стене выполнить по усмотрению электромонтажников дюбель-винтами поз. 7 и 8 или дюбелями поз. 9 и 10

3. Для установки уплотнительной втулки У292 в дне [illegible] отв. [illegible] Ф45мм, а для втулки У295 [illegible] Ф65мм

Нач.отд.	Тюрин			5.407-64.60МЧ			
Н.контр.	Тычинин			Ящик управления ЯУЭ и ЯУЭУ. Монтажный чертеж	Стадия	Лист	Листов
					Р	1	3
					УГППКИ ТЯЖПРОМЭЛЕКТРОПРОЕКТ ХАРЬКОВ		

Инв.№ подл. | Подпись и дата | Взам.инв.№

Инв.№подл.	Подпись и дата	Взам.инв.№

Марка, поз.	Обозначение	Наименование	Кол. на испол. 5.407-64.60мч			Масса ед, кг	Примечание
			–	01	02		
		Ящик управления					
		ОСТ 16.0.684.116-74					
1		ЯУЭ-0432(ЯУЭУ-0432)	1			14	
		ЯУЭ-0663(ЯУЭУ-0663)		1		33	
		ЯУЭ-0863(ЯУЭУ-0863)			1	41	
		Хомутик					
		ТУ 36-1448-82					
2		С43892	2			0,08	
		С44092		2	2	0,10	
3		Швеллер УГЭК5492					
		ТУ 36-2355-80, L=100	2	2	2	0,33	
		Муфта ТУ 36-2251-80					
4		У44092	1			0,043	
		У44192		1	1	0,085	
		Уплотнительная					
		втулка ТУ 36-1728-81					
5		У292УХЛ3	1			0,02	
		У293УХЛ3		1	1	0,04	

Инв.№подл.	Подпись и дата	Взам.инв.№

Марка, поз.	Обозначение	Наименование	Кол. на испол. 5.407-64.60мч			Масса ед, кг	Примечание
			–	01	02		
		Труба ПВХ-В 3П					
		ТУ 6-19-215-83					
6		32У, L=1120	1			0,316	
		40У, L=730			1	0,272	
		40У, L=930		1		0,346	
		Дюбель-винт					
		ТУ 14-4-1142-81					
7		ДВМ6	2	2	2		
8		ДВМ8	4	4	4		
		Дюбель ТУ 36-941-79					См.п.2
9		У658У3	2	2	2		
10		У661У3	4	4	4		
11		Шайба 6 ГОСТ 6958-78	2	2	2		
12		Шайба 8 ГОСТ 11371-78	4	4	4		
13		Шайба 6 ГОСТ 6402-70	2	2	2		
14		Шайба 8 ГОСТ 6402-70	4	4	4		

Копировал Формат А3

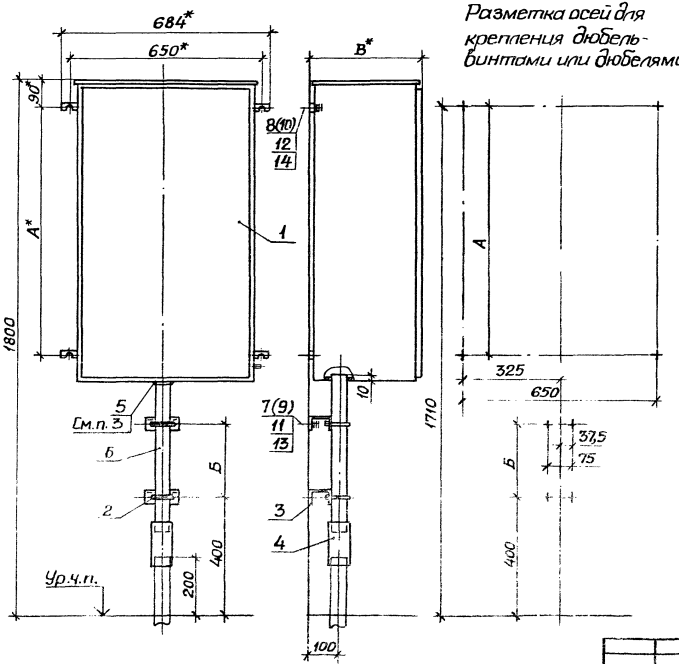

Разметка осей для крепления дюбель-винтами или дюбелями

Обозначение	Тип ящика	Размеры, мм			Общая масса, кг, не более
		А	Б	В	
5.407-64.70МЧ	ЯУЭ-1063 ЯУЭУ-1063	820	250	375	52,6
-01	ЯУЭ-1265 ЯУЭУ-1265	1020	–	515	66,0

1.* Размеры для справок.

2. Крепление ящика и швеллера к стене выполнить по усмотрению электромонтажников дюбель-винтами поз. 7 и 8 или дюбелями поз. 9 и 10.

3. Для установки уплотнительной втулки У292 в дне ящика выполнить отверстие ф45мм, а для втулки У293 - отверстие ф68мм.

Нач.отд.	Тюрин			5.407-64.70МЧ	
Ч.контр.	Тычинин			Ящик управления ЯУЭ и ЯЧЭУ. Монтажный чертеж	Стадия: Р; Лист: 1; Листов: 3
					УГППКИ ТЯЖПРОМЭЛЕКТРОПРОЕКТ ЗАВОДОВ

Инв.№ подл. | Подпись и дата | Взам. инв.№

Инв.№ подл.	Подпись и дата	Взам.инв.№

Марка, поз.	Обозначение	Наименование	Кол. на испол. 5.407-64.70МЧ			Масса ед., кг	Примечание
			–	01			
		Ящик управления					
		ОСТ 16.0.684.116-74					
1		Яуэ-1063(яуэу-1063)	1			51	
		Яуэ-1265(яуэу-1265)		1		65	
2		Хомутик С44Оуг					
		ТУ 36-1448-82	2	1		0,1	
3		Швеллер УСЭК54уз					
		ТУ 36-2355-80, L=125	2	1		0,41	
4		Муфта У44Оуз					
		ТУ 36-2251-80	1	1		0,15	
5		Уплотнительная					
		втулка У293УХЛ3					
		ТУ 36-1728-81	1	1		0,04	
		Труба ПВХ-В ЭП50Н					
		ТУ 6-19-215-83					
6		L=340		1		0,154	
		L=540	1			0,244	

Инв.№ подл.	Подпись и дата	Взам.инв.№

Марка, поз.	Обозначение	Наименование	Кол. на испол. 5.407-64.70МЧ			Масса ед., кг	Примечание
			–	01			
		Дюбель-винт					
		ТУ 14-4-1142-81					
7		Двм6	4	2			
8		Двм8	4	4			
		Дюбель ТУ 36-941-79					См.п.2
9		У658уз	4	2			
10		У661уз	4	4			
11		Шайба В ГОСТ6958-78	4	2			
12		Шайба В ГОСТ11371-78	4	4			
		Шайба ГОСТ6402-70					
13		6	4	2			
14		8	4	4			

Копировал

Формат А3

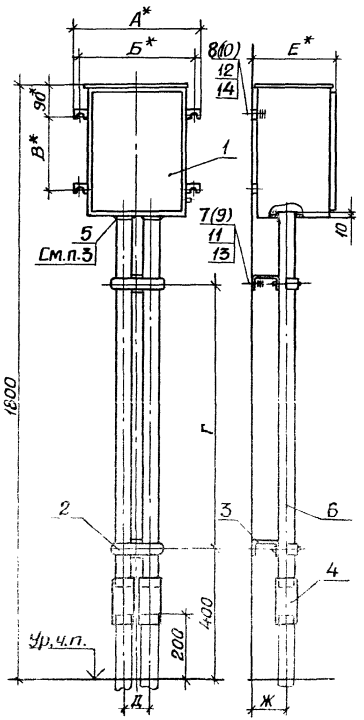

Разметка осей для крепления дюбель-винтами или дюбелями

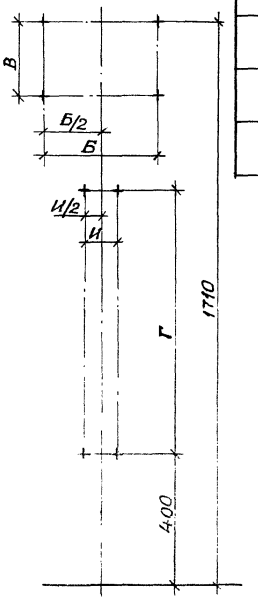

Обозначение	Тип ящика	Размеры, мм								Общая масса, кг, не более
		А	Б	В	Г	Д	Е	Ж	И	
5.407-64.80МЧ	ЯУЭ-0432 ЯУЭУ-0432	384	350	220	800	75	265	90	50	15,8
-01	ЯУЭ-0663 ЯУЭУ-0663	684	650	420	650	70	375	95	50	35,0
-02	ЯУЭ-0863 ЯУЭУ-0863	684	650	620	450	70	375	95	50	42,8
-03	ЯУЭ-1063 ЯУЭУ-1063	684	650	820	250	80	375	100	100	53,4
-04	ЯУЭ-1265 ЯУЭУ-1265	684	650	1020	–	80	515	100	100	66,6

1*Размеры для справок.

2. Крепление ящика и швеллера к стене выполнить по усмотрению электромонтажников дюбель-винтами поз. 7 и 8 или дюбелями поз. 9 и 10.

3. Для установки уплотнительных втулок У292 в дне ящика выполнить отверстия ф45мм, а для втулок У293 - отверстия ф68мм.

Нач.отд.	Тюрин		
Н.контр.	Тычинин		
ГИП	Тычинин		07.85
Рук.гр.	Кирган		07.85

5.407-64.80МЧ

Ящик управления ЯУЭ и ЯУЭУ.

Монтажный чертеж

Стадия	Лист	Листов
Р	1	3

УГППКИ ТЯЖПРОМЭЛЕКТРОПРОЕКТ ХАРЬКОВ

Подпись и дата

Инв. № подл.

Инв.№подл. | Подпись и дата | Взам.инв.№

Марка, поз.	Обозначение	Наименование	Кол. на исполн. 5.407-64.80МЧ					Масса ед., кг	Примечание
			–	01	02	03	04		
		Ящик управления							
		ОСТ 16.0.684.116-74							
1		ЯУЭ-0432 (ЯУЭУ-0432)	1					14	
		ЯУЭ-0663 (ЯУЭУ-0663)		1				33	
		ЯУЭ-0863 (ЯУЭУ-0863)			1			41	
		ЯУЭ-1063 (ЯУЭУ-1063)				1		51	
		ЯУЭ-1265 (ЯУЭУ-1265)					1	65	
		Накладка ТУ 36-1448-82							
2		НТ2У2	2	2	2			0,09	
		НТ4У2				2	1	0,20	
		Швеллер УСЭК 54У3							
		ТУ36-2355-80							
3		L=100	2	2	2			0,33	
		L=150				2	1	0,50	
		Муфта ТУ 36-2251-80							
4		У44О3	2					0,043	
		У441У3		2	2			0,085	
		У442У3				2	2	0,148	
		Уплотнительная							
		втулка ТУ 36-1728-81							

5.407-64.80МЧ Лист 2

Инв.№подл. | Подпись и дата | Взам.инв.№

Марка, поз.	Обозначение	Наименование	Кол. на исполн. 5.407-64.80МЧ					Масса ед., кг	Примечание
			–	01	02	03	04		
5		У292УХЛ3	2					0,02	
		У293УХЛ3		2	2	2	2	0,04	
		Труба ПВХ-В ЭП							
		ТУ 6-19-215-83							
6		32У, L=1120	2					0,316	
		40У, L=730			2			0,272	
		40У, L=930		2				0,345	
		50Н, L=340					2	0,154	
		50Н, L=540				2		0,244	
		Дюбель-винт							
		ТУ 14-4-1142-81							
7		ДВМ6	4	4	4	4	2		
8		ДВМ8	4	4	4	4	4		
		Дюбель ТУ 36-941-79							См.л.2
9		У658У3	4	4	4	4	2		
10		У661У3	4	4	4	4	4		
11		Шайба 6 ГОСТ 6958-78	4	4	4	4	2		
12		Шайба 8 ГОСТ 11371-78	4	4	4	4	4		
13		Шайба 6 ГОСТ 6402-70	4	4	4	4	2		
14		Шайба 8 ГОСТ 6402-70	4	4	4	4	4		

5.407-64.80МЧ Лист 3

20 742-01 23

Копировал

Формат А3

28

Разметка осей для крепления дюбель-винтами или дюбелями

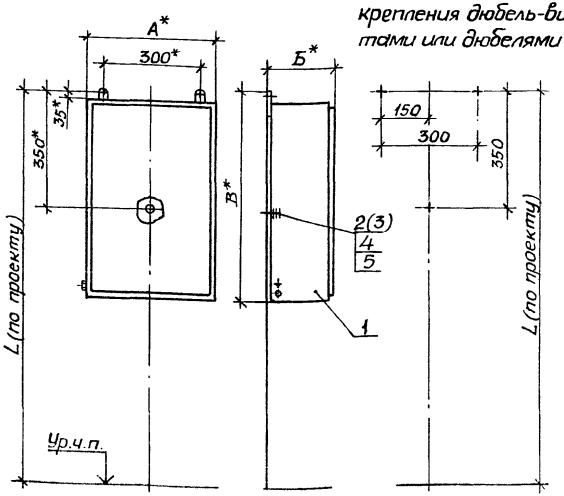

1.* Размеры для справок.

2. Крепление ящика к стене выполнить по усмотрению электромонтажников дюбель-винтами поз.2 или дюбелями поз.3.

3. Отверстия для вводов и уплотнение вводов выполнить по проекту.

Марка, поз.	Обозначение	Наименование	Кол. на щитах в ГОСТ 8620-74				Масса ед. кг	Примечание
			–	01	02	03		
		Ящик протяжной						
		ТУ 36-2057-81						
1		К654У2 (К654МУ3)	1				10,5	
		К655У2 (К655МУ3)		1			13,9	
		К656У2 (К656МУ3)			1		19,3	
		К657У2 (К657МУ3)				1	28,9	
2		Дюбель-винт ДВМ8						
		ТУ 14-4-1142-81	3	3	3	3		см. п.2
3		Дюбель У661У3						
		ТУ 36-941-79	3	3	3	3		
4		Шайба 8 ГОСТ 11371-78	3	3	3	3		
5		Шайба 8 ГОСТ 6402-70	3	3	3	3		

Обозначение	Тип ящика	Размеры, мм			Общая масса, кг, не более
		А	Б	В	
5.407-64 90МЧ	К654 У2 К654МУ3	400	203	450	10,7
-01	К655 У2 К655 МУ3	400	203	650	14,1
-02	К656 У2 К656 МУ3	600	203	650	19,5
-03	К657 У2 К657 МУ3	600	303	850	29,1

Нач.отд.	Тюрин		5.407-64.90МЧ	
Н.контр.	Тычинин			
ГИП	Тычинин	07.84	Ящик протяжной. Монтажный чертеж	Стадия: Р; Лист: 1; Листов:
Рук.гр.	Чуйкин			УПТПМ, Тяжпромэлектропроект, Харьков

Инв.№ подл. | Подпись и дата | Взам.инв.№

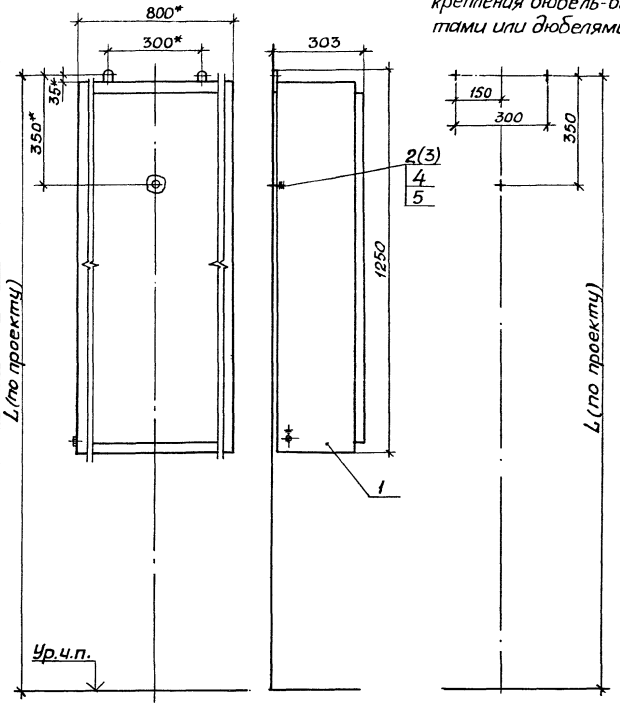

Разметка осей для крепления дюбель-винтами или дюбелями

1.* Размеры для справок.

2. Крепление ящика к стене выполнить по усмотрению электромонтажников дюбель-винтами поз.2 или дюбелями поз. 3.

3. Отверстия для вводов и уплотнение вводов выполнить по проекту.

Марка, поз.	Обозначение	Наименование	Кол.	Масса ед, кг	Примечание
1		Ящик протяжной			
		К658 У2 (К658 М У3)			
		ТУ 36-2057-81	1	49,5	
2		Дюбель-винт ДВМ8			
		ТУ 14-4-1142-81	3		
3		Дюбель У661 У3			См.п.2
		ТУ 36-941-79	3		
4		Шайба 8 ГОСТ 11371-78	3		
5		Шайба 8 ГОСТ 6402-70	3		

Общая масса не более 49,7кг

Нач.отд.	Тюрин			5.407-64.100 МЧ	
Н.контр.	Тычинин				
ГИП	Тычинин		07.85	Ящик протяжной. Монтажный чертеж	Стадия: Р; Лист: ; Листов: 1
Рук.гр.	Кургин		07.85		УГППКИ ТЯЖПРОМЭЛЕКТРОПРОЕКТ ХАРЬКОВ

Инв.№подл. | Подпись и дата | Взам.инв.№

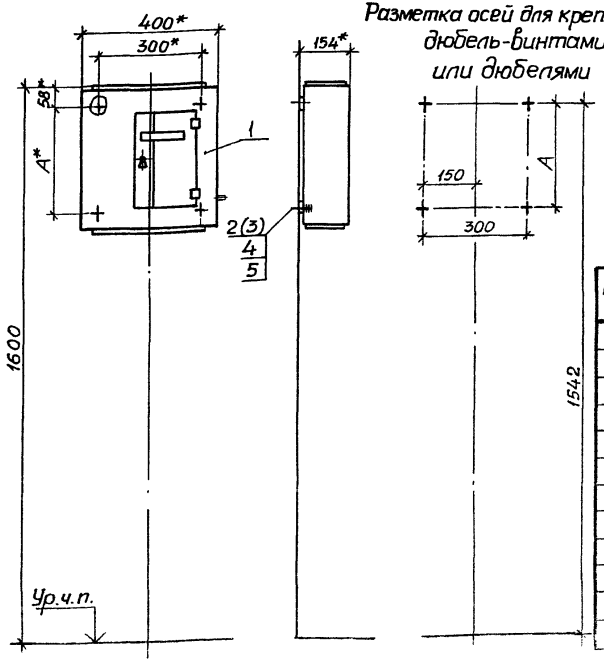

Разметка осей для крепления дюбель-винтами или дюбелями

1* Размеры для справок.

2. Крепление щитка к стене выполнить по усмотрению электромонтажников дюбель-винтами поз.2 или дюбелями поз.3.

3. Отверстия для вводов выполнить по проекту.

Марка, поз.	Обозначение	Наименование	Кол. на исполн. 5.407-64.110МЧ				Масса ед, кг	Примечание
			–	01	02	03		
		Щиток осветительный ТУ 36-1888-75						
1		ОЩ-6УХЛ4	1				13,0	
		ОЩ-12УХЛ4		1			19,5	
		ОЩВ-6АУХЛ4			1		16,5	
		ОЩВ-12АУХЛ4				1	23,0	
2		Дюбель-винт ДВМ8						
		ТУ 14-4-1142-81	4	4	4	4		См.п.2
3		Дюбель У661У3						
		ТУ 36-941-79	4	4	4	4		
4		Шайба 8 ГОСТ 11371-78	4	4	4	4		
5		Шайба 8 ГОСТ 6402-70	4	4	4	4		

Обозначение	Тип щитка	А, мм	Общая масса, кг, не более
5.407-64.110МЧ	ОЩ-6 УХЛ4	300	13,2
-01	ОЩ-12 УХЛ4	500	19,7
-02	ОЩВ-6АУХЛ4	400	16,7
-03	ОЩВ-12АУХЛ4	600	23,2

				5.407-64.110МЧ			
Нач.отд.	Тюрин			Щиток осветительный ОЩ и ОЩВ. Монтажный чертеж.	Стадия	Лист	Листов
Н.контр.	Тычинин				Р	1	3
ГИП	Тычинин		07.85		УГПСКИ ТРАНСПРОЕКТ ЭЛЕКТРОПРОЕКТ		
Рук.гр.	Кирсан		07.85				

20742-01 32

Инв.№ подл. | Подпись и дата | Взам.инв.№

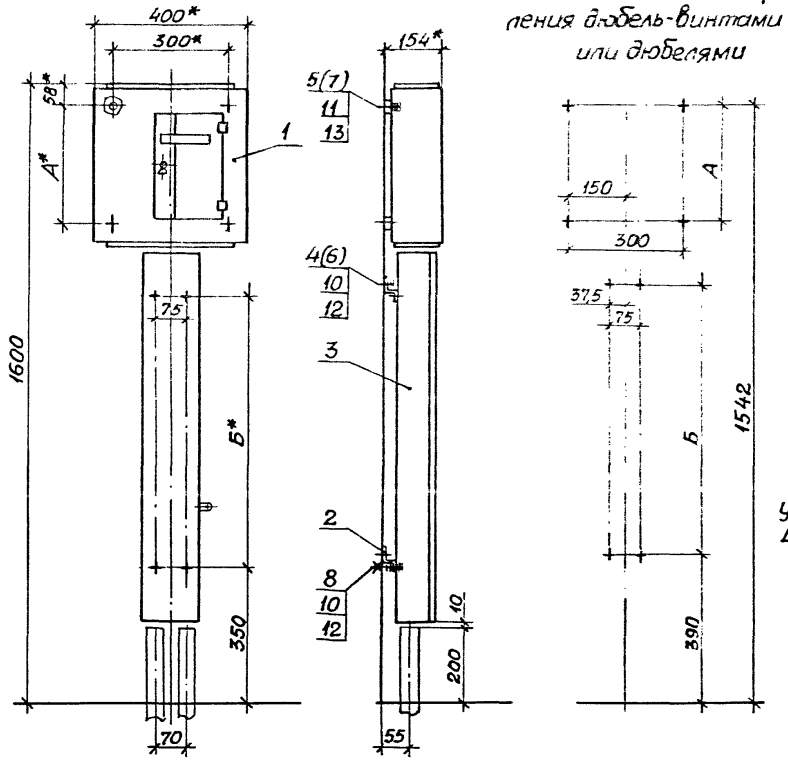

Разметка осей для крепления дюбель-винтами или дюбелями

Обозначение	Тип щитка	Размеры, мм А	Размеры, мм Б	Общая масса, кг, не более
5.407-64.120МЧ	ОЩ-6 УХЛ4	300	680	21,1
-01	ОЩ-12 УХЛ4	500	480	26,1
-02	ОЩВ-6АУХЛ4	400	580	23,9
-03	ОЩВ-12АУХЛ4	600	380	28,8

1* Размеры для справок.

2. Крепление щитка и короба к стене выполнить по усмотрению электромонтажников дюбель-винтами поз. 4 и 5 или дюбелями поз 6 и 7.

3. Отверстия для вводов выполнить по проекту.

Инв.№подл. | Подпись и дата | Взам.инв.№

Нач.отд.	Тюрин			
Н.контр.	Тычинин			
ГИП	Тычинин		07.85г	
Руч.гр.	Курган		07.85	

5.407-64.20МЧ

Щиток осветительный ОЩ и ОЩВ. Монтажный чертеж

Стадия	Лист	Листов
Р	1	3

УГППКИ ТЯЖПРОМЭЛЕКТРОПРОЕКТ ХАРЬКОВ

Инв.№ подл. | Подпись и дата | Взам.инв.№

Марка, поз.	Обозначение	Наименование	Кол. на испол. 5.407-64.120МЧ				Масса ед., кг	Примечание
			–	01	02	03		
		Щиток осветитель-						
		ный ТУ 36-1888-75						
1		ОЩ-6УХЛ4	1				13,0	
		ОЩ-12УХЛ4		1			19,5	
		ОЩВ-6АУХЛ4			1		16,5	
		ОЩВ-12АУХЛ4				1	23,0	
2		Профиль К238У2						
		ТУ 36-1434-82, L=120	2	2	2	2	0,18	
3	5.407-64.260-02	Короб				1	5,13	
	-03	Короб		1			5,91	
	-05	Короб			1		6,69	
	-06	Короб	1				7,46	

Инв.№ подл. | Подпись и дата | Взам.инв.№

Марка, поз.	Обозначение	Наименование	Кол. на испол. 5.407-64.120МЧ				Масса ед., кг	Примечание
			–	01	02	03		
		Дюбель-винт						
		ТУ 14-4-1142-81						
4		ДВМ6	4	4	4	4		
5		ДВМ8	4	4	4	4		
		Дюбель ТУ 36-941-79						См.п.2
6		У658У3	4	4	4	4		
7		У661У3	4	4	4	4		
8		Винт М6х25 ГОСТ17473-80	4	4	4	4		
9		Гайка М6 ГОСТ5915-70	4	4	4	4		
		Шайба ГОСТ11371-78						
10		6	12	12	12	12		
11		8	4	4	4	4		
		Шайба ГОСТ 6402-70						
12		6	8	8	8	8		
13		8	4	4	4	4		

Копировал Формат А3

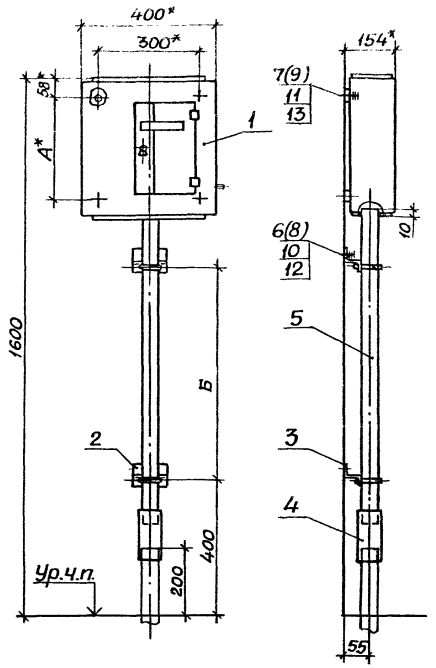

Разметка осей для крепления дюбель-винтами или дюбелями

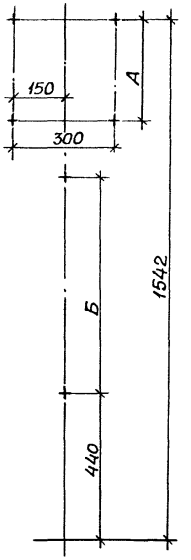

Обозначение	Тип щитка	Размеры, мм А	Б	Общая масса, кг
5.407-64 .130МЧ	ОЩ-6УХЛ4	300	650	14,5
-01	ОЩ-12УХЛ4	500	450	20,9
-02	ОЩВ-6АУХЛ4	400	550	17,0
-03	ОЩВ-12АУХЛ4	600	350	24,4

1.* Размеры для справок.

2. Крепление щитка и скоб к стене выполнить по усмотрению электромонтажников дюбель-винтами поз. 6 и 7 или дюбелями поз. 8 и 9.

3. Для ввода трубы выполнить отверстие ф52мм.

Инв. № подл. | Подпись и дата | Взам. инв. №

Нач. отд.	Тюрин			5.407-64.130МЧ	
Н. контр.	Тычинин			Щиток осветительный ОЩ и ОЩВ. Монтажный чертеж	Стадия Р; Лист 1; Листов 3
ГИП	Тычинин		07.85		УГППКИ ТЯЖПРОМЭЛЕКТРОПРОЕКТ ХАРЬКОВ
Рук. гр.	Курган		07.85		

Марка, поз.	Обозначение	Наименование	Кол. на испол. 5.407-64.130МЧ —	01	02	03	Масса ед., кг	Примечание
		Щиток осветительный ТУ 36-1888-75						
1		ОЩ-6УХЛ4	1				13,0	
		ОЩ-12УХЛ4		1			19,5	
		ОЩВ-6АУХЛ4			1		16,5	
		ОЩВ-12АУХЛ4				1	23,0	
2		Хомутик С440У2						
		ТУ 36-1448-82	2	2	2	2	0,2	
3		Профиль К238У2						
		ТУ 36-1434-82, L=100	2	2	2	2	0,15	
4		Муфта У442У3						
		ТУ 36-2251-80	1	1	1	1	0,15	

Марка, поз.	Обозначение	Наименование	Кол. на испол. 5.407-64.130МЧ —	01	02	03	Масса ед., кг	Примечание
		Труба ПВХ-В ЭП50Н						
		ТУ 6-19-215-83						
5		L=630				1	0,29	
		L=730		1			0,33	
		L=830			1		0,38	
		L=930	1				0,43	
		Дюбель-винт						
		ТУ 14-4-1142-81						
6		ДВМ6	2	2	2	2		
7		ДВМ8	4	4	4	4		
		Дюбель ТУ 36-941-79						См. п.2
8		У658У3	2	2	2	2		
9		У661У3	4	4	4	4		
		Шайба ГОСТ 11371-78						
10		6	2	2	2	2		
11		8	4	4	4	4		
		Шайба ГОСТ 6402-70						
12		6	2	2	2	2		
13		8	4	4	4	4		

Копировал Формат А3

20742-01 96

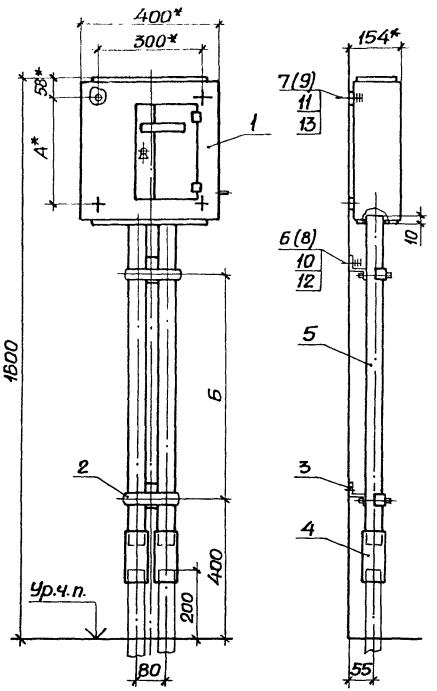

Разметка осей для крепления дюбель-винтами или дюбелями

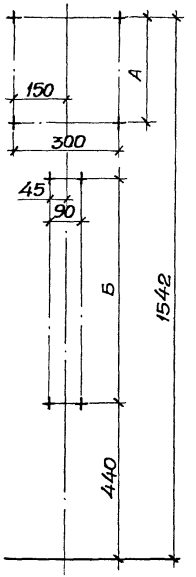

Обозначение	Тип щитка	Размеры, мм		Общая масса, кг, не более
		А	Б	
5.407-64.140МЧ	ОЩ-6УХЛ4	300	650	15,2
-01	ОЩ-12УХЛ4	500	450	21,5
-02	ОЩВ-6АУХЛ4	400	550	18,6
-03	ОЩВ-12АУХЛ4	600	350	24,9

1.* Размеры для справок.

2. Крепление щитка и скоб к стене выполнить по усмотрению электромонтажников дюбель-винтами поз. 6 и 7 или дюбелями поз. 8 и 9.

3. Для ввода труб выполнить отверстия ф52мм.

Нач.отд.	Тюрин		
Н.контр.	Тычинин		
ГИП	Тычинин		07.85
Рук.гр.	Курган		07.85

5.407-64.140МЧ

Щиток осветительный ОЩ и ОЩВ. Монтажный чертеж

Стадия	Лист	Листов
Р	1	3

УГППКИ ТЯЖПРОМЭЛЕКТРОПРОЕКТ ХАРЬКОВ

Инв.№ подл. | Подпись и дата | Взам.инв.№

Инв.№подл.	Подпись и дата	Взам.инв.№

Марка, поз.	Обозначение	Наименование	Кол. на исполн. 5.407-64.140М4 —	01	02	03	Масса ед, кг	Примечание
		Щиток осветитель-						
		ный ТУ36-1888-75						
1		ОЩ-6УХЛ4	1				13,0	
		ОЩ-12УХЛ4		1			19,5	
		ОЩВ-6АУХЛ4			1		16,5	
		ОЩВ-12АУХЛ4				1	23,0	
2		Накладка НТ-4У2						
		ТУ36-1448-82	2	2	2	2	0,2	
3		Профиль К238У2						
		ТУ36-1434-82, L=120	2	2	2	2	0,18	
4		Муфта У442У3						
		ТУ36-2251-80	2	2	2	2	0,15	

5.407-64.140 МЧ Лист 2

Инв.№подл.	Подпись и дата	Взам.инв.№

Марка, поз.	Обозначение	Наименование	Кол. на исполн. 5.407-64.140М4 —	01	02	03	Масса ед., кг	Примечание
		Труба ПВХ-В ЭП50Н						
		ТУ6-19-215-83						
5		L=630				2	0,29	
		L=730		2			0,33	
		L=830			2		0,38	
		L=930	2				0,43	
		Дюбель-винт						
		ТУ14-4-1142-81						
6		ДВМ6	4	4	4	4		
7		ДВМ8	4	4	4	4		
		Дюбель ТУ36-941-79						См.п.2
8		У658У3	4	4	4	4		
9		У661У3	4	4	4	4		
		Шайба ГОСТ11371-78						
10		6	4	4	4	4		
11		8	4	4	4	4		
		Шайба ГОСТ6402-70						
12		6	4	4	4	4		
13		8	4	4	4	4		

5.407-64.140МЧ Лист 3

Копировал [signature] Формат А3

20742-01 38

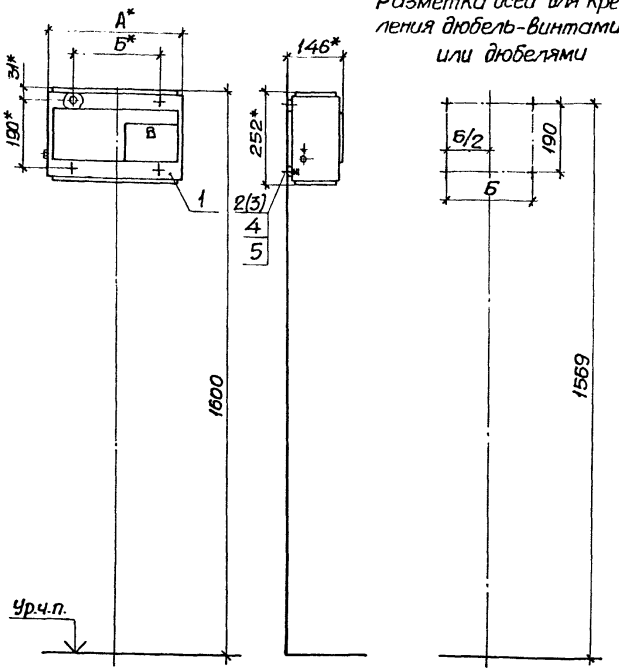

1.* Размеры для справок.

2. Крепление щитка к стене выполнить по усмотрению электромонтажников дюбель-винтами поз.2 или дюбелями поз.3.

3. Отверстия для вводов выполнить по проекту.

Марка, поз.	Обозначение	Наименование	Кол. на испол. 5.407-64.150мч			Масса ед., кг	Примечание
			–	01			
		Щиток осветительный ТУ36-1888-75					
1		ОП-6УХЛ4	1			6,0	
		ОП-12УХЛ4		1		9,0	
2		Дюбель-винт ДВИ6 ТУ14-4-1142-81	4	4			См. п.2
3		Дюбель У658У3 ТУ36-941-79	4	4			
4		Шайба 6 ГОСТ11371-78	4	4			
5		Шайба 6 ГОСТ6402-70	4	4			

Обозначение	Тип щитка	Размеры, мм		Общая масса, кг, не более
		А	Б	
5.407-64.150мч	ОП-6УХЛ4	374	254	6,1
-01	ОП-12УХЛ4	500	380	9,1

Нач.отд.	Тюрин		
Н.контр.	Тычинин		
ГИП	Тычинин		07.85
Рук.гр.	Кирсан		07.85

5.407-64.150 мч

Щиток осветительный ОП. Монтажный чертеж

Стадия	Лист	Листов
Р		1

УГППКИ Тяжпромэлектропроект Харьков

Инв.№ подл. | Подпись и дата | Взам.инв.№

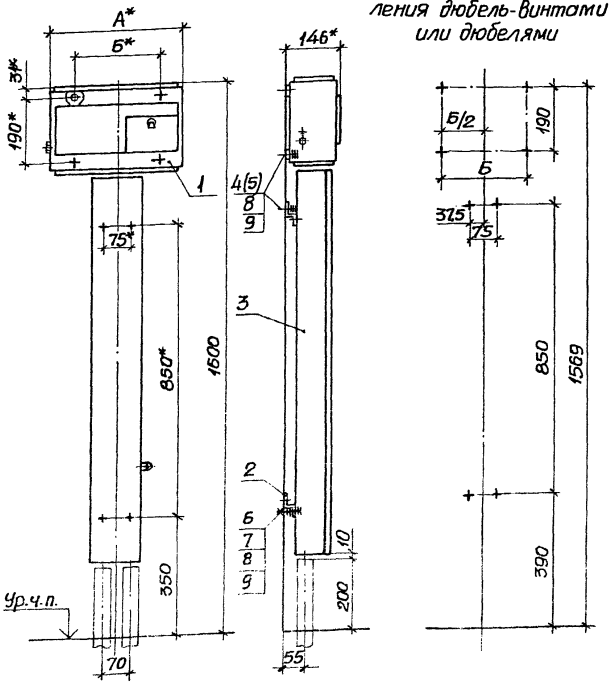

Разметка осей для крепления дюбель-винтами или дюбелями

1.* Размеры для справок.

2. Крепление щитка и короба к стене выполнить по усмотрению электромонтажников дюбель-винтами поз.4 или дюбелями поз.5.

3. Отверстия для вводов выполнить по проекту.

Марка, поз.	Обозначение	Наименование	Кол. по Испол. 5.407-64.160МЧ —	01		Масса ед., кг	Примечание
1		Щиток осветительный ТУ36-1888-75					
		ОП-6УХЛ4	1			6,0	
		ОП-12УХЛ4		1		9,0	
2		Профиль К238У2 ТУ36-1434-82, L=120	2	2		0,18	
3	5.407-64.260-09	Короб	1	1		8,76	
4		Дюбель-винт ДВМ6 ТУ14-4-1142-81	8	8			См.п.2
5		Дюбель У658У5 ТУ36-941-79	8	8			
6		Винт М6×25 ГОСТ17473-80	4	4			
7		Гайка М6 ГОСТ5915-70	4	4			
8		Шайба 6 ГОСТ11371-78	16	16			
9		Шайба 6 ГОСТ6...	12	12			

Обозначение	Тип щитка	Размеры, мм А	Б	Общая масса, кг, не более
5.407-64.160МЧ	ОП-6УХЛ4	374	254	15,4
-01	ОП-12УХЛ4	500	380	18,4

Инв.№ подл. | Подпись и дата | Взам.инв.№

Нач.отд.	Тюрин		
Н.контр.	Тычинин		
ГИП	Тычинин		07.83
Рук.гр.	Кирсон		07.83

5.407-64.160МЧ

Щиток осветительный ОП. Монтажный чертеж

Стадия	Лист	Листов
Р	1	

УГПИ КИ ТЯЖПРОМЭЛЕКТРОПРОЕКТ ХАРЬКОВ

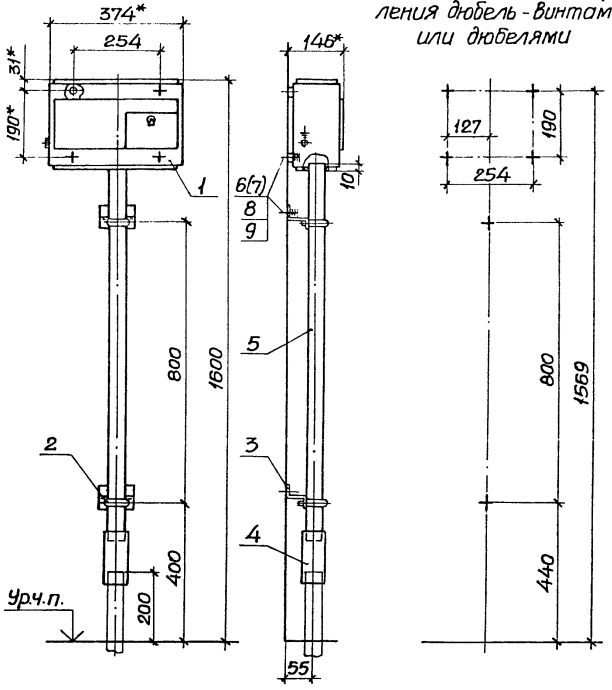

Разметка осей для крепления дюбель-винтами или дюбелями

1.* Размеры для справок.

2. Крепление щитка и скоб к стене выполнить по усмотрению электромонтажников дюбель-винтами поз.6 и дюбелями поз.7.

3. Для ввода трубы выполнить отверстие ф52мм.

Марка, поз.	Обозначение	Наименование	Кол.	Масса ед., кг	Примечание
1		Щиток осветительный ОП-6УХЛ4			
		ТУ36-1888-75	1	6,0	
2		Хомутик С4.40У2			
		ТУ36-1448-82	2	0,2	
3		Профиль К238У2			
		ТУ36-1434-82, L=100	2	0,15	
4		Муфта У44-2У3			
		ТУ36-2251-80	1	0,15	
5		Труба ПВХ-В ЭП50Н			
		ТУ6-19-215-83,			
		L=1090	1	0,5	
6		Дюбель-винт ДВМ6			
		ТУ14-4-1142-81	6		См.п.2
7		Дюбель У658У3			
		ТУ36-941-79	6		
8		Шайба 6 ГОСТ11371-78	6		
9		Шайба 6 ГОСТ6402-70	6		

Общая масса не более 7,4 кг

Нач.отд.	Тюрин			
Н.контр.	Тычинин		07.85	
ГИП	Тычинин		07.85	
Рук.гр.	Курган		07.85	

5.407-64.170М4

Щиток осветительный ОП. Монтажный чертеж

Стадия	Лист	Листов
Р		1

УГППКИ ТЯЖПРОМЭЛЕКТРОПРОЕКТ ХАРЬКОВ

Инв.№подл. | Подпись и дата | Взам.инв.№

Разметка осей для крепления дюбель-винтами или дюбелями

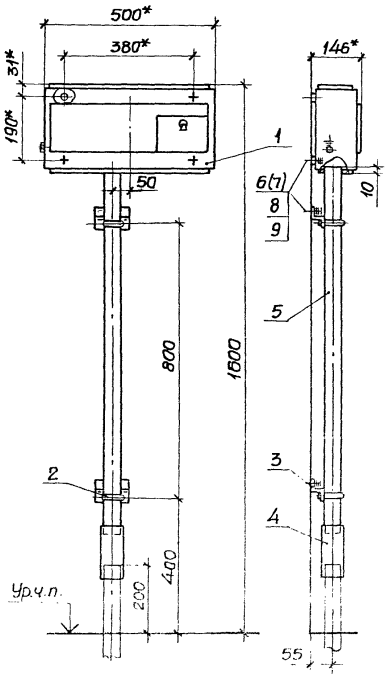

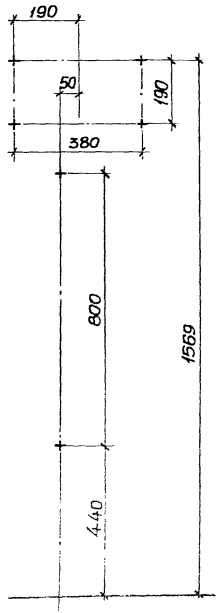

1.* Размеры для справок.
2. Крепление щитка и скоб к стене выполнить по усмотрению электромонтажников дюбель-винтами поз.6 или дюбелями поз.7
3. Для ввода трубы выполнить отверстие ф52мм.

Марка, поз.	Обозначение	Наименование	Кол.	Масса ед., кг	Приме-чание
1		Щиток осветитель-			
		ный ОП-12УХЛ4			
		ТУ36-1888-75	1	9,0	
2		Хомутик С44092			
		ТУ36-1448-82	2	0,2	
3		Профиль К23892			
		ТУ36-1434-82, L=100	2	0,15	
4		Муфта У44293			
		ТУ36-2251-80	1	0,15	
5		Труба ПВХ-В ЭП50Н			
		ТУ6-19-215-83,			
		L=1090	1	0,5	
6		Дюбель-винт ДВМ6			
		ТУ14-4-1142-81	6		См.п.2
7		Дюбель У65893			
		ТУ36-941-75	6		
8		Шайба Б ГОСТ 11371-78	6		
9		Шайба Б ГОСТ 6402-70	6		

Общая масса не более 10,4 кг

Нач.отд.	Тюрин		
Н.контр.	Тычинин		
ГИП	Тычинин		07.85
Рук.гр.	Курган		07.85
Инженер	Бресавец		

5.407-64.180МЧ

Щиток осветительный ОП. Монтажный чертеж

Стадия	Лист	Листов
Р		1

ЭПОПКИ

Инв.№подл. | Подпись и дата | Взам.инв.№

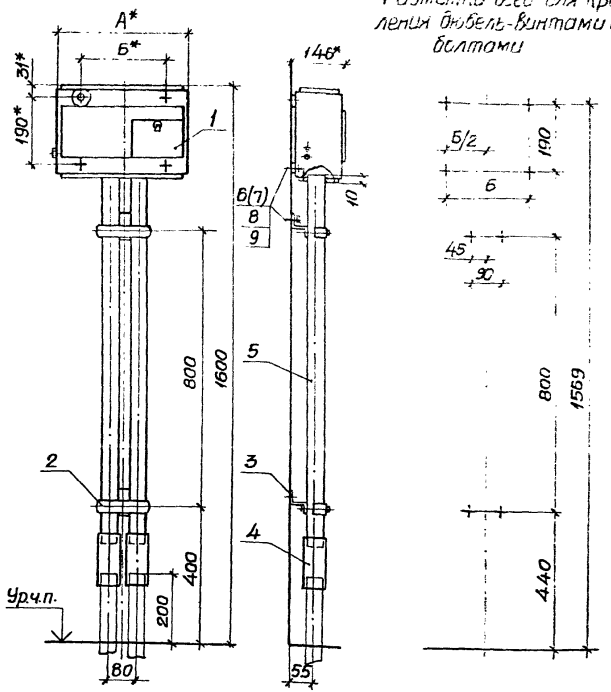

Разметка осей для крепления дюбель-винтами или болтами

1.* Размеры для справок.

2. Крепление щитка и скоб к стене выполнить по усмотрению электромонтажников дюбель-винтами поз.6 или дюбелями поз.7.

3. Для ввода труб выполнить отверстие ф52мм.

Марка, поз.	Обозначение	Наименование	Кол. на осевых 5.407-64.190МЧ —	01		Масса ед., кг	Примечание
		Щиток осветительный ТУ36-1868-75					
1		ОП-6УХЛ4	1			6,0	
		ОП-12УХЛ4		1		9,0	
2		Накладка НТ-492					
		ТУ36-1448-82	2	2		0,2	
3		Профиль К238У2					
		ТУ36-1434-82, L=120	2	2		0,18	
4		Муфта У442У3					
		ТУ36-2251-80	2	2		0,15	
5		Труба ПВХ-В ЭП50Н					
		ТУ6-19-215-83,					
		L=1090	2	2		0,5	
6		Дюбель-винт Д.В.М6					
		ТУ14-4-1142-81	8	8			См.п.2
7		Дюбель У658У3					
		ТУ36-941-79	8	8			
8		Шайба 6 ГОСТ 11371-78	8	8			
9		Шайба 6 ГОСТ 6402-70	8	8			

Обозначение	Тип щитка	Размеры, мм А	Б	Общая масса, кг, не более
5.407-64.190МЧ	ОП-6УХЛ4	374	254	8,3
-01	ОП-12УХЛ4	500	380	11,3

Нач.отд.	Тюрин		
Н.контр.	Тычинин		
ГИП	Тычинин		07.85
Рук.гр.	Курган		07.85

5.407-64.190МЧ

Щиток осветительный ОП. Монтажный чертеж

Стадия	Лист	Листов
Р		1

УГППКИ ТЯЖПРОМЭЛЕКТРОПРОЕКТ ХАРЬКОВ

Инв.№ подл. | Подпись и дата | Взам.инв.№

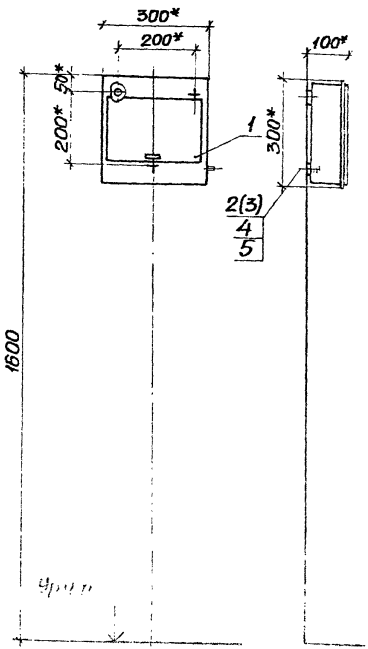

Разметка осей для крепления дюбель-винтами или дюбелями

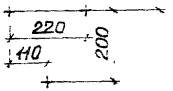

1.* Размеры для справок.

2. Крепление щитка к стене выполнить по усмотрению электромонтажников дюбель-винтами поз. 2 или дюбелями поз. 3.

3. Отверстия для вводов выполнить по проекту.

Марка, поз.	Обозначение	Наименование	Кол. на исполн. 5.407-64.200МЧ			Масса ед, кг	Примечание
			—	01			
		Щиток осветительный					
		ТУ36УССР30-78					
1		ЩА-601УХЛ4(ЩА-601-04)	1			4,9	
		ЩА-1201УХЛ4(ЩА-1201-04)		1		5,8	
2		Дюбель-винт ДВМ6					См.п.2
		ТУ14-4-1142-81	3	3			
3		Дюбель У658У3					
		ТУ36-941-79	3	3			
4		Шайба 6 ГОСТ 11371-78	3	3			
5		Шайба 6 ГОСТ 6402-70	3	3			

Обозначение	Тип щитка	Общая масса, кг, не более
5.407-64.200МЧ	ЩА-601УХЛ4 ЩА-601-04	5,0
-01	ЩА-1201УХЛ4 ЩА-1201-04	5,9

Нач.отд.	Тюрин		
Н.контр.	Тычинин		
ГИП	Тычинин		07.85
Рук.гр.	Кирзан		07.85

5.407-64.200МЧ

Щиток осветительный ЩА. Монтажный чертеж

Стадия	Лист	Листов
Р		1

УГППКИ ТЯЖПРОМЭЛЕКТРОПРОЕКТ ХАРЬКОВ

Инв. № подл. | Подпись и дата | Взам. инв. №

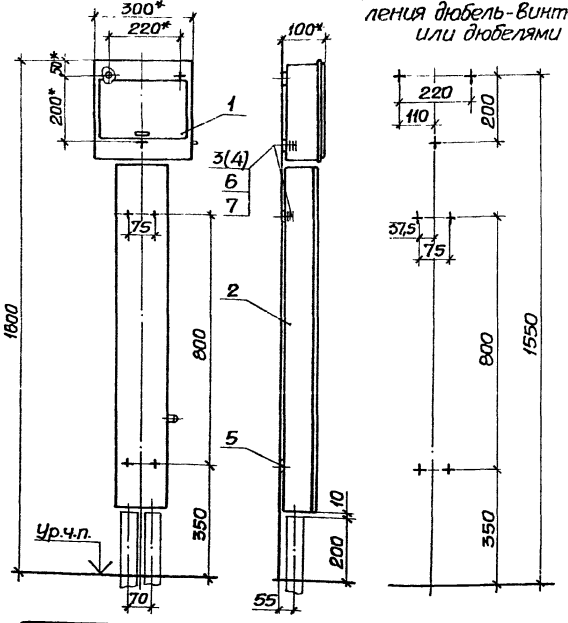

Разметка осей для крепления дюбель-винтами или дюбелями

1* Размеры для справок.

2. Крепление щитка и короба к стене выполнить по усмотрению электромонтажников дюбель-винтами поз. 3 или дюбелями поз. 4.

3. Отверстия для вводов выполнить по проекту.

Марка, поз.	Обозначение	Наименование	Кол. на испол. 5.407-64.210МЧ			Масса ед., кг	Примечание
			–	01			
		Щиток осветительный ТУ36 УССР30-78					
1		ЩА-6014УХЛ4 (ЩА-601-04)	1			4,9	
		ЩА-1201-4УХЛ4 (ЩА-1201-04)		1		5,8	
2	5.407-64.260-08	Короб	1	1		8,38	
3		Дюбель-винт Д6М6					
		ТУ14-4-1142-81	7	7			См. п.2
4		Дюбель У658У3					
		ТУ36-941-79	7	7			
5		Шайба 6 ГОСТ6958-78	4	4			
6		Шайба 6 ГОСТ11371-78	7	7			
7		Шайба 6 ГОСТ6402-70	7	7			

Обозначение	Тип щитка	Общая масса, кг, не более
5.407-64.210МЧ	ЩА-601 УХЛ4 ЩА-601-04	13,4
-01	ЩА-1201 УХЛ4 ЩА-1201-04	14,3

Нач. отд.	Тюрин			5.407-64.210МЧ
Н. контр.	Тычинин			Щиток осветительный ЩА. Монтажный чертеж
ГИП	Тычинин		07.85	Стадия Р; Лист; Листов 1
Рук. гр.	Курсан		07.85	УГППКИ ТРАНСПРОМЭЛЕКТРОПРОЕКТ ХАРЬКОВ

Инв. № подл. | Подпись и дата | Взам. инв. №

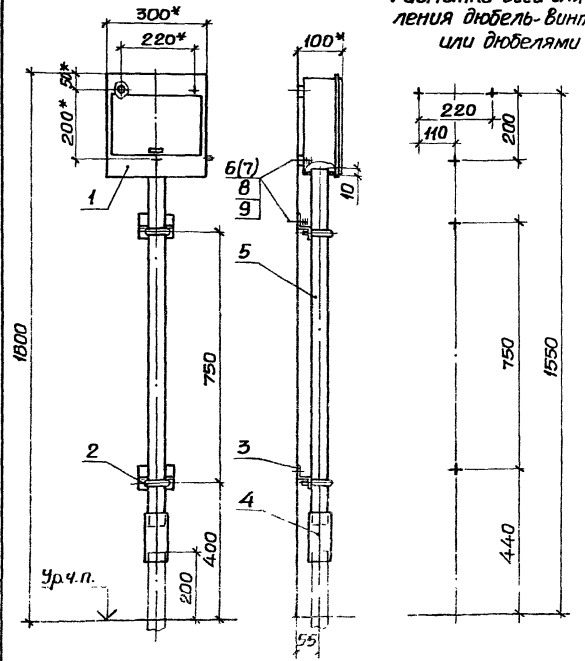

Разметка осей для крепления дюбель-винтами или дюбелями

1.* Размеры для справок.
2. Крепление щитка и скоб к стене выполнить по усмотрению электромонтажников дюбель-винтами поз. 6 или дюбелями поз. 7.
3. Для ввода трубы выполнить отверстие Ф52мм.

Марка, поз.	Обозначение	Наименование	Кол. на исполн. 5.407-64.220МЧ			Масса ед, кг	Примечание
			–	01			
		Щиток осветительный					
		ТУ36 УССР30-78					
1		ЩА-601УХЛ4 (ЩА-601-04)	1			4,9	
		ЩА-1201УХЛ4 (ЩА-1201-04)		1		5,8	
2		Хомутик С440У2					
		ТУ36-1448-82	2	2		0,2	
3		Профиль К238У2					
		ТУ36-1434-82, L=100	2	2		0,15	
4		Муфта У442У3					
		ТУ36-2251-80	1	1		0,15	
5		Труба ПВХ-В ЭП50Н					
		ТУ6-19-215-83					
		L=1040	1	1		0,48	
6		Дюбель-винт ДВМ6					
		ТУ14-4-1142-81	5	5			
7		Дюбель У658У3					См.п.2
		ТУ36-941-79	5	5			
8		Шайба 6 ГОСТ11371-78	5	5			
9		Шайба 6 ГОСТ6402-70	5	5			

Обозначение	Тип щитка	Общая масса, кг, не более
5.407-64.220МЧ	ЩА-601 УХЛ4 ЩА-601-04	6,24
-01	ЩА 1201 УХЛ4 ЩА 1201-04	7,14

Нач.отд.	Тюрин		
Н.контр.	Тычинин		
ГИП	Тычинин		07.84
Рук.гр.	Курган		07.85

5.407-64 .220МЧ

Щиток осветительный ЩА. Монтажный чертеж

Стадия	Лист	Листов
Р		1

УГППКИ ТЯЖПРОМЭЛЕКТРОПРОЕКТ ХАРЬКОВ

Инв.№ подл. | Подпись и дата | Взам.инв.№

Разметка осей для крепления дюбель-винтами или дюбелями

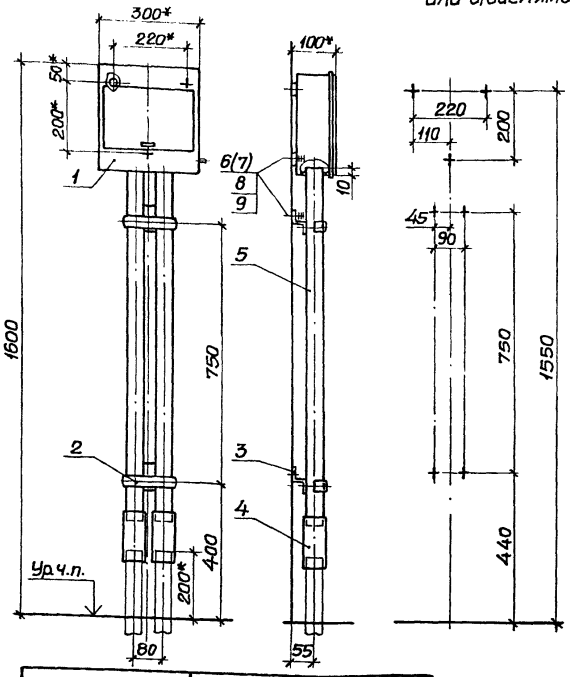

1. *Размеры для справок.
2. Крепление щитка и скоб к стене выполнить по усмотрению электромонтажников дюбель-винтами поз.6 или дюбелями поз.7.
3. Для ввода труб выполнить отверстия Ф52мм.

Марка, поз.	Обозначение	Наименование	Кол. на испол. 5.407-64.230мч —	01		Масса ед., кг	Примечание
		Щиток осветительный ТУ36 УССР30-78					
1		ЩА-601 УХЛ4 (ЩА-601-04)	1			4,9	
		ЩА-1201 УХЛ4 (ЩА-1201-04)		1		5,8	
2		Накладка НТ-442					
		ТУ36-1448-82	2	2		0,2	
3		Профиль К238У2					
		ТУ36-1434-82, L=120	2	2		0,18	
4		Муфта У442У3					
		ТУ36-2251-80	2	2		0,15	
5		Труба ПВХ-В ЭП50Н					
		ТУ6-19-215-83					
		L=1040	2	2		0,48	
6		Дюбель-винт ДВМ6					
		ТУ14-4-1142-81	7	7			См. п. 2
7		Дюбель У658У3					
		ТУ36-941-79	7	7			
8		Шайба 6 ГОСТ 11371-78	7	7			
9		Шайба 6 ГОСТ 6402-70	7	7			

Обозначение	Тип щитка	Общая масса, кг, не более
5.407-64.230мч	ЩА-601 УХЛ4 ЩА-601-04	7,0
-01	ЩА-1201 УХЛ4 ЩА-1201-04	7,9

Нач. отд.	Тюрин		07.85
Н. контр.	Тычинин		07.85
ГИП	Тычинин		07.85
Рук. гр.	Курган		07.85

5.407-64.230мч

Щиток осветительный ЩА. Монтажный чертеж

Стадия	Лист	Листов
Р		1

УГППКИ ТЯЖПРОМЭЛЕКТРОПРОЕКТ ХАРЬКОВ

Инв. № подл. | Подпись и дата | Взам. инв. №

Разметка осей для крепления дюбель-винтами или дюбелями

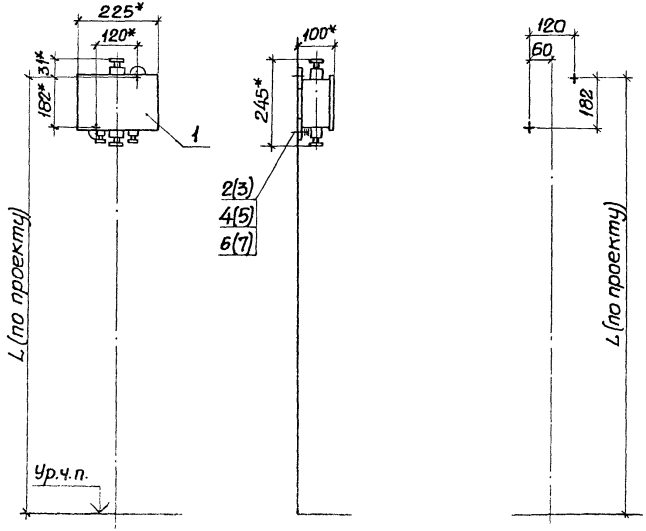

1.* Размеры для справок.

2. Крепление коробки к стене выполнить по усмотрению электромонтажников дюбель винтами поз.2 или дюбелями поз.3.

Марка, поз.	Обозначение	Наименование	Кол.	Масса ед., кг	Примечание
1		Коробка У614АУ2			
		ТУ36-12-80	1	2,0	
2		Дюбель-винт ДВМ6			
		ТУ14-4-1142-81	2		См.п.2
3		Дюбель У6613У3			
		ТУ36-941-79	2		
		Шайба ГОСТ11371-78			
4		6	2		
5		8	2		
		Шайба ГОСТ6402-70			
6		6	2		
7		8	2		

Общая масса не более 2,1кг

Инв.№ подл. | Подпись и дата | Взам. инв.№

				5.407-64 240МЧ	
					Стадия: Р; Лист: ; Листов: 1
Нач.отд.	Тарин			Коробка У614. Монтажный чертеж	УГППКИ ТЯЖПРОМЭЛЕКТРОПРОЕКТ ХАБАРОВСК
Н.контр.	Тычинин				
ГИП	Тычинин				
Рук.гр.	Кудрин				

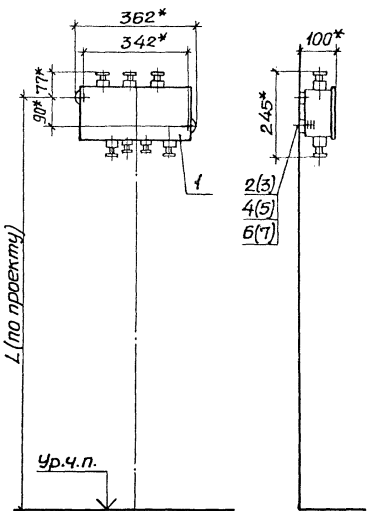

Разметка осей для крепления дюбель - винтами или дюбелями

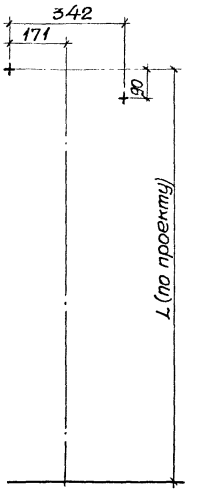

1.* Размеры для справок.

2. Крепление коробки к стене выполнить по усмотрению электромонтажников дюбель-винтами поз.2 или дюбелями поз.3.

Марка, поз.	Обозначение	Наименование	Кол.	Масса ед.,кг	Примечание
1		Коробка У615АУ2			
		ТУ36-12-80	1	3,2	
2		Дюбель-винт ДВМ6			
		ТУ14-4-1142-81	2		См.п.2
3		Дюбель У6614У3			
		ТУ36-941-79	2		
		Шайба ГОСТ11371-78			
4		6	2		
5		8	2		
		Шайба ГОСТ6402-70			
6		6	2		
7		8	2		

Общая масса не более 3,3кг

				5.407-64.250МЧ			
Нач.отд.	Тюрин			Коробка У615. Монтажный чертеж	Стадия	Лист	Листов
Н.контр.	Тычинин				Р		1
ГИП	Тычинин		07.85		УГЛПКИ ТЯЖПРОМЭЛЕКТРОПРОЕКТ ХАРЬКОВ		
Рук.гр.	Курган		07.85				

Инв.№подл. | Подпись и дата | Взам.инв.№

Формат	Зона	Поз.	Обозначение	Наименование	Количество на исполн. 5.407-64.260 —	01	02	03	04	05	06	07	08	09	10	Примечание
				Документация												
А3			5.407-64.260 СБ	Сборочный чертеж	×	×	×	×	×	×	×	×	×	×	×	
				Стандартные изделия												
		1		Винт М4х10 ГОСТ 11473-80	4	4	4	4	4	4	4	4	4	4	4	
		2		Шайба 4 ГОСТ 11371-78	4	4	4	4	4	4	4	4	4	4	4	
				Прочие изделия												
				Корпус короба У1079УЗ												
				ТУ36-2158-81												
		3		L = 380	1											1,94 кг
				L = 580		1										2,95 кг
				L = 660			1									3,36 кг
				L = 760				1								3,88 кг
				L = 780					1							3,98 кг
				L = 860						1						4,40 кг
				L = 960							1					4,91 кг
				L = 980								1				5,00 кг
				L = 1080									1			5,5 кг
				L = 1150										1		5,75 кг
				L = 1160											1	5,08 кг

Инв.№ подл. | Подпись и дата | Взам.инв.№

				5.407-64 .260			
Начальник	Тюрин			Короб	Стадия	Лист	Листов
Н.контр.	Тычинин				Р	1	2
ГИП					УПППУ		

Формат	Зона	Поз.	Обозначение	Наименование	Количество на исполн. 5.407-64.260										Примечание
						01	02	03	04	05	06	07	08	09	10	
				Крышка коробаУ107У3												
				ТУ36-2158-81												
		4		L=380	1											0,99кг
				L=580		1										1,51кг
				L=660			1									1,72кг
				L=760				1								1,98кг
				L=780					1							2,03кг
				L=860						1						2,24кг
				L=960							1					2,50кг
				L=980								1				2,55кг
				L=1080									1			2,82кг
				L=1130										1		2,95кг
				L=1180											1	3,08кг
		5		Полоска К405УХЛ2												
				ТУ36-2266-80	4	4	4	4	4	4	4	4	4	4	4	
		6		Пряжка К407УХЛ2												
				ТУ36-2266-80	4	4	4	4	4	4	4	4	4	4	4	
		7		Флажок Ф35У2,5												
				ТУ36-2466-82	1	1	1	1	1	1	1	1	1	1	1	

Инв.№ подл. | Подпись и дата | Взам.инв.№

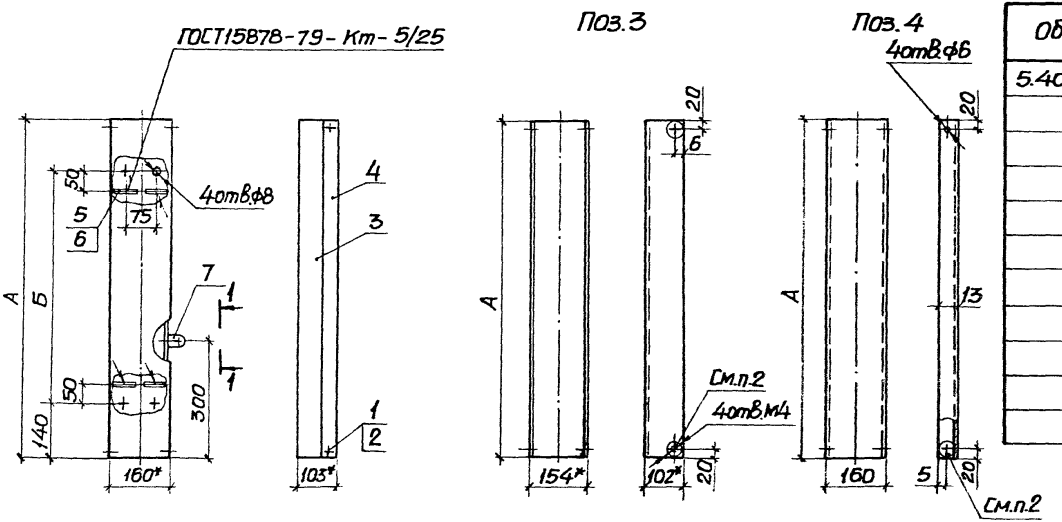

Обозначение	Размеры, мм		Масса, кг
	А	Б	
5.407-64.260СБ	380	100	2,98
-01	580	300	4,52
-02	660	380	5,13
-03	760	480	5,91
-04	780	500	6,06
-05	860	580	6,69
-06	960	680	7,46
-07	980	700	7,61
-08	1080	800	8,38
-09	1130	850	8,76
-10	1180	900	9,15

1.* Размеры для справок

2. Поверхность крышки поз.4 и корпуса поз.3 в местах их крепления зачистить до металлического блеска и смазать антикоррозийной смазкой.

Вид 1-1

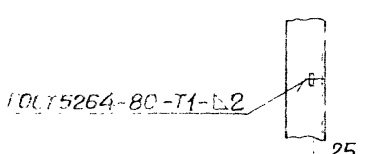

Нач.отд.	Тюрин			5.407-64.260СБ			
Н.контр.	Рыжкин			Короб. Сборочный чертеж	Стадия	Масса	Масштаб
					Р	См. табл.	1:10
					Лист	Листов 1	
					Уголки		
					Ужпромэлектропроект Харьков		

Инв.№ подл. | Подпись и дата | Взам.инв.№

gost.e-ecolog.ru