ИЗДЕЛИЯ И УЗЛЫ ИНЖЕНЕРНОГО ОБОРУДОВАНИЯ ЗДАНИЙ

# СЕРИЯ 5.407-64

# Установка одиночных навесных и протяжных ящиков, коробок с зажимами, щитков освещения и токоподводы

ВЫПУСК 1

МОНТАЖНЫЕ ЧЕРТЕЖИ

gost.e-ecolog.ru

ИЗДЕЛИЯ И УЗЛЫ ИНЖЕН ОБОРУДОВАНИЯ ЗДАНИЙ

# СЕРИЯ 7-64

# Установка одиночных ных и протяжных ящиков, коробок с зажимами, щитсвещения и токоподводы

## В1

## МОНТАЖЕРТЕЖИ


РАЗРАБОТАНА
УГППКИ ТЯЖПРОМЭЛЕКТРОПРОЕКТ
УКРГЛАВЭЛЕКТРОМОНТАЖ
МИНМОНТАЖСПЕЦСТРОЯ УССР

УТВЕРЖДЕНА И ВВЕДЕНА
В ДЕЙСТВИЕ С 15.09.85г.
МИНМОНТАЖСПЕЦСТРОЕМ СССР
ПРОТОКОЛ ОТ 02.09.85г.

Директор института М.А.Каменев
Главный инженер института Е.Г. Под.Дубный
Начальник технического отдела В.М.Марков
Начальник отдела типового проектир В.Л. Тюрин


© ГУП ЦПП, 2001

# Содержание


| Обозначение | Наименование | Стр. |
|---|---|---|
| | Титульный лист | 1 |
| | Содержание | 2 |
| 5.407-64.ПЗ | Пояснительная записка | 3,4 |
| 5.407-64.10ГЧ | Ящики управления и протяжные, | |
| | коробки с зажимами, щитки осветительные. Габаритный чертеж. | 5...7 |
| 5.407-64.20ТБ | Таблица выбора чертежей типовой серии | 8...12 |
| 5.407-64.30ВА | Ведомость изделий и материалов | 13...18 |
| 5.407-64.40МЧ | Ящик управления ЯУЭ и ЯУЭУ. | |
| | Монтажный чертеж | 19, 20 |
| 5.407-64.50МЧ | Ящик управления ЯУЭ и ЯУЭУ. | |
| | Монтажный чертеж | 21,22 |
| 5.407-64.60МЧ | Ящик управления ЯУЭ и ЯУЭУ. | |
| | Монтажный чертеж | 23,24 |
| 5.407-64.70МЧ | Ящик управления ЯУЭ и ЯУЭУ. | |
| | Монтажный чертеж | 25,26 |
| 5.407-64.80МЧ | Ящик управления ЯУЭ и ЯУЭУ. | |
| | Монтажный чертеж | 27,28 |
| 5.407-64.90МЧ | Ящик протяжной. | |
| | Монтажный чертеж | 29 |
| 5.407-64.100МЧ | Ящик протяжной. | |
| | Монтажный чертеж | 30 |
| 5.407-64.110МЧ | Щиток осветительный ОЩ и ОЩВ. | |
| | Монтажный чертеж | 31 |
| 5.407-64.120МЧ | Щиток осветительный ОЩ и ОЩВ. | |
| | Монтажный чертеж | 32,33 |
| 5.407-64.130МЧ | Щиток осветительный ОЩ и ОЩВ. | |
| | Монтажный чертеж | 34,35 |
| 5.407-64.140МЧ | Щиток осветительный ОЩ и ОЩВ. | |
| | Монтажный чертеж | 36,37 |
| 5.407-64.150МЧ | Щиток осветительный ОП. | |
| | Монтажный чертеж | 38 |
| 5.407-64.160МЧ | Щиток осветительный ОП. | |
| | Монтажный чертеж | 39 |
| 5.407-64.170МЧ | Щиток осветительный ОП. | |
| | Монтажный чертеж | 40 |
| 5.407-64.180МЧ | Щиток осветительный ОП. | |
| | Монтажный чертеж | 41 |
| 5.407-64.190МЧ | Щиток осветительный ОП. | |
| | Монтажный чертеж | 42 |
| 5.407-64.200МЧ | Щиток осветительный ЩА. | |
| | Монтажный чертеж | 43 |
| 5.407-64.210МЧ | Щиток осветительный ЩА. | |
| | Монтажный чертеж | 44 |
| 5.407-64.220МЧ | Щиток осветительный ЩА. | |
| | Монтажный чертеж | 45 |
| 5.407-64.230МЧ | Щиток осветительный ЩА. | |
| | Монтажный чертеж | 46 |
| 5.407-64.240МЧ | Коробка У614. | |
| | Монтажный чертеж | 47 |
| 5.407-64.250МЧ | Коробка У615. | |
| | Монтажный чертеж | 48 |
| 5.407-64.260 | Короб | 49,50 |
| 5.407-64.260СБ | Короб. Сборочный чертеж | 51 |

## 1. Исходные данные

Серия 5.407-64 выполнена на основании следующих материалов:

а) справочника „Электромонтажные устройства и изделия" заводов „Главэлектромонтажа ММСС СССР (М. Энергоиздат, 1983);

б) номенклатурного каталога „Изделия заводов Укрглавэлектромонтажа" ММСС УССР (М. ЦБНТИ Минмонтажспецстроя СССР, 1983);

в) ОСТ 16.0.684.116-74 на „Ящики управления электроприводами. Типы и основные размеры. Технические требования"

## 2. Содержание

Серия содержит монтажные чертежи навесных и протяжных ящиков, коробок с зажимами, щитков освещения и токоподводов к ним, чертежи деталей, таблицу выбора чертежей, габаритные чертежи, ведомость изделий и материалов и состоит из одного выпуска – монтажные чертежи.

## 3. Область применения

Серия предназначена для использования при выполнении проектных работ и работ в монтажной зоне по токоподводу и монтажу навесных и протяжных ящиков серии ЯУЭ, ЯУЭУ, К654... К658, коробок с зажимами У614 и У615, щитков освещения серий ОЩ, ОЩВ, ОП, ЩА, устанавливаемых на стенах в различных помещениях промышленных предприятий, а так же при изготовлении узлов и деталей в промышленных базах электромонтажных организаций с применением изделий заводского производства.

Степень защиты оболочек изделий указана на габаритном чертеже 5.407-64.10ГЧ.

## 4. Основные положения

4.1 Крепление навесных и протяжных ящиков, коробок с зажимами, щитков освещения и конструкций для токоподвода (защитные короба, трубы) на бетонных и кирпичных стенах может осуществляться:

а) дюбель-винтами путем пристрелки монтажным пистолетом;

б) дюбелями (распорными) с предварительной разметкой отверстий.

Крепление изделий осуществляется непосредственно через отверстия в основании оболочек или в лапках (ушках), которые предусмотрены заводом изготовителем. Крепежные изделия (дюбель-винты или дюбели) выбирается электромонтажной организацией по её усмотрению.

4.2 На монтажных чертежах даны привязки труб или патрубков токоподвода к навесным и протяжным ящикам, коробкам с зажимами, щиткам освещения, что дает возможность, при выполнении чертежей кабельной проводки или прокладки труб правильно привязать выход труб (патрубков) к строительным элементам помещения.

4.3 Протяжные ящики по чертежам 5.407-64.90МЧ. и 5.407-64.100МЧ рекомендуется устанавливать таким образом, чтобы верхняя стенка ящика была на высоте не более +2500мм от отметки обслуживания, кроме того, рекомендуется, чтобы дно ящика было не ниже +300мм от отметки обслуживания.

| | | | | | | |
|---|---|---|---|---|---|---|
| | | | | 5.407-64.ПЗ | | |
| Нач.отд. | Тюрин | | | Пояснительная записка | Стадия | Лист | Листов |
| Н.контр. | Тычинин | | | | Р | 1 | 2 |
| ГИП | Тычинин | | 07.85 | | УГППКИ Тяжпромэлектропроект Харьков | |
| Рук.гр. | Кургон | | | | | |



Инв.№ подл. | Подпись и дата | Взам. инв.№

Коробки с зажимами по чертежам 5.407-64 .240мч и 5.407-64.250мч рекомендуется устанавливать таким образом, чтобы верхняя стенка коробки была на высоте не более +1800 мм; кроме того, рекомендуется, чтобы дно коробки было не ниже +300 мм от отметки обслуживания.

4.4 Крепление кабелей в коробах осуществляется с помощью полосок К405 и пряжек К407.

4.5 Зануление (заземление) изделий и коробов (для защиты кабелей и проводов) выполняют согласно конкретному проекту.

Для присоединения нулевых защитных (заземляющих) проводников к изделиям используются имеющиеся на них болты для заземления, а на коробах - флажки для заземления.

## 5. Порядок пользования

5.1 Порядок пользования при проектировании.

Пользуясь „Таблицей выбора чертежей типовой серии" (см. черт. 5.407-64.20ТБ), выбирают необходимые монтажные чертежи.

В конкретном проекте, на плане расположения электрооборудования, изделия (с конструкциями для токоподвода) изображаются условно с привязкой вертикальных осей их конструкций к строительным элементам помещения и с указанием маркировки этих изделий.

5.1.1 В спецификации чертежа, в разделе „Электрооборудование" указывают наименование и тип изделия, его маркировку по конкретному проекту, а в разделе „Сборочные единицы" указывают обозначение и наименование применяемого монтажного чертежа серии.

5.1.2 Чертежи конструкций токоподвода включают в ведомость изделий МЭЗ для их изготовления в промышленных базах электромонтажных организаций.

5.1.3 Потребность в изделиях и материалах указана в „Ведомости изделий и материалов" (см. черт. 5.407-64.30ВА).

5.2 Порядок пользования при монтаже. На месте монтажа используются монтажные чертежи, по которым производится разметка отверстий на стенах, монтаж навесных и протяжных ящиков, коробок с зажимами, щитков освещения и токоподвод к ним.

С выпуском настоящей серии 5.407-64.81 аннулируется серия 4.407-265 (шифр УГППКИ „Тяжпромэлектропроект" - А416)

Инв. № подл. | Подпись и дата | Взам. инв. №



20742 01 5

# Ящики управления электроприводами по ОСТ 16.0.684.116-74 Степени защиты оболочки IP31 и IP41

## Изделие заводов Укргловэлектромонтажа

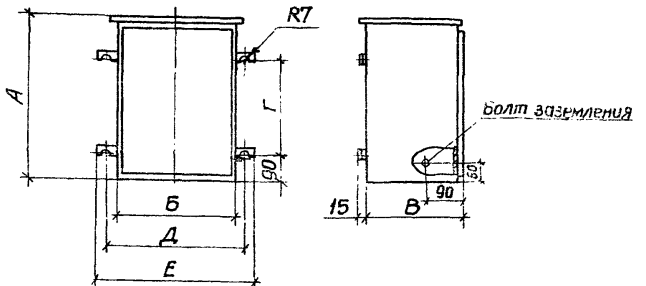


| Тип | Размеры, мм | | | | | | Масса, кг |
|---|---|---|---|---|---|---|---|
| | А | Б | В | Г | Д | Е | |
| ЯУЭ-0432<br>ЯУЭУ-0432 | 400 | 300 | 250 | 220 | 350 | 384 | 14 |
| ЯУЭ-0663<br>ЯУЭУ-0663 | 600 | 600 | 360 | 420 | 650 | 684 | 33 |
| ЯУЭ-0863<br>ЯУЭУ-0863 | 800 | | | 620 | | | 41 |
| ЯУЭ-1063<br>ЯУЭУ-1063 | 1000 | | | 820 | | | 51 |
| ЯУЭ-1265<br>ЯУЭУ-1265 | 1200 | | 500 | 1020 | | | 65 |

## Изделие завода ХЭМЗ

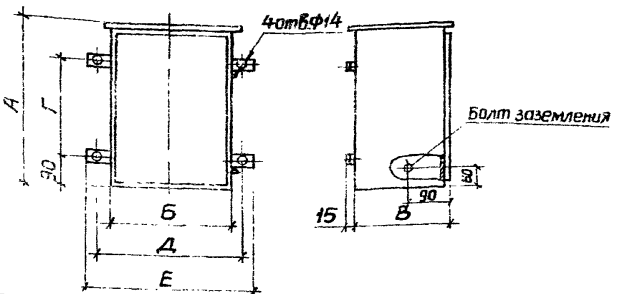


| Тип | Размеры, мм | | | | | | Масса, кг |
|---|---|---|---|---|---|---|---|
| | А | Б | В | Г | Д | Е | |
| ЯУЭ-0432 | 400 | 300 | 250 | 220 | 350 | 384 | 14 |
| ЯУЭ-0663 | 600 | 600 | 360 | 420 | 650 | 684 | 33 |
| ЯУЭ-0863 | 800 | | | 620 | | | 41 |
| ЯУЭ-1063 | 1000 | | | 820 | | | 51 |
| ЯУЭ-1265 | 1200 | | 500 | 1020 | | | 65 |

Степень защиты оболочек ящиков серии ЯУЭУ-IP41

| | | | | | |
|---|---|---|---|---|---|
| Нач.отд. | Тюрин | | | 5.407-64.10ГЧ | |
| Н.контр. | Тычинин | | 07.85 | Ящики управления и протяжные коробки с закимами, щитки осветительные. Габаритный чертеж | Стадия: Р; Лист: 1; Листов: 3 |
| ГИП | Тычинин | | 07.85 | | УГППКИ Тяжпромэлектропроект Харьков |
| Рук.гр. | Кургон | | | | |
| Инж. | Бреславец | | | | |

Инв.№подл. | Подпись и дата | Взам.инв.№

20742-01 6

## Изделия заводов Главэлектромонтажа и Укрглавэлектромонтажа

Ящики протяжные по ТУ36-2435-81.
Степень защиты оболочки IP54 и IP31

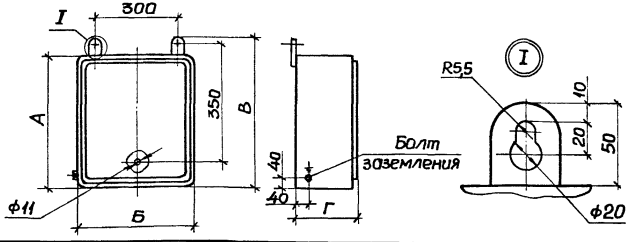


| Тип | Размеры, мм | | | | Масса, кг |
|---|---|---|---|---|---|
| | А | Б | В | Г | |
| К654У2<br>К654М У3 | 400 | 400 | 450 | 200 | 10,5 |
| К655У2<br>К655М У3 | 600 | | 650 | | 13,9 |
| К656У2<br>К656М У3 | 600 | 600 | 650 | | 19,3 |
| К657У2<br>К657М У3 | 800 | | 850 | 300 | 28,9 |
| К658У2<br>К658М У3 | 1200 | 800 | 1250 | | 49,5 |

Степень защиты оболочек ящиков с индексом М-IP31

Коробка У614АУ2 по ТУ 36-12-80.
Степень защиты оболочки IP54

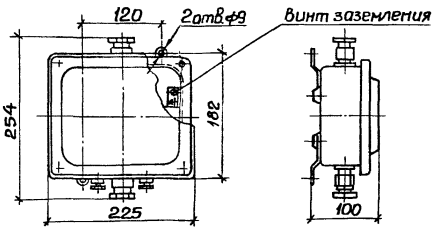


Коробка У615АУ2 по ТУ 36-12-80.
Степень защиты оболочки IP54

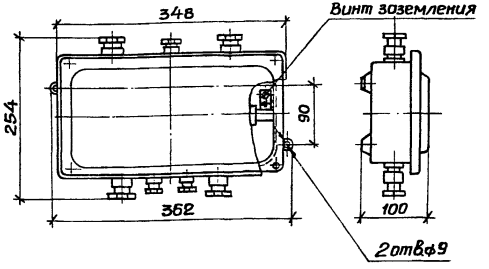

## Щитки осветительные ОЩ и ОЩВ по ТУ 36-1888-75.
Степень защиты оболочки IP20.
Изделие заводов Главэлектромонтажа

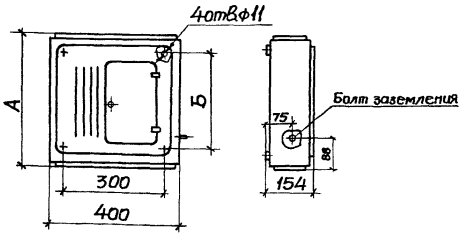


| Тип | Кол. однофаз. групп | Аппараты | | Размеры, мм | | Масса, кг |
|---|---|---|---|---|---|---|
| | | на вводе | на отходящ. линиях | А | Б | |
| ОЩ-6УХЛ4 | 6 | Зажимы | А63 | 416 | 300 | 13,0 |
| ОЩ-12УХЛ4 | 12 | Зажимы | А63 | 616 | 500 | 19,5 |
| ОЩВ-6АУХЛ4 | 6 | АЕ 2046-10 | А3161 | 516 | 400 | 16,5 |
| ОЩВ-12АУХЛ4 | 12 | АЕ 2056-10 | А3161 | 716 | 600 | 23,0 |

## Щитки осветительные ОП по ТУ36-1888-75.
Степень защиты оболочки IP20.
Изделие заводов Главэлектромонтажа

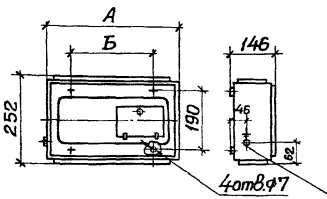


| Тип | Кол. однофаз. групп | Размеры, мм | | Масса, кг |
|---|---|---|---|---|
| | | А | Б | |
| ОП-6УХЛ4 | 6 | 374 | 254 | 6 |
| ОП-12УХЛ4 | 12 | 500 | 380 | 9 |

## Щитки осветительные ЩА по ТУ 36 УССР30-78.
Степень защиты оболочки IP20.
Изделие заводов Укрглавэлектромонтажа

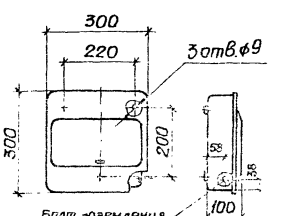


| Тип | Кол. отх. линий | Ном. ток А | Масса, кг |
|---|---|---|---|
| ЩА-601-УХЛ4 ЩА-601-04 | 6 | 63 | 4,9 |
| ЩА-1201-УХЛ4 ЩА-1201-04 | 12 | 100 | 5,8 |

| Эскиз | Установка | Токоподвод | Тип ящика, коробки | Обозначение чертежа |
|---|---|---|---|---|
| 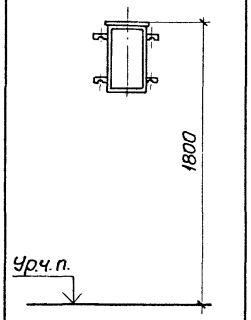 | Настенная | Сверху | ЯУЭ-0432<br>ЯУЭУ-0432<br>ЯУЭ-0663<br>ЯУЭУ-0663<br>ЯУЭ-0863<br>ЯУЭУ-0863 | 5.407-64.40мч |
| 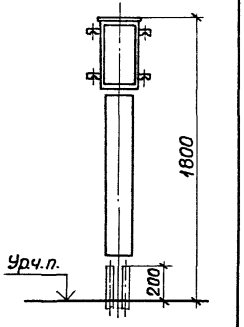 | | В коробе снизу | ЯУЭ-1063<br>ЯУЭУ-1063<br>ЯУЭ-1265<br>ЯУЭУ-1265 | 5.407-64.50мч |

| Эскиз | Установка | Токоподвод | Тип ящика, коробки | Обозначение чертежа |
|---|---|---|---|---|
| 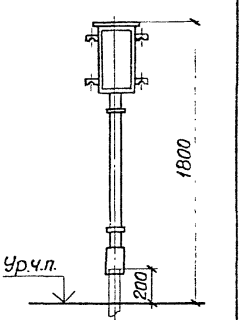 | Настенная | В трубе снизу | ЯУЭ-0432<br>ЯУЭУ-0432<br>ЯУЭ-0663<br>ЯУЭУ-0663<br>ЯУЭ-0863<br>ЯУЭУ-0863 | 5.407-64.60мч |
| | | | ЯУЭ-1063<br>ЯУЭУ-1063<br>ЯУЭ-1265<br>ЯУЭУ-1265 | 5.407-64.70мч |
| 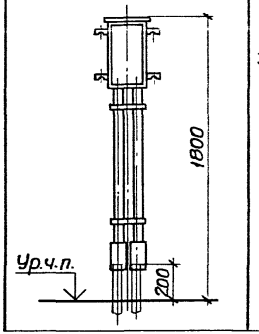 | | В трубах снизу | ЯУЭ-0432<br>ЯУЭУ-0432<br>ЯУЭ-0663<br>ЯУЭУ-0663<br>ЯУЭ-0863<br>ЯУЭУ-0863 | 5.407-64.80мч |
| | | | ЯУЭ-1063<br>ЯУЭУ-1063<br>ЯУЭ-1265<br>ЯУЭУ-1265 | |

Инв.№ подл. | Подпись и дата | Взам.инв.№

| | | | |
|---|---|---|---|
| Нач.отд. | Тюрин | | |
| Н.контр. | Тычинин | | |
| ГИП | Тычинин | | 07.85 |
| Рук.гр. | Курган | | 07.85 |
| Инж. | Бреславец | | |

# 5.407-64.20ТБ

Таблица выбора чертежей типовой серии

| Стадия | Лист | Листов |
|---|---|---|
| Р | 1 | 5 |

УПТПКИ ТЯЖПРОМЭЛЕКТРОПРОЕКТ ХАРЬКОВ

| Эскиз | Установка | Токоподвод | Тип ящика, коробки | Обозначение чертежа |
|---|---|---|---|---|
| 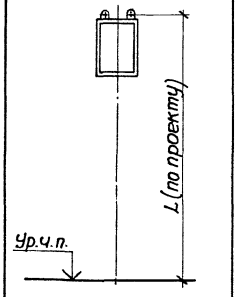 | Настенная | Сверху | К654У2<br>К654МУ3<br>К655У2<br>К655МУ3<br>К656У2<br>К656МУ3<br>К657У2<br>К657МУ3 | 5.407-64.90мч |
| | | | К658У2<br>К658МУ3 | 5.407-64.100мч |
| 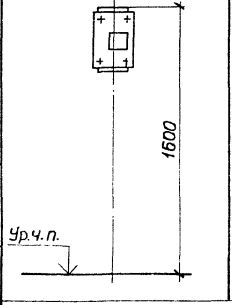 | | | ОЩ-6УХЛ4<br>ОЩ-12УХЛ4<br>ОЩВ-6АУХЛ4<br>ОЩВ-12АУХЛ4 | 5.407-64.110мч |

| Эскиз | Установка | Токоподвод | Тип ящика, коробки | Обозначение чертежа |
|---|---|---|---|---|
| 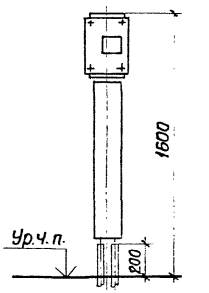 | Напольная | В коробе снизу | ОЩ-6УХЛ4<br>ОЩ-12УХЛ4<br>ОЩВ-6АУХЛ4<br>ОЩВ-12АУХЛ4 | 5.407-64.120мч |
| 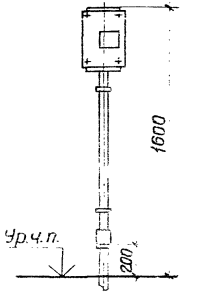 | | В трубе снизу | | 5.407-64.130мч |

Инв.№ подл. | Подпись и дата | Взам.инв.№

| Эскиз | Установка | Токоподвод | Тип ящика, коробки | Обозначение чертежа |
|---|---|---|---|---|
| 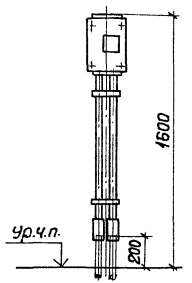 | Настенная | В трубах снизу | ОЩ-6УХЛ4<br>ОЩ-12УХЛ4<br>ОЩВ-6АУХЛ4<br>ОЩВ-12АУХЛ4 | 5.407-64.140мч |
| 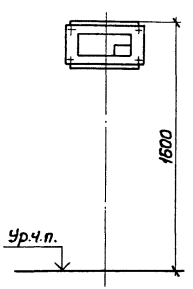 | | Сверху | ОП-6УХЛ4<br>ОП-12УХЛ4 | 5.407-64.150мч |

| Эскиз | Установка | Токоподвод | Тип ящика, коробки | Обозначение чертежа |
|---|---|---|---|---|
| 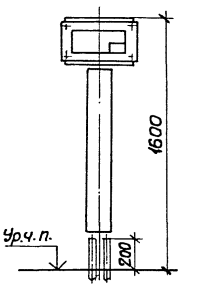 | Настенная | В коробе снизу | ОП-6УХЛ4<br>ОП-12УХЛ4 | 5.407-64.160мч |
| 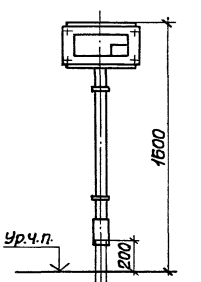 | | В трубе снизу | ОП-6УХЛ4 | 5.407-64.170мч |
| | | | ОП-12УХЛ4 | 5.407-64.180мч |

Инв.№подл. | Подпись и дата | Взам.инв.№

| Эскиз | Установка | Токоподвод | Тип ящика, коробки | Обозначение чертежа |
|---|---|---|---|---|
| 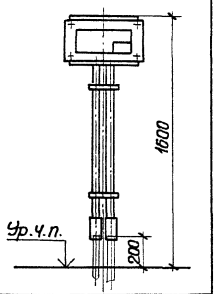 | Настенная | В трубах снизу | ОП-6УХЛ4<br>ОП-12УХЛ4 | 5.407-64.190мч |
| 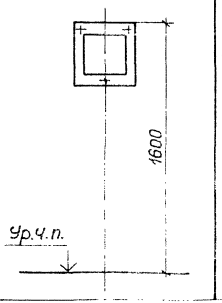 | | Сверху | ЩА-601УХЛ4<br>ЩА-601-04<br>ЩА-1201УХЛ4<br>ЩА-1201-04 | 5.407-64.200мч |

| Эскиз | Установка | Токоподвод | Тип ящика, коробки | Обозначение чертежа |
|---|---|---|---|---|
| 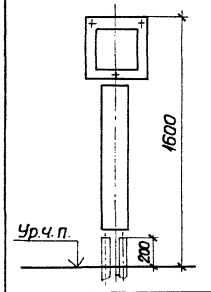 | Настенная | В коробе снизу | ЩА-601УХЛ4<br>ЩА-601-04<br>ЩА-1201-УХЛ4<br>ЩА-1201-04 | 5.407-64.210мч |
| 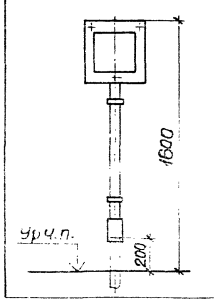 | | В трубе снизу | | 5.407-64.220мч |

Инв.№ подл. | Подпись и дата | Взам.инв.№

| Эскиз | Установка | Токоподвод | Тип ящика, коробки | Обозначение чертежа |
|---|---|---|---|---|
| 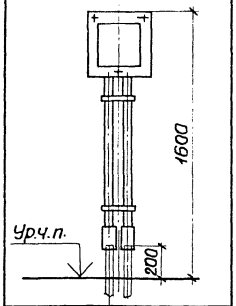 | Настенная | В трубах снизу | ЩА-601УХЛ4<br>ЩА-601-04<br>ЩА-1201УХЛ4<br>ЩА-1201-04 | 5.407-64.230МЧ |
| 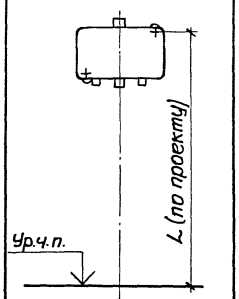 | | Сверху | У614АУ2 | 5.407-64 .240МЧ |

| Эскиз | Установка | Токоподвод | Тип ящика, коробки | Обозначение чертежа |
|---|---|---|---|---|
| 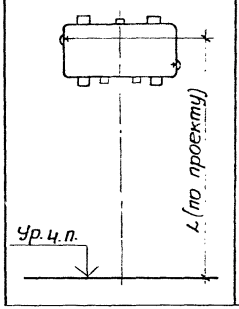 | Настенная | Сверху | У615АУ2 | 5.407-64.250МЧ |

| Наименование и техническая характеристика изделия, материал | Тип, марка | Ед. измер. | Количество по обозначению 5.407-64 | | | | | | | | | |
|---|---|---|---|---|---|---|---|---|---|---|---|---|
| | | | 40мч | 40мч-01 | 40мч-02 | 40мч-03 | 40мч-04 | 50мч | 50мч-01 | 50мч-02 | 50мч-03 | 50мч-04 |
| | | | | | | | | | | | | |
| Изделия заводов ГЭМ и УГЭМ | | | | | | | | | | | | |
| | | | | | | | | | | | | |
| Ящик управления ОСТ 16.0.684.116-74 | ЯУЭ-0432 | | | | | | | | | | | |
| | (ЯУЭУ-0432) | шт | 1 | | | | | 1 | | | | |
| Ящик управления ОСТ 16.0.684.116-74 | ЯУЭ-0663 | | | | | | | | | | | |
| | (ЯУЭУ-0663) | шт | | 1 | | | | | 1 | | | |
| Ящик управления ОСТ 16.0.684.116-74 | ЯУЭ-0863 | | | | | | | | | | | |
| | (ЯУЭУ-0863) | шт | | | 1 | | | | | 1 | | |
| Ящик управления ОСТ 16.0.684.116-74 | ЯУЭ-1063 | | | | | | | | | | | |
| | (ЯУЭУ-1063) | шт | | | | 1 | | | | | 1 | |
| Ящик управления ОСТ 16.0.684.116-74 | ЯУЭ-1265 | | | | | | | | | | | |
| | (ЯУЭУ-1265) | шт | | | | | 1 | | | | | 1 |
| Короб ТУ 36-2158-81 | У1079У3 | м | | | | | | 1,18 | 0,98 | 0,78 | 0,58 | 0,38 |
| Швеллер ТУ 36-2355-80 | УСЭК54У3 | м | | | | | | 0,25 | 0,25 | 0,25 | 0,25 | 0,25 |
| | | | | | | | | | | | | |

| | | | |
|---|---|---|---|
| Нач.отд. | Тюрин | | |
| Н.контр. | Тычинин | | |
| ГИП | Тычинин | | |
| Рук.гр. | Курган | | |

5.407-64.30ВА

Ведомость изделий и материалов

| Стадия | Лист | Листов |
|---|---|---|
| Р | 1 | 6 |

УГППКИ ТЯЖПРОМЭЛЕКТРОПРОЕКТ КАРЕНОВ

Инв.№ подл. | Подпись и дата | Взам.инв.№

| Наименование и техническая характеристика изделия, материал | Тип, марка | Ед. измер. | Количество по обозначению 5.407-64 | | | | | | | | | |
|---|---|---|---|---|---|---|---|---|---|---|---|---|
| | | | 60МЧ | 60МЧ-01 | 60МЧ-02 | 70МЧ | 70МЧ-01 | 80МЧ | 80МЧ-01 | 80МЧ-02 | 80МЧ-03 | 80МЧ-04 |
| *Изделия заводов ГЭМ и УГЭМ* | | | | | | | | | | | | |
| Ящик управления ОСТ16.0.684.116-74 | ЯУЭ-0432 | | | | | | | | | | | |
| | (ЯУЭУ-0432) | шт | 1 | | | | | 1 | | | | |
| Ящик управления ОСТ16.0.684.116-74 | ЯУЭ-0663 | | | | | | | | | | | |
| | (ЯУЭУ-0663) | шт | | 1 | | | | | 1 | | | |
| Ящик управления ОСТ16.0.684.116-74 | ЯУЭ-0863 | | | | | | | | | | | |
| | (ЯУЭУ-0863) | шт | | | 1 | | | | | 1 | | |
| Ящик управления ОСТ16.0.684.116-74 | ЯУЭ-1063 | | | | | | | | | | | |
| | (ЯУЭУ-1063) | шт | | | | 1 | | | | | 1 | |
| Ящик управления ОСТ16.0.684.116-74 | ЯУЭ-1265 | | | | | | | | | | | |
| | (ЯУЭУ-1265) | шт | | | | | 1 | | | | | 1 |
| Муфта ТУ36-2251-80 | У44093 | шт | 1 | | | | | 2 | | | | |
| Муфта ТУ36-2251-80 | У44193 | шт | | 1 | 1 | | | | 2 | 2 | | |
| Муфта ТУ36-2251-80 | У44193 | шт | | | | 1 | 1 | | | | 2 | 2 |
| Швеллер ТУ36-2355-80 | УЭК5493 | м | 0,20 | 0,20 | 0,20 | 0,25 | 0,13 | 0,20 | 0,20 | 0,20 | 0,30 | 0,15 |
| *Материалы* | | | | | | | | | | | | |
| Труба ПВХ-В ЭП32У ТУ6-19-215-83 | | м/кг | 1,12/0,32 | | | | | 2,24/0,63 | | | | |
| Труба ПВХ-В ЭП40У ТУ6-19-215-83 | | м/кг | | 0,93/0,35 | 0,73/0,27 | | | | 1,86/0,69 | 1,46/0,54 | | |
| Труба ПВХ-В ЭП50Н ТУ6-19-215-83 | | м/кг | | | | 0,54/0,25 | 0,34/0,15 | | | | 1,08/0,49 | 0,68/0,31 |

Инв.№ подл. | Подпись и дата | Взам.инв.№

| Наименование и техническая характеристика изделия, материал | Тип, марка | Ед. измер. | Количество по обозначению 5.407-64 | | | | | | | | |
|---|---|---|---|---|---|---|---|---|---|---|---|
| | | | 90мч | 90мч-01 | 90мч-02 | 90мч-03 | 100мч | 110мч | 110мч-01 | 110мч-02 | 110мч-03 |
| | | | | | | | | | | | |
| Изделия заводов гэм и угэм | | | | | | | | | | | |
| | | | | | | | | | | | |
| Ящик протяжной ТУ36-2057-81 | К654У2 | | | | | | | | | | |
| | (К654МУ3) | шт | 1 | | | | | | | | |
| Ящик протяжной ТУ36-2057-81 | К655У2 | | | | | | | | | | |
| | (К655МУ3) | шт | | 1 | | | | | | | |
| Ящик протяжной ТУ36-2057-81 | К656У2 | | | | | | | | | | |
| | (К656МУ3) | шт | | | 1 | | | | | | |
| Ящик протяжной ТУ36-2057-81 | К657У2 | | | | | | | | | | |
| | (К657МУ3) | шт | | | | 1 | | | | | |
| Ящик протяжной ТУ36-2057-81 | К658У2 | | | | | | | | | | |
| | (К658МУ3) | шт | | | | | 1 | | | | |
| Щиток осветительный ТУ36-1888-75 | ОЩ-6УХЛ4 | шт | | | | | | 1 | | | |
| Щиток осветительный ТУ36-1888-75 | ОЩ-12УХЛ4 | шт | | | | | | | 1 | | |
| Щиток осветительный ТУ36-1888-75 | ОЩВ-6АУХЛ4 | шт | | | | | | | | 1 | |
| Щиток осветительный ТУ36-1888-75 | ОЩВ-12АУХЛ4 | шт | | | | | | | | | 1 |

Инв. № подл. | Подп. и дата | Взам. инв. №

| Наименование и техническая характеристика изделия, материал | Тип, марка | Ед. измер. | Количество по обозначению 5.407-64 | | | | | | | | | | | |
|---|---|---|---|---|---|---|---|---|---|---|---|---|---|---|
| | | | 120МЧ | 120МЧ-01 | 120МЧ-02 | 120МЧ-03 | 130МЧ | 130МЧ-01 | 130МЧ-02 | 130МЧ-03 | 140МЧ | 140МЧ-01 | 140МЧ-02 | 140МЧ-03 |
| *Изделия заводов ГЭМ и УГЭМ* | | | | | | | | | | | | | | |
| Щиток осветительный ТУ36-1888-75 | ОЩ-6УХЛ4 | шт | 1 | | | | 1 | | | | 1 | | | |
| Щиток осветительный ТУ36-1888-75 | ОЩ-12УХЛ4 | шт | | 1 | | | | 1 | | | | 1 | | |
| Щиток осветительный ТУ36-1888-75 | ОЩВ-6АУХЛ4 | шт | | | 1 | | | | 1 | | | | 1 | |
| Щиток осветительный ТУ36-1888-75 | ОЩВ-12АУХЛ4 | шт | | | | 1 | | | | 1 | | | | 1 |
| Профиль ТУ36-1434-82 | К238 | м | 0,24 | 0,24 | 0,24 | 0,24 | 0,20 | 0,20 | 0,20 | 0,20 | 0,24 | 0,24 | 0,24 | 0,24 |
| Короб ТУ36-2158-81 | У1079УЗ | м | 0,96 | 0,76 | 0,86 | 0,66 | | | | | | | | |
| Муфта ТУ36-2251-80 | У442УЗ | шт | | | | | 1 | 1 | 1 | 1 | 2 | 2 | 2 | 2 |
| *Материалы* | | | | | | | | | | | | | | |
| Труба ПВХ-В Э150н ТУ6-19-215-83 | | м/кг | | | | | 0,93/0,48 | 0,73/0,33 | 0,83/0,38 | 0,63/0,29 | 1,86/0,86 | 1,46/0,66 | 1,66/0,76 | 1,26/0,58 |

Инв.№ подл. | Подпись и дата | Взам.инв.№

| Наименование и техническая характеристика изделия, материал | Тип, марка | Ед. измер. | Количество по обозначению 5.407-64 | | | | | | | | | |
|---|---|---|---|---|---|---|---|---|---|---|---|---|
| | | | 150МЧ | 150МЧ-01 | 160МЧ | 160МЧ-01 | 170МЧ | 180МЧ | 190МЧ | 190МЧ-01 | 200МЧ | 200МЧ-01 |
| *Изделия заводов ГЭМ и УГЭМ* | | | | | | | | | | | | |
| Щиток осветительный ТУ36-1888-75 | ОП-6УХЛ4 | шт | 1 | | 1 | | 1 | | 1 | | | |
| Щиток осветительный ТУ36-1888-75 | ОП-12УХЛ4 | шт | | 1 | | 1 | | 1 | | 1 | | |
| Щиток осветительный ТУ36 УССР 30-78 | ЩА-601УХЛ4 | | | | | | | | | | | |
| | (ЩА-601-04) | шт | | | | | | | | | 1 | |
| Щиток осветительный ТУ36 УССР 30-78 | ЩА-1201УХЛ4 | | | | | | | | | | | |
| | (ЩА-1201-04) | шт | | | | | | | | | | 1 |
| Профиль ТУ36-1434-82 | К23В42 | м | | | 0,24 | 0,24 | 0,20 | 0,20 | 0,24 | 0,24 | | |
| Короб ТУ36-2158-81 | У1079У3 | м | | | 1,13 | 1,13 | | | | | | |
| Муфта ТУ36-2251-80 | У442У3 | шт | | | | | 1 | 1 | 2 | 2 | | |
| *Материалы* | | | | | | | | | | | | |
| Труба ПВХ-Б ЭЛБОН ТУ6-19-215-83 | | м/кг | | | | | 1,09/0,5 | 1,09/0,5 | 2,18/1,0 | 2,18/1,0 | | |

| Наименование и техническая характеристика изделия, материал | Тип, марка | Ед. измер. | Количество по обозначению 5.407-64 | | | | | | | |
|---|---|---|---|---|---|---|---|---|---|---|
| | | | 210мч | 210мч-01 | 220мч | 220мч-01 | 230мч | 230мч-01 | 240мч | 250мч |
| *Изделия заводов ГЭМ и УГЭМ* | | | | | | | | | | |
| Щиток осветительный ТУ36 УССР30-78 | ЩА-601УХЛ4 | | | | | | | | | |
| | (ЩА-601-04) | шт | 1 | | 1 | | 1 | | | |
| Щиток осветительный ТУ36 УССР30-78 | ЩА-1201УХЛ4 | | | | | | | | | |
| | (ЩА-1201-04) | шт | | 1 | | 1 | | 1 | | |
| Коробка ТУ36-12-80 | У614АУ2 | шт | | | | | | | 1 | |
| Коробка ТУ36-12-80 | У615АУ2 | шт | | | | | | | | 1 |
| Профиль ТУ36-1434-82 | К23ВУ2 | м | | | 0,20 | 0,20 | 0,24 | 0,24 | | |
| Короб ТУ36-2158-81 | У1079У3 | м | 1,10 | 1,10 | | | | | | |
| Муфта ТУ36-2251-80 | У442У3 | шт | | | 1 | 1 | 2 | 2 | | |
| *Материалы* | | | | | | | | | | |
| Труба ПВХ-В ЭП50Н ТУ6-19-215-83 | | м/кг | | | 1,04/0,48 | 1,04/0,48 | 2,08/0,96 | 2,08/0,96 | | |

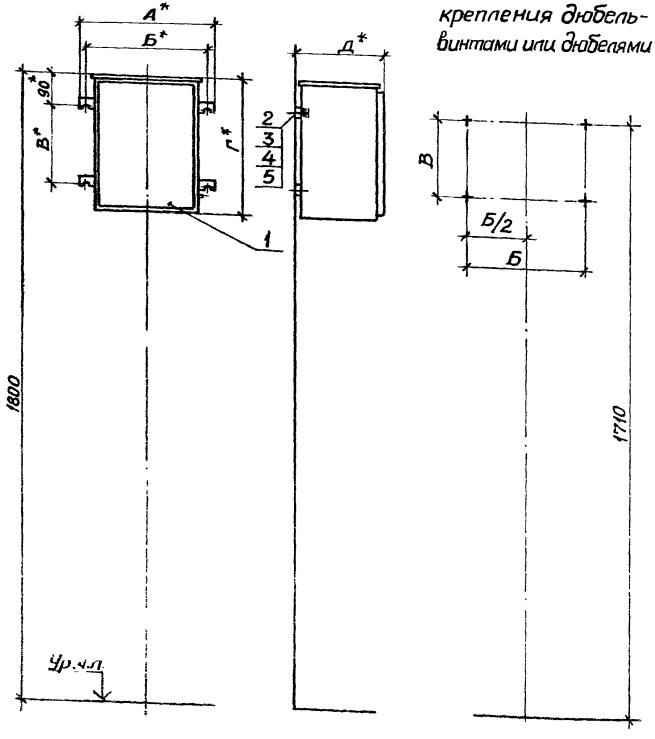


Разметка осей для крепления дюбель-винтами или дюбелями

| Обозначение | Тип ящика | Размеры, мм | | | | | Общая масса, кг, не более |
|---|---|---|---|---|---|---|---|
| | | А | Б | В | Г | Д | |
| 5.407-64.40МЧ | ЯУЭ-0432<br>ЯУЭУ-0432 | 384 | 350 | 220 | 400 | 265 | 14,2 |
| -01 | ЯУЭ-0663<br>ЯУЭУ-0663 | 684 | 650 | 420 | 600 | 375 | 33,2 |
| -02 | ЯУЭ-0863<br>ЯУЭУ-0863 | 684 | 650 | 620 | 600 | 375 | 41,2 |
| -03 | ЯУЭ-1063<br>ЯУЭУ-1063 | 684 | 650 | 820 | 600 | 375 | 51,2 |
| -04 | ЯУЭ-1265<br>ЯУЭУ-1265 | 684 | 650 | 1020 | 600 | 515 | 65,2 |

1* Размеры для справок.

2. Крепление ящика к стене выполнить по усмотрению электромонтажников дюбель-винтами поз.2 или дюбелями поз.3.

3 Отверстия для вводов и уплотнение вводов выполнить по проекту.

| | | | |
|---|---|---|---|
| Нач.отд. | Тюрин | | |
| Н.контр. | Тычинин | | |
| ГИП | Тычинин | | 07.85 |
| Рук.гр. | Курган | | 07.85 |
| Инженер | Бреславец | | |

5.407-64.40МЧ

Ящик управления ЯУЭ и ЯУЭУ. Монтажный чертеж

| Стадия | Лист | Листов |
|---|---|---|
| Р | 1 | 2 |

УГППКИ ТЯЖПРОМЭЛЕКТРОПРОЕКТ ХАРЬКОВ

Инв.№ подл. | Подпись и дата | Взам.инв.№

| Инв.№ подл. | Подпись и дата | Взам.инв.№ |
|---|---|---|
| | | |

| Инв.№ подл. | Подпись и дата | Взам.инв.№ |
|---|---|---|
| | | |

| Марка поз. | Обозначение | Наименование | Кол. на испол. 5.407-64.40мч | | | | | Масса ед., кг | Примечание |
|---|---|---|---|---|---|---|---|---|---|
| | | | — | 01 | 02 | 03 | 04 | | |
| | | Ящик управления | | | | | | | |
| | | ОСТ 16.0.684.116-74 | | | | | | | |
| 1 | | ЯУЭ-0432 (ЯУЭУ-0432) | 1 | | | | | 14 | |
| | | ЯУЭ-0863 (ЯУЭУ-0863) | | 1 | | | | 33 | |
| | | ЯУЭ-0863 (ЯУЭУ-0863) | | | 1 | | | 41 | |
| | | ЯУЭ-1063 (ЯУЭУ-1063) | | | | 1 | | 51 | |
| | | ЯУЭ-1265 (ЯУЭУ-1265) | | | | | 1 | 65 | |
| 2 | | Дюбель-винт ДВМ8 | | | | | | | |
| | | ТУ 14-4-1142-81 | 4 | 4 | 4 | 4 | 4 | | См. п.2 |
| 3 | | Дюбель У661У3 | | | | | | | |
| | | ТУ 36-941-79 | 4 | 4 | 4 | 4 | 4 | | |
| 4 | | Шайба 8 ГОСТ 11371-78 | 4 | 4 | 4 | 4 | 4 | | |
| 5 | | Шайба 8 ГОСТ 6402-70 | 4 | 4 | 4 | 4 | 4 | | |

20142-01 21

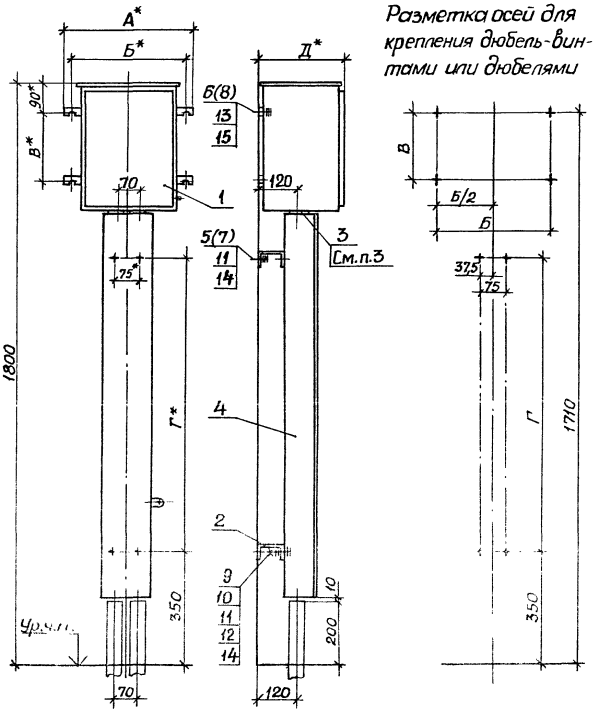


Разметка осей для крепления дюбель-винтами или дюбелями




| Обозначение | Тип ящика | Размеры, мм | | | | | Общая масса, кг не более |
|---|---|---|---|---|---|---|---|
| | | А | Б | В | Г | Д | |
| 5.407-64 .50МЧ | ЯУЭ-0432<br>ЯУЭУ-0432 | 384 | 350 | 220 | 900 | 265 | 24,3 |
| -01 | ЯУЭ-0663<br>ЯУЭУ-0663 | 684 | 650 | 420 | 700 | 375 | 41,8 |
| -02 | ЯУЭ-0863<br>ЯУЭУ-0863 | 684 | 650 | 620 | 500 | 375 | 48,2 |
| -03 | ЯУЭ-1063<br>ЯУЭУ-1063 | 684 | 650 | 820 | 300 | 375 | 56,7 |
| -04 | ЯУЭ-1265<br>ЯУЭУ-1265 | 684 | 650 | 1020 | 100 | 515 | 65,1 |

1* Размеры для справок

2. Крепление ящика и швеллера к стене выполнить по усмотрению электромонтажников дюбель-винтами поз. 5 и 6 или дюбелями поз. 7 и 8.

3. Для установки уплотнительных втулок У292 в дне ящика выполнить отверстия ф45мм.

Инв.№ подл. | Подпись и дата | Взам.инв.№

| | | | |
|---|---|---|---|
| Нач.отд. | Тюрин | | |
| Н.контр. | Тычинин | | |
| ГИП | Тычинин | | |
| Рук.гр. | Кургон | | |

5.407-64.50МЧ

Ящик управления ЯУЭ и ЯУЭУ. Монтажный чертеж

| Стадия | Лист | Листов |
|---|---|---|
| Р | 1 | 3 |

УГППКИ ТЯЖПРОМЭЛЕКТРОПРОЕКТ ХАРЬКОВ

20742-01 22

| Марка, поз. | Обозначение | Наименование | Кол. на испол. 5.407-64.50МЧ — | 01 | 02 | 03 | 04 | Масса ед., кг | Примечание |
|---|---|---|---|---|---|---|---|---|---|
| | | Ящик управления | | | | | | | |
| | | ОСТ 16.0.684.116-74 | | | | | | | |
| 1 | | ЯУЭ-0432(ЯУЭУ-0432) | 1 | | | | | 14 | |
| | | ЯУЭ-0663(ЯУЭУ-0663) | | 1 | | | | 33 | |
| | | ЯУЭ-0863(ЯУЭУ-0863) | | | 1 | | | 41 | |
| | | ЯУЭ-1063(ЯУЭУ-1063) | | | | 1 | | 51 | |
| | | ЯУЭ-1265(ЯУЭУ-1265) | | | | | 1 | 65 | |
| 2 | | Швеллер УСЭК 5 4У3 | | | | | | | |
| | | ТУ 36-2355-80, L=125 | 2 | 2 | 2 | 2 | 2 | 0,41 | |
| 3 | | Уплотнительная | | | | | | | |
| | | втулка У292 УХЛ3 | | | | | | | |
| | | ТУ 36-1728-81 | 2 | 2 | 2 | 2 | 2 | 0,02 | |
| 4 | 5.407-64.260 | Короб | | | | | 1 | 2,98 | |
| | -01 | Короб | | | | 1 | | 4,52 | |
| | -04 | Короб | | | 1 | | | 6,06 | |
| | -07 | Короб | | 1 | | | | 7,61 | |
| | -10 | Короб | 1 | | | | | 9,15 | |





| Марка, поз. | Обозначение | Наименование | Кол. на испол. 5.407-64.50МЧ — | 01 | 02 | 03 | 04 | Масса ед., кг | Примечание |
|---|---|---|---|---|---|---|---|---|---|
| | | Дюбель-винт | | | | | | | |
| | | ТУ 14-4-1142-81 | | | | | | | |
| 5 | | ДВМ6 | 4 | 4 | 4 | 4 | 4 | | |
| 6 | | ДВМ8 | 4 | 4 | 4 | 4 | 4 | | |
| | | Дюбель ТУ 36-941-79 | | | | | | | См. п.2 |
| 7 | | У65В У3 | 4 | 4 | 4 | 4 | 4 | | |
| 8 | | У66 1 У3 | 4 | 4 | 4 | 4 | 4 | | |
| 9 | | Винт М6х25 ГОСТ 17473-80 | 4 | 4 | 4 | 4 | 4 | | |
| 10 | | Гайка М6 ГОСТ 5915-70 | 4 | 4 | 4 | 4 | 4 | | |
| 11 | | Шайба 6 ГОСТ 6958-78 | 8 | 8 | 8 | 8 | 8 | | |
| | | Шайба ГОСТ 11371-78 | | | | | | | |
| 12 | | 6 | 4 | 4 | 4 | 4 | 4 | | |
| 13 | | 8 | 4 | 4 | 4 | 4 | 4 | | |
| | | Шайба ГОСТ 6402-70 | | | | | | | |
| 14 | | 6 | 8 | 8 | 8 | 8 | 8 | | |
| 15 | | 8 | 4 | 4 | 4 | 4 | 4 | | |

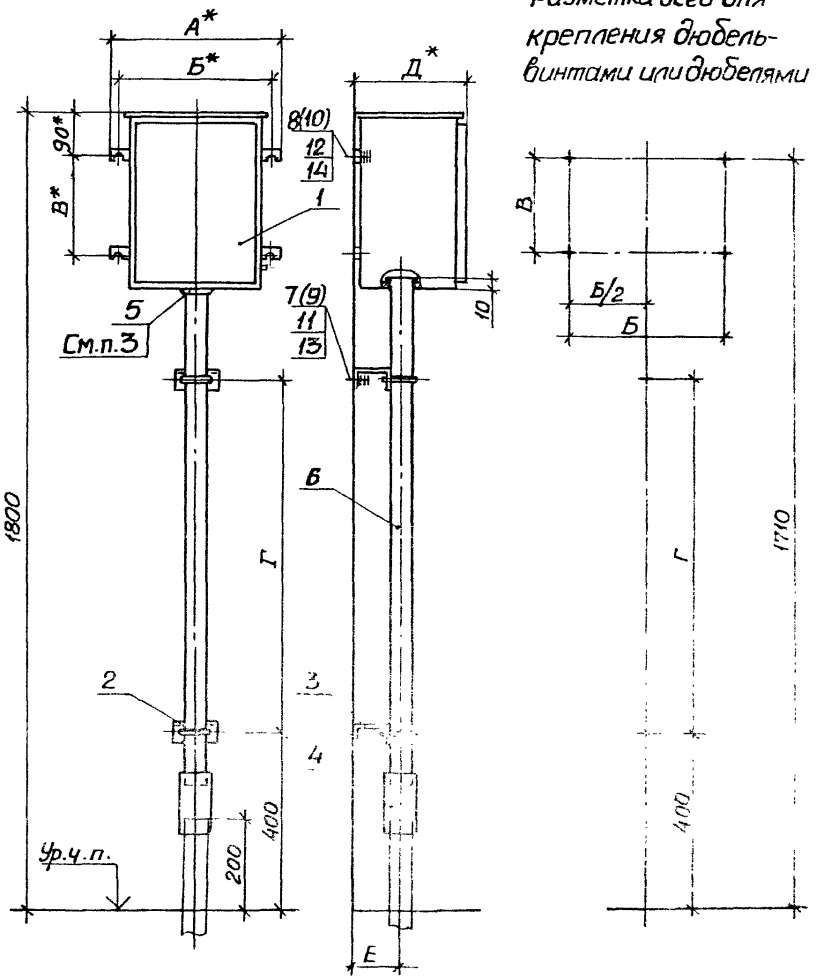


Разметка осей для крепления дюбель-винтами или дюбелями

| Обозначение | Тип ящика | Размеры, мм | | | | | | Общая масса, кг, не более |
|---|---|---|---|---|---|---|---|---|
| | | А | Б | В | Г | Д | Е | |
| 5.407-64 60МЧ | ЯУЭ-0432<br>ЯУЭУ-0432 | 384 | 350 | 220 | 800 | 265 | 90 | 15,4 |
| -01 | ЯУЭ-0663<br>ЯУЭУ-0663 | 684 | 650 | 420 | 650 | 375 | 95 | 34,5 |
| -02 | ЯУЭ-0863<br>ЯУЭУ-0863 | 684 | 650 | 620 | 450 | 375 | 95 | 42,5 |

1.* Размеры для справок.

2. Крепление ящика и швеллера к стене выполнить по усмотрению электромонтажников дюбель-винтами поз. 7 и 8 или дюбелями поз. 9 и 10

3. Для установки уплотнительной втулки У292 в дне [illegible] отв. [illegible] Ф45мм, а для втулки У295 [illegible] Ф65мм

| | | | | | | | |
|---|---|---|---|---|---|---|---|
| Нач.отд. | Тюрин | | | 5.407-64.60МЧ | | | |
| Н.контр. | Тычинин | | | Ящик управления ЯУЭ и ЯУЭУ. Монтажный чертеж | Стадия | Лист | Листов |
| | | | | | Р | 1 | 3 |
| | | | | | УГППКИ ТЯЖПРОМЭЛЕКТРОПРОЕКТ ХАРЬКОВ | | |

Инв.№ подл. | Подпись и дата | Взам.инв.№

| Инв.№подл. | Подпись и дата | Взам.инв.№ |
|---|---|---|
| | | |

| Марка, поз. | Обозначение | Наименование | Кол. на испол. 5.407-64.60мч | | | Масса ед, кг | Примечание |
|---|---|---|---|---|---|---|---|
| | | | – | 01 | 02 | | |
| | | Ящик управления | | | | | |
| | | ОСТ 16.0.684.116-74 | | | | | |
| 1 | | ЯУЭ-0432(ЯУЭУ-0432) | 1 | | | 14 | |
| | | ЯУЭ-0663(ЯУЭУ-0663) | | 1 | | 33 | |
| | | ЯУЭ-0863(ЯУЭУ-0863) | | | 1 | 41 | |
| | | Хомутик | | | | | |
| | | ТУ 36-1448-82 | | | | | |
| 2 | | С43892 | 2 | | | 0,08 | |
| | | С44092 | | 2 | 2 | 0,10 | |
| 3 | | Швеллер УГЭК5492 | | | | | |
| | | ТУ 36-2355-80, L=100 | 2 | 2 | 2 | 0,33 | |
| | | Муфта ТУ 36-2251-80 | | | | | |
| 4 | | У44092 | 1 | | | 0,043 | |
| | | У44192 | | 1 | 1 | 0,085 | |
| | | Уплотнительная | | | | | |
| | | втулка ТУ 36-1728-81 | | | | | |
| 5 | | У292УХЛ3 | 1 | | | 0,02 | |
| | | У293УХЛ3 | | 1 | 1 | 0,04 | |



| Инв.№подл. | Подпись и дата | Взам.инв.№ |
|---|---|---|
| | | |

| Марка, поз. | Обозначение | Наименование | Кол. на испол. 5.407-64.60мч | | | Масса ед, кг | Примечание |
|---|---|---|---|---|---|---|---|
| | | | – | 01 | 02 | | |
| | | Труба ПВХ-В 3П | | | | | |
| | | ТУ 6-19-215-83 | | | | | |
| 6 | | 32У, L=1120 | 1 | | | 0,316 | |
| | | 40У, L=730 | | | 1 | 0,272 | |
| | | 40У, L=930 | | 1 | | 0,346 | |
| | | Дюбель-винт | | | | | |
| | | ТУ 14-4-1142-81 | | | | | |
| 7 | | ДВМ6 | 2 | 2 | 2 | | |
| 8 | | ДВМ8 | 4 | 4 | 4 | | |
| | | Дюбель ТУ 36-941-79 | | | | | См.п.2 |
| 9 | | У658У3 | 2 | 2 | 2 | | |
| 10 | | У661У3 | 4 | 4 | 4 | | |
| 11 | | Шайба 6 ГОСТ 6958-78 | 2 | 2 | 2 | | |
| 12 | | Шайба 8 ГОСТ 11371-78 | 4 | 4 | 4 | | |
| 13 | | Шайба 6 ГОСТ 6402-70 | 2 | 2 | 2 | | |
| 14 | | Шайба 8 ГОСТ 6402-70 | 4 | 4 | 4 | | |



Копировал Формат А3

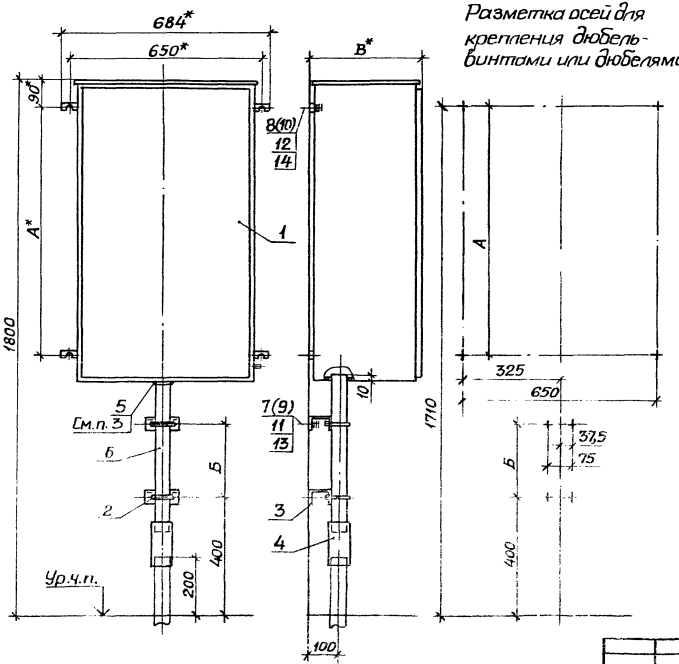


Разметка осей для крепления дюбель-винтами или дюбелями

| Обозначение | Тип ящика | Размеры, мм | | | Общая масса, кг, не более |
|---|---|---|---|---|---|
| | | А | Б | В | |
| 5.407-64.70МЧ | ЯУЭ-1063<br>ЯУЭУ-1063 | 820 | 250 | 375 | 52,6 |
| -01 | ЯУЭ-1265<br>ЯУЭУ-1265 | 1020 | – | 515 | 66,0 |

1.* Размеры для справок.

2. Крепление ящика и швеллера к стене выполнить по усмотрению электромонтажников дюбель-винтами поз. 7 и 8 или дюбелями поз. 9 и 10.

3. Для установки уплотнительной втулки У292 в дне ящика выполнить отверстие ф45мм, а для втулки У293 - отверстие ф68мм.

| | | | | | |
|---|---|---|---|---|---|
| Нач.отд. | Тюрин | | | 5.407-64.70МЧ | |
| Ч.контр. | Тычинин | | | Ящик управления ЯУЭ и ЯЧЭУ. Монтажный чертеж | Стадия: Р; Лист: 1; Листов: 3 |
| | | | | | УГППКИ ТЯЖПРОМЭЛЕКТРОПРОЕКТ ЗАВОДОВ |

Инв.№ подл. | Подпись и дата | Взам. инв.№

| Инв.№ подл. | Подпись и дата | Взам.инв.№ |
|---|---|---|
| | | |

| Марка, поз. | Обозначение | Наименование | Кол. на испол. 5.407-64.70МЧ | | | Масса ед., кг | Примечание |
|---|---|---|---|---|---|---|---|
| | | | – | 01 | | | |
| | | Ящик управления | | | | | |
| | | ОСТ 16.0.684.116-74 | | | | | |
| 1 | | Яуэ-1063(яуэу-1063) | 1 | | | 51 | |
| | | Яуэ-1265(яуэу-1265) | | 1 | | 65 | |
| 2 | | Хомутик С44Оуг | | | | | |
| | | ТУ 36-1448-82 | 2 | 1 | | 0,1 | |
| 3 | | Швеллер УСЭК54уз | | | | | |
| | | ТУ 36-2355-80, L=125 | 2 | 1 | | 0,41 | |
| 4 | | Муфта У44Оуз | | | | | |
| | | ТУ 36-2251-80 | 1 | 1 | | 0,15 | |
| 5 | | Уплотнительная | | | | | |
| | | втулка У293УХЛ3 | | | | | |
| | | ТУ 36-1728-81 | 1 | 1 | | 0,04 | |
| | | Труба ПВХ-В ЭП50Н | | | | | |
| | | ТУ 6-19-215-83 | | | | | |
| 6 | | L=340 | | 1 | | 0,154 | |
| | | L=540 | 1 | | | 0,244 | |



| Инв.№ подл. | Подпись и дата | Взам.инв.№ |
|---|---|---|
| | | |

| Марка, поз. | Обозначение | Наименование | Кол. на испол. 5.407-64.70МЧ | | | Масса ед., кг | Примечание |
|---|---|---|---|---|---|---|---|
| | | | – | 01 | | | |
| | | Дюбель-винт | | | | | |
| | | ТУ 14-4-1142-81 | | | | | |
| 7 | | Двм6 | 4 | 2 | | | |
| 8 | | Двм8 | 4 | 4 | | | |
| | | Дюбель ТУ 36-941-79 | | | | | См.п.2 |
| 9 | | У658уз | 4 | 2 | | | |
| 10 | | У661уз | 4 | 4 | | | |
| 11 | | Шайба В ГОСТ6958-78 | 4 | 2 | | | |
| 12 | | Шайба В ГОСТ11371-78 | 4 | 4 | | | |
| | | Шайба ГОСТ6402-70 | | | | | |
| 13 | | 6 | 4 | 2 | | | |
| 14 | | 8 | 4 | 4 | | | |



Копировал

Формат А3

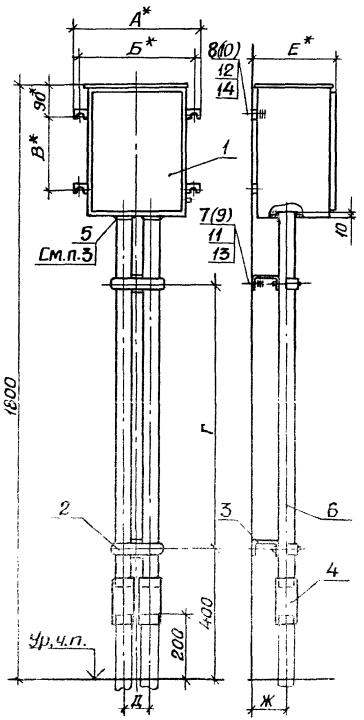


Разметка осей для крепления дюбель-винтами или дюбелями

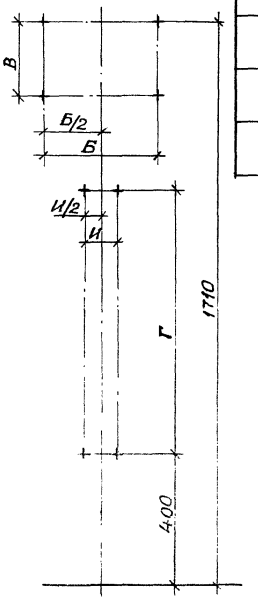


| Обозначение | Тип ящика | Размеры, мм | | | | | | | | Общая масса, кг, не более |
|---|---|---|---|---|---|---|---|---|---|---|
| | | А | Б | В | Г | Д | Е | Ж | И | |
| 5.407-64.80МЧ | ЯУЭ-0432<br>ЯУЭУ-0432 | 384 | 350 | 220 | 800 | 75 | 265 | 90 | 50 | 15,8 |
| -01 | ЯУЭ-0663<br>ЯУЭУ-0663 | 684 | 650 | 420 | 650 | 70 | 375 | 95 | 50 | 35,0 |
| -02 | ЯУЭ-0863<br>ЯУЭУ-0863 | 684 | 650 | 620 | 450 | 70 | 375 | 95 | 50 | 42,8 |
| -03 | ЯУЭ-1063<br>ЯУЭУ-1063 | 684 | 650 | 820 | 250 | 80 | 375 | 100 | 100 | 53,4 |
| -04 | ЯУЭ-1265<br>ЯУЭУ-1265 | 684 | 650 | 1020 | – | 80 | 515 | 100 | 100 | 66,6 |

1*Размеры для справок.

2. Крепление ящика и швеллера к стене выполнить по усмотрению электромонтажников дюбель-винтами поз. 7 и 8 или дюбелями поз. 9 и 10.

3. Для установки уплотнительных втулок У292 в дне ящика выполнить отверстия ф45мм, а для втулок У293 - отверстия ф68мм.

| | | | |
|---|---|---|---|
| Нач.отд. | Тюрин | | |
| Н.контр. | Тычинин | | |
| ГИП | Тычинин | | 07.85 |
| Рук.гр. | Кирган | | 07.85 |

5.407-64.80МЧ

Ящик управления ЯУЭ и ЯУЭУ.

Монтажный чертеж

| Стадия | Лист | Листов |
|---|---|---|
| Р | 1 | 3 |

УГППКИ ТЯЖПРОМЭЛЕКТРОПРОЕКТ ХАРЬКОВ

Подпись и дата

Инв. № подл.

Инв.№подл. | Подпись и дата | Взам.инв.№

| Марка, поз. | Обозначение | Наименование | Кол. на исполн. 5.407-64.80МЧ | | | | | Масса ед., кг | Примечание |
|---|---|---|---|---|---|---|---|---|---|
| | | | – | 01 | 02 | 03 | 04 | | |
| | | Ящик управления | | | | | | | |
| | | ОСТ 16.0.684.116-74 | | | | | | | |
| 1 | | ЯУЭ-0432 (ЯУЭУ-0432) | 1 | | | | | 14 | |
| | | ЯУЭ-0663 (ЯУЭУ-0663) | | 1 | | | | 33 | |
| | | ЯУЭ-0863 (ЯУЭУ-0863) | | | 1 | | | 41 | |
| | | ЯУЭ-1063 (ЯУЭУ-1063) | | | | 1 | | 51 | |
| | | ЯУЭ-1265 (ЯУЭУ-1265) | | | | | 1 | 65 | |
| | | Накладка ТУ 36-1448-82 | | | | | | | |
| 2 | | НТ2У2 | 2 | 2 | 2 | | | 0,09 | |
| | | НТ4У2 | | | | 2 | 1 | 0,20 | |
| | | Швеллер УСЭК 54У3 | | | | | | | |
| | | ТУ36-2355-80 | | | | | | | |
| 3 | | L=100 | 2 | 2 | 2 | | | 0,33 | |
| | | L=150 | | | | 2 | 1 | 0,50 | |
| | | Муфта ТУ 36-2251-80 | | | | | | | |
| 4 | | У44О3 | 2 | | | | | 0,043 | |
| | | У441У3 | | 2 | 2 | | | 0,085 | |
| | | У442У3 | | | | 2 | 2 | 0,148 | |
| | | Уплотнительная | | | | | | | |
| | | втулка ТУ 36-1728-81 | | | | | | | |

5.407-64.80МЧ Лист 2

Инв.№подл. | Подпись и дата | Взам.инв.№

| Марка, поз. | Обозначение | Наименование | Кол. на исполн. 5.407-64.80МЧ | | | | | Масса ед., кг | Примечание |
|---|---|---|---|---|---|---|---|---|---|
| | | | – | 01 | 02 | 03 | 04 | | |
| 5 | | У292УХЛ3 | 2 | | | | | 0,02 | |
| | | У293УХЛ3 | | 2 | 2 | 2 | 2 | 0,04 | |
| | | Труба ПВХ-В ЭП | | | | | | | |
| | | ТУ 6-19-215-83 | | | | | | | |
| 6 | | 32У, L=1120 | 2 | | | | | 0,316 | |
| | | 40У, L=730 | | | 2 | | | 0,272 | |
| | | 40У, L=930 | | 2 | | | | 0,345 | |
| | | 50Н, L=340 | | | | | 2 | 0,154 | |
| | | 50Н, L=540 | | | | 2 | | 0,244 | |
| | | Дюбель-винт | | | | | | | |
| | | ТУ 14-4-1142-81 | | | | | | | |
| 7 | | ДВМ6 | 4 | 4 | 4 | 4 | 2 | | |
| 8 | | ДВМ8 | 4 | 4 | 4 | 4 | 4 | | |
| | | Дюбель ТУ 36-941-79 | | | | | | | См.л.2 |
| 9 | | У658У3 | 4 | 4 | 4 | 4 | 2 | | |
| 10 | | У661У3 | 4 | 4 | 4 | 4 | 4 | | |
| 11 | | Шайба 6 ГОСТ 6958-78 | 4 | 4 | 4 | 4 | 2 | | |
| 12 | | Шайба 8 ГОСТ 11371-78 | 4 | 4 | 4 | 4 | 4 | | |
| 13 | | Шайба 6 ГОСТ 6402-70 | 4 | 4 | 4 | 4 | 2 | | |
| 14 | | Шайба 8 ГОСТ 6402-70 | 4 | 4 | 4 | 4 | 4 | | |

5.407-64.80МЧ Лист 3

20 742-01 23

Копировал

Формат А3

28

Разметка осей для крепления дюбель-винтами или дюбелями

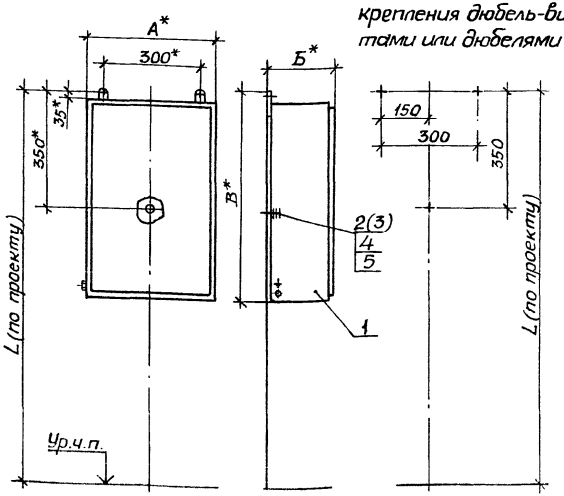


1.* Размеры для справок.

2. Крепление ящика к стене выполнить по усмотрению электромонтажников дюбель-винтами поз.2 или дюбелями поз.3.

3. Отверстия для вводов и уплотнение вводов выполнить по проекту.

| Марка, поз. | Обозначение | Наименование | Кол. на щитах в ГОСТ 8620-74 | | | | Масса ед. кг | Примечание |
|---|---|---|---|---|---|---|---|---|
| | | | – | 01 | 02 | 03 | | |
| | | Ящик протяжной | | | | | | |
| | | ТУ 36-2057-81 | | | | | | |
| 1 | | К654У2 (К654МУ3) | 1 | | | | 10,5 | |
| | | К655У2 (К655МУ3) | | 1 | | | 13,9 | |
| | | К656У2 (К656МУ3) | | | 1 | | 19,3 | |
| | | К657У2 (К657МУ3) | | | | 1 | 28,9 | |
| 2 | | Дюбель-винт ДВМ8 | | | | | | |
| | | ТУ 14-4-1142-81 | 3 | 3 | 3 | 3 | | см. п.2 |
| 3 | | Дюбель У661У3 | | | | | | |
| | | ТУ 36-941-79 | 3 | 3 | 3 | 3 | | |
| 4 | | Шайба 8 ГОСТ 11371-78 | 3 | 3 | 3 | 3 | | |
| 5 | | Шайба 8 ГОСТ 6402-70 | 3 | 3 | 3 | 3 | | |

| Обозначение | Тип ящика | Размеры, мм | | | Общая масса, кг, не более |
|---|---|---|---|---|---|
| | | А | Б | В | |
| 5.407-64 90МЧ | К654 У2 К654МУ3 | 400 | 203 | 450 | 10,7 |
| -01 | К655 У2 К655 МУ3 | 400 | 203 | 650 | 14,1 |
| -02 | К656 У2 К656 МУ3 | 600 | 203 | 650 | 19,5 |
| -03 | К657 У2 К657 МУ3 | 600 | 303 | 850 | 29,1 |

| | | | | |
|---|---|---|---|---|
| Нач.отд. | Тюрин | | 5.407-64.90МЧ | |
| Н.контр. | Тычинин | | | |
| ГИП | Тычинин | 07.84 | Ящик протяжной. Монтажный чертеж | Стадия: Р; Лист: 1; Листов: |
| Рук.гр. | Чуйкин | | | УПТПМ, Тяжпромэлектропроект, Харьков |

Инв.№ подл. | Подпись и дата | Взам.инв.№

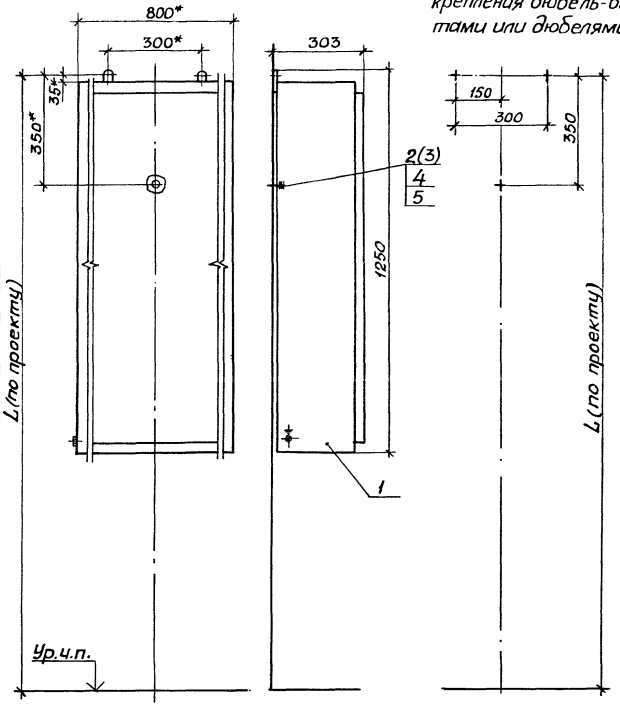


Разметка осей для крепления дюбель-винтами или дюбелями

1.* Размеры для справок.

2. Крепление ящика к стене выполнить по усмотрению электромонтажников дюбель-винтами поз.2 или дюбелями поз. 3.

3. Отверстия для вводов и уплотнение вводов выполнить по проекту.

| Марка, поз. | Обозначение | Наименование | Кол. | Масса ед, кг | Примечание |
|---|---|---|---|---|---|
| 1 | | Ящик протяжной | | | |
| | | К658 У2 (К658 М У3) | | | |
| | | ТУ 36-2057-81 | 1 | 49,5 | |
| 2 | | Дюбель-винт ДВМ8 | | | |
| | | ТУ 14-4-1142-81 | 3 | | |
| 3 | | Дюбель У661 У3 | | | См.п.2 |
| | | ТУ 36-941-79 | 3 | | |
| 4 | | Шайба 8 ГОСТ 11371-78 | 3 | | |
| 5 | | Шайба 8 ГОСТ 6402-70 | 3 | | |

Общая масса не более 49,7кг

| | | | | | |
|---|---|---|---|---|---|
| Нач.отд. | Тюрин | | | 5.407-64.100 МЧ | |
| Н.контр. | Тычинин | | | | |
| ГИП | Тычинин | | 07.85 | Ящик протяжной. Монтажный чертеж | Стадия: Р; Лист: ; Листов: 1 |
| Рук.гр. | Кургин | | 07.85 | | УГППКИ ТЯЖПРОМЭЛЕКТРОПРОЕКТ ХАРЬКОВ |

Инв.№подл. | Подпись и дата | Взам.инв.№

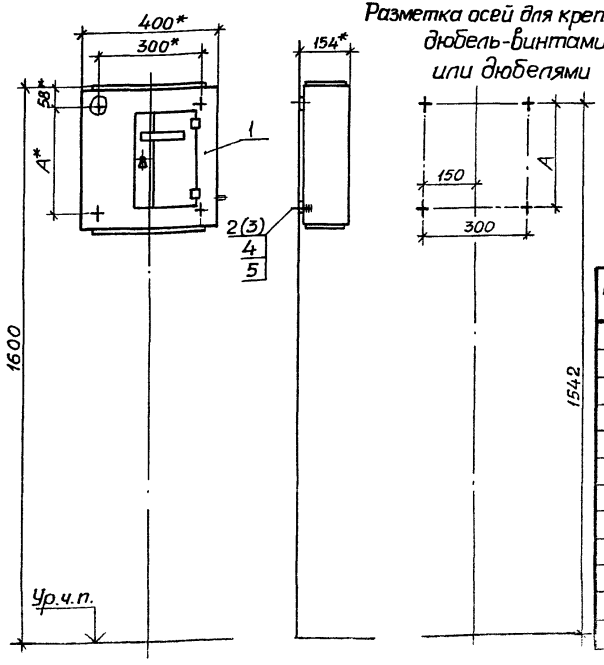


Разметка осей для крепления дюбель-винтами или дюбелями

1* Размеры для справок.

2. Крепление щитка к стене выполнить по усмотрению электромонтажников дюбель-винтами поз.2 или дюбелями поз.3.

3. Отверстия для вводов выполнить по проекту.

| Марка, поз. | Обозначение | Наименование | Кол. на исполн. 5.407-64.110МЧ | | | | Масса ед, кг | Примечание |
|---|---|---|---|---|---|---|---|---|
| | | | – | 01 | 02 | 03 | | |
| | | Щиток осветительный ТУ 36-1888-75 | | | | | | |
| 1 | | ОЩ-6УХЛ4 | 1 | | | | 13,0 | |
| | | ОЩ-12УХЛ4 | | 1 | | | 19,5 | |
| | | ОЩВ-6АУХЛ4 | | | 1 | | 16,5 | |
| | | ОЩВ-12АУХЛ4 | | | | 1 | 23,0 | |
| 2 | | Дюбель-винт ДВМ8 | | | | | | |
| | | ТУ 14-4-1142-81 | 4 | 4 | 4 | 4 | | См.п.2 |
| 3 | | Дюбель У661У3 | | | | | | |
| | | ТУ 36-941-79 | 4 | 4 | 4 | 4 | | |
| 4 | | Шайба 8 ГОСТ 11371-78 | 4 | 4 | 4 | 4 | | |
| 5 | | Шайба 8 ГОСТ 6402-70 | 4 | 4 | 4 | 4 | | |

| Обозначение | Тип щитка | А, мм | Общая масса, кг, не более |
|---|---|---|---|
| 5.407-64.110МЧ | ОЩ-6 УХЛ4 | 300 | 13,2 |
| -01 | ОЩ-12 УХЛ4 | 500 | 19,7 |
| -02 | ОЩВ-6АУХЛ4 | 400 | 16,7 |
| -03 | ОЩВ-12АУХЛ4 | 600 | 23,2 |

| | | | | | | | |
|---|---|---|---|---|---|---|---|
| | | | | 5.407-64.110МЧ | | | |
| Нач.отд. | Тюрин | | | Щиток осветительный ОЩ и ОЩВ. Монтажный чертеж. | Стадия | Лист | Листов |
| Н.контр. | Тычинин | | | | Р | 1 | 3 |
| ГИП | Тычинин | | 07.85 | | УГПСКИ ТРАНСПРОЕКТ ЭЛЕКТРОПРОЕКТ | | |
| Рук.гр. | Кирсан | | 07.85 | | | | |

20742-01 32

Инв.№ подл. | Подпись и дата | Взам.инв.№

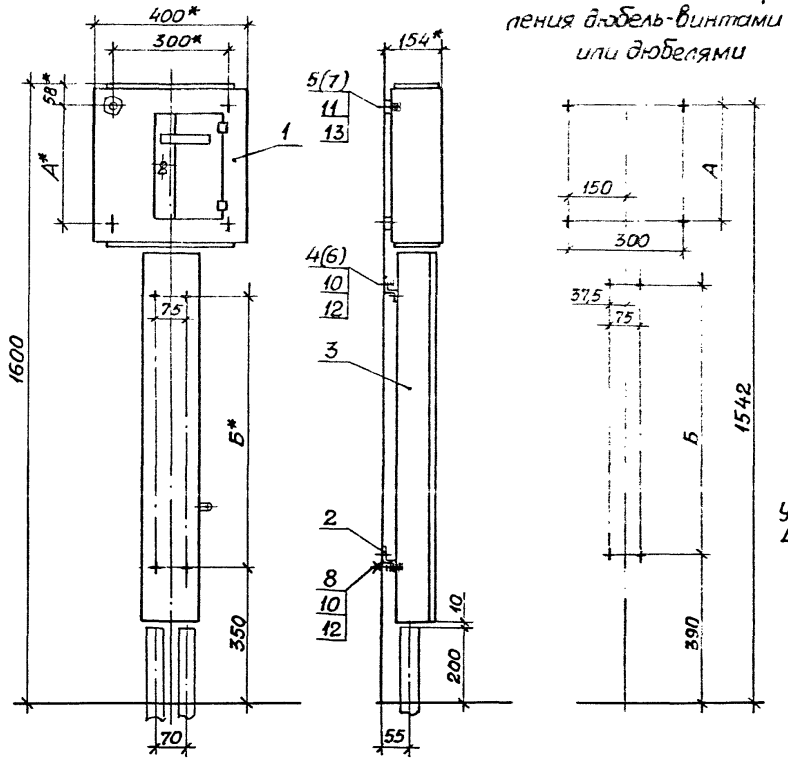


Разметка осей для крепления дюбель-винтами или дюбелями

| Обозначение | Тип щитка | Размеры, мм А | Размеры, мм Б | Общая масса, кг, не более |
|---|---|---|---|---|
| 5.407-64.120МЧ | ОЩ-6 УХЛ4 | 300 | 680 | 21,1 |
| -01 | ОЩ-12 УХЛ4 | 500 | 480 | 26,1 |
| -02 | ОЩВ-6АУХЛ4 | 400 | 580 | 23,9 |
| -03 | ОЩВ-12АУХЛ4 | 600 | 380 | 28,8 |

1* Размеры для справок.

2. Крепление щитка и короба к стене выполнить по усмотрению электромонтажников дюбель-винтами поз. 4 и 5 или дюбелями поз 6 и 7.

3. Отверстия для вводов выполнить по проекту.

Инв.№подл. | Подпись и дата | Взам.инв.№

| | | | | |
|---|---|---|---|---|
| Нач.отд. | Тюрин | | | |
| Н.контр. | Тычинин | | | |
| ГИП | Тычинин | | 07.85г | |
| Руч.гр. | Курган | | 07.85 | |

5.407-64.20МЧ

Щиток осветительный ОЩ и ОЩВ. Монтажный чертеж

| Стадия | Лист | Листов |
|---|---|---|
| Р | 1 | 3 |

УГППКИ ТЯЖПРОМЭЛЕКТРОПРОЕКТ ХАРЬКОВ

Инв.№ подл. | Подпись и дата | Взам.инв.№

| Марка, поз. | Обозначение | Наименование | Кол. на испол. 5.407-64.120МЧ | | | | Масса ед., кг | Примечание |
|---|---|---|---|---|---|---|---|---|
| | | | – | 01 | 02 | 03 | | |
| | | Щиток осветитель- | | | | | | |
| | | ный ТУ 36-1888-75 | | | | | | |
| 1 | | ОЩ-6УХЛ4 | 1 | | | | 13,0 | |
| | | ОЩ-12УХЛ4 | | 1 | | | 19,5 | |
| | | ОЩВ-6АУХЛ4 | | | 1 | | 16,5 | |
| | | ОЩВ-12АУХЛ4 | | | | 1 | 23,0 | |
| 2 | | Профиль К238У2 | | | | | | |
| | | ТУ 36-1434-82, L=120 | 2 | 2 | 2 | 2 | 0,18 | |
| 3 | 5.407-64.260-02 | Короб | | | | 1 | 5,13 | |
| | -03 | Короб | | 1 | | | 5,91 | |
| | -05 | Короб | | | 1 | | 6,69 | |
| | -06 | Короб | 1 | | | | 7,46 | |



Инв.№ подл. | Подпись и дата | Взам.инв.№

| Марка, поз. | Обозначение | Наименование | Кол. на испол. 5.407-64.120МЧ | | | | Масса ед., кг | Примечание |
|---|---|---|---|---|---|---|---|---|
| | | | – | 01 | 02 | 03 | | |
| | | Дюбель-винт | | | | | | |
| | | ТУ 14-4-1142-81 | | | | | | |
| 4 | | ДВМ6 | 4 | 4 | 4 | 4 | | |
| 5 | | ДВМ8 | 4 | 4 | 4 | 4 | | |
| | | Дюбель ТУ 36-941-79 | | | | | | См.п.2 |
| 6 | | У658У3 | 4 | 4 | 4 | 4 | | |
| 7 | | У661У3 | 4 | 4 | 4 | 4 | | |
| 8 | | Винт М6х25 ГОСТ17473-80 | 4 | 4 | 4 | 4 | | |
| 9 | | Гайка М6 ГОСТ5915-70 | 4 | 4 | 4 | 4 | | |
| | | Шайба ГОСТ11371-78 | | | | | | |
| 10 | | 6 | 12 | 12 | 12 | 12 | | |
| 11 | | 8 | 4 | 4 | 4 | 4 | | |
| | | Шайба ГОСТ 6402-70 | | | | | | |
| 12 | | 6 | 8 | 8 | 8 | 8 | | |
| 13 | | 8 | 4 | 4 | 4 | 4 | | |



Копировал Формат А3

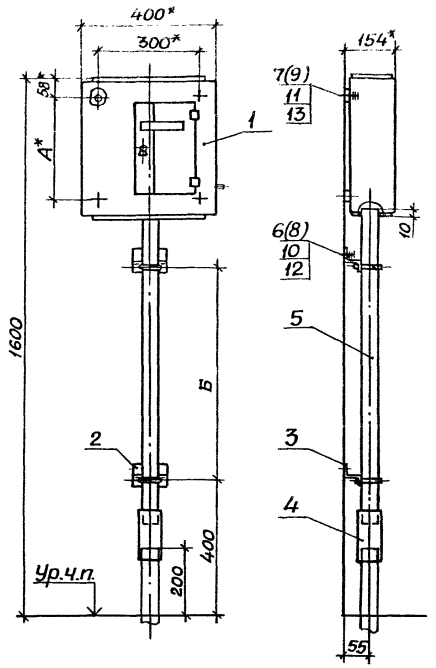


Разметка осей для крепления дюбель-винтами или дюбелями

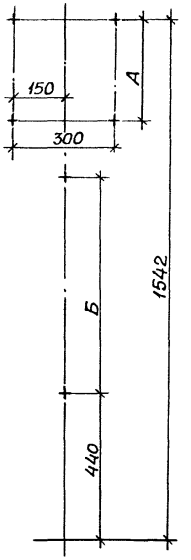


| Обозначение | Тип щитка | Размеры, мм А | Б | Общая масса, кг |
|---|---|---|---|---|
| 5.407-64 .130МЧ | ОЩ-6УХЛ4 | 300 | 650 | 14,5 |
| -01 | ОЩ-12УХЛ4 | 500 | 450 | 20,9 |
| -02 | ОЩВ-6АУХЛ4 | 400 | 550 | 17,0 |
| -03 | ОЩВ-12АУХЛ4 | 600 | 350 | 24,4 |

1.* Размеры для справок.

2. Крепление щитка и скоб к стене выполнить по усмотрению электромонтажников дюбель-винтами поз. 6 и 7 или дюбелями поз. 8 и 9.

3. Для ввода трубы выполнить отверстие ф52мм.

Инв. № подл. | Подпись и дата | Взам. инв. №

| | | | | | |
|---|---|---|---|---|---|
| Нач. отд. | Тюрин | | | 5.407-64.130МЧ | |
| Н. контр. | Тычинин | | | Щиток осветительный ОЩ и ОЩВ. Монтажный чертеж | Стадия Р; Лист 1; Листов 3 |
| ГИП | Тычинин | | 07.85 | | УГППКИ ТЯЖПРОМЭЛЕКТРОПРОЕКТ ХАРЬКОВ |
| Рук. гр. | Курган | | 07.85 | | |

| Марка, поз. | Обозначение | Наименование | Кол. на испол. 5.407-64.130МЧ — | 01 | 02 | 03 | Масса ед., кг | Примечание |
|---|---|---|---|---|---|---|---|---|
| | | Щиток осветительный ТУ 36-1888-75 | | | | | | |
| 1 | | ОЩ-6УХЛ4 | 1 | | | | 13,0 | |
| | | ОЩ-12УХЛ4 | | 1 | | | 19,5 | |
| | | ОЩВ-6АУХЛ4 | | | 1 | | 16,5 | |
| | | ОЩВ-12АУХЛ4 | | | | 1 | 23,0 | |
| 2 | | Хомутик С440У2 | | | | | | |
| | | ТУ 36-1448-82 | 2 | 2 | 2 | 2 | 0,2 | |
| 3 | | Профиль К238У2 | | | | | | |
| | | ТУ 36-1434-82, L=100 | 2 | 2 | 2 | 2 | 0,15 | |
| 4 | | Муфта У442У3 | | | | | | |
| | | ТУ 36-2251-80 | 1 | 1 | 1 | 1 | 0,15 | |





| Марка, поз. | Обозначение | Наименование | Кол. на испол. 5.407-64.130МЧ — | 01 | 02 | 03 | Масса ед., кг | Примечание |
|---|---|---|---|---|---|---|---|---|
| | | Труба ПВХ-В ЭП50Н | | | | | | |
| | | ТУ 6-19-215-83 | | | | | | |
| 5 | | L=630 | | | | 1 | 0,29 | |
| | | L=730 | | 1 | | | 0,33 | |
| | | L=830 | | | 1 | | 0,38 | |
| | | L=930 | 1 | | | | 0,43 | |
| | | Дюбель-винт | | | | | | |
| | | ТУ 14-4-1142-81 | | | | | | |
| 6 | | ДВМ6 | 2 | 2 | 2 | 2 | | |
| 7 | | ДВМ8 | 4 | 4 | 4 | 4 | | |
| | | Дюбель ТУ 36-941-79 | | | | | | См. п.2 |
| 8 | | У658У3 | 2 | 2 | 2 | 2 | | |
| 9 | | У661У3 | 4 | 4 | 4 | 4 | | |
| | | Шайба ГОСТ 11371-78 | | | | | | |
| 10 | | 6 | 2 | 2 | 2 | 2 | | |
| 11 | | 8 | 4 | 4 | 4 | 4 | | |
| | | Шайба ГОСТ 6402-70 | | | | | | |
| 12 | | 6 | 2 | 2 | 2 | 2 | | |
| 13 | | 8 | 4 | 4 | 4 | 4 | | |



Копировал Формат А3



20742-01 96

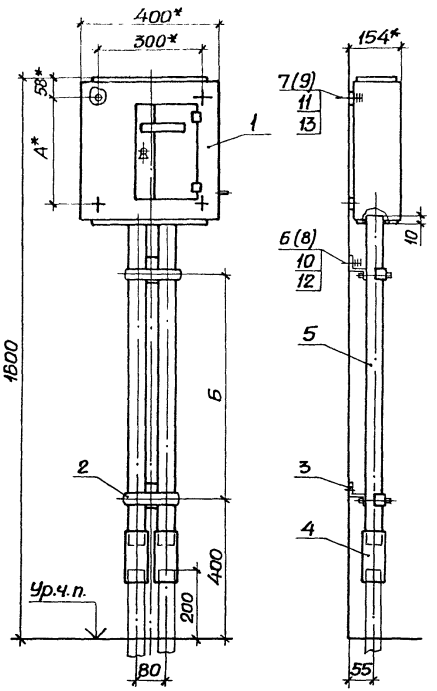


Разметка осей для крепления дюбель-винтами или дюбелями

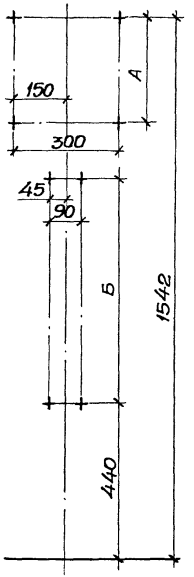


| Обозначение | Тип щитка | Размеры, мм | | Общая масса, кг, не более |
|---|---|---|---|---|
| | | А | Б | |
| 5.407-64.140МЧ | ОЩ-6УХЛ4 | 300 | 650 | 15,2 |
| -01 | ОЩ-12УХЛ4 | 500 | 450 | 21,5 |
| -02 | ОЩВ-6АУХЛ4 | 400 | 550 | 18,6 |
| -03 | ОЩВ-12АУХЛ4 | 600 | 350 | 24,9 |

1.* Размеры для справок.

2. Крепление щитка и скоб к стене выполнить по усмотрению электромонтажников дюбель-винтами поз. 6 и 7 или дюбелями поз. 8 и 9.

3. Для ввода труб выполнить отверстия ф52мм.

| | | | |
|---|---|---|---|
| Нач.отд. | Тюрин | | |
| Н.контр. | Тычинин | | |
| ГИП | Тычинин | | 07.85 |
| Рук.гр. | Курган | | 07.85 |

# 5.407-64.140МЧ

Щиток осветительный ОЩ и ОЩВ. Монтажный чертеж

| Стадия | Лист | Листов |
|---|---|---|
| Р | 1 | 3 |

УГППКИ ТЯЖПРОМЭЛЕКТРОПРОЕКТ ХАРЬКОВ

Инв.№ подл. | Подпись и дата | Взам.инв.№

| Инв.№подл. | Подпись и дата | Взам.инв.№ |
|---|---|---|
| | | |

| Марка, поз. | Обозначение | Наименование | Кол. на исполн. 5.407-64.140М4 — | 01 | 02 | 03 | Масса ед, кг | Примечание |
|---|---|---|---|---|---|---|---|---|
| | | Щиток осветитель- | | | | | | |
| | | ный ТУ36-1888-75 | | | | | | |
| 1 | | ОЩ-6УХЛ4 | 1 | | | | 13,0 | |
| | | ОЩ-12УХЛ4 | | 1 | | | 19,5 | |
| | | ОЩВ-6АУХЛ4 | | | 1 | | 16,5 | |
| | | ОЩВ-12АУХЛ4 | | | | 1 | 23,0 | |
| 2 | | Накладка НТ-4У2 | | | | | | |
| | | ТУ36-1448-82 | 2 | 2 | 2 | 2 | 0,2 | |
| 3 | | Профиль К238У2 | | | | | | |
| | | ТУ36-1434-82, L=120 | 2 | 2 | 2 | 2 | 0,18 | |
| 4 | | Муфта У442У3 | | | | | | |
| | | ТУ36-2251-80 | 2 | 2 | 2 | 2 | 0,15 | |

5.407-64.140 МЧ Лист 2

| Инв.№подл. | Подпись и дата | Взам.инв.№ |
|---|---|---|
| | | |

| Марка, поз. | Обозначение | Наименование | Кол. на исполн. 5.407-64.140М4 — | 01 | 02 | 03 | Масса ед., кг | Примечание |
|---|---|---|---|---|---|---|---|---|
| | | Труба ПВХ-В ЭП50Н | | | | | | |
| | | ТУ6-19-215-83 | | | | | | |
| 5 | | L=630 | | | | 2 | 0,29 | |
| | | L=730 | | 2 | | | 0,33 | |
| | | L=830 | | | 2 | | 0,38 | |
| | | L=930 | 2 | | | | 0,43 | |
| | | Дюбель-винт | | | | | | |
| | | ТУ14-4-1142-81 | | | | | | |
| 6 | | ДВМ6 | 4 | 4 | 4 | 4 | | |
| 7 | | ДВМ8 | 4 | 4 | 4 | 4 | | |
| | | Дюбель ТУ36-941-79 | | | | | | См.п.2 |
| 8 | | У658У3 | 4 | 4 | 4 | 4 | | |
| 9 | | У661У3 | 4 | 4 | 4 | 4 | | |
| | | Шайба ГОСТ11371-78 | | | | | | |
| 10 | | 6 | 4 | 4 | 4 | 4 | | |
| 11 | | 8 | 4 | 4 | 4 | 4 | | |
| | | Шайба ГОСТ6402-70 | | | | | | |
| 12 | | 6 | 4 | 4 | 4 | 4 | | |
| 13 | | 8 | 4 | 4 | 4 | 4 | | |

5.407-64.140МЧ Лист 3

Копировал [signature] Формат А3

20742-01 38

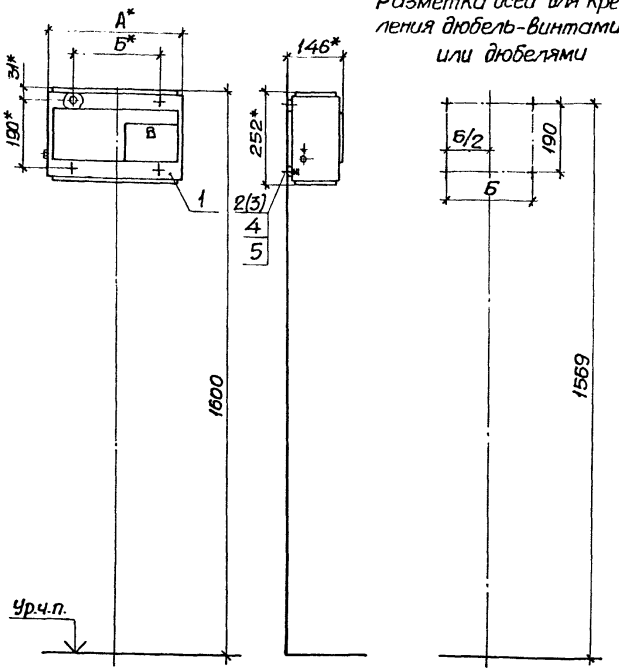


1.* Размеры для справок.

2. Крепление щитка к стене выполнить по усмотрению электромонтажников дюбель-винтами поз.2 или дюбелями поз.3.

3. Отверстия для вводов выполнить по проекту.

| Марка, поз. | Обозначение | Наименование | Кол. на испол. 5.407-64.150мч | | | Масса ед., кг | Примечание |
|---|---|---|---|---|---|---|---|
| | | | – | 01 | | | |
| | | Щиток осветительный ТУ36-1888-75 | | | | | |
| 1 | | ОП-6УХЛ4 | 1 | | | 6,0 | |
| | | ОП-12УХЛ4 | | 1 | | 9,0 | |
| 2 | | Дюбель-винт ДВИ6 ТУ14-4-1142-81 | 4 | 4 | | | См. п.2 |
| 3 | | Дюбель У658У3 ТУ36-941-79 | 4 | 4 | | | |
| 4 | | Шайба 6 ГОСТ11371-78 | 4 | 4 | | | |
| 5 | | Шайба 6 ГОСТ6402-70 | 4 | 4 | | | |

| Обозначение | Тип щитка | Размеры, мм | | Общая масса, кг, не более |
|---|---|---|---|---|
| | | А | Б | |
| 5.407-64.150мч | ОП-6УХЛ4 | 374 | 254 | 6,1 |
| -01 | ОП-12УХЛ4 | 500 | 380 | 9,1 |

| | | | |
|---|---|---|---|
| Нач.отд. | Тюрин | | |
| Н.контр. | Тычинин | | |
| ГИП | Тычинин | | 07.85 |
| Рук.гр. | Кирсан | | 07.85 |

# 5.407-64.150 мч

Щиток осветительный ОП. Монтажный чертеж

| Стадия | Лист | Листов |
|---|---|---|
| Р | | 1 |

УГППКИ Тяжпромэлектропроект Харьков

Инв.№ подл. | Подпись и дата | Взам.инв.№

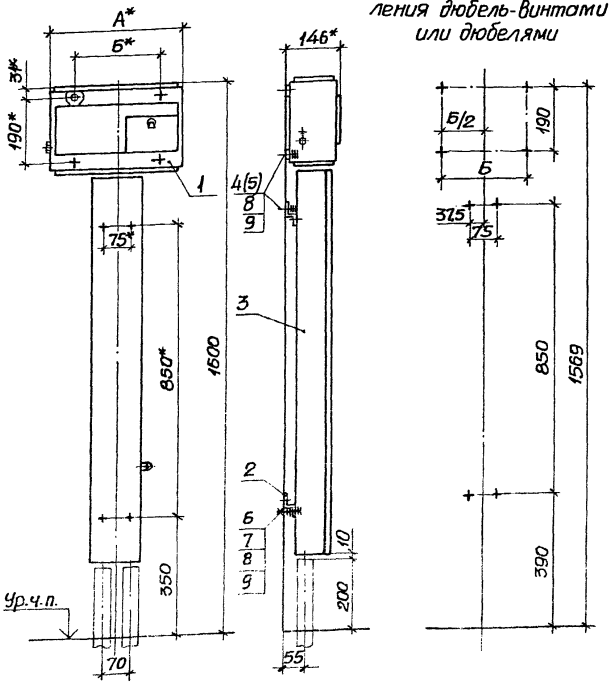


Разметка осей для крепления дюбель-винтами или дюбелями




1.* Размеры для справок.

2. Крепление щитка и короба к стене выполнить по усмотрению электромонтажников дюбель-винтами поз.4 или дюбелями поз.5.

3. Отверстия для вводов выполнить по проекту.

| Марка, поз. | Обозначение | Наименование | Кол. по Испол. 5.407-64.160МЧ — | 01 | | Масса ед., кг | Примечание |
|---|---|---|---|---|---|---|---|
| 1 | | Щиток осветительный ТУ36-1888-75 | | | | | |
| | | ОП-6УХЛ4 | 1 | | | 6,0 | |
| | | ОП-12УХЛ4 | | 1 | | 9,0 | |
| 2 | | Профиль К238У2 ТУ36-1434-82, L=120 | 2 | 2 | | 0,18 | |
| 3 | 5.407-64.260-09 | Короб | 1 | 1 | | 8,76 | |
| 4 | | Дюбель-винт ДВМ6 ТУ14-4-1142-81 | 8 | 8 | | | См.п.2 |
| 5 | | Дюбель У658У5 ТУ36-941-79 | 8 | 8 | | | |
| 6 | | Винт М6×25 ГОСТ17473-80 | 4 | 4 | | | |
| 7 | | Гайка М6 ГОСТ5915-70 | 4 | 4 | | | |
| 8 | | Шайба 6 ГОСТ11371-78 | 16 | 16 | | | |
| 9 | | Шайба 6 ГОСТ6... | 12 | 12 | | | |

| Обозначение | Тип щитка | Размеры, мм А | Б | Общая масса, кг, не более |
|---|---|---|---|---|
| 5.407-64.160МЧ | ОП-6УХЛ4 | 374 | 254 | 15,4 |
| -01 | ОП-12УХЛ4 | 500 | 380 | 18,4 |

Инв.№ подл. | Подпись и дата | Взам.инв.№

| | | | |
|---|---|---|---|
| Нач.отд. | Тюрин | | |
| Н.контр. | Тычинин | | |
| ГИП | Тычинин | | 07.83 |
| Рук.гр. | Кирсон | | 07.83 |

5.407-64.160МЧ

Щиток осветительный ОП. Монтажный чертеж

| Стадия | Лист | Листов |
|---|---|---|
| Р | 1 | |

УГПИ КИ ТЯЖПРОМЭЛЕКТРОПРОЕКТ ХАРЬКОВ

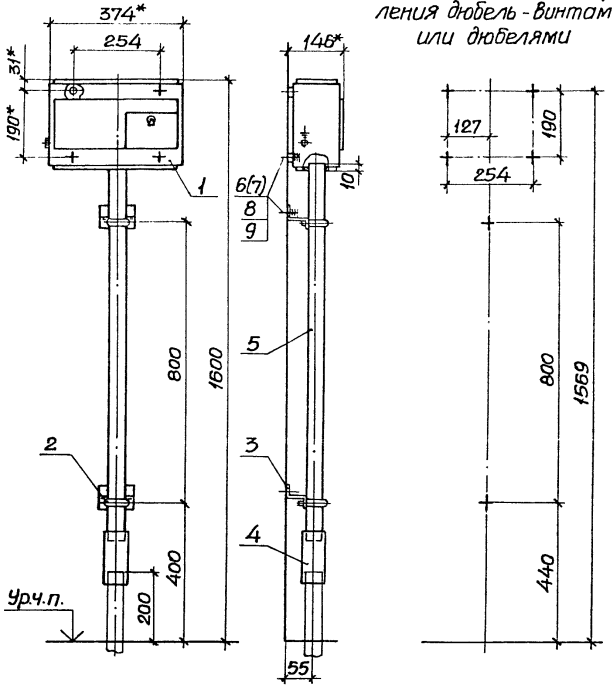


Разметка осей для крепления дюбель-винтами или дюбелями

1.* Размеры для справок.

2. Крепление щитка и скоб к стене выполнить по усмотрению электромонтажников дюбель-винтами поз.6 и дюбелями поз.7.

3. Для ввода трубы выполнить отверстие ф52мм.

| Марка, поз. | Обозначение | Наименование | Кол. | Масса ед., кг | Примечание |
|---|---|---|---|---|---|
| 1 | | Щиток осветительный ОП-6УХЛ4 | | | |
| | | ТУ36-1888-75 | 1 | 6,0 | |
| 2 | | Хомутик С4.40У2 | | | |
| | | ТУ36-1448-82 | 2 | 0,2 | |
| 3 | | Профиль К238У2 | | | |
| | | ТУ36-1434-82, L=100 | 2 | 0,15 | |
| 4 | | Муфта У44-2У3 | | | |
| | | ТУ36-2251-80 | 1 | 0,15 | |
| 5 | | Труба ПВХ-В ЭП50Н | | | |
| | | ТУ6-19-215-83, | | | |
| | | L=1090 | 1 | 0,5 | |
| 6 | | Дюбель-винт ДВМ6 | | | |
| | | ТУ14-4-1142-81 | 6 | | См.п.2 |
| 7 | | Дюбель У658У3 | | | |
| | | ТУ36-941-79 | 6 | | |
| 8 | | Шайба 6 ГОСТ11371-78 | 6 | | |
| 9 | | Шайба 6 ГОСТ6402-70 | 6 | | |

Общая масса не более 7,4 кг

| | | | | |
|---|---|---|---|---|
| Нач.отд. | Тюрин | | | |
| Н.контр. | Тычинин | | 07.85 | |
| ГИП | Тычинин | | 07.85 | |
| Рук.гр. | Курган | | 07.85 | |

5.407-64.170М4

Щиток осветительный ОП. Монтажный чертеж

| Стадия | Лист | Листов |
|---|---|---|
| Р | | 1 |

УГППКИ ТЯЖПРОМЭЛЕКТРОПРОЕКТ ХАРЬКОВ

Инв.№подл. | Подпись и дата | Взам.инв.№

Разметка осей для крепления дюбель-винтами или дюбелями

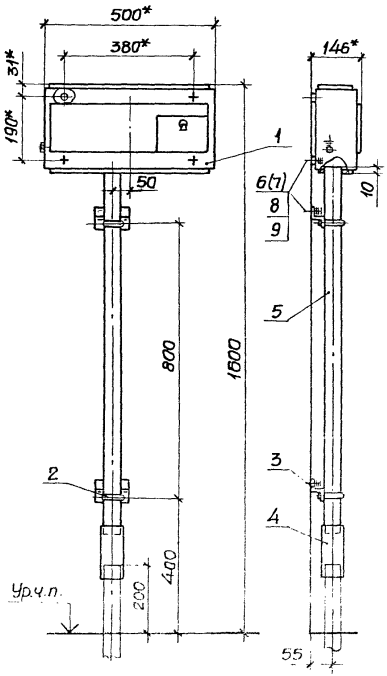


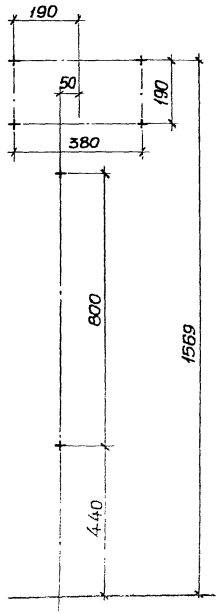


1.* Размеры для справок.
2. Крепление щитка и скоб к стене выполнить по усмотрению электромонтажников дюбель-винтами поз.6 или дюбелями поз.7
3. Для ввода трубы выполнить отверстие ф52мм.

| Марка, поз. | Обозначение | Наименование | Кол. | Масса ед., кг | Приме-чание |
|---|---|---|---|---|---|
| 1 | | Щиток осветитель- | | | |
| | | ный ОП-12УХЛ4 | | | |
| | | ТУ36-1888-75 | 1 | 9,0 | |
| 2 | | Хомутик С44092 | | | |
| | | ТУ36-1448-82 | 2 | 0,2 | |
| 3 | | Профиль К23892 | | | |
| | | ТУ36-1434-82, L=100 | 2 | 0,15 | |
| 4 | | Муфта У44293 | | | |
| | | ТУ36-2251-80 | 1 | 0,15 | |
| 5 | | Труба ПВХ-В ЭП50Н | | | |
| | | ТУ6-19-215-83, | | | |
| | | L=1090 | 1 | 0,5 | |
| 6 | | Дюбель-винт ДВМ6 | | | |
| | | ТУ14-4-1142-81 | 6 | | См.п.2 |
| 7 | | Дюбель У65893 | | | |
| | | ТУ36-941-75 | 6 | | |
| 8 | | Шайба Б ГОСТ 11371-78 | 6 | | |
| 9 | | Шайба Б ГОСТ 6402-70 | 6 | | |

Общая масса не более 10,4 кг

| | | | |
|---|---|---|---|
| Нач.отд. | Тюрин | | |
| Н.контр. | Тычинин | | |
| ГИП | Тычинин | | 07.85 |
| Рук.гр. | Курган | | 07.85 |
| Инженер | Бресавец | | |

5.407-64.180МЧ

Щиток осветительный ОП. Монтажный чертеж

| Стадия | Лист | Листов |
|---|---|---|
| Р | | 1 |

ЭПОПКИ

Инв.№подл. | Подпись и дата | Взам.инв.№

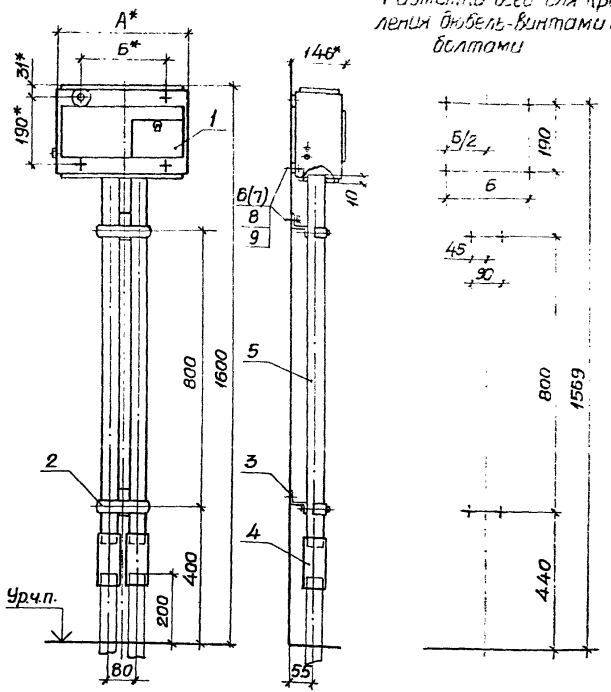


Разметка осей для крепления дюбель-винтами или болтами

1.* Размеры для справок.

2. Крепление щитка и скоб к стене выполнить по усмотрению электромонтажников дюбель-винтами поз.6 или дюбелями поз.7.

3. Для ввода труб выполнить отверстие ф52мм.

| Марка, поз. | Обозначение | Наименование | Кол. на осевых 5.407-64.190МЧ — | 01 | | Масса ед., кг | Примечание |
|---|---|---|---|---|---|---|---|
| | | Щиток осветительный ТУ36-1868-75 | | | | | |
| 1 | | ОП-6УХЛ4 | 1 | | | 6,0 | |
| | | ОП-12УХЛ4 | | 1 | | 9,0 | |
| 2 | | Накладка НТ-492 | | | | | |
| | | ТУ36-1448-82 | 2 | 2 | | 0,2 | |
| 3 | | Профиль К238У2 | | | | | |
| | | ТУ36-1434-82, L=120 | 2 | 2 | | 0,18 | |
| 4 | | Муфта У442У3 | | | | | |
| | | ТУ36-2251-80 | 2 | 2 | | 0,15 | |
| 5 | | Труба ПВХ-В ЭП50Н | | | | | |
| | | ТУ6-19-215-83, | | | | | |
| | | L=1090 | 2 | 2 | | 0,5 | |
| 6 | | Дюбель-винт Д.В.М6 | | | | | |
| | | ТУ14-4-1142-81 | 8 | 8 | | | См.п.2 |
| 7 | | Дюбель У658У3 | | | | | |
| | | ТУ36-941-79 | 8 | 8 | | | |
| 8 | | Шайба 6 ГОСТ 11371-78 | 8 | 8 | | | |
| 9 | | Шайба 6 ГОСТ 6402-70 | 8 | 8 | | | |

| Обозначение | Тип щитка | Размеры, мм А | Б | Общая масса, кг, не более |
|---|---|---|---|---|
| 5.407-64.190МЧ | ОП-6УХЛ4 | 374 | 254 | 8,3 |
| -01 | ОП-12УХЛ4 | 500 | 380 | 11,3 |

| | | | |
|---|---|---|---|
| Нач.отд. | Тюрин | | |
| Н.контр. | Тычинин | | |
| ГИП | Тычинин | | 07.85 |
| Рук.гр. | Курган | | 07.85 |

5.407-64.190МЧ

Щиток осветительный ОП. Монтажный чертеж

| Стадия | Лист | Листов |
|---|---|---|
| Р | | 1 |

УГППКИ ТЯЖПРОМЭЛЕКТРОПРОЕКТ ХАРЬКОВ

Инв.№ подл. | Подпись и дата | Взам.инв.№

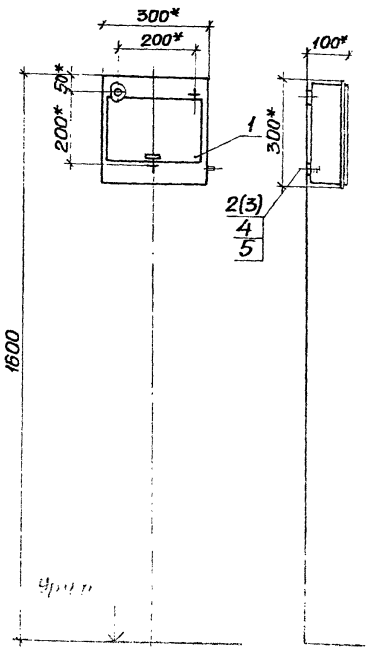


Разметка осей для крепления дюбель-винтами или дюбелями

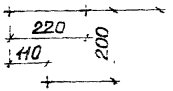


1.* Размеры для справок.

2. Крепление щитка к стене выполнить по усмотрению электромонтажников дюбель-винтами поз. 2 или дюбелями поз. 3.

3. Отверстия для вводов выполнить по проекту.

| Марка, поз. | Обозначение | Наименование | Кол. на исполн. 5.407-64.200МЧ | | | Масса ед, кг | Примечание |
|---|---|---|---|---|---|---|---|
| | | | — | 01 | | | |
| | | Щиток осветительный | | | | | |
| | | ТУ36УССР30-78 | | | | | |
| 1 | | ЩА-601УХЛ4(ЩА-601-04) | 1 | | | 4,9 | |
| | | ЩА-1201УХЛ4(ЩА-1201-04) | | 1 | | 5,8 | |
| 2 | | Дюбель-винт ДВМ6 | | | | | См.п.2 |
| | | ТУ14-4-1142-81 | 3 | 3 | | | |
| 3 | | Дюбель У658У3 | | | | | |
| | | ТУ36-941-79 | 3 | 3 | | | |
| 4 | | Шайба 6 ГОСТ11371-78 | 3 | 3 | | | |
| 5 | | Шайба 6 ГОСТ6402-70 | 3 | 3 | | | |

| Обозначение | Тип щитка | Общая масса, кг, не более |
|---|---|---|
| 5.407-64.200МЧ | ЩА-601УХЛ4<br>ЩА-601-04 | 5,0 |
| -01 | ЩА-1201УХЛ4<br>ЩА-1201-04 | 5,9 |

| | | | |
|---|---|---|---|
| Нач.отд. | Тюрин | | |
| Н.контр. | Тычинин | | |
| ГИП | Тычинин | | 07.85 |
| Рук.гр. | Кирзан | | 07.85 |

# 5.407-64.200МЧ

Щиток осветительный ЩА. Монтажный чертеж

| Стадия | Лист | Листов |
|---|---|---|
| Р | | 1 |

УГППКИ ТЯЖПРОМЭЛЕКТРОПРОЕКТ ХАРЬКОВ

Инв. № подл. | Подпись и дата | Взам. инв. №

20742-01 44

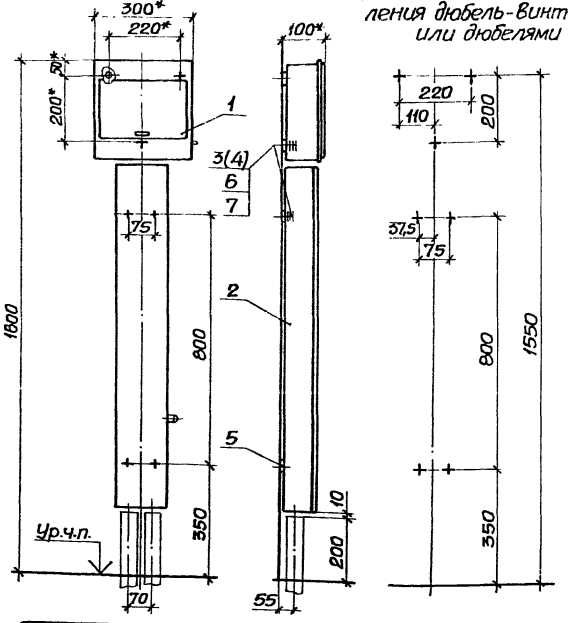


Разметка осей для крепления дюбель-винтами или дюбелями

1* Размеры для справок.

2. Крепление щитка и короба к стене выполнить по усмотрению электромонтажников дюбель-винтами поз. 3 или дюбелями поз. 4.

3. Отверстия для вводов выполнить по проекту.

| Марка, поз. | Обозначение | Наименование | Кол. на испол. 5.407-64.210МЧ | | | Масса ед., кг | Примечание |
|---|---|---|---|---|---|---|---|
| | | | – | 01 | | | |
| | | Щиток осветительный ТУ36 УССР30-78 | | | | | |
| 1 | | ЩА-6014УХЛ4 (ЩА-601-04) | 1 | | | 4,9 | |
| | | ЩА-1201-4УХЛ4 (ЩА-1201-04) | | 1 | | 5,8 | |
| 2 | 5.407-64.260-08 | Короб | 1 | 1 | | 8,38 | |
| 3 | | Дюбель-винт Д6М6 | | | | | |
| | | ТУ14-4-1142-81 | 7 | 7 | | | См. п.2 |
| 4 | | Дюбель У658У3 | | | | | |
| | | ТУ36-941-79 | 7 | 7 | | | |
| 5 | | Шайба 6 ГОСТ6958-78 | 4 | 4 | | | |
| 6 | | Шайба 6 ГОСТ11371-78 | 7 | 7 | | | |
| 7 | | Шайба 6 ГОСТ6402-70 | 7 | 7 | | | |

| Обозначение | Тип щитка | Общая масса, кг, не более |
|---|---|---|
| 5.407-64.210МЧ | ЩА-601 УХЛ4 ЩА-601-04 | 13,4 |
| -01 | ЩА-1201 УХЛ4 ЩА-1201-04 | 14,3 |

| | | | | |
|---|---|---|---|---|
| Нач. отд. | Тюрин | | | 5.407-64.210МЧ |
| Н. контр. | Тычинин | | | Щиток осветительный ЩА. Монтажный чертеж |
| ГИП | Тычинин | | 07.85 | Стадия Р; Лист; Листов 1 |
| Рук. гр. | Курсан | | 07.85 | УГППКИ ТРАНСПРОМЭЛЕКТРОПРОЕКТ ХАРЬКОВ |

Инв. № подл. | Подпись и дата | Взам. инв. №

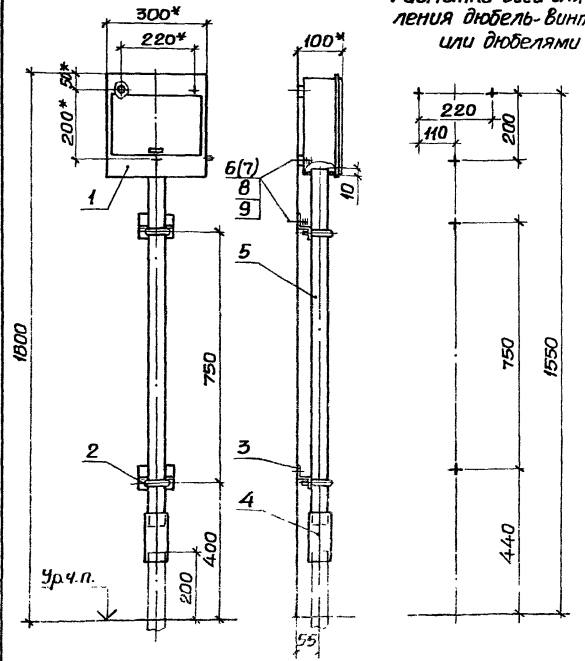


Разметка осей для крепления дюбель-винтами или дюбелями

1.* Размеры для справок.
2. Крепление щитка и скоб к стене выполнить по усмотрению электромонтажников дюбель-винтами поз. 6 или дюбелями поз. 7.
3. Для ввода трубы выполнить отверстие Ф52мм.

| Марка, поз. | Обозначение | Наименование | Кол. на исполн. 5.407-64.220МЧ | | | Масса ед, кг | Примечание |
|---|---|---|---|---|---|---|---|
| | | | – | 01 | | | |
| | | Щиток осветительный | | | | | |
| | | ТУ36 УССР30-78 | | | | | |
| 1 | | ЩА-601УХЛ4 (ЩА-601-04) | 1 | | | 4,9 | |
| | | ЩА-1201УХЛ4 (ЩА-1201-04) | | 1 | | 5,8 | |
| 2 | | Хомутик С440У2 | | | | | |
| | | ТУ36-1448-82 | 2 | 2 | | 0,2 | |
| 3 | | Профиль К238У2 | | | | | |
| | | ТУ36-1434-82, L=100 | 2 | 2 | | 0,15 | |
| 4 | | Муфта У442У3 | | | | | |
| | | ТУ36-2251-80 | 1 | 1 | | 0,15 | |
| 5 | | Труба ПВХ-В ЭП50Н | | | | | |
| | | ТУ6-19-215-83 | | | | | |
| | | L=1040 | 1 | 1 | | 0,48 | |
| 6 | | Дюбель-винт ДВМ6 | | | | | |
| | | ТУ14-4-1142-81 | 5 | 5 | | | |
| 7 | | Дюбель У658У3 | | | | | См.п.2 |
| | | ТУ36-941-79 | 5 | 5 | | | |
| 8 | | Шайба 6 ГОСТ11371-78 | 5 | 5 | | | |
| 9 | | Шайба 6 ГОСТ6402-70 | 5 | 5 | | | |

| Обозначение | Тип щитка | Общая масса, кг, не более |
|---|---|---|
| 5.407-64.220МЧ | ЩА-601 УХЛ4<br>ЩА-601-04 | 6,24 |
| -01 | ЩА 1201 УХЛ4<br>ЩА 1201-04 | 7,14 |

| | | | |
|---|---|---|---|
| Нач.отд. | Тюрин | | |
| Н.контр. | Тычинин | | |
| ГИП | Тычинин | | 07.84 |
| Рук.гр. | Курган | | 07.85 |

5.407-64 .220МЧ

Щиток осветительный ЩА. Монтажный чертеж

| Стадия | Лист | Листов |
|---|---|---|
| Р | | 1 |

УГППКИ ТЯЖПРОМЭЛЕКТРОПРОЕКТ ХАРЬКОВ

Инв.№ подл. | Подпись и дата | Взам.инв.№

Разметка осей для крепления дюбель-винтами или дюбелями

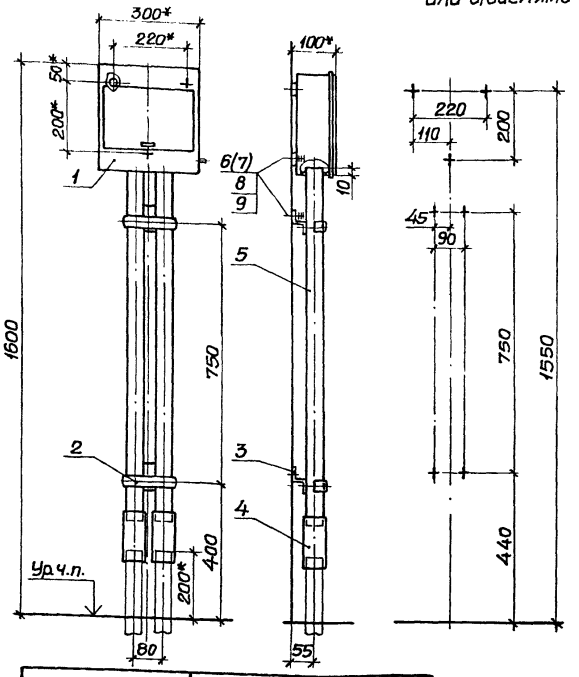


1. *Размеры для справок.
2. Крепление щитка и скоб к стене выполнить по усмотрению электромонтажников дюбель-винтами поз.6 или дюбелями поз.7.
3. Для ввода труб выполнить отверстия Ф52мм.

| Марка, поз. | Обозначение | Наименование | Кол. на испол. 5.407-64.230мч — | 01 | | Масса ед., кг | Примечание |
|---|---|---|---|---|---|---|---|
| | | Щиток осветительный ТУ36 УССР30-78 | | | | | |
| 1 | | ЩА-601 УХЛ4 (ЩА-601-04) | 1 | | | 4,9 | |
| | | ЩА-1201 УХЛ4 (ЩА-1201-04) | | 1 | | 5,8 | |
| 2 | | Накладка НТ-442 | | | | | |
| | | ТУ36-1448-82 | 2 | 2 | | 0,2 | |
| 3 | | Профиль К238У2 | | | | | |
| | | ТУ36-1434-82, L=120 | 2 | 2 | | 0,18 | |
| 4 | | Муфта У442У3 | | | | | |
| | | ТУ36-2251-80 | 2 | 2 | | 0,15 | |
| 5 | | Труба ПВХ-В ЭП50Н | | | | | |
| | | ТУ6-19-215-83 | | | | | |
| | | L=1040 | 2 | 2 | | 0,48 | |
| 6 | | Дюбель-винт ДВМ6 | | | | | |
| | | ТУ14-4-1142-81 | 7 | 7 | | | См. п. 2 |
| 7 | | Дюбель У658У3 | | | | | |
| | | ТУ36-941-79 | 7 | 7 | | | |
| 8 | | Шайба 6 ГОСТ 11371-78 | 7 | 7 | | | |
| 9 | | Шайба 6 ГОСТ 6402-70 | 7 | 7 | | | |

| Обозначение | Тип щитка | Общая масса, кг, не более |
|---|---|---|
| 5.407-64.230мч | ЩА-601 УХЛ4 ЩА-601-04 | 7,0 |
| -01 | ЩА-1201 УХЛ4 ЩА-1201-04 | 7,9 |

| | | | |
|---|---|---|---|
| Нач. отд. | Тюрин | | 07.85 |
| Н. контр. | Тычинин | | 07.85 |
| ГИП | Тычинин | | 07.85 |
| Рук. гр. | Курган | | 07.85 |

5.407-64.230мч

Щиток осветительный ЩА. Монтажный чертеж

| Стадия | Лист | Листов |
|---|---|---|
| Р | | 1 |

УГППКИ ТЯЖПРОМЭЛЕКТРОПРОЕКТ ХАРЬКОВ

Инв. № подл. | Подпись и дата | Взам. инв. №

Разметка осей для крепления дюбель-винтами или дюбелями

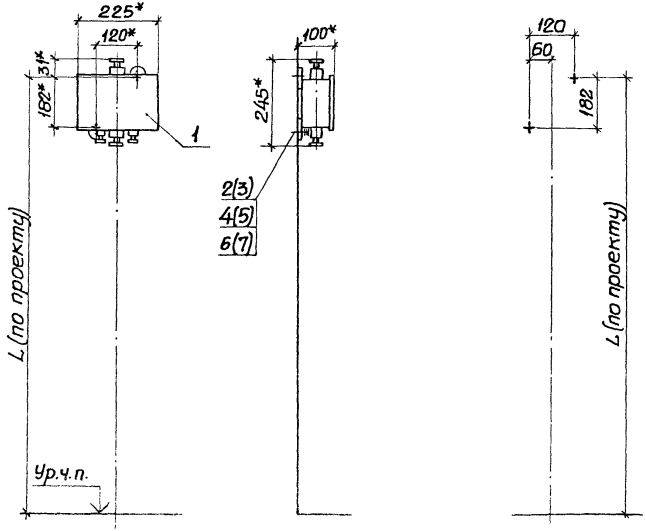


1.* Размеры для справок.

2. Крепление коробки к стене выполнить по усмотрению электромонтажников дюбель винтами поз.2 или дюбелями поз.3.

| Марка, поз. | Обозначение | Наименование | Кол. | Масса ед., кг | Примечание |
|---|---|---|---|---|---|
| 1 | | Коробка У614АУ2 | | | |
| | | ТУ36-12-80 | 1 | 2,0 | |
| 2 | | Дюбель-винт ДВМ6 | | | |
| | | ТУ14-4-1142-81 | 2 | | См.п.2 |
| 3 | | Дюбель У6613У3 | | | |
| | | ТУ36-941-79 | 2 | | |
| | | Шайба ГОСТ11371-78 | | | |
| 4 | | 6 | 2 | | |
| 5 | | 8 | 2 | | |
| | | Шайба ГОСТ6402-70 | | | |
| 6 | | 6 | 2 | | |
| 7 | | 8 | 2 | | |

Общая масса не более 2,1кг

Инв.№ подл. | Подпись и дата | Взам. инв.№

| | | | | | |
|---|---|---|---|---|---|
| | | | | 5.407-64 240МЧ | |
| | | | | | Стадия: Р; Лист: ; Листов: 1 |
| Нач.отд. | Тарин | | | Коробка У614. Монтажный чертеж | УГППКИ ТЯЖПРОМЭЛЕКТРОПРОЕКТ ХАБАРОВСК |
| Н.контр. | Тычинин | | | | |
| ГИП | Тычинин | | | | |
| Рук.гр. | Кудрин | | | | |

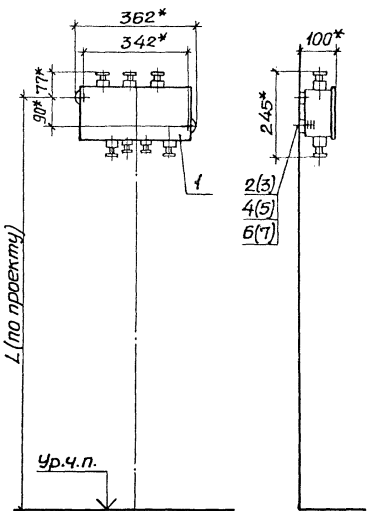





Разметка осей для крепления дюбель - винтами или дюбелями

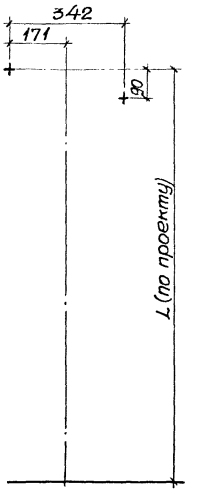


1.* Размеры для справок.

2. Крепление коробки к стене выполнить по усмотрению электромонтажников дюбель-винтами поз.2 или дюбелями поз.3.

| Марка, поз. | Обозначение | Наименование | Кол. | Масса ед.,кг | Примечание |
|---|---|---|---|---|---|
| 1 | | Коробка У615АУ2 | | | |
| | | ТУ36-12-80 | 1 | 3,2 | |
| 2 | | Дюбель-винт ДВМ6 | | | |
| | | ТУ14-4-1142-81 | 2 | | См.п.2 |
| 3 | | Дюбель У6614У3 | | | |
| | | ТУ36-941-79 | 2 | | |
| | | Шайба ГОСТ11371-78 | | | |
| 4 | | 6 | 2 | | |
| 5 | | 8 | 2 | | |
| | | Шайба ГОСТ6402-70 | | | |
| 6 | | 6 | 2 | | |
| 7 | | 8 | 2 | | |

Общая масса не более 3,3кг

| | | | | | | | |
|---|---|---|---|---|---|---|---|
| | | | | 5.407-64.250МЧ | | | |
| Нач.отд. | Тюрин | | | Коробка У615. Монтажный чертеж | Стадия | Лист | Листов |
| Н.контр. | Тычинин | | | | Р | | 1 |
| ГИП | Тычинин | | 07.85 | | УГППКИ ТЯЖПРОМЭЛЕКТРОПРОЕКТ ХАРЬКОВ | | |
| Рук.гр. | Курган | | 07.85 | | | | |

Инв.№подл. | Подпись и дата | Взам.инв.№

| Формат | Зона | Поз. | Обозначение | Наименование | Количество на исполн. 5.407-64.260 — | 01 | 02 | 03 | 04 | 05 | 06 | 07 | 08 | 09 | 10 | Примечание |
|---|---|---|---|---|---|---|---|---|---|---|---|---|---|---|---|---|
| | | | | Документация | | | | | | | | | | | | |
| А3 | | | 5.407-64.260 СБ | Сборочный чертеж | × | × | × | × | × | × | × | × | × | × | × | |
| | | | | Стандартные изделия | | | | | | | | | | | | |
| | | 1 | | Винт М4х10 ГОСТ 11473-80 | 4 | 4 | 4 | 4 | 4 | 4 | 4 | 4 | 4 | 4 | 4 | |
| | | 2 | | Шайба 4 ГОСТ 11371-78 | 4 | 4 | 4 | 4 | 4 | 4 | 4 | 4 | 4 | 4 | 4 | |
| | | | | Прочие изделия | | | | | | | | | | | | |
| | | | | Корпус короба У1079УЗ | | | | | | | | | | | | |
| | | | | ТУ36-2158-81 | | | | | | | | | | | | |
| | | 3 | | L = 380 | 1 | | | | | | | | | | | 1,94 кг |
| | | | | L = 580 | | 1 | | | | | | | | | | 2,95 кг |
| | | | | L = 660 | | | 1 | | | | | | | | | 3,36 кг |
| | | | | L = 760 | | | | 1 | | | | | | | | 3,88 кг |
| | | | | L = 780 | | | | | 1 | | | | | | | 3,98 кг |
| | | | | L = 860 | | | | | | 1 | | | | | | 4,40 кг |
| | | | | L = 960 | | | | | | | 1 | | | | | 4,91 кг |
| | | | | L = 980 | | | | | | | | 1 | | | | 5,00 кг |
| | | | | L = 1080 | | | | | | | | | 1 | | | 5,5 кг |
| | | | | L = 1150 | | | | | | | | | | 1 | | 5,75 кг |
| | | | | L = 1160 | | | | | | | | | | | 1 | 5,08 кг |

Инв.№ подл. | Подпись и дата | Взам.инв.№

| | | | | 5.407-64 .260 | | | |
|---|---|---|---|---|---|---|---|
| Начальник | Тюрин | | | Короб | Стадия | Лист | Листов |
| Н.контр. | Тычинин | | | | Р | 1 | 2 |
| ГИП | | | | | УПППУ | | |

| Формат | Зона | Поз. | Обозначение | Наименование | Количество на исполн. 5.407-64.260 | | | | | | | | | | Примечание |
|---|---|---|---|---|---|---|---|---|---|---|---|---|---|---|---|
| | | | | | | 01 | 02 | 03 | 04 | 05 | 06 | 07 | 08 | 09 | 10 | |
| | | | | Крышка коробаУ107УЗ | | | | | | | | | | | | |
| | | | | ТУ36-2158-81 | | | | | | | | | | | | |
| | | 4 | | L=380 | 1 | | | | | | | | | | | 0,99кг |
| | | | | L=580 | | 1 | | | | | | | | | | 1,51кг |
| | | | | L=660 | | | 1 | | | | | | | | | 1,72кг |
| | | | | L=760 | | | | 1 | | | | | | | | 1,98кг |
| | | | | L=780 | | | | | 1 | | | | | | | 2,03кг |
| | | | | L=860 | | | | | | 1 | | | | | | 2,24кг |
| | | | | L=960 | | | | | | | 1 | | | | | 2,50кг |
| | | | | L=980 | | | | | | | | 1 | | | | 2,55кг |
| | | | | L=1080 | | | | | | | | | 1 | | | 2,82кг |
| | | | | L=1130 | | | | | | | | | | 1 | | 2,95кг |
| | | | | L=1180 | | | | | | | | | | | 1 | 3,08кг |
| | | 5 | | Полоска К405УХЛ2 | | | | | | | | | | | | |
| | | | | ТУ36-2266-80 | 4 | 4 | 4 | 4 | 4 | 4 | 4 | 4 | 4 | 4 | 4 | |
| | | 6 | | Пряжка К407УХЛ2 | | | | | | | | | | | | |
| | | | | ТУ36-2266-80 | 4 | 4 | 4 | 4 | 4 | 4 | 4 | 4 | 4 | 4 | 4 | |
| | | 7 | | Флажок Ф35У2,5 | | | | | | | | | | | | |
| | | | | ТУ36-2466-82 | 1 | 1 | 1 | 1 | 1 | 1 | 1 | 1 | 1 | 1 | 1 | |
| | | | | | | | | | | | | | | | | |

Инв.№ подл. | Подпись и дата | Взам.инв.№

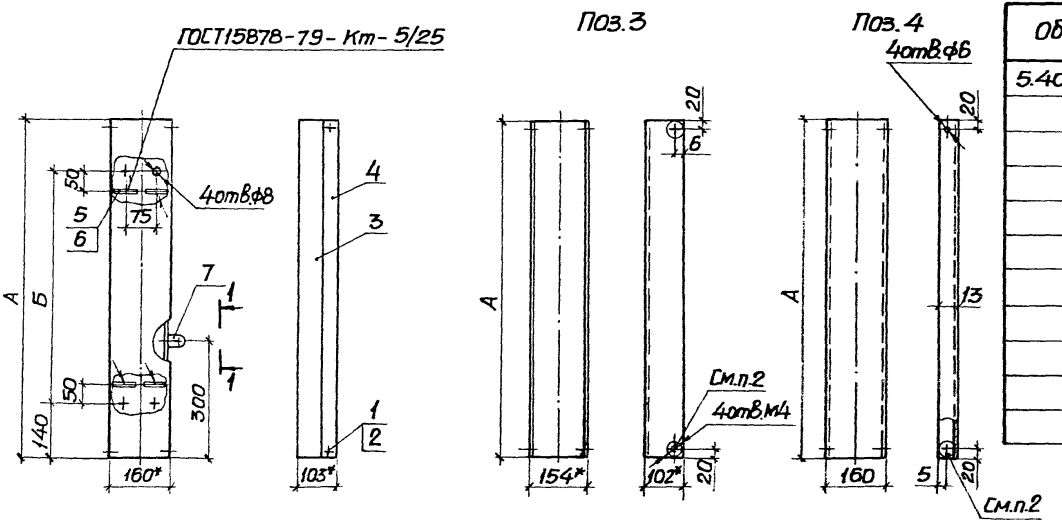


| Обозначение | Размеры, мм | | Масса, кг |
|---|---|---|---|
| | А | Б | |
| 5.407-64.260СБ | 380 | 100 | 2,98 |
| -01 | 580 | 300 | 4,52 |
| -02 | 660 | 380 | 5,13 |
| -03 | 760 | 480 | 5,91 |
| -04 | 780 | 500 | 6,06 |
| -05 | 860 | 580 | 6,69 |
| -06 | 960 | 680 | 7,46 |
| -07 | 980 | 700 | 7,61 |
| -08 | 1080 | 800 | 8,38 |
| -09 | 1130 | 850 | 8,76 |
| -10 | 1180 | 900 | 9,15 |

1.* Размеры для справок

2. Поверхность крышки поз.4 и корпуса поз.3 в местах их крепления зачистить до металлического блеска и смазать антикоррозийной смазкой.

Вид 1-1

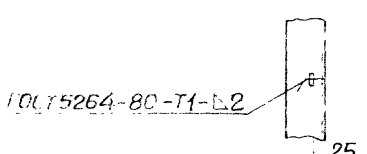


| | | | | | | | |
|---|---|---|---|---|---|---|---|
| Нач.отд. | Тюрин | | | 5.407-64.260СБ | | | |
| Н.контр. | Рыжкин | | | Короб. Сборочный чертеж | Стадия | Масса | Масштаб |
| | | | | | Р | См. табл. | 1:10 |
| | | | | | Лист | Листов 1 | |
| | | | | | Уголки | | |
| | | | | | Ужпромэлектропроект Харьков | | |

Инв.№ подл. | Подпись и дата | Взам.инв.№

gost.e-ecolog.ru