ТИПОВАЯ ДОКУМЕНТАЦИЯ НА КОНСТРУКЦИИ, ИЗДЕЛИЯ И УЗЛЫ ЗДАНИЙ И СООРУЖЕНИЙ

СЕРИЯ 5.407-117

Установка ящиков с рубильниками и предохранителями

ВЫПУСК 1

УЗЛЫ И ИЗДЕЛИЯ

РАБОЧИЕ ЧЕРТЕЖИ

24222-02

gost.e-ecolog.ru

ТИПОВАЯ ДОКУМЕНТАЦИЯ НА КОНСТРУКЦИИ, ИЗДЕЛИЯ И УЗЛЫ ЗДАНИЙ И СООРУЖЕНИЙ

СЕРИЯ 5.407-117

Установка ящиков с рубильниками и предохранителями

ВЫПУСК 1
УЗЛЫ И ИЗДЕЛИЯ
РАБОЧИЕ ЧЕРТЕЖИ

РАЗРАБОТАНЫ
УГПОПКИ ТЯЖПРОМЭЛЕКТРОПРОЕКТ
НПО УКРЭЛЕКТРОМОНТАЖ
МИНМОНТАЖЭЛЕЦСТРОЯ УССР

УТВЕРЖДЕНЫ НПО ЭЛЕКТРОМОНТАЖ ММСС СССР
ТЕХНИЧЕСКОЕ ЗАДАНИЕ ОТ 13.04.89
ВВЕДЕНЫ В ДЕЙСТВИЕ С 01.04.90
УГПОПКИ ТЯЖПРОМЭЛЕКТРОПРОЕКТ
ПРИКАЗ ОТ 16.01.90 N11

Директор института — М.А.Каменев
Главный инженер института — Е.Г.Поддубный
Начальник технического отдела — Б.И.Назарок
Начальник отдела типового проектирования — В.Л.Тюрин

Содержание

Обозначение документа	Наименование	Стр
	Титульный лист	1
	Содержание	2,3
5.407- 117 1.10	Установка ящика ЯПП-15УЗ	
	на стене.	4
5.407- 117 .1.20	Установка ящика ЯРП-20УЗ	
	на стене	5
5.407- 117 .1.30	Установка ящика ВП-20МУЗ	
	на стене	6
5.407- 117 .1.40	Установка ящика ЯВЗШ-31-У2	
	на стене и ж.-б. колонне.	7
5.407- 117 .1.50	Установка ящика ЯБПВУ-1М УЗ	
	на стене и ж.-б. колонне.	8
5.407- 117 .1.60	Установка ящика ЯРП-100ПУЗ	
	на стене и ж.-б. колонне.	9
5.407- 117 .1.70	Установка ящика ЯБ1-2УЗ	
	на стене и ж.-б. колонне	10
5.407- 117 .1.80	Установка ящика ЯБПВУ-4УЗ	
	на стене и ж.-б. колонне.	11
5.407- 117 .1.90	Установка ящика ЯК-250УЗ	
	на стене и ж.-б. колонне.	12
5.407- 117 .1.100	Установка ящика серии ЯРП11 УХЛ	
	на стене и ж.-б. колонне.	13
5.407- 117 .1.110	Установка ящика ЯПП-15УЗ	
	на ж.-б. колонне.	14
5.407- 117 .1.120	Установка ящика ЯРП-20УЗ	
	на ж.-б. колонне	15
5.407- 117 .1.130	Установка ящика ВП-20МУЗ	
	на ж.-б. колонне	16
5.407- 117 .1.140	Установка ящика ЯВЗШ-31-У2	
	на ж.-б. колонне	17
5.407- 117 .1.150	Установка ящика ЯК-250 УЗ	
	на ж.-б. колонне	18

Обозначение документа	Наименование	Стр.
5.407- 117 .1.160	Установка ящика серии ЯРП11 УХЛ	
	на ж.-б. колонне	19
5.407- 117 .1.170	Установка ящика ЯПП-15УЗ на	
	стене с коробом	20
5.407-117 .1. 180	Установка ящика ЯРП-20УЗ на	
	стене с коробом	21
5.407 -117 .1.190	Установка ящика ВП-20М УЗ	
	на стене с коробом.	22
5.407- 117 .1.200	Установка ящика ЯБПВУ-1М УЗ	
	на стене с коробом	23
5.407- 117 .1.210	Установка ящика ЯРП-100ПУЗ	
	на стене с коробом	24
5.407- 117 .1.220	Установка ящика ЯБ1-2УЗ	
	на стене с коробом	25
5.407- 117 .1.230	Установка ящика ЯБПВУ-4УЗ	
	на стене с коробом.	26
5.407- 117 .1.240	Установка ящика ЯК-250УЗ	
	на стене с коробом	27
5 407- 117 .1.250	Установка ящика серии ЯРП11УХЛ	
	на стене с коробом	28,29
5.407- 117 .1.260	Установка ящика ЯПП-15УЗ	
	на стальной колонне	30
5.407- 117 .1.270	Установка ящика ЯРП-20УЗ	
	на стальной колонне	31
5.407- 117 .1.280	Установка ящика ВП-20М УЗ	
	на стальной колонне	32
5.407- 117 .1.290	Установка ящика ЯВЗШ-31-У2	
	на стальной колонне	33
5.407- 117 .1.300	Установка ящика ЯБПВУ-1м УЗ	
	на стальной колонне	34

Инв.№подл. | Подпись и дата | Взам.инв.№

Обозначение документа	Наименование	Стр.
5.407- 117.1.310	Установка ящика ЯРП-100ПУ3 на стальной колонне	35
5.407- 117.1.320	Установка ящика ЯБ1-2У3 на стальной колонне	36
5.407- 117.1.330	Установка ящика ЯБПВУ-4У3 на стальной колонне	37
5.407- 117.1.340	Установка ящика ЯК-250 У3 на стальной колонне	38
5.407- 117.1.350	Установка ящика серии ЯРП 11 УХЛ на стальной колонне	39
5.407- 117.1.360	Установка ящика ЯПП-15 У3 на стальной колонне	40
5.407- 117.1.370	Установка ящика ЯРП-20 У3 на стальной колонне	41
5.407- 117.1.380	Установка ящика ВП-20МУ3 на стальной колонне	42
5.407- 117.1.390	Установка ящика ЯВЗШ-31-У2 на стальной колонне	43
5.407- 117.1.400	Установка ящика ЯБПВУ-1МУ3 на стальной колонне	44
5.407- 117.1.410	Установка ящика ЯРП-100ПУ3 на стальной колонне	45
5.407- 117.1.420	Установка ящика ЯБ1-2У3 на стальной колонне	46
5.407- 117.1.430	Установка ящика ЯБПВУ-4У3 на стальной колонне	47
5.407- 117.1.440	Установка ящика ЯК-250 У3 на стальной колонне	48

Обозначение документа	Наименование	Стр.
5.407- 117.1.450	Установка ящика серии ЯРП11УХЛ на стальной колонне	49
5.407- 117.1.460	Установка ящика ЯПП-15У3 на стальной ступенчатой колонне	50
5.407- 117.1.470	Установка ящика ЯРП-20У3 на стальной ступенчатой колонне	51
5.407- 117.1.480	Установка ящика ВП-20МУ3 на стальной ступенчатой колонне	52
5.407- 117.1.490	Установка ящика ЯВЗШ-31-У2 на стальной ступенчатой колонне	53
5.407- 117.1.500	Установка ящика ЯБПВУ-1МУ3 на стальной ступенчатой колонне	54
5.407- 117.1.510	Установка ящика ЯРП-100ПУ3 на стальной ступенчатой колонне	55
5.407- 117.1.520	Установка ящика ЯБ1-2У3 на стальной ступенчатой колонне	56
5.407- 117.1.530	Установка ящика ЯБПВУ-4У3 на стальной ступенчатой колонне	57
5.407- 117.1.540	Установка ящика ЯК-250У3 на стальной ступенчатой колонне	58
5.407- 117.1.550	Установка ящика серии ЯРП11УХЛ на стальной ступенчатой колонне	59
5.407-117.1.560	Короб	60
5.407-117.1.561	Короб	61
5.407-117.1.570	Скоба в сборе	62
5.407-117.1.571	Скоба	63
5.407- 117.1.580	Конструкция	64

Инв.№ подл. | Подпись и дата | Взам. инв.№

Разметка осей для крепления дюбелями

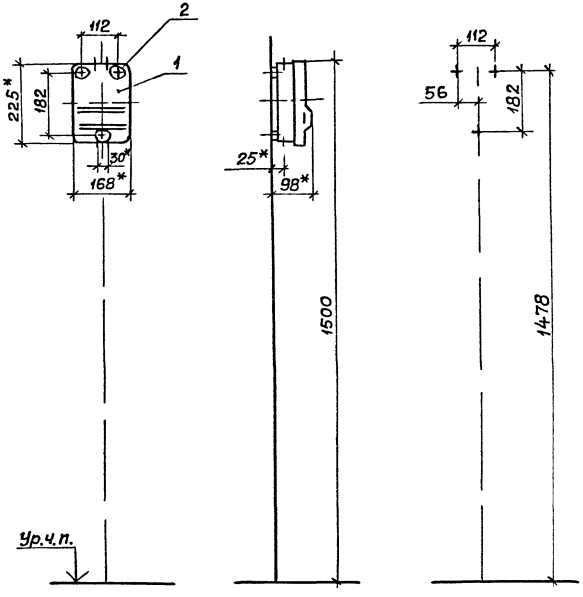

1*. Размеры для справок.

2. По данному чертежу ящик устанавливается на бетонной стене или на стене кирпичной кладки из полнотелого кирпича.

Поз.	Наименование	Кол.	Обозначение документа
1	Ящик ЯПП-15УЗ		
	ТУ36-983-84	1	
2	Дюбель 35-5-8УЗ		
	ГОСТ 26998-86	3	

Разраб.	Мартынова		0499
Пров.	Монс.		
Зав.сект.	Тычинин		
Нач.отд.	Тюрин		
Н.контр.	Тычинин		

5.407-117.1.10

Установка ящика ЯПП-15УЗ на стене

Стадия	Лист	Листов
Р		1

УГППКИ ТЯЖПРОМЭЛЕКТРОПРОЕКТ ХАРЬКОВ

Копировал А.Гонч 24222-02 5 Формат А3

Инв.№ подл. | Подпись и дата | Взам.инв.№

Разметка осей для крепления дюбелями

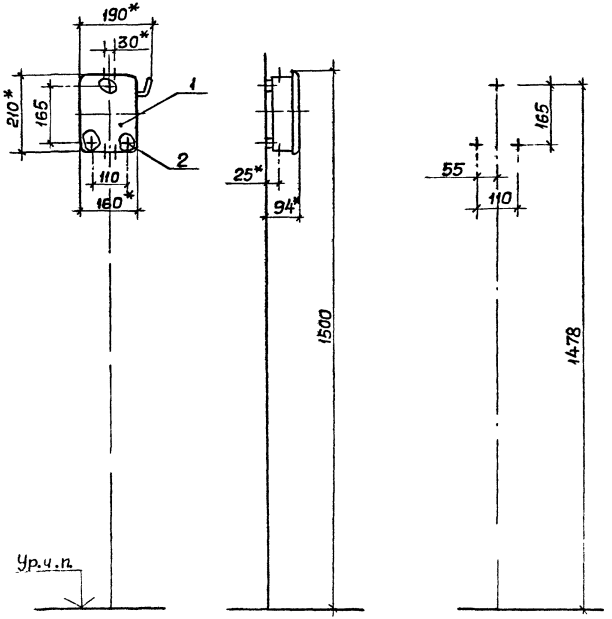

1.* Размеры для справок.

2. По данному чертежу ящик устанавливается на бетонной стене или на стене кирпичной кладки из полнотелого кирпича.

Поз.	Наименование	Кол.	Обозначение документа
1	Ящик ЯРП-20У3		
	ТУ36-946-84	1	
2	Дюбель 35-5-8У3		
	ГОСТ 26998-86	3	

Разраб	Мартыненко		09.93
Пров	Монс		
Зав сект	Тычинин		
Нач отд	Тюрин		
Н контр	Тычинин		

5.407-117.1.20

Установка ящика ЯРП-20У3 на стене

Стадия	Лист	Листов
Р		1

УГППКИ ТЯЖПРОМЭЛЕКТРОПРОЕКТ ХАРЬКОВ

Инв. N подл | Подпись и дата | Взам. инв. N

Копировал А Тотиг. 2. 22-02 6 Формат А3

Разметка осей для крепления дюбелями

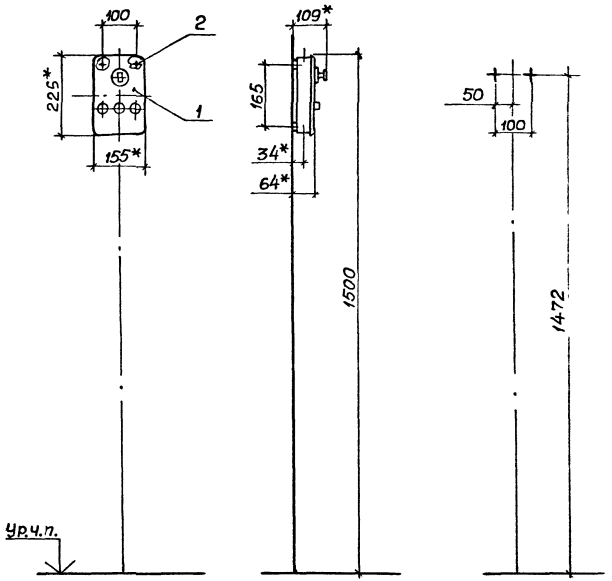

1.* Размеры для справок.

2. По данному чертежу ящик устанавливается на бетонной стене или на стене кирпичной кладки из полнотелого кирпича.

Поз.	Наименование	Кол.	Обозначение документа
1	Ящик ВП-20МУЗ		
	ТУ36УССР660-76	1	
2	Дюбель 35-5-8УЗ		
	ГОСТ26998-86	2	

Разраб	Мартынова		09.98
Пров	Монс		
Зав.сект.	Тычинин		
Нач.отд.	Тюрин		
Н.контр.	Тычинин		

5.407-117.1.30

Установка ящика ВП-20МУЗ на стене

Стадия	Лист	Листов
Р		1

УГППКИ ТЯЖПРОМЭЛЕКТРОПРОЕКТ ХАРЬКОВ

Инв.N подл. | Подпись и дата | Взам.инв.N

Копировал А.Потич. 24222-02 7. Формат А3

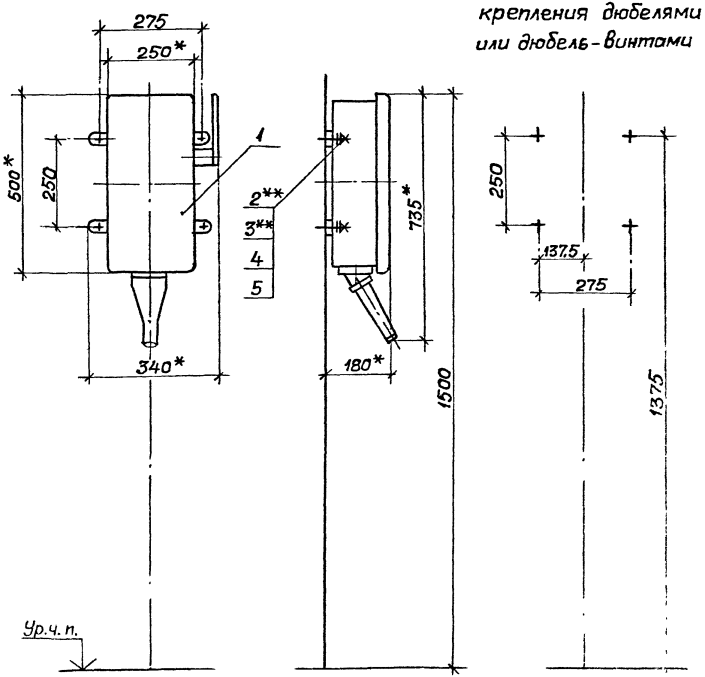

1.* Размеры для справок.

2. По данному чертежу ящик устанавливается на бетонной стене, на стене кирпичной кладки из полнотелого кирпича и ж.-б. колонне шириной 500...900 мм.

3.** Крепление ящика выполнить по усмотрению электромонтажников дюбелями поз. 2 или дюбель-винтами поз.3 и шайбами поз.4,5.

Длину дюбель-винтов определяют электромонтажники. Крепление к ж.-б. колонне выполняется только дюбель-винтами.

Поз.	Наименование	Кол.	Обозначение документа
1	Ящик ЯВЗШ-31-У2		
	ТУ16-526.052-78	1	
2	Дюбель У661У3		
	ТУ36-941-79	4	
3	Дюбель-винт ДВМ6		
	ТУ14-4.1375-86	4	
4	Шайба 6 ГОСТ 11371-78	4	
5	Шайба 6 ГОСТ 6402-70	4	

Разраб.	Мартынене		09.88
Пров.	Монс		
Зав.сект.	Тычинин		
Нач.отд.	Тюрин		
Н.контр.	Тычинин		

5.407-117.1.40

Установка ящика ЯВЗШ-31-У2 на стене и ж.-б. колонне

Стадия	Лист	Листов
Р		1

УГПКИ
Электромонтажпроект
[illegible]

Инв.N подл. | Подпись и дата | Взам.инв.N

Копировал [illegible]

Разметка осей для крепления дюбелями

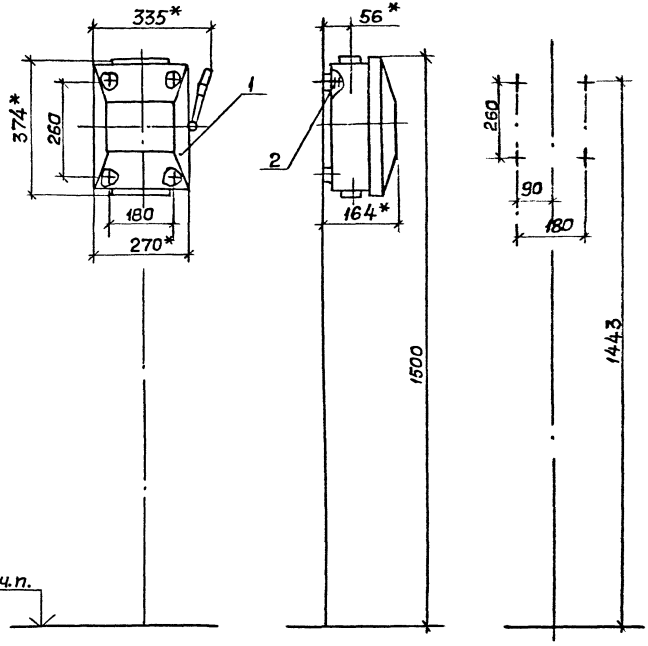

1.* Размеры для справок.

2. По данному чертежу ящик устанавливается на бетонной стене, на стене кирпичной кладки из полнотелого кирпича и ж-б колонне.

3 Отверстия для ввода выполнить по проекту.

Поз.	Наименование	Кол.	Обозначение документа
1	Ящик ЯБПВУ-1МУ3		
	ТУ36-20-84	1	
2	Дюбель 35-5-8У3		
	ГОСТ 26998-86	4	

Разраб	Чартыженко		03.91
Пров	Монс		
Зав.сект	Тычинин		
Нач.отд	Тюрин		
Н контр	Тычинин		

5.407-117.1.50

Установка ящика ЯБПВУ-1МУ3 на стене и ж.-б. колонне

Стадия	Лист	Листов
Р		1

УГППКИ ТЯЖПРОМЭЛЕКТРОПРОЕКТ ХАРЬКОВ

Инв. N подл. | Подпись и дата | Взам. инв. N

Копировал А.Лотц 24222-02 9 Формат А3

Разметка осей для крепления дюбелями или дюбель-винтами

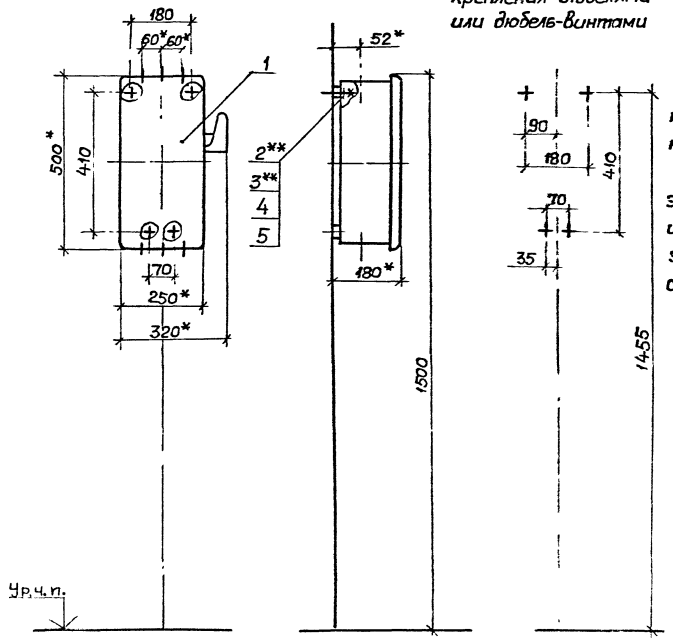

1.* Размеры для справок.

2. По данному чертежу ящик устанавливается на бетонной стене, на стене кирпичной кладки из полнотелого кирпича и ж.-б колонне.

3.** Крепление ящика к стене выполнить по усмотрению электромонтажников дюбелями поз 2 или дюбель-винтами поз.3 и шайбами поз. 4,5 Длину дюбель-винтов определяют электромонтажники Крепление к ж.-б колонне выполняется только дюбель-винтами.

Поз.	Наименование	Кол.	Обозначение документа
1	Ящик ЯРП-100П УЗ		
	ТУ36 УССР 83-77	1	
2	Дюбель 35-5-8У3		
	ГОСТ 26988-86	4	
3	Дюбель-винт ДВМ6		
	ТУ14-4 1375.86	4	
4	Шайба 6 ГОСТ 11371-78	4	
5	Шайба 6 ГОСТ 6402-70	4	

Разраб	Мартыненко		
Пров.	Монс		
Зав.сект	Тычинин		
Нач.отд	Тюрин		
Н. контр	Тычинин		

5.407-117.1.60

Установка ящика ЯРП-100П УЗ на стене и ж.-б колонне

Стадия	Лист	Листов
Р		1

УГППКИ ТЯЖПРОМЭЛЕКТРОПРОЕКТ г. ХАРЬКОВ

Инв.№ подл. | Подпись и дата | Взам.инв.№

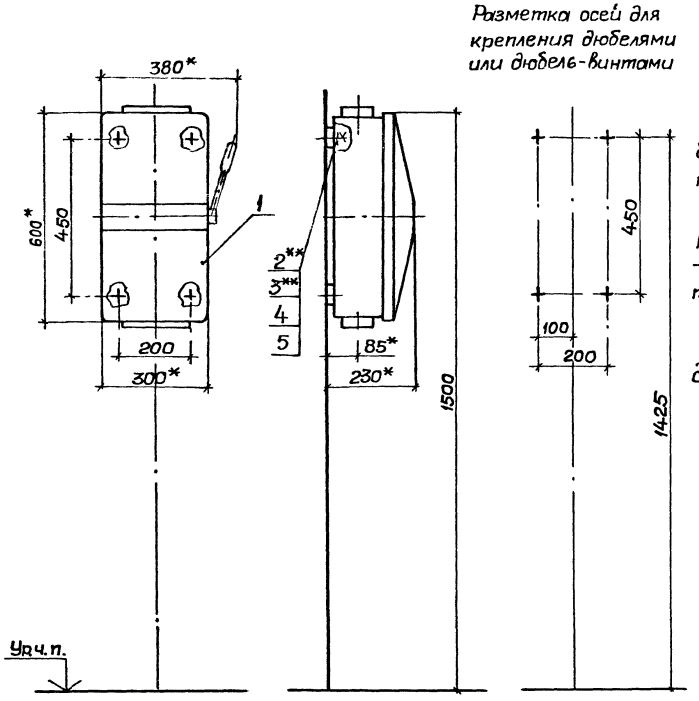

1.* Размеры для справок.

2. По данному чертежу ящик устанавливается на бетонной стене или на стене кирпичной кладки из полнотелого кирпича и ж-б колонне.

3.** Крепление ящика к стене выполнить по усмотрению электромонтажников дюбелями поз. 2 или дюбель-винтами поз. 3 и шайбами поз 4, 5. Длину дюбель-винтов определяют электромонтажники.

4. Отверстия для ввода выполнить по проекту.

5. Крепление к ж.-б колонне выполняется только дюбель-винтами поз. 3.

Поз.	Наименование	Кол.	Обозначение документа
1	Ящик ЯБ1-2У3		
	ТУ36-20-84	1	
2	Дюбель 35-5-8У3		
	ГОСТ 26998-86	4	
3	Дюбель-винт ДВМ6		
	ТУ14-4-1375-86	4	
4	Шайба 6 ГОСТ 11371-78	4	
5	Шайба 6 ГОСТ 6402-70	4	

Разраб.	Мартынец		11.83
Пров.	Монс		
Зав.сект.	Тычинин		
Нач.отд.	Тюрин		
Н.контр.	Тычинин		

5.407-117.1.70

Установка ящика ЯБ1-2У3 на стене и ж-б колонне

Стадия	Лист	Листов
Р		1

УГППКИ ТЯЖПРОМЭЛЕКТРОПРОЕКТ ХАРЬКОВ

Инв.№ подл. | Подпись и дата | Взам.инв.№

Копировал А.Лопиг. 24222-02 11 Формат А3

Разметка осей для крепления дюбелями или дюбель-винтами

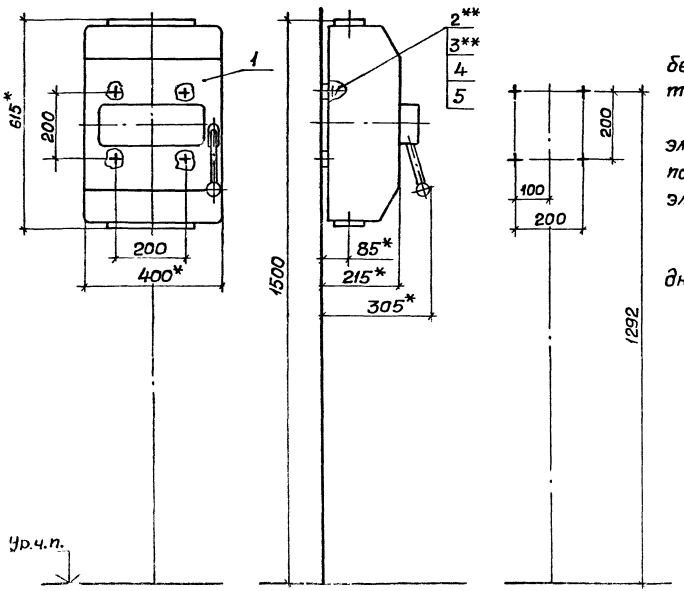

1.* Размеры для справок.

2. По данному чертежу ящик устанавливается на бетонной стене, на стене кирпичной кладки из полнотелого кирпича и ж.-б. колонне.

3.** Крепление ящика к стене выполнить по усмотрению электромонтажников дюбелями поз. 2 или дюбель-винтами поз. 3 и шайбами поз. 4, 5. Длину дюбель-винтов определяют электромонтажники.

4. Отверстия для вводов выполнить по проекту.

5. Крепление к ж.-б. колонне выполняется только дюбель-винтами поз. 3.

Поз.	Наименование	Кол.	Обозначение документа
1	Ящик ЯБПВУ-4У3		
	ТУ36-20-84	1	
2	Дюбель 35-5-8У3		
	ГОСТ 26998-86	4	
3	Дюбель-винт ДВМ6		
	ТУ14-4.1375-86	4	
4	Шайба 6 ГОСТ 11371-78	4	
5	Шайба 6 ГОСТ 6402-70	4	

Разраб	Мартыненко		
Пров.	Монс		
Зав.сект.	Тычинин		
Нач.отд	Тюрин		
Н.контр	Тычинин		

5.407-117.1.80

Установка ящика ЯБПВУ-4У3. на стене и ж.б. колонне

Стадия	Лист	Листов
Р		1

ЧГППКИ ТЯЖПРОМЭЛЕКТРОПРОЕКТ ХАРЬКОВ

Инв. № подл. | Подпись и дата | Взам. инв. №

Разметка осей для крепления дюбелями или дюбель-винтами

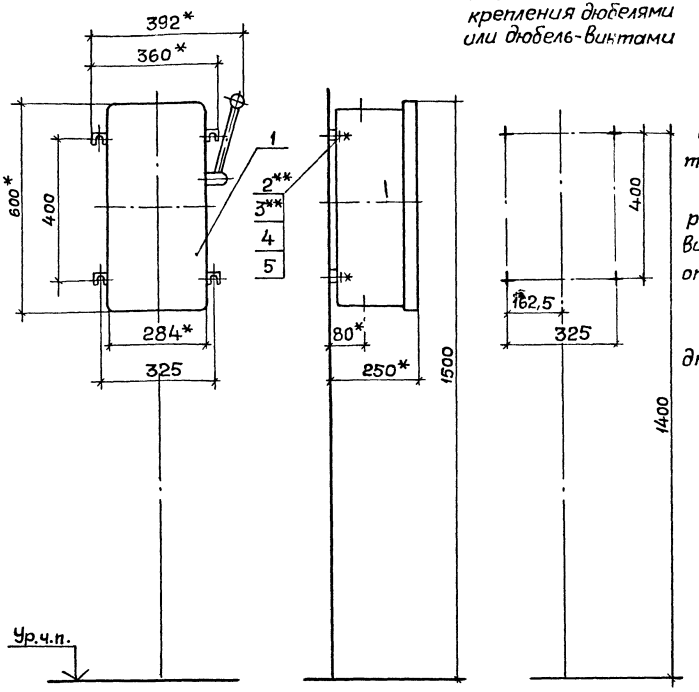

1.* Размеры для справок.

2. По данному чертежу ящик устанавливается на бетонной стене, на стене кирпичной кладки из полнотелого кирпича и ж-б колонне шириной 500...900мм.

3.** Крепление ящика к стене выполнить по усмотрению электромонтажников дюбелями поз.2 или дюбель-винтами поз.3 и шайбами поз.4,5 Длину дюбель-винтов определяют электромонтажники.

4. Отверстия для ввода выполнить по проекту.

5. Крепление к ж-б. колонне выполняется только дюбель-винтами поз. 3.

Поз.	Наименование	Кол.	Обозначение документа
1	Ящик ЯК-250 У3		
	ТУ36 УССР 83-77	1	
2	Дюбель У6639У3		
	ТУ36-941-79	4	
3	Дюбель-винт ДВМ8		
	ТУ14-4 1375.86	4	
4	Шайба 8 ГОСТ 6958-78	4	
5	Шайба 8 ГОСТ 6402-70	4	

Разраб	Мартынюк		11.89
Пров	Монс		
Зав сект	Тычинин		
Нач отд	Тюрин		
Н контр	Тычинин		

5.407-117.1.90

Установка ящика ЯК-250 У3 на стене и ж-б. колонне

Стадия	Лист	Листов
Р		1

ЧГППКИ ТЯЖПРОМЭЛЕКТРОПРОЕКТ ХАРЬКОВ

Инв.N подл. | Подпись и дата | Взам.инв.N

Копировал 24222-02 13 Формат А3

Разметка осей для крепления дюбелями или дюбель-винтами

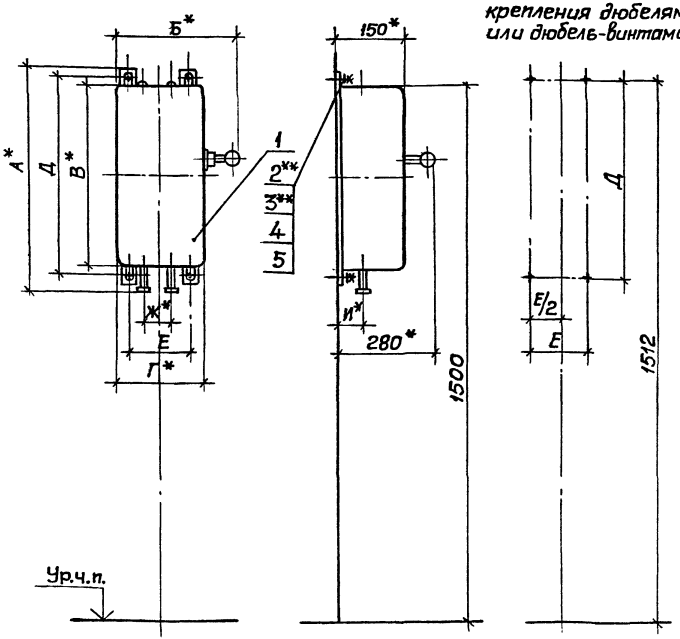

Тип ящика	Размеры, мм							
	А	Б	В	Г	Д	Е	Ж	И
ЯРП11-311-32УХЛ3	560	326	500	250	525	164	85	70
ЯРП11-312-32УХЛ3								
ЯРП11-311-54УХЛ1	590							
ЯРП11-312-54УХЛ1								
ЯРП11-351-32УХЛ3	660	376	600	300	625	214	110	85
ЯРП11-352-32УХЛ3								
ЯРП11-351-54УХЛ1	690							
ЯРП11-352-54УХЛ1								

Поз.	Наименование	Кол.	Обозначение документа
1	Ящик ЯРП11УХЛ		
	ТУ16-656.065-85 см.п 2	1	
2	Дюбель У661УЗ		
	ТУ36-941-79	4	
3	Дюбель-винт ДВМ8		
	ТУ14-4.1375.86	4	
4	Шайба 8 ГОСТ11371-78	4	
5	Шайба 8 ГОСТ6402-70	4	

1.* Размеры для справок.

2. Тип ящика - по проекту.

3. По данному чертежу ящик устанавливается на бетонной стене, на стене кирпичной кладки из полнотелого кирпича и ж.-б. колонне шириной 500...900мм.

4.** Крепление ящика к стене выполнить по усмотрению электромонтажников дюбелями поз.2 или дюбель-винтами поз.3 и шайбами поз.4,5. Длину дюбель-винтов определяют электромонтажники. Крепление к ж-б. колонне выполняется только дюбель-винтами

Разраб.	Мартынец		
Пров.	Монс		
Зав.сект.	Тычинин		
Начотд	Тюрин		
Н.контр.	Тычинин		

5.407-117.1.100

Установка ящика серии ЯРП 11 УХЛ на стене кирпичной ж-б. колонне

Стадия	Лист	Листов
Р		1

УГППКИ ТЯЖПРОМЭЛЕКТРОПРОЕКТ ХАРЬКОВ

Инв.№ подл. | Подпись и дата | Взам.инв.№

Копировал Формат А3

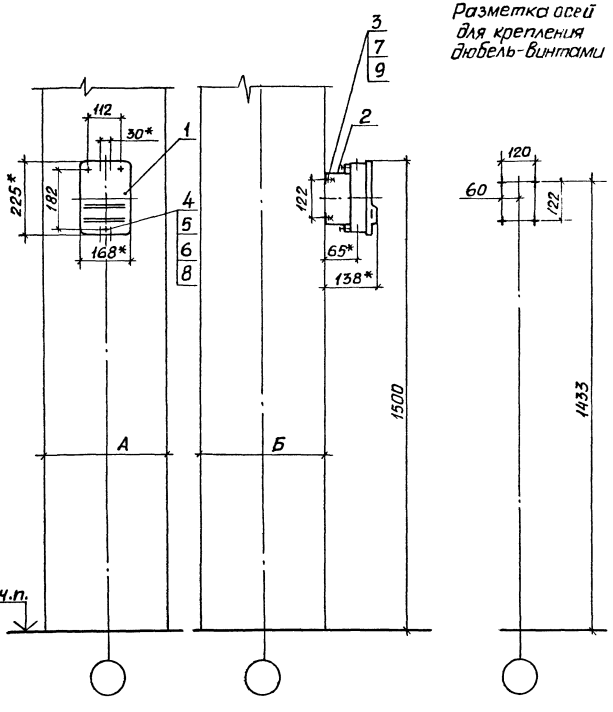

1.* Размеры для справок

2. Длину дюбель-винтов определяют электромонтажники

Поз.	Наименование	Кол.	Обозначение документа
1	Ящик ЯПП-15 У3		
	ТУ36-983-84	1	
2	Профиль К241 уг		
	ТУ36-1434-82, ℓ=1800, 0,21кг	2	Без черт.
3	Дюбель-винт ДВМ6		
	ТУ 14-4-1375-86	4	
4	Винт М5×25 ГОСТ 17473-80	3	
5	Гайка М5 ГОСТ 5915-70	3	
	Шайба ГОСТ 6958-78		
6	5	3	
7	6	4	
	Шайба ГОСТ 6402-70		
8	5	3	
9	6	4	

Размеры мм									
	А	400	500	600	700	800	900	500	600
	Б	400						500	

Разраб.	Мартыненко		11.86
Пров.	Макс		
Зав.сект.	Тычинин		
Нач.отд.	Тюрин		
Н.контр.	Тычинин		

5.407-117.1.110

Установка ящика ЯПП-15 У3 на ж.-б. колонне

Стадия	Лист	Листов
Р		1

УГППКИ ТРАКТОРОЭЛЕКТРОПРОЕКТ ХАРЬКОВ

Инв.№ подл. | Подпись и дата | Взам.инв.№

Копировал Лада 24722-02 15 Формат А3

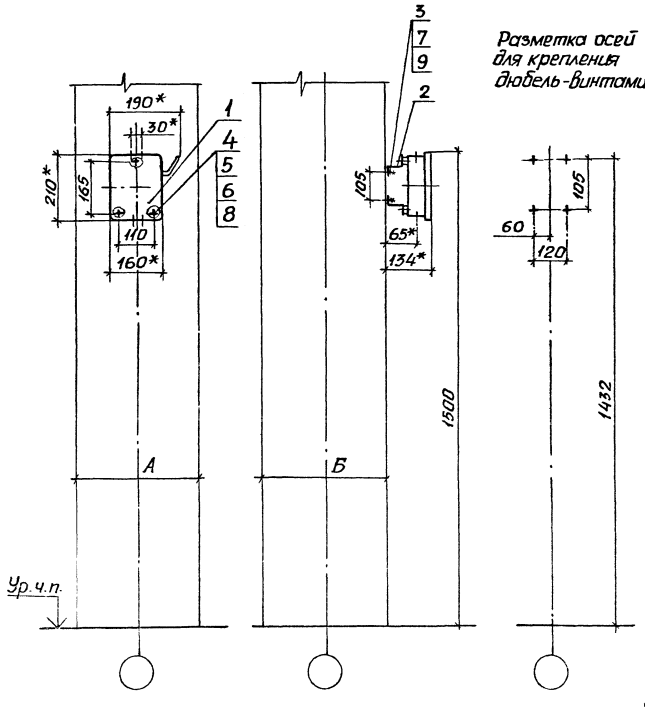

Разметка осей для крепления дюбель-винтами

1.*Размеры для справок
2. Длину дюбель-винтов определяют электромонтажники.

Поз.	Наименование	Кол.	Обозначение документа
1	Ящик ЯРП-20У3		
	ТУ36-946-84	1	
2	Профиль К241У2		
	ТУ36-1434-82, ℓ=180; 0,21кг	2	Без черт.
3	Дюбель-винт ДВ М6		
	ТУ14-4.1375-86	4	
4	Винт М5×25 ГОСТ17473-80	3	
5	Гайка М5 ГОСТ5915-70	3	
	Шайба ГОСТ6958-78		
6	5	6	
7	6	4	
	Шайба ГОСТ6402-70		
8	5	3	
9	6	4	

Размеры мм									
	А	400	500	600	700	800	900	500	600
	Б	400						500	

Разраб.	Мартыненко		11.83
Пров.	Монс		
Зав.сект.	Тычинин		
Нач.отд.	Тюрин		
Н.контр.	Тычинин		

5.407-117.1.120

Установка ящика ЯРП 20У3 на ж-б колонне

Стадия	Лист	Листов
Р		1

УГЛОКИ ТРАКТОРОЧЕРЕКТ ХАРЬКОВ

Инв.№ подл. | Подпись и дата | Взам.инв.№

Копировал [illegible] 02-02 16 [illegible]

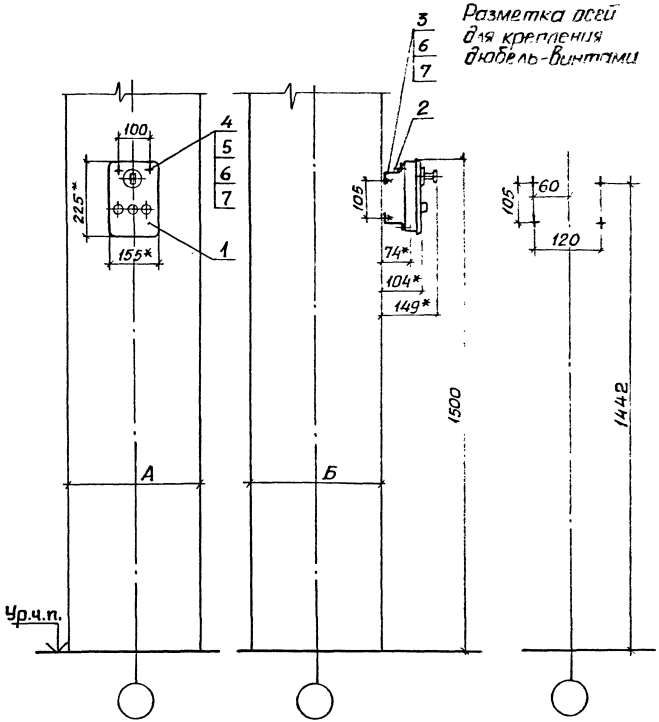

1.* Размеры для справок.
2. Длину дюбель-винтов определяют электромонтажники.

Поз.	Наименование	Кол.	Обозначение документа
1	Ящик ВП-20М У3		
	ТУ36 УССР 660-76	1	
2	Профиль К241 У2		
	ТУ36-1434-82, ℓ=160, 0,21кг	2	Без. черт.
3	Дюбель-винт ДВ М6		
	ТУ14-4-1375-86	4	
4	Болт М6х25 ГОСТ 7798-70	2	
5	Гайка М6 ГОСТ 5915-70	2	
6	Шайба 6 ГОСТ 6958-78	6	
7	Шайба 6 ГОСТ 6402-70	6	

Размеры, мм								
А	400	500	600	700	800	900	500	600
Б	400						500	

Разраб.	Мартыненко		И-89
Пров.	Манс		
Зав.сект.	Тычинин		
Нач.отд.	Тюрин		
Н.контр.	Тычинин		

5.407-117.1.130

Установка ящика ВП-20М У3 на ж.-б. колонне

Стадия	Лист	Листов
Р		1

УГППКИ ТЯЖПРОМЭЛЕКТРОПРОЕКТ ХАРЬКОВ

Инв.№ подл. | Подпись и дата | Взам.инв.№

Копировал Лад. 24222-02 17 Формат А3

Разметка осей для крепления дюбель-винтами

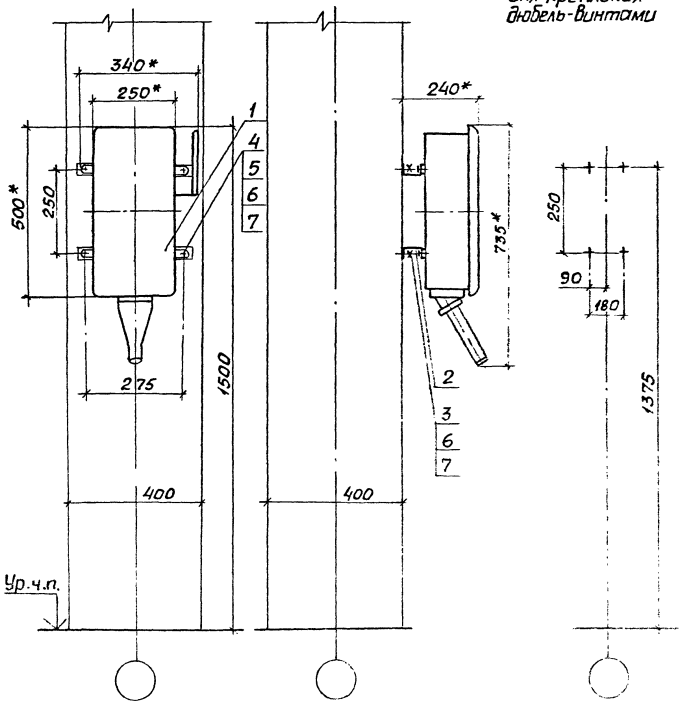

1.* Размеры для справок.
2. Длину дюбель-винтов определяют электромонтажники.

Поз.	Наименование	Кол.	Обозначение документа
1	Ящик ЯВ3Ш-31-У2		
	ТУ16-526.052-78	1	
2	Швеллер К235 У2		
	ТУ36-1434-82, ℓ=300, 0,51кг	2	Без. черт.
3	Дюбель-винт ДВМ8		
	ТУ14-4-1375-86	4	
4	Болт М8х25 ГОСТ 7798-70	4	
5	Гайка М8 ГОСТ 5915-70	4	
6	Шайба 8 ГОСТ 6958-78	12	
7	Шайба 8 ГОСТ 6402-70	8	

Инв.№ подл. | Подпись и дата | Взам.инв.№

Разраб.	Мартынюк		
Пров.	Манс		
Зав.сект.	Тычинин		
Нач.отд.	Тюрин		

5.407-117.1.140

Установка ящика ЯВ3Ш-31-У2

Стадия	Лист	Листов
Р		1

УГППКИ Электромонтажпроект Харьков

Формат А3

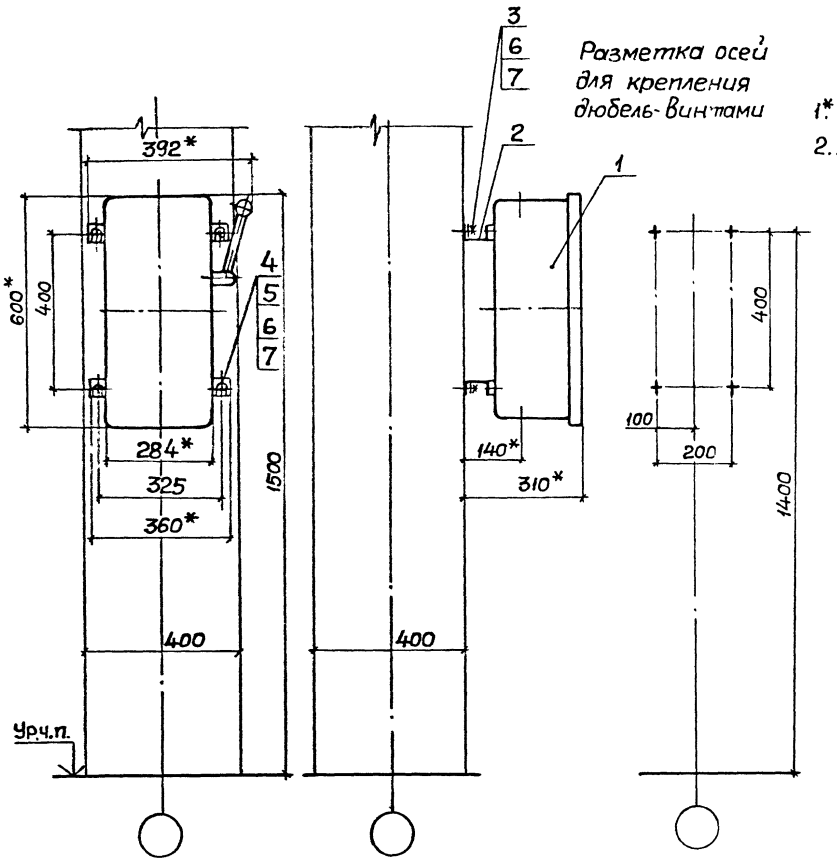

1.* Размеры для справок.

2. Длину дюбель-винтов определяют электромонтажники.

Поз.	Наименование	Кол.	Обозначение документа
1	Ящик ЯК-250 У3		
	ТУ36УССР83-77	1	
2	Швеллер К235У2		
	ТУ36-1434-82, l=360; 0,61кг	2	без. черт.
3	Дюбель-винт ДВ М8		
	ТУ14-4.1375-86	4	
4	Болт М8х25 ГОСТ7798-70	4	
5	Гайка М8 ГОСТ5915-70	4	
6	Шайба 8 ГОСТ6958-78	12	
7	Шайба 8 ГОСТ6402-70	8	

Разраб.	Мартыненко		11.89
Пров.	Монс		
Зав.сект.	Тычинин		
Нач отд	Тюрин		
Н контр.	Тычинин		

5.407-117.1.150

Установка ящика ЯК-250 У3 на ж.-б. колонне

Стадия	Лист	Листов
Р		1

УГППКИ ТЯЖПРОМЭЛЕКТРОПРОЕКТ ХАРЬКОВ

Инв. N подл. | Подпись и дата | Взам. инв. N

Копировал А.Потиг. 24222-02 19 Формат А3

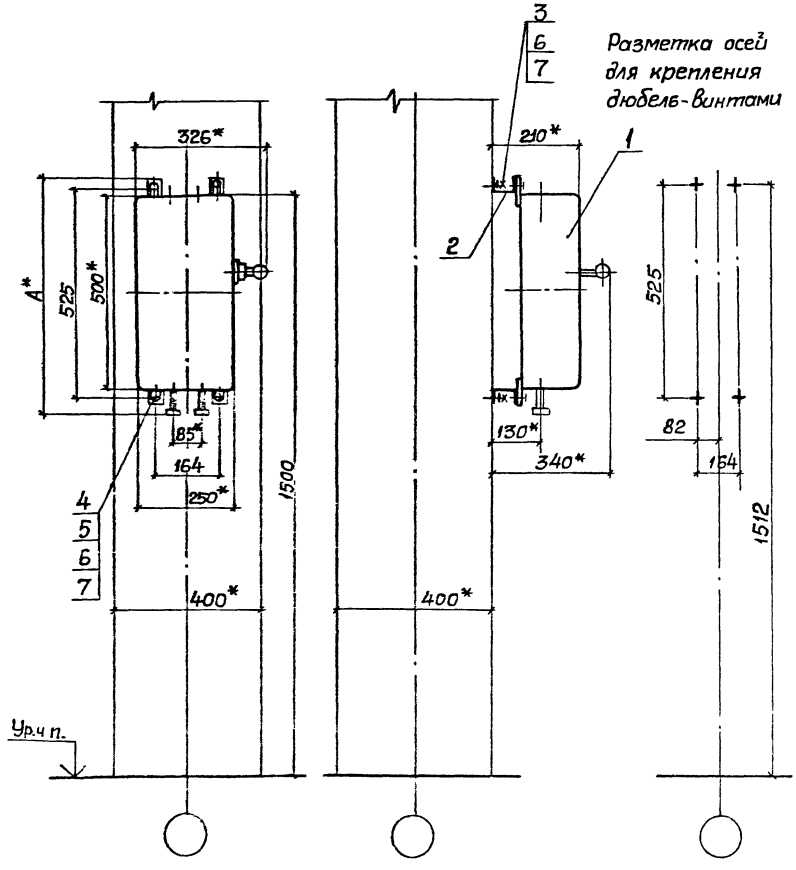

Тип ящика	A, мм
ЯРП-311-32УХЛ3	560
ЯРП-312-32УХЛ3	
ЯРП-311-54УХЛ1	590
ЯРП-312-54УХЛ1	

1.* Размеры для справок.
2. Тип ящика по проекту.
3. Длину дюбель-винтов определяют электромонтажники.

Поз.	Наименование	Кол.	Обозначение документа
1	Ящик серии ЯРП11УХЛ		
	ТУ16-656.065. См. п. 2	1	
2	Швеллер К235У2		
	ТУ36-1434-82, ℓ=300; 0,51кг	2	без черт
3	Дюбель-винт ДВМ8		
	ТУ14-4.1375-86	4	
4	Болт М8×25 ГОСТ7798-70	4	
5	Гайка М8 ГОСТ 5915-70	4	
6	Шайба 8 ГОСТ6958-78	12	
7	Шайба 8 ГОСТ6402-70	8	

Разраб.	Мартыненко		
Пров.	Манс		
Зав.сект.	Тычинин		
Нач.отд.	Тюрин		
Н.контр.	Тычинин		

5.407-117.1.160

Установка ящика серии ЯРП11УХЛ на ж.-б. колонне

Стадия	Лист	Листов
Р		1

УГППКИ ТЯЖПРОМЭЛЕКТРОПРОЕКТ ХАРЬКОВ

Инв.N подл. | Подпись и дата | Взам.инв.№

Копировал Формат А3

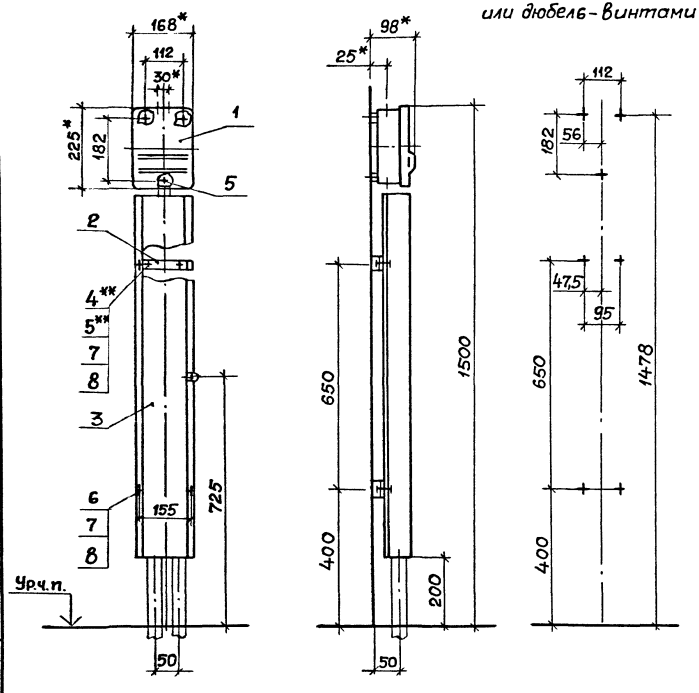

1.* Размеры для справок.

2. По данному чертежу ящик и короб устанавливаются на бетонной стене или на стене кирпичной кладки из полнотелого кирпича.

3.** Крепление скоб поз. 2 к стене выполнить по усмотрению электромонтажников дюбелями поз. 5 или дюбель-винтами поз. 4 и шайбами поз. 7 и 8. Длину дюбель-винтов определяют электромонтажники.

Поз.	Наименование	Кол.	Обозначение документа
1	Ящик ЯПП-15У3		
	ТУ36-983-84	1	
2	Скоба в сборе	2	5.407-117.1.570-01
3	Короб	1	5.407-117.1.560-07
4	Дюбель-винт ДВ М6		
	ТУ14-4.1375-86	4	
5	Дюбель 35-5-8У3		
	ГОСТ 26998-86	7	
6	Гайка М6 ГОСТ 5915-70	4	
7	Шайба 6 ГОСТ 11371-78	8	
8	Шайба 6 ГОСТ 6402-70	8	

Инв.№ подл. | Подпись и дата | Взам. инв.№

Разраб.	Мартынежко		11.88
Пров.	Монс		
Зав.сект.	Тычинин		
Нач.отд.	Тюрин		
Н.контр.	Тычинин		

5.407-117.1.170

Установка ящика ЯПП-15У3 на стене с коробом

Стадия	Лист	Листов
Р		1

ЧГППКИ ТЯЖПРОМЭЛЕКТРОПРОЕКТ ХАРЬКОВ

Копировал А.Поп г. 24222-02 21 Формат А3

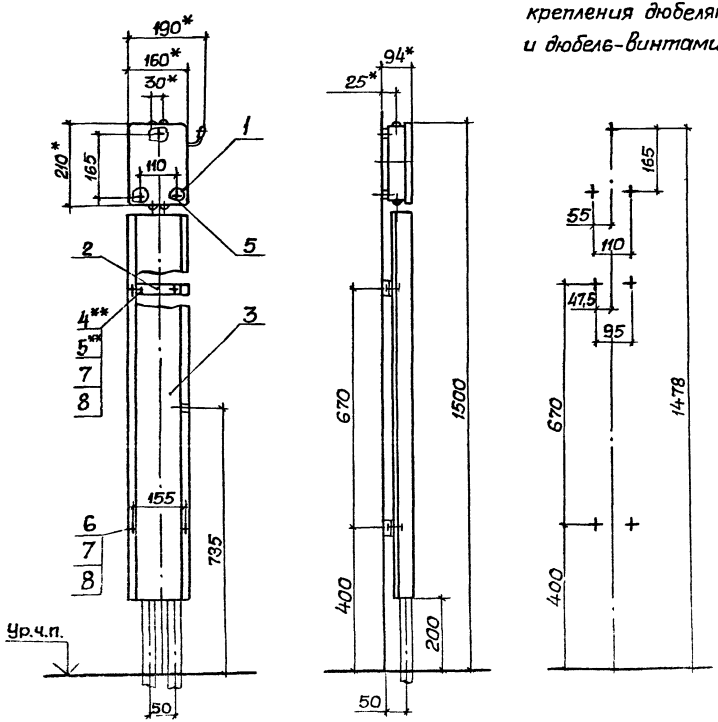

Разметка осей для крепления дюбелями и дюбель-винтами

1.* Размеры для справок.

2. По данному чертежу ящик и короб устанавливаются на бетонной стене или на стене кирпичной кладки из полнотелого кирпича.

3.** Крепление скоб поз. 2 к стене выполнить по усмотрению электромонтажников дюбелями поз. 5 или дюбель-винтами поз. 4. и шайбами поз. 7 и 8. Длину дюбель-винтов определяют электромонтажники.

Поз.	Наименование	Кол.	Обозначение документа
1	Ящик ЯРП-20уз		
	ТУ36-946-84	1	
2	Скоба в сборе	2	5.407-117.1.570-01
3	Короб	1	5.407-117.1.560-08
4	Дюбель-винт ДВ М6		
	ТУ14-4.1375-86	4	
5	Дюбель 35-5-8Ф3		
	ГОСТ26998-86	7	
6	Гайка М6 ГОСТ5915-70	4	
7	Шайба 6 ГОСТ11371-78	8	
8	Шайба 6 ГОСТ6402-70	8	

Разраб	Мартынова		11.89
Пров.	Монс		
Зав.сект	Тычинин		
Нач.отд	Тюрин		
Н.контр	Тычинин		

5.407-117.1.180

Установка ящика ЯРП-20 УЗ на стене с коробом

Стадия	Лист	Листов
Р		1

ЧГППКИ ТЯЖПРОМЭЛЕКТРОПРОЕКТ ХАРЬКОВ

Инв.№ подл. | Подпись и дата | Взам.инв.№

Копировал Формат А3

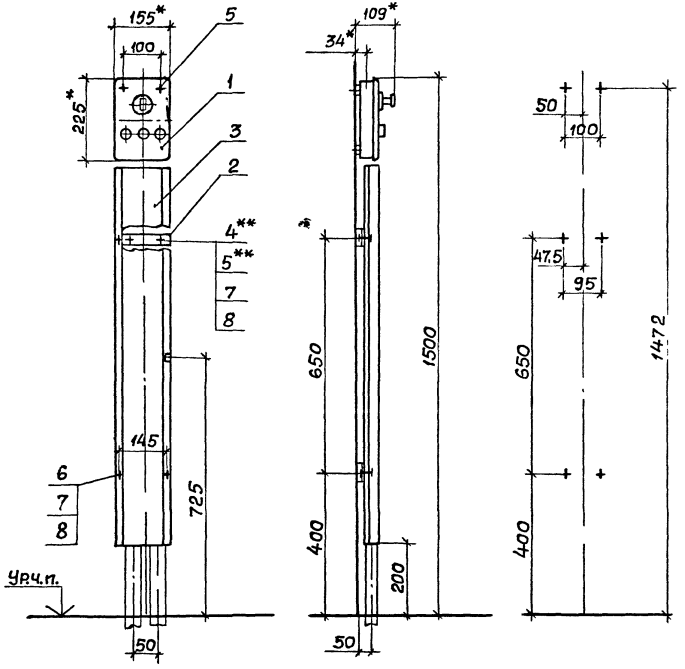

1.* Размеры для справок.

2. По данному чертежу ящик и короб устанавливаются на бетонной стене или на стене кирпичной кладки из полнотелого кирпича.

3.** Крепление скоб поз. 2 к стене выполнить по усмотрению электромонтажников дюбелями поз. 5 или дюбель-винтами поз. 4 и шайбами поз. 7 и 8. Длину дюбель-винтов определяют электромонтажники.

Поз	Наименование	Кол.	Обозначение документа
1	Ящик ВП-20М УЗ		
	ТУ36 УССР 660-76	1	
2	Скоба в сборе	2	5.407-117 1.570
3	Короб	1	5.407-117 1.560-06
4	Дюбель-винт ДВМ6		
	Т14-4 1375-86	4	
5	Дюбель 35-5-8Ф3		
	ГОСТ 26998-86	6	
6	Гайка 6 ГОСТ 5915-70	4	
7	Шайба 6 ГОСТ 11371-78	8	
8	Шайба 6 ГОСТ 6402-70	8	

Разраб	Мартынова		
Пров	Монс		
Зав.сект	Тычинин		
Нач. отд.	Тюрин		
Н. контр.	Тычинин		

5.407-117.1.190

Установка ящика ВП-20М УЗ на стене с коробом

Стадия	Лист	Листов
Р		1

УГППКИ ТЯЖТРОМЭЛЕКТРОПРОЕКТ ХАРЬКОВ

Инв. N подл. | Подпись и дата | Взам. инв. N

Копировал А. Потиг 24222-02 23 Формат А3

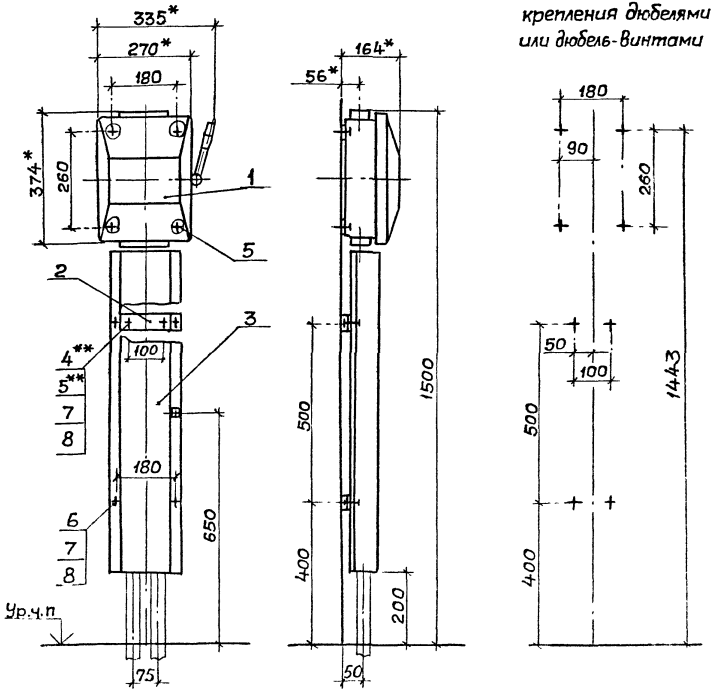

1.* Размеры для справок.

2. По данному чертежу ящик и короб устанавливаются на бетонной стене или на стене кирпичной кладки из полнотелого кирпича.

3. Отверстия для вводов выполнить по проекту.

4.** Крепление скоб поз.2 к стене выполнить по усмотрению электромонтажников дюбелями поз.5 или дюбель-винтами поз.4 и шайбами поз.7 и 8.

Длину дюбель-винтов определяют электромонтажники.

Поз.	Наименование	Кол.	Обозначение документа
1	Ящик ЯБПВУ-1МУ3		
	ТУ36-20-84	1	
2	Скоба в сборе	2	5.407-117.1.570-02
3	Короб	1	5.407-117.1.560-05
4	Дюбель-винт ДВ М6		
	ТУ14-4.1375-86	4	
5	Дюбель 35-5-8У3		
	ГОСТ 26998-86	8	
6	Гайка 6 ГОСТ 5915-70	4	
7	Шайба 6 ГОСТ 11371-78	8	
8	Шайба 6 ГОСТ 6402-70	8	

Разраб.	Мартыненко		11.92
Пров.	Монс		
Зав.сект	Тычинин		
Нач.отд	Тюрин		
Н.контр.	Тычинин		

5.407-117.1.200

Установка ящика ЯБПВУ-1МУ3 на стене с коробом

Стадия	Лист	Листов
Р		1

ЧГПКИ Тяжпромэлектропроект

Инв.№ подл. | Подпись и дата | Взам.инв.№

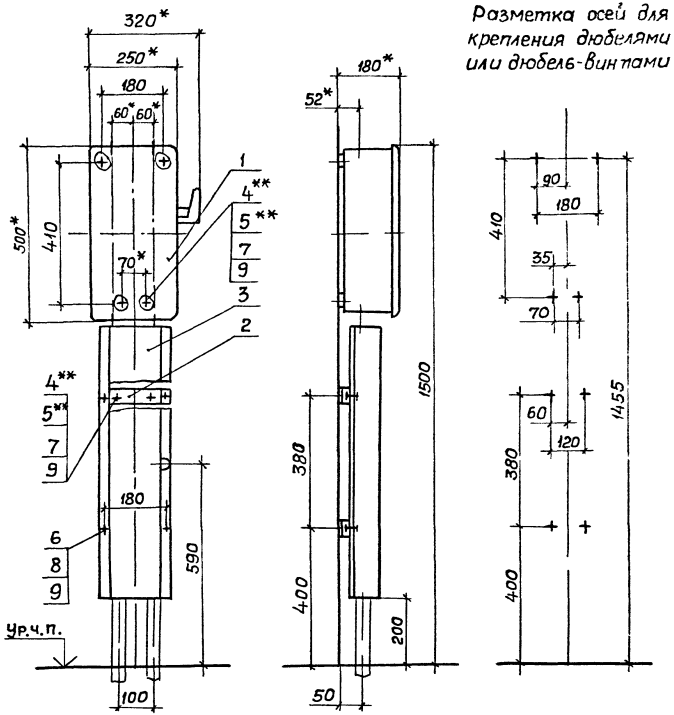

Разметка осей для крепления дюбелями или дюбель-винтами

1.* Размеры для справок.

2. По данному чертежу ящик и короб устанавливаются на бетонной стене или на стене кирпичной кладки из полнотелого кирпича.

3.** Крепление ящика и скоб к стене выполнить по усмотрению электромонтажников дюбелями поз.5 или дюбель-винтами поз.4 и шайбами поз.7 и 9. Длину дюбель-винтов определяют электромонтажники.

Поз	Наименование	Кол	Обозначение документа
1	Ящик ЯРП-100ПУ3		
	ТУ36УССР 83-77	1	
2	Скоба в сборе	2	5.407-117.1.570-03
3	Короб		5.407-117.1.560-04
4	Дюбель-винт ДВ М6		
	ТУ14-4 1375-86	8	
5	Дюбель 35-5-8У3		
	ГОСТ 26998-86	8	
6	Гайка М6 ГОСТ 5915-70	4	
7	Шайба 6 ГОСТ 6958-78	8	
8	Шайба 6 ГОСТ 11371-78	4	
9	Шайба 6 ГОСТ 6402-70	12	

Разраб	Мартынова		
Пров	Монс		
Зав.сект	Тычинин		
Нач.отд.	Тюрин		
Н.контр	Тычинин		

5.407-117.1.210

Установка ящика ЯРП-100ПУ3 на стене с коробом

Стадия	Лист	Листов
Р		1

УГППКИ ТЯЖПРОМЭЛЕКТРОПРОЕКТ ХАРЬКОВ

Копировал А.Гачч 24222-02 25 Формат А3

Инв.N подл. | Подпись и дата | Взам.инв.N

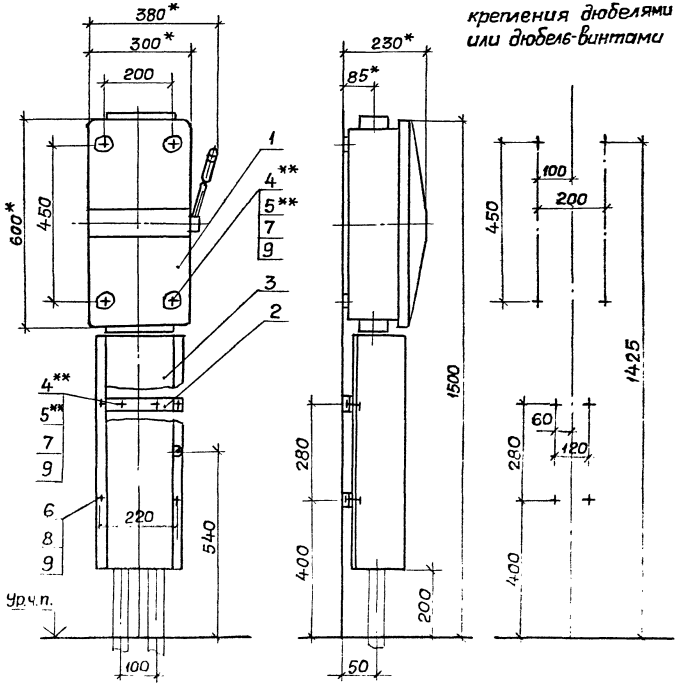

Разметка осей для крепления дюбелями или дюбель-винтами

1.* Размеры для справок.

2. По данному чертежу ящик и короб устанавливается на бетонной стене или на стене кирпичной кладки из полнотелого кирпича.

3.** Крепление ящика и скоб к стене выполнить по усмотрению электромонтажников дюбелями поз.5 или дюбель-винтами поз.4 и шайбами поз.7 и 9. Длину дюбель-винтов определяют электромонтажники.

4. Отверстия для ввода выполнить по проекту.

Поз.	Наименование	Кол.	Обозначение документа
1	Ящик ЯБ1-2У3		
	ТУ36-20-84	1	
2	Скоба в сборе	2	5.407-117.1.570-04
3	Короб	1	5.407-117.1.560-02
4	Дюбель-винт ДВ М6		
	ТУ14-4.1375-86	8	
5	Дюбель 35-5-Е У3		
	ГОСТ26998-86	8	
6	Гайка М6 ГОСТ 5915-70	4	
7	Шайба 6 ГОСТ 6958-78	8	
8	Шайба 6 ГОСТ 11371-78	4	
9	Шайба ГОСТ 6402-70	12	

Разраб.	Мартынец		
Пров.	Монс		
Зав.сект.	Тычинин		
Нач.отд.	Тюрин		
Н.контр.	Бочарова		

5.407-117.1.220

Установка ящика ЯБ1-2У3 на стене с коробом

Стадия	Лист	Листов
Р		1

УГППКИ ТЯЖПРОМЭЛЕКТРОПРОЕКТ ХАРЬКОВ

Копировал Формат А3

Инв.N подл. | Подпись и дата | Взам.инв.N

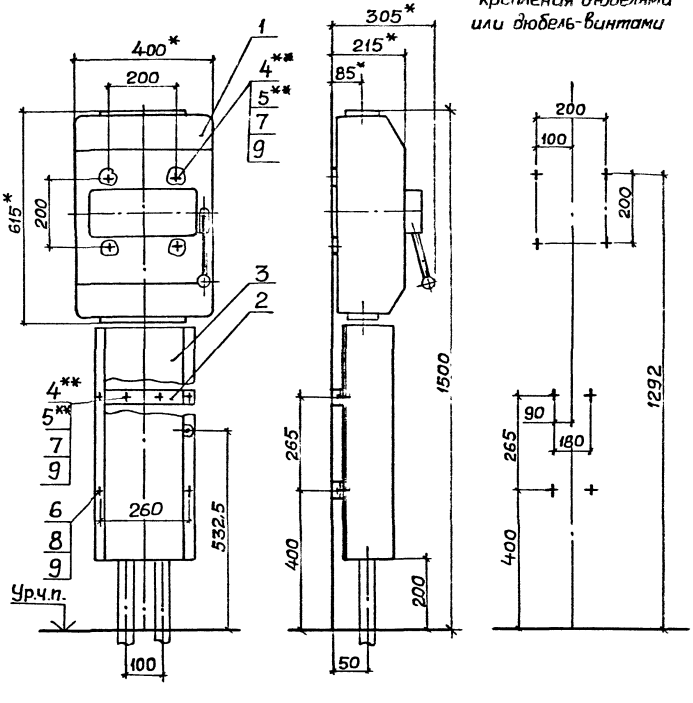

1.* Размеры для справок.

2. По данному чертежу ящик и короб устанавливаются на бетонной стене или на стене кирпичной кладки из полнотелого кирпича.

3.** Крепление ящика и скоб к стене выполнить по усмотрению электромонтажников дюбелями поз.5 или дюбель-винтами поз.4 и шайбами поз. 7 и 9. Длину дюбель-винтов определяют электромонтажники.

4. Отверстия для ввода выполнить по проекту.

Поз.	Наименование	Кол.	Обозначение документа
1	Ящик ЯБПВУ-4У3		
	ТУ36-20-84	1	
2	Скоба в сборе	2	5.407-117.1.570-05
3	Короб	1	5.407-117.1.560-01
4	Дюбель-винт ДВМ6		
	ТУ14-4.1375-86	8	
5	Дюбель 35-5-8У3		
	ГОСТ26998-86	8	
6	Гайка М6 ГОСТ5915-70	4	
7	Шайба 6 ГОСТ6958-78	8	
8	Шайба 6 ГОСТ11371-78	4	
9	Шайба 6 ГОСТ6402-70	12	

Разраб.	Мартыненко		11.89
Пров.	Монс		
Зав.сект.	Тычинин		
Нач.отд.	Тюрин		
Н.контр.	Тычинин		

5.407-117.1.230

Установка ящика ЯБПВУ-4У3 на стене с коробом

Стадия	Лист	Листов
Р		1

УГППКИ ТЯЖПРОМЭЛЕКТРОПРОЕКТ ХАРЬКОВ

Инв.№ подл. | Подпись и дата | Взам.инв.№

Копировал А. Потч? 24222-02 27 Формат А3

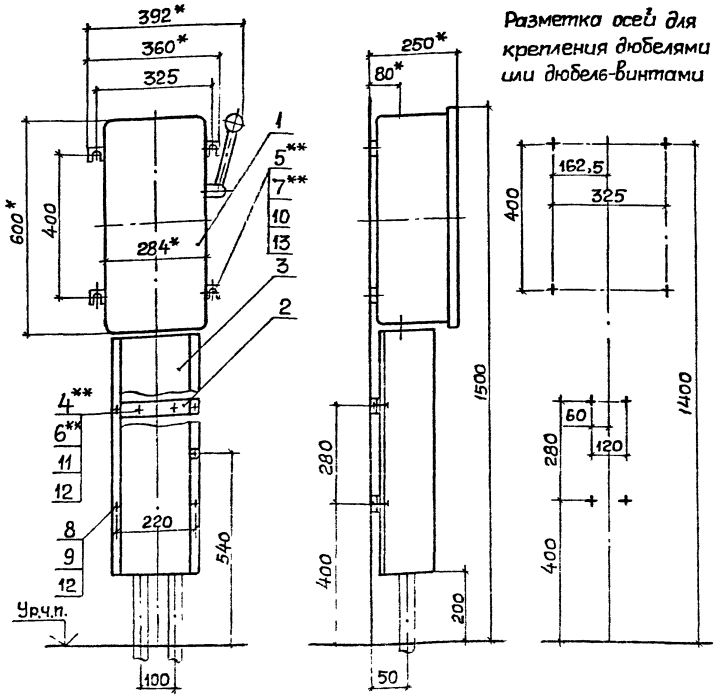

Поз.	Наименование	Кол.	Обозначение документа
1	Ящик ЯК-250 УЗ		
	ТУ36 УССР83-77	1	
2	Скоба в сборе	2	5.407-117.1.570-04
3	Короб	1	5.407-117.1.560-02
	Дюбель-винт ДВ		
	ТУ14-4.1375-86		
4	М6	4	
5	М8	4	
6	Дюбель 35-5-8Ц3		
	ГОСТ26998-86	4	
7	Дюбель У661Ц3		
	ТУ36-941-79	4	
8	Гайка М6 ГОСТ5915-70	4	
	Шайба ГОСТ11371-78		
9	6	4	
10	8	4	
11	Шайба 6 ГОСТ6958-70	4	
	Шайба ГОСТ6402-70		
12	6	8	
13	8	4	

1.* Размеры для справок.

2. По данному чертежу ящик и короб устанавливаются на бетонной стене или стене кирпичной кладки из полнотелого кирпича.

3.** Крепление к стене выполнить по усмотрению электромонтажников, ящика дюбелями поз.7 или дюбель-винтами поз.5 и шайбами поз.10 и 13, а скоб-дюбелями поз.6 или дюбель-винтами поз.4 и шайбами поз.11 и 12. Длину дюбель-винтов определяют электромонтажники.

Инв.№ подл. | Подпись и дата | Взам.инв.№

Разраб.	Мартынова		11.91
Пров.	Монс		
Зав.сект.	Тынянчин		
Нач.отд.	Тюрин		

5.407-117.1.240

Установка ящика ЯК-250 УЗ на стене с коробом

Стадия	Лист	Листов
Р	1	

УГЛЕПКИ ТЯЖПРОМЭЛЕКТРОПРОЕКТ ХАРЬКОВ

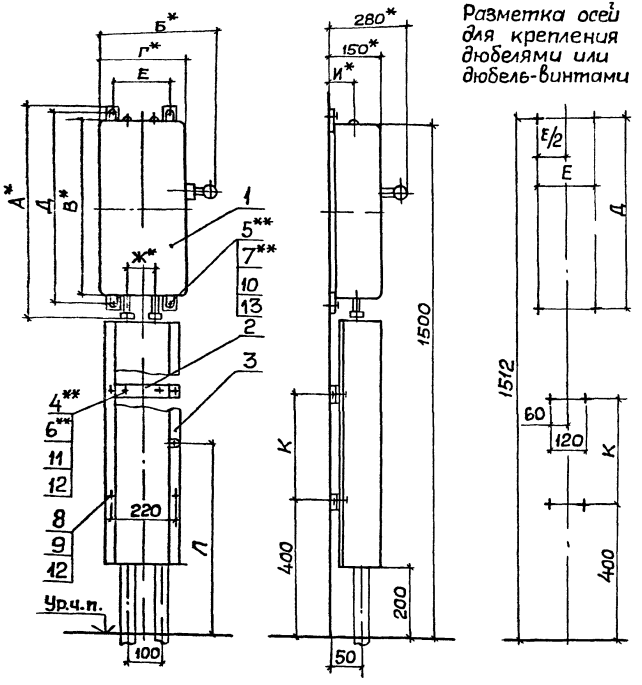

Разметка осей для крепления дюбелями или дюбель-винтами

1.* Размеры для справок.

2. Тип ящика - по проекту.

3. По данному чертежу ящик и короб устанавливается на бетонной стене или стене кирпичной кладки из полнотелого кирпича.

4.** Крепление к стене выполнить, по усмотрению электромонтажников ящика дюбелями поз. 7 или дюбель-винтами поз. 5 и шайбами поз. 10 и 13, а скоб дюбелями поз. 6 или дюбель-винтами поз. 4 и шайбами поз. 11 и 13. Длину дюбель-винтов определяют электромонтажники.

5. Таблицу и спецификацию см на листе 2.

Разраб	Мартынюк		11.88
Пров.	Монс		
Зав.сект	Тычинин		
Нач.отд	Тюрин		
Н.контр	Тычинин		

5.407-117.1.250

Установка ящика серии ЯРП 11УХЛ на стене с коробом

Стадия	Лист	Листов
Р	1	2

ЧГППКИ ТЯЖПРОМЭЛЕКТРОПРОЕКТ ХАРЬКОВ

Инв.N подл. | Подпись и дата | Взам.инв.N

Обозначение документа	Тип ящика	Размеры, мм									
		А	Б	В	Г	Д	Е	Ж	И	К	Л
5.407-117.1.250	ЯРП11-311-32УХЛ3	560	326	500	250	525	164	85	70	350	575
	ЯРП11-312-32УХЛ3										
	ЯРП11-311-54УХЛ1	590									
	ЯРП11-312-54УХЛ1										
-01	ЯРП11-351-32УХЛ3	660	376	600	300	625	214	110	85	250	525
	ЯРП11-352-32УХЛ3										
	ЯРП11-351-54УХЛ1	690									
	ЯРП11-352-54УХЛ1										

Поз	Наименование	Кол. на —	Кол. на 01		Обозначение документа
1	Ящик серии ЯРП11 УХЛ				
	ТУ16-656.065-85, См.п.2	1	1		
2	Скоба в сборе	2	2		5.407-117.1.570-04
3	Короб	1			5.407-117.1.560
			1		-03
	Дюбель-винт ДВ				
	ТУ14-4-1375-86				
4	М6	4	4		
5	М8	4	4		
6	Дюбель 35-5-8У3				
	ГОСТ 26998-86	4	4		
7	Дюбель У6615У3				
	ТУ36-941-79	4	4		
8	Гайка М6 ГОСТ5915-70	4	4		
	Шайба ГОСТ11371-78				
9	6	4	4		
10	8	4	4		
11	Шайба 6 ГОСТ6958-70	4	4		
	Шайба ГОСТ 6402-70				
12	6	8	8		
13	8	4	4		

Инв. N подл. | Подпись и дата | Взам. инв. N

Копировал ... 24722-02 30 Формат А3

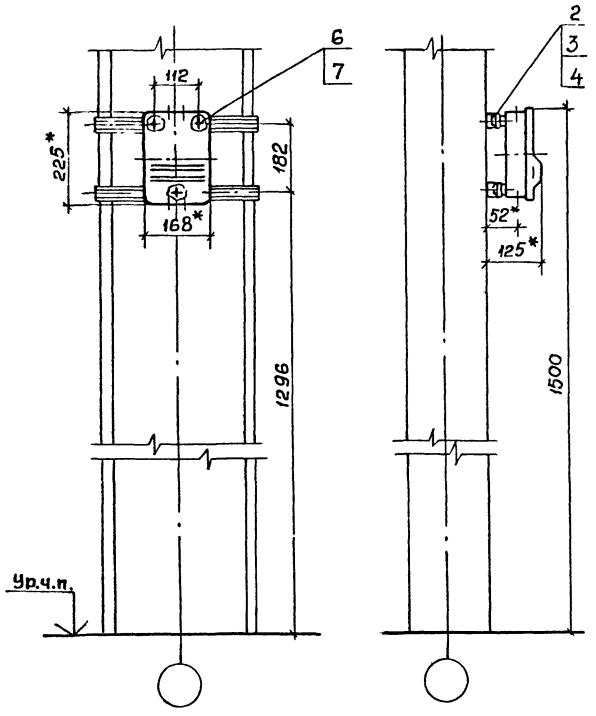

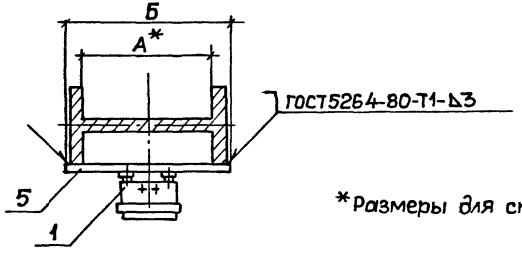

*Размеры для справок

Обозначение документа	Размеры, мм А	Б
5.407-117.1.260	400	475
-01	530	600
-02	630	700
-03	710	775
-04	900	975

Поз.	Наименование	Кол. на исполн. —	01	02	03	04	Обозначение документа
1	Ящик ЯПП-15У3						
	ТУ36-983-84	1	1	1	1	1	
2	Гайка закладная						
	УСЭК77-1У1 ТУ36-2355-80	3	3	3	3	3	
3	Держатель УСЭК78У1						
	ТУ36-2355-80	3	3	3	3	3	
4	Шайба УСЭК79У1						
	ТУ36-2355-80	3	3	3	3	3	
5	Профиль УСЭК51У3						
	ТУ36-2355-80						
	ℓ=475; 0,62кг	2					Без черт.
	ℓ=600; 0,78 кг		2				
	ℓ=700; 0,91кг			2			
	ℓ=775; 1,01кг				2		
	ℓ=975; 1,27кг					2	
6	Болт М6х25 ГОСТ7798-70	3	3	3	3	3	
7	Шайба 6 ГОСТ11371-78	3	3	3	3	3	

Разраб	Мартыненко		
Пров	Монс		
Зав сект	Тычинин		
Нач отд	Тюрин		
Н.контр	Тычинин		

5.407-117.1.260

Установка ящика ЯПП-15У3 на стальной колонне

Стадия	Лист	Листов
Р		1

УГППКИ ТЯЖПРОМЭЛЕКТРОПРОЕКТ ХАРЬКОВ

Копировал А.Логич. 24722-02 31 Формат А3

Инв.N подл. | Подпись и дата | Взам.инв.N

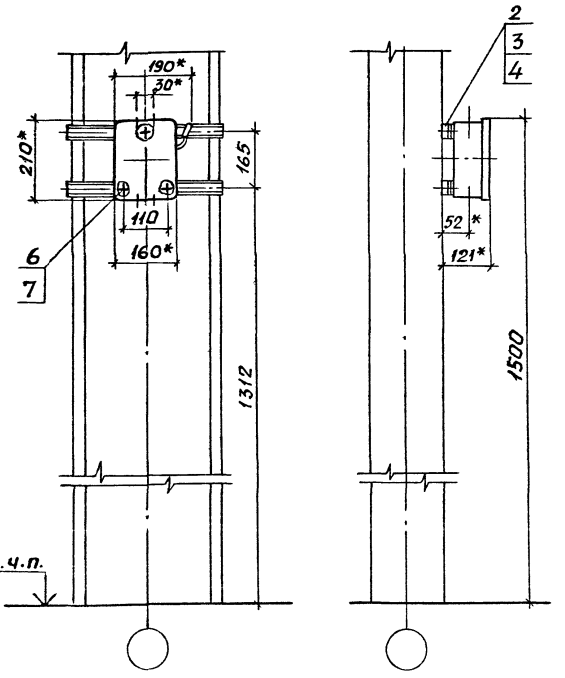

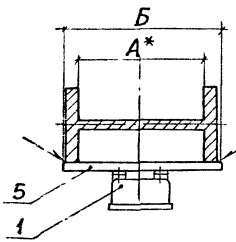

ГОСТ5264-80-Т1-А3

* Размеры для справок

Обозначение документа	Размеры, мм А	Б
5.407-117.1.270	400	475
-01	530	600
-02	630	700
-03	710	775
-04	900	975

Поз.	Наименование	Кол. на исполн. —	01	02	03	04	Обозначение документа
1	Ящик ЯРП-20 У3						
	ТУ36-946-84	1	1	1	1	1	
2	Гайка закладная						
	УСЭК77-1У1 ТУ36-2355-80	3	3	3	3	3	
3	Держатель УСЭК78 У1						
	ТУ36-2355-80	3	3	3	3	3	
4	Шайба УСЭК 79 У1						
	ТУ36-2355-80	3	3	3	3	3	
5	Профиль УСЭК51 У3						
	ТУ36-2355-80						
	ℓ=475; 0,62 кг	2					Без черт.
	ℓ=600; 0,78кг		2				
	ℓ=700; 0,91кг			2			
	ℓ=775; 1,01кг				2		
	ℓ=975; 1,27кг					2	
6	БолтМ6х25 ГОСТ7798-70	3	3	3	3	3	
7	Шайба 6 ГОСТ11371-78	3	3	3	3	3	

Разраб	Мартыненко		
Пров.	Монс		
Зав.сект	Тычинин		
Нач.отд	Тюрин		
Н.контр	Тычинин		

5.407-117.1.270

Установка ящика ЯРП-20 У3 на стальной колонне

Стадия	Лист	Листов
Р		1

ЧГППКИ ТЯЖПРОМЭЛЕКТРОПРОЕКТ ХАРЬКОВ

Инв.№подл. | Подпись и дата | Взам.инв.№

Копировал Формат А3

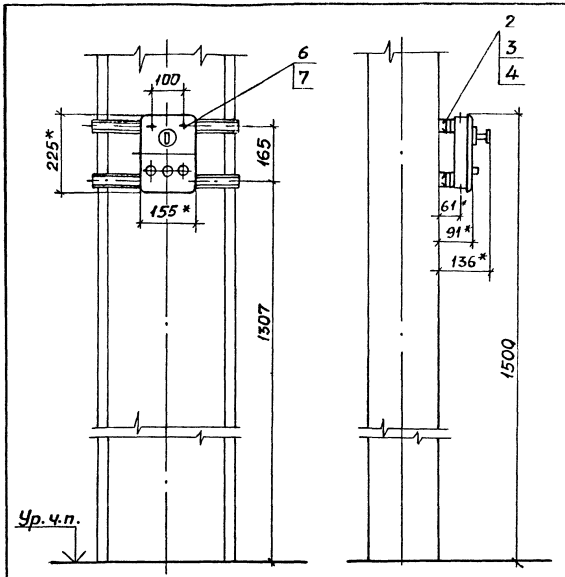

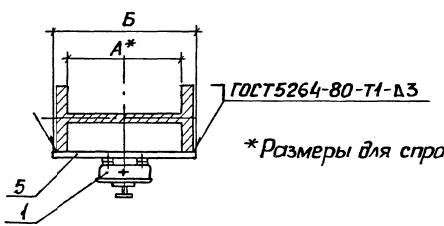

*Размеры для справок

Обозначение документа	Размеры, мм А	Б
5.407-117.1.280	400	475
-01	530	600
-02	630	700
-03	710	775
-04	900	975

Поз.	Наименование	Кол. на исполн. —	01	02	03	04	Обозначение документа
1	Ящик ВП-20М У3						
	ТУ36-946-84	1	1	1	1	1	
2	Гайка закладная						
	УСЭК77-1 У1 ТУ36-2355-80	2	2	2	2	2	
3	Держатель УСЭК78 У1						
	ТУ36-2355-80	2	2	2	2	2	
4	Шайба УСЭК79 У1						
	ТУ36-2355-80	2	2	2	2	2	
5	Профиль УСЭК51 У3						
	ТУ36-2355-80						
	ℓ=475; 0,62кг	2					Без черт.
	ℓ=600, 0,78кг		2				
	ℓ=700, 0,91кг			2			
	ℓ=775; 1,01кг				2		
	ℓ=975; 1,27кг					2	
6	Болт М6х25 ГОСТ7798-70	2	2	2	2	2	
7	Шайба 6 ГОСТ11371-78	2	2	2	2	2	

Разраб.	Мартыненко		
Пров.	Монс		
Зав. сект.	Тычинин		
Нач. отд.	Тюрин		
Н. контр.	Тычинин		

5.407-117.1.280

Установка ящика ВП-20М У3 на стальной колонне

Стадия	Лист	Листов
Р		1

УГППКИ ТЯЖПРОМЭЛЕКТРОПРОЕКТ ХАРЬКОВ

Копировал Лаз 24222-02 33 Формат А3

Инв. № подл. | Подпись и дата | Взам. инв. №

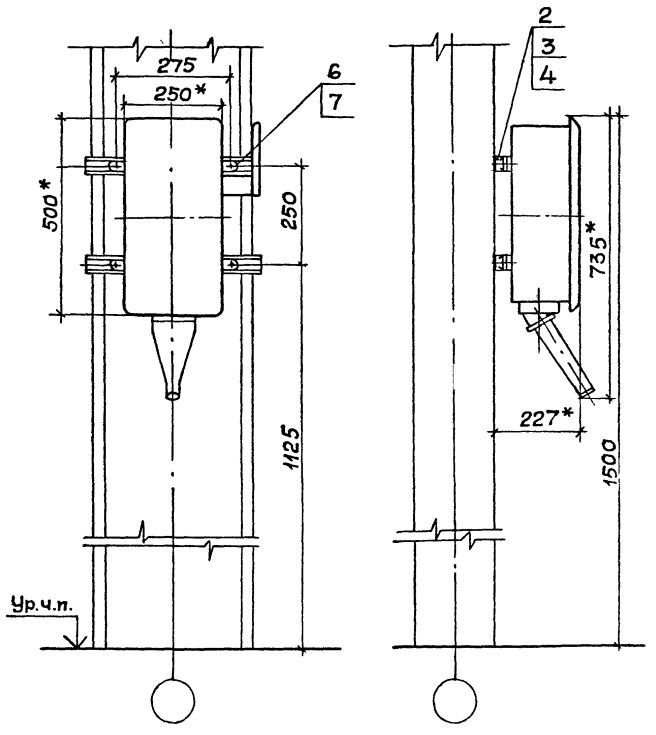

Обозначение документа	Размеры, мм	
	А	Б
5.407-117.1.290	400	475
-01	530	600
-02	630	700
-03	710	775
-04	900	975

Поз.	Наименование	Кол. на исполн.					Обозначение документа
		—	01	02	03	04	
1	Ящик ЯВЗШ-31-У2						
	ТУ16-526.052-78	1	1	1	1	1	
2	Гайка закладная						
	УСЭК77-2У1ТУ36-2355-80	4	4	4	4	4	
3	Держатель УСЭК 78 У1						
	ТУ36-2355-80	4	4	4	4	4	
4	Шайба УСЭК79 У1						
	ТУ36-2355-80	4	4	4	4	4	
5	Профиль УСЭК 52 У3						
	ТУ36-2355-80						
	ℓ=475; 0,88 кг	2					Без черт.
	ℓ=600; 1,14 кг		2				
	ℓ=700; 1,33 кг			2			
	ℓ=775; 1,47 кг				2		
	ℓ=975; 1,85 кг					2	
6	Болт М8х25 ГОСТ 7798-70	4	4	4	4	4	
7	Шайба 8 ГОСТ 6402-70	4	4	4	4	4	

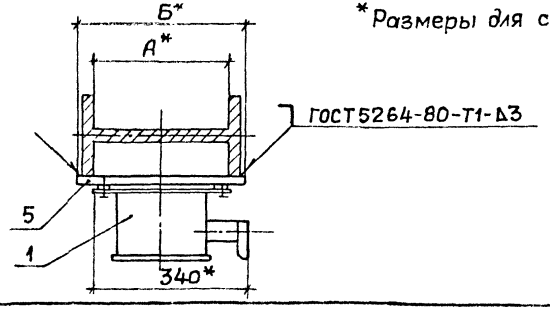

*Размеры для справок

Разраб.	Мартыненко		11.80
Пров.	Монс		
Зав. сект.	Тычинин		
Нач. отд.	Тюрин		
Н. контр.	Тычинин		

5.407-117.1.290

Установка ящика ЯВЗШ-31-У2 на стальной колонне

Стадия	Лист	Листов
Р		1

УПЛПКИ ТЯЖПРОМЭЛЕКТРОПРОЕКТ ХАРЬКОВ

Инв.№ подл. | Подпись и дата | Взам.инв.№

Копировал [illegible] 242[illegible]-02 34 [illegible]

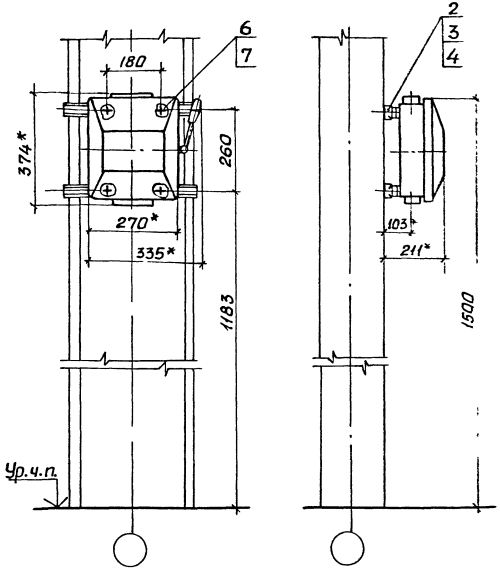

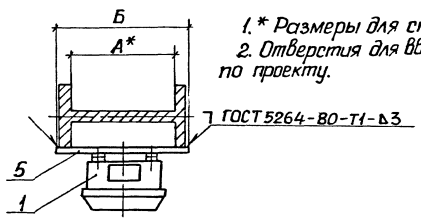

1. * Размеры для справок.
2. Отверстия для ввода выполнить по проекту.

Обозначение документа	Размеры, мм А	Б
5.407-117.1.300	400	475
-01	530	600
-02	630	700
-03	710	775
-04	900	975

Поз	Наименование	Кол. на испол —	01	02	03	04	Обозначение документа
1	Ящик ЯБПВУ-1М У3						
	ТУ36-20-84	1	1	1	1	1	
2	Гайка закладная						
	УСЭК77-141 ТУ36-2355-80	4	4	4	4	4	
3	Держатель УСЭК 78 У1						
	ТУ36-2355-80	4	4	4	4	4	
4	Шайба УСЭК 79 У1						
	ТУ36-2355-80	4	4	4	4	4	
5	Профиль УСЭК 52 У3						
	ТУ36-2355-80						
	ℓ=475; 0,88 кг	2					Без черт.
	ℓ=600; 1,14 кг		2				
	ℓ=700; 1,33 кг			2			
	ℓ=775 1,47 кг				2		
	ℓ=975; 1,85 кг					2	
6	Болт М6х25 ГОСТ 7798-70	4	4	4	4	4	
7	Шайба 6 ГОСТ 11371-78	4	4	4	4	4	

Разраб	Мартынова		11.84
Пров	Монс		
Зав.сект	Тычинин		
Нач.отд	Тюрин		
Н.контр	Тычинин		

5.407-117.1.300

Установка ящика ЯБПВУ-1М У3 на стальной колонне

Стадия	Лист	Листов
Р		1

УГППКИ ТЯЖПРОМЭЛЕКТРОПРОЕКТ ХАРЬКОВ

Инв.№ подл. | Подпись и дата | Взам.инв.№

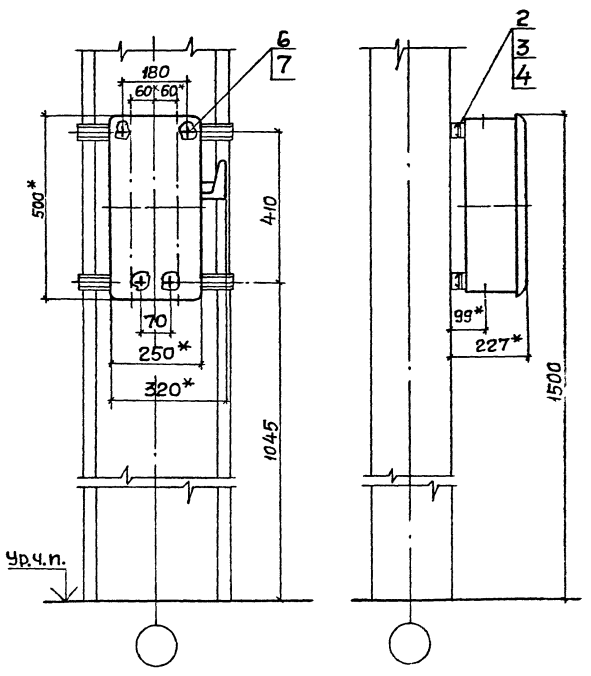

Обозначение документа	Размеры, мм	
	А	Б
5.407-117.1.310	400	475
-01	530	600
-02	630	700
-03	710	775
-04	900	975

Поз.	Наименование	Кол. на исполн.					Обозначение документа
		—	01	02	03	04	
1	Ящик ЯРП-100П У3						
	ТУ36УССР83-77	1	1	1	1	1	
2	Гайка закладная						
	УСЭК772У1ТУ36-2355-80	4	4	4	4	4	
3	Держатель УСЭК 78 У1						
	ТУ36-2355-80	4	4	4	4	4	
4	Шайба УСЭК 79 У1						
	ТУ36-2355-80	4	4	4	4	4	
5	Профиль УСЭК 52 У3						
	ТУ36-2355-80						
	ℓ= 475; 0,88кг	2					Без черт
	ℓ=600; 1,14кг		2				
	ℓ=700; 1,33кг			2			
	ℓ=775; 1,47кг				2		
	ℓ=975; 1,85кг					2	
6	Болт М8х25ГОСТ7788-70	4	4	4	4	4	
7	Шайба 8 ГОСТ11371-78	4	4	4	4	4	

* Размеры для справок

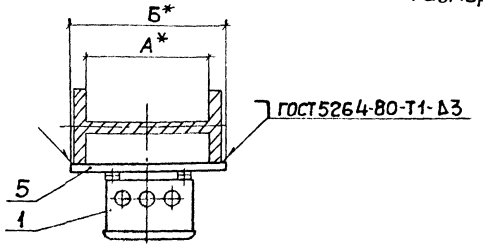

Разраб.	Мартыненко		11.89
Пров.	Монс		
Зав.сект.	Тычинин		
Нач.отд.	Тюрин		
Н.контр.	Тычинин		

5.407-117.1.310

Установка ящика ЯРП-100П У3 на стальной колонне

Стадия	Лист	Листов
Р		1

УГППКИ ТЯЖПРОМЭЛЕКТРОПРОЕКТ ХАРЬКОВ

Инв.N подл. | Подпись и дата | Взам.инв.N

Копировал [illegible] 24.02.02 [illegible] Формат А3

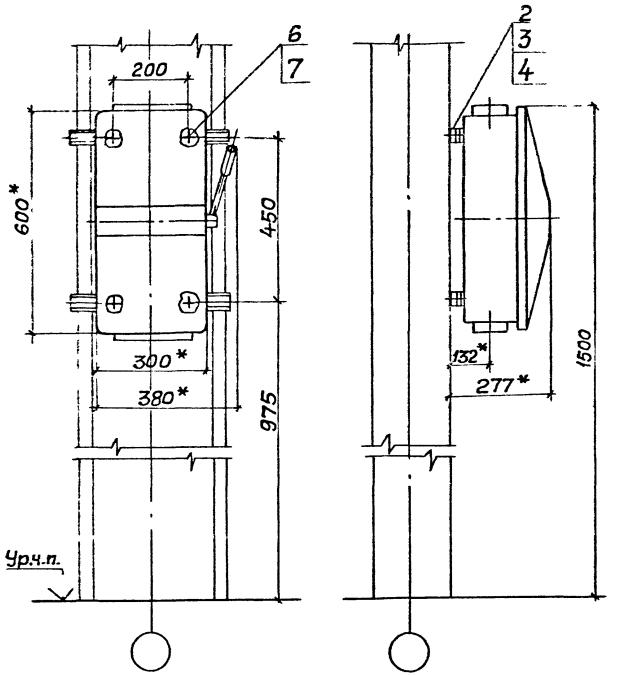

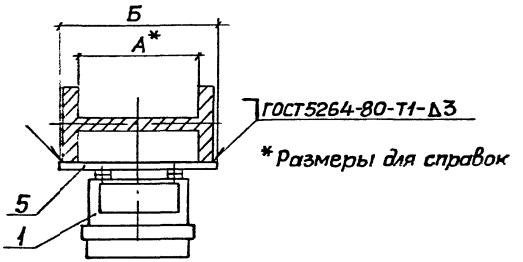

*Размеры для справок

Обозначение документа	Размеры, мм	
	А	Б
5.407-117.1.320	400	475
-01	530	600
-02	630	700
-03	710	775
-04	900	975

Поз	Наименование	Кол. на исполн.					Обозначение документа
		—	01	02	03	04	
1	Ящик ЯБ1-2У3						
	ТУ36-20-84	1	1	1	1	1	
2	Гайка закладная						
	УСЭК77-2У1 ТУ36-2355-80	4	4	4	4	4	
3	Держатель УСЭК78У1						
	ТУ36-2355-80	4	4	4	4	4	
4	Шайба УСЭК79У1						
	ТУ36-2355-80	4	4	4	4	4	
5	Профиль УСЭК 52У3						
	ТУ36-2355-80						
	ℓ=475; 0,88 кг	2					Без черт.
	ℓ=600; 1,14 кг		2				
	ℓ=700; 1,33 кг			2			
	ℓ=775; 1,47 кг				2		
	ℓ=975; 1,85 кг					2	
6	Болт М8х25 ГОСТ7798-70	4	4	4	4	4	
7	Шайба 8 ГОСТ11371-78	4	4	4	4	4	

Разраб	Мартыненко		11.93
Пров	Монс		
Зав сект	Тычинин		
Нач.отд	Тюрин		
Н контр	Тычинин		

5.407-117.1.320

Установка ящика ЯБ1-2У3 на стальной колонне

Стадия	Лист	Листов
Р		1

УГППКИ ТЯЖПРОМЭЛЕКТРОПРОЕКТ ХАРЬКОВ

Инв № подл | Подпись и дата | Взам. инв. №

Копировал А Попиг. 24222-02 37 Формат А3

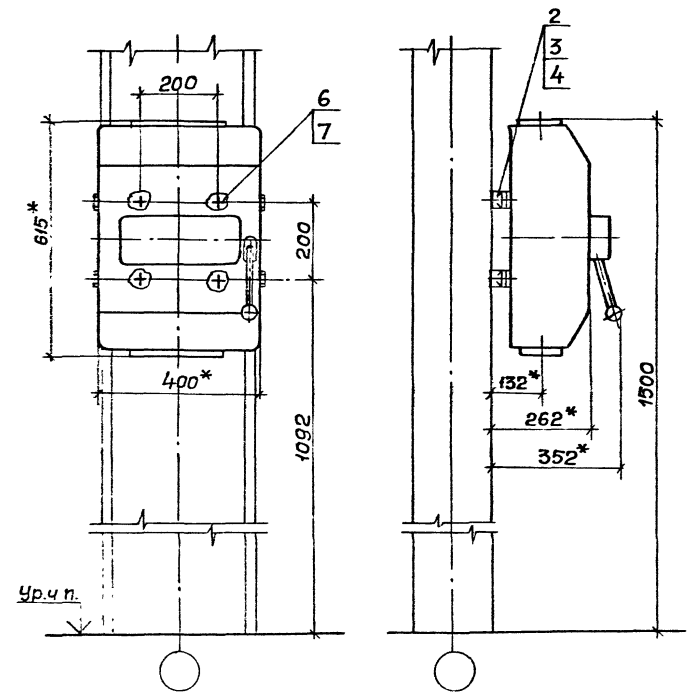

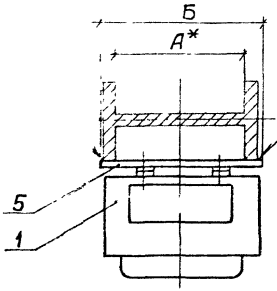

1.* Размеры для справок.

2. Отверстия для ввода выполнить по проекту.

Обозначение документа	Размеры, мм А	Б
5.407-117.1.330	400	475
-01	530	600
-02	630	700
-03	710	775
-04	900	975

Поз.	Наименование	Кол. на исполн. —	01	02	03	04	Обозначение документа
1	Ящик ЯБПВУ-4У3						
	ТУ36-20-84	1	1	1	1	1	
2	Гайка закладная						
	УСЭК77-2У1ТУ36-2355-80	4	4	4	4	4	
3	Держатель УСЭК78У1						
	ТУ36-2355-80	4	4	4	4	4	
4	Шайба УСЭК79У1						
	ТУ36-2355-80	4	4	4	4	4	
5	Профиль УСЭК52У3						
	ТУ36-2355-80						
	ℓ=475; 0,88кг	2					Без черт.
	ℓ=600; 1,14кг		2				
	ℓ=700; 1,33кг			2			
	ℓ=775; 1,47кг				2		
	ℓ=975; 1,85кг					2	
6	Болт М8х25 ГОСТ 7798-70	4	4	4	4	4	
7	Шайба 8 ГОСТ 11371-78	4	4	4	4	4	

Разраб.	Мартыненко		11.85
Пров.	Монс		
Зав.сект.	Тычинин		
Нач.отд.	Тюрин		
Н.контр.	Тычинин		

5.407-117.1.330

Установка ящика ЯБПВУ-4У3 на стальной колонне

Стадия	Лист	Листов
Р		1

УГППКИ ТЯЖПРОМЭЛЕКТРОПРОЕКТ ХАРЬКОВ

Копировал А Гатиг 24229-112 22 Формат А3

Инв.N подл. | Подпись и дата | Взам.инв.N

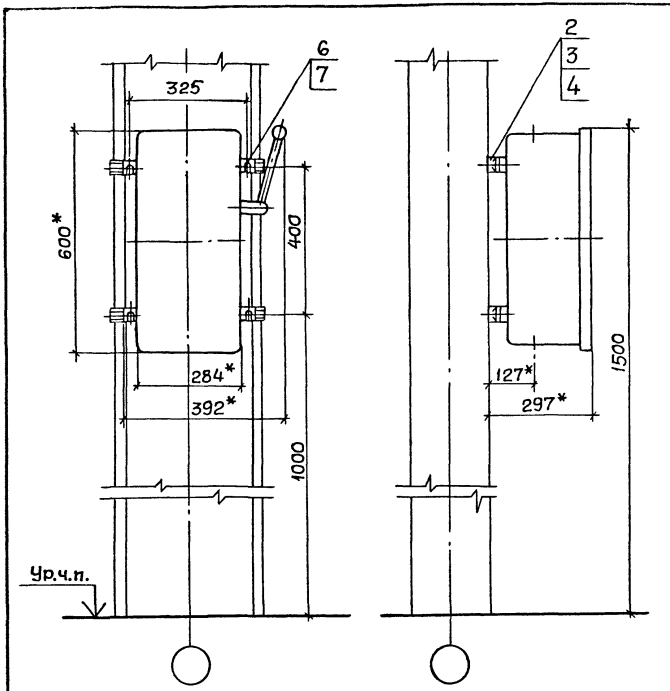

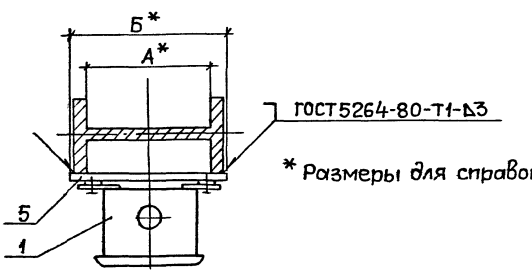

* Размеры для справок

Обозначение документа	Размеры, мм А	Б
5.407-117.1.340	400	475
-01	530	600
-02	630	700
-03	710	775
-04	900	975

Поз	Наименование	Кол. на исполн. —	01	02	03	04	Обозначение документа
1	Ящик ЯК-250 У3						
	ТУ36 УССР 83-77	1	1	1	1	1	
2	Гайка закладная						
	УСЭК 77-3У1 ТУ36-2355-80	4	4	4	4	4	
3	Держатель УСЭК 78 У1						
	ТУ36-2355-80	4	4	4	4	4	
4	Шайба УСЭК 79 У1						
	ТУ36-2355-80	4	4	4	4	4	
5	Профиль УСЭК 52 У3						
	ТУ36-2355-80						
	ℓ=475; 0,88 кг	2					Без черт
	ℓ=600; 1,14 кг		2				
	ℓ=700; 1,33 кг			2			
	ℓ=775; 1,47 кг				2		
	ℓ=975; 1,85 кг					2	
6	Болт М10х25 ГОСТ 7798-70	4	4	4	4	4	
7	Шайба 10 ГОСТ 11371-78	4	4	4	4	4	

Разраб	Мартыненко		
Пров	Монс		
Зав.сект	Тычинин		
Нач.отд	Тюрин		
Н.контр	Тычинин		

5.407-117.1.340

Установка ящика ЯК-250 У3 на стальной колонне

Стадия	Лист	Листов
Р		1

УГППКИ ТЯЖПРОМЭЛЕКТРОПРОЕКТ ХАРЬКОВ

Инв.№ подл. | Подпись и дата | Взам.инв.№

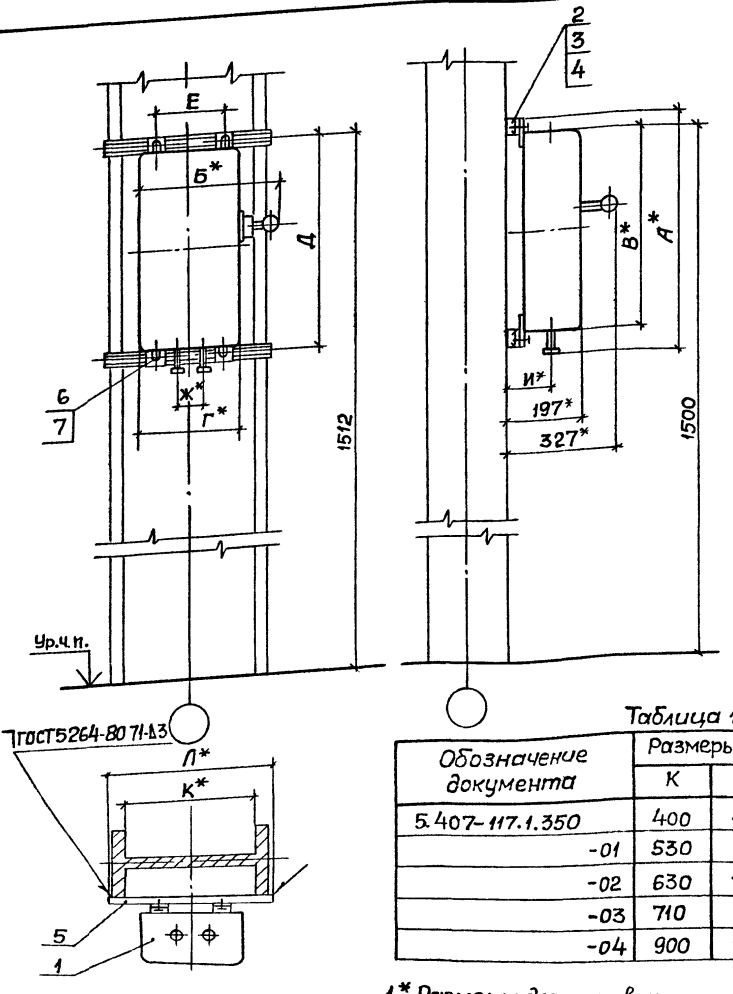

Таблица 1

Обозначение документа	Размеры, мм	
	К	Л
5.407-117.1.350	400	475
-01	530	600
-02	630	700
-03	710	775
-04	900	975

1.* Размеры для справок.
2. Тип ящика по проекту.

Таблица 2

Тип ящика	Размеры, мм							
	А	Б	В	Г	Д	Е	Ж	И
ЯРП11-311-32УХЛ3	560	326	500	250	525	164	85	117
ЯРП11-312-32УХЛ3								
ЯРП11-311-54УХЛ1	590							
ЯРП11-312-54УХЛ1								
ЯРП11-351-32УХЛ3	660	376	600	300	625	214	110	132
ЯРП11-352-32УХЛ3								
ЯРП11-351-54УХЛ1	690							
ЯРП11-352-54УХЛ1								

Поз	Наименование	Кол. на исполн.					Обозначение документа
		—	01	02	03	04	
1	Ящик ЯРП11						
	ТУ16-656.065-85 см. п. 2	1	1	1	1	1	
2	Гайка закладная						
	УСЭК 77-3У1 ТУ36-2365-80	4	4	4	4	4	
3	Держатель УСЭК 78 У1						
	ТУ36-2355-80	4	4	4	4	4	
4	Шайба УСЭК 79 У1						
	ТУ36-2355-80	4	4	4	4	4	
5	Профиль УСЭК 52 У3						
	ТУ36-2355-80						
	ℓ = 475; 0,88 кг	2					Без черт.
	ℓ = 600; 1,14 кг		2				
	ℓ = 700; 1,33 кг			2			
	ℓ = 775; 1,47 кг				2		
	ℓ = 975; 1,85 кг					2	
6	Болт М10х25 ГОСТ 7798-70	4	4	4	4	4	
7	Шайба 10 ГОСТ 11371-78	4	4	4	4	4	

Разраб	Мартыненко		11.83
Пров	Монс		
Зав.сект	Тычинин		
Нач отд	Тюрин		
Н контр	Тычинин		

5.407-117.1.350

Установка ящика серии ЯРП11 УХЛ на стальной колонне

Стадия	Лист	Листов
Р		1

УГППКИ ТЯЖПРОМЭЛЕКТРОПРОЕКТ ХАРЬКОВ

Копировал А.Голиг 24.22-02 40 Формат А3

Инв. № подл. | Подпись и дата | Взам. инв. №

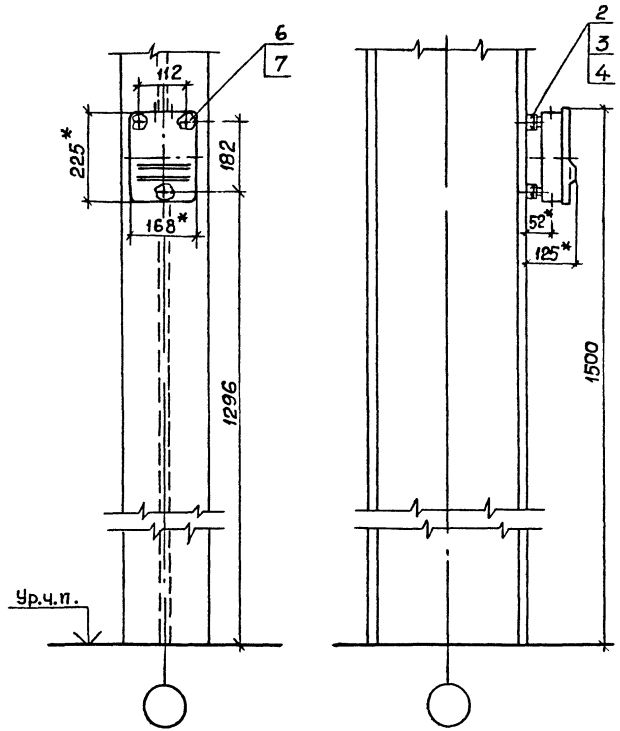

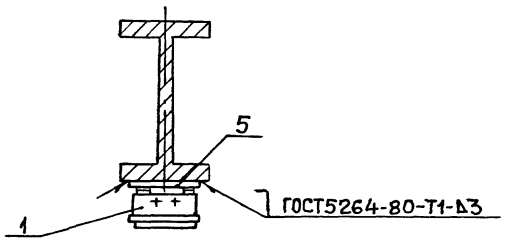

* Размеры для справок

Поз	Наименование	Кол.	Обозначение документа
1	Ящик ЯПП-15У3		
	ТУ36-983-84	1	
2	Гайка закладная		
	УСЭК77 1У1 ТУ36 2355-80	3	
3	Держатель УСЭК78У1		
	ТУ36-2355-80	3	
4	Шайба УСЭК79У1		
	ТУ36-2355-80	3	
5	Профиль УСЭК51У3		
	ТУ36-2355-80		
	ℓ=160, 0,21кг	2	Без черт.
6	Болт М6х25 ГОСТ7798-70	3	
7	Шайба 6 ГОСТ 11371-78	3	

Инв.№ подл. | Подпись и дата | Взам. инв.№

Разраб	Мартыненко		11.88
Пров	Монс		
Зав.сект	Тычинин		
Нач.отд	Тюрин		
Н.контр	Тычинин		

5.407-117.1.360

Установка ящика ЯПП 15У3 на стальной колонне

Стадия	Лист	Листов
Р		1

УГППКИ ТЯЖПРОМЭЛЕКТРОПРОЕКТ ХАРЬКОВ

Копировал Формат А3

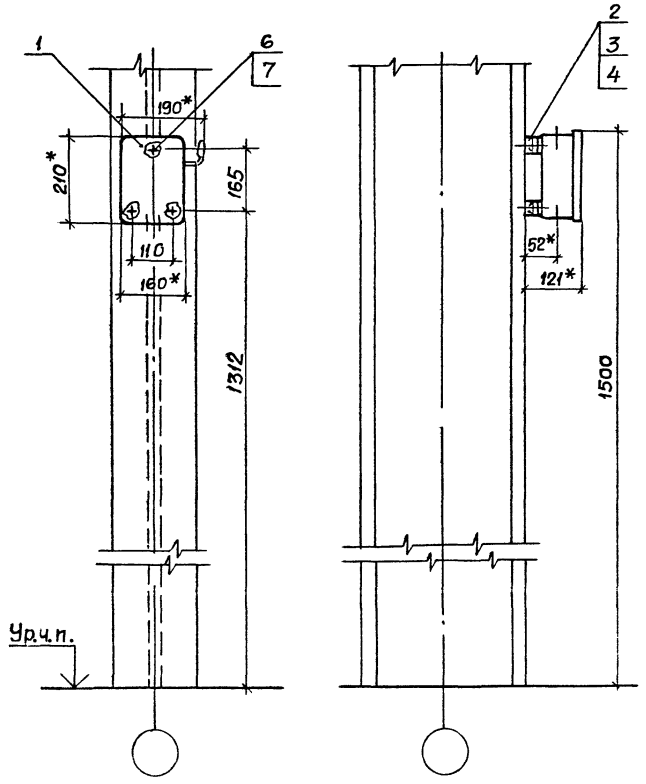

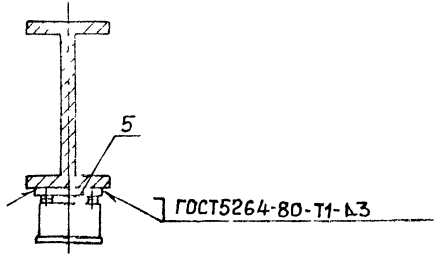

*Размеры для справок

Поз	Наименование	Кол.	Обозначение документа
1	Ящик ЯРП-20У3		
	ТУ36-946-84	1	
2	Гайка закладная		
	УС9К77-1У1 ТУ36-2355-80	3	
3	Держатель УС9К78У1		
	ТУ36-2355-80	3	
4	Шайба УС9К79У1		
	ТУ36-2355-80	3	
5	Профиль УС9К51У3		
	ТУ36-2355-80		
	ℓ=160, 0,21кг	2	Без черт.
6	Болт М6х25 ГОСТ 7798-70	3	
7	Шайба 6 ГОСТ 11371-78	3	

Разраб	Мартыненко		
Пров	Монс		
Зав.сект.	Тычинин		
Нач.отд.	Тюрин		
Н.контр.	Тычинин		

5.407-117.1.370

Установка ящика ЯРП-20У3 на стальной колонне

Стадия	Лист	Листов
Р		1

УГППКИ ТЯЖПРОМЭЛЕКТРОПРОЕКТ г. Харьков

Инв.№ подл. | Подпись и дата | Взам.инв.№

Копировал Формат А3

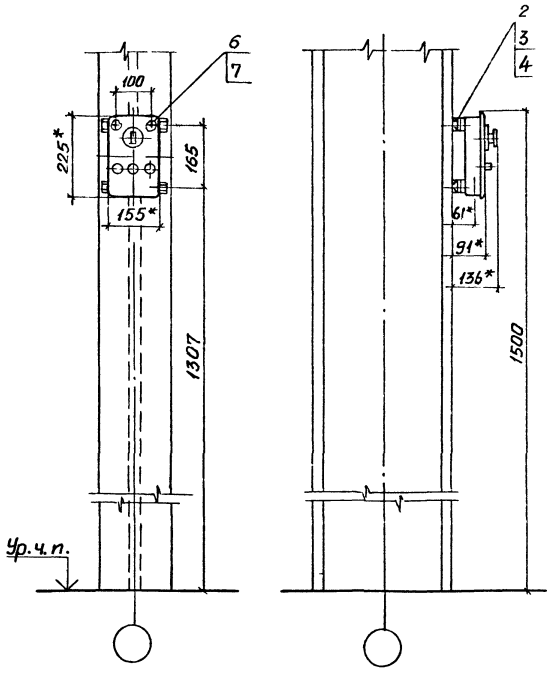

*Размеры для справок

Поз	Наименование	Кол.	Обозначение документа
1	Ящик ВП-20МУ3		
	ТУ36-946-84	1	
2	Гайка закладная		
	УСЭК77-1У1 ТУ36-2355-80	2	
3	Держатель УСЭК 78 У1		
	ТУ36-2355-80	2	
4	Шайба УСЭК 79 У1		
	ТУ36-2355-80	2	
5	Профиль УСЭК 51 У3		
	ТУ36-2355-80		
	ℓ = 160; 0,21 кг	2	Без черт.
6	Болт М6×25 ГОСТ 7798-70	2	
7	Шайба 6 ГОСТ 11371-78	2	

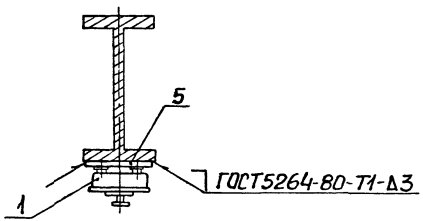

Разраб.	Мартыненко		11.88
Пров	Монс		
Зав.сект.	Тычинин		
Нач отд	Тюрин		
Н контр.	Тычинин		

5.407-117.1.380

Установка ящика ВП-20МУ3 на стальной колонне

Стадия	Лист	Листов
Р		1

УГППКИ ТЯЖПРОМЭЛЕКТРОПРОЕКТ ХАРЬКОВ

Инв N подл | Подпись и дата | Взам инв N

Копировал [подпись] 24222-02 43 Формат А3

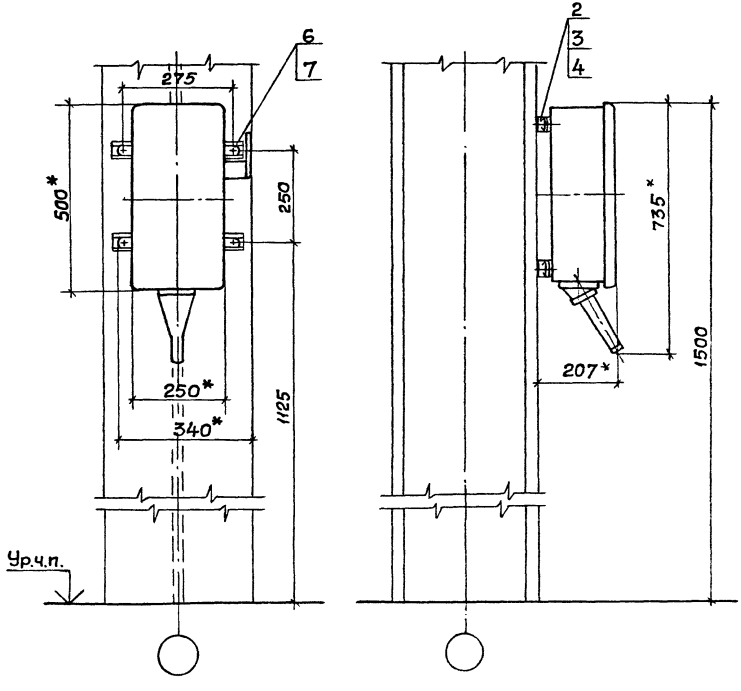

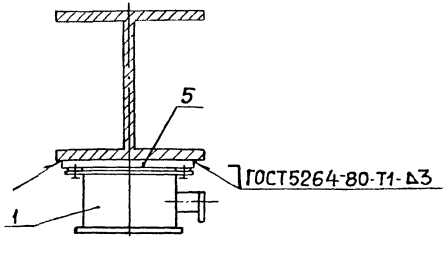

* Размеры для справок.

Поз.	Наименование	Кол.	Обозначение документа
1	Ящик ЯВЗШ-31-У2		
	ТУ16-526.052-78	1	
2	Гайка закладная		
	УСЭК77-2У1 ТУ36-2355-80	4	
3	Держатель УСЭК78У1		
	ТУ36-2355-80	4	
4	Шайба УСЭК79У1		
	ТУ 36-2355-80	4	
5	Профиль УСЭК51У3		
	ТУ36-2355-80		
	ℓ=325; 0,42 кг	2	Без черт.
6	Болт М8х25 ГОСТ7798-70	4	
7	Шайба 8 ГОСТ11371-78	4	

Разраб.	Мартыненко		11.89
Пров.	Монс		
Зав.сект.	Тычинин		
Нач.отд.	Тюрин		
Н.контр.	Тычинин		

5.407-117.1.390

Установка ящика ЯВЗШ-31-У2 на стальной колонне

Стадия	Лист	Листов
Р		1

УПЛ ПКИ

Инв.N подл. | Подпись и дата | Взам.инв.N

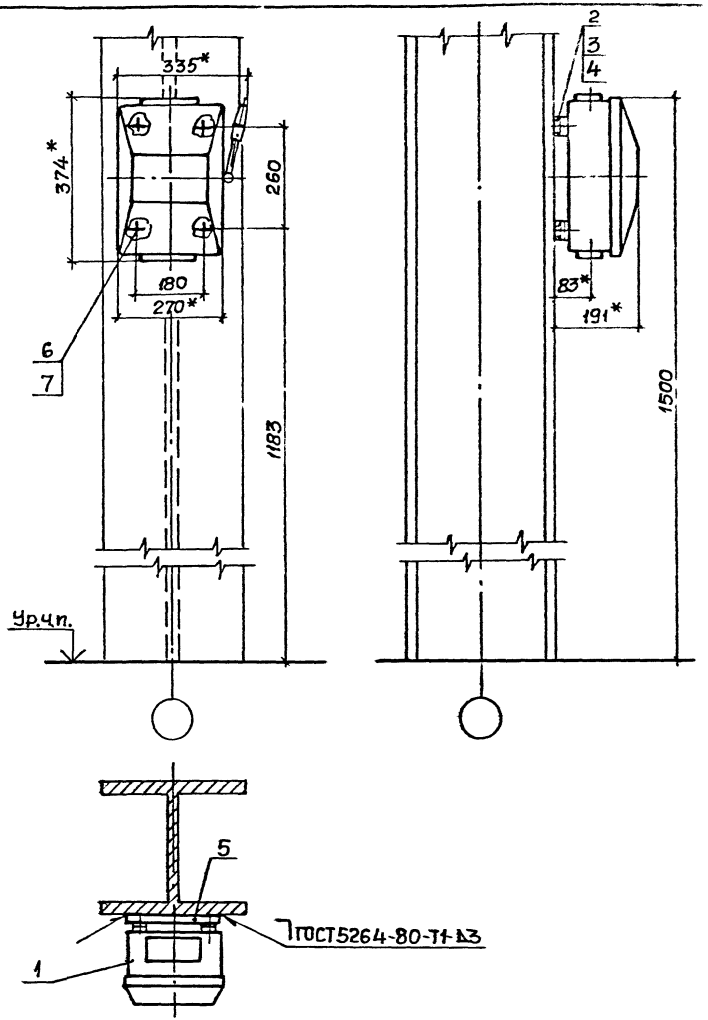

1.* Размеры для справок.
2. Отверстия для ввода выполнить по проекту.

Поз	Наименование	Кол	Обозначение документа
1	Ящик ЯБПВУ-1МУ3		
	ТУ36-20-84	1	
2	Гайка закладная		
	УСЭК77-1У1 ТУ36-2355-80	4	
3	Держатель УСЭК78У1		
	ТУ36-2355-80	4	
4	Шайба УСЭК79У1		
	ТУ36-2355-80	4	
5	Профиль УСЭК51У3		
	ТУ36-2355-80		
	ℓ=250, 0,39кг	2	Без черт
6	Болт М6х25 ГОСТ7798-70	4	
7	Шайба 6 ГОСТ 11371-78	4	

Разраб	Мартыненко		1188
Пров	Монс		
Зав.сект	Тычинин		
Нач.отд.	Тюрин		
Н.контр	Тычинин		

5.407-117.1.400

Установка ящика ЯБПВУ-1М У3 на стальной колонне

Стадия	Лист	Листов
Р		1

УГППКИ ТЯЖПРОМЭЛЕКТРОПРОЕКТ ХАРЬКОВ

Инв.N подл | Подпись и дата | Взам.инв.N

Копировал А.Потиг. 24222-02 45 Формат А3

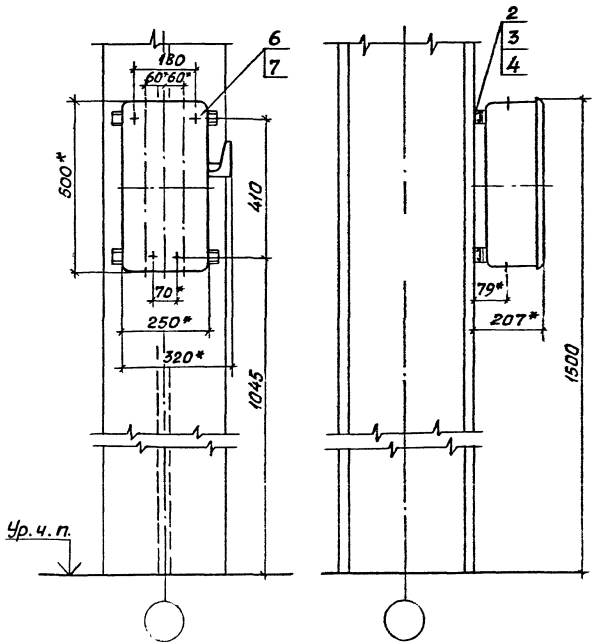

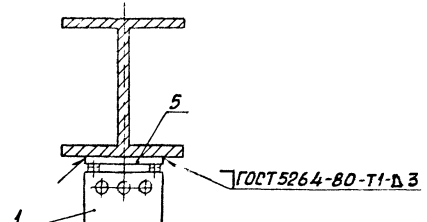

* Размеры для справок

Поз.	Наименование	Кол.	Обозначение документа
1	Ящик ЯРП-100ПУ3		
	ТУ36 УССР 83-77	1	
2	Гайка закладная		
	УСЭК 77-2У1 ТУ36-2355-80	4	
3	Держатель УСЭК 78У1		
	ТУ36-2355-80	4	
4	Шайба УСЭК 79У1		
	ТУ36-2355-80	4	
5	Профиль УСЭК 51У3		
	ТУ36-2355-80		
	ℓ=250; 0,33кг	2	Без черт
6	Болт М8×25 ГОСТ 7798-70	4	
7	Шайба 8 ГОСТ 11371-78	4	

Разраб.	Мартыненко		
Пров.	Манс		
Зам. сект.	Тычинин		
Нач. отд.	Тюрин		
Н. контр.	Тычинин		

5.407-117.1.410

Установка ящика ЯРП-100ПУ3 на стальной колонне

Стадия	Лист	Листов
Р		1

УГППКИ ТЯЖПРОМЭЛЕКТРОПРОЕКТ ХАРЬКОВ

Инв. № подл. | Подпись и дата | Взам. инв. №

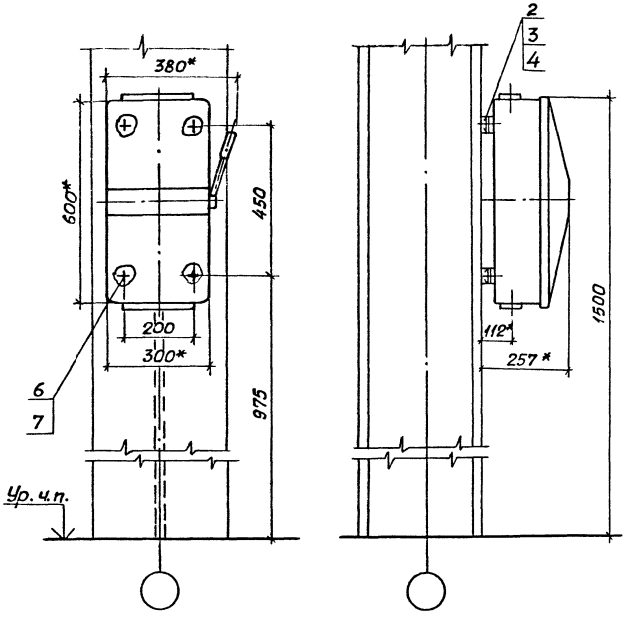

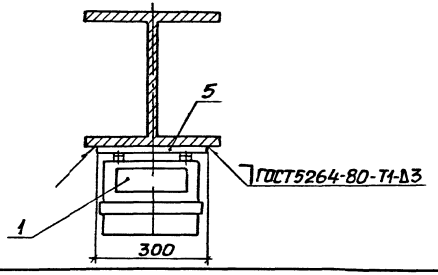

1.* Размеры для справок.
2. Отверстия для ввода выполнить по проекту.

Поз.	Наименование	Кол.	Обозначение документа
1	Ящик ЯБ1-2У3		
	ТУ36-20-84	1	
2	Гайка закладная		
	УСЭК77-2У1-ТУ36-2355-80	4	
3	Держатель УСЭК78У1		
	ТУ36-2355-80	4	
4	Шайба УСЭК79У1		
	ТУ36-2355-80	4	
5	Профиль УСЭК51У3		
	ТУ36-2355-80		
	ℓ=300; 0,39 кг	2	Без черт.
6	Болт М8х25 ГОСТ7798-70	4	
7	Шайба 8 ГОСТ11371-78	4	

Разраб	Мартыненко			5.407-117.1.420
Пров	Монс			
Зав сект	Тычинин			Установка ящика ЯБ1-2У3 на стальной колонне
Нач отд	Тюрин			Стадия Р; Лист; Листов 1
Н контр	Тычинин			УГППКИ ТЯЖТРОМЭЛЕКТРОПРОЕКТ ХАРЬКОВ

Инв. № подл. | Подпись и дата | Взам. инв. №

Копировал Лист 24222-02 47 Формат А3

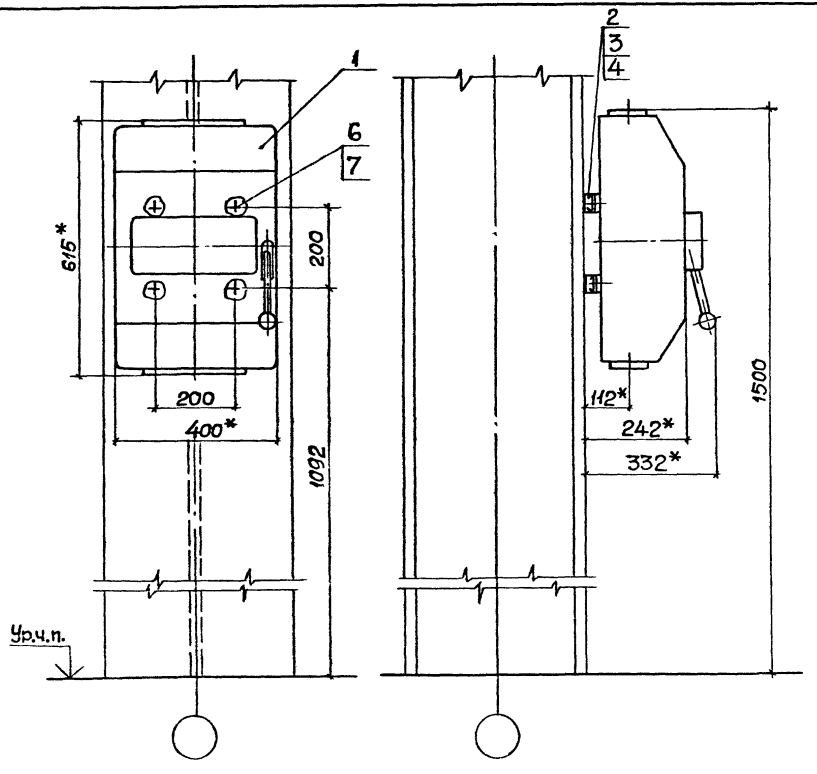

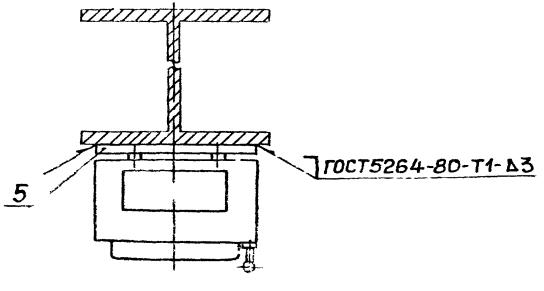

1.* Размеры для справок.

2. Отверстия для ввода выполнить по проекту.

Поз.	Наименование	Кол.	Обозначение документа
1	Ящик ЯБПВУ-4У3		
	ТУ36-20-84	1	
2	Гайка закладная		
	УСЭК77-2У1 ТУ36-2355-80	4	
3	Держатель УСЭК 78У1		
	ТУ36-2355-80	4	
4	Шайба УСЭК 79У1		
	ТУ36-2355-80	4	
5	Профиль УСЭК 51У3		
	ТУ36-2355-80		
	ℓ=300, 0,39 кг	2	Без черт
6	Болт М8х25 ГОСТ7798-70	4	
7	Шайба 8 ГОСТ11371-78	4	

Разраб	Мартыненко		
Пров.	Монс		
Зав сект	Тычинин		
Нач отд	Тюрин		
Н контр	Тычинин		

5.407-117.1.430

Установка ящика ЯБПВУ-4У3 на стальной колонне

Стадия	Лист	Листов
Р		1

УГППКИ ТЯЖПРОМЭЛЕКТРОПРОЕКТ ХАРЬКОВ

Инв. N подл | Подпись и дата | Взам инв N

Копировал А. Попов 2.222-02 48 Формат А3

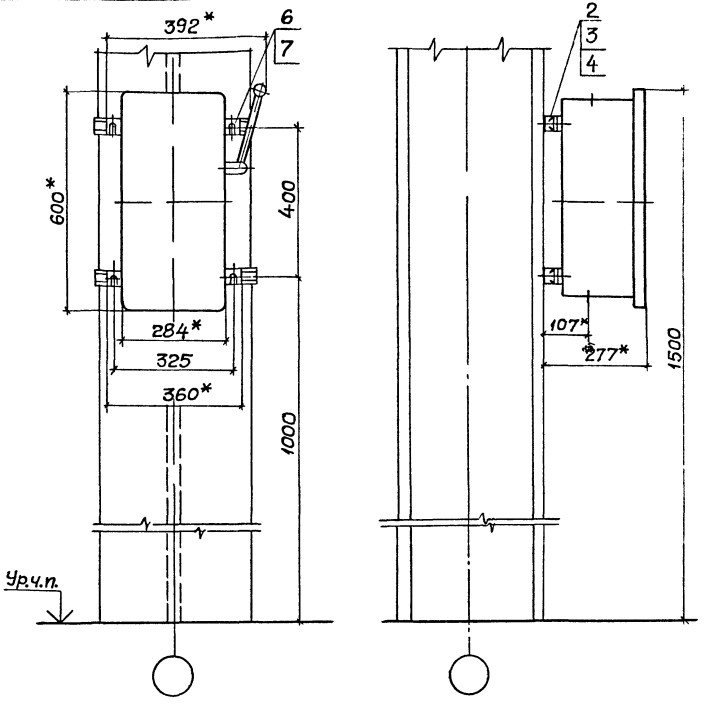

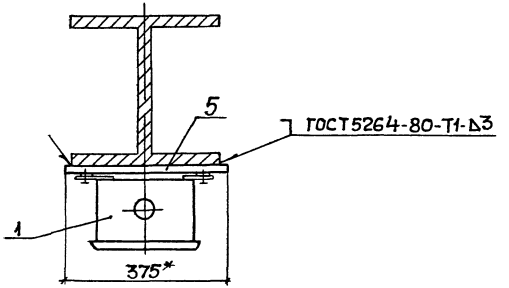

* Размеры для справок

Поз	Наименование	Кол	Обозначение документа
1	Ящик ЯК-250У3		
	ТУ36УССР83-77	1	
2	Гайка закладная		
	УСЭК77-3У1ТУ36-2355-80	4	
3	Держатель УСЭК 78У1		
	ТУ36-2355-80	4	
4	Шайба УСЭК 79У1		
	ТУ36-2355-80	4	
5	Профиль УСЭК 51У3		
	ТУ36-2355-80		
	ℓ=375, 0,49кг	2	Без черт
6	Болт М10х25 ГОСТ7798-70	4	
7	Шайба 10 ГОСТ11371-78	4	

Разраб	Мартыненко		1189
Пров	Монс		
Зав сект	Тычинин		
Нач отд	Тюрин		
Н контр	Тычинин		

5.407-117.1.440

Установка ящика ЯК-250 У3 на стальной колонне

Стадия	Лист	Листов
Р		1

УГППКИ ТЯЖПРОМЭЛЕКТРОПРОЕКТ ХАРЬКОВ

Инв.№ подл | Подпись и дата | Взам инв.№

Копировал А.Потоп 24222-02 49 Формат А3

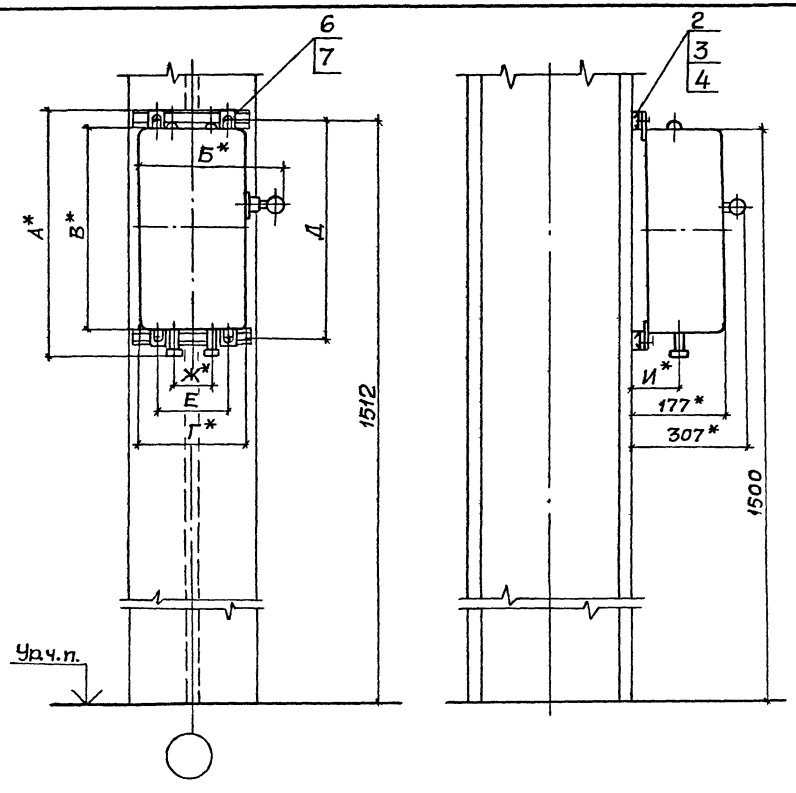

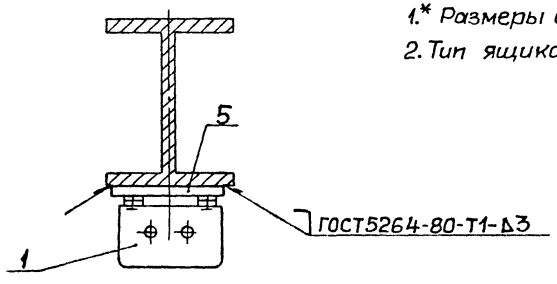

1.* Размеры для справок.
2. Тип ящика по проекту.

Обозначение чертежа	Тип ящика	Размеры, мм							
		А	Б	В	Г	Д	Е	Ж	И
5.407-117.1.450	ЯРП11-311-32УХЛ3	560	326	500	250	525	164	85	97
	ЯРП11-312-32УХЛ3								
	ЯРП11-311-54УХЛ1	590							
	ЯРП11-312-54УХЛ1								
-01	ЯРП11-351-32УХЛ3	660	376	600	300	625	214	110	112
	ЯРП11-352-32УХЛ3								
	ЯРП11-351-54УХЛ1	690							
	ЯРП11-352-54УХЛ1								

Поз.	Наименование	Кол. на —	Кол. на 01		Обозначение документа
1	Ящик ЯРП11 УХЛ				
	ТУ16-656.065-85, см п 2	1	1		
2	Гайка закладная				
	УСЭК77-3У1 ТУ36-2355-80	4	4		
3	Держатель УСЭК 78 У1				
	ТУ36-2355-80	4	4		
4	Шайба УСЭК 79 У1				
	ТУ36-2355-80	4	4		
5	Профиль УСЭК 51 У3				
	ТУ36-2355-80				
	ℓ=225, 0,29 кг	2			Без черт.
	ℓ=275, 0,36 кг		2		
6	Болт М10х25 ГОСТ7798-70	4	4		
7	Шайба 10 ГОСТ11371-78	4	4		

Разраб.	Мартыненко		11.89
Пров.	Монс		
Зав.сект.	Тычинин		
Нач.отд.	Тюрин		
Н.контр.	Тычинин		

5.407-117.1.450

Установка ящика серии ЯРП11УХЛ на стальной колонне

Стадия	Лист	Листов
Р		1

УГППКИ ТЯЖПРОМЭЛЕКТРОПРОЕКТ ХАРЬКОВ

Инв.N подл. | Подпись и дата | Взам инв.N

Копировал А.Попов 2.222-02 50 Формат А3

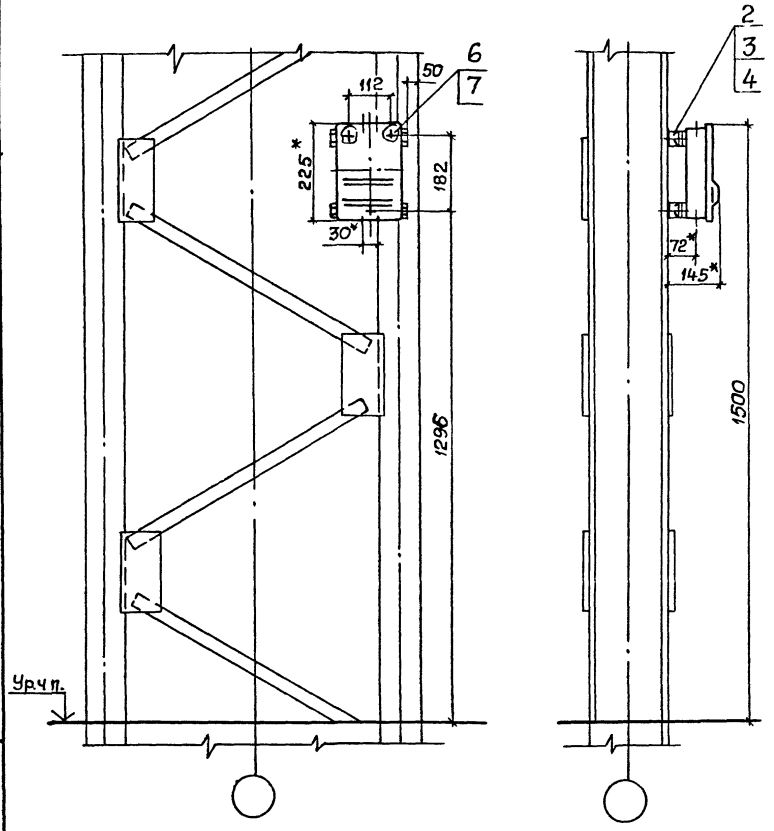

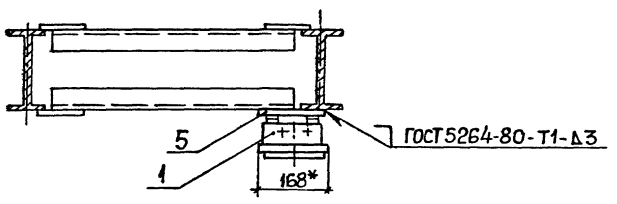

*Размеры для справок

Поз	Наименование	Кол.	Обозначение документа
1	Ящик ЯПП-15 У3		
	ТУ36-983-84	1	
2	Гайка закладная		
	УСЭК77-1У1 ТУ36-2355-80	3	
3	Держатель УСЭК78У1		
	ТУ36-2355-80	3	
4	Шайба УСЭК79У1		
	ТУ36-2355-80	3	
5	Конструкция	1	5.407-117.1.580-01
6	Болт М6×25 ГОСТ7798-70	3	
7	Шайба 6 ГОСТ 11371-78	3	

Разраб	Мартыненко		
Пров	Монс		
Зав сект	Тычинин		
Нач отд	Тюрин		
Н контр	Тычинин		

5.407-117.1.460

Установка ящика ЯПП-15У3 на стальной ступенчатой колонне

Стадия	Лист	Листов
Р		1

УГППКИ ТЯЖПРОМЭЛЕКТРОПРОЕКТ ХАРЬКОВ

Копировал Альбом 24222-02 51 Формат А3

Инв.№ подл. | Подпись и дата | Взам. инв.№

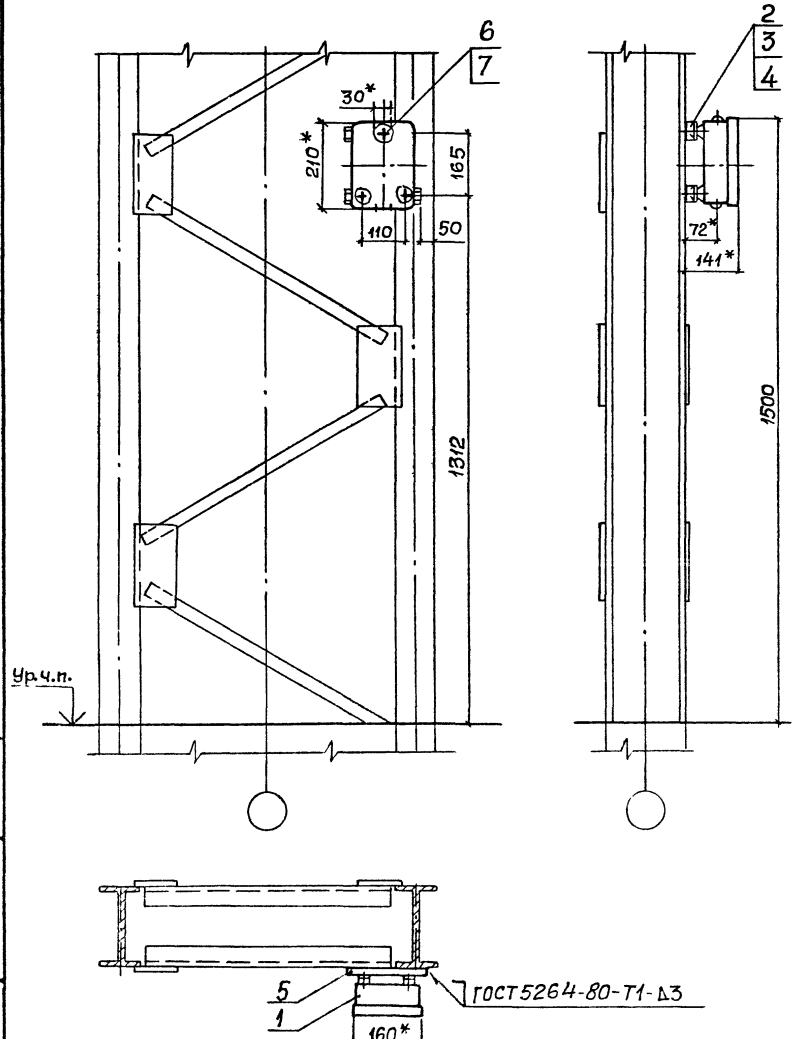

*Размеры для справок

Поз	Наименование	Кол.	Обозначение документа
1	Ящик ЯРП-20 У3		
	ТУ36-946-84	1	
2	Гайка закладная		
	УСЭК77-1У1 ТУ36-2355-80	3	
3	Держатель УСЭК 78 У1		
	ТУ36-2355-80	3	
4	Шайба УСЭК 79 У1		
	ТУ36-2355-80	3	
5	Конструкция	1	5.407-117.1.580-02
6	Болт М6х25 ГОСТ 7798-70	3	
7	Шайба 6 ГОСТ 11371-78	3	

Разраб.	Мартыненко		11.89
Пров.	Монс		
Зав.сект.	Тычинин		
Нач.отд.	Тюрин		
Н.контр.	Тычинин		

5.407-117.1.470

Установка ящика ЯРП-20У3 на стальной ступенчатой колонне

Стадия	Лист	Листов
Р		1

УГППКУ Тяжпромэлектропроект Харьков

Инв.N подл. | Подпись и дата | Взам.инв.N

Копировал А. Потиг. 24222-02 52 Формат А3

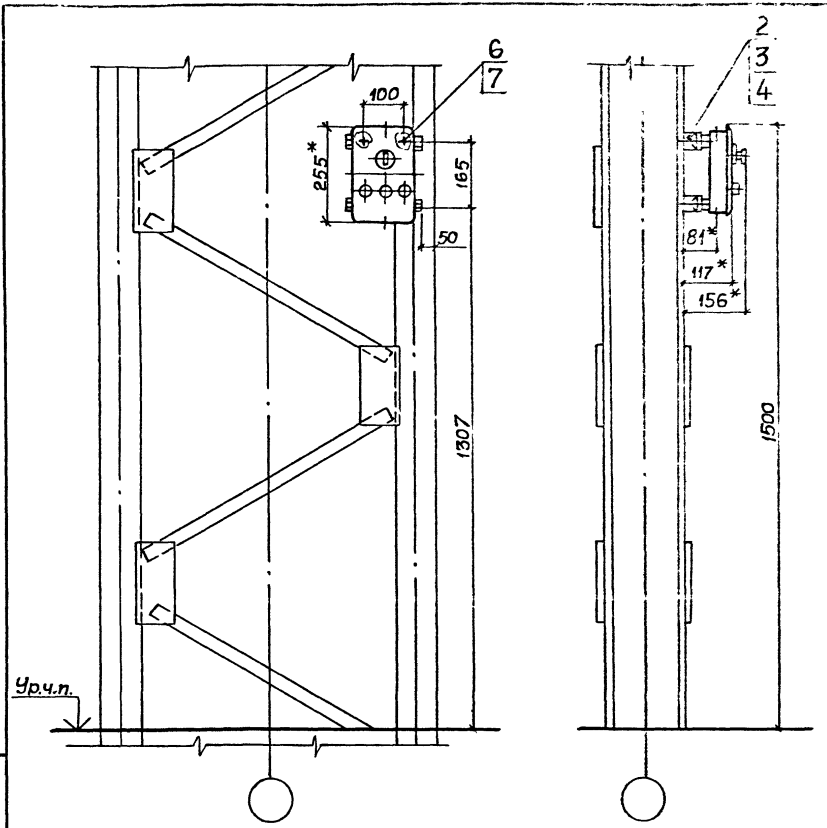

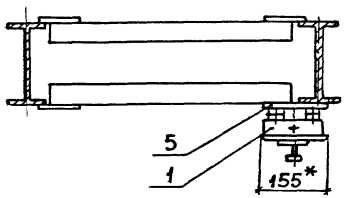

*Размеры для справок

Поз.	Наименование	Кол.	Обозначение документа
1	Ящик ВП-20М У3		
	ТУ УССР 660-76	1	
2	Гайка закладная		
	УСЭК77-141 ТУ36-2355-80	2	
3	Держатель УСЭК 78 У1		
	ТУ36-2355-80	2	
4	Шайба УСЭК 79 У1		
	ТУ36-2355-80	2	
5	Конструкция	1	5.407-117.1.580
6	Болт М6х25 ГОСТ7798-70	2	
7	Шайба 6 ГОСТ 11371-78	2	

Инв.№ подл. | Подпись и дата | Взам.инв.№

Разраб.	Мартыненко		
Пров.	Монс		
Зав.сект.	Тычинин		
Нач.отд.	Тюрин		
Н.контр.	Тычинин		

5.407-117.1.480

Установка ящика ВП-20М У3 на стальной ступенчатой колонне

Стадия	Лист	Листов
Р		1

УГППКИ ТЯЖПРОМЭЛЕКТРОПРОЕКТ ХАРЬКОВ

Копировал А.Тыч... 24222-02 53 Формат А3

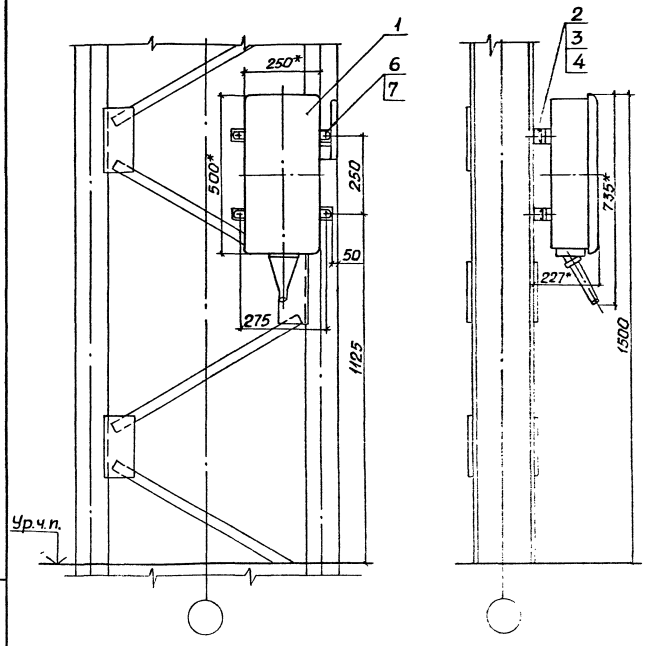

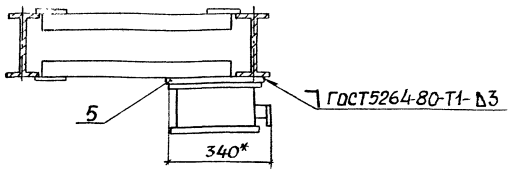

* Размеры для справок.

Поз.	Наименование	Кол.	Обозначение документа
1	Ящик ЯВ3Ш-31-У2		
	ТУ16-526.052-78	1	
2	Гайка закладная		
	УСЭК77-2У1 ТУ36-2355-80	4	
3	Держатель УСЭК78 У1		
	ТУ36-2355-80	4	
4	Шайба УСЭК 79 У1		
	ТУ36-2355-80	4	
5	Конструкция	1	5.407-117.1.580-10
6	Болт М8×25 ГОСТ7798-70	4	
7	Шайба В ГОСТ 11371-78	4	

Разраб.	Мартыненко		11.83
Пров.	Макс		
Зав.сект.	Тычинкин		
Нач.отд.	Торин		
Н.контр.	Тычинкин		

5.407-117.1.490

Установка ящика ЯВ3Ш-31-У2 на стальной центрифугированной железобетонной опоре

Стадия	Лист	Листов
Р		1

УГППКи ТЯЖПРОМЭЛЕКТРОПРОЕКТ ХАРЬКОВ

Инв.№подл. | Подпись и дата | Взам.инв.№

Копировал Формат А3

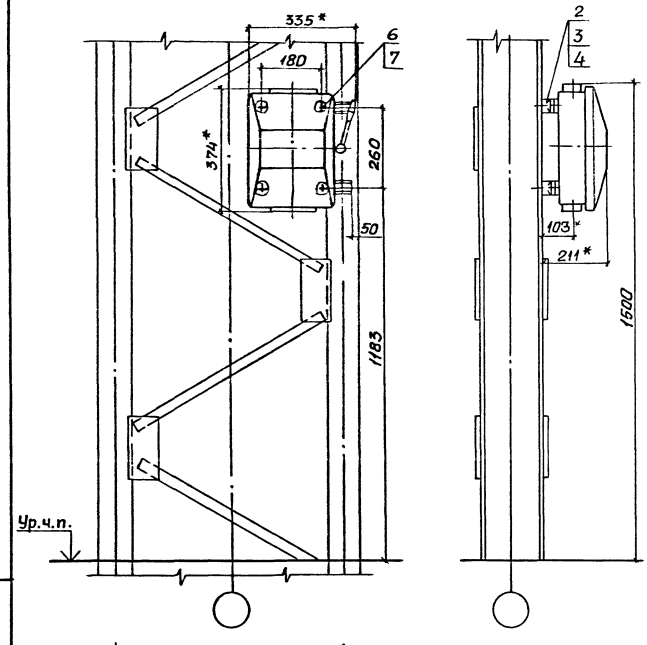

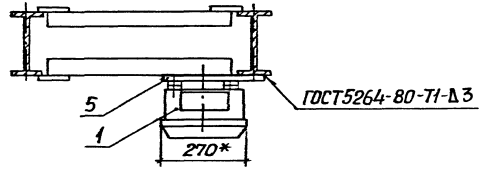

1.* Размеры для справок.
2. Отверстия для ввода выполнить по проекту.

Поз	Наименование	Кол	Обозначение документа
1	Ящик ЯБПВУ-1МУ3		
	ТУ36-20-84	1	
2	Гайка закладная		
	УСЭК77-141 ТУ36-2355-80	4	
3	Держатель УСЭК 78 У1		
	ТУ 36-2355-80	4	
4	Шайба УСЭК 79 У1		
	ТУ36-2355-80	4	
5	Конструкция	1	5.407-117.1.580-05
6	Болт М6х25 ГОСТ 7798-70	4	
7	Шайба 6 ГОСТ 11371-78	4	

Инв.№подл. | Подпись и дата | Взам.инв.№

Разраб	Мартыненко		
Пров	Монс		
Зав.сект	Тычинин		
Нач.отд	Тюрин		
Н.контр	Тычинин		

5.407-117.1.500

Установка ящика ЯБПВУ-1МУ3 на стальной ступенчатой колонне

Стадия	Лист	Листов
Р		1

ЦИППКИ ТЯЖПРОМЭЛЕКТРОПРОЕКТ ХАРЬКОВ

Копировал Лаф 24222-02 55 Формат А3

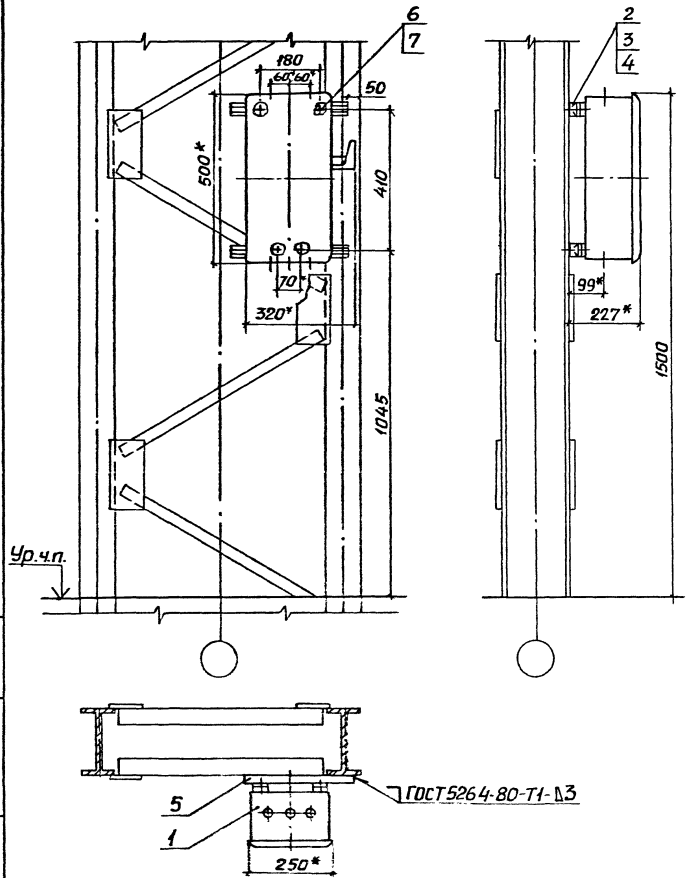

* Размеры для справок.

Поз.	Наименование	Кол.	Обозначение документа
1	Ящик ЯРП-100ПУ3		
	ТУ36 УССР 83-77	1	
2	Гайка закладная		
	УСЭК77-2У1 ТУ36-2355-80	4	
3	Держатель УСЭК 78 У1		
	ТУ36-2355-80	4	
4	Шайба УСЭК 79 У1		
	ТУ36-2355-80	4	
5	Конструкция	1	5.407-117.1.580-03
6	Болт М8×25 ГОСТ 7798-70	4	
7	Шайба 8 ГОСТ 11371-78	4	

Разраб.	Мартыненко		1189
Пров.	Монс		
Зав.сект.	Тычинин		
Нач.отд.	Тюрин		
Н.контр.	Тычинин		

5.407-117.1.510

Установка ящика ЯРП-100ПУ3 на стальной ступенчатой колонне

Стадия	Лист	Листов
Р		1

УГППКИ ТЯЖПРОМЭЛЕКТРОПРОЕКТ ХАРЬКОВ

Инв.№ подл. | Подпись и дата | Взам.инв.№

Копировал 2222 02 56 Формат А3

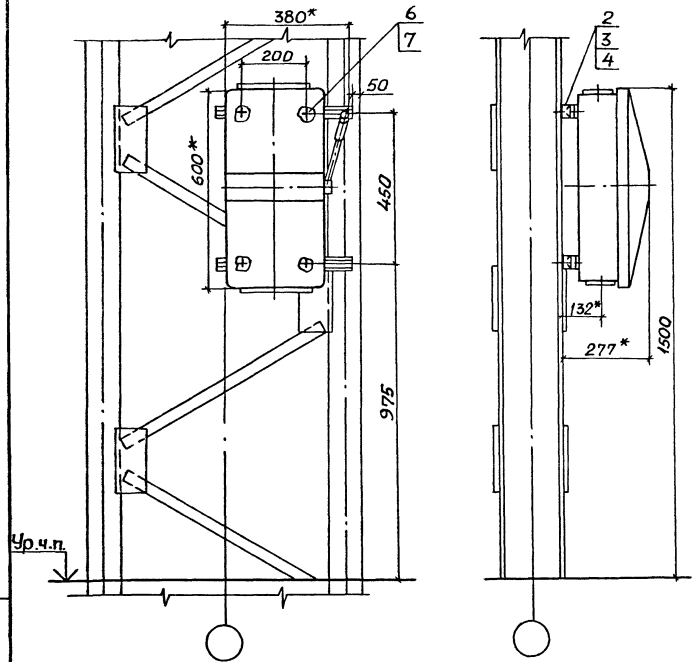

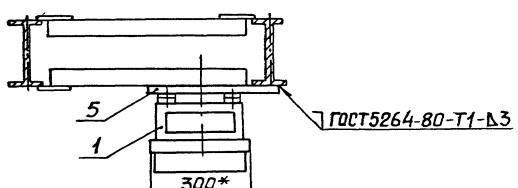

1* Размеры для справок.
2. Отверстия для ввода выполняются по проекту.

Поз	Наименование	Кол	Обозначение документа
1	Ящик ЯБ1-2У3		
	ТУ36-20-84	1	
2	Гайка закладная		
	УСЭК 77-2У1 ТУ36-2355-80	4	
3	Держатель УСЭК 78 У1		
	ТУ36-2355-80	4	
4	Шайба УСЭК 79 У1		
	ТУ36-2355-80	4	
5	Конструкция	1	5.407-117.1.580-07
6	Болт М8х25 ГОСТ 7798-70	4	
7	Шайба 8 ГОСТ 11371-78	4	

Инв.№ подл. | Подпись и дата | Взам.инв.№

Разраб.	Мартынена		
Пров.	Монс		
Зав.сек.	Тычинин		
Начотд.	Тюрин		
Н.контр.	Тычинин		

5.407-117.1.520

Установка ящика ЯБ1-2У3 на стальной ступенчатой колонне

Стадия	Лист	Листов
Р		1

УГППКИ ТЯЖПРОМЭЛЕКТРОПРОЕКТ ХАРЬКОВ

Копировал 24222-02 57 Формат А3

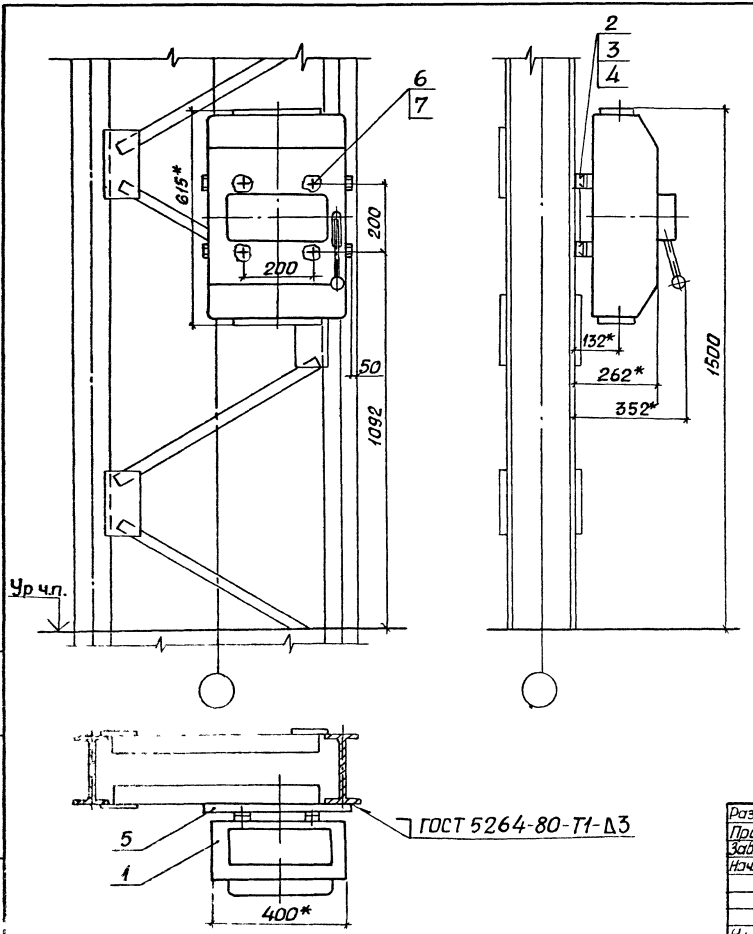

1.* Размеры для справок.
2. Отверстия для ввода выполнить по проекту.

Поз.	Наименование	Кол.	Обозначение документа
1	Ящик ЯБПВУ-4У3		
	ТУ36-20-84	1	
2	Гайка закладная		
	УСЭК77-2У1 ТУ36-2355-80	4	
3	Держатель УСЭК 78 У1		
	ТУ36-2355-80	4	
4	Шайба УСЭК 79 У1		
	ТУ36-2355-80	4	
5	Конструкция	1	5.407-117.1.580-08
6	Болт М8х25 ГОСТ 7798-70	4	
7	Шайба В ГОСТ 11371-78	4	

Инв.№ подл. | Подпись и дата | Взам.инв.№

Разраб	Мартыненко		11.89
Прав	Монс		
Зав.сект	Тычинин		
Нач.отд	Тюрин		
Н.контр	Тычинин		

5.407-117.1.530

Установка ящика ЯБПВУ-443 на стальной ступенчатой колонне

Стадия	Лист	Листов
Р		1

УГППКИ Тяжпромэлектропроект Харьков

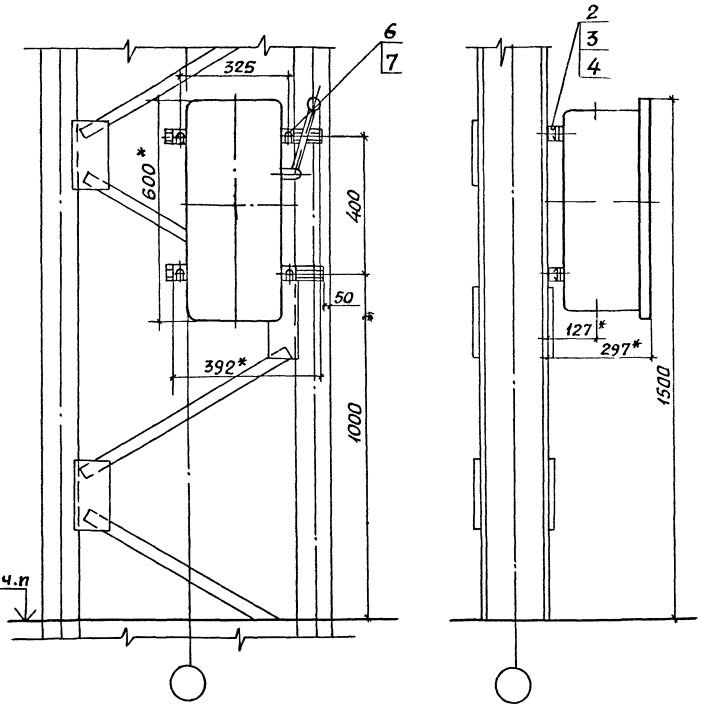

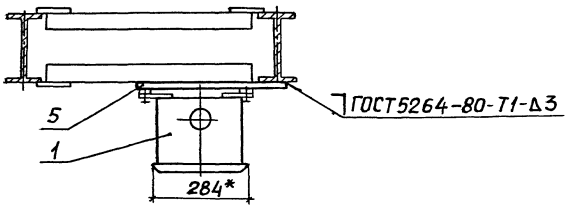

* Размеры для справок

Поз	Наименование	Кол.	Обозначение документа
1	Ящик ЯК-250 У3		
	ТУ36 УССР 83-77	1	
2	Гайка закладная		
	УСЭК 77-3У1 ТУ36-2355-80	4	
3	Держатель УСЭК 78 У1		
	ТУ 36-2355-80	4	
4	Шайба УСЭК 79 У1		
	ТУ 36-2355-80	4	
5	Конструкция	1	5.407-117.1.580-09
6	Болт М10х25 ГОСТ 7798-70	4	
7	Шайба 10 ГОСТ 11371-78	4	

Разраб	Мартыненко		
Пров	Манс		
Зав сект	Тычинин		
Нач отд	Тюрин		
Н.контр	Тычинин		

5.407-117.1.540

Установка ящика ЯК-250 У3 на стальной ступенчатой колонне

Стадия	Лист	Листов
Р		1

УГППКИ ТЯЖПРОМЭЛЕКТРОПРОЕКТ ХАРЬКОВ

Инв. № подл. | Подпись и дата | Взам. инв. №

Копировал Лазг 24622-02 59 Формат А3

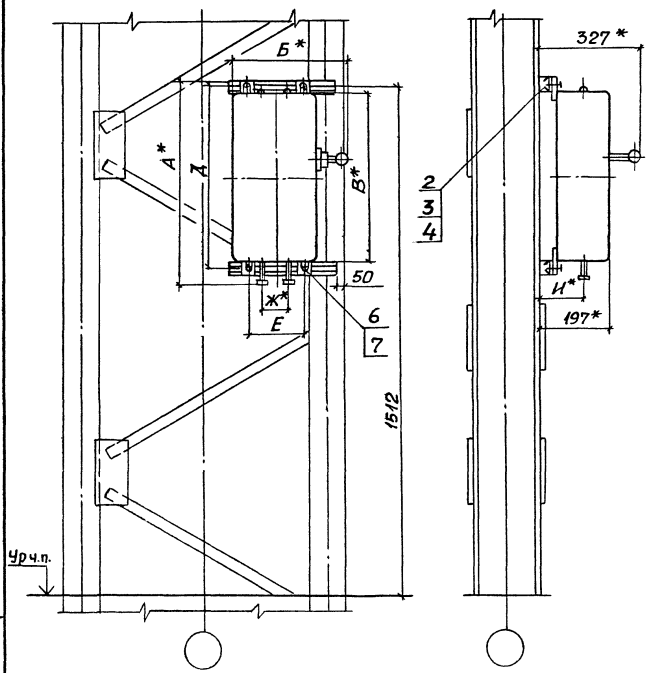

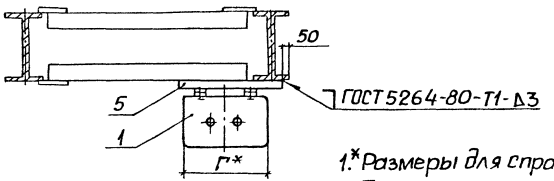

1.* Размеры для справок.
2. Тип ящика по проекту.

Тип ящика	Размеры, мм А	Б	В	Г	Д	Е	Ж	И
ЯРП11-311-32 УХЛ3	560	326	500	250	525	164	85	117
ЯРП11-312-32 УХЛ3								
ЯРП11-311-54УХЛ1	590							
ЯРП11-312-54УХЛ1								
ЯРП11-351-32УХЛ3	660	376	600	300	625	214	110	132
ЯРП11-352-32УХЛ3								
ЯРП11-351-54УХЛ1	690							
ЯРП11-352-54УХЛ1								

Поз.	Наименование	Кол. на —	01		Обозначение документа
1	Ящик ЯРП11 УХЛ				
	ТУ16-656.065-85, см. п.2	1	1		
2	Гайка закладная				
	УСЭК 77-3У1 ТУ36-2355-80	4	4		
3	Держатель УСЭК 78У1				
	ТУ36-2355-80	4	4		
4	Шайба УСЭК 79 У1				
	ТУ36-2355-80	4	4		
5	Конструкция	1			5.407-117.1.580-04
			1		-06
6	Болт М10х25 ГОСТ 7798-70	4	4		
7	Шайба 10 ГОСТ 11371-78	4	4		

Разраб.	Мартыненко		11.89
Пров.	Монс		
Зав. сект.	Тычинин		
Нач. отд.	Тюрин		
Н. контр.	Тычинин		

5.407-117.1.550

Установка ящика серии ЯРП11УХЛ на стальной ступенчатой колонне

Стадия	Лист	Листов
Р		1

ЦТ ППКИ Тяжпромэлектропроект ХАРЬКОВ

Инв. № подл. | Подпись и дата | Взам. инв. №

1.* Размеры для справок.
2. Покрытие эмаль ПФ-115 серая, VI ЧЗ.
3. Плоскости флажка поз 6 зачистить до металлического блеска и смазать антикоррозийной смазкой после чего установить детали поз. 2,3,4 и 5.

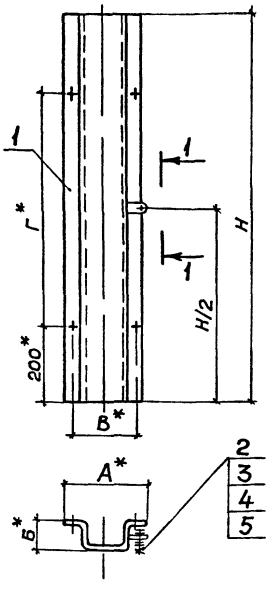

Вид 1-1

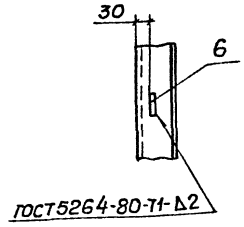

Поз	Наименование	Кол. на исполн.									Обозначение документа
		–	01	02	03	04	05	06	07	08	
1	Короб	1									5.407-117.1.560
			1								01
				1							02
					1						03
						1					04
							1				05
								1			06
									1		07
										1	08
2	Болт М8х25 ГОСТ7798-70	1	1	1	1	1	1	1	1	1	
3	Гайка М8 ГОСТ5915-70	1	1	1	1	1	1	1	1	1	
4	Шайба 8 ГОСТ11371-78	2	2	2	2	2	2	2	2	2	
5	Шайба 8 ГОСТ6402-70	1	1	1	1	1	1	1	1	1	
6	Флажок ф35У2,5										
	ТУ36-2466-82	1	1	1	1	1	1	1	1	1	

Обозначение документа	Размеры, мм					Масса, кг
	Н	А	Б	В	Г	
5.407-117.1.560	650	245	110	220	250	3,6
-01	665	285		260	265	3,96
-02	680	245		220	280	3,72
-03	750				350	4,08
-04	780	205	85	180	380	3,48
-05	900		65		500	3,48
-06	1050	170	50	145	650	3,36
-07		180		155		3,36
-08	1070				670	3,48

Взам инв N | Подпись и дата | Инв N подл

Разраб	Мартынов		11.89
Пров	Монс		
Зав. сект	Тычинин		
Нач. отд.	Тюрин		
Н контр	Тычинин		

5.407-117.1.560

Короб

Стадия	Масса	Масштаб
Р	см табл	1:10

Лист | Листов 1

УГППКИ ТЯЖПРОМЭЛЕКТРОПРОЕКТ ХАРЬКОВ

Копировал А. Попов 24222-02 61 Формат А3

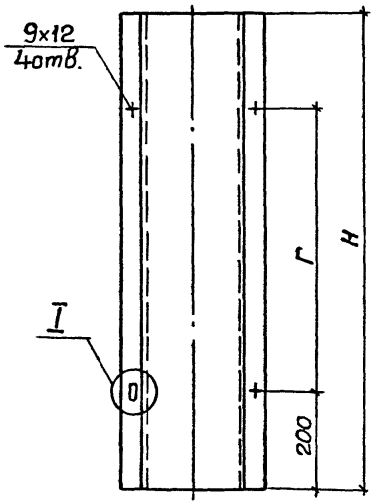

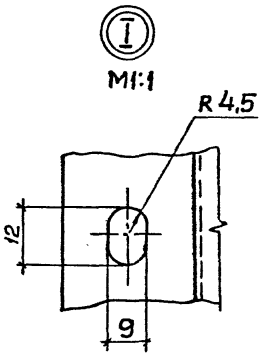

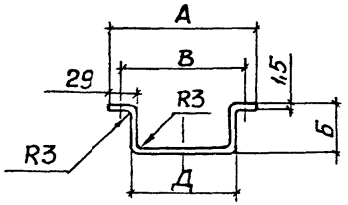

Обозначение документа	Размер заготовки, мм	Размеры, мм						Масса, кг
		Н	А	Б	В	Г	Д	
5.407-117.1.561	456×650	650	245	110	220	250	190	3,6
-01	496×665	665	285		260	265	230	3,96
-02	456×680	680	245		220	280	190	3,72
03	456×750	750				350		4,08
-04	366×780	780	205	85	180	380	150	3,48
-05	326×900	900		65		500		3,48
-06	261×1050	1050	170	50	145	650	115	3,36
-07	271×1050		180		155		125	3,36
-08	271×1070	1070				670		3,48

Размеры для справок

Разраб.	Мартыненко		11.59
Пров.	Монс		
Зав. сект.	Тычинин		
Нач. отд.	Тюрин		
Н. контр.	Тычинин		

5.407-117.1.561

Короб

Стадия	Масса	Масштаб
Р	см. табл.	1:10

Лист | Листов 1

Лист Б-ПН-15 ГОСТ 19903-74
3 ... ГОСТ 16523-70

УГППКИ ТЯЖПРОМЭЛЕКТРОПРОЕКТ ХАРЬКОВ

Инв. N подл. | Подпись и дата | Взам. инв. N

Копировал

Формат А3

Рис 1

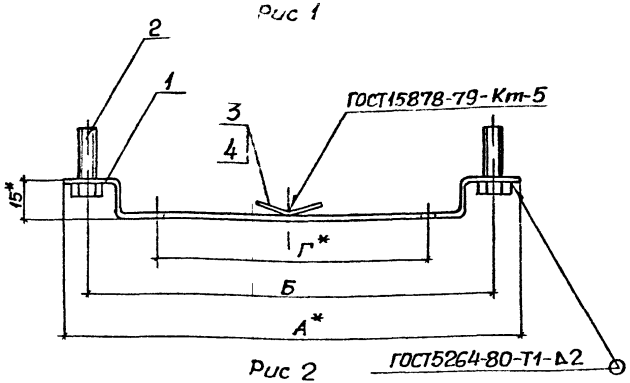

Рис 2

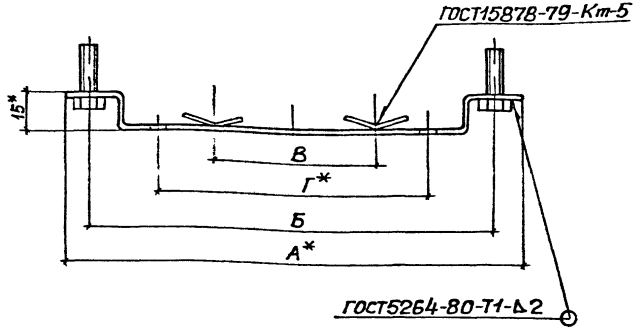

1.* Размеры для справок
2. Покрытие эмаль ПФ 115, серая VI УЗ.

Поз.	Наименование	Кол на исполн —	01	02	03	04	05	Обозначение документа
	Детали							
1	Скоба	1						5.407-117.1.571
			1					-01
				1				-02
					1			-03
						1		-04
							1	-05
	Стандартные изделия							
2	Болт М6х25 ГОСТ7798-70	2	2	2	2	2	2	
	Прочие изделия							
3	Полоска К404 УХЛ2							
	ТУ36-2266-80	1	2	2	2	2	2	
4	Пряжка К407 УХЛ2							
	ТУ36-2266-80	1	2	2	2	2	2	

Обозначение документа	Рис	Размеры, мм А	Б	В	Г	Масса, кг
5.407-117.1.570	1	170	145		95	0,21
-01	2	180	155	70		0,22
-02		205	180	80	100	0,25
-03				100	120	
-04		245	220			0,28
-05		285	260		180	0,32

Разраб	Мартыненко		11.89
Пров.	Монс		
Зав сект	Тычинин		
Нач отд	Тюрин		
Н контр.	Тычинин		

5.407-117.1.570

Скоба в сборе

Стадия	Масса	Масштаб
Р	см. табл.	1:2

Лист | Листов 1

УГППКИ ТЯЖПРОМЭЛЕКТРОПРОЕКТ ХАРЬКОВ

Инв N подл | Подпись и дата | Взам инв N

Копировал А Потиг 24222-02 63 Формат А3

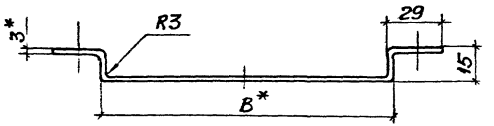

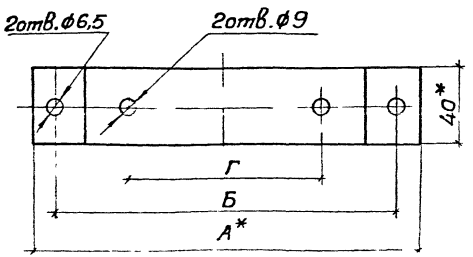

Обозначение документа	Длина заготовки, мм	Размеры, мм				Масса, кг
		А	Б	В	Г	
5.407-117.1.571	184	170	145	115	95	0,17
-01	194	180	155	125		0,18
-02	219	205	180	150	100	0,21
-03					120	
-04	259	245	220	190		0,24
-05	299	285	260	230	180	0,28

* Размеры для справок

Разраб.	Мартыненко		11.83
Пров	Монс		
Зав.сект	Тычинин		
Нач.отд	Тюрин		
Н.контр	Тычинин		

5.407-117.1.571

Скоба

Стадия	Масса	Масштаб
Р	см. табл.	1:2
Лист 1	Листов 1	

Лента 3х40 Ст.3кп ГОСТ6009-74

УГППКИ ТЯЖПРОМЭЛЕКТРОПРОЕКТ УАРЫ ОВ

Копировал Формат А4

Инв.N подл. | Подпись и дата | Взам.инв.N

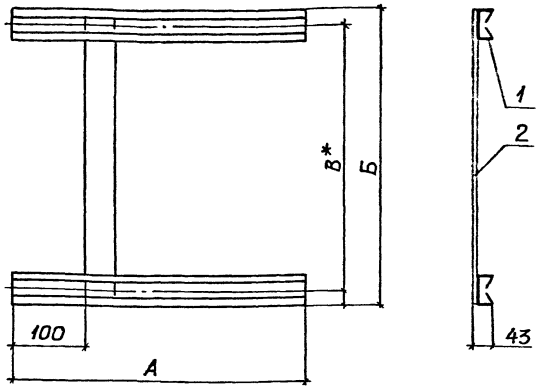

Обозначение документа	Размеры, мм А	Б	В	Масса ед., кг
5.407-117.1.580	225	205	165	0,79
-01		222	182	0,83
-02	250	205	165	0,84
-03	400	450	410	1,46
-04		565	525	1,57
-05		300	260	1,32
-06	450	665	625	1,81
-07		490	450	1,64
-08		240	200	1,61
-09	500	440	400	1,72
-10		290	250	1,58

Поз.	Наименование	Кол. на исполн. –	01	02	03	04	05	06	07	08	09	10	Масса ед., кг
1	Профиль УСЭК52У3 ТУ36-2355-80												
	ℓ=225	2	2										0,3
	ℓ=250			2									0,33
	ℓ=400				2	2	2						0,52
	ℓ=450							2	2	2			0,59
	ℓ=500										2	2	0,65
2	Лента 3х40 Ст3кп ГОСТ 6009-74												
	ℓ=210	1	1	1									0,19
	ℓ=240									1			0,23
	ℓ=300						1					1	0,28
	ℓ=440				1						1		0,42
	ℓ=490								1				0,46
	ℓ=565					1							0,53
	ℓ=665							1					0,63

Разраб	Мартыненко		11.85
Пров	Манс		
Зав.сект	Тычинин		
Нач.отд	Тюрин		
Н.контр.	Тычинин		

5.407-117.1.580

Конструкция

Стадия	Масса	Масштаб
Р	См. табл.	1:5
Лист	Листов 1	

УГППКИ ТЯЖПРОМЭЛЕКТРОПРОЕКТ ХАРЬКОВ

Копировал А.Попг 24222-02 (65) Формат А3 Жилл

Инв.№ подл. | Подпись и дата | Взам.инв.№

gost.e-ecolog.ru