ТИПОВАЯ ДОКУМЕНТАЦИЯ НА КОНСТРУКЦИИ, ИЗДЕЛИЯ И УЗЛЫ ЗДАНИЙ И СООРУЖЕНИЙ

СЕРИЯ 5.407-111

Установка комплектов из двух ящиков с рубильниками и предохранителями, кнопок ПКЕ, ПКУ15 и автоматов АП-50Б

Выпуск 2

Чертежи изделий

24006-03
Цена 2-96

gost.e-ecolog.ru

ТИПОВАЯ ДОКУМЕНТАЦИЯ НА КОНСТРУКЦИИ, ИЗДЕЛИЯ И УЗЛЫ ЗДАНИЙ И СООРУЖЕНИЙ

СЕРИЯ 5.407-111

Установка комплектов из двух ящиков с рубильниками и предохранителями, кнопок ПКЕ, ПКУ-15 и автоматов АП-50Б

Выпуск 2

Чертежи изделий

Разработаны
УГППКи Тяжпромэлектропроект
НПО Укрэлектромонтаж
Минмонтажспецстроя УССР

Утверждены НПО Электромонтаж ММСС СССР
Техническое задание от 14.02.89г
Введены в действие с 01.01.90г
УГППКи Тяжпромэлектропроект
Приказ от 12.09.89г. №43

Директор института	М.А.Каменев
Главный инженер института	Е.Г.Подгубный
Начальник технического отдела	В.И.Назарок
Начальник отдела типового проектирования	В.Л.Тюрин

© ЦИТП Госстроя СССР, 1989

Содержание

Обозначение	Наименование	Стр.
	Титульный лист	1
	Содержание	2
407-111.2.10	Ящики в сборе	3
407-111.2.20	Рама	4
407-111.2.30	Ящики в сборе	5
407-111.2.30СБ	Ящики в сборе. Сборочный чертеж	6
407-111.2.40	Рама	7
407-111.2.50	Ящики в сборе	8
407-111.2.60	Ящики в сборе	9
407-111.2.70	Рама	10
407-111.2.70СБ	Рама. Сборочный чертеж	11
407-111.2.80	Ящики в сборе	12
407-111.2.90	Ящики в сборе	13
407-111.2.100	Ящики в сборе	14
407-111.2.110	Пост кнопочный в сборе	15
407-111.2.120	Рама	16
407-111.2.130	Пост кнопочный в сборе	17
407-111.2.140	Панель	18
407-111.2.150	Пост кнопочный в сборе	19
407-111.2.160	Рама	20
407-111.2.170	Пост кнопочный в сборе	21
407-111.2.180	Рама	22
407-111.2.190	Выключатели в сборе	23
407-111.2.200	Рама	24
407-111.2.210	Скоба в сборе	25
407-111.2.220	Скоба	26
407-111.2.230	Короб	27
407-111.2.230СБ	Короб	
	Сборочный чертеж	28

Обозначение	Наименование	Стр.
5.407-111.2.240	Короб	29
5.407-111.2.240СБ	Короб	
	Сборочный чертеж	30
5.407-111.2.250	Обхват	31
5.407-111.2.250СБ	Обхват	
	Сборочный чертеж	32
5.407-111.2.260	Обхват	33
5.407-111.2.260СБ	Обхват	
	Сборочный чертеж	34
5.407-111.2.270	Конструкция	35
5.407-111.2.280	Конструкция	36
5.407-111.2.290	Конструкция	37

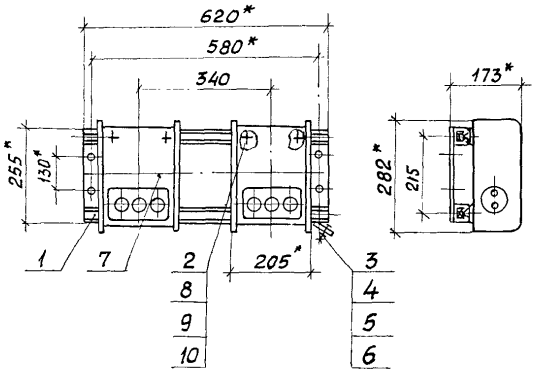

Формат	Зона	Поз.	Обозначение	Наименование	Кол.	Примечание
				Детали		
А3		1	5.407-111.2.20	Рама	1	2,1кг
				Стандартные изделия		
		2		Винт М6х25 ГОСТ 17473-80	4	
		3		Болт М8х25 ГОСТ 7798-70	1	
		4		Гайка М8 ГОСТ 5915-70	1	
		5		Шайба 8 ГОСТ 6958-78	1	
		6		Шайба 8 ГОСТ 6402-70	1	
				Прочие изделия		
		7		Ящик силовой ЯТП-0,25 У3		
				ТУ 36-631-84	2	20,8кг
		8		Гайка закладная УСЭК 77-141		
				ТУ 36-2355-80	4	
		9		Держатель УСЭК 78 У1		
				ТУ 36-2355-80	4	
		10		Шайба УСЭК 79 У1		
				ТУ 36-2355-80	4	

* Размеры для справок

			5.407-111.2.10	
			Ящики в сборе	Стадия: Р; Масса: 23,2; Масштаб: 1:10
				Лист; Листов
Нач.отд.	Тюрин			УГППКИ Тяжпромэлектропроект Харьков
Н.контр.	Тычинин			
Зав.сект.	Тычинин			
Инж.Iкат	Попова			

24006-03 4

Инв.№ подл. | Подпись и дата | Взам.инв.№

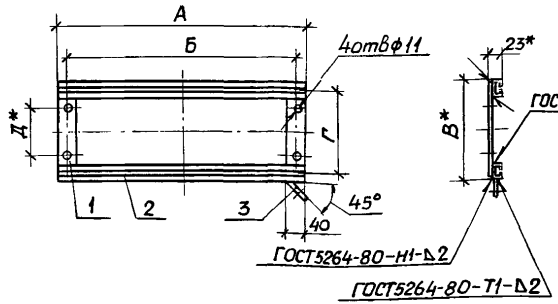

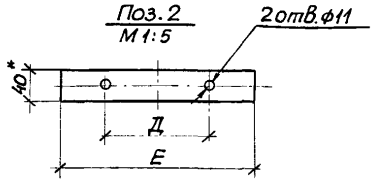

Обозначение	Тип ящика	Размеры, мм						Масса, кг
		А	Б	В	Г	Д	Е	
5407-111.2.20	ЯТП-0,25	620	580	255	215	130	245	2,1
-01	ЯБПВУ-1У3	780	740	300	260	180	290	2,6

Формат	Зона	Поз.	Обозначение	Наименование	Кол. на –	Кол. на 01		Примечание
				Детали				
				Планка				
				Профиль УСЭК51У3				
				ТУ36-2355-80				
Б4		1	5.407-111.2.21	ℓ=620	2			1,60кг
			-01	ℓ=780		2		2,03кг
				Перемычка				
				Лента 3х40 Ст3кп				
				ГОСТ6009-74				
Б4		2	5.407-111.2.22	ℓ=245	2			0,46 кг
			-01	ℓ=290		2		0,55 кг
				Прочие изделия				
				Флажок Ф35 У2,5				
		3		ТУ36-2466-82	1	1		См.л.4

1.*Размеры для справок

2. Покрытие эмаль ПФ-115 серая. VI. У3.

3. Плоскости флажка поз.3 зачистить до металлического блеска и смазать антикоррозионной смазкой.

4. В случае установки рамы на стальной колонне флажок поз.3 не ставить.

Нач.отд.	Тюрин		
Н.контр.	Тычинин		
Гл.спец.	Тычинин		
Инж.Т.кат.	Попова		

5.407-111.2.20

Рама

Стадия	Масса	Масштаб
Р	См. табл.	1:10
Лист	Листов 1	

УГППКИ ТЯЖПРОМЭЛЕКТРОПРОЕКТ ХАРЬКОВ

Формат	Зона	Поз.	Обозначение	Наименование	Количество на исполнение —	01	02								Примечание
				Документация											
А3			5.407-111.2.30 СБ	Сборочный чертеж	X	X	X								
				Детали											
А3		1	5.407-111.2.40	Рама	1										0,94 кг
А3			-01	Рама		1									0,87 кг
А3			-02	Рама			1								0,88 кг
				Стандартные изделия											
		2		Винт М5х20 ГОСТ17475-80	6		6								
		3		Болт М6х20 ГОСТ7798-70		4									
		4		Болт М8х25 ГОСТ7798-70	1	1	1								
		5		Гайка М8 ГОСТ5915-70	1	1	1								
		6		Шайба 5 ГОСТ6958-78	6		6								
		7		Шайба 6 ГОСТ6958-78		4									

				5.407-111.2.30			
Нач.отд.	Тюрин			Ящики в сборе	Стадия	Лист	Листов
Н.контр.	Тычинин				Р	1	2
Зав.сект.	Тычинин				УГППКИ ТОЖПРОМЭЛЕКТРОПРОЕКТ ХАРЬКОВ		
Инж.I кат.	Попова						

Копировал

Формат А3

Формат	Зона	Поз.	Обозначение	Наименование	Количество на исполнение —	01	02								Примечание
		8		Шайба 8 ГОСТ6958-78	1	1	1								
		9		Шайба 8 ГОСТ6402-70	1	1	1								
				Прочие изделия											
		10		Ящик силовой ЯРП-20У3											
				ТУ36-946-84	2										4,4 кг
		11		Ящик силовой ВП-20МУ3											
				ТУ36 УССР660-76		2									5,0 кг
		12		Ящик силовой ЯПП-15У3											
				ТУ36-983-84			2								3,4 кг
		13		Гайка закладная К605УХЛ2											
				ТУ36-1953-80	6		6								
		14		Гайка закладная К609УХЛ2											
				ТУ36-1953-80		4									

24006-03 6

5.407-111.2.30

Лист

Рис. 1

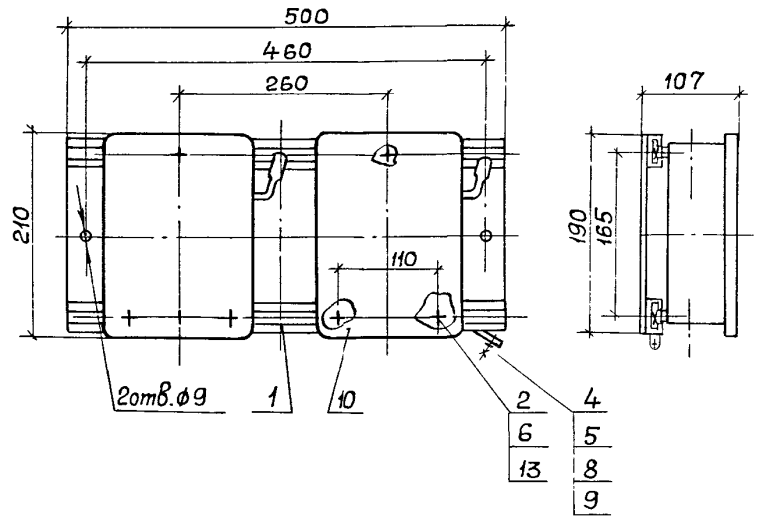

Рис. 2

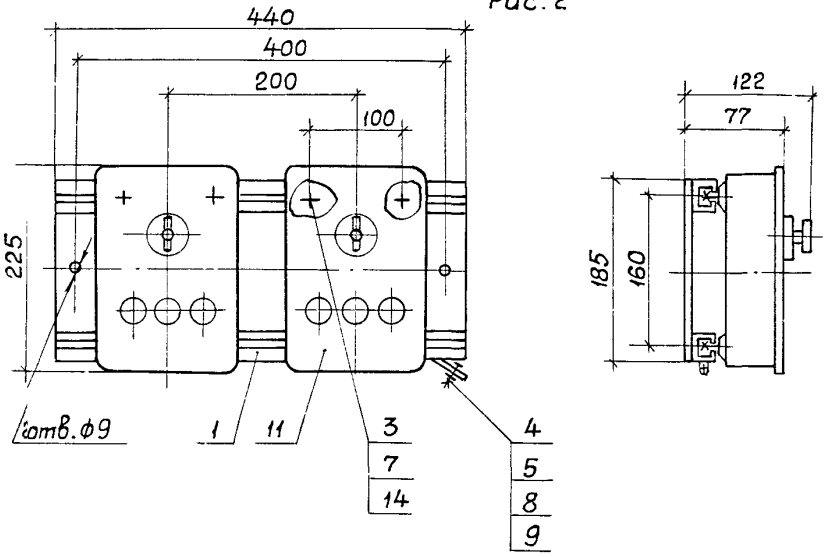

Рис. 3

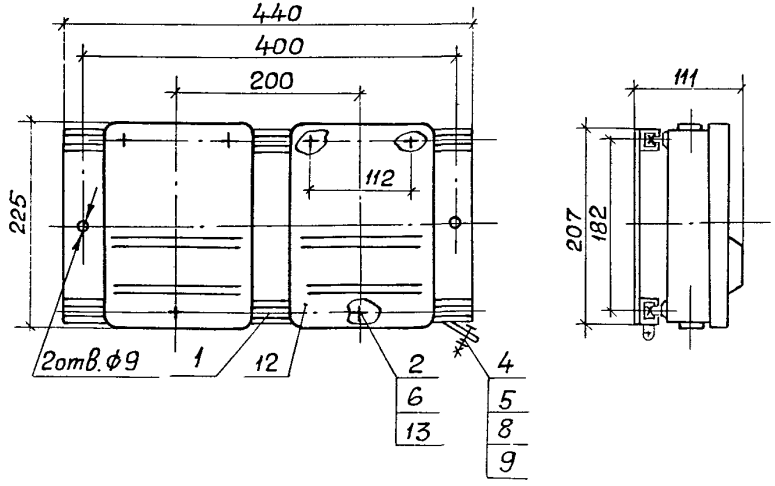

Обозначение	Рис.	Тип ящика	Масса, кг
5.407-111.2.30	1	ЯРП-20У3	5,39
-01	2	ВП-20МУ3	5,97
-02	3	ЯПП-15У3	4,38

Нач.отд	Тюрин	
Н.контр	Тычинин	
Зав.сект.	Тычинин	
Инж.1кат.	Попова	

5.407-111.2.30СБ

Ящики в сборе. Сборочный чертеж

Стадия	Масса	Масштаб
Р	см. табл.	1:5
Лист	Листов 1	

ЧГППКИ ТЯЖПРОМЭЛЕКТРОПРОЕКТ ХАРЬКОВ

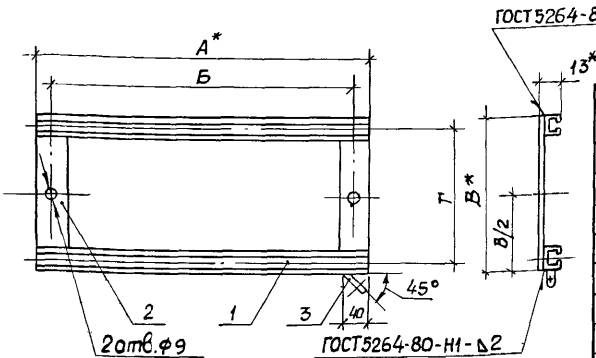

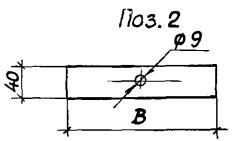

Обозначение	Размеры, мм				Масса, кг
	А	Б	В	Г	
5.407-111.2.40	500	460	190	165	0,94
-01	440	400	185	160	0,87
-02			207	182	0,88

Формат	Зона	Поз.	Обозначение	Наименование	Кол. на —	01	02	Примечание
				Детали				
				Планка				
				Профиль К10 1/2 У2				
				ТУ36-1434-82				
Б1		1	5.407-111.2.41	ℓ=500	2			0,55 кг
			-01	ℓ=440		2	2	0,48 кг
				Перемычка				
				Лента 3×40 Ст3 кп				
				ГОСТ 6009-74				
Б1		2	5.407-111.2.42	ℓ=185		2		0,35 кг
			-01	ℓ=190	2			0,36 кг
			-02	ℓ=207			2	0,39 кг
				Прочие изделия				
		3		Флажок Ф35 У2,5				
				ТУ36-2466-82	1	1	1	См. п. 4

1.* Размеры для справок.

2. Покрытие: эмаль ПФ-115 серая. VI. У3.

3. Плоскости флажка поз.3 зачистить до металлического блеска и смазать антикоррозионной смазкой.

4. В случае установки рамы на стальной колонне флажок поз.3 не ставить.

Нач.отд.	Тюрин	
Н.контр.	Тычинин	
Зав.сект.	Тычинин	
Инж.техн.	Попова	

5.407-111.2.40

Рама

Стадия	Масса	Масштаб
Р	См. табл.	1:5
Лист	Листов 1	

УГППКИ ТЯЖПРОМЭЛЕКТРОПРОЕКТ ХАРЬКОВ

24006-03 8

Инв.№ подл. | Подпись и дата | Взам.инв.№

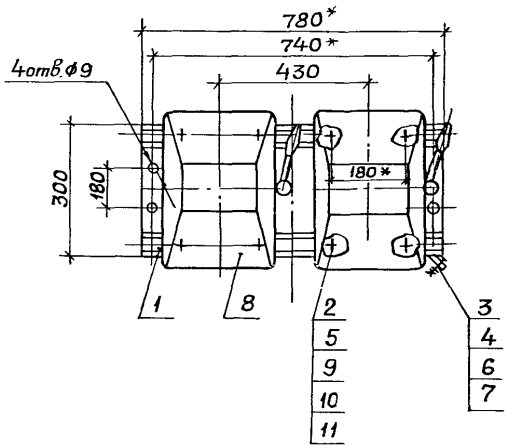

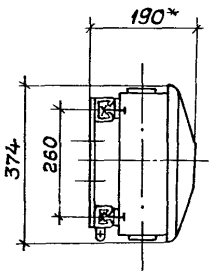

Формат	Зона	Поз.	Обозначение	Наименование	Кол.	Примечание
				Детали		
В		1	5.407-111.2.20-01	Рама		2,6 кг
				Стандартные изделия		
		2		Винт М6х20 гс ст17473-80	8	
		3		Болт М8х25 гс ст7798-70	1	
		4		Гайка М8 гос т5915-70	1	
		5		Шайба 6 гост11371-78	8	
		6		Шайба 8 гос т6958-78	1	
		7		Шайба 8 гост6402-70	1	
				Прочие изделия		
		8		Ящик силовой ЯБПВУ-1М У3		
				ТУ36-20-84	2	14,0 кг
		9		Гайка закладная УСЭК 7791		
				ТУ36-2355-80	8	
		10		Держатель УСЭК 78У1		
				ТУ36-2355-80	8	
		11		Шайба усэк 79У1		
				ТУ36-2355-80	8	

* Размеры для справок.

Нач.отд.	Тюрин	
Н.контр.	Тычинин	
Зав.сект.	Тычинин	
Инж.Iкат.	Попова	

5.407-111.2.50

Ящики в сборе

Стадия	Масса	Масштаб
Р	17,2	1:10
Лист	Листов 1	

УГППКИ ТЯЖПРОМЭЛЕКТРОПРОЕКТ ХАРЬКОВ

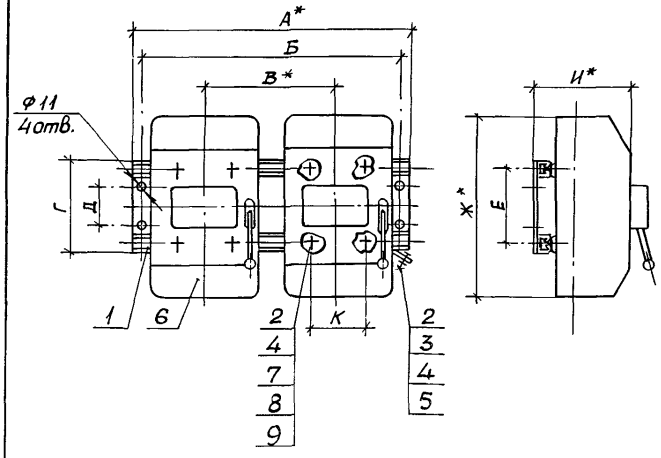

Формат	Зона	Поз.	Обозначение	Наименование	Кол. на —	01	02	Примечание
				Детали				
А3		1	5.407-111.2.70	Рама	1			3,6 кг
			-01	Рама		1		4,0 кг
			-02	Рама			1	4,0 к
				Стандартные изделия				
		2		Болт М8×25 ГОСТ 7798-70	9	9	9	
		3		Гайка М8 ГОСТ 5915-70	1	1	1	
		4		Шайба 8 ГОСТ 6958-78	9	9	9	
		5		Шайба 8 ГОСТ 6402-70	1	1	1	
				Прочие изделия				
		6		Ящик силовой ЯРП-100ПУ3				
				ТУ36 УС СР83-77 или	2			
				Ящик силовой ЯБ1-2У3				Тип п
				ТУ36-20-84 или		2		проек
				Ящик силовой ЯБПВУ-4У3				
				ТУ36-20-84			2	
		7		Гайка закладная УСЭК77-2У1				
				ТУ36-2 355-80	8	8	8	
		8		Держатель УСЭК 78У1				
				ТУ36-2355-80	8	8	8	
		9		Шайба УСЭК 79У1				
				ТУ36-2355-80	8	8	8	

Обозначение	Тип ящика	Размеры, мм А	Б	В	Г	Д	Е	Ж	И	К	Масса кг
5.407-111.2.60	ЯРП-100 ПУ3	730	690	400	450	320	410	500	226	180	28,3
-01	ЯБ1-2У3	830	790	450	490	360	450	600	276	200	54,3
-02	ЯБПВУ-4У3	940	900	460	240	110	200	615	261		49,6

* Размеры для справок

Нач.отд.	Тюрин	
Н.контр.	Тычинин	
Зав.сект.	Тычинин	
Инж.I кат.	Попова	

5.407-111.2.60

Ящик в сборе

Стадия	Масса	Масштаб
Р	См. табл.	1:10

Лист | Листов 1

УГППКИ ТЯЖПРОМЭЛЕКТРОПРОЕКТ ХАРЬКОВ

Инв.N подл. | Подпись и дата | Взам инв N

24006-03 10

Формат	Зона	Поз.	Обозначение	Наименование	—	01	02	03	04	05	06				Примечание
				Документация											
А3			5.407-111.2.70СБ	Сборочный чертеж	X	X	X	X	X	X	X				
				Детали											
				Планка											
				Профиль УСЭК52У3											
				ТУ36-2355-80											
БЧ		1	5.407-111.2.71	ℓ=720					2						2,74 кг
			-01	ℓ=730	2						2				2,77кг
			-02	ℓ=800				2							3,04 кг
			-03	ℓ=820						2					3,12кг
			-04	ℓ=830		2									3,15кг
			-05	ℓ=940			2								3,57кг

Нач.отд.	Тюрин		
Н.контр.	Тычинин		
Зав.сект.	Тычинин		
Инж.Ткат	Попова		

5.407-111.2.70

Рама

Стадия	Лист	Листов
Р	1	2

УГППКИ ТЯЖПРОМЭЛЕКТРОПРОЕКТ ХАРЬКОВ

Копировал Формат А4

Инв.№ подл.	Подпись и дата	Взам.инв.№

Формат	Зона	Поз.	Обозначение	Наименование	Количество на исполнение —	01	02	03	04	05	06				Примечание
				Перемычка											
				Лента 3х40 Ст 3кп											
				ГОСТ6009-74											
БЧ		2	5.407-111.2.72	ℓ=230			2								0,43кг
			-01	ℓ=280							2				0,52кг
			-02	ℓ=430				2							0,80кг
			-03	ℓ=440	2										0,82кг
			-04	ℓ=480		2									0,90кг
			-05	ℓ=555					2						1,04кг
			-06	ℓ=655						2					1,24кг
				Прочие изделия											
		3		Флажок ф35 У2,5											
				ТУ36-2466-82	1	1	1	1	1	1	1				

240106-03 11

5.407-111.2.70

Лист 2

Копировал Формат А4

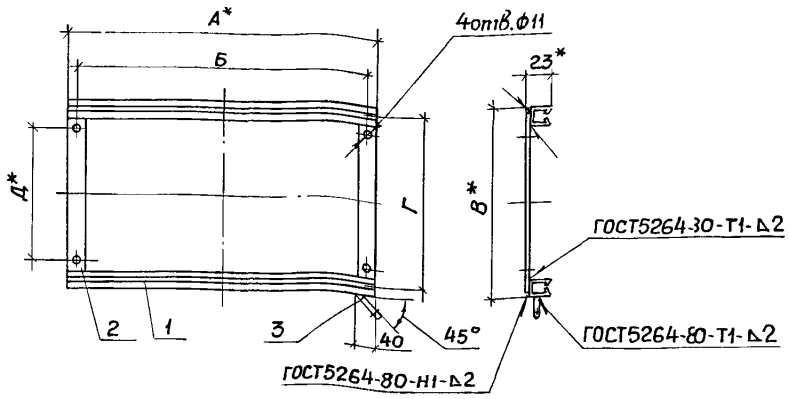

Поз. 2
М1:5

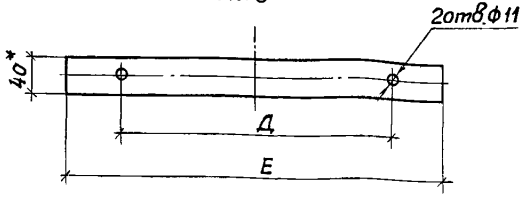

Обозначение	Тип ящика	Размеры, мм						Масса кг
		А	Б	В	Г	Д	Е	
5.407-111.2.70	ЯРП-100ПУ3	730	690	450	410	320	440	3,61
-01	ЯБ1-2У3	830	790	490	450	360	480	4,00
-02	ЯБПВУ-4У3	940	900	240	200	110	230	4,00
-03	ЯК-250У3	800	760	440	400	300	430	3,90
-04	ЯРП11-311 ЯРП11-312	720	680	565	525	420	555	3,81
-05	ЯРП11-351 ЯРП11-352	820	780	665	625	520	655	4,41
-06	ЯВ3Ш-31У2	730	690	290	250	160	280	3,31

1.* Размеры для справок.

2. Покрытие эмаль ПФ-115 серая. V1, У3.

3. Плоскости флажка поз.3 зачистить до металлического блеска и смазать антикоррозийной смазкой.

4. В случае установки рамы на стальной колонне флажок поз.3 не ставить.

Нач.отд.	Тюрин		
Н. контр.	Тычинин		
Зав.сект.	Тычинин		
Инж.	Ткач	Попова	

5.407-111.2.70СБ

Рама
Сборочный чертеж

Стадия	Масса	Масшт.
Р	См. табл.	1:10
Лист	Листов 1	

УГППКИ ТЯЖПРОМЭЛЕКТРОПРОЕКТ ХАРЬКОВ

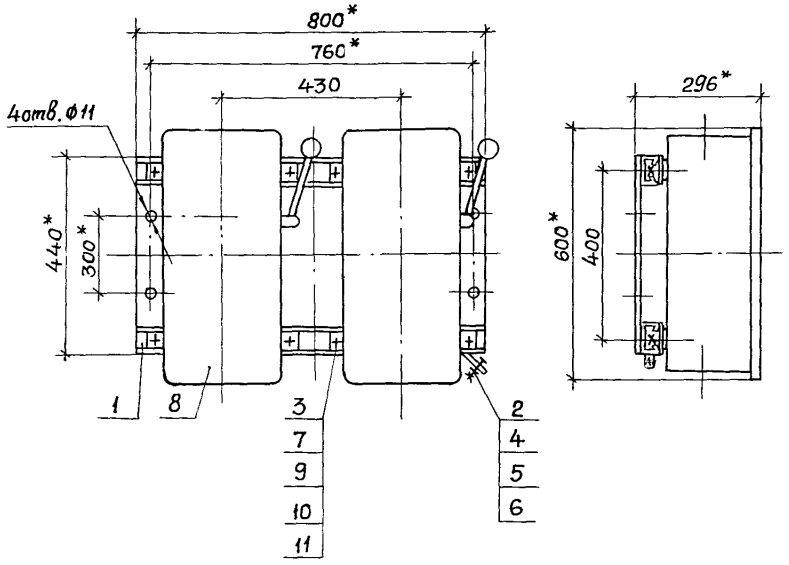

Формат	Зона	Поз.	Обозначение	Наименование	Кол.	Примечание
				Детали		
А3		1	5.407-111.2.70-03	Рама	1	3,9кг
				Стандартные изделия		
		2		Болт М8х25 ГОСТ7798-70	1	
		3		Болт М12х25 ГОСТ7798-70	8	
		4		Гайка М8 го ст 5915-70	1	
		5		Шайба 8 ГОСТ6958-78	1	
		6		Шайба 8 го ст6402-70	1	
		7		Шайба 12 г ОСТ6958-78	8	
				Прочие изделия		
		8		Ящик силовой ЯК-250У3		
				ТУ36УССР 8 3-77	2	34,0кг
		9		Гайка закладная УСЭК77-4У1		
				ТУ36-2355-8 0	8	
		10		Держатель УСЭК78У1		
				ТУ36-2355-8 0	8	
		11		Шайба усэк 79У1		
				ТУ36-2355-8 0	8	

* Размеры для справок

Нач.отд	Тюрин		5.407-111.2.80
Н.контр.	Тычинин		Ящики в сборе
Зав.сект.	Тычинин		Стадия: Р; Масса: 37,4; Масштаб: 1:10; Лист; Листов 1
Инж.-техн.	Попова		ЧГППКИ ТЯЖПРОМЭЛЕКТРОПРОЕКТ ХАРЬКОВ

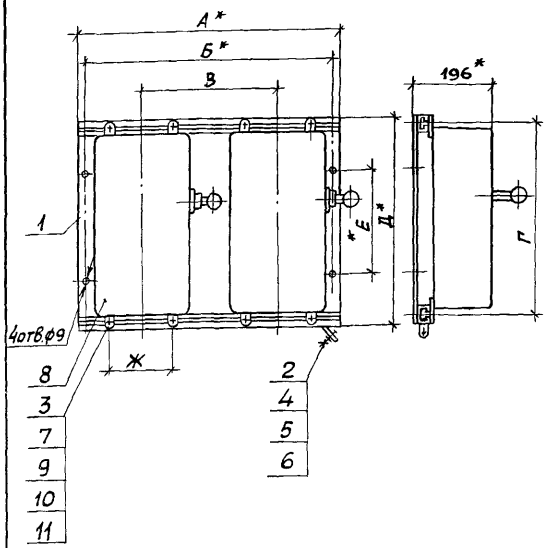

* Размеры для справок.

Формат	Зона	Поз.	Обозначение	Наименование	Кол. на —	01	02	03	Примечание
				Детали					
БЧ		1	5.407-111.2.70 -04	Рама	1	1			3,81 кг
			-05	Рама			1	1	4,41 кг
				Стандартные изделия					
		2		Болт М8х25 ГОСТ 7798-70	1	1	1	1	
		3		Болт М10х20 ГОСТ 7798-70	8	8	8	8	
		4		Гайка М8 ГОСТ 5915-70	1	1	1	1	
		5		Шайба 8 ГОСТ 6958-78	1	1	1	1	
		6		Шайба 8 ГОСТ 6402-80	1	1	1	1	
		7		Шайба 10 ГОСТ 6958-78	8	8	8	8	
				Прочие изделия					
		8		Ящик ЯРП11					Тип по проекту
				ТУ16-656.065-85	2	2	2	2	
		9		Гайка УСЭК 77-3У1					
				ТУ36-2355-80	8	8	8	8	
		10		Держатель УСЭК 78У1					
				ТУ36-2355-80	8	8	8	8	
		11		Шайба УСЭК 79 У1					
				ТУ36-2355-80	8	8	8	8	

Обозначение	Тип ящика	Размеры, мм А	Б	В	Г	Д	Е	Ж	Масса, кг
5.407-111.2.90	ЯРП11-311-32УХЛ3	720	680	400	525	565	420	164	15,0
	ЯРП11-311-54УХЛ1								15,6
-01	ЯРП11-312-32УХЛ3								14,1
	ЯРП11-312-54УХЛ1								14,7
-02	ЯРП11-351-32УХЛ3	820	780	450	625	665	520	214	17,6
	ЯРП11-351-54УХЛ1								11,6
-03	ЯРП11-352-32УХЛ3								15,2
	ЯРП11-352-54УХЛ1								17,2

Нач.отд.	Тюрин	
Н.контр.	Тычинин	
Зав.сект.	Тычинин	
Инж.кот.	Попова	

5.407-111.2.90

Ящики в сборе

Стадия	Масса	Масштаб
Р	см. табл.	1:10
Лист	Листов 1	

УГППКИ ТЯЖПРОМЭЛЕКТРОПРОЕКТ ХАРЬКОВ

24006-03 14

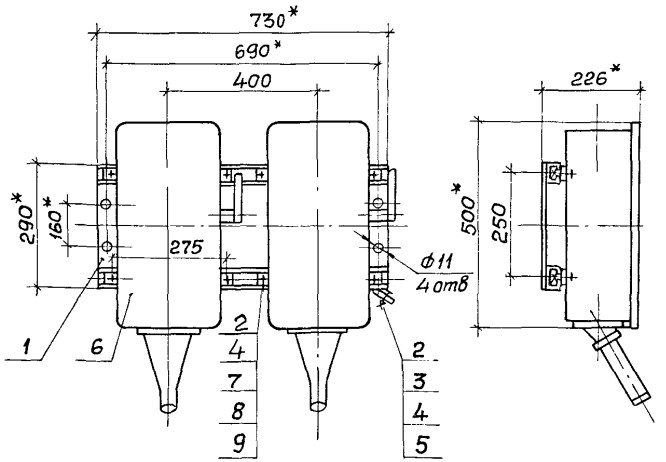

Формат	Зона	Поз.	Обозначение	Наименование	Кол.	Примечание
				Детали		
3		1	5.407-111.2.70-06	Рама	1	3,3кг
				Стандартные изделия		
		2		Болт М8х25 ГОСТ 7798-70	9	
		3		Гайка М8 ГОСТ 5915-70	1	
		4		Шайба 8 ГОСТ 6958-78	9	
		5		Шайба 8 ГОСТ 6402-70	1	
				Прочие изделия		
		6		Ящик силовой ЯВЗШ-31-У2		
				ТУ16-526.052-78	2	33,0кг
		7		Гайка закладная УСЭК 77-2У1		
				ТУ36-2355-80	8	
		8		Держатель УСЭК 78У1		
				ТУ36-2355-80	8	
		9		Шайба УСЭК 79У1		
				ТУ36-2355-80	8	

* Размеры для справок

Нч.отд.	Тюрин		
Нконтр.	Тычинин		
Зав.сект.	Тычинин		
Инж. Ткат.	Попова		

5.407-111.2.100

Ящики в сборе

Стадия	Масса	Масштаб
Р	37,0	1:10
Лист	Листов 1	

ЧГППКИ ТЯЖПРОМЭЛЕКТРОПРОЕКТ ХАРЬКОВ

Рис.1

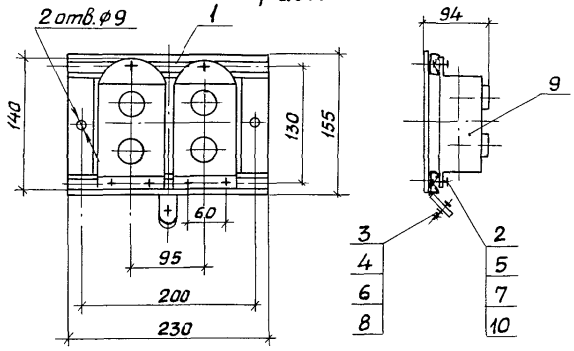

Рис.2

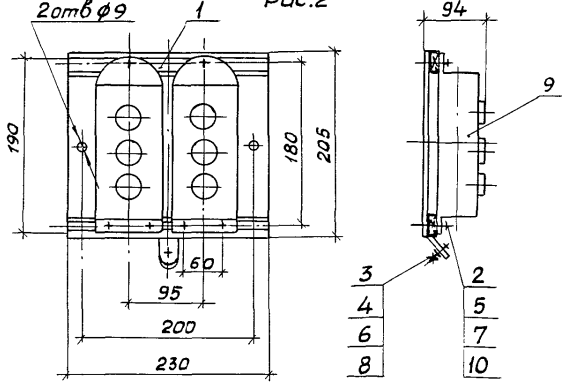

Формат	Зона	Поз.	Обозначение	Наименование	Кол. на —	Кол. на 01		Примечание
				Детали				
		1	5.407-111.2.120	Рама	1			0,41 кг
			-01	Рама		1		0,46 кг
				Стандартные изделия				
		2		Винт М5х25 ГОСТ 1491-80	6	6		
		3		Болт М8х25 ГОСТ 7798-70	1	1		
		4		Гайка М8 ГОСТ 5915-70	1	1		
		5		Шайба 5 ГОСТ 11371-78	6	6		
		6		Шайба 8 ГОСТ 11371-78	1	1		
		7		Шайба 5 ГОСТ 6402-70	6	6		
		8		Шайба 8 ГОСТ 6402-70	1	1		
				Прочие изделия				
				Пост кнопочный ТУ16-642.006-83				
		9		ПКЕ 212-2 У3	2			Тип по проекту
				ПКЕ 212-3 У3		2		
		10		Гайка закладная К605 УХЛ2 ТУ36-1953-80	3	3		

Обозначение	Тип поста	Рис	Масса, кг
5.407-111.2.110	ПКЕ 212-2У3	1	1,36
-01	ПКЕ 212-3У3	2	1,67

Нач.отд.	Тюрин	
Н.контр.	Тычинин	
Зав.сект.	Тычинин	
Инж.1кат.	Попова	
Инж.1кат.	Мартыненко	

5.407-111.2.110

Пост кнопочный в сборе

Стадия	Масса	Масштаб
Р	см. табл.	1:4
Лист	Листов 1	

УГППКИ ТЯЖПРОМЭЛЕКТРОПРОЕКТ ХАРЬКОВ

24006-03 16

Инв.N подл. | Подпись и дата | Взам.инв.N

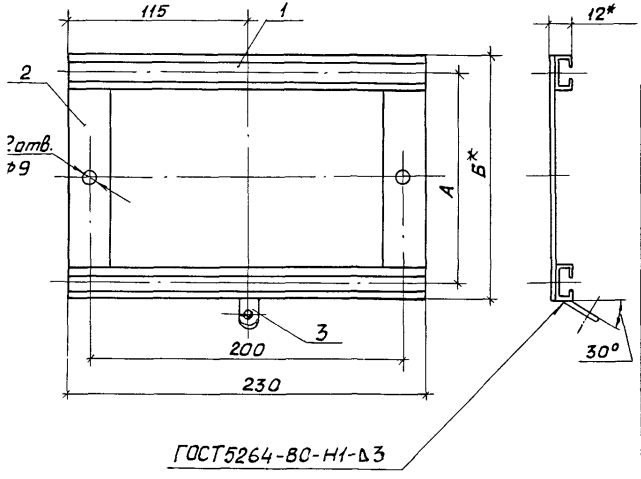

1* Размеры для справок.

2. Покрытие эмаль ПФ115 серая. VI. У3

Формат	Зона	Позиция	Обозначение	Наименование	Кол. на —	Кол. на 01		Примечание
				Детали				
БЧ		1	5.407-111.2.121	Планка				
				Профиль К101/142				
				ТУ36-1434-82, ℓ=230	2	2		0,25кг
				Перемычка				
				Лента 2х30 Ст3кп				
				ГОСТ6009-74				
БЧ		2	5.407-111.2.122	ℓ=155	2			0,15кг
			-01	ℓ=205		2		0,19кг
				Прочие изделия				
		3		Флажок ф35 У2,5				
				ТУ36-2466-82	1	1		

Поз.2

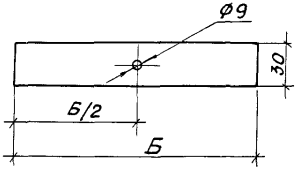

Обозначение	Размеры, мм А	Размеры, мм Б	Масса кг
5.407-111.2.120	130	155	0,41
-01	180	205	0,46

Нач.отд.	Тюрин	
Н.контр.	Тычинин	
Зав.сект.	Тычинин	
Инж.I кат.	Попова	
Инж.I кат.	Мартыненко	

5.407-111.2.120

Рама

Стадия	Масса	Масштаб
Р	См. табл.	1:2,5
Лист	Листов 1	

УГППКИ ТЯЖПРОМЭЛЕКТРОПРОЕКТ ХАРЬКОВ

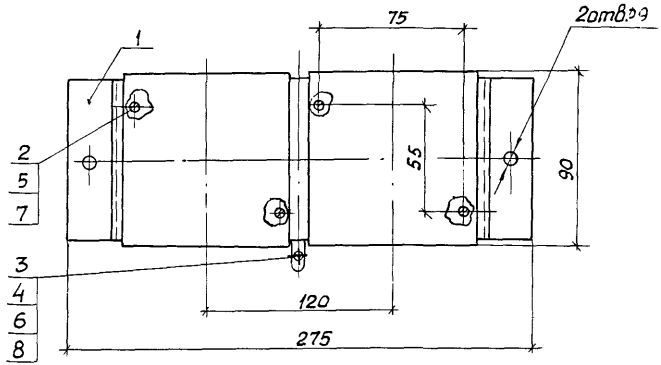

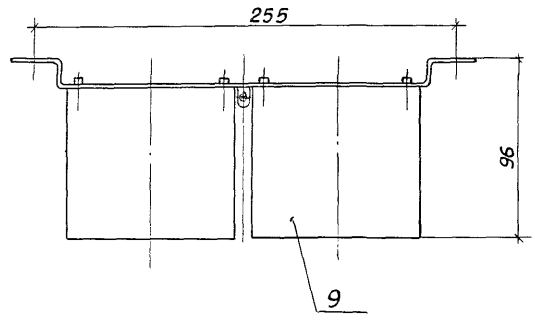

Формат	Зона	Позиция	Обозначение	Наименование	Кол.	Примечание
				Детали		
А3		1	5.407-111.2.140	Панель	1	0,3 кг
				Стандартные изделия		
		2		Винт М5х25 ГОСТ 1491-80	4	
		3		Болт М8х25 ГОСТ 7798-70	1	
		4		Гайка М8 ГОСТ 5915-70	1	
		5		Шайба 5 ГОСТ 11371-78	4	
		6		Шайба 8 ГОСТ 11371-78	1	
		7		Шайба 5 ГОСТ 6402-70	4	
		8		Шайба 8 ГОСТ 6402-70	1	
				Прочие изделия		
		9		Пост кнопочный		
				ТУ16-526.333-83		
				ПКУ15-21-111-40У2 или		Тип по проекту
				ПКУ15-21-111-54У2	2	

Нач.отд.	Тюрин	
Н.контр.	Тычинин	
Зав.сект.	Тычинин	
Инж.I кат.	Попова	
Инж.I кат	Мартыненко	

5407-111.2.130

Пост кнопочный в сборе

Стадия	Масса	Масштаб
Р	2,8	1:2
Лист	Листов 1	

УГППКИ ТЯЖПРОМЭЛЕКТРОПРОЕКТ ХАРЬКОВ

Инв.N подл. | Подпись и дата | Взам.инв.N

24006-02 18

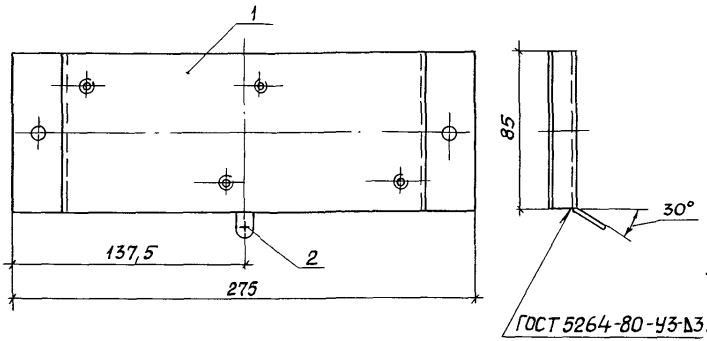

Поз. 1

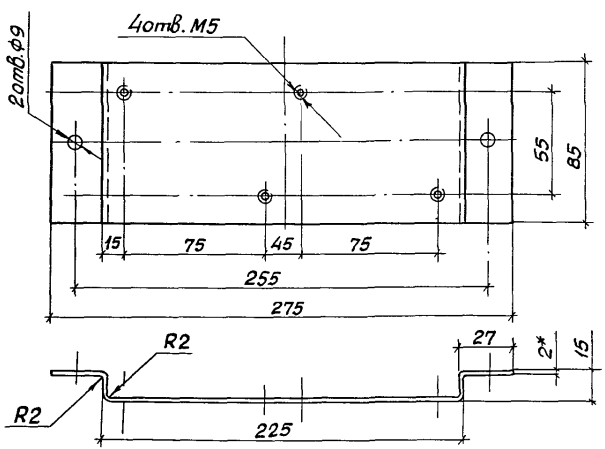

1* Размеры для справок.

2. Покрытие эмаль ПФ115 серая. VI. У3

Формат	Зона	Позиция	Обозначение	Наименование	Кол.	Примечание
				Детали		
Б4		1	5.407-111.2.141	Панель		
				Лист $\frac{Б\text{-}ПН\text{-}2\ ОГОСТ\,19903\text{-}74}{3\text{-}III\text{-}Ст3\,гп\ ГОСТ\,16523\text{-}70}$		
				293×85	1	0,36кг
				Прочие изделия		
		2		Флажок Ф 35У25		
				ТУ36-2466-82	1	

Нач.отд.	Тюрин	
Гл.констр.	Тычинин	
Зав.сект.	Тычинин	
Инж.I кат.	Полова	
Инж.I кат.	Мартыненко	

5.407-111.2.140

Панель

Стадия	Масса	Масштаб
Р	0,37	1:2
Лист	Листов 1	

УГППКИ ТЯЖПРОМЭЛЕКТРОПРОЕКТ ХАРЬКОВ

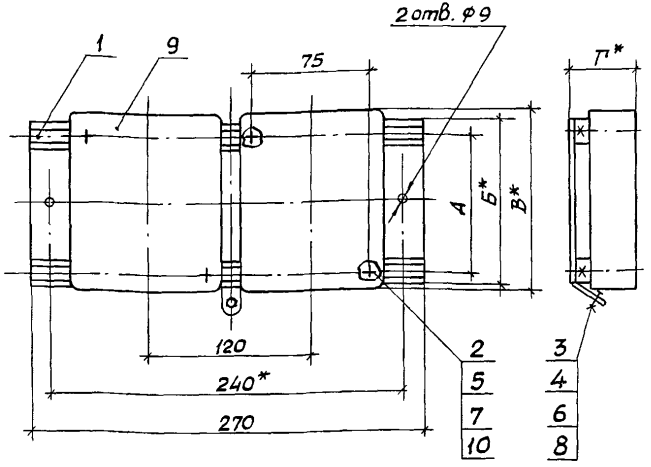

Обозначение	Тип поста	Размеры, мм А	Б	В	Г	Масса, кг
5.407-111.2.150	ПКУ15-21-121-40У2 ПКУ15-21-121-54У2	115	140	160	93	3,4
-01	ПКУ15-21-131-40У2 ПКУ15-21-131-54У2	170	195	205		4,5
-02	ПКУ15-21-141-40У2 ПКУ15-21-141-54У2	223	248	258	94	6,5

* Размеры для справок.

Формат	Зона	Позиция	Обозначение	Наименование	Кол. на —	01	02	Примечание
				Детали				
А3		1	5.407-111.2.160	Рама	1			0,42 кг
			-01	Рама		1		0,47 кг
			-02	Рама			1	0,65 кг
				Стандартные изделия				
		2		Винт М5х25 ГОСТ 1491-80	4	4	4	
		3		Болт М8х25 ГОСТ 7798-70	1	1	1	
		4		Гайка М8 ГОСТ 5915-70	1	1	1	
		5		Шайба 5 ГОСТ 11371-78	4	4	4	
		6		Шайба 8 ГОСТ 11371-78	1	1	1	
		7		Шайба 5 ГОСТ 6402-70	4	4	4	
		8		Шайба 8 ГОСТ 6402-70	1	1	1	
				Прочие изделия				
				Пост кнопочный				
				ТУ16-526.333-83				
		9		ПКУ15-21-121-40У2 или				
				ПКУ15-21-121-54У2	2			
				ПКУ15-21-131-40У2 или				Тип по
				ПКУ15-21-131-54У2		2		проекту
				ПКУ15-21-141-40У2 или				
				ПКУ15-21-141-54У2			2	
		10		Гайка закладная К605ухл2				
				ТУ36-1953-80	4	4	4	

Нач.отд.	Тюрин	
Н.контр.	Тычинин	
Зав.сект.	Тычинин	
Инж.1кат.	Попова	
Инж.1кат.	Мартыненко	

5.407-111.2.150

Пост кнопочный в сборе

Стадия	Масса	Масштаб
Р	см. табл.	1:2,5
Лист	Листов 1	

УГППКИ ТЯЖПРОМЭЛЕКТРОПРОЕКТ ХАРЬКОВ

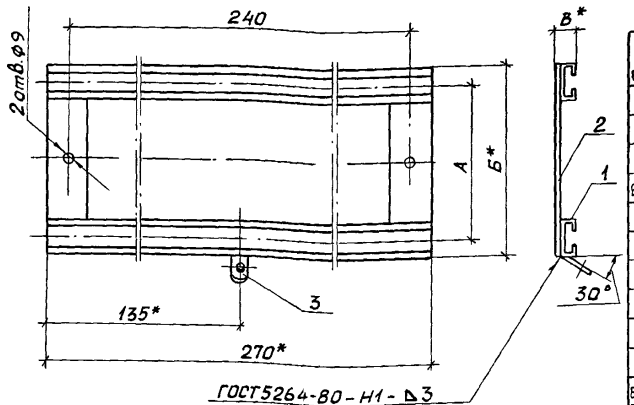

Поз. 2

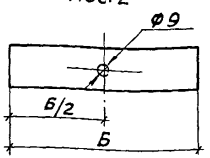

Обозначение	Размеры, мм А	Б	В	Масса кг
5.407-111.2.160	115	140	12	0,42
-01	170	195		0,47
-02	223	248	13	0,65

1.* Размеры для справок.
2. Покрытие эмаль ПФ115 серая. VI. У3

Формат	Зона	Позиция	Обозначение	Наименование	Кол. на -	01	02	Примечание
				Детали				
Б4		1	5.407-111.2.161	Планка				
				Профиль К101/141				
				ТУ36-1434-82				
				ℓ=270	2	2	2	0,28 кг
				Перемычка				
				Лента Ст3кп ГОСТ 6009-74				
Б4		2	5.407-111.2.162	2х30 ℓ= 140	2			0,13 кг
			-01	2х30 ℓ = 195		2		0,18 кг
			-02	3х30 ℓ = 248			2	0,36 кг
				Прочие изделия				
		3		Флажок Ф35 У2,5				
				ТУ36-2466-82	1	1	1	

Нач. отд.	Тюрин	
Н. контр.	Тычинин	
Зав. сект.	Тычинин	
Инж. I кат.	Попова	
Инж. I кат.	Мартыненко	

5.407-111.2.160

Рама

Стадия	Масса	Масштаб
Р	с м. табл.	1:2
Лист	Листов 1	

УГППКИ ТЯЖПРОМЭЛЕКТРОПРОЕКТ ХАРЬКОВ

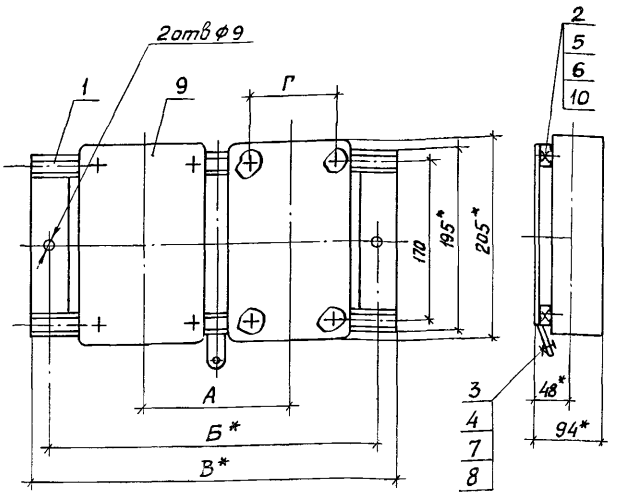

Формат	Зона	Позиция	Обозначение	Наименование	Кол. на —	Кол. на 01	Примечание
				Детали			
А3		1	5.407-111.2.180	Рама	1		0,86 кг
			-01	Рама		1	1,00 кг
				Стандартные изделия			
		2		Винт М5х25 ГОСТ 1491-80	8	8	
		3		Болт М8х25 ГОСТ 7798-70	1	1	
		4		Гайка М8 ГОСТ 5915-70	1	1	
		5		Шайба 5 ГОСТ 11371-78	8	8	
		6		Шайба 5 ГОСТ 6402-70	8	8	
		7		Шайба 8 ГОСТ 6958-78	1	1	
		8		Шайба 8 ГОСТ 6402-70	1	1	
				Прочие изделия			
		9		Пост кнопочный			
				ТУ16-526.333-83			
				ПКУ15-21-231-40У2 или			Тип по
				ПКУ15-21-231-54У2	2		проекту
				ПКУ15-21-331-40У2 или			
				ПКУ15-21-331-54У2		2	
		10		Гайка закладная			
				К605УХ12ТУ36-1953-80	8	8	

Обозначение	Тип поста	Размеры, мм А	Б	В	Г	Масса, кг
5.407-111.2.170	ПКУ15-21-231-40У2 ПКУ15-21-231-54У2	200	410	450	155	8,6
-01	ПКУ15-21-331-40У2 ПКУ15-21-331-54У2	260	530	570	215	11,5

* Размеры для справок.

Нач.отд.	Тюрин		
Н.контр.	Тычинин		
Зав.сект.	Тычинин		
Инж.Iкат.	Полова		
Инж.Iкат.	Мартыненко		

5.407-111.2.170

Пост кнопочный в сборе

Стадия	Масса	Масштаб
Р	См. табл.	1:5
Лист	Листов 1	

УГППКИ ТЯЖПРОМЭЛЕКТРОПРОЕКТ ХАРЬКОВ

Инв.№ подл. | Подпись и дата | Взам. инв.№

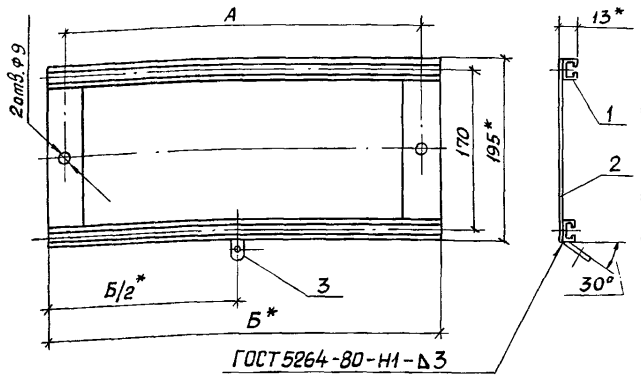

Поз.2

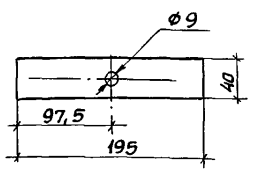

Формат	Зона	Позиция	Обозначение	Наименование	Кол. на —	Кол. на 01		Примечание
				Детали				
				Планка				
				профиль К101/1У1				
				ТУ36-1434-82				
БЧ		1	5.407-111.2.181	ℓ=450	2			0,49кг
			-01	ℓ=570		2		0,63кг
БЧ		2	5.407-111.2.182	Перемычка				
				лента 3х40 Ст3кп				
				ГОСТ 6009-74				
				ℓ=195	2	2		0,37кг
				Прочие изделия				
		3		Флажок Ф35 У2,5				
				ТУ36-2466-82	1	1		

Обозначение	Размеры, мм А	Размеры, мм Б	Масса, кг
5.407-111.2.180	410	450	0,86
-01	530	570	1,00

1* Размеры для справок.

2. Покрытие эмаль ПФ115 серая VI.У3.

Нач.отд.	Тюрин	
Н.контр.	Тычинин	
Зав.сект.	Тычинин	
Инж.Iкат.	Попова	
Инж.Iкат.	Мартыненко	

5.407-111.2.180

Рама

Стадия	Масса	Масштаб
Р	См. табл.	1:5
Лист	Листов 1	

ЧГППКИ ТЯЖПРОМЭЛЕКТРОПРОЕКТ ХАРЬКОВ

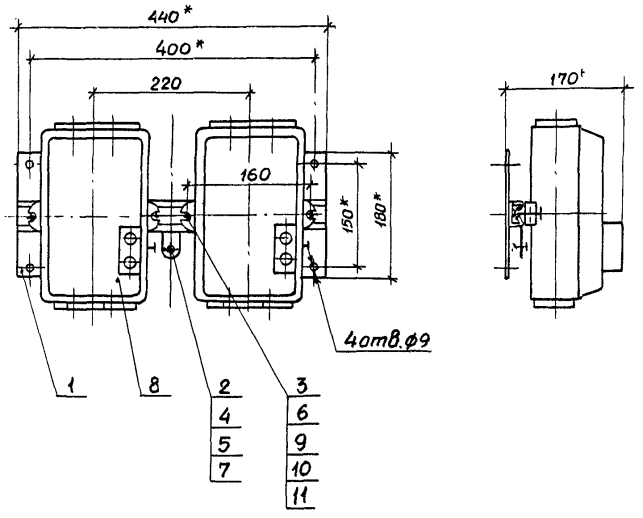

* Размеры для справок

Формат	Зона	Позиция	Обозначение	Наименование	Кол.	Примечание
				Детали		
А3		1	5.407-111.2.200	Рама	1	0,92 кг
				Стандартные изделия		
		2		Болт М8×25 ГОСТ 7798-70	1	
		3		Болт М10×25 ГОСТ 7798-70	4	
		4		Гайка М8 ГОСТ 5915-70	1	
		5		Шайба 8 ГОСТ 6958-78	1	
		6		Шайба 10 ГОСТ 6958-78	4	
		7		Шайба 8 ГОСТ 6402-70	1	
				Прочие изделия		
		8		Выключатель автоматический серии АП-50		
				ТУ 16-522.139-78	2	7,0 кг
		9		Гайка закладная УСЭК 77-3У1		
				ТУ 36-2355-80	4	
		10		Держатель УСЭК 78 У1		
				ТУ 36-2355-80	4	
		11		Шайба УСЭК 79 У1		
				ТУ 36-2355-80	4	

Нач.отд.	Тюрин	
Н.контр.	Тычинин	
Зав.сект.	Тычинин	
Инж.1кат.	Попова	
Инж.1кат.	Мартыненко	

5.407-111.2.190

Выключатели в сборе

Стадия	Масса	Масштаб
Р	8,4	1:5
Лист	Листов 1	

УГППКИ ТЯЖПРОМЭЛЕКТРОПРОЕКТ ХАРЬКОВ

Инв.№ подл. | Подпись и дата | Взам.инв.№

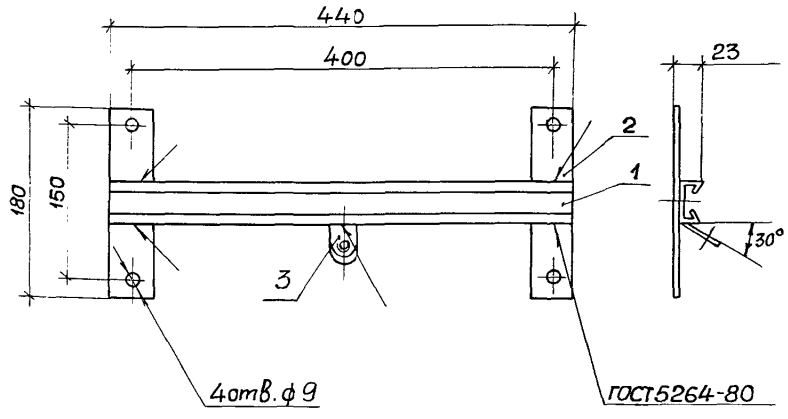

Спецификация	Зона	Позиция	Обозначение	Наименование	Кол.	Примечание
				Детали		
Б1		1	5.407-111.2.201	Планка		
				профиль УС9К5У3		
				ТУ36-2355-80 ℓ=440	1	0,58кг
Б1		2	5.407-111.2.202	Перемычка		
				Лента 3х40 Ст3кп		
				ГОСТ6009-74, ℓ=180	2	0,34кг
				Прочие изделия		
		3		Флажок ф35 У2,5		
				ТУ36-2466-82	1	

Покрытие эмаль ПФ115 серая VI.У3.

Нач.отд.	Тюрин	
Н.контр.	Тычинин	
Зав.сект.	Тычинин	
Инж.1кат.	Попова	
Инж.1кат.	Мартыненко	

5.407-111.2.200

Рама

Стадия	Масса	Масштаб
Р	0,92	1:4
Лист	Листов 1	

УГППКИ ТЯЖПРОМЭЛЕКТРОПРОЕКТ ХАРЬКОВ

Рис.1

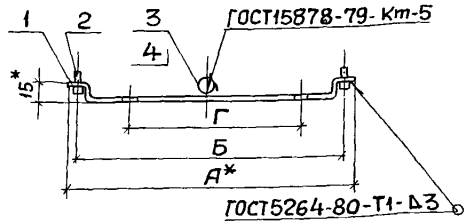

Рис.2

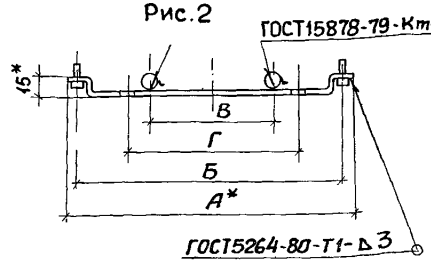

Формат	Зона	Поз.	Обозначение	Наименование	Кол. на исполнение —	01	02	03	04	05	06	Примечани
				Детали								
А3		1	5.407-111.2.220	Скоба	1							0,17 кг
			-01			1	1					0,18 кг
			-02					1				0,21 кг
			-03						1			0,21 кг
			-04							1		0,24 кг
			-05								1	0,28 кг
				Стандартные изделия								
		2		Болт М8х25 ГОСТ7798-70	2	2	2	2	2	2	2	
				Прочие изделия								
		3		Полоска К404Ухл2								
				ТУ36-2266-80	1	2	2	2	2	2	2	
		4		Пряжка К407Ухл2								
				ТУ36-2266-80	1	2	2	2	2	2	2	

Обозначение	Тип аппарата	Рис.	Размеры, мм А	Б	В	Г	Масса кг
5.407-111.2.210	ВП-20М	1	170	145	—	95	0,21
-01	ЯПП-15 ЯРП-20	2	180	155	50		0,22
-02	ЯТП-0,25 АП-50				70		0,22
-03	ЯБПВУ-1		205	180	80	100	0,25
-04	ЯРП-100П				100	120	0,25
-05	ЯБ1-2; ЯРП11 ЯК-250		245	220			0,28
-06	ЯБПВУ-4		285	260		180	0,32

1* Размеры для справок.

2. Покрытие эмаль ПФ-115, серая. VI. У3.

Нач.отд.	Тюрин		
Н.контр.	Тычинин		
Зав.сект.	Тычинин		
Инж.1кат.	Попова		

5.407-111.2.210

Скоба в сборе

Стадия	Масса	Масштаб
Р	см. табл.	1:2
Лист	Листов 1	

УГППКИ ТЯЖПРОМЭЛЕКТРОПРОЕКТ ХАРЬКОВ

24006-03 ЭС

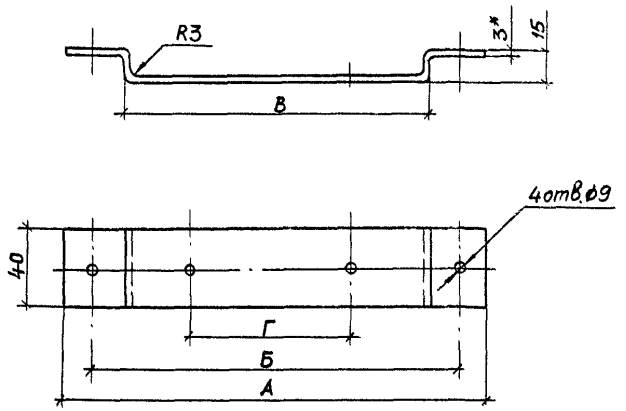

Обозначение	Длина заготовки, мм	Размеры, мм				Масса кг
		А	Б	В	Г	
5.407-111.2.220	184	170	145	115	95	0,17
-01	194	180	155	125		0,18
-02	219	205	180	150	100	0,21
-03					120	
-04	259	245	220	190		0,24
-05	299	285	260	230	180	0,28

* Размер для справок

Нач.отд.	Тюрин		
Н.контр.	Тычинин		
Зав.сект.	Тычинин		
Инж.Ткач	Попова		

5.407-111.2.220

Скоба

Стадия	Масса	Масштаб
Р	см. табл.	1:2
Лист	Листов 1	

Лента 3х40 Ст 3кп ГОСТ6009-74

УГППКИ ТЯЖПРОМЭЛЕКТРОПРОЕКТ ХАРЬКОВ

Инв. № подл.	Подпись и дата	Взам. инв. №

Формат	Зона	Поз.	Обозначение	Наименование	Количество на исполнение —	01	02	03	04	05	06	07	08	09		Примечание
				Документация												
А3			5.407-111.2.230СБ	Сборочный чертеж	X	X	X	X	X	X	X	X	X	X		
				Детали												
				Короб												
				Лист Б-ПН-1,5ГОСТ19903-74 / 3-Ш-Ст3кпГОСТ16523-70												
БЧ		1	5.407-111.2.230	281×1050	1											3,86 кг
			-01	289×1000		1										3,73 кг
			-02	289×1050			1									4,12 кг
			-03	289×1070				1								4,12 кг
			-04	366×900					1							4,25 кг
			-05	426×780						1						4,38 кг
			-06	536×650							1					4,51 кг
			-07	536×680								1				4,76 кг

Нач.отд.	Тюрин		5.407-111.2.230	
Н.контр.	Тычинин		Короб	Стадия: Р; Лист: 1; Листов: 2
Зав.сект.	Тычинин			УГППКИ ТАЛКОВСКИЙ ЭЛЕКТРОПРОЕКТ ХАРЬКОВ
Инж.I кат.	Попова			

Копировал Формат А4

Инв. № подл.	Подпись и дата	Взам. инв. №

Формат	Зона	Поз.	Обозначение	Наименование	Количество на исполнение —	01	02	03	04	05	06	07	08	09		Примечание
БЧ			5.407-111.2.230 -08	536×750									1			5,28 кг
			-09	576×665										1		5,02 кг
				Стандартные изделия												
		2		Болт М8×25ГОСТ7798-70	1	1	1	1	1	1	1	1	1	1		
		3		Гайка М8 ГОСТ5915-70	1	1	1	1	1	1	1	1	1	1		
		4		Шайба 8 ГОСТ6958-78	2	2	2	2	2	2	2	2	2	2		
		5		Шайба 8 ГОСТ6402-70	1	1	1	1	1	1	1	1	1	1		
				Прочие изделия												
		6		Флажок Ф35У2,5												
				ТУ36-2466-82	1	1	1	1	1	1	1	1	1	1	1	

24006-03 28

5.407-111.2.230 Лист 2

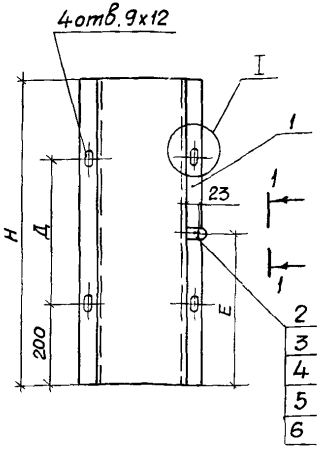

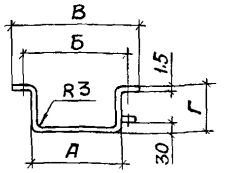

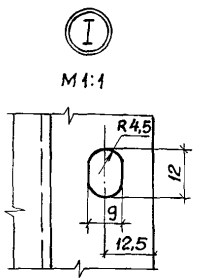

Вид 1-1

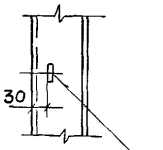

ГОСТ5264-80-Т1-∆2

Обозначение	Тип ящика	Размеры, мм							Масса, кг
		Н	А	Б	В	Г	Д	Е	
5.407-111.2.230	ВП-20М	1050	115	145	170	60	650	525	3,9
-01	ЯТП-0,25	1000	125	155	180	60	600	500	3,8
-02	ЯПП-15, АП-50	1050					650	525	4,2
-03	ЯРП-20	1070					670	535	
-04	ЯБПВУ-1	900	150	180	205	85	500	450	4,3
-05	ЯРП-100П	780				115	380	390	4,4
-06	ЯРП11-351 ЯРП11-352	650	190	220	245	150	250	325	4,6
-07	ЯБ1-2, ЯК-250	680					280	340	4,8
-08	ЯРП11-311 ЯРП11-312	750					350	375	5,3
-09	ЯБПВУ-4	665	230	260	285		265	332,5	5,1

1. Покрытие эмалью ПФ-115 серая VI.УЗ.
2. Плоскости фланца поз. 6 зачистить до металлического блеска и смазать антикоррозионной смазкой, после чего установить поз. 2, 3, 4 и 5.

		5.407-111.2.230СБ	
		Короб. Сборочный чертеж	Стадия: Р; Масса: см. табл.; Масштаб: 1:10
			Лист; Листов 1
Нач.отд.	Тюрин		УГППКИ ТЯЖПРОМЭЛЕКТРОПРОЕКТ ХАРЬКОВ
Н.контр.	Тычинин		
Зав.сект.	Тычинин		
Инж.-кат.	Попова		

Инв.N°подл. | Подпись и дата | Взам.инв.N

Формат	Зона	Поз.	Обозначение	Наименование	Количество на исполнение										Примечание
					–	01	02	03	04	05	06				
				Документация											
А3			5.407-111.2.240СБ	Сборочный чертеж	X	X	X	X	X	X	X				
				Детали											
				Короб											
				Лист $\frac{Б-ПН-1,5\ ГОСТ\ 19903-74}{3-III-Ст3кп\ ГОСТ\ 16523-70}$											
Б4		1	5.407-111.2.241	271×1100	1										3,50кг
			-01	271×1150		1									3,67кг
			-02	281×1080			1								3,57кг
			-03	296×1030				1							3,59кг
			-04	296×1080					1						3,76 кг
			-05	296×1130						1					3,94кг
			-06	296×1200							1				4,18кг

			5.407-111.2.240			
				Стадия	Лист	Листов
Нач.отд	Тюрин		Короб	Р	1	2
Н.контр.	Тычинин			УГППКИ		
Зав.сект.	Тычинин			ХАРЬКОВ		
Инж.1кат.	Попова					

Копировал Формат А4

Инв.N°подл | Подпись и дата | Взам.инв.N

Формат	Зона	Поз.	Обозначение	Наименование	Количество на исполнение										Примечание
					–	01	02	03	04	05	06				
				Стандартные изделия											
		2		Болт М8х25 ГОСТ 7798-70	1	1	1	1	1	1	1				
		3		Гайка М8 ГОСТ 5915-70	1	1	1	1	1	1	1				
		4		Шайба 8 ГОСТ 6958-78	2	2	2	2	2	2	2				
		5		Шайба 8 ГОСТ 6402-70	1	1	1	1	1	1	1				
				Прочие изделия											
		6		Флажок Ф35 У2.5 ТУ36-2466-82	1	1	1	1	1	1	1				

24006-02 ЭО

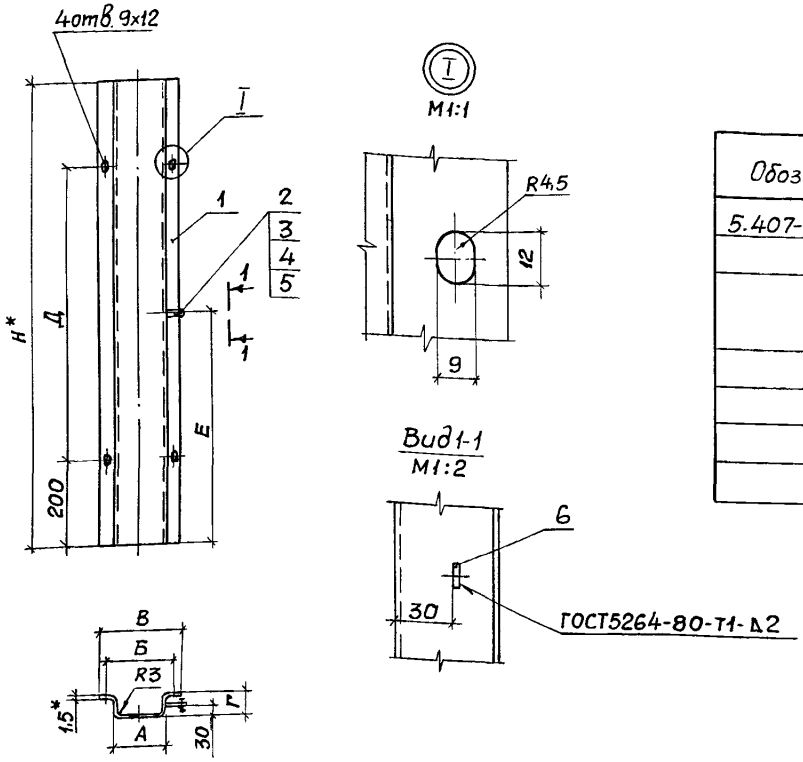

Обозначение	Тип поста	Размеры, мм							Масса, кг
		Н	А	Б	В	Г	Д	Е	
5.407-111.2.240	ПКЕ212-3	1100	125	155	180	50	700	550	3,55
-01	ПКЕ212-2	1150					750	575	3,72
-02	ПКУ15-21-231	1080	115	145	170	60	680	540	3,62
	ПКУ15-21-331								
-03	ПКУ15-21-141	1030	150	180	205	50	630	515	3,64
-04	ПКУ15-21-131	1080					680	540	3,81
-05	ПКУ15-21-121	1130					730	565	3,99
-06	ПКУ15-21-111	1200					800	600	4,23

1.* Размеры для справок.

2. Покрытие эмаль ПФ-115 серая VI.УЗ.

3. Плоскости флажка поз.6 зачистить до металлического блеска и смазать антикоррозионной смазкой, после чего установить поз. 2,3,4 и 5.

Нач.отд.	Тюрин	
Н.контр.	Тычинин	
Зав.сект.	Тычинин	
Инж.Тех.	Попова	

5.407-111.2.240 СБ

Короб
Сборочный чертеж

Стадия	Масса	Масштаб
Р	см. табл.	1:10
Лист	Листов 1	

УГППКИ ТЯЖПРОМЭЛЕКТРОПРОЕКТ ХАРЬКОВ

Формат	Зона	Позиция	Обозначение	Наименование	Кол. на исполнение —	01	02	03	04	05	06	07			Примечание
				Документация											
А3			5.407-111.2.250СБ	Сборочный чертеж	X	X	X	X	X	X	X	X			
				Детали											
				Полка											
				Уголок УСЭК55У3											
				ТУ36-2355-80											
БЧ		1	5.407-111.2.251	ℓ=475	1										0,93кг
			-01	ℓ=575		1					1				1,12кг
			-02	ℓ=675			1					1			1,32кг
			-03	ℓ=775				1							1,51кг
			-04	ℓ=875					1						1,71кг
			-05	ℓ=975						1					1,90кг
				Полка											

Нач.отд.	Тюрин		5.407-111.2.250
Н. контр.	Тычинин		Обхват
Зав.сект.	Тычинин		Стадия: Р; Лист: 1; Листов: 2
Инж. 1кат.	Попова		УГППКИ Тяжпромэлектропроект, ХАРЬКОВ

Копировал Формат А4

Инв.№ подл. | Подпись и дата | Взам.инв.№

Формат	Зона	Позиция	Обозначение	Наименование	Кол. на исполнение —	01	02	03	04	05	06	07			Примечание
				Профиль К239У2											
				ТУ36-1434-82											
БЧ		2	5.407-111.2.252	ℓ=675	1	1	1				1	1			1,76кг
			-01	ℓ=775				1							2,12кг
			-02	ℓ=875					1						2,28кг
			-03	ℓ=975						1					2,54кг
БЧ		3	5.407-111.2.253	Шпилька											
				Круг 12-В ГОСТ 2590-88 / Ст3кп 1-1 ГОСТ 535-88											
				ℓ=560							2	2			1,0кг
				Стандартные изделия											
		4		Гайка М12 ГОСТ 5915-70	4	4	4	4	4	4	4	4			
		5		Шайба 12 ГОСТ 6958-78	4	4	4	4	4	4	4	4			
		6		Шайба 12 ГОСТ 6402-70	2	2	2	2	2	2	2	2			
				Прочие изделия											
		7		Шпилька УСЭК81-4У1											
				ТУ36-2355-80	2	2	2	2	2	2					

24006-03 32

5.407-111.2.250 Лист 2

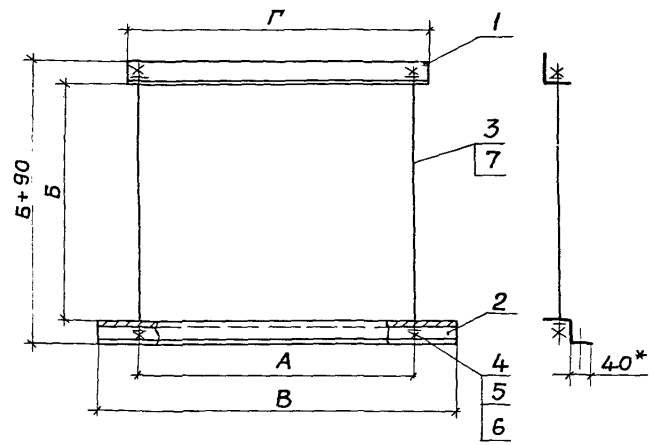

Обозначение	Размеры, мм				Масса, кг
	А	Б	В	Г	
5.407-111.2.250	425	400	675	475	3,4
-01	525			575	3,6
-02	625			675	4,1
-03	725		775	775	4,5
-04	825		875	875	5,0
-05	925		975	975	5,5
-06	525	500	675	575	3,8
-07	625			675	4,3

Поз.3
М1:2

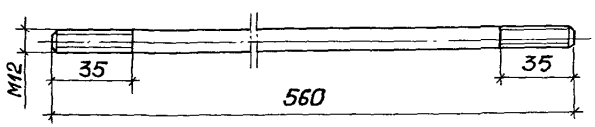

1.* Размер для справок.

2. Покрытие эмалью ПФ115 серая VI. У3, кроме резьбовых частей.

Нач.отд.	Тюрин		
Н.контр.	Тычинин		
Зав.сект.	Тычинин		
Инж.-техн.	Попова		

5.407-111.2.250СБ

Обхват.
Сборочный чертеж

Стадия	Масса	Масштаб
Р	см. табл.	1:10
Лист	Листов 1	

УГППКИ ТЯЖПРОМЭЛЕКТРОПРОЕКТ ХАРЬКОВ

Формат	Зона	Позиция	Обозначение	Наименование	Кол. на исполнение —	01	02	03	04	05	06	07			Примечание
				Документация											
А3			5.407-111.2.260СБ	Сборочный чертеж	×	×	×	×	×	×	×	×			
				Детали											
				Полка											
				Уголок УСЭК 55У3											
				ТУ36-2355-80											
БЧ		1	5.407-111.2.261	ℓ=475	1	1									0,93 кг
			-01	ℓ=575			1	1		1	1				1,12 кг
			-02	ℓ=675					1			1			1,32 кг
				Профиль К239У2											
				ТУ36-1434-82											
БЧ		2	5.407-111.2.262	ℓ=575	1		1			1					1,49 кг
			-01	ℓ=775		1		1	1		1	1			2,12 кг

Нач.отд.	Тюрин		
Н.контр.	Тычинин		
Зав.сект.	Тычинин		
Инж.I кат.	Попова		

5.407-111.2.260

Обхват

Стадия	Лист	Листов
Р	1	2

УГППКИ
ТУЖПРОМЭЛЕКТРОПРОЕКТ
ХАРЬКОВ

Копировал

Формат А4

Инв.№ подл.	Подпись и дата	Взам.инв.№

Формат	Зона	Позиция	Обозначение	Наименование	Кол. на исполнение —	01	02	03	04	05	06	07			Примечание
БЧ		3	5.407-111.2.263	Шпилька											
				Круг 12-В ГОСТ 2590-88 / Ст.3 Кп I-II ГОСТ 535-88											
				ℓ=560							2	2			1,00 кг
				Стандартные изделия											
		4		Гайка М12 ГОСТ 5915-70	4	4	4	4	4	4	4	4			
		5		Шайба 12 ГОСТ 6958-78	4	4	4	4	4	4	4	4			
		6		Шайба 12 ГОСТ 6402-70	2	2	2	2	2	2	2	2			
				Прочие изделия											
		7		Шпилька УСЭК81-4У1											
				ТУ36-2355-80	2	2	2	2	2	2					0,8 кг

24006-03 34

5.407-111.2.260 Лист 2

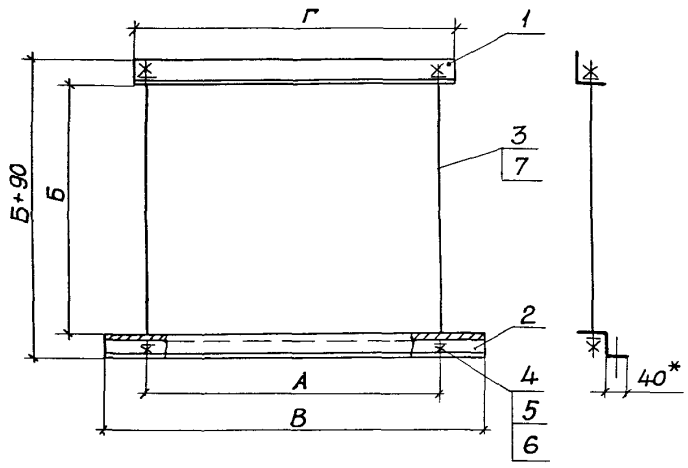

Обозначение	Размеры, мм				Масса, кг
	А	Б	В	Г	
5.407-111.2.260	425	400	575	475	3,4
-01			775		4,1
-02	525		575	575	3,6
-03			775		4,3
-04	625			675	4,5
-05	525	500	575	575	3,7
-06			775		4,5
-07	625			675	4,7

Поз. 3
М1:2

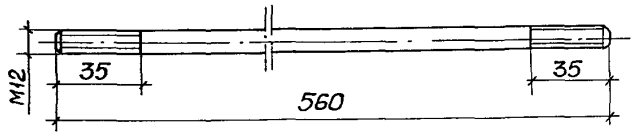

1.*Размер для справок.

2.Покрытие эмаль ПФ115 серая VI.У3, кроме резьбовых частей.

Нач.отд.	Тюрин		
Н.контр.	Тычинин		
Зав.сект	Тычинин		
Инж.Ткот.	Попова		

5.407-111.2.260СБ

Обхват.
Сборочный чертеж

Стадия	Масса	Масштаб
Р	см. табл.	1:10
Лист	Листов 1	

ЧГППКИ ТЯЖПРОМЭЛЕКТРОПРОЕКТ ХАРЬКОВ

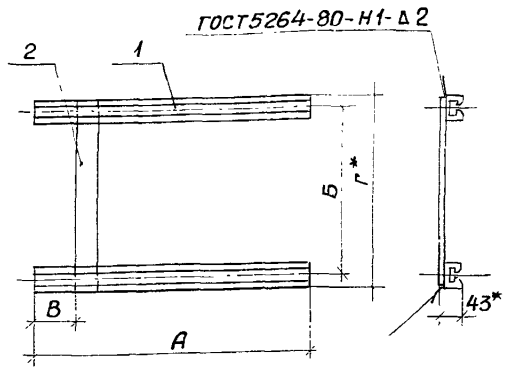

Формат	Зона	Поз.	Обозначение	Наименование	Количество на исполнение —	01	02	03	04	05	06	07	Примечание
				Детали									
				Планка									
				Профиль УСЭК52У3									
				ТУ36-2355-80									
БЧ		1	5.407-1112.271	ℓ=600	2								2,28кг
			-01	ℓ=700		2	2						2,66кг
			-02	ℓ=750				2					2,85кг
			-03	ℓ=800					2	2		2	3,04кг
				ℓ=910							2		3,46кг
				Поперечина									
				Лента 3х40ГОСТ6009-74									
БЧ		2	5.407-1112.272	ℓ=230							1		0,22кг
			-01	ℓ=245	1								0,24кг
			-02	ℓ=280				1					0,26кг
			-03	ℓ=430								1	0,40кг
			-04	ℓ=440		1							0,41кг
			-05	ℓ=480					1				0,45кг
			-06	ℓ=555			1						0,54кг
			-07	ℓ=655						1			0,62кг

Обозначение	Тип ящика	Размеры, мм А	Б	В	Г	Масса кг
5.407-111.2.270	ЯТП-0,25	600	215	100	255	2,52
-01	ЯРП-100П	700	410		450	3,08
-02	ЯРП11-311 ЯРП11-312		525		565	3,20
-03	ЯВЗШ-31	750	250	150	290	3,12
-04	ЯБ1-2	800	450		490	3,50
-05	ЯРП11-351 ЯРП11-352		625		665	3,67
-06	ЯБПВУ-4	910	200		240	3,69
-07	ЯК-250	800	400		440	3,46

1.* Размеры для справок.
2. Сварные швы по ГОСТ5264-80.
3. Покрытие эмаль ПФ-115 серая, VI. УЗ.

Инв.№ подл. | Подпись и дата | Взам.инв.№

Нач.отд	Тюрин		
Н.контр.	Тычинин		
Зав.сект.	Тычинин		
Инж.-техн.	Попова		

5.407-111.2.270

Конструкция

Стадия	Масса	Масш
Р	см. табл.	1:1
Лист	Листов	

УГППКИ ТЯЖПРОМЭЛЕКТРОПРОЕКТ ХАРЬКОВ

Рис. 1

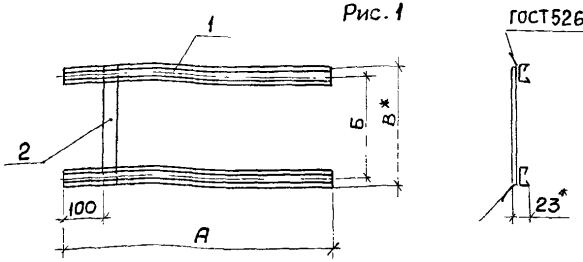

Рис. 2

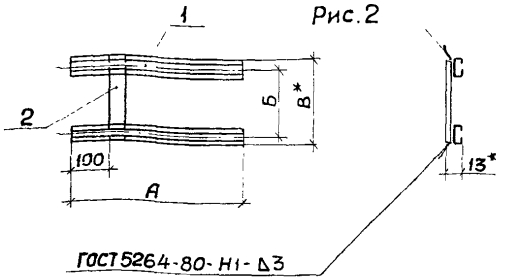

Формат	Зона	Поз.	Обозначение	Наименование	Кол. на —	01	02	03		Примечание
				Детали						
				Планка						
				Профиль УСЭК 51У3						
				ТУ36-2355-80						
БЧ		1	5.407 111.2.281	ℓ=750	2					1,95кг
				Профиль К101/2У2						
				ТУ36-1434-82						
				ℓ=420			2	2		0,46кг
				ℓ=470		2				0,52кг
				Поперечина						
				Лента 3х40Ст3кп ГОСТ6009-74						
БЧ		2	5.407-111-2.282	ℓ=175			1			0,17кг
			-01	ℓ=180		1				0,17кг
			-02	ℓ=197				1		0,19кг
			-03	ℓ=290	1					0,27кг

Обозначение	Тип ящика	Рис.	Размеры, мм А	Б	В	Масса, кг
5.407-111.2.280	ЯБПВУ-1М	1	750	260	300	2,22
-01	ЯРП-20	2	470	165	190	0,69
-02	ВП-20М		420	160	185	0,63
-03	ЯПП-15			182	207	0,65

1.* Размеры для справок.
2. Сварные швы по ГОСТ5264-80.
3. Покрытие эмаль ПФ-115 серая, VI УЗ.

Нач. отд.	Тюрин		
Н. контр.	Тычинин		
Зав. сект.	Тычинин		
Инж. I кат.	Попова		

5.407-111.2.280

Конструкция

Стадия	Масса	Масштаб
Р	см. табл.	1:10

Лист | Листов 1

УГППКИ ТЯЖПРОМЭЛЕКТРОПРОЕКТ ХАРЬКОВ

24006-03 37

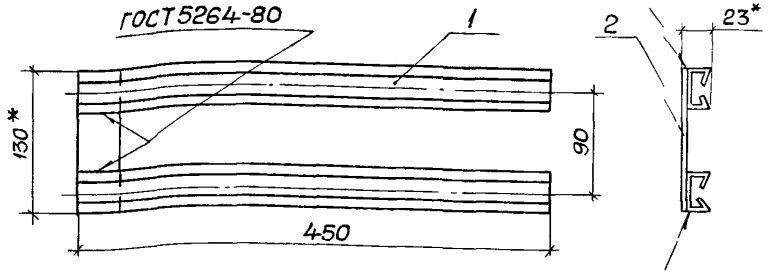

Формат	Зона	Позиция	Обозначение	Наименование	Кол.	Примечание
				Детали		
БЧ		1	5.407-111.2.291	Планка		
				профиль УСЭК 5143		
				ТУ36-2355-80, ℓ=450	2	1,17кг
БЧ		2	5.407-111.2.292	Перемычка		
				Лента 3х40 Ст3кп		
				ГОСТ6009-74, ℓ=130	1	0,12кг

1.* Размеры для справок.
2. Сварные швы по ГОСТ5264-80.
3. Покрытие эмаль ПФ-115 серая, VI УЗ.

Нач.отд	Тюрин		
Н.контр.	Тычинин		
Зав.сект.	Тычинин		
Инж.1кат.	Попова		
Инж.1кат.	Мартыненко		

5.407-111.2.290

Конструкция

Стадия	Масса	Масштаб
Р	1,3	1:4
Лист	Листов 1	

УГППКИ ТЯЖПРОМЭЛЕКТРОПРОЕКТ ХАРЬКОВ

Инв.№ подл. | Подпись и дата | Взам.инв.№

gost.e-ecolog.ru