ИЗДЕЛИЯ И УЗЛЫ ИНЖЕНЕРНОГО ОБОРУДОВАНИЯ ЗДАНИЙ

СЕРИЯ 5.407-33

Установка одиночных магнитных пускателей серии ПМЕ (исполнение ЭР30) и токоподводы

ВЫПУСК 2
ЧЕРТЕЖИ ИЗДЕЛИЙ

18430-02
ЦЕНА

gost.e-ecolog.ru

ИЗДЕЛИЯ И УЗЛЫ ИНЖЕНЕРНОГО ОБОРУДОВАНИЯ ЗДАНИЙ

СЕРИЯ 5.407-33

УСТАНОВКА ОДИНОЧНЫХ МАГНИТНЫХ ПУСКАТЕЛЕЙ СЕРИИ ПМЕ (ИСПОЛНЕНИЕ УР30) И ТОКОПОДВОДЫ

ВЫПУСК 2
ЧЕРТЕЖИ ИЗДЕЛИЙ

РАЗРАБОТАНА
УГПИ ТЯЖПРОМЭЛЕКТРОПРОЕКТ
УКРГЛАВЭЛЕКТРОМОНТАЖ
МИНМОНТАЖСПЕЦСТРОЯ УССР

УТВЕРЖДЕНА И ВВЕДЕНА
В ДЕЙСТВИЕ
МИНМОНТАЖСПЕЦСТРОЕМ СССР
ПРОТОКОЛ ОТ 30.11.1982г.

Директор института	М.А.Каменев
Главный инженер института	Е.Г. Под.дубный
Начальник технического отдела	В.М.Марков
Начальник отдела типового проектирования	В.Л.Тюрин

А431-2

18430-02 2

Лист	Стр.	Наименование	Примечание
–	1	Титульный лист	
1	2	Содержание	
2	3	Общие указания	
3	4	Пускатель в сборе	
4	5	Пускатель в сборе	
5	6	Пускатель в сборе	
6	7	Пускатель в сборе	
7	8	Скоба переходная	
8	9	Патрубок	
9	9	Прокладка	
10	10	Скоба в сборе	
11	11	Труба винипластовая	
12-13	12-13	Скоба в сборе	
14-16	14-16	Короб защитный	
17	17	Пускатель в сборе	
18	18	Пускатель в сборе	
19-20	19-20	Пускатель в сборе	
21-22	21-22	Пускатель в сборе	
23	23	Скоба	
24	24	Конструкция	
25-26	25-26	Конструкция	
27-29	27-29	Конструкция	
30-32	30-32	Конструкция	
33	33	Скоба	

Лист	Стр.	Наименование	Примечание

Инв.№ подл. | Подпись и дата | Взам.инв.№

Нач.отд.	Тюрин		
Н.контр.	Тычинин		
Гл.инж.пр.	Тычинин		10.82
Вед.инж.	Гузенко		10.82

5.407-33 в.2

Содержание

Стадия	Лист	Листов
Р	1	33

УГПИ
ТЯЖПРОМЭЛЕКТРОПРОЕКТ
ХАРЬКОВ

1. Исходные данные

Серия 5.407-33 выполнена на основе ОСТ16.0.536.001-72 на „Пускатели электромагнитные серии ПМЕ", каталога 07.14.20-77 на „Пускатели ПМЕ-200", каталога 07.06.13-72 на „Посты управления кнопочные серии ПКЕ".

2. Содержание

Серия содержит рабочие чертежи установки магнитных пускателей серии ПМЕ и токоподводов к ним, сборочные чертежи, чертежи деталей и состоит из двух выпусков:

выпуск 1 (В.1) - чертежи монтажные;

выпуск 2 (В.2) - чертежи изделий.

Выпуск 2 содержит рабочие чертежи изделий для изготовления в промышленных базах электромонтажных организаций.

3. Область применения

Выпуск 2 предназначен для изготовления изделий и электроконструкций для конкретного проекта в промышленных базах электромонтажных организаций, где производится также укомплектование этих изделий защитными коробами, трубами и метизами.

Изготовленные комплекты поставляются в зону монтажа для их установки, что способствует повышению индустриального метода монтажа.

4. Основные положения

Для крепления магнитных пускателей дюбелями методом пристрелки к вертикальным основаниям, необходимо изготовить переходные скобы. Переходные скобы крепятся к пускателю болтами через имеющиеся в дне корпуса отверстия.

Токоподвод к магнитным пускателям осуществляется в коробах или в винипластовых трубах.

В качестве заготовок для коробов используются короба типа У1105У3.

Все металлические детали, изготовленные в промышленных базах электромонтажных организаций, должны иметь защитное антикоррозийное покрытие.

5. Порядок пользования

а) При проектировании:

Чертежи настоящего выпуска используются при составлении „Ведомости изделий МЭЗ" и при составлении „Ведомости изделий и материалов для изготовления изделий МЭЗ".

б) При изготовлении изделий:

По чертежам настоящего выпуска изготавливают и укомплектовывают электроконструкции, необходимые по конкретному проекту.

Инв. № подл. | Подпись и дата | Взам. инв. №

				5.407-33 В.2	
				Стадия	Лист	Листов
				Р	2	
Нач. отд.	Тюрин			Общие указания	УГПИ ТЯЖПРОМЭЛЕКТРОПРОЕКТ ХАРЬКОВ	
Н. контр.	Тычинин					
Гл. инж. пр.	Тычинин		10.82			

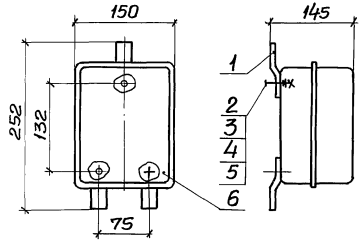

Исполнение	Пускатель		Общая масса, кг
	тип	масса, кг	
1	ПМЕ-021	1,50	1,62
2	ПМЕ-022	1,75	1,87
3	ПМЕ-051	1,50	1,62
4	ПМЕ-052	1,75	1,87
5	ПМЕ-081	1,50	1,62
6	ПМЕ-082	1,75	1,87

Формат	Зона	Поз.	Обозначение	Наименование	Кол. на испол. 1÷6	Примечание
				Детали		
А3		1	5.407-33 в.2 л.7	Скоба переходная. Исполнение 1	3	
				Стандартные изделия		
		2		Винт М6х16 ГОСТ 17473-80	3	
		3		Гайка М6 ГОСТ 5915-70	3	
		4		Шайба 6 ГОСТ 11371-78	3	
		5		Шайба 6 ГОСТ 6402-70	3	
				Прочие изделия		
		6		Пускатель электромагнитный. Тип по таблице	1	

Нач.отд.	Тюрин		
Н.контр.	Тычинин		
Гл.инж.пр.	Тычинин		10.82
Вед.инж.	Гузенко		10.82
Ст.инж.	Мартыненко		

5.407 - 33 в.2

Пускатель в сборе

Стадия	Масса	Масштаб
Р	См. табл.	1:5
Лист 3	Листов	

УГПИ ТЯЖПРОМЭЛЕКТРОПРОЕКТ ХАРЬКОВ

Инв.№ подл. | Подпись и дата | Взам.инв.№

18430-02 5

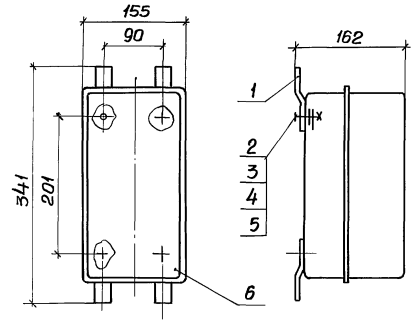

Исполнение	Пускатель		Общая масса, кг
	тип	масса, кг	
1	ПМЕ-225	3,0	3,16
2	ПМЕ-226	3,4	3,56

Формат	Зона	Поз.	Обозначение	Наименование	Кол. на испол. 1,2	Примечание
				Детали		
А3		1	5.407-33 в.2 л.7	Скоба переходная. Исполнение 2	4	
				Стандартные изделия		
		2		Винт М6×16 ГОСТ 17473-80	4	
		3		Гайка М6 ГОСТ 5915-70	4	
		4		Шайба 6 ГОСТ 11371-78	4	
		5		Шайба 6 ГОСТ 6402-70	4	
				Прочие изделия		
		6		Пускатель электромагнитный. Тип по таблице	1	

Инв.№ подл. | Подпись и дата | Взам.инв.№

Нач.отд.	Тюрин		
Н.контр.	Тычинин		
Гл.инж.пр.	Тычинин		10.82
Вед.инж.	Гузенко		10.82
Ст.инж.	Мартыненко		

5.407-33 в.2

Пускатель в сборе

Стадия	Масса	Масштаб
Р	См. табл.	1:5

Лист 4 | Листов

УГПИ ТЭЖПРОМЭЛЕКТРОПРОЕКТ ХАРЬКОВ

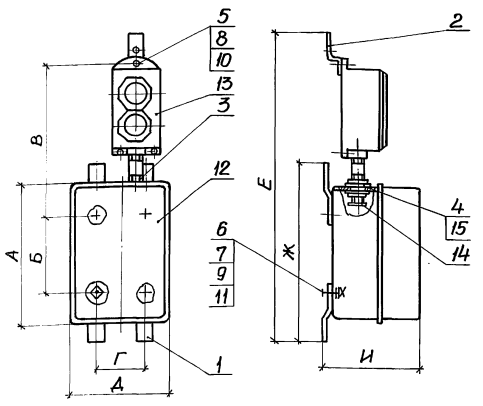

Формат	Зона	Поз.	Обозначение	Наименование	Кол. на испол. 1	2	3	4	Примечание
				Детали					
А3		1	5.407-33 в.2.л.7	Скоба переходная. Испол.1	4	4			
А3		1	5.407-33 в.2.л.7	Скоба переходная. Испол.2			4	4	
А3		2	5.407-33 в.2.л.7	Скоба переходная. Испол.3	1	1			
А3		2	5.407-33 в.2.л.7	Скоба переходная. Испол.5			1	1	
А4		3	5.407-33 в.2.л.8	Патрубок	1	1	1	1	
А4		4	5.407-33 в.2.л.9	Прокладка	2	2	2	2	
				Стандартные изделия					
		5		Винт М5×25 ГОСТ 17473-80	1	1	1	1	
		6		Винт М6×16 ГОСТ 17473-80	4	4	4	4	
		7		Гайка М6 ГОСТ 5915-70	4	4	4	4	
		8		Шайба 5 ГОСТ 11371-78	1	1	1	1	
		9		Шайба 6 ГОСТ 11371-78	4	4	4	4	
		10		Шайба 5 ГОСТ 6402-70	1	1	1	1	
		11		Шайба 6 ГОСТ 6402-70	4	4	4	4	
				Прочие изделия					
		12		Пускатель электромагнитный Тип по таблице.	1	1	1	1	
		13		Кнопочный пост управления ПКЕ212-2	1	1	1	1	0,52 кг 2 Изд. ГЭМ
		14		Втулка В17	1	1	1	1	
		15		Гайка заземляющая К480	2	2	2	2	

Испол.	Пускатель тип	Пускатель масса кг	Размеры, мм А	Б	В	Г	Д	Е	Ж	И	Общая масса, кг
1	ПМЕ-121	1,5	142	102	200	90	152	427	222	123	2,36
2	ПМЕ-122	1,8	196	156				481	276	142	2,66
3	ПМЕ-221	2,3	210	132	220	75	143	487	272	162	3,16
4	ПМЕ-222	3,0	285	201	222	90	155	558	341		3,86

Инв.№ подл. | Подпись и дата | Взам. инв.№

Нач.отд.	Тюрин		
Н.контр.	Тычинин		
Гл.инж.пр.	Тычинин		10.82г
Вед.инж.	Гузенко		10.82г
Констр.	Лукьяненко		

5.407-33 в.2

Пускатель в сборе

Стадия	Масса	Масштаб
Р	См. табл.	1:5

Лист 5 Листов

УГПИ ТЯЖПРОМЭЛЕКТРОПРОЕКТ ХАРЬКОВ

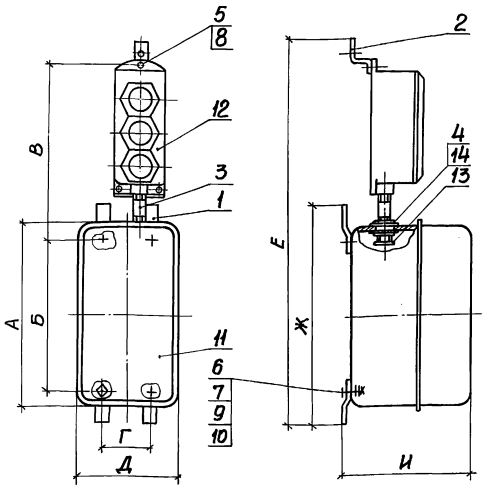

Испол.	Пускатель тип	Пускатель масса,кг	Размеры, мм А	Б	В	Г	Д	Е	Ж	И	Общая масса,кг
1	ПМЕ-083	2,15	150	75	265	130	191	475	215	141	3,16
2	ПМЕ-084	2,70	211	130	270	135		535	270	145	3,76
3	ПМЕ-123	2,90	296	256	248	90	152	630	376	142	3,91
4	ПМЕ-124	3,20									4,21
5	ПМЕ-223	5,20	275	186	272	156	255	593	326	190	6,21
6	ПМЕ-224	5,50									6,51

Формат	Зона	Поз.	Обозначение	Наименование	Кол. на испол. 1	2	3,4	5,6	Примечание
				Детали					
А3		1	5.407-33 В.2.Л.7	Скоба переходная. Исполн.1			4		
А3		1	5.407-33 В.2.Л.7	Скоба переходная. Исполн.2	4	4		4	
А3		2	5.407-33 В.2.Л.7	Скоба переходная. Исполн.3			1		
А3		2	5.407-33 В.2.Л.7	Скоба переходная. Исполн.4	1	1			
А3		2	5.407-33 В.2.Л.7	Скоба переходная. Исполн.6				1	
А4		3	5.407-33 В.2.Л.8	Патрубок	1	1	1	1	
А4		4	5.407-33 В.2.Л.9	Прокладка	2	2	2	2	
				Стандартные изделия					
		5		Винт М5×25 ГОСТ 17473-80	1	1	1	1	
		6		Винт М6×16 ГОСТ 17473-80	4	4	4	4	
		7		Гайка М6 ГОСТ 5915-70	4	4	4	4	
		8		Шайба 5 ГОСТ 11371-78	1	1	1	1	
		9		Шайба 6 ГОСТ 11371-78	4	4	4	4	
		10		Шайба 6 ГОСТ 6402-70	4	4	4	4	
				Прочие изделия					
		11		Пускатель электромагнитный. Тип по таблице.	1	1	1	1	
		12		Кнопочный пост управления ПКЕ-212-3.	1	1	1	1	0,67кг
		13		Втулка В17	1	1	1	1	
		14		Гайка заземляющая К480	2	2	2	2	

Инв.№ подл. | Подпись и дата | Взам.инв.№

Нач.отд.	Тюрин		
Н.контр.	Тычинин		
Гл.инж.пр.	Тычинин		10.82г
Вед.инж.	Гузенко		10.82г

5.407-33 В.2

Пускатель в сборе

Стадия	Масса	Масштаб
Р	См. табл.	1:5
Лист 6	Листов	

УГПИ ТЯЖПРОМЭЛЕКТРОПРОЕКТ ХАРЬКОВ

Исполнение 1;2

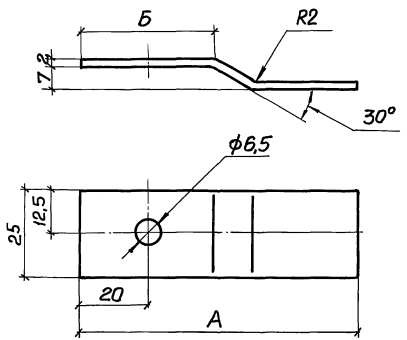

Исполнение	Размеры, мм А	Б	В	Развернутая длина, мм	Масса, кг
1	80	30		82	0,03
2	90	45		92	0,03
3			6	93	0,03
4			12	97	0,04
5			18	103	0,04
6			32	117	0,05

Исполнение 3÷6

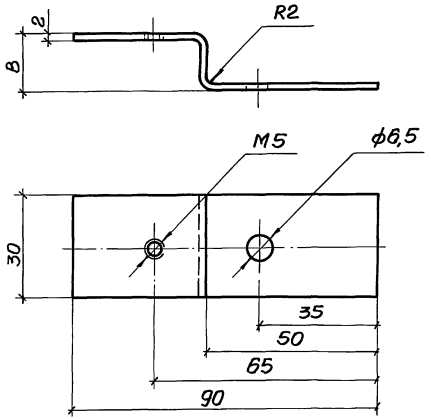

Покрытие: эмаль ПФ-115, серая, ГОСТ6463-76, IV, С1, кроме резьбовой части.

				5.407 - 33 в.2		
				Скоба переходная	Стадия: Р	Масса: см табл.	Масштаб: 1:1
					Лист 7	Листов
Нач.отд.	Тюрин			Лист 2 ГОСТ19903-74	УГПИ ТЯЖПРОМЭЛЕКТРОПРОЕКТ ХАРЬКОВ	
Н.контр.	Тычинин					
Гл.инж.пр.	Тычинин		10.82г			
Ведущ.	Гузенко		10.82г			

Инв.№ подл. | Подпись и дата | Взам.инв.№

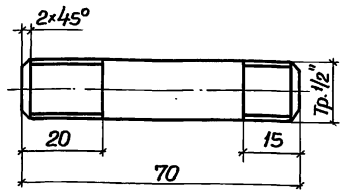

Окрасить внутри и снаружи серой эмалью ПФ-115 ГОСТ6465-76, IV, $С_1$, краме резьбы.

				5.407-33 в.2	
Нач.отд.	Тюрин			Патрубок	Стадия: Р; Масса: 0,08; Масштаб: 1:1
Н.контр.	Тычинин				Лист 8 Листов
Гл.инж.пр.	Тычинин		10.82	Труба водогазопроводная ГОСТ3262-75 ЛН15	УГПИ ТЯЖПРОМЭЛЕКТРОПРОЕКТ ХАРЬКОВ
Вед.инж.	Гузенко		10.82		

Инв.№ подл. | Подпись и дата | Взам.инв.№

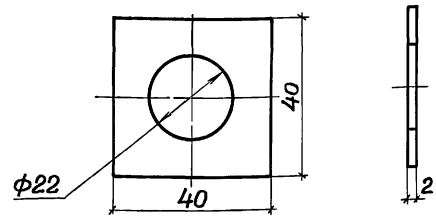

Окрасить серой эмалью ПФ-115 ГОСТ6465-76, IV, $С_1$.

				5.407-33 в.2	
Нач.отд.	Тюрин			Прокладка	Стадия: Р; Масса: 0,02; Масштаб: 1:1
Н.контр.	Тычинин				Лист 9 Листов
Гл.инж.пр.	Тычинин		10.82	Лист 2×40×40 ГОСТ 19903-74	УГПИ ТЯЖПРОМЭЛЕКТРОПРОЕКТ ХАРЬКОВ
Вед.инж.	Гузенко		10.82г		

Инв.№ подл. | Подпись и дата | Взам.инв.№

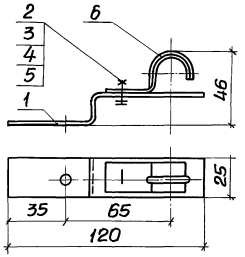

Поз.1

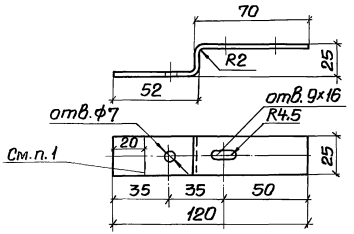

1. В случае крепления пластмассовыми дюбелями или болтами скоба поз.1 может быть укорочена на 20 мм.
2. Покрытие скобы поз.1: эмаль ПФ-115 серая ГОСТ 6465-76, IV, С1.

Формат	Зона	Поз.	Обозначение	Наименование	Кол.	Примечание
				Детали		
		1		Скоба (лист 2×25×141 ГОСТ 19903-74)	1	0,056 кг
				Стандартные изделия		
		2		Болт М8×20 ГОСТ 7798-70	1	
		3		Гайка М8 ГОСТ 5915-70	1	
		4		Шайба 8 ГОСТ 11371-78	1	
		5		Шайба 8 ГОСТ 6402-70	1	
				Прочие изделия		
		6		Скоба однолапковая К252 (СО-22)	1	Изд. ГЭМ

Нач.отд.	Тюрин		
Н.контр.	Тычинин		
Гл.инж.пр.	Тычинин		10.82
Вед.инж.	Гузенко		10.82

5.407 – 33 в.2

Скоба в сборе

Стадия	Масса	Масштаб
Р	0,1	1:2
Лист 10	Листов	

УГПИ ТЯЖПРОМЭЛЕКТРОПРОЕКТ ХАРЬКОВ

Инв.№ подл. | Подпись и дата | Взам.инв.№

18430-02 11

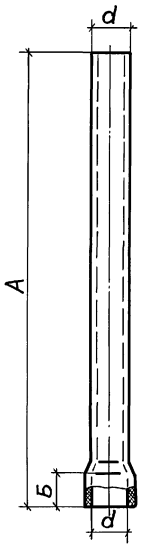

Исполнение	Размеры, мм			Масса, кг
	d	А	Б	
1	20	900	26	0,16
2	20	985	26	0,17
3	20	1025	25	0,18
4	20	1050	26	0,18
5	20	1080	26	0,19
6	20	1140	26	0,20
7	25	930	30	0,24
8	25	940	30	0,25
9	25	1015	30	0,27
10	25	1100	30	0,29

1.* Допускается применение винипластовых труб других типов и по другим ТУ.

2. Раструб выполняется при помощи оправки, изготовленной по чертежу Куйбышевского проектно-технологического бюро ВНИИПЭМ.

Инв.№ подл. | Подпись и дата | Взам.инв.№

				5.407-33 в.2	
				Труба винипластовая	Стадия: Р; Масса: см. табл.; Масштаб: 1:5
					Лист 11; Листов
Нач.отд.	Тюрин			Труба ПВХ-60 cd ТУ6-19-99-78*	УГПИ ТЯЖПРОМЭЛЕКТРОПРОЕКТ ХАРЬКОВ
Н.контр.	Тычинин				
Гл.инж.пр.	Тычинин		10.82		
Вед.инж.	Гузенко		10.82г.		

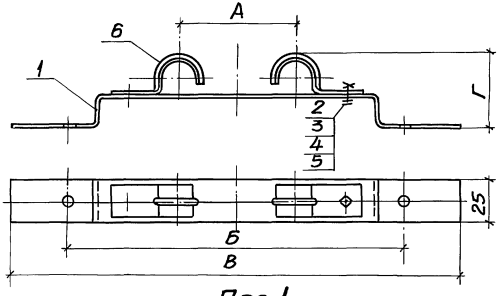

Поз.1

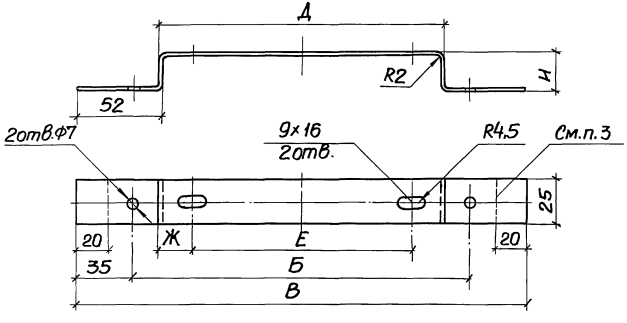

Исполнение	Размеры, мм								Скоба поз.1, исполнение	Общая масса, кг
	А	Б	В	Г	Д	Е	Ж	И		
1	70	195	265	46	165	126	19,5	25	1	0,20
2	38	165	235	46	135	94	20,5	25	2	0,19
3	53	190	260	60	160	118	21	33	3	0,21
4	70	205	275	70	175	134	21,5	43	4	0,22

1. Данный лист рассматривать совместно с листом 13.

2. Покрытие скобы поз.1: эмаль ПФ-115 серая ГОСТ6465-76, IV, С1.

3. В случае крепления пластмассовыми дюбелями или болтами скоба поз.1 может быть укорочена на 20мм с каждой стороны.

Нач.отд.	Тюрин		
Н.контр.	Тычинин		
Гл.инж.пр.	Тычинин		10.82
Вед.инж.	Гузенко		10.82

5.407-33 в.2

Скоба в сборе

Стадия	Масса	Масштаб
Р	см. табл.	1:2
Лист 12	Листов	

УГПИ ТЯЖПРОМЭЛЕКТРОПРОЕКТ ХАРЬКОВ

Инв.№подл. | Подпись и дата | Взам.инв.№

Формат	Зона	Поз.	Обозначение	Наименование	Кол. на испол. 1	2	3	4	Примечание
				Детали					
		1		Скоба (лист 2×25×304					
				ГОСТ 19903-74) Испол. 1	1				0,12 кг
		1		Скоба (лист 2×25×274					
				ГОСТ 19903-74) Испол. 2		1			0,11 кг
		1		Скоба (лист 2×25×315					
				ГОСТ 19903-74) Испол. 3			1		0,12 кг
		1		Скоба (лист 2×25×350					
				ГОСТ 19903-74) Испол. 4				1	0,14 кг
				Стандартные изделия					
		2		Болт М8×20 ГОСТ 7798-70	2	2	2	2	
		3		Гайка М8 ГОСТ 5915-70	2	2	2	2	
		4		Шайба 8 ГОСТ 11371-78	2	2	2	2	
		5		Шайба 8 ГОСТ 6402-70	2	2	2	2	
				Прочие изделия					
		6		Скоба однолапковая К252 (СО-22)	2	2			Изд. ГЭМ
		6		Скоба однолапковая К253 (СО-27)			2	2	

Нач. отд.	Тюрин		
Н. контр.	Тычинин		
Гл. инж. пр.	Тычинин		10.82
Вед. инж.	Гузенко		10.82 г.

5.407-33 в.2

Скоба в сборе

Стадия	Масса	Масштаб
Р	Ст. табл.	1:2
Лист 13	Листов	

УГПИ ТЯЖПРОМЭЛЕКТРОПРОЕКТ ·ХАРЬКОВ

Инв. № подл. | Подпись и дата | Взам. инв. №

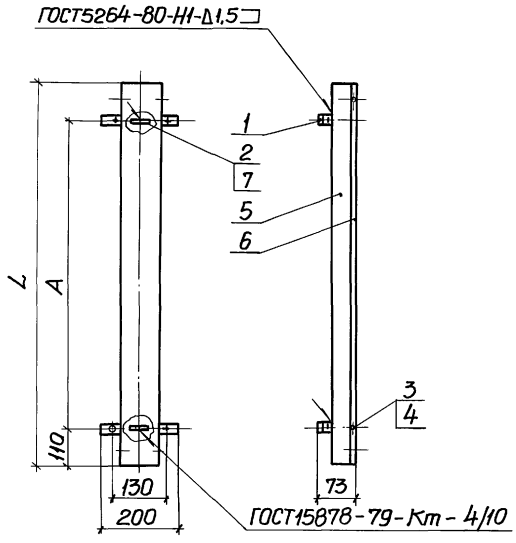

Поз. 5

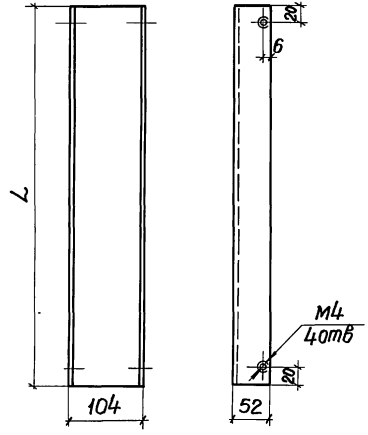

Поз. 6

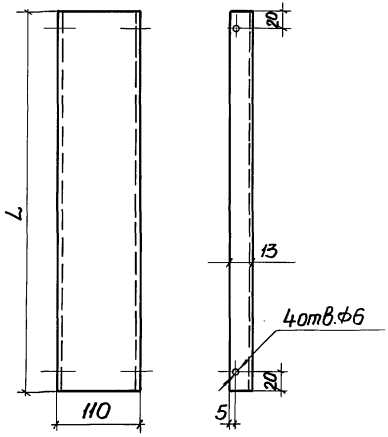

Поз. 1

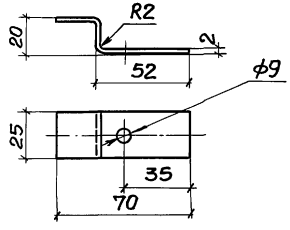

1. Данный лист рассматривать совместно с листами 15 и 16.
2. После приварки деталей поз. 1 и 2 окрасить серой эмалью ПФ-115 ГОСТ6465-76, IV, $С_1$.

Нач.отд.	Тюрин		
Н.контр.	Тычинин		
Гл.инж.пр.	Тычинин		10.82
Ведущ.	Гузенко		10.82г

5.407-33 в.2

Короб защитный

Стадия	Масса	Масштаб
Р	см табл.	1:10

Лист 14 | Листов

УГПИ ТЯЖПРОМЭЛЕКТРОПРОЕКТ ХАРЬКОВ

Инв.№ подл. | Подпись и дата | Взам.инв.№

Исполнение	Размеры, мм L	A	Масса, кг
1	875	655	4,11
2	900	680	4,23
3	920	700	4,32
4	960	740	4,52
5	990	770	4,65
6	1000	780	4,7
7	1025	805	4,82
8	1055	835	4,96
9	1070	850	5,03
10	1115	895	5,24

Формат	Зона	Поз.	Обозначение	Наименование	Количество на исполнение 1	2	3	4	5	6	7	8	9	10	Примечание
				Детали											
		1		Скоба (лист 2×25×84 ГОСТ 19903-74)	4	4	4	4	4	4	4	4	4	4	0,03кг
		2		Лист 0,4×10×180 ГОСТ 19903-74	2	2	2	2	2	2	2	2	2	2	0,01кг
				Стандартные изделия											
		3		Винт М4×10 ГОСТ 17473-80	4	4	4	4	4	4	4	4	4	4	
		4		Шайба 4 ГОСТ 11371-78	4	4	4	4	4	4	4	4	4	4	
				Прочие изделия											
				Корпус короба У110593:											
		5		L = 875	1										2,71кг
		5		L = 900		1									2,79кг
		5		L = 920			1								2,85кг
		5		L = 960				1							2,98кг
		5		L = 990					1						3,07кг
		5		L = 1000						1					3,1кг
		5		L = 1025							1				3,18кг

Изд. ГЭМ

Нач.отд.	Тюрин		
Н.контр.	Тычинин		
Гл.инж.пр	Тычинин		10.82
Вед.инж.	Гузенко		10.82

5.407-33 в.2

Короб защитный

Стадия	Масса	Масштаб
Р	См. табл.	1:10

Лист 15 Листов

УГПИ ТЯЖПРОМЭЛЕКТРОПРОЕКТ ХАРЬКОВ

Инв.№ подл. | Подпись и дата | Взам.инв.№

Формат	Зона	Поз.	Обозначение	Наименование	Количество на исполнение 1	2	3	4	5	6	7	8	9	10	Примечание
				Корпус короба У110Уз											
		5		L=1055								1			3,27кг
		5		L=1070									1		3,32кг
		5		L=1115										1	3,46кг
				Крышка короба У110Уз											
		6		L=875	1										1,4кг
		6		L=900		1									1,44кг
		6		L=920			1								1,47кг
		6		L=960				1							1,54кг Изд.
		6		L=990					1						1,58кг ГЭМ
		6		L=1000						1					1,6кг
		6		L=1025							1				1,64кг
		6		L=1055								1			1,68кг
		6		L=1070									1		1,71кг
		6		L=1115										1	1,78кг
		7		Пряжка К407	2	2	2	2	2	2	2	2	2	2	

Инв.№подл. | Подпись и дата | Взам.инв.№

Нач.отд.	Тюрин		
Н.контр.	Тычинин		
Гл.инж.пр.	Тычинин		10.82
Вед.инж.	Гузенко		10.82г.

5.407-33 в.2

Короб защитный

Стадия	Масса	Масштаб
Р	см. табл.	1:10

Лист 16 | листов

УГПИ ТЯЖПРОМЭЛЕКТРОПРОЕКТ ХАРЬКОВ

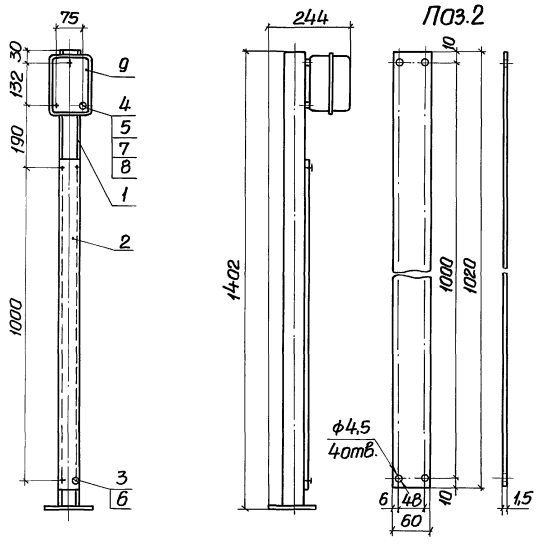

Исполнение	Тип пускателя	Общая масса, кг
1	ПМЕ-021	6,11
2	ПМЕ-022	6,36
3	ПМЕ-051	6,11
4	ПМЕ-052	6,36
5	ПМЕ-081	6,11
6	ПМЕ-082	6,36

Формат	Зона	Поз.	Обозначение	Наименование	Кол.	Примечание
				Сборочные единицы		
А3		1	5.407-33 в.2 л.24	Конструкция	1	
				Детали		
		2		Лист 1,5×60×1020, ГОСТ19903-74	1	0,72кг
				Стандартные изделия		
		3		Винт М4×10 ГОСТ17473-80	4	
		4		Винт М6×16 ГОСТ17473-80	3	
		5		Гайка М6 ГОСТ5915-70	3	
		6		Шайба 4 ГОСТ11371-78	4	
		7		Шайба 6 ГОСТ11371-78	3	
		8		Шайба 6 ГОСТ6402-70	3	
				Прочие изделия		
		9		Пускатель электромагнитный. Тип по таблице	1	

Нач.отд.	Тюрин		
Н.контр.	Тычинин		
Гл.инж.пр.	Тычинин		10.82
Вед.инж.	Гузенко		10.82г.

5.407-33 в.2

Пускатель в сборе

Стадия	Масса	Масштаб
Р	ст. табл.	1:10

Лист 17 Листов

УГПИ ТЯЖПРОМЭЛЕКТРОПРОЕКТ ХАРЬКОВ

Инв.№подл. | Подпись и дата | Взам.инв.№

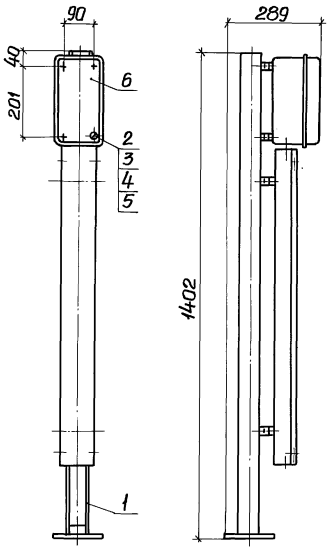

Исполнение	Тип пускателя	Общая масса, кг
1	ПМЕ-225	11,44
2	ПМЕ-226	11,84

Формат	Зона	Поз.	Обозначение	Наименование	Кол. на испол. 1	Кол. на испол. 2	Примечание
				Сборочные единицы			
А3		1	5.407-33 в.2 л.25	Конструкция	1	1	
				Стандартные изделия			
		2		Винт М6х18 ГОСТ 17473-80	4	4	
		3		Гайка М6 ГОСТ 5915-70	4	4	
		4		Шайба 6 ГОСТ 11371-78	4	4	
		5		Шайба 6 ГОСТ 6402-70	4	4	
				Прочие изделия			
		6		Пускатель электромагнитный. Тип по таблице	1	1	

Нач.отд.	Тюрин		
Н.контр.	Тычинин		
Гл.инж.пр.	Тычинин		10.82
Вед.инж.	Гузенко		10.82

5.407-33 в.2

Пускатель в сборе

Стадия	Масса	Масштаб
Р	См. табл.	1:10

Лист 18 Листов

УГПИ ТЯЖПРОМЭЛЕКТРОПРОЕКТ ХАРЬКОВ

Инв.№ подл. | Подпись и дата | Взам.инв.№

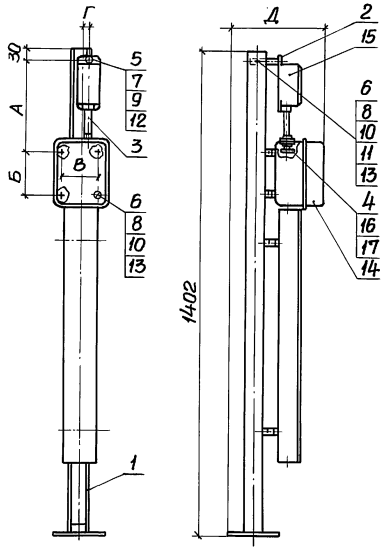

Исполнение	Тип пускателя	Размеры, мм А	Б	В	Г	Д	Общая масса, кг
1	ПМЕ-121	200	102	90	19	262	10,25
2	ПМЕ-122		156			281	10,35
3	ПМЕ-221	220	132	75	26,5	289	10,75
4	ПМЕ-222	222	201	90			11,15

Формат	Зона	Поз.	Обозначение	Наименование	Кол. на исполн. 1	2	3	4	Примечание
				Сборочные единицы					
А3		1	5.407-33 в.2 л.27	Конструкция. Исполн. 1	1				
А3		1	5.407-33 в.2 л.27	Конструкция. Исполн. 2		1			
А3		1	5.407-33 в.2 л.27	Конструкция. Исполн. 3			1		
А3		1	5.407-33 в.2 л.27	Конструкция. Исполн. 4				1	
				Детали					
А3		2	5.407-33 в.2 л.23	Скоба. Исполн. 1	1	1			
А3		2	5.407-33 в.2 л.23	Скоба. Исполн. 2			1	1	

Данный лист рассматривать совместно с листом 20.

Инв. № подл. | Подпись и дата | Взам. инв. №

Нач. отд.	Тюрин		
Н. контр.	Тычинин		
Гл. инж. пр.	Тычинин		10.82г.
Вед. инж.	Гузенко		10.82г.

5.407-33 в.2

Пускатель в сборе

Стадия	Масса	Масштаб
Р	См. табл.	1:10

Лист 19 | Листов

УГПИ ТЯЖПРОМЭЛЕКТРОПРОЕКТ ХАРЬКОВ

Формат	Зона	Поз.	Обозначение	Наименование	Кол. на испол. 1	2	3	4	Примечание
А4		3	5.407-33 в.2 л.8	Патрубок	1	1	1	1	
А4		4	5.407-33 в.2 л.9	Прокладка	2	2	2	2	
				Стандартные изделия					
		5		Винт М5х25 ГОСТ17473-80	1	1	1	1	
		6		Винт М6х16 ГОСТ17473-80	5	5	5	5	
		7		Гайка М5 ГОСТ5927-70	1	1	1	1	
		8		Гайка М6 ГОСТ5915-70	5	5	5	5	
		9		Шайба 5 ГОСТ11371-78	1	1	1	1	
		10		Шайба 6 ГОСТ11371-78	6	6	6	6	
		11		Шайба 8 ГОСТ11371-78	1	1	1	1	
		12		Шайба 5 ГОСТ6402-70	1	1	1	1	
		13		Шайба 6 ГОСТ6402-70	5	5	5	5	
				Прочие изделия					
		14		Пускатель электромагнитный. Тип по таблице	1	1	1	1	
		15		Кнапочный пост управления типа ПКЕ212-3	1	1	1	1	0,67кг
		16		Втулка В17	1	1	1	1	Изд.
		17		Гайка заземляющая К480	2	2	2	2	ГЭМ

Инв.№ подл. | Подпись и дата | Взам. инв.№

Нач.отд.	Тюрин		
Н.контр.	Тычинин		
Гл.инж.пр.	Тычинин		10.81г
Вед.инж.	Гузенко		10.81г

5.407-33 в.2

Пускатель в сборе

Стадия	Масса	Масштаб
Р	см. табл.	1:10
Лист 20	Листов	

УГПИ ТЯЖПРОМЭЛЕКТРОПРОЕКТ ХАРЬКОВ

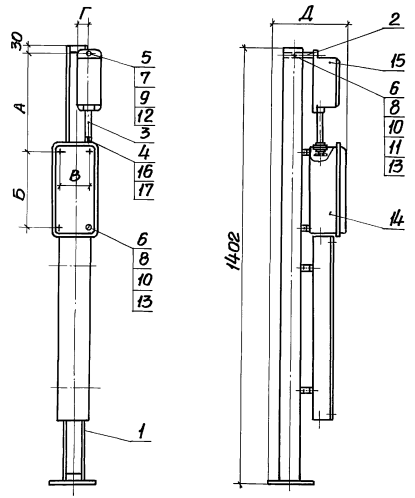

Испол-нение	Тип пускателя	Размеры, мм А	Б	В	Г	Д	Общая масса, кг
1	ПМЕ-083	265	75	130	35	274	10,90
2	ПМЕ-084	270	130	135		278	11,24
3	ПМЕ-123	248	256	90	19	281	10,96
4	ПМЕ-124						11,26
5	ПМЕ-223	272	186	156	35	303	13,38
6	ПМЕ-224						13,68

Формат	Зона	Поз.	Обозначение	Наименование	Кол. на испол. 1	2	3;4	5;6	Примечание
				Сборочные единицы					
А3		1	5.407-33 в.2л.30	Конструкция. Исполн.1	1				
А3		1	5.407-33 в.2л.30	Конструкция. Исполн.2		1			
А3		1	5.407-33 в.2л.30	Конструкция. Исполн.3			1		
А3		1	5.407-33 в.2л.30	Конструкция. Исполн.4				1	
				Детали					
А3		2	5.407-33 в.2л.23	Скоба. Исполн.1			1		

Донный лист рассматривать совместно с листом 22.

Инв.№ подл. | Подпись и дата | Взам.инв.№

Нач.отд.	Тюрин		
Н.контр.	Тычинин		
Гл.инж.пр.	Тычинин		10.81
Вед.инж.	Гузенко		10.81

5.407-33 в.2

Пускатель в сборе

Стадия	Масса	Масштаб
Р	ст. табл.	1:10
Лист 21	Листов	

УГПИ ТЯЖПРОМЭЛЕКТРОПРОЕКТ ХАРЬКОВ

Формат	Зона	Поз.	Обозначение	Наименование	Кол. на исполн. 1	2	3;4	5;6	Примечание
А3		2	5.407-33 в.2л.23	Скоба. Исполн.2	1	1		1	
А4		3	5.407-33 в.2л.8	Патрубок	1	1	1	1	
А4		4	5.407-33 в.2л.9	Прокладка	2	2	2	2	
				Стандартные изделия					
		5		Винт М5×25 ГОСТ 17473-80	1	1	1	1	
		6		Винт М6×16 ГОСТ 17473-80	5	5	5	5	
		7		Гайка М5 ГОСТ 5927-70	1	1	1	1	
		8		Гайка М6 ГОСТ 5915-70	5	5	5	5	
		9		Шайба 5 ГОСТ 11371-78	1	1	1	1	
		10		Шайба 6 ГОСТ 11371-78	6	6	6	6	
		11		Шайба В ГОСТ 11371-78	1	1	1	1	
		12		Шайба 5 ГОСТ 6402-70	1	1	1	1	
		13		Шайба 6 ГОСТ 6402-70	5	5	5	5	
				Прочие изделия					
		14		Пускатель электромагнитный. Тип по таблице	1	1	1	1	
		15		Кнопочный пост управления ПКЕ 212-3	1	1	1	1	0,67 кг
		16		Втулка В17	1	1	1	1	Изд. ГЭМ
		17		Гайка заземляющая К480	2	2	2	2	

Инв.№ подл. | Подпись и дата | Взам.инв.№

Нач.отд.	Тюрин		
Н.контр.	Тычинин		
Гл.инж.пр.	Тычинин		10.82
Вед.инж.	Гузенко		10.82г.

5.407-33 в.2

Пускатель в сборе

Стадия	Масса	Масштаб
Р	см. табл.	1:10

Лист 22 Листов

УГПИ ТЯЖПРОМЭЛЕКТРОПРОЕКТ ХАРЬКОВ

Исполнение 1

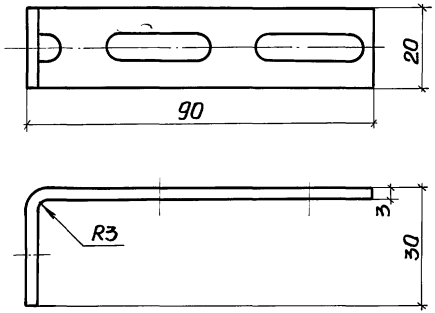

Исполнение 2

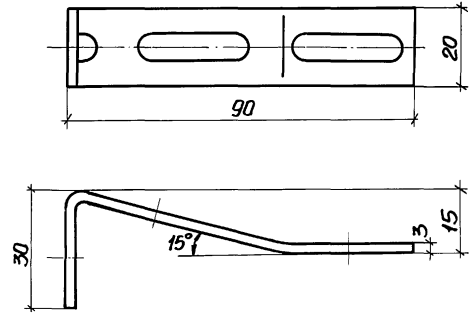

Исполнение	Развернутая длина, мм	Масса, кг
1	115	0,046
2	117	0,047

Покрытие: эмаль ПФ-115 серая ГОСТ6465-76, IV, С1.

Инв.№ подл. | Подпись и дата | Взам.инв.№

				5.407-33 в.2		
				Скоба	Стадия: Р	Масса: См. табл.	Масштаб: 1:1
					Лист 23	Листов
Нач.отд.	Тюрин			Заготовка: полоса К202	УГПИ ТЯЖПРОМЭЛЕКТРОПРОЕКТ ХАРЬКОВ	
Н.контр.	Тычинин					
Гл.инж.пр.	Тычинин		10.88			
Вед.инж.	Гузенко		10.88г.			

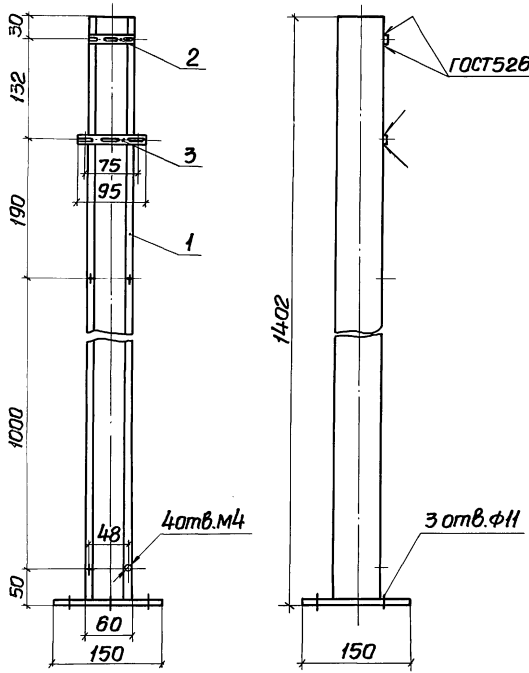

Детали поз. 2;3 и места сварки окрасить серой эмалью ПФ-115 ГОСТ6465-76, IV, C_1.

Формат	Зона	Поз.	Обозначение	Наименование	Кол.	Примечание
		1		Стойка К314уз	1	Изде-
		2		Полоса К202, L=60	1	лие
		3		Полоса К202, L=95	1	ГЭМ

Нач.отд.	Тюрин		
Н.контр.	Тычинин		
Гл.инж.пр.	Тычинин		10.82
Вед.инж.	Гузенко		10.82

5.407-33 в.2

Конструкция

Стадия	Масса	Масштаб
Р	3,86	1:5

Лист 24 Листов

УГПИ ТЯЖПРОМЭЛЕКТРОПРОЕКТ ХАРЬКОВ

Инв.№подл. | Подпись и дата | Взам.инв.№

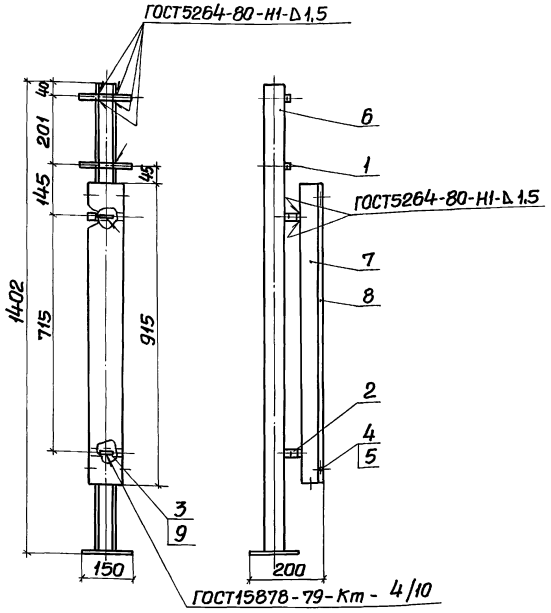

Поз.6

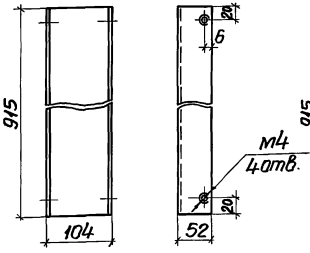

Поз.7

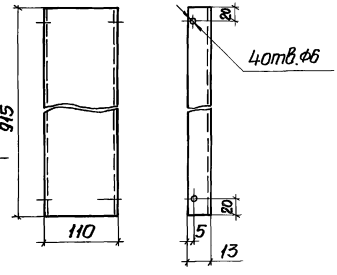

Формат	Зона	Поз.	Обозначение	Наименование	Кол.	Примечание
				Детали		
А3		1	5.407-33 в.2л.33	Скоба. Исполн.6	2	
А3		2	5.407-33 в.2л.33	Скоба. Исполн. 7	2	
		3		Лист 0,4×10×180		
				ГОСТ 19903-74	2	0,01кг

1. Данный лист рассматривать совместно с листом 26.
2. Покрытие: эмаль ПФ-115 серая ГОСТ6465-76, IV, С1.

				5.407-33 в.2	
				Конструкция	Стадия: Р; Масса: 8,4; Масштаб: 1:10
					Лист 25 Листов
Нач.отд.	Тюрин				УГПИ ТЯЖПРОМЭЛЕКТРОПРОЕКТ ХАРЬКОВ
Н.контр.	Тычинин				
Гл.инж.пр.	Тычинин		10.82		
Вед.инж.	Гузенко		10.82г		

Инв.№подл. | Подпись и дата | Взам.инв.№

Формат	Зона	Поз.	Обозначение	Наименование	Кол.	Примечание
				Стандартные изделия		
		4		Винт М4х10 ГОСТ 17473-80	4	
		5		Шайба 4 ГОСТ 11371-78	4	
				Прочие изделия		
		6		Стойка К314У3	1	
		7		Корпус короба У1105У3, L=915	1	2,84кг Изд. ГЭМ
		8		Крышка короба У1105У3, L=915	1	1,46кг
		9		Пряжка К407	2	

Нач.отд.	Тюрин		
Н.контр.	Тычинин		
Гл.инж.пр.	Тычинин		10.82
Вед.инж.	Гузенко		10.82г.

5.407-33 В.2

Конструкция

Стадия	Масса	Масштаб
Р	8,4	1:10
Лист 26	Листов	

УГПИ ТЯЖПРОМЭЛЕКТРОПРОЕКТ ХАРЬКОВ

Инв.№подл. | Подпись и дата | Взам.инв.№

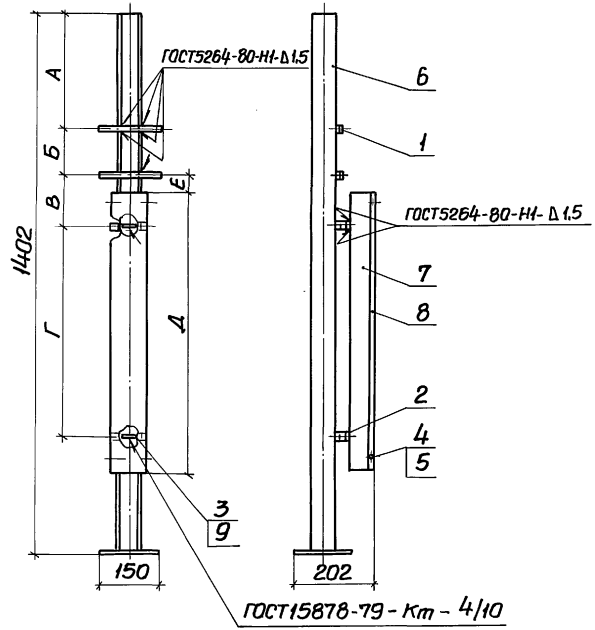

Поз.7

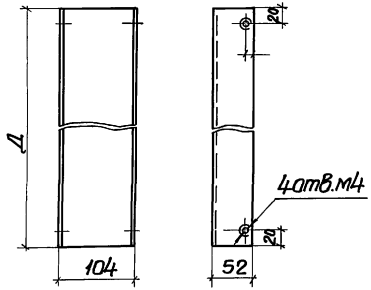

Поз.8

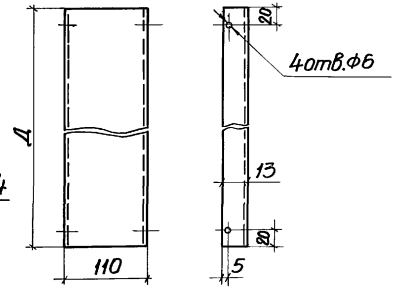

Исполнение	Размеры, мм						Общая масса, кг
	А	Б	В	Г	Д	Е	
1	230	102	140	630	850	30	8,0
2		156		575	795		7,8
3	250	132	155	565	785	45	7,7
4	252	201		495	715		7,4

1. Данный лист рассматривать совместно с листами 28 и 29.
2. Покрытие: эмаль ПФ-115 серая ГОСТ6465-76, IV, С1.

Нач.отд.	Тюрин		
Н.контр.	Тычинин		
Гл.инж.пр.	Тычинин		10.82
Вед.инж.	Гузенко		10.82

5.407-33 в.2

Конструкция

Стадия	Масса	Масштаб
Р	См. табл.	1:10
Лист 27	Листов	

УГПИ ТЯЖПРОМЭЛЕКТРОПРОЕКТ ХАРЬКОВ

Инв.№ подл. | Подпись и дата | Взам.инв.№

Формат	Зона	Поз.	Обозначение	Наименование	Кол. на исполн. 1	2	3	4	Примечание
				Детали					
А3		1	5.407-33 в.2 л.33	Скоба. Исполн. 3	2	2			
А3		1	5.407-33 в.2 л.33	Скоба. Исполн. 4			2		
А3		1	5.407-33 в.2 л.33	Скоба. Исполн. 6				2	
А3		2	5.407-33 в.2 л.33	Скоба. Исполн. 7	2	2	2	2	
		3		Лист 0,4×10×180 ГОСТ 19903-74	2	2	2	2	0,01 кг
				Стандартные изделия					
		4		Винт М4×10 ГОСТ 17473-80	4	4	4	4	
		5		Шайба 4 ГОСТ 11371-78	4	4	4	4	
				Прочие изделия					
		6		Стойка К314У3	1	1	1	1	
				Корпус короба У1105У3:					
		7		Д = 850	1				2,63 кг Изд.
		7		Д = 795		1			2,46 кг ГЭМ
		7		Д = 785			1		2,43 кг
		7		Д = 715				1	2,22 кг

Инв. № подл. | Подпись и дата | Взам. инв. №

Нач. отд.	Тарин		
Н. контр.	Тычинин		
Гл. инж. пр.	Тычинин		10.82
Вед. инж.	Гузенко		10.82

5.407-33 в.2

Конструкция

Стадия	Масса	Масштаб
Р	См. табл.	1:10

Лист 28 Листов

УГПИ ТЯЖПРОМЭЛЕКТРОПРОЕКТ ХАРЬКОВ

Формат	Зона	Поз.	Обозначение	Наименование	Кол. на испол. 1	2	3	4	Примечание
				Крышка короба У1105УЗ:					
		8		Д=850	1				1,36кг
		8		Д=795		1			1,27кг Изд.
		8		Д=785			1		1,26кг ГЭМ
		8		Д=715				1	1,15кг
		9		Пряжка К407	2	2	2	2	

Инв.№подл. | Подпись и дата | Взам.инв.№

5.407-33 в.2

Конструкция

Стадия	Масса	Масштаб
Р	см. табл.	1:10

Лист 29 | Листов

Нач.отд.	Тюрин		
Н.контр.	Тычинин		
Гл.инж.пр.	Тычинин		10.82
Вед.инж.	Гузенко		10.82

УГПИ ТЯЖПРОМЭЛЕКТРОПРОЕКТ ХАРЬКОВ

Поз.7

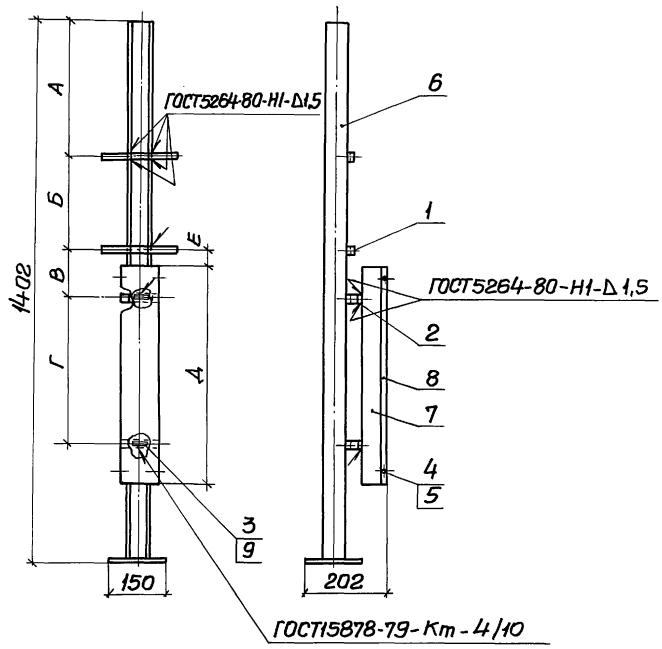

Поз.8

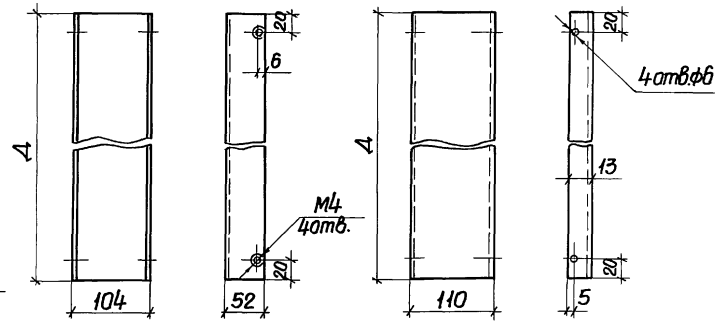

Исполнение	Размеры, мм						Общая масса, кг
	А	Б	В	Г	Д	Е	
1	295	75	150	580	800	40	7,87
2	300	130	155	515	735	45	7,58
3	278	256	140	430	650	30	7,16
4	302	186	158	455	675	48	7,28

1. Данный лист рассматривать совместно с листами 31 и 32.
2. Покрытие: эмаль ПФ-115, серая, ГОСТ6465-76, IV, C_1.

Нач.отд.	Тюрин		
Н.контр.	Тычинин		
Гл.инж.пр.	Тычинин		10.82
Вед.инж.	Гузенко		10.82

5.407-33 в.2

Конструкция

Стадия	Масса	Масштаб
Р	См. табл.	1:10
Лист 30	Листов	

УГПИ ТЯЖПРОМЭЛЕКТРОПРОЕКТ ХАРЬКОВ

Инв.№ подл. | Подпись и дата | Взам.инв.№

Формат	Зона	Поз.	Обозначение	Наименование	Кол. на исполн. 1	2	3	4	Примечание
				Детали					
А3		1	5.407-33 В.2 л.33	Скоба. Исполн. 1	2				
А3		1	5.407-33 В.2 л.33	Скоба. Исполн. 2		2			
А3		1	5.407-33 В.2 л.33	Скоба. Исполн. 3			2		
А3		1	5.407-33 В.2 л.33	Скоба. Исполн. 5				2	
А3		2	5.407-33 В.2 л.33	Скоба. Исполн. 7	2	2	2	2	
		3		Лист 0,4×10×180 ГОСТ 19903-74	2	2	2	2	0,01 кг
				Стандартные изделия					
		4		Винт М4×10 ГОСТ 17473-80	4	4	4	4	
		5		Шайба 4 ГОСТ 11371-78	4	4	4	4	
				Прочие изделия					
		6		Стойка К 314 У3	1	1	1	1	
				Корпус короба У 1105 У3:					Изд. ГЭМ
		7		Д=800	1				2,48 кг
		7		Д=735		1			2,28 кг

Нач.отд.	Тюрин		10.82
Н.контр.	Тычинин		10.82
Гл.инж.пр.	Тычинин		10.82
Вед.инж.	Гузенко		10.82

5.407-33 В.2

Конструкция

Стадия	Масса	Масштаб
Р	см. табл.	1:10

Лист 31 Листов

УГПИ ТЯЖПРОМЭЛЕКТРОПРОЕКТ ХАРЬКОВ

Инв.№ подл. | Подпись и дата | Взам.инв.№

Формат	Зона	Поз.	Обозначение	Наименование	Кол. на испол. 1	2	3	4	Примечание
				Корпус короба У1105У3:					
		7		Д=650			1		2,02кг
		7		Д=675				1	2,09кг
				Крышка короба У1105У3:					
		8		Д=800	1				1,28кг > Изд.
		8		Д=735		1			1,18кг ГЭМ
		8		Д=650			1		1,04кг
		8		Д=675				1	1,08кг
		9		Пряжка К407	2	2	2	2	

Инв.№ подл. | Подпись и дата | Взам.инв.№

			5.407-33 в.2
			Конструкция
Нач.отд.	Тюрин		
Н.контр.	Тычинин		
Гл.инж.пр.	Тычинин	10.82	
Вед.инж.	Гузенка	10.82	

Стадия	Масса	Масштаб
Р	См. табл.	1:10
Лист 32	Листов	

УГПИ ТЯЖПРОМЭЛЕКТРОПРОЕКТ ХАРЬКОВ

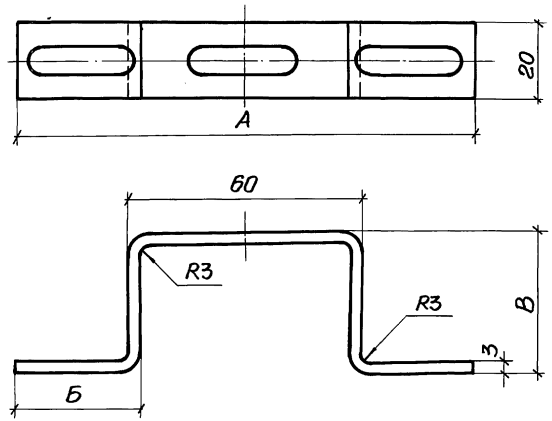

Исполнение	Размеры, мм			Развернутая длина, мм	Масса, кг
	А	Б	В		
1	154	50	37	211	0,084
2	164	55	37	221	0,088
3	120	33	43	189	0,075
4	106	26	31	151	0,060
5	186	66	17	203	0,081
6	120	33	31	171	0,068
7	94	20	45	167	0,067

Подпись и дата | Взам.инв.№

Инв.№ подл.

gost.e-ecolog.ru

Нач.отд.	Тюрин		
Н.контр.	Тычинин		
Гл.инж.пр.	Тычинин		10.82
Вед.инж.	Гузенко		10.82г

5.407-33 В.2

Скоба

Стадия	Масса	Масштаб
Р	ст. табл.	1:1

Лист 33 | Листов 33

Заготовка: полоса К202

УГПИ ТЯЖПРОМЭЛЕКТРОПРОЕКТ ХАРЬКОВ