ТИПОВАЯ ДОКУМЕНТАЦИЯ НА КОНСТРУКЦИИ, ИЗДЕЛИЯ И УЗЛЫ ЗДАНИЙ И СООРУЖЕНИЙ

СЕРИЯ 5.407-110

Установка одиночных электромагнитных пускателей серии ПМА (исполнение IP54)

ВЫПУСК 1

МОНТАЖНЫЕ ЧЕРТЕЖИ

ЧЕРТЕЖИ ИЗДЕЛИЙ

24005-02

gost.e-ecolog.ru

ЦЕНТРАЛЬНЫЙ ИНСТИТУТ ТИПОВОГО ПРОЕКТИРОВАНИЯ
ГОССТРОЯ СССР

Москва А-445 Смольная ул. 22

Сдано в печать XII 1989 года

Заказ № 15301 Тираж 2750 экз.

ТИПОВАЯ ДОКУМЕНТАЦИЯ НА КОНСТРУКЦИИ, ИЗДЕЛИЯ И УЗЛЫ ЗДАНИЙ И СООРУЖЕНИЙ

СЕРИЯ 5.407-110

Установка одиночных электромагнитных пускателей серии ПМА (исполнение IP54)

ВЫПУСК 1

МОНТАЖНЫЕ ЧЕРТЕЖИ
ЧЕРТЕЖИ ИЗДЕЛИЙ

РАЗРАБОТАНЫ
УГППКИ ТЯЖПРОМЭЛЕКТРОПРОЕКТ
НПО УКРЭЛЕКТРОМОНТАЖ
МИНМОНТАЖСПЕЦСТРОЯ УССР

УТВЕРЖДЕНЫ НПО ЭЛЕКТРОМОНТАЖ ММСС СССР
ТЕХНИЧЕСКОЕ ЗАДАНИЕ ОТ 14.02.89г.
ВВЕДЕНЫ В ДЕЙСТВИЕ С 01.01.90г.
УГППКИ ТЯЖПРОМЭЛЕКТРОПРОЕКТ
ПРИКАЗ ОТ 12.09.89г. №44

Директор института — М.А.Каменев
Главный инженер института — Е.Г. Поддубный
Начальник технического отдела — В.И.Назарок
Начальник отдела типового проектирования — Е.Л. Тюрин

© ЦИТП Госстроя СССР, 1989

Содержание

Обозначение	Наименование	Стр
	Титульный лист	1
	Содержание	2;3
5.407-110 .1.10МЧ	Пускатель ПМА 3-й величины на стене. Монтажный чертеж	4
5.407-110 .1.20МЧ	Пускатель ПМА 4-й величины на стене. Монтажный чертеж	5
5.407-110 .1.30МЧ	Пускатель ПМА 5-й величины на стене. Монтажный чертеж	6
5.407-110 .1.40МЧ	Пускатель ПМА 6-й величины на стене. Монтажный чертеж	7
5.407-110 .1.50МЧ	Пускатель ПМА 3-й величины на стене с коробом. Монтажный чертеж.	8
5.407-110 .1.60МЧ	Пускатель ПМА 4-й величины на стене с коробом. Монтажный чертеж	9
5.407-110 .1.70МЧ	Пускатель ПМА 5-й величины на стене с коробом. Монтажный чертеж	10
5.407-110 .1.80МЧ	Пускатель ПМА 6-й величины на стене с коробом. Монтажный чертеж.	11
5.407-110 .1.90МЧ	Пускатель ПМА 3-й величины на ж.-б. колонне. Монтажный чертеж.	12
5.407-110 .1.100МЧ	Пускатель ПМА 4-й величины на ж.-б. колонне. Монтажный чертеж	13
5.407-110 .1.110МЧ	Пускатель ПМА 5-й величины на ж.-б. колонне Монтажный чертеж	14
5.407-110 .1.120МЧ	Пускатель ПМА 6-й величины на ж.-б. колонне. Монтажный чертеж	15
5.407-110 .1.130МЧ	Пускатель ПМА 3-й величины на стальной колонне Монтажный чертеж	16
5.407-110 .140МЧ	Пускатель ПМА 4-й вел[illegible]ны на стальной колонне Мон[illegible]чый чертеж.	17
5.407-110 1.150МЧ	Пускатель ПМА 5-й величины на стальной колонне. Монтажный чертеж	18
5.407-110 .1.160МЧ	Пускатель ПМА 6-й величины на стальной колонне. Монтажный чертеж.	19
5.407-110 1.170МЧ	Пускатель ПМА 3-й величины на стальной колонне. Монтажный чертеж	20
5.407-110 .1.180МЧ	Пускатель ПМА 4-й величины на стальной колонне. Монтажный чертеж	21
5.407-110 .1.190МЧ	Пускатель ПМА 5-й величины на стальной колонне. Монтажный чертеж	22
5.407-110 .1.200МЧ	Пускатель ПМА 6-й величины на стальной колонне. Монтажный чертеж	23

Обозначение	Наименование	Стр
5.407-110 .1.210МЧ	Пускатель ПМА 3-й величины на стальной ступенчатой колонне	
	Монтажный чертеж	24
5.407-110 .1.220МЧ	Пускатель ПМА 4-й величины на стальной ступенчатой колонне.	
	Монтажный чертеж	25
5.407-110 .1.230МЧ	Пускатель ПМА 5-й величины на стальной ступенчатой колонне	
	Монтажный чертеж	26
5.407-110 .1.240МЧ	Пускатель ПМА 6-й величины на стальной ступенчатой колонне.	
	Монтажный чертеж	27
5.407-110 .1.250МЧ	Пускатель ПМА 3-й величины на стойке. Монтажный чертеж	28
5.407-110 .1.260МЧ	Пускатель ПМА 4-й величины на стойке. Монтажный чертеж	29
5.407-110 .1.270МЧ	Пускатель ПМА 5-й величины на стойке нереверсивный	
	Монтажный чертеж	30
5.407-110 .1.280МЧ	Пускатель ПМА 4-й величины реверсивный на стойке	
	Монтажный чертеж	31
5.407-110 .1.290МЧ	Пускатель ПМА 5-й величины реверсивный на стойке.	
	Монтажный чертеж	32
5.407-110 .1.300МЧ	Пускатель ПМА 6-й величины на стойке. Монтажный чертеж	33
5.407-110 .1.310МЧ	Установка основания стойки на шпильках Монтажный чертеж	34,35

Обозначение	Наименование	Стр
5.407-110 .1.320МЧ	Установка основания стойки на закладных изделиях. Монтажный чертеж	36
5.407-110 .1.311	Прогон	37
5.407-110 .1.312	Прогон	37
5.407-110 .1.330	Скоба в сборе	38
5.407-110 1.331	Скоба	39
5.407-110 1.340	Короб	40
5.407-110 .1.341	Короб	41
5.407-110 .1.350	Конструкция	42
5.407-110 .1.360	Конструкция	43
5.407-110 .1.370	Стойка в сборе	44
5.407-110 .1.370СБ	Стойка в сборе Сборочный чертеж	45
5.407-110 .1.371	Короб	46
5.407-110 .1.380	Стойка	47
5.407-110 .1.381	Скоба	48
5.407-110 .1.390	Лист защитный	49
5.407-110 .1.391	Лист	50
5.407-110 .1.400	Стойка в сборе	51
5.407-110 .1.400СБ	Стойка в сборе Сборочный чертеж	52
5.407-110 .1.410	Стойка	53
5.407-110 .1.411	Скоба	54

Разметка осей для крепления дюбелями

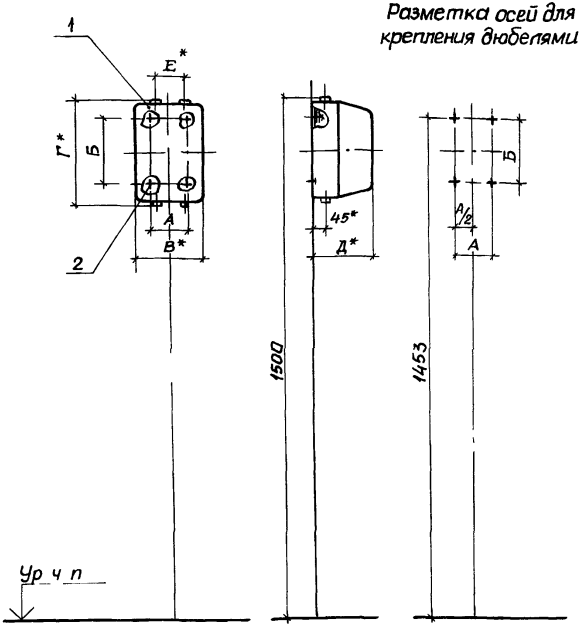

Тип пускателя	Размеры, мм					
	А	Б	В	Г	Д	Е
Нереверсивные						
ПМА-3122; ПМА-3142; ПМА-3162	100	180	182	290	175	75
ПМА-3222П; ПМА-3242П; ПМА-3262П; ПМА-3920	100	220	182	330	175	75
Реверсивные						
ПМА-3322; ПМА-3422П; ПМА-3522; ПМА-3622П, ПМА-3020; ПМА-3822	150	220	255	330	175 / 210	100

Марка, поз	Обозначение	Наименование	Кол	Масса ед, кг	Примечание
1		Пускатель			Тип по
		ТУ16-644 005-84	1		проекту
2		Дюбель 35-5-8У3			
		ГОСТ26998-86	4		

1.* Размеры для справок.

2. По данному чертежу пускатель устанавливается на бетонной стене или на стене кирпичной кладки из полнотелого кирпича.

Нач отд	Тюрин	
Н контр.	Тычинин	
Зав сект	Тычинин	
Вед инж.	Монс	
Инж Iкат	Мартыненко	

5.407-110.1.10МЧ

Пускатель ПМА 3-й величины на стене.

Монтажный чертеж

Стадия	Лист	Листов
Р		1

УГППКИ ТЯЖПРОМЭЛЕКТРОПРОЕКТ ХАРЬКОВ

Копировал

24005-02 5

Формат А3

Инв № подл. | Подпись и дата | Взам инв №

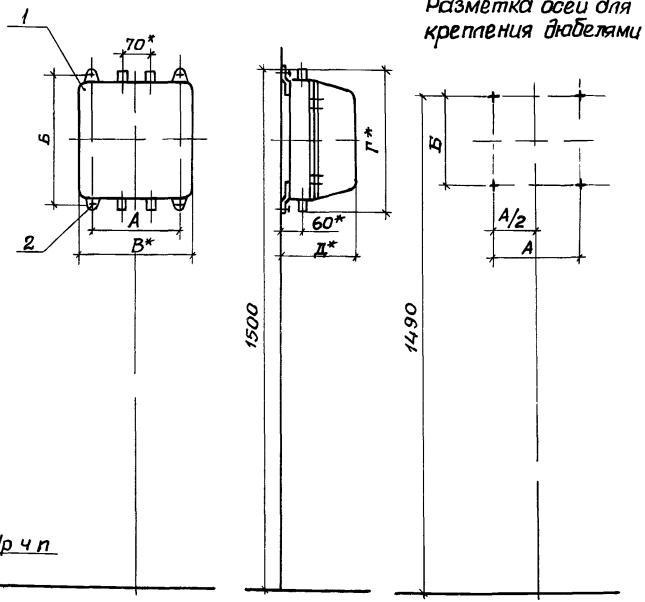

Тип пускателя	Размеры, мм А	Б	В	Г	Д
Нереверсивные					
ПМА-4120; ПМА-4122; ПМА-4122Д;	130	292	210	314	190
ПМА-4140; ПМА-4142; ПМА-4142Д;					
ПМА-4160; ПМА-4162; ПМА-4162Д;					
ПМА-4220П; ПМА-4222П; ПМА 4222ДП;		377		400	
ПМА-4240П; ПМА-4242П; ПМА-4242ДП					
ПМА-4260П; ПМА-4262П; ПМА-4262ДП					
ПМА-4720; ПМА-4722; ПМА-4920	250		339		215
Реверсивные					
ПМА-4320; ПМА-4322; ПМА-4322Д;	250	377	339	400	215
ПМА-4420П; ПМА-4422П; ПМА-4422ДП;					
ПМА-4520; ПМА-4522; ПМА-4522Д;					
ПМА-4620П; ПМА-4622П; ПМА-4622ДП;					
ПМА-4820; ПМА-4822; ПМА-4020					

Марка, поз	Обозначение	Наименование	Кол.	Масса ед кг	Примечание
1		Пускатель			Тип по
		ТУ16-644.005-84	1		проекту
2		Дюбель 35-5-8У3			
		ГОСТ 26998-86	4		

1.* Размеры для справок.

2. По данному чертежу пускатель устанавливается на бетонной стене или на стене кирпичной кладки из полнотелого кирпича.

Нач.отд	Тюрин	
Н.контр	Тычинин	
Зав.сект	Тычинин	
Вед.инж.	Манс	
Инж.Ткат	Мартыненко	

5.407-110 .1.20МЧ

Пускатель ПМА 4-й величины на стене. Монтажный чертеж

Стадия	Лист	Листов
Р		1

УГППКИ ТЯЖПРОМЭЛЕКТРОПРОЕКТ ХАРЬКОВ

Копировал

24005-02 6

Формат А3

Инв.№ подл. | Подпись и дата | Взам.инв.№

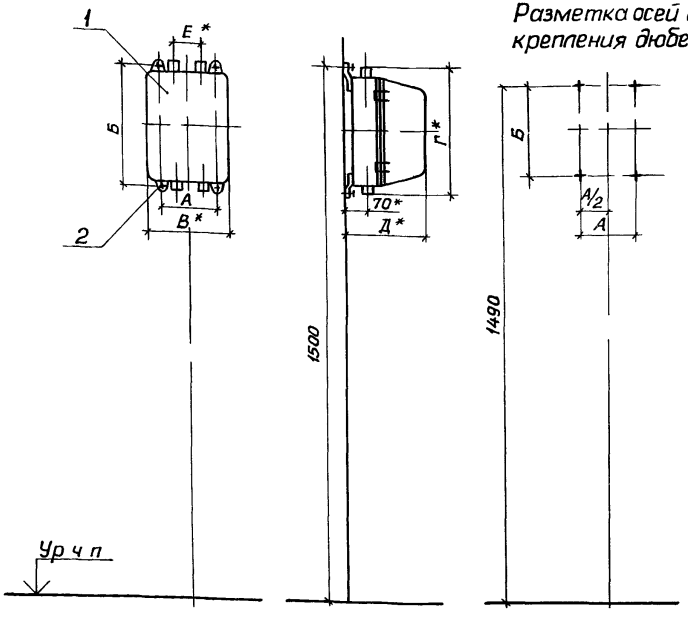

Разметка осей для крепления дюбелями

Тип пускателя	Размеры, мм					
	А	Б	В	Г	Д	Е
Нереверсивные						
ПМА-5122; ПМА-5142; ПМА-5162	150	364	235	384	220	75
ПМА-5222П; ПМА-5242П; ПМА-5262П; ПМА-5722; ПМА-5920		484	248	504		
Реверсивные						
ПМА 5322; ПМА-5422П; ПМА-5622П; ПМА-5822; ПМА 5020	332	484	430	504	240	100

Марка, поз	Обозначение	Наименование	Кол.	Масса ед, кг	Примечание
1		Пускатель			Тип по
		ТУ16-644.005-84	1		проекту
2		Дюбель 35-5-8У3			
		ГОСТ 26998-86	4		

1.* Размеры для справок.

2. По данному чертежу пускатель устанавливается на бетонной стене или на стене кирпичной кладки из полнотелого кирпича.

Нач.отд	Тюрин	
Н.контр	Тычинин	
Зав.сект	Тычинин	
Вед.инж.	Монс	
Инж.1кат	Мартыненко	

5.407-110.1.30МЧ

Пускатель ПМА 5-й величины на стене. Монтажный чертеж

Стадия	Лист	Листов
Р		1

УГППКИ ТЯЖПРОМЭЛЕКТРОПРОЕКТ ХАРЬКОВ

Копировал

24005-02 7 Формат А3

Инв.№ подл. | Подпись и дата | Взам.инв.№

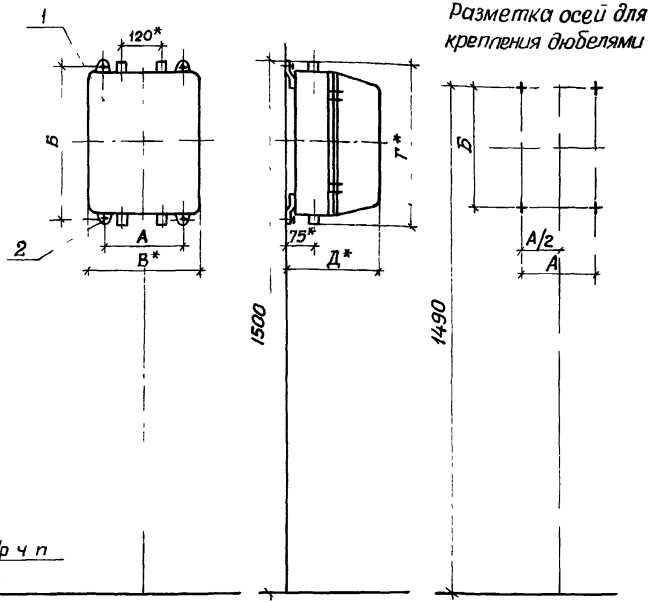

Тип пускателя	Размеры, мм				
	А	Б	В	Г	Д
Нереверсивные					
ПМА-6122; ПМА-6142; ПМА-6162	222	456	327	476	255
ПМА-6222П; ПМА-6242П; ПМА-6262П; ПМА-6122; ПМА-6920		571		591	
Реверсивные					
ПМА-6322; ПМА-6422П; ПМА-6522; ПМА-6622П; ПМА-6622; ПМА-6020	352	571	457	591	276

Марка, поз	Обозначение	Наименование	Кол.	Масса ед, кг	Примечание
1		Пускатель ТУ16-644.005-84	1		Тип по проекту
2		Дюбель 45-5-8У3 ГОСТ 26998-86	4		

1.* Размеры для справок.

2. По данному чертежу пускатель устанавливается на бетонной стене или на стене кирпичной кладки из полнотелого кирпича.

Начал.	Тюрин	
Н. контр.	Тычинин	
Зав. сект.	Тычинин	
Вед. инж.	Монс	
Инж. Ткат	Мартыненко	

5.407-110.1.40МЧ

Пускатель ПМА 6-й величины на стене. Монтажный чертеж

Стадия	Лист	Листов
Р		1

УГППКИ ТЯЖПРОМЭЛЕКТРОПРОЕКТ ХАРЬКОВ

Копировал Лещ

24005-02 8 Формат А3

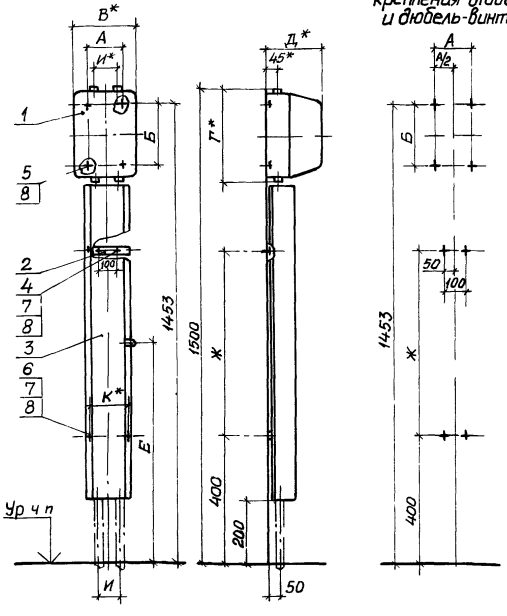

Обозначение	Тип пускателя	Размеры, мм А	Б	В	Г	Д	Е	Ж	И	К
Нереверсивные										
5.407-110 .1.50МЧ	ПМА-3122; ПМА-3142; ПМА-3162	100	180	182	290	175	700	610	75	165
-01	ПМА-3222П; ПМА-3242П		220		330		680	570		
	ПМА-3262П; ПМА-3920									
Реверсивные										
-02	ПМА-3322; ПМА-3422П; ПМА-3522; ПМА-3622П; ПМА-3020; ПМА-3822	150	220	255	330	175 210	680	570	100	175

Марка, поз	Обозначение	Наименование	Кол. на —	01	02	Масса, ед, кг	Примечание
1		Пускатель					Тип по
		ТУ16-644.005-84	1	1	1		проекту
2	5.407-110 1.330	Скоба в сборе	2	2			
	-01	Скоба в сборе			2		
3	5.407-110 .1.340-03	Короб в сборе	1				
	-02	Короб в сборе		1			
	-05	Короб в сборе			1		
4		Дюбель-винт ДВ М6					
		ТУ14-4.1375-86	4	4	4		
5		Дюбель 35-5-8У3					
		ГОСТ26998-86	4	4	4		
6		Гайка М6 ГОСТ5915-70	4	4	4		
7		Шайба 6 ГОСТ6958-78	8	8	8		
8		Шайба 6 ГОСТ6402-70	12	12	12		

1. *Размеры для справок.
2. По данному чертежу пускатель и короб устанавливаются на бетонной стене или на стене кирпичной кладки из полнотелого кирпича.

Инв. № подл. | Подпись и дата | Взам. инв. №

Нач. отд	Тюрин	
Н. контр	Тычинин	
Зав. сект	Тычинин	
Вед. инж	Монс	
Инж. I кат	Мартыненко	

5.407-110 .1.50МЧ

Пускатель ПМА 3-й величины на стене с коробом. Монтажный чертеж

Стадия	Лист	Листов
Р	1	1

УГПОК ТЯЖПРОМЭЛЕКТРОПРОЕКТ ХАРЬКОВ

Копировал Ледух 24005-02 9 Формат А3

Разметка осей для крепления дюбелями и дюбель-винтами

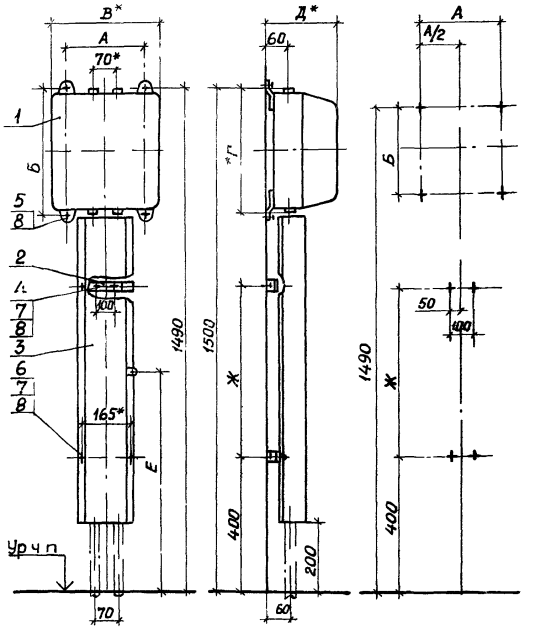

Обозначение	Тип пускателя	Размеры, мм А	Б	В	Г	Д	Е	Ж
Нереверсивные								
5.407-110 .1.60МЧ	ПМА 4120; ПМА-4122; ПМА-4122 Д; ПМА-4140; ПМА-4142; ПМА-4142 Д; ПМА-4160; ПМА-4162; ПМА-4162 Д	130	292	210	314	190	685	570
- 01	ПМА 4220П; ПМА-4222П; ПМА-4222 ДП; ПМА-4240П; ПМА-4242П; ПМА-4242 ДП; ПМА-4260П; ПМА-4262П; ПМА-4262 ДП		377		400			
	ПМА-4720; ПМА-4722; ПМА-4920	250		339		215	650	500
Реверсивные								
- 01	ПМА-4320; ПМА-4322; ПМА-4322 Д; ПМА-4420П; ПМА-4422П; ПМА-4422 ДП; ПМА-4520; ПМА-4522; ПМА-4522 Д; ПМА-4620П; ПМА-4622П; ПМА 4622 ДП; ПМА-4820; ПМА 4822; ПМА-4020	250	377	339	400	215	650	500

Марка, поз	Обозначение	Наименование	Кол. на —	01		Масса, ед, кг	Примечание
1		Пускатель					Тип по
		ТУ16-644.005-84	1	1			проекту
2	5.407-110 .1. 330	Скоба в сборе	2	2			
3	5.407-110 .1.340-02	Короб в сборе	1				
	-01	Короб в сборе		1			
4		Дюбель-винт ДВ М6					
		ТУ14-4.1375-86	4	4			
5		Дюбель 35-5-8У3					
		ГОСТ 26998-86	4	4			
6		Гайка М6 ГОСТ 5915-70	4	4			
7		Шайба 6 ГОСТ 6958-78	8	8			
8		Шайба 6 ГОСТ 6402-70	12	12			

1.* Размеры для справок.

2. По данному чертежу пускатель и короб устанавливаются на бетонной стене или на стене кирпичной кладки из полнотелого кирпича.

Нач. отд.	Тюрин	
Н. контр.	Тычинин	
Зав. сект.	Тычинин	
Вед. инж.	Монс	
Инж. I кат.	Мартынова	

5.407-110 .1.60МЧ

Пускатель ПМА 4-й величины на стене с коробом. Монтажный чертеж

Стадия	Лист	Листов
Р		1

УГПП ТЯЖПРОМЭЛЕКТРОПРОЕКТ ХАРЬКОВ

Копировал [подпись] 24005-02 10 Формат А3

Разметка осей для крепления дюбелями и дюбель-винтами

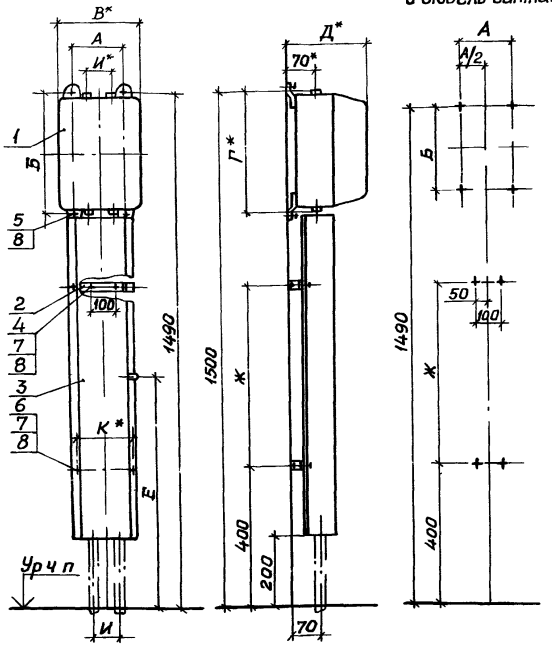

Обозначение	Тип пускателя	Размеры, мм А	Б	В	Г	Д	Е	Ж	И	К
Нереверсивные										
5.407-110 .1.70МЧ	ПМА-5122; ПМА-5142, ПМА-5162	150	364	235	384	220	650	500	75	165
-01	ПМА-5222П; ПМА-5242П; ПМА-5262П; ПМА-5722; ПМА-5920		484	248	504		595	390		
Реверсивные										
-02	ПМА 5322; ПМА-5422П; ПМА-5622П; ПМА-5822; ПМА-5020	332	484	430	504	240	595	390	30	175

Марка, поз	Обозначение	Наименование	Кол. на –	01	02	Масса ед, кг	Примечание
1		Пускатель					Тип по
		ТУ16-644.005-84	1	1	1		проекту
2	5.407-110 .1. 330	Скоба в сборе	2	2			
	-01	Скоба в сборе			2		
3	5.407-110 .1. 340	Короб в сборе		1			
	-01	Короб в сборе	1				
	-04	Короб в сборе			1		
4		Дюбель-винт ДВ М6					
		ТУ14-4.1375-86	4	4	4		
5		Дюбель 35-5-8У3					
		ГОСТ 26998-86	4	4	4		
6		Гайка М6 ГОСТ 5915-70	4	4	4		
7		Шайба 6 ГОСТ 6958-78	8	8	8		
8		Шайба 6 ГОСТ 6402-70	12	12	12		

1.* Размеры для справок.

2. По данному чертежу пускатель и короб устанавливаются на бетонной стене или на стене кирпичной кладки из полнотелого кирпича.

Инв.№ подл. | Подпись и дата | Взам.инв.№

Нач.отд.	Тюрин		
Н.контр.	Тычинин		
Зав.сект.	Тычинин		
Вед.инж.	Манс		
Инж.-технол.	Мартыненко		

5.407-110.1.70МЧ

Пускатель ПМА 5-й величины на стене с коробом Монтажный чертеж

Стадия	Лист	Листов
Р	1	

УГППКИ ТЯЖПРОМЭЛЕКТРОПРОЕКТ ХАРЬКОВ

Копировал Лаф 24005-02 И Формат А3

Обозначение	Тип пускателя	Размеры, мм А	Б	В	Г	Д	Е	Ж
Нереверсивные								
5.407-110.1.80МЧ	ПМА-6122; ПМА-6142; ПМА-6162	222	456	327	476	255	620	420
-01	ПМА-6222П; ПМА-6242П; ПМА-6262П; ПМА-6722; ПМА-6920		571		591		550	300
Реверсивные								
-01	ПМА-6322; ПМА-6422П; ПМА-6522; ПМА-6622П; ПМА-6822; ПМА-6020	352	571	457	591	276	550	300

Разметка осей для крепления дюбелями и дюбель-винтами

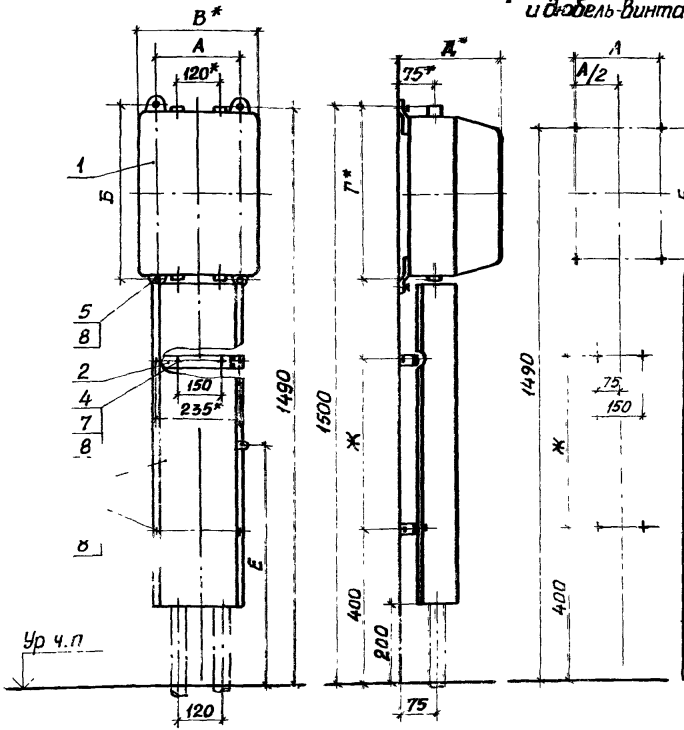

Марка поз	Обозначение	Наименование	Кол. на —	01	Масса ед., кг	Примечание
1		Пускатель				Тип по
		ТУ16-644.005-84	1	1		проекту
2	5.407-110.1.330 ...22	Скоба в сборе	2	2		
3	5.407-110.1.340 ...07	Короб в сборе	1			
	...08	Короб в сборе		1		
4		Дюбель-винт ДВ М6				
		ТУ14-4.1375-86	4	4		
5		Дюбель 45-5-8УЗ				
		ГОСТ26998-86	4	4		
6		Гайка М6 ГОСТ5915-70	4	4		
7		Шайба 6 ГОСТ6958-78	8	8		
8		Шайба 6 ГОСТ6402-70	12	12		

1.* Размеры для справок.

2. По данному чертежу пускатель и короб устанавливаются на бетонной стене или на стене кирпичной кладки из полнотелого кирпича.

Нач отд	Тюрин		
Н.контр	Тычинин		
Зав сект	Тычинин		
Вед инж	Монс		
Инж I кат	Мартыненко		

5.407-110.1.80МЧ

Пускатель ПМА 6-й величины на стене с коробом. Монтажный чертеж

Стадия	Лист	Листов
Р		1

УГППКИ ТЯЖПРОМЭЛЕКТРОПРОЕКТ ХАРЬКОВ

Копировал

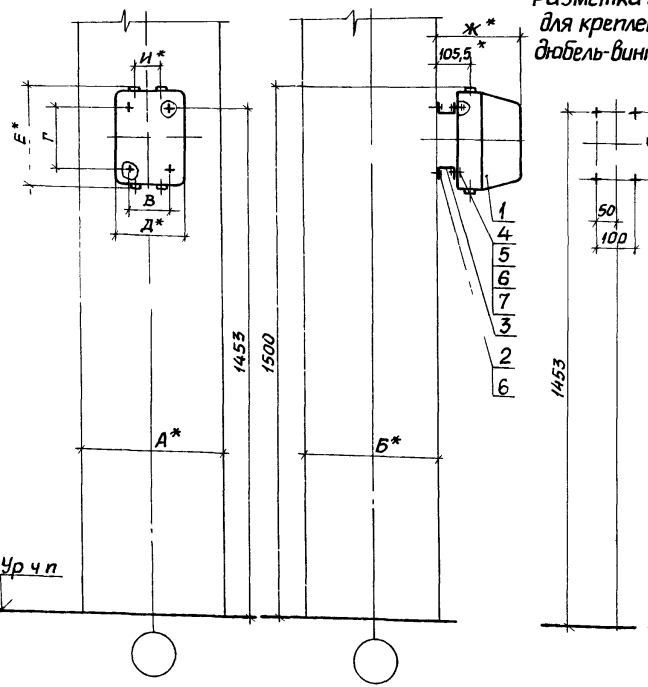

Таблица 2

Обозначение	Тип пускателя	Размеры, мм В	Г	Д	Е	Ж	И
Нереверсивные							
5.407-110 .1.90 МЧ	ПМА-3122; ПМА-3142	100	180	182	290	175	75
	ПМА-3162						
	ПМА-3222П; ПМА-3242П		220		330		
	ПМА-3262П; ПМА-3920						
Реверсивные							
-01	ПМА-3322; ПМА-3422П;	150	220	255	330	175	100
	ПМА-3522; ПМА-3622П;						
	ПМА-3020; ПМА-3822					210	

Марка, поз	Обозначение	Наименование	Кол. на —	01		Масса ед, кг	Примечание
1		Пускатель					Тип по
		ТУ16-644.005-84	1	1			проекту
2		Дюбель-винт ДВМ6					
		ТУ14-4.1375-86	4	4			
3		Основание					
		Швеллер К235У2					
		ТУ36-1434-82					
		ℓ = 180	2			0,3	
		ℓ = 240		2		0,4	
4		Болт М6×16 ГОСТ7798-70	4	4			
5		Гайка М6 ГОСТ5915-70	4	4			
6		Шайба 6 ГОСТ6958-78	12	12			
7		Шайба 6 ГОСТ6402-70	4	4			

Таблица 1

Размеры, мм								
А	400	500	600	700	800	900	500	600
Б	400						500	

*Размеры для справок

Нач отд	Тюрин		
Н контр	Тычинин		
Зав сект	Тычинин		
Вед инж	Монс		
Инж I кат	Мартыненко		

5.407-110.1 90МЧ

Пускатель ПМА 3-й величины на ж-б колонне. Монтажный чертеж

Стадия	Лист	Листов
Р		

УГ ППКИ ТЯЖПРОМЭЛЕКТРОПРОЕКТ ХАРЬКОВ

Инв N подл | Подпись и дата | Взам инв N

Копировал [signature] 24005-02 13 Формат А3

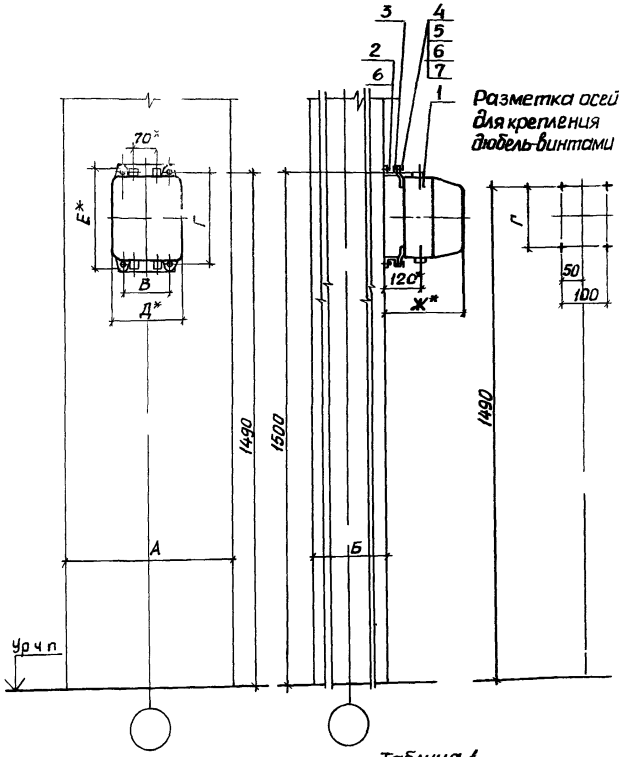

Таблица 1

Размеры мм.									
	А	400	500	600	700	800	900	500	600
	Б	400						500	

*Размеры для справок

Таблица 2

Обозначение	Тип пускателя	Размеры, мм В	Г	Д	Е	Ж
	Нереверсивные					
5.407-110 .1.100МЧ	ПМА 4120; ПМА-4122; ПМА-4122Д	130	292	210	314	250
	ПМА-4140; ПМА-4142; ПМА-4142Д; ПМА-4160; ПМА 4162; ПМА-4162Д					
	ПМА-4220П; ПМА 4222П; ПМА 4222ДП		377		400	
	ПМА-4240П; ПМА 4242П; ПМА-4242ДП					
	ПМА-4260П; ПМА-4262П; ПМА-4262ДП					
-01	ПМА 4720; ПМА-4722; ПМА-4920	250		339		275
	Реверсивные					
-01	ПМА-4320; ПМА-4322; ПМА-4322Д; ПМА 4420П; ПМА 4422П; ПМА 4422ДП; ПМА-4520; ПМА-4522; ПМА-4522Д; ПМА-4620П; ПМА 4622П; ПМА 4622ДП; ПМА-4820; ПМА-4822; ПМА-4020	250	377	339	400	275

Марка, поз	Обозначение	Наименование	Кол. на —	01	Масса ед, кг	Примечание
1		Пускатель				Тип по
		ТУ16-644.005-84	1	1		проекту
2		Дюбель винт Д.В М6				
		ТУ14-4.1375-86	4	4		
3		Основание				
		Швеллер К235 У2				
		ТУ36-1434-82				
		ℓ=180	2		0,31	
		ℓ=300		2	0,51	
4		Болт М6х16 ГОСТ 7798-70	4	4		
5		Гайка М6 ГОСТ 5915-70	4	4		
6		Шайба 6 ГОСТ 6958-78	12	12		
7		Шайба 6 ГОСТ 6402-70	4	4		

Нач отд	Тюрин	
Н контр.	Тычинин	
Зав сек.	Тычинин	
Вед инж	Монс	
Инж. I кат	Мартыненко	

5.407-110 .1.100МЧ

Пускатель ПМА 4-й величины на ж-б колонне монтажный чертеж

Стадия	Лист	Листов
Р	1	

УГППКУ ТЯЖПРОМЭЛЕКТРОПРОЕКТ ХАРЬКОВ

Копировал Формат А3

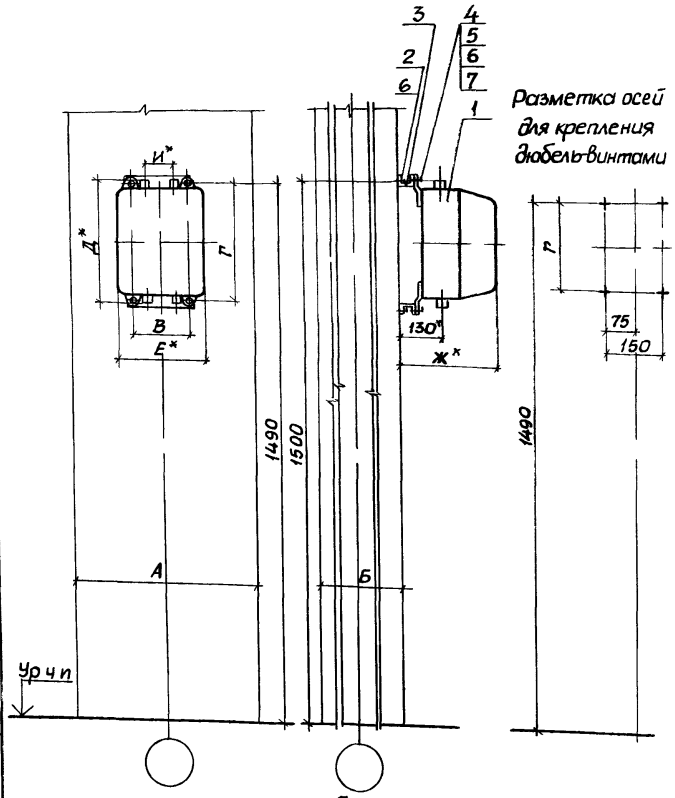

Разметка осей для крепления дюбель-винтами

Таблица 2

Обозначение	Тип пускателя	Размеры, мм					
		В	Г	Д	Е	Ж	И
Нереверсивные							
5.407-110 .1.110МЧ	ПМА-5122; ПМА-5142; ПМА-5162	150	364	384	235	280	75
	ПМА-52220; ПМА-52420; ПМА-52620		484	504	248		
	ПМА-5722, ПМА-5920						
Реверсивные							
-01	ПМА-5322; ПМА-5522; ПМА-5422П	332	484	504	430	300	100
	ПМА-5622П ПМА-5822; ПМА-5020						

Марка, поз	Обозначение	Наименование	Кол. на —	Кол. на 01		Масса ед, кг	Примечание
1		Пускатель					Тип по
		ТУ16-644.005-84	1	1			проекту
2		Дюбель-винт ДВ М6					
		ТУ14-4.1375-86	4	4			
3		Основание					
		Швеллер К235У2					
		ТУ36-1434-82					
		ℓ=230	2			0,4	
		ℓ=400		2		0 68	
4		Болт М6х16 ГОСТ7798-70	4	4			
5		Гайка М6 ГОСТ5915-70	4	4			
6		Шайба 6 ГОСТ6958-78	12	12			
7		Шайба 6 ГОСТ6402-70	4	4			

Таблица 1

Размеры, мм								
А	400	500	600	700	800	900	500	600
Б	400						500	

*Размеры для справок

Инв. № подл. | Подпись и дата | Взам. инв. №

Нач отд	Тюрин		
Н контр	Тычинин		
Зав сект	Тычинин		
Вед инж	Манс		
Инж I кат	Мартыненко		

5.407-110 .1.110МЧ

Пускатель ПМА 5-й величины на ж-б колонне Монтажный чертеж

Стадия	Лист	Листов
Р		1

УГППКИ ТЯЖПРОМЭЛЕКТРОПРОЕКТ ХАРЬКОВ

Копировал Лаг

24005-02 15 Формат А3

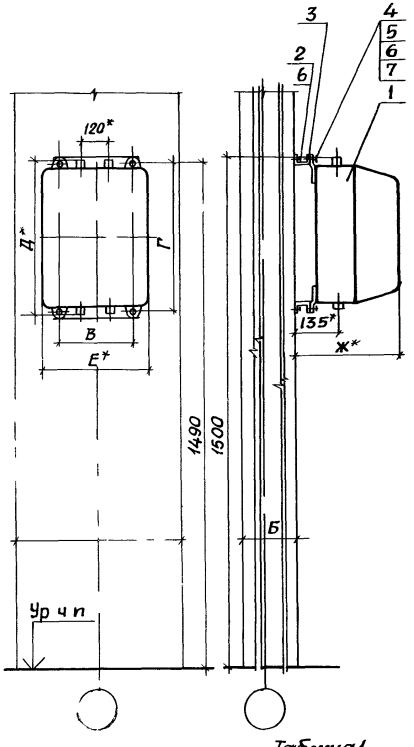

Разметка осей для крепления дюбель-винтами

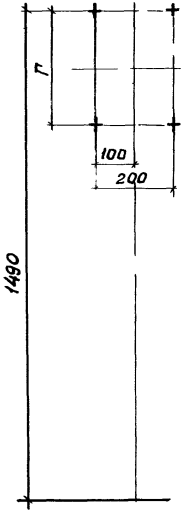

Таблица 2

Обозначение	Тип пускателя	Размеры, мм В	Г	Д	Е	Ж
	Нереверсивные					
5.407-110 .1.120МЧ	ПМА-6122; ПМА-6142	222	456	476	327	255
	ПМА-6162					
	ПМА-6222П; ПМА-6242П		571	591		
	ПМА-6262П, ПМА-6722					
	ПМА-6920					
	Реверсивные					
-01	ПМА-6322; ПМА-6422П, ПМА-6522; ПМА-6622П	352	571	591	457	276
	ПМА-6822; ПМА-6020					

Марка, поз	Обозначение	Наименование	Кол. на —	01	Масса ед, кг	Примечание
1		Пускатель				Тип по
		ТУ16-644.005-84	1	1		проекту
2		Дюбель-винт ДВ М6				
		ТУ14-4.1375-86	4	4		
3		Основание				
		Швеллер К235У2				
		ТУ36-1434-82				
		ℓ=300	2		0,51	
		ℓ=420		2	0,71	
4		Болт М6х16 ГОСТ7798-70	4	4		
5		Гайка М6 ГОСТ5915-70	4	4		
6		Шайба 6 ГОСТ6958-78	12	12		
7		Шайба 6 ГОСТ6402-70	4	4		

Таблица 1

Размеры, мм									
А	400	500	600	700	800	900	500	600
Б	400						500	

1.* Размеры для справок.

Нач отд	Тюрин		5.407-110 .1.120МЧ
Н контр	Тычинин		Пускатель ПМА 6-й величины на ж-б колонне. Монтажный чертеж
Зав сект	Тычинин		Стадия Р; Лист 1; Листов
Вед инж.	Монс		ЧГППКИ ТЯЖПРОМЭЛЕКТРОПРОЕКТ ХАРЬКОВ
Инж I кат	Мартыненко		

Копировал Лист 24005-02 16 Формат А3

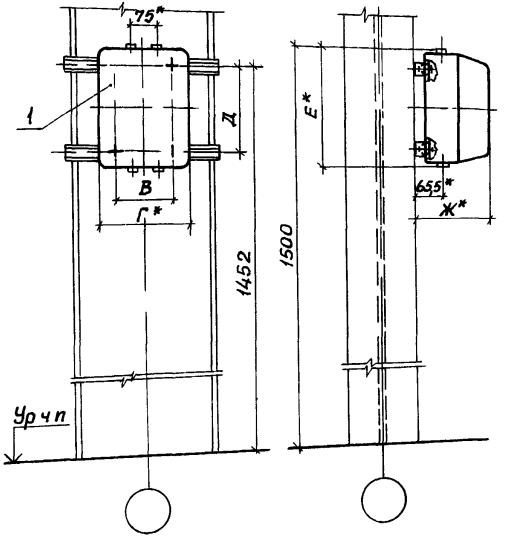

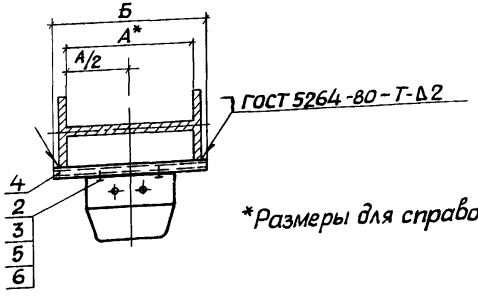

*Размеры для справок

Таблица 1

Обозначение	Размеры, мм А	Б
5.407-110 .1.130МЧ	400	475
-01	530	600
-02	630	700
-03	710	775
-04	900	975

Таблица 2

Тип пускателя	Размеры, мм В	Г	Д	Е	Ж
Нереверсивные					
ПМА-3122; ПМА-3142; ПМА-3162	100	182	180	290	195
ПМА-3222П; ПМА-3242П; ПМА-3262П; ПМА-3920			220	330	
Реверсивные					
ПМА-3322; ПМА-3422П; ПМА-3522; ПМА-3622П	150	255	220	330	195
ПМА-3822; ПМА-3020					230

Марка, поз	Обозначение	Наименование	Кол. на исполн. —	01	02	03	04	Масса ед, кг	Примечание
1		Пускатель							Тип по
		ТУ16-644.005-84	1	1	1	1	1		проекту
2		Гайка закладная							
		УСЭКТ-1У1 ТУ36-2355-80	4	4	4	4	4		
3		Держатель УСЭК 78У1							
		ТУ36-2355-80	4	4	4	4	4		
		Основание							
		Профиль УСЭК 51У3							
		ТУ36-2355-80							
4		ℓ=475	2					0,62	
		ℓ=600		2				0,78	
		ℓ=700			2			0,91	
		ℓ=775				2		1,01	
		ℓ=975					2	1,27	
5		Болт М6х16 ГОСТ 7798-70	4	4	4	4	4		
6		Шайба 6 ГОСТ 11371-78	4	4	4	4	4		

Нач отд	Тюрин	
Н контр	Тычинин	
Зав сект	Тычинин	
Вед инж.	Манс	
Инж. I кат.	Мартыненко	

5.407-110 .1.130МЧ

Пускатель ПМА 3-й величины на стальной колонне. Монтажный чертеж

Стадия	Лист	Листов
Р		1

УГППКИ ТЯЖПРОМЭЛЕКТРОПРОЕКТ ХАРЬКОВ

Копировал Лобг 24005-02 17 Формат А3

Инв. № подл. | Подпись и дата | Взам. инв. №

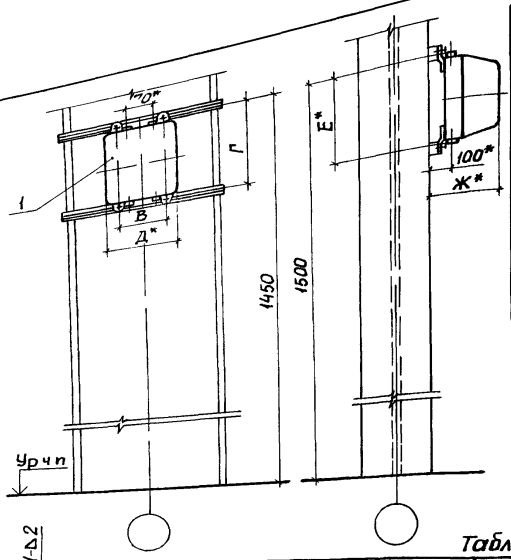

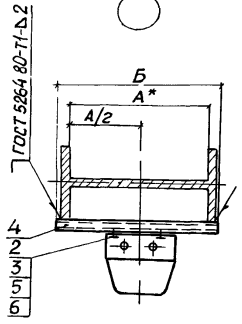

Таблица 2

Тип пускателя нереверсивного	Размеры, мм				
	В	Г	Д	Е	Ж
ПМА-4120; ПМА-4122; ПМА-4122Д; ПМА-4140, ПМА-4142; ПМА-4142Д ПМА-4160; ПМА-4162Д; ПМА-4162 ПМА-4220П; ПМА-4222П; ПМА-4222ДП; ПМА-4240П; ПМА-4242П; ПМА 4242ДП; ПМА-4260П; ПМА-4262П; ПМА-4262ДП; ПМА-4720; ПМА-4722; ПМА 4920	130	292	210	314	230
		377		400	
	250		339		255

Продолжение Таблицы 2

Тип пускателя реверсивного	Размеры, мм				
	В	Г	Д	Е	Ж
ПМА-4320; ПМА-4322, ПМА 4322Д; ПМА-4420П, ПМА-4422П; ПМА-4422ДП ПМА-4520; ПМА-4522Д; ПМА-4522; ПМА-4620П; ПМА-4622П; ПМА-4622ДП; ПМА-4820; ПМА-4822; ПМА-4020	250	377	339	400	255

Таблица 1

Обозначение	Размеры, мм	
	А	Б
5.407-110 .1.140МЧ	400	475
-01	530	600
-02	630	700
-03	710	775
-04	900	975

*Размеры для справок

Марка, поз	Обозначение	Наименование	Кол. на исполн.					Масса ед, кг	Примечание
			—	01	02	03	04		
1		Пускатель							Тип по проекту
		ТУ16-644.005-84	1	1	1	1	1		
2		Гайка закладная							
		УСЭК 77-1У1ТУ36-2355 80	4	4	4	4	4		
3		Держатель УСЭК 78У1							
		ТУ36-2355-80	4	4	4	4	4		
		Основание							
		Профиль УСЭК 52У3							
		ТУ36-2355-80							
4		ℓ=475	2					0,9	
		ℓ=600		2				1,14	
		ℓ=700			2			1,33	
		ℓ=775				2		1,47	
		ℓ=975					2	1,85	
5		Болт М6х16 ГОСТ 7798-70	4	4	4	4	4		
6		Шайба 6 ГОСТ 11371-78	4	4	4	4	4		

Нач отд	Тюрин	
Н.контр	Тычинин	
Зав сект	Тычинин	
Вед инж	Монс	
Инж I кат	Мартыненко	

5.407-110.1.140МЧ

Пускатель ПМА 4-й величины на стальной колонне Монтажный чертеж

Стадия	Лист	Листов
Р		1

УГППКИ ТЯЖПРОМЭЛЕК ОП, ХАРЬКОВ

Копировал [signature] 24005-02 18 Формат А3

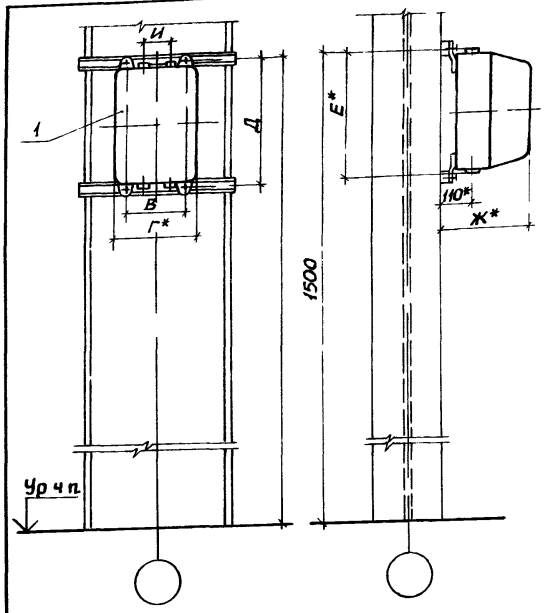

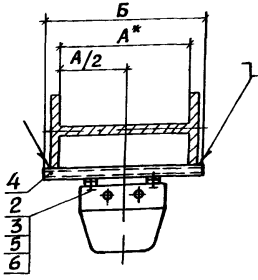

ГОСТ 5264-80-Т1-△2

*Размеры для справок

Таблица 1

Обозначение	Размеры, мм А	Б
5.407-110 .1.150мч	400	475
-01	530	600
-02	630	700
-03	710	775
-04	900	975

Таблица 2

Тип пускателя	Размеры, мм В	Г	Д	Е	Ж	И
Нереверсивный						
ПМА 5122; ПМА 5142	150		235	364	384	260	75
ПМА-5162						
ПМА-5222П; ПМА-5242П;			248	484	504		
ПМА-5262П; МПА-5722;							
ПМА-5920							
Реверсивный						
ПМА 5322; ПМА 5422П	332		430	484	504	280	100
ПМА-5522; ПМА-5622П;							
ПМА 5822; ПМА 5020							

Марка поз	Обозначение	Наименование	Кол. на исполн —	01	02	03	04	Масса ед, кг	Примечание
1		Пускатель							Тип по
		ТУ16-644.005-84	1	1	1	1	1		проекту
2		Гайка закладная							
		УСЭК 77-1У1 ТУ36 2355-80	4	4	4	4	4		
3		Держатель УСЭК 78У1							
		ТУ36-2355-80	4	4	4	4	4		
		Основание							
		Профиль УСЭК 52У3							
		ТУ36-2355-80							
4		ℓ=475	2					0,9	
		ℓ=600		2				1 14	
		ℓ=700			2			1 33	
		ℓ=775				2		1,47	
		ℓ=975					2	1,85	
5		Болт М6×16 ГОСТ 7798-70	4	4	4	4	4		
6		Шайба 6 ГОСТ 11371-78	4	4	4	4	4		

Нач отд	Тюрин	
Н.контр	Тычинин	
Зав сект	Тычинин	
Вед инж	Монс	
Инж I кат	Мартыненко	

5.407-110 .1.150МЧ

Пускатель ПМА 5-й величины на стальной колонне Монтажный чертеж

Стадия	Лист	Листов
Р		1

ЧГППКИ ТЯЖПРОМЭЛЕКТРОПРОЕКТ ХАРЬКОВ

Копировал Jasf 24005 02 19 Формат А3

Инв № подл | Подпись и дата | Взам инв №

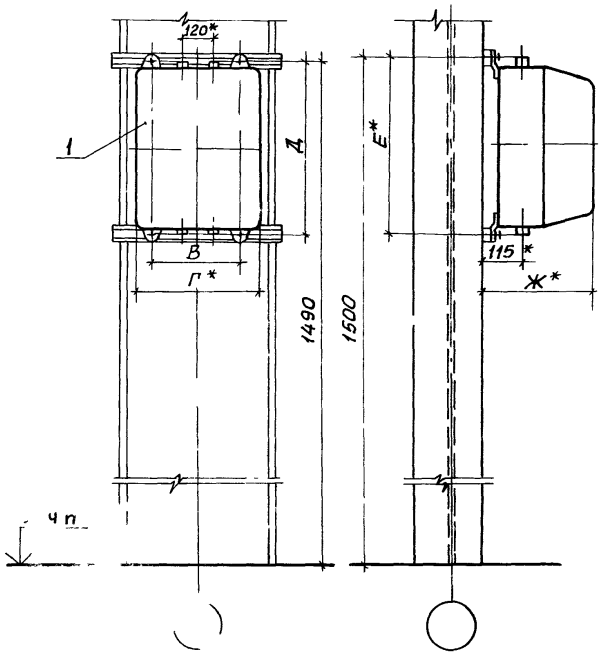

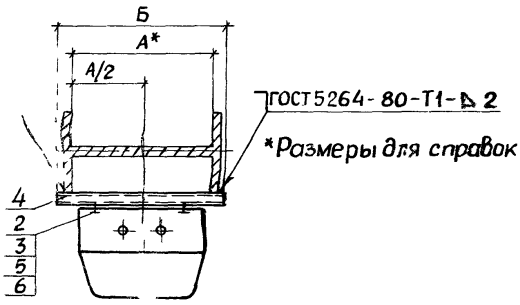

ГОСТ 5264-80-Т1-Δ 2

*Размеры для справок

Таблица 1

Обозначение	Размеры, мм А	Б
5.407-110 .1.160МЧ	400	475
-01	530	600
-02	630	700
-03	710	775
-04	900	975

Таблица 2

Тип пускателя	Размеры, мм В	Г	Д	Е	Ж
Нереверсивные					
ПМА-6122; ПМА-6142; ПМА-6162	222	327	456	476	295
ПМА-6222П; ПМА-6242П; ПМА-6262П; ПМА-6722; ПМА-6920			571	591	
Реверсивные					
ПМА-6322; ПМА-6422П, ПМА-6522; ПМА-6622П ПМА-6822; ПМА-6020	352	457	571	591	316

Марка, поз	Обозначение	Наименование	Кол. на испол. —	01	02	03	04	Масса ед, кг	Примечание
1		Пускатель							Типпо
		ТУ16-644.005-84	1	1	1	1	1		проекту
2		Гайка закладная							
		УСЭ-77-1У1 ТУ36-2355-80	4	4	4	4	4		
3		Держатель УСЭК-78У1							
		ТУ36-2355-80	4	4	4	4	4		
		Основание							
		Профиль УСЭК 52У3							
		ТУ36-2355-80							
4		ℓ=475	2					0,9	
		ℓ=600		2				1,14	
		ℓ=700			2			1,33	
		ℓ=775				2		1,47	
		ℓ=975					2	1,85	
5		Бол[illegible]х16 ГОСТ 7798-70	4	4	4	4	4		
6		Шайба 3 ГОСТ 11371-78	4	4	4	4	4		

Нач отд	Тюрин		5.407-110 .1.160МЧ
Н контр	Тычинин		Пускатель ПМА 6-й величины на стальной колонне Монтажный чертеж
Зав сект	Тычинин		Стадия Р; Лист; Листов 1
Вед инж	Монс		УГППКИ ТЯЖПРОМЭЛЕКТРОПРОЕКТ ХАРЬКОВ
Инж кат	Мартыненко		

Копировал [illegible] 24005-02 20 Формат А3

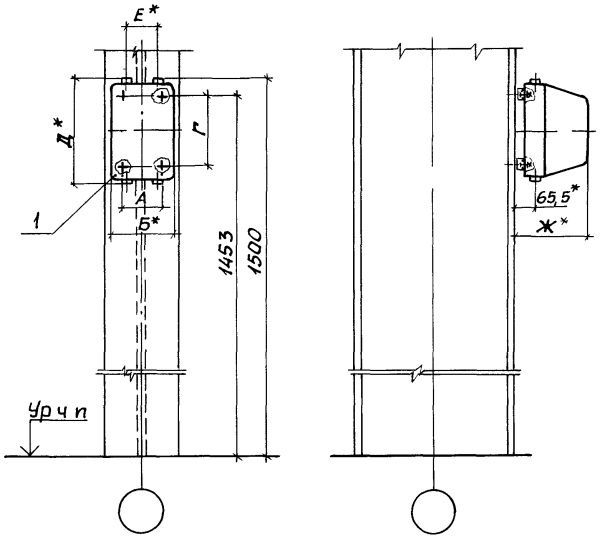

Обозначение	Тип пускателя	Размеры, мм А	Б	В	Г	Д	Е	Ж
Нереверсивные								
5.407-110 .1.170МЧ	ПМА-3122; ПМА-3142, ПМА-3162	100	182	180	180	290	75	195
	ПМА-3222П; ПМА-3242П; ПМА-3262; ПМА-3920				220	330		
Реверсивные								
-01	ПМА-3322; ПМА-3422П	150	255	250	220	330	100	195
	ПМА-3522; ПМА-3622П							230
	ПМА-3822; ПМА-3920							

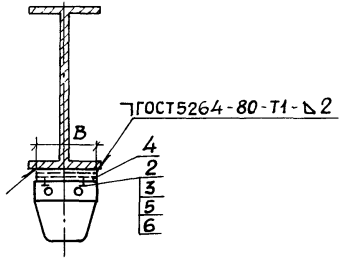

*Размеры для справок

Марка, поз	Обозначение	Наименование	Кол. на —	01		масса ед, кг	Примечание
1		Пускатель					Типо-
		ТУ16-644.005-84	1	1			проект
2		Гайка закладная					
		УСЭК77-1У1 ТУ36-2355-80	4	4			
3		Держатель УСЭК 78У1					
		ТУ36-2355-80	4	4			
		Основание					
		Профиль УСЭК51У3					
		ТУ36-2355-80					
4		ℓ = 180	2			0,24	
		ℓ = 250		2		0,33	
5		Болт М6×16 ГОСТ7798-70	4	4			
6		Шайба 6 ГОСТ11371-78	4	4			

Нач отд	Тюрин		
Н контр	Тычинин		
Зав отд	Тычинин		
Вед инж	Макс		
Инж Ткат	Мартыненко		

5.407-110 .1.170МЧ

Пускатель ПМА 3-й величины на стальной колонне. Монтажный чертеж

Стадия	Лист	Листов
Р		1

УГПЛКИ ТЯЖПРОМЭЛЕКТРОПРОЕКТ ХАРЬКОВ

Копировал Лаг 24005-02 21 Формат А3

Инв N подл | Подпись и дата | Взам инв N

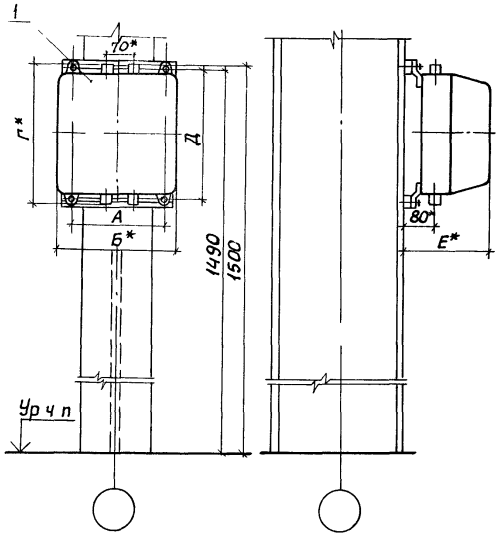

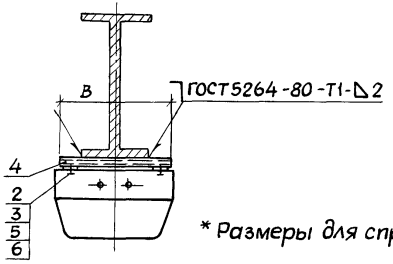

* Размеры для справок

Обозначение	Тип пускателя	Размеры, мм					
		А	Б	В	Г	Д	Е
Нереверсивные							
5.407-110 .1.180МЧ	ПМА-4120; ПМА-4122; ПМА-4122Д;	130	210	200	314	292	210
	ПМА-4140; ПМА-4142; ПМА-4142Д;						
	ПМА-4160; ПМА-4162, ПМА-4162Д;						
	ПМА-4220П; ПМА-4222П; ПМА-4222ДП				400	377	
	ПМА-4240П; ПМА-4242П; ПМА-4242ДП						
	ПМА-4260П; ПМА-4262П; ПМА-4262ДП						
-01	ПМА-4720; ПМА-4722; ПМА-4920	250	339	320			235
Реверсивные							
-01	ПМА-4320; ПМА-4322; ПМА-4322Д;	250	339	320	400	377	235
	ПМА-4420П; ПМА-4422П; ПМА-4422ДП						
	ПМА-4520; ПМА-4522; ПМА-4522Д;						
	ПМА-4620П; ПМА-4622П, ПМА-4622ДП						
	ПМА-4820; ПМА-4822; ПМА-4020						

Марка, поз	Обозначение	Наименование	Кол. на —	Кол. на 01		Масса, ед, кг	Примечание
1		Пускатель					Тип по
		ТУ16-644.005-84	1	1			проекту
2		Гайка закладная					
		УСЭК 77-1У1 ТУ36-2355-80	4	4			
3		Держатель УСЭК 78У1					
		ТУ36-2355-80	4	4			
		Основание					
		Профиль УСЭК 51У3					
		ТУ36-2355-80					
4		ℓ=200	2			0,26	
		ℓ=320		2		0,42	
5		Болт М6х16 ГОСТ 7798-70	4	4			
6		Шайба 6 ГОСТ 11371-78	4	4			

Нач отд	Тюрин		
Н контр	Тычинин		
Зав сект	Тычинин		
Вед инж	Монс		
Инж I кат	Мартыненко		

5.407-110 .1.180МЧ

Пускатель ПМА 4-й величины на стальной колонне. Монтажный чертеж

Стадия	Лист	Листов
Р		1

УГЛПКИ ТЯЖПРОМЭЛЕКТРОПРОЕКТ ХАРЬКОВ

Копировал [illegible] 24005-02 22 Формат А3

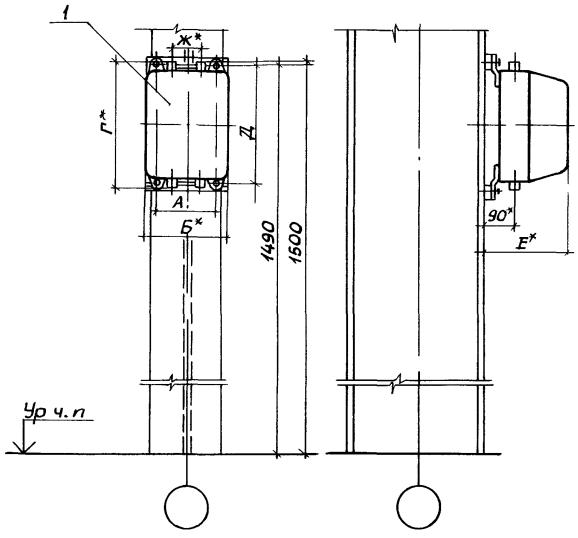

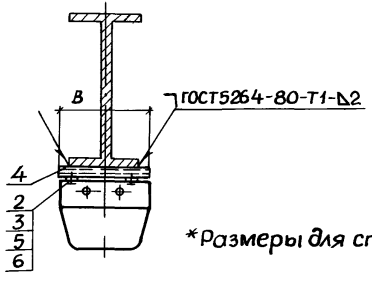

*Размеры для справок

Обозначение	Тип пускателя	Размеры, мм А	Б	В	Г	Д	Е	Ж
Нереверсивные								
5.407-110 .1 .190МЧ	ПМА-5122; ПМА-5142; ПМА-5162	150	235	220	384	364	220	75
	ПМА-5222П; ПМА-5242П; ПМА-5262П; ПМА-5722; ПМА-5920		248		504	484		
Реверсивные								
-01	ПМА-5322; ПМА-5422; ПМА-5522; ПМА-5622П, ПМА-5822; ПМА-5020	332	430	380	504	484	24[illegible]	100

Марка, поз	Обозначение	Наименование	Кол. на —	01		Масса ед, кг	Примечание
1		Пускатель					Тип по
		ТУ16-644.005-84	1	1			проекту
2		Гайка закладная					
		УСЭК77-1У1 ТУ36-2355-80	4	4			
3		Держатель УСЭК 78У1					
		ТУ36-2355-80	4	4			
		Основание					
		Профиль УСЭК 51У3					
		ТУ36-2355-80					
4		ℓ=220	2			0,29	
		ℓ=380		2		0,72	
5		Болт М6х16 ГОСТ 7798-70	4	4			
6		Шайба 6 ГОСТ 11371-78	4	4			

Нач отд	Тюрин		
Н контр	Тычинин		
Зав сект	Тычинин		
Ведущ инж	Монс		
Инж I кат	Мартыненко		

5.407-110 .1.190МЧ

Пускатель ПМА 5-й величины на стальной колонне Монтажный чертеж

Стадия	Лист	Листов
Р		1

УГППКИ ТЯЖПРОМЭЛЕКТРОПРОЕКТ ХАРЬКОВ

Копировал Лаг 24005-02 г3 Формат А3

Инв № подл | Подпись и дата | Взам инв №

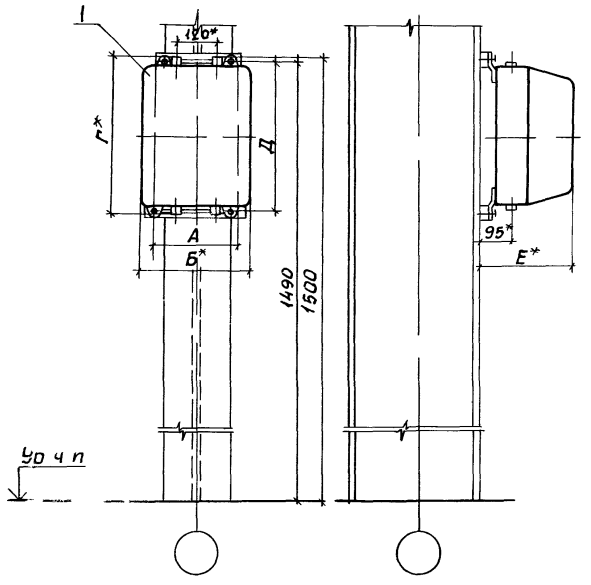

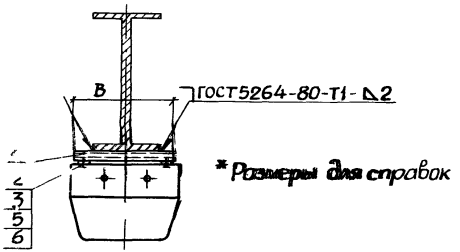

*Размеры для справок

Обозначение	Тип пускателя	Размеры, мм					
		А	Б	В	Г	Д	Е
Нереверсивные							
5.407-110 .1.200МЧ	ПМА-6122; ПМА-6142, ПМА-6162	222	327	280	480	456	295
	ПМА-6222П; ПМА-6242П; ПМА-6262П; ПМА-6722; ПМА-6920				595	571	
Реверсивные							
-01	ПМА-6322; ПМА-6422П; ПМА-6522; ПМА-6622П ПМА-6822, ПМА-6020	352	457	400	595	571	316

Марка, поз	Обозначение	Наименование	Кол. на —	Кол. на 01		Масса ед, кг	Примечание
1		Пускатель					Тип по
		ТУ16-644.005-84	1	1			проекту
2		Гайка закладная					
		УСЭК77-1Ч1 ТУ36-2355-80	4	4			
3		Держатель УСЭК 78Ч1					
		ТУ36-2355-80	4	4			
		Основание					
		Профиль УСЭК 52У3					
		ТУ36-2355-80					
4		ℓ=280	2			0,54	
		ℓ=400		2		0,76	
5		Болт М6×16 ГОСТ 7798-70	4	4			
6		Шайба 6 ГОСТ 11371-78	4	4			

Нач отд	Тюрин		
Н контр	Тычинин		
Зав лект	Тычинин		
Вед инж	Монс		
Инж I кат	Мартыненко		

5.407-110 .1.200МЧ

Пускатель ПМА 6-й величины на стальной колонне Монтажный чертеж

Стадия	Лист	Листов
Р		1

УГППКИ ТЯЖПРОМЭЛЕКТРОПРОЕКТ ХАРЬКОВ

Копировал [illegible] 24005-02 24 Формат А3

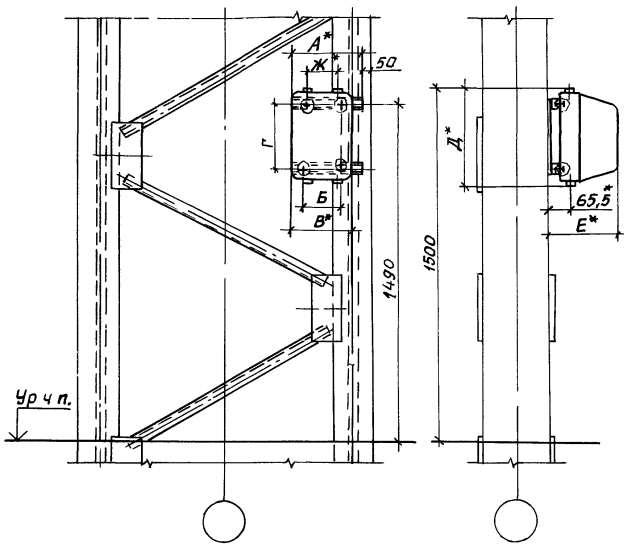

Обозначение	Тип пускателя	Размеры, мм А	Б	В	Г	Д	Е	Ж
Нереверсивные								
5.407-110.1.210МЧ	ПМА-3122	230	100	182	180	290	195	75
	ПМА-3142;							
	ПМА-3162							
-01	ПМА-3222П;				220	330		
	ПМА-3242П;							
	ПМА-3262П;							
	ПМА-3920							
Реверсивные								
-02	ПМА-3322,	300	150	255	220	330	195	100
	ПМА-3422П;							
	ПМА-3522;							
	ПМА-3622П;						230	
	ПМА-3020							
	ПМА-3822							

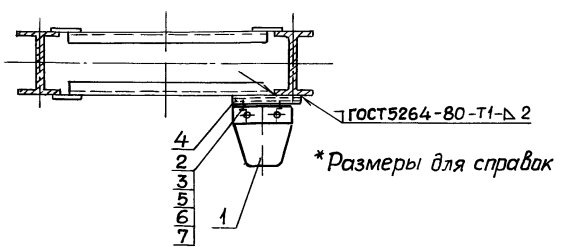

*Размеры для справок

Марка, поз	Обозначение	Наименование	Кол. на —	01	02	Масса, ед, кг	Примечание
1		Пускатель					Тип по
		ТУ16-644.005-84	1	1	1		проекту
2		Гайка закладная УСЭК 7Т-1У1					
		ТУ36-2355-80	4	4	4		
3		Держатель УСЭК 78У1					
		ТУ36-2355-80	4	4	4		
4	5.407-110.1.350	Конструкция	1				
	-01	Конструкция		1			
	-04	Конструкция			1		
5		Болт М6х16 ГОСТ 7798-70	4	4	4		
6		Шайба 6 ГОСТ 11371-78	4	4	4		
7		Шайба 6 ГОСТ 6402-70	4	4	4		

Нач. отд.	Тюрин	
Н. контр.	Тычинин	
Зав. сект.	Тычинин	
Инж. Тех.	Мартыненко	

5.407-110.1.210МЧ

Пускатель ПМА 3-й величины на стальной ступенчатой колонне. Монтажный чертеж

Стадия	Лист	Листов
Р		1

УГППКИ ТЯЖПРОМЭЛЕКТРОПРОЕКТ ХАРЬКОВ

ИНВ. N подл. | Подпись и дата | Взам. инв. N

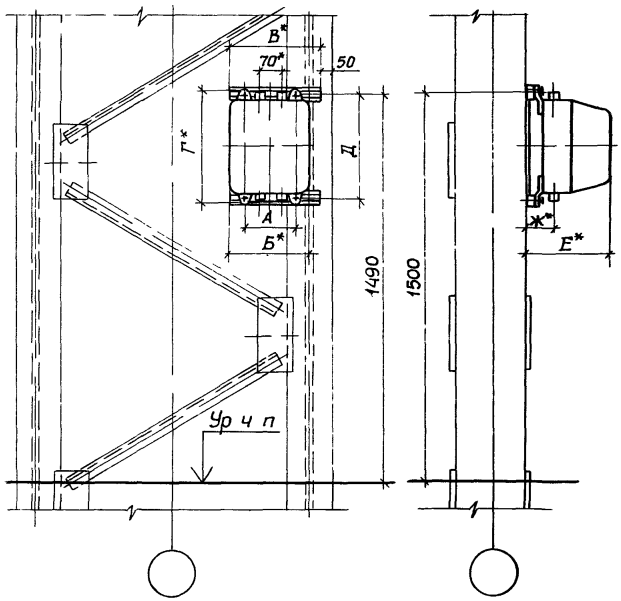

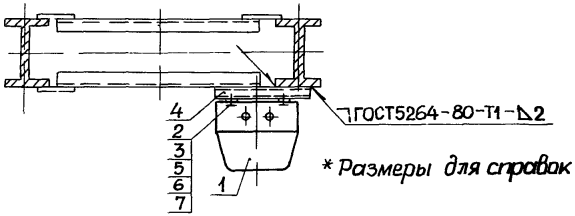

* Размеры для справок

Обозначение	Тип пускателя	Размеры, мм А	Б	В	Г	Д	Е	Ж
	Нереверсивные							
5.407-110 .1.220 мч	ПМА 4120; ПМА 4122; ПМА-4122 Д	130	210	260	314	292	230	80
	ПМА 4140; ПМА-4142; ПМА-4142 Д;							
	ПМА 4160; ПМА 4162; ПМА-4162 Д;							
-01	ПМА 4220П; ПМА 4222П; ПМА-4222ДП;							
	ПМА 4240П; ПМА 4242П; ПМА 4242 ДП;							
	ПМА-4260П; ПМА-4262П; ПМА-4262 ДП;				400	377		
-02	ПМА 4720, ПМА 4722; ПМА 4920	250	339	390			255	100
	Реверсивные							
-02	ПМА 4320; ПМА 4322; ПМА-4322 Д	250	339	390	400	377	255	100
	ПМА 4420П; ПМА 4122 П; ПМА-4422 ДП							
	ПМА 4520; ПМА 4522; ПМА-4522 Д							
	ПМА 4620П; ПМА 4622П; ПМА 4622 ДП							
	ПМА-4820; ПМА-4822; ПМА-4020							

Марка, поз	Обозначение	Наименование	Кол. на —	01	02	Масса ед, кг	Примечание
1		Пускатель					Тип по
		ТУ16-644.005-84	1	1	1		проекту
2		Гайка закладная УСЭК 7791					
		ТУ36-2355-80	4	4	4		
3		Держатель УСЭК 7841					
		ТУ36-2355-80	4	4	4		
4	5.407-110 .1.350-02	Конструкция	1				
	-06	Конструкция		1			
	5.407-110 .1.360-01	Конструкция			1		
5		Болт М6×16 ГОСТ7798-70	4	4	4		
6		Шайба 6 ГОСТ11371-78	4	4	4		
7		Шайба 6 ГОСТ6402-70	4	4	4		

Нач отд.	Тюрин		5.407-110.1.220мч
Н контр	Тычинин		Пускатель ПМА 4-й величины на стальной ступенчатой колонне. Монтажный чертеж
Зав сект	Тычинин		Стадия: Р; Лист: ; Листов: 1
Вед инж	Манс		УГППКИ ТЯЖПРОМЭЛЕКТРОПРОЕКТ ХАРЬКОВ
Инж Гкат	Мартыненко		

Копировал Лещ 24005-02 26 Формат А3

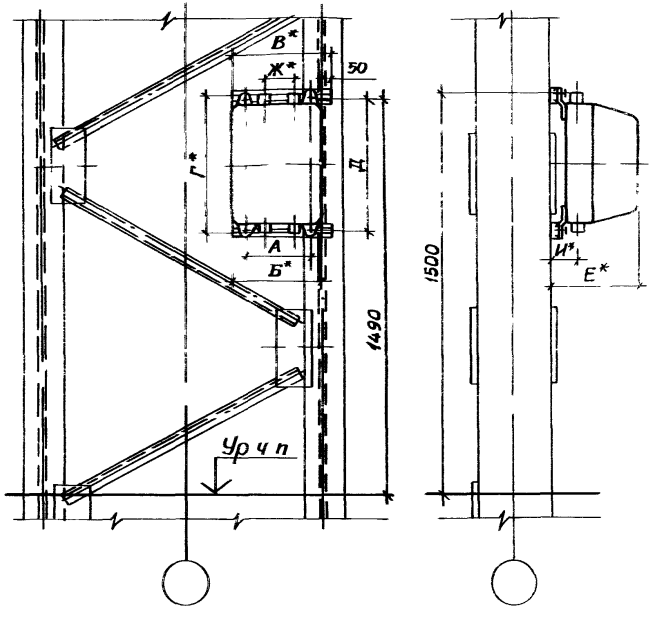

Обозначение	Тип пускателя	Размеры, мм А	Б	В	Г	Д	Е	Ж	И
Нереверсивные									
5.407-110 .1.230МЧ	ПМА-5122; ПМА-5142 ПМА-5162	150	235	285	384	364	240	75	90
-01	ПМА 5222П; ПМА-5242П; ПМА-5262П; ПМА-5722; ПМА-5920	150	248	300	504	484	240	75	90
Реверсивные									
-02	ПМА 5322; ПМА-5422, ПМА 5522; ПМА 5622 П ПМА 5822; ПМА-5020	332	430	480	504	484	280	100	110

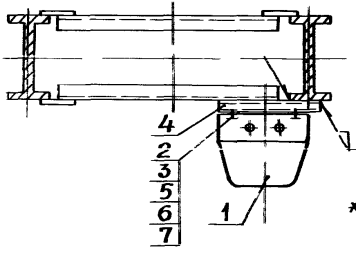

*Размеры для справок

Марка, поз	Обозначение	Наименование	Кол. на —	01	02	Масса ед, кг	Примечание
1		Пускатель					Тип по
		ТУ16-644.005-84	1	1	1		проекту
2		Гайка закладная УСЭК 7749					
		ТУ36-2355-80	4	4	4		
3		Держатель УСЭК 7841					
		ТУ36-2355-80	4	4	4		
4	5.407-110 .1.350-03	Конструкция	1				
	-05	Конструкция		1			
	5.407-110 .1.360-02	Конструкция			1		
5		Болт М6х16 ГОСТ 7798-70	4	4	4		
6		Шайба 6 ГОСТ 11371-78	4	4	4		
7		Шайба 6 ГОСТ 6402-70	4	4	4		

Нач. отд.	Тюрин	
Конструктор	Пычинин	
Зав. сектором	Пычинин	
Вед. инж.	Монс	
Инж.	Мартыненко	

5.407-110.1.230МЧ

Пускатель ПМА 5-й величины на стальной ступенчатой колонне. Монтажный чертеж

Стадия	Лист	Листов
Р		1

УГППКИ ТЯЖПРОМЭЛЕКТРОПРОЕКТ ХАРЬКОВ

Копировал [illegible] 24005 02 27 Формат А3

Инв. № подл. | Подпись и дата | Взам. инв. №

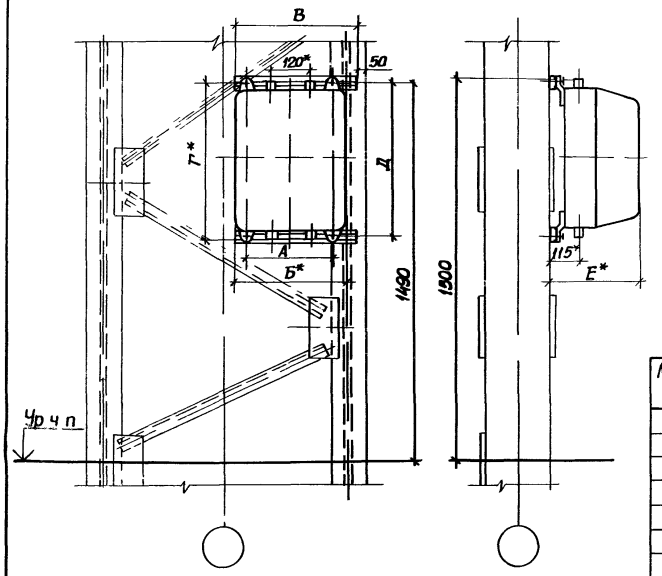

Обозначение	Тип пускателя	Размеры, мм А	Б	В	Г	Д	Е
Нереверсивные							
5.407-110 .1. 240мч	ПМА-6122; ПМА-6142	222	327	380	476	456	295
	ПМА-6162						
-01	ПМА-6222П; ПМА-6242П				591	571	
	ПМА-6262П; ПМА-6722;						
	ПМА-6920						
Реверсивные							
-02	ПМА-6322; ПМА-6422П	352	457	610	591	571	316
	ПМА-6522; ПМА-6622П						
	ПМА-6822; ПМА-6020						

Марка, поз	Обозначение	Наименование	Кол. на —	01	02	Масса ед, кг	Примечание
1		Пускатель					Тип по
		ТУ16-644.005-84	1	1	1		проекту
2		Гайка закладная УСЭК77-19					
		ТУ36-2355-80	4	4	4		
3		Держатель УСЭК7819					
		ТУ36-2355-80	4	4	4		
4	5.407-110 .1.360	Конструкция	1				
	-04	Конструкция		1			
	-03	Конструкция			1		
5		Болт М6×16 ГОСТ 7798-70	4	4	4		
6		Шайба 6 ГОСТ 11371-78	4	4	4		
7		Шайба 6 ГОСТ 6402-70	4	4	4		

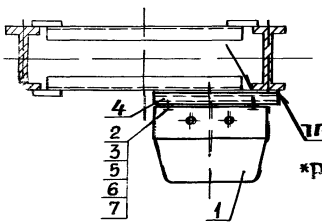

ГОСТ 5264-80-Т1-∆2

*Размеры для справок

Нач отд	Тюрин		5.407-110.1.240МЧ
Н.контр	Тычинин		Пускатель ПМА 6-й величины на стальной ступенчатой колонне. Монтажный чертеж
Зав сект	Тычинин		
Вед инж	Монс		
Инж. Тхит	Мартыненко		

Стадия	Лист	Листов
Р		1

УГППКИ ТЯЖПРОМЭЛЕКТРОПРОЕКТ ХАРЬКОВ

Копировал Лесу 24005-02 28 Формат А3

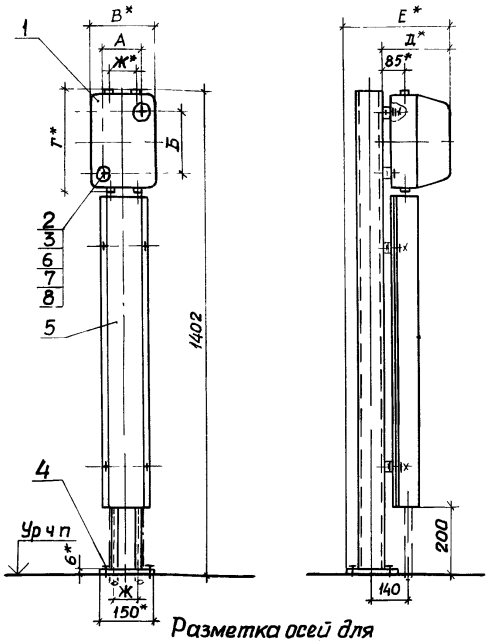

Разметка осей для крепления дюбелями

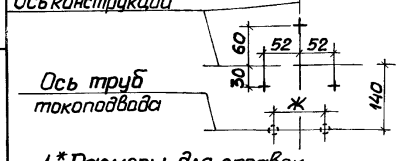

1.* Размеры для справок.

2. При креплении стойки к закладным изделиям, установку выполнить по черт 5.407-110.1.320МЧ, а в случае крепления стойки на шпильках по черт 5.407-110 .1.310МЧ

Обозначение	Тип пускателя	Размеры, мм А	Б	В	Г	Д	Е	Ж
Нереверсивные								
5.407-110 .1.250МЧ	ПМА-3122; ПМА-3142; ПМА-3162	100	180	182	290	215	320	75
-01	ПМА-3222П; ПМА-3242П; ПМА-3262; ПМА-3920		220		330			
Реверсивные								
-02	ПМА-3322; ПМА-3422П; ПМА-3522; ПМА-3622П; ПМА-3822 ПМА-3020	150	220	255	330	215 250	320 355	100

Марка, поз	Обозначение	Наименование	Кол. на —	01	02	Масса ед, кг	Примечание
1		Пускатель					Тип по
		ТУ16-644.005-84	1	1	1		прейск ту
2		Гайка закладная УСЭК.77141					
		ТУ36-2355-80	4	4	4		
3		Держатель УСЭК 7841					
		ТУ36-2355-80	4	4	4		
4		Дюбель У66143					
		ТУ36-941-79	3	3	3		
5	5.407-110 .1.370	Стойка в сборе	1				
	-01	Стойка в сборе		1			
	-02	Стойка в сборе			1		
6		Болт М6х16 ГОСТ 7798-70	4	4	4		
7		Шайба 6 ГОСТ 11371-78	4	4	4		
8		Шайба 6 ГОСТ 6402-70	4	4	4		

Нач отд	Тюрин	
Н контр	Тычинин	
Зав сект	Тычинин	
Вед инж	Манс	
Инж Ikат	Мартыненко	

5.407-110 .1.250МЧ

Пускатель ПМА 3-й величины на стойке. Монтажный чертеж

Стадия	Лист	Листов
Р	1	

УГПЛКИ ТЯЖПРОМЭЛЕКТРОПРОЕКТ ХАРЬКОВ

Копировал 24005-02 29 Формат А3

Инв. № подл. | Подпись и дата | Взам. инв. №

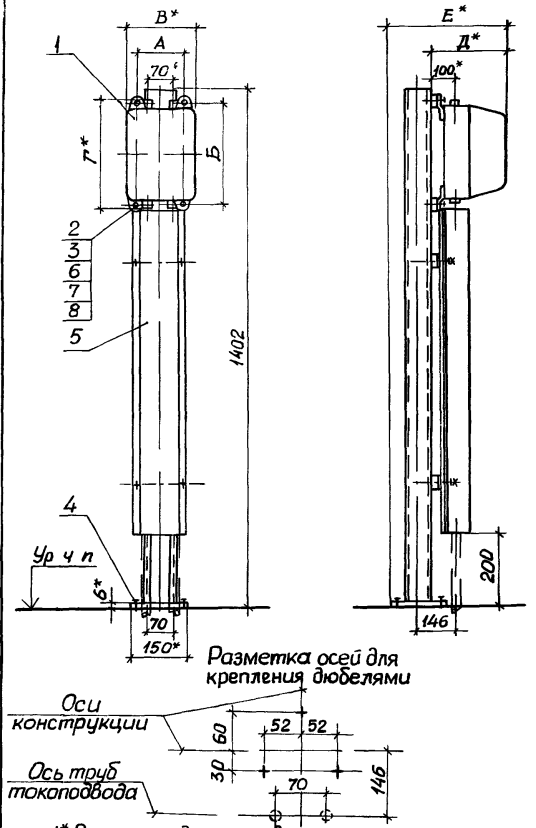

1.* Размеры для справок.
2. При креплении стойки к закладным делиям установку выполнить по черт 407-110 1 320мч, в случае крепления стойки а шпильках по черт 5.407-110 .1.310мч.

Обозначение	Тип пускателя	Размеры, мм А	Б	В	Г	Д	Е
Нереверсивные							
5.407-110 .1 .260мч	ПМА-4120; ПМА-4122; ПМА-4122 Д; ПМА 4140; ПМА 4142; ПМА-4142 Д; ПМА-4160; ПМА-4162; ПМА-4162 Д;	130	292	210	314	230	315
-01	ПМА-4220П; ПМА-4222П; ПМА 4222ДП; ПМА-4240П; ПМА-4242П; ПМА-4242ДП; ПМА-4260П; ПМА-4262П; ПМА-4262ДП		377		400		
	ПМА-4720; ПМА-4722; ПМА-4920	250		339		255	360
Реверсивные							
-01	ПМА-4320; ПМА-4322; ПМА 4322Д; ПМА-4420П; ПМА-4422П; ПМА 4422ДП; ПМА-4520; ПМА 4522; ПМА 4522Д; ПМА-4620П; ПМА 4622П; ПМА-4622ДП	250	377	339	400	255	360

Марка, поз	Обозначение	Наименование	Кол. на —	01		Масса ед, кг	Примечание
1		Пускатель					Тип по
		ТУ16-644.005-84	1	1			проекту
2		Гайка закладная УСЭК 771У1					
		ТУ36-2355-80	4	4			
3		Держатель УСЭК 78У1					
		ТУ36-2355-80	4	4			
4		Дюбель У661У3					
		ТУ35-941-79	3	3			
5	5.407-110 .1.370-03	Стойка в сборе	1				
	-04	Стойка в сборе		1			
6		Болт М6×16 ГОСТ 7798-70	4	4			
7		Шайба 6 ГОСТ 11371-78	4	4			
8		Шайба 6 ГОСТ 6402-70	4	4			

Нач отд	Тюрин		
Н контр	Тычинин		
Зав сект	Тычинин		
Вед инж	Монс		
Инж Iкат	Мартыненко		

5.407-110 .1.260МЧ

Пускатель ПМА 4-й величины на стойке. Монтажный чертеж

Стадия	Лист	Листов
Р		1

УГППКИ ТЯЖПРОМЭЛЕКТРОПРОЕКТ ХАРЬКОВ

Копировал [signature] 24005-02 30 Формат А3

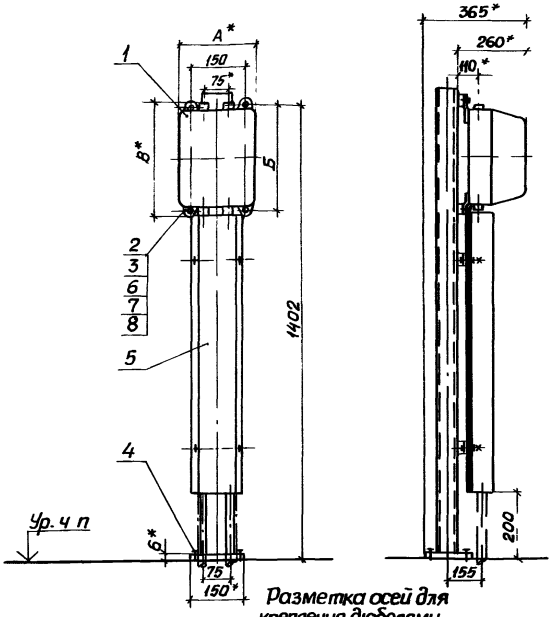

Обозначение	Тип пускателя	Размеры, мм А	Б	В
5.407-110.1.270 МЧ	ПМА-5122	235	364	384
	ПМА-5142			
	ПМА-5162			
-01	ПМА-5222П	248	464	504
	ПМА-5242П			
	ПМА-5262П			
	ПМА-5722			
	ПМА-5920			

Марка, поз	Обозначение	Наименование	Кол. на —	на 01		Масса ед, кг	Примечание
1		Пускатель					Тип по
		ТУ16-644.005-84	1	1			проекту
2		Чашка закладная УСЭК'7741					
		ТУ36-2355-80	4	4			
3		Держатель УСЭК'7841					
		ТУ36-2355-80	4	4			
4		Дюбель У661У3					
		ТУ36-941-79	3	3			
5	5.407-110.1.370-05	Стойка в сборе	1				
	-06	Стойка в сборе		1			
6		Болт М6×16 ГОСТ 7798-70	4	4			
7		Шайба 6 ГОСТ 11371-78	4	4			
8		Шайба 6 ГОСТ 6402-70	4	4			

Разметка осей для крепления дюбелями

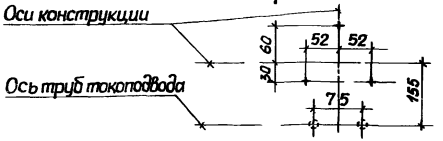

1.* Размеры для справок.

2. При креплении стойки закладным изделиям установку выполнить по черт 5.407-110.1.320 МЧ, а в случае крепления стойки на шпильках - по черт 5.407-110.1.310 МЧ.

Инв. № подл. | Подпись и дата | Взам. инв. №

Нач. отд.	Тюрин		
Н. контр.	Тычинин		
Зав. сект.	Тычинин		
Вед. инж.	Монс		
Инж. техн.	Мартыненко		

5.407-110.1.270 МЧ

Пускатель ПМА 5-й величины нереверсивный на стойке. Монтажный чертеж

Стадия	Лист	Листов
Р		1

УГППКИ ТЯЖПРОМЭЛЕКТРОПРОЕКТ ХАРЬКОВ

Копировал | 24005-02 31 | Формат А3

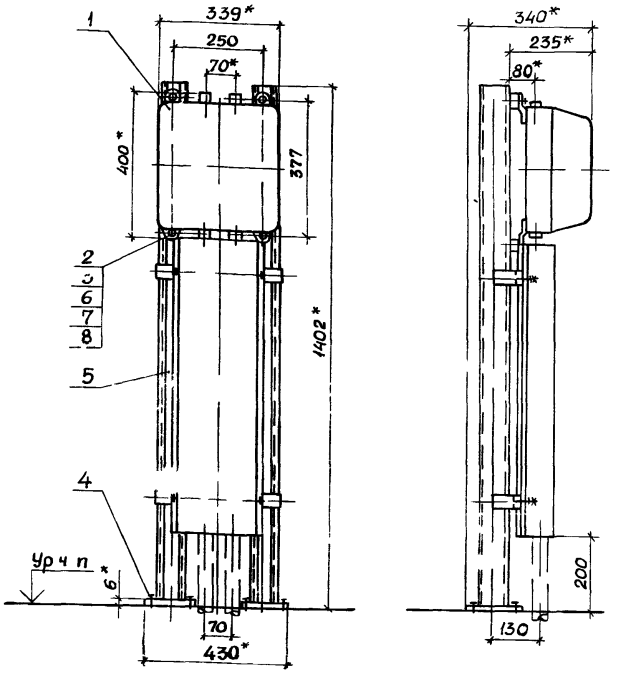

Разметка осей для крепления дюбелями

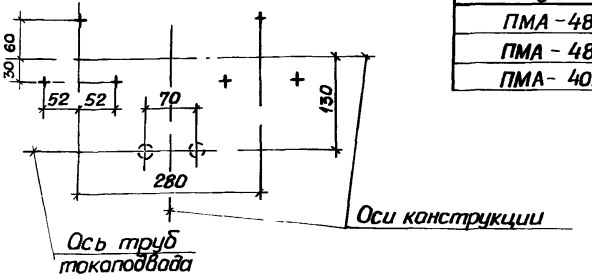

Тип пускателя
ПМА-4820
ПМА-4822
ПМА-4020

Марка, поз	Обозначение	Наименование	Кол.	Масса ед, кг	Примечание
1		Пускатель			Тип по
		ТУ16-644.005-84	1		проекту
2		Гайка закладная УСЭК 77-1У			
		ТУ36-2355-80	4		
3		Держатель УСЭК-78-У			
		ТУ36-2355-80	4		
4		Дюбель У661У3			
		ТУ36-941-79	6		
5	5.407-110 .1.400 -01	Стойка в сборе	1		
6		Болт М6х16 ГОСТ7798-70	4		
7		Шайба 6 ГОСТ 11371-78	4		
8		Шайба 6 ГОСТ 6402-70	4		

1.* Размеры для справок.

2. При креплении стойки к закладным изделиям, установку выполнить по черт. 5.407-110 .1.320М, а в случае крепления стойки на шпильках - по черт 5.40 .1.310 мч

Начальник	Тюрин	
Н контр	Тычинин	
Зав сект	Тычинин	
Вед инж	Монс	
Инж Гкат	Мартыненко	

5.407-110 .1.280МЧ

Пускатель ПМА 4-й величины реверсивный на стойке. Монтажный чертеж

Стадия	Лист	Листов
Р		1

УГППКИ ТЯЖПРОМЭЛЕКТРОПРОЕКТ ХАРЬКОВ

Копировал 24005-02 32 Формат А3

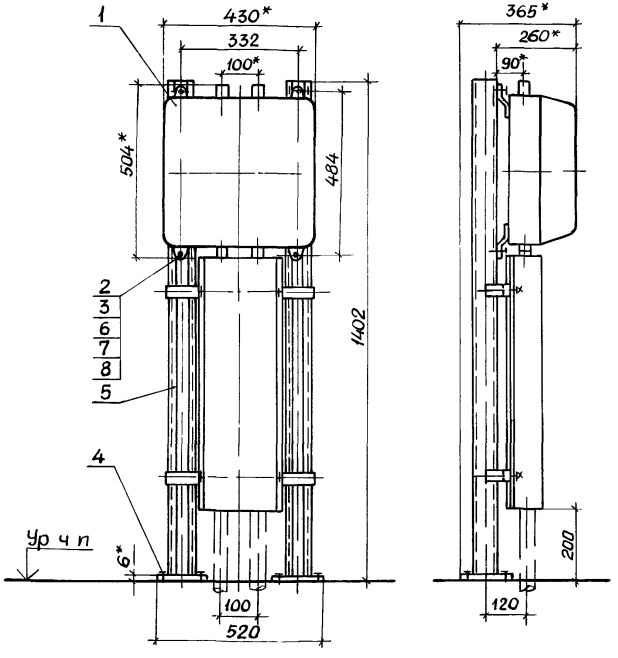

Разметка осей для крепления дюбелями

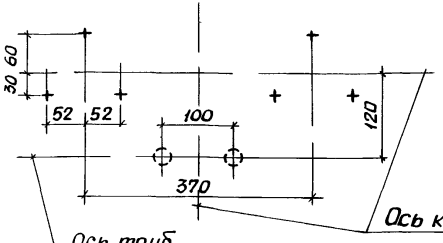

Типы пускателей 5-й величины
ПМА-5322
ПМА-5422П
ПМА-5522
ПМА-5622П
ПМА-5822
ПМА-5020

Марка, поз	Обозначение	Наименование	Кол.	Масса ед, кг	Примечание
1		Пускатель			Тип по
		ТУ16-644.005-84	1		проекту
2		Гайка закладная УСЭК771			
		ТУ36-2355-80	4		
3		Держатель УСЭК78			
		ТУ36-2355-80	4		
4		Дюбель У661У3			
		ТУ36-941-79	6		
5	5.407-110 .1.400 .02	Стойка в сборе	1		
6		Болт М6х16 ГОСТ7798-70	4		
7		Шайба 6 ГОСТ11371-78	4		
8		Шайба 6 ГОСТ6402-70	4		

1.* Размеры для справок.
2. При креплении стойки к закладным изделиям, установку выполнить по черт 5.407-1101 320МЧ, а в случае крепления стойки на шпильках - по черт 5.407-110 .1.310МЧ.

Нач.отд	Тюрин	
Н.контр	Тычинин	
Зав.сект	Тычинин	
Вед.инж	Манс	
Инж.Ткат	Мартыненко	

5.407-110 .1.290МЧ

Пускатель ПМА 5 й величины реверсивный на стойке. Монтажный чертеж

Стадия	Лист	Листов
Р		1

УГППКИ ТЯЖПРОМЭЛЕКТРОПРОЕКТ ХАРЬКОВ

Инв.№ подл. | Подп. и дата | Взам.инв.№ | Инв.№ дубл. | Подп. и дата

Копировал Лаф 24005-02 33 Формат А3

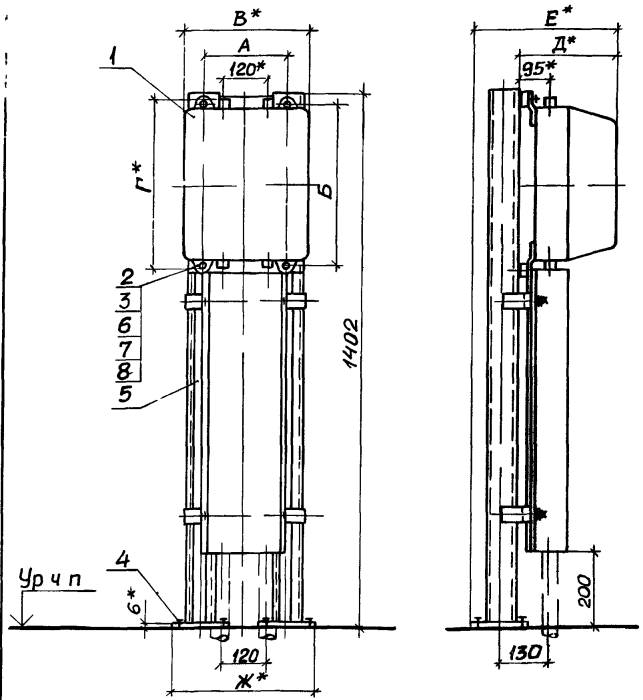

Обозначение	Тип пускателя	Размеры, мм А	Б	В	Г	Д	Е	Ж	И
	Нереверсивные								
5.407-110 1.300мч	ПМА-6122; ПМА-6142; ПМА-6162	222	456	327	476	275	380	420	270
-01	ПМА-6222П; ПМА-6242П; ПМА-6262П; ПМА-6722 ПМА-6920		571		591				
	Реверсивные								
-02	ПМА 6322; ПМА-6422П; ПМА-6522; ПМА-6622П; ПМА-6822; ПМА-6020	352	571	457	591	296	401	550	400

Марка, поз	Обозначение	Наименование	Кол. на —	01	02	Масса ед, кг	Приме-чание
1		Пускатель					
		ТУ16 644.005-84	1	1	1		
2		Гайка закладная УСЭК 7141					
		ТУ36-2355-80	4	4	4		
3		Держатель УСЭК 7841					
		ТУ36-2355-80	4	4	4		
4		Дюбель У6613					
		ТУ36-941-79	6	6	6		
5	5.407-110 .1.400	Стойка в сборе	1				
	-03	Стойка в сборе			1		
	-04	Стойка в сборе		1			
6		Болт М6х16 ГОСТ 7798-70	4	4	4		
7		Шайба 6 ГОСТ 11371-78	4	4	4		
8		Шайба 6 ГОСТ 6402-70	4	4	4		

Разметка осей для крепления дюбелями

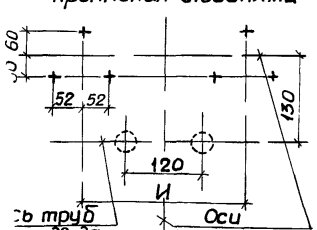

1.* Размеры для справок.
2. При креплении стойки к закладным изделиям установку выполнить по черт 5.407-110.1.320МЧ, а в случае крепления стойки на шпильках - по черт 5.407-110.1.310МЧ.

Нач отд	Тюрин		
Н контр	Тычинин		
Зав сект	Тычинин		
Вед инж	Монс		
Инж I кат	Мартыненко		

5.407-110 .1.300МЧ

Пускатель ПМА 6-й величины на стойке. Монтажный чертеж

Стадия	Лист	Листов
Р		1

УГППКИ ТЯЖПРОМЭЛЕКТРОПРОЕКТ ХАРЬКОВ

Рис. 1
(Одностоечная конструкция)

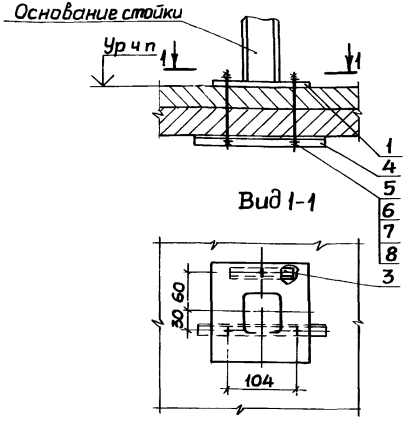

Рис. 2
(Двухстоечная конструкция)

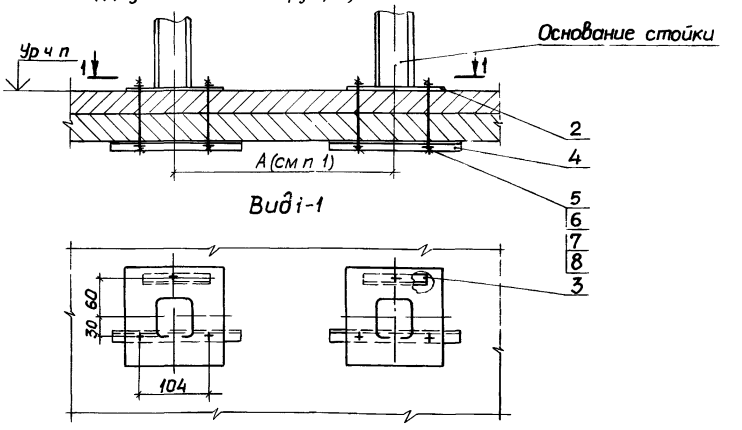

Разметка отверстий в перекрытии

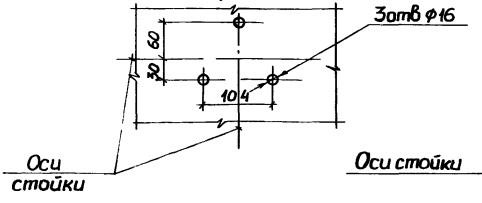

Разметка отверстий в перекрытии

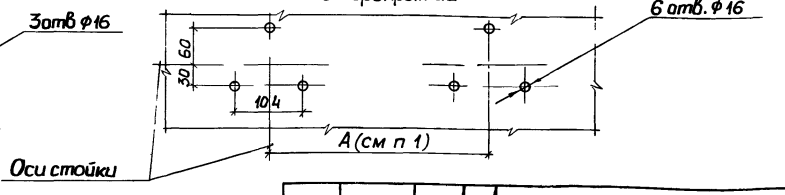

1. „А"- заданный размер между стойками.
2. Чертеж по конкретному проекту.

Нач.отд.	Тюрин			5.407-110 .1.310МЧ			
Н.контр.	Тычинин			Установка основания стойки на шпильках. Монтажный чертеж	Стадия	Лист	Листов
Зав.сект.	Тычинин				Р	1	2
Вед.инж.	Мак				УГППКИ ТЯЖПРОМЭЛЕКТРОПРОЕК ХАРЬКОВ		
Инж.I кат.	Мартыненко						

Инв N подл | Подпись и дата | Взам инв N

Копировал 24005-02 35 Формат А3

Обозначение	Рис.
5.407-110 .1.310МЧ	1
-01	2

Марка, поз	Обозначение	Наименование	Кол. на –	Кол. на 01		Масса ед, кг	Примечание
1	5.407 110 .1. 250 МЧ 5.407-110 .1. 260 МЧ 5.407-110 .1 270 МЧ	Пускатели ПМА на стойке	1				См п 2
2	5.407-110 .1. 280 МЧ 5.407-110 .1. 290 МЧ 5.407-110 .1. 300 МЧ	Пускатели ПМА на стойке		1			
3	5.407-110 .1.311	Прогон	1	2			
4	5.407-110 .1.312	Прогон	1	2			
5		Шпилька УСЭК 80 141 ТУ36-2355-80					
		е- по проекту	3	6			
6		Гайка М10 ГОСТ 5915 70	6	12			
7		Шайба 10 ГОСТ 11371-78	6	12			
8		Шайба 10 ГОСТ 6402 70	3	6			

Копировал Лаф 24005 02 36 Формат А3

Рис.1
(Одностоечная конструкция)

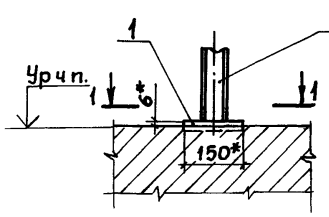

Рис.2
(Двухстоечная конструкция)

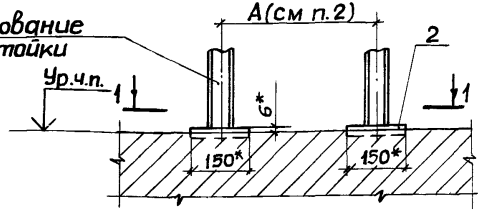

Обозначение	Рис.
5.407-110.1.320МЧ	1
-01	2

Разрез 1-1

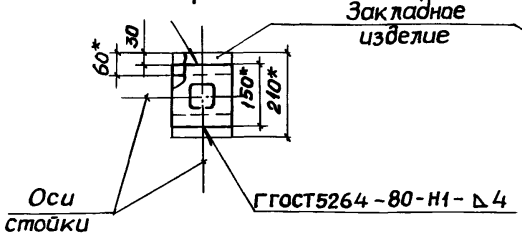

Разрез 1-1

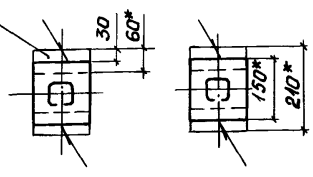

Марка, поз.	Обозначение	Наименование	Кол. на —	Кол. на 01		Масса ед, кг	Примечание
1	5.407-110 .1. 250МЧ 5.407-110 .1. 260МЧ 5.407-110 .1. 270МЧ	Пускатель ПМА на стойке	1				см п.4
2	5.407-110 .1 280МЧ 5.407-110 .1. 290МЧ 5.407-110 .1. 300МЧ	Пускатель ПМА на стойке		1			

1.* Размеры для справок.
2. „А"- заданный размер между стойками.
3. Строительное задание по черт. 5.407-110 .0.50Д.
4. Чертеж по конкретному проекту.

Нач отд	Тюрин		
Н контр.	Тычинин		
Зав.сект.	Тычинин		
Вед.инж.	Манс		
Инж.1кат.	Мартыненко		

5.407-110 .1.320МЧ

Установка основания стойки на закладных изделиях
Монтажный чертеж

Стадия	Лист	Листов
Р		1

УГППКИ ТЯЖПРОМЭЛЕКТРОПРОЕКТ ХАРЬКОВ

Копировал Лад 24005-02 37 Формат А3

Инв.№ подл. | Подпись и дата | Взам.инв.№

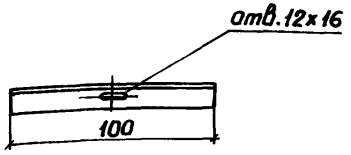

Покрытие эмаль ПФ-115, серая VI УЗ

			5.407-110.1.311		
			Прогон	Стадия: Р	Масса: 0,37	Масштаб: 1:2
				Лист	Листов 1
Нач отд	Тюрин		Уголок 50х50х5-В ГОСТ 8509-86 Ст3кп1 ГОСТ 535-88	УГППКИ ТЯЖПРОМЭЛЕКТРОПРОЕКТ ХАРЬКОВ	
Н контр	Тычинин				
Зав сект	Тычинин				
Вед инж	Монс				
Инж Ткат	Мартыненко				

Копировал Формат А4

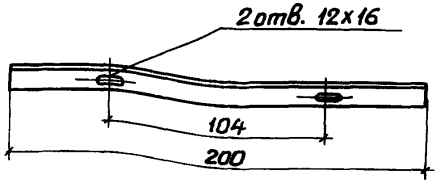

Покрытие эмаль ПФ-115, серая VI УЗ

			5.407-110.1.312		
			Прогон	Стадия: Р	Масса: 0,75	Масштаб: 1:2
				Лист	Листов 1
Нач отд	Тюрин		Уголок 50х50х5-В ГОСТ 8509-86 Ст3кп1 ГОСТ 535-88	УГППКИ ТЯЖПРОМЭЛЕКТРОПРОЕКТ ХАРЬКОВ	
Н контр	Тычинин				
Зав сект	Тычинин				
Вед инж	Монс				
Инж Ткат	Мартыненко				

Инв № подл. | Подпись и дата | Взам инв №

Копировал 24005-02 38 Формат А4

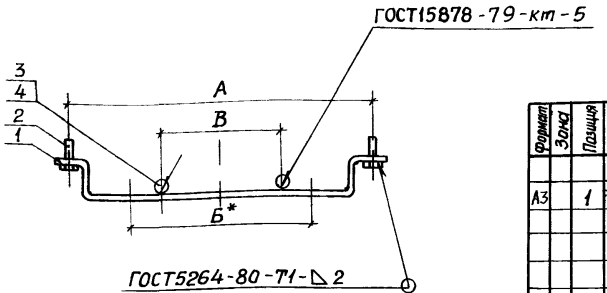

Обозначение	Размеры, мм			Масса, кг
	А	Б	В	
5.407-110 .1.330	165	100	75	0,17
-01	175			0,18
-02	235	150	120	0,22

Формат	Зона	Позиция	Обозначение	Наименование	Кол. на —	01	02	Примечание
				Детали				
А3		1	5.407-110 .1.331	Скоба	1			
			-01			1		
			-02				1	
				Стандартные изделия				
		2		Болт М6х25 ГОСТ7798-70	2	2	2	
				Прочие изделия				
		3		Полоска К404 УХЛ2				
				ТУ36-2266-80	2	2	2	
		4		Пряжка К407 УХЛ2				
				ТУ36-2266-80	2	2	2	

1.* Размер для справок.
2. Покрытие эмаль ПФ-115, серая VI.У3 кроме резьбовых частей.

Нач отд	Горин		
Н.контр.	Тычинин		
Зав сект	Тычинин		
Ведущ	Монс		
Инж I кат	Мартыненко		

5.407-110 .1.330

Скоба в сборе

Стадия	Масса	Масштаб
Р	См табл	1:5

Лист | Листов 1

УГППКИ ТЯЖПРОМЭЛЕКТРОПРОЕКТ ХАРЬКОВ

Инв N подл | Подпись и дата | Взам инв N

Копировал [подпись] 24005 02 39 Формат А3

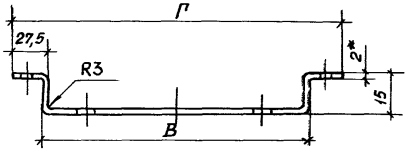

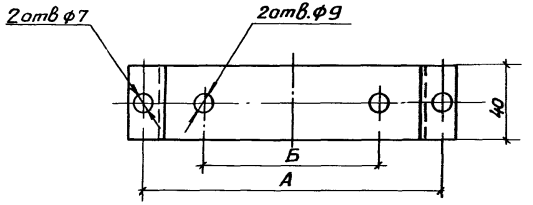

Обозначение	Размеры заготовки, мм	Размеры, мм				Масса, кг
		А	Б	В	Г	
5.407-110 .1.331	40×204	165	100	135	190	0,13
-01	40×214	175		145	200	0,14
-02	40×274	235	150	205	260	0,18

* Размер для справок

				5.407-110 .1.331			
				Скоба	Стадия	Масса	Масштаб
					Р	См. табл.	1:5
Нач.отд.	Тюрин				Лист	Листов 1	
Н.контр.	Тычинин			Лист Б-ПН-20 ГОСТ19903-74 / 3-III-Ст3кп ГОСТ16523-70	ЗГПКИ ... ПРОЕКТ ...АРЬКОВ		
Зав.сект.	Тычинин						
Вед.инж.	Монс						
Инж.I кат.	Мартыненко						

Копировал Лаф 24005-02 40 Ф... А3

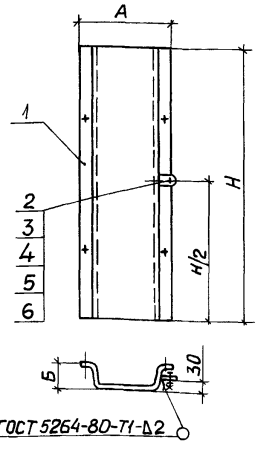

Обозначение	Размеры, мм А	Б	Н	Масса, кг
5.407-110 .1.340	190	80	790	3,25
-01			900	3,65
-02			970	3,95
-03			1010	4,15
-04	200		790	3,35
-05			970	4,05
-06	260	100	700	3,75
-07			820	4,35

Формат	Зона	Позиция	Обозначение	Наименование	Кол. на испол —	01	02	03	04	05	06	07	Примечание
				Детали									
А3		1	5.407-110 .1.341	Короб	1								
			-01			1							
			-02				1						
			-03					1					
			-04						1				
			-05							1			
			-06								1		
			-07									1	
				Стандартные изделия									
		2		Болт М8×25 ГОСТ 7798-70	1	1	1	1	1	1	1	1	
		3		Гайка М8 ГОСТ 5915-70	1	1	1	1	1	1	1	1	
		4		Шайба 8 ГОСТ 6958-78	2	2	2	2	2	2	2	2	
		5		Шайба 8 ГОСТ 6402-70	1	1	1	1	1	1	1	1	
				Прочие изделия									
		6		Флажок Ф35 У2,5 ТУ 36-2466-82	1	1	1	1	1	1	1	1	

1. Покрытие: эмаль ПФ-115, серая VI УЗ.
2. Плоскости флажка поз 6 зачистить до металлического блеска и смазать антикоррозийной смазкой, после чего установить изделия поз 2-5.

Нач. отд	Тюрин	
Н. контр.	Тычинин	
Зав. сект.	Тычинин	
Вед. инж.	Манс.	
Инж. I кат.	Мартыненко	

5.407-110 .1.340

Короб в сборе

Стадия	Масса	Масштаб
Р	См. табл.	1:10

Лист | Листов 1

УГППКИ ТЯЖПРОМЭЛЕКТРОПРОЕКТ ХАРЬКОВ

Копировал Кай 24005-02 41 Формат А3

Инв. № подл. | Подпись и дата | Взам. инв. №

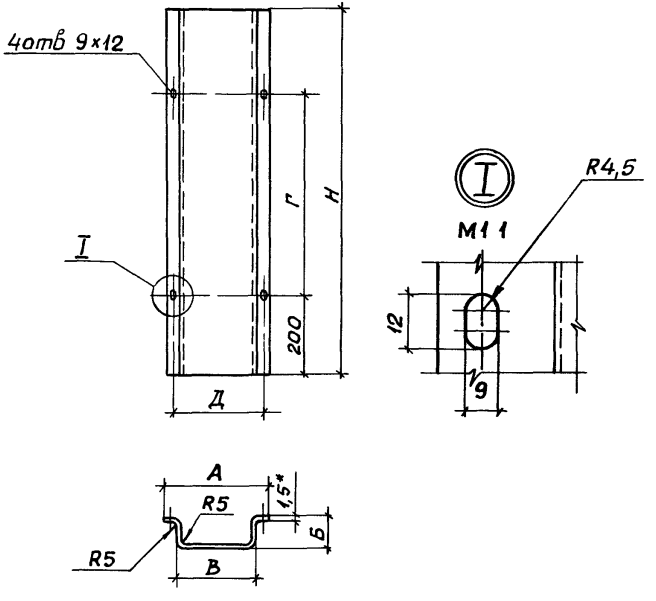

Обозначение	Размеры, мм						Размеры заготовки, мм	Масса, кг
	А	Б	В	Г	Д	Н		
5.407-110.1.341	190	80	135	390	165	790	790×341	3,2
-01				500		900	900×341	3,6
-02				570		970	970×341	3,9
-03				610		1010	1010×341	4,1
-04	200		145	390	175	790	790×351	3,3
-05				570		970	970×351	4,0
-06	260	100	205	300	235	700	700×451	3,7
-07				420		820	820×451	4,3

* Размер для справок

Нач.отд.	Тюрин		
Н.контр.	Тычинин		
Зав.сект.	Тычинин		
Вед.инж.	Монс		
Инж.1кат	Мартыненко		

5.407-110.1.341

Короб

Стадия	Масса	Масштаб
Р	см табл	1:10
Лист	Листов 1	

Лист 5-ПН-1,5 ГОСТ 19903-74
3-III-Ст3кп ГОСТ 16523-70

УГППКИ ТЯЖПРОМЭЛЕКТРОПРОЕКТ ХАРЬКОВ

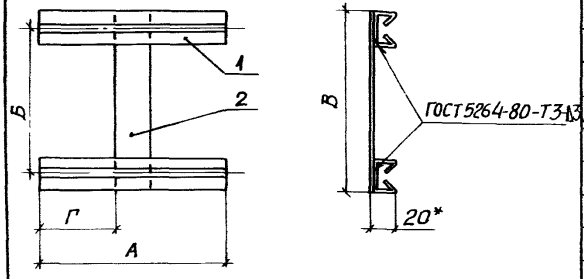

Формат	Зона	Позиция	Обозначение	Наименование	Кол. на исполн. —	01	02	03	04	05	06	Примечание
				Детали								
				Основание								
				Профиль УСЭК 51У3								
				ТУ36-2355-80								
Б4		1	5.407-110 .1.351	ℓ=230	2	2						0,3кг
			-01	ℓ=260			2				2	0,34кг
			-02	ℓ=285				2				0,37кг
			-03	ℓ=300					2	2		0,39кг
				Планка								
				Лист Б-ПН-2,0 ГОСТ 19903-74 / 3-III-Ст3кп ГОСТ 16523-70								
Б4		2	5.407-110 .1.352	40×220	1							0,14кг
			-01	40×260		1			1			0,17кг
			-02	40×354			1					0,23кг
			-03	40×404				1				0,24кг
			-04	40×524						1		0,33кг
			-05	40×417							1	0,27кг

Обозначение	Размеры, мм А	Б	В	Г	Масса, кг
5.407-110 .1.350	230	180	220	95	0,74
-01		220	260		0,77
-02	260	292	332	110	0,91
-03	285	364	404	122	0,98
-04	300	220	260	130	0,53
-05		484	524		0,68
-06	260	377	417	110	0,95

1.* Размер для справок.
2. Покрытие: эмаль ПФ-115, серая VI У3.

Нач отд	Тюрин	
Н контр	Тычинин	
Зав сект	Тычинин	
Вед инж	Монс	
Инж I кат	Мартыненко	

5.407-110 .1.350

Конструкция

Стадия	Масса	Масштаб
Р	См табл	1:10

Лист | Листов 1

УГППКИ ТЯЖПРОМЭЛЕКТРОПРОЕКТ ХАРЬКОВ

Инв N подл | Подпись и дата | Взам инв N

Копировал 24005-02 43 Формат А3

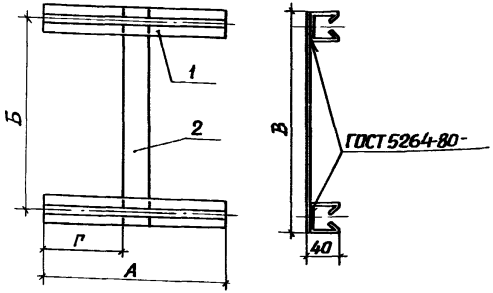

Формат	Зона	Позиция	Обозначение	Наименование	Кол. на исполн. —	01	02	03	04	Примечание
				Детали						
				Основание						
				Профиль УСЭК 52У3						
				ТУ36-2355-80						
БЧ		1	5.407-110 .1.361	ℓ=380	2				2	0,73кг
			-01	ℓ=390		2				0,74кг
			-02	ℓ=480			2			0,91кг
			-03	ℓ=610				2		1,6кг
				Планка						
				Лист Б-ПН2,0ГОСТ19903-74						
				3-III-С ГОСТ16523-70						
БЧ		2	5.407-110 .1.362	40x417		1				0,27кг
			-01	40x436	1					0,32кг
			-02	40x524			1			0,33кг
			-03	40x611				1	1	0,39кг

Обозначение	Размеры, мм А	Б	В	Г	Масса, кг
5.407-110.1.360	380	456	496	120	1,77
-01	390	377	417	175	1,76
-02	480	484	524	220	2,16
-03	610	571	611	285	2,71
-04	380			120	1,85

Нач.отд.	Тюрин		
Н.контр.	Тычинин		
Зав.сект.	Тычинин		
Вед.инж.	Монс		
Инж.I кат.	Мартыненко		

5.407-110 .1.360

Конструкция

Стадия	Масса	Масштаб
Р	См. табл.	1:4

Лист 1 Листов 1

ОВКТ

Копировал 24005-02 44 Формат А3

Инв N подл	Подпись и дата	Взам инв N°

Формат	Зона	Позиция	Обозначение	Наименование	Кол. на исполн. —	01	02	03	04	05	06	Примечание
				Документация								
			5.407-110 .1.370СБ	Сборочный чертеж	X	X	X	X	X	X	X	
				Сборочные единицы								
А3		1	5.407-110 .1.380	Стойка	1							
			-01			1						
			-02				1					
			-03					1				
			-04						1			
			-05							1		
			-06								1	
				Детали								
А3		2	5.407-110 .1.371	Короб							1	
			-01						1	1		
			-02			1		1				
			-03		1							

Нач отд	Тюрин		5.407-110 .1.370
Н контр	Тычинин		Стойка в сборе
Зав сект	Тычинин		Стадия: Р; Лист: 1; Листов: 2
Вед инж	Монс		УГППКИ ТЯЖПРОМЭЛЕКТРОПРОЕКТ ХАРЬКОВ
Инж I кат	Мартыненко		

Копировал Лазі

Формат А4

Инв N подл	Подпись и дата	Взам инв N

Формат	Зона	Позиция	Обозначение	Наименование	Кол. на исполн. —	01	02	03	04	05	06	Примечание
			-05				1					
А3		3	5.407-110 .1.390	Лист защитный							1	
			-01						1	1		
			-02			1		1				
			-03		1							
			-05				1					
				Стандартные изделия								
		4		Болт М8×20 ГОСТ7798-70	4	4	4	4	4	4	4	
		5		Гайка М8 ГОСТ5915-70	4	4	4	4	4	4	4	
		6		Шайба 8 ГОСТ6958-78	8	8	8	8	8	8	8	
		7		Шайба 8 ГОСТ6402-70	4	4	4	4	4	4	4	
				Прочие изделия								
		8		Пряжка К407 УХЛ2								
				ТУ36-2266-80	4	4	4	4	4	4	4	

24005-02 45

5.407-110.1.370

Лист 2

Копировал Лазі

Формат А4

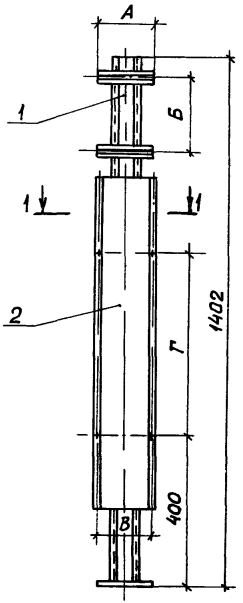

Разрез 1-1

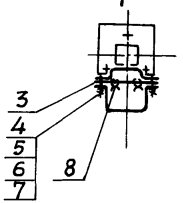

Обозначение	Размеры, мм				Масса, кг
	А	Б	В	Г	
5.407-110 .1.370	150	180	165	510	10,05
-01		220			9,87
-02			175	470	10,23
-03		292			10,01
-04	200	377	165	400	9,55
-05		364			
-06		484		290	9,01

Нач.отд.	Тюрин		
Н.контр.	Тычинин		
Зав.сект.	Тычинин		
Вед.инж.	Монс		
Инж.техн.	Мартыненко		

5.407-110 .1.370СБ

Стойка в сборе
Сборочный чертеж

Стадия	Масса	Масштаб
Р	см табл.	1:10
Лист	Листов 1	

УГППКИ ТЯЖПРОМЭЛЕКТРОПРОЕКТ ХАРЬКОВ

Копировал Лаф 24005-02 46 Формат А3

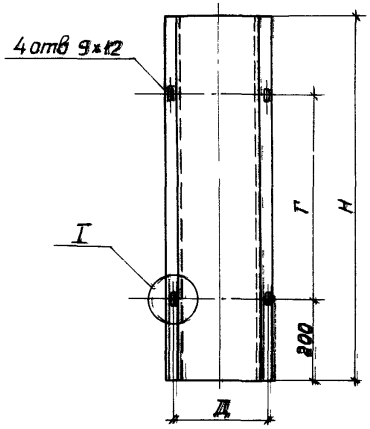

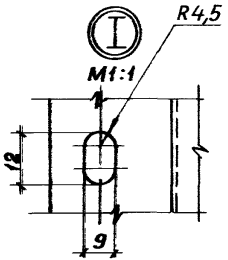

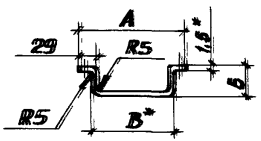

Обозначение	Размеры, мм А	Б	В	Г	Д	Н	Размеры заготовки, мм	Масса кг
5.407-110 .1.371	190	80	135	290	165	690	690×341	2,8
-01				400		800	800×341	3,1
-02				470		870	870×341	3,4
-03				510		910	910×341	3,5
-04	200		145	290	175	690	690×351	2,8
-05				470		870	870×351	3,5
-06	260	100	205	200	235	600	600×451	3,1
-07				320		720	720×451	3,7

1.* Размеры для справок.

2. Покрытие: эмаль ПФ-115, серая. IV. У3.

Инв.№ подл. | Подпись и дата | Взам. инв.№

Нач.отд.	Тюрин		
Н.контр.	Тычинин		
Зав.сект.	Тычинин		
Вед.инж.	Манс		
Инж.I кат.	Мартыненко		

5.407-110 .1.371

Короб

Стадия	Масса	Масштаб
Р	см табл.	1:10

Лист | Листов 1

Лист Б-ОН-1,5 ГОСТ 19903-74
3-III-Ст3кп ГОСТ 16523-70

УГППКИ ГПЖПРОМЭЛЕКТРОПРОЕКТ ХАРЬКОВ

Копировал Лаф 24005-02 47 Формат А3

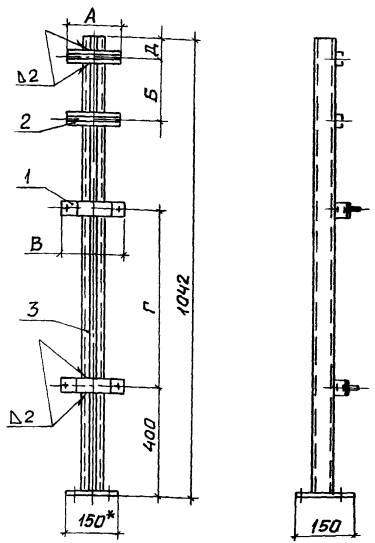

Формат	Зона	Позиция	Обозначение	Наименование	Кол. на исполнение —	01	02	03	04	05	06	Примечание
				Детали								
А3		1	5.407-110 .1.381	Скоба	2	2		2	2	2	2	
			-01				2					
				Планка								
				Профиль УСЭК-52У3								
				ТУ36-2355-80								
Б4		2	5.407-110 .1.382	ℓ=150	2	2						0,3кг
			-01	ℓ=200			2	2	2	2	2	0,38кг
				Прочие изделия								
		3		Стойка К314 УХЛ2								
				ТУ36-22-80	1	1	1	1	1	1	1	

Обозначение	Размеры, мм А	Б	В	Г	Д	Масса, кг
5.407-110 .1.380	150	180	190	510	55	4,5
-01		220		470		4,66
-02	200	292	200			4,64
-03		377	190	400	20	
-04		364				
-05		484		290		
-06						

1.* Размер для справок.
2. Сварку выполнить по ГОСТ 5264-80.
3. Покрытие эмаль ПФ115 серая, VI УЗ.

Начальник	Тюрин	
Н.контр.	Тычинин	
Зав.сект.	Тычинин	
Вед.инж.	Манс	
Инж.1кат.	Мартыненко	

5.407-110 .1.380

Стойка

Стадия	Масса	Масштаб
Р	см табл.	1:10
Лист	Листов 1	

ГПКИ ТЯЖПРОМЭЛЕКТРОПРОЕКТ ХАРЬКОВ

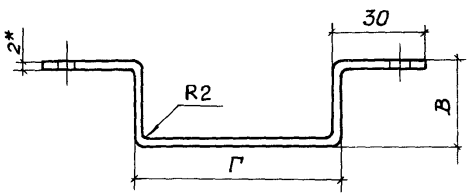

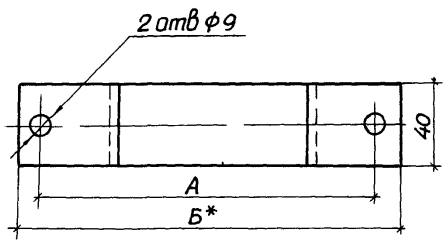

Обозначение	Размеры заготовки, мм	Размер, мм				Масса, кг
		А	Б	В	Г	
5.407-110.1.381	288×40	165	190	55	134	0,18
-01	298×40	175	200	55	144	0,19
-02	308×40	165	190	65	134	0,20
-03	328×40	165	190	75		0,21

* Размеры для справок

Нач отд	Тюрин		
Н контр	Тычинин		
Зав сект	Тычинин		
Вед инж	Монс		
Ст инж	Мартыненко		

5.407-110.1.381

Скоба

Стадия	Масса	Масштаб
Р	См табл	1:2

Лист | Листов 1

Лист 5-ПН-2,0 ГОСТ 19903-74
3-III-Ст3кп ГОСТ 16523-70

ЦГПИКИ ТЯЖПРОМЭЛЕКТРОПРОЕКТ ХАРЬКОВ

Копировал Лаф 24005-02 49 Формат А3

Инв. № подл. | Подпись и дата | Взам. инв. №

1.* Размер для справок.

2. Покрытие эмаль ПФ-115 серая, VI УЗ.

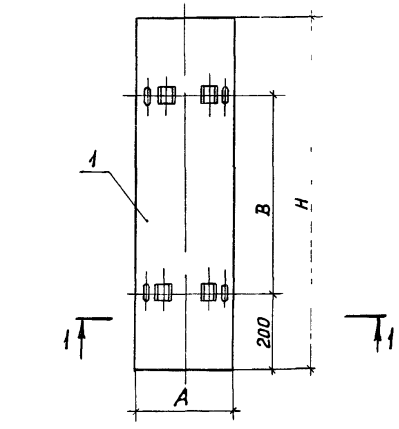

Формат	Зона	Позиция	Обозначение	Наименование	Количество на исполнение —	01	02	03	04	05	06	07	Примечание
				Детали									
А3		1	5.407-110.1.391	Лист	1								
			-01			1							
			-02				1						
			-03					1					
			-04						1				
			-05							1			
			-06								1		
			-07									1	
				Прочие изделия									
		2		Полоска К404 УХЛ2 ТУ36-2266-80	4	4	4	4	4	4	4	4	

Обозначение	Размеры, мм А	Б	В	Н	Масса, кг
5.407-110 .1.390	190	75	290	690	1,57
-01			400	800	1,81
-02			470	870	1,97
-03			510	910	2,05
-04	200	100	290	690	1,65
-05			470	870	2,07
-06	260	120	200	600	1,86
-07			320	720	2,23

Нач отд	Тюрин	
Н контр	Тычинин	
Зав сект	Тычинин	
Вед инж.	Манс	
Инж.1кат	Мартыненко	

5.407-110 .1.390

Лист защитный

Стадия	Масса	Масштаб
Р	см табл	1:10
Лист	Листов 1	

УГППКИ ТЯЖПРОМЭЛЕКТРОПРОЕКТ ХАРЬКОВ

Копировал Laf 24005-02 50 Формат А3

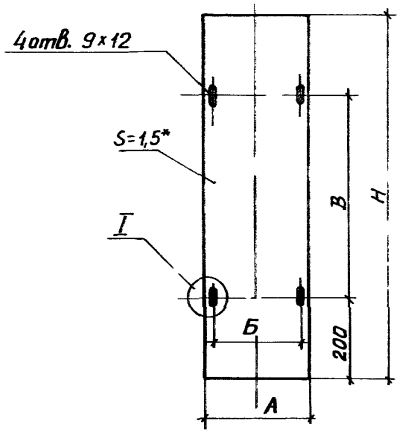

Обозначение	Размеры, мм				Масса, кг
	А	Б	В	Н	
5.407-110 .1.391	190	165	290	690	1,55
-01			400	800	1,79
-02			470	870	1,95
-03			510	910	2,03
-04	200	175	290	690	1,63
-05			470	870	2,05
-06	260	235	200	600	1,84
-07			320	720	2,21

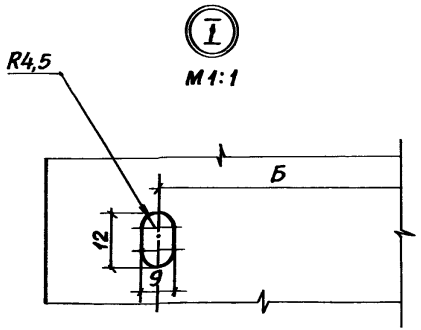

* Размер для справок.

Нач отд	Тюрин		
Н.контр	Тычинин		
Зав.сект	Тычинин		
Вед инж	Монс		
Инж I кат	Мартыненко		

5.407-110 .1.391

Лист

Стадия	Масса	Масштаб
Р	См табл.	1:10
Лист	Листов 1	

Лист Б-ПН-1,5 ГОСТ 19903-74
4-III-ВСт3кп ГОСТ16523-70

УГППКИ ТЯЖПРОМЭЛЕКТРОПРОЕКТ ХАРЬКОВ

Копировал 24005-02 51 Формат А3

Формат	Зона	Позиция	Обозначение	Наименование	Кол. на исполн. —	01	02	03	04	Примечание
				Документация						
			5.407-110.1.400СБ	Сборочный чертеж	X	X	X	X	X	
				Сборочные единицы						
А3		1	5.407-110 .1.410	Стойка	1					
			-01			1				
			-02				1			
			-03					1		
			-04						1	
				Детали						
А3		2	5.407-110 .1.371 -07	Короб	1					
			-01			1				
			-04				1			

Нач отд	Тюрин		
Н контр	Тычинин		
Зав сект	Тычинин		
Вед инж	Монс		
Инж Ткат	Мартыненко		

5.407-110.1.400

Стойка в сборе

Стадия	Лист	Листов
Р	1	2

УГППКИ ТЯЖПРОМЭЛЕКТРОПРОЕКТ ХАРЬКОВ

Копировал Формат А4

Инв N подл	Подпись и дата	Взам инв N

Формат	Зона	Позиция	Обозначение	Наименование	Кол. на исполн. —	01	02	03	04	Примечание
			-06					1	1	
А3		3	5.407-110 .1.390 -07	Лист	1					
			-01			1				
			-04				1			
			-06					1	1	
				Стандартные изделия						
		4		Болт М8×20 ГОСТ 7798-70	4	4	4	4	4	
		5		Гайка М8 ГОСТ 5915-70	4	4	4	4	4	
		6		Шайба 8 ГОСТ 6958-78	8	8	8	8	8	
		7		Шайба 8 ГОСТ 6402-70	4	4	4	4	4	
				Прочие изделия						
		8		Пряжка К407УХЛ2						
				ТУ36-2266-80	4	4	4	4	4	

24005-02 52

5.407-110.1.400

Лист 2

Копировал Формат А4

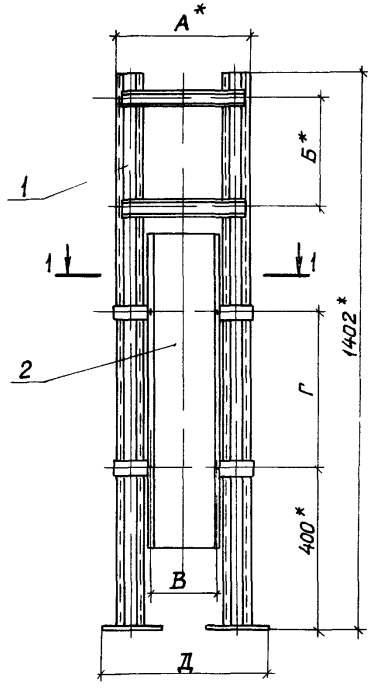

Разрез 1-1

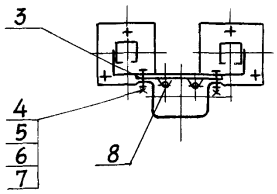

Обозначение	Размеры, мм					Масса, кг
	А	Б	В	Г	Д	
5.407-110 .1.400	330	456	235	320	420	14,98
-01	340	377	165	400	430	14,03
-02	430	484	175	290	520	13,93
-03	460	571	235	200	550	14 54
-04	330	571	235	200	420	14,98

* Размеры для справок

Нач отд	Тюрин		5.407-110 .1.400С6			
Н контр	Тычинин		Стойка в сборе Сборочный чертеж	Стадия	Масса	Масштаб
Зав.сект	Тычинин			Р	См табл.	1:10
Вед инж	Монс			Лист	Листов 1	
Инж I кат	Мартыненко			УГППКИ ТЯЖПРОМЭЛЕКТРОПРОЕК ХАРЬКОВ		

Взам инв № | Подпись и дата | Инв № подл

Копировал Лаф 24005-02 53 Формат А3

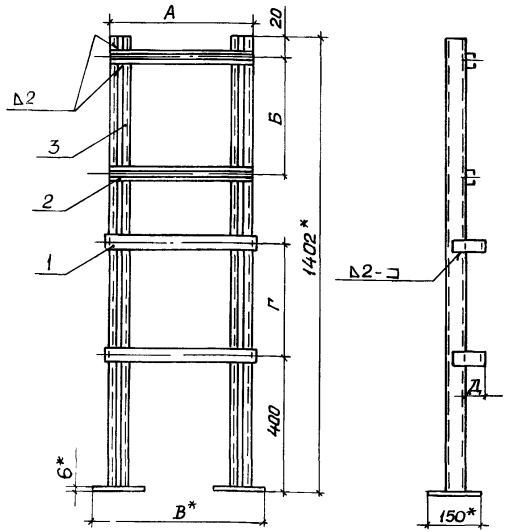

Формат	Зона	Поз	Обозначение	Наименование	Кол. на испол. —	01	02	03	04	Примечание
				Детали						
А3		1	5.407-110 .1.411	Скоба	2				2	
			-01			2				
			-02				2			
			-03					2		
				Планка						
				Профиль УСЭК-51 У3						
				ТУ36-2355-80						
Б4		2	5.407-110 .1.412	ℓ=330	2				2	0,43 кг
			-01	ℓ=340		2				0,45 кг
			-02	ℓ=430			2			0,56 кг
			-03	ℓ=460				2		0,6 кг
				Прочие изделия						
		3		Стойка К314УХЛ2 ТУ36-22-80	2	2	2	2	2	

Обозначение	Размеры, мм А	Б	В	Г	Д	Масса, кг
5.407-110 .1.410	330	456	420	320	45	9,05
-01	340	377	430	400	40	9,12
-02	430	484	520	290	50	9,48
-03	460	571	550	200	45	9,58
-04	330	571	420	200	45	9,05

1.* Размеры для справок.
2. Сварку выполнить по ГОСТ 5264-80.
3. Покрытие эмаль ПФ-115, серая VI УЗ.

Нач. отд.	Тюрин		
Н. контр.	Тычинин		
Зав. сект.	Тычинин		
Вед. инж.	Манс		
Инж. Тех.	Мартыненко		

5.407-110.1.410

Стойка

Стадия	Масса	Масштаб
Р	См. табл.	1:10

Лист | Листов 1

УГППК и ТЯЖПРОМЭЛЕКТРОПРОЕКТ ХАРЬКОВ

Копировал Лагг 24005-02 54 Формат А3

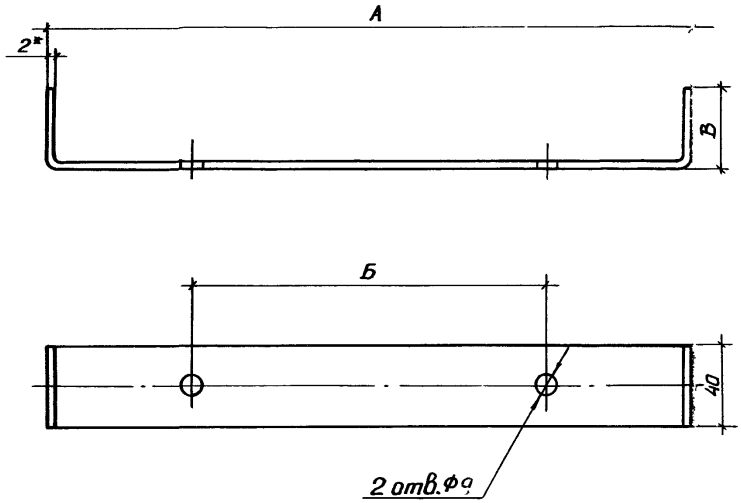

Обозначение	Размеры заготовки, мм	Размеры, мм			Масса, кг
		А	Б	В	
5.407-110 .1.411	496×40	334	235	85	0,31
-01	496×40	344	165	80	0,31
-02	606×40	434	175	90	0,38
-03	626×40	464	235	85	0,39

* Размер для справок

Подпись и дата | Взам.инв.№ | Инв.№ подл.

gost.e-ecolog.ru

Нач.отд	Тюрин		
Н.контр	Тычинин		
Зав.сект	Тычинин		
Вед.инж	Манс		
Инж.Iкат	Мартыненко		

5.407-110 .1.411

Скоба

Стадия	Масса	Масшт
Р	См. табл	1:5

Лист | Листов 1

Б-ПН-2,0 ГОСТ 19903-74
Лист 3-III-Ст3кп ГОСТ 16523-70

УГППКИ ТЯЖПРОМЭЛЕКТРОПРОЕКТ ХАРЬКОВ

Копировал Лаев 24005-02 (55) Формат А3