СЕРИЯ 5.407-94.2

КОНСТРУКТИВНЫЕ УЗЛЫ КОМПЛЕКТНЫХ ОСВЕТИТЕЛЬНЫХ УСТРОЙСТВ (КОУ) СО ЩЕЛЕВЫМИ СВЕТОВОДАМИ В ПРОМЫШЛЕННЫХ ПОМЕЩЕНИЯХ СО ВЗРЫВООПАСНЫМИ ЗОНАМИ

Выпуск 2

Чертежи изделий

23798-03
цена 1-90

gost.e-ecolog.ru

ЦЕНТРАЛЬНЫЙ ИНСТИТУТ ТИПОВОГО ПРОЕКТИРОВАНИЯ
ГОССТРОЯ СССР

Москва, А-445, Смольная ул., 22

Сдано в печать VIII 1989 года

Заказ № 7945 Тираж 3000 экз.

СЕРИЯ 5.407-94.2

КОНСТРУКТИВНЫЕ УЗЛЫ КОМПЛЕКТНЫХ ОСВЕТИТЕЛЬНЫХ УСТРОЙСТВ (КОУ) СО ЩЕЛЕВЫМИ СВЕТОВОДАМИ В ПРОМЫШЛЕННЫХ ПОМЕЩЕНИЯХ СО ВЗРЫВООПАСНЫМИ ЗОНАМИ

Выпуск 2

Чертежи изделий

РАЗРАБОТАНЫ
ВНИИПРОЕКТЭЛЕКТРОМОНТАЖ
ГЛАВЭЛЕКТРОМОНТАЖ
МИНМОНТАЖСПЕЦСТРОЯ СССР

ГЛ. ИНЖЕНЕР ВНИИПЭМ Е.М. ФЕСЬКОВ
ГЛ. ИНЖЕНЕР КПТБ Г.А. РОДИОНОВ
ГЛ. КОНОТРУКТОР ПРОЕКТА О.М. АРАПОВ

УТВЕРЖДЕНЫ
И ВВЕДЕНЫ В ДЕЙСТВИЕ С 01.01.1988 Г.
МИНМОНТАЖСПЕЦСТРОЕМ СССР
ПРОТОКОЛОМ ОТ 23 ДЕКАБРЯ 1987 Г.

© ЦИТП Госстроя СССР, 1989

Обозначение	Наименование	Стр.
5.407-94.2	Титульный лист	1
5.407-94.2Д	Содержание	2
5.407-94.2В	Ведомость изделий и материалов для МЭЗ	3
	Сборочные единицы	
5.407-94.2.1.00	Элемент переходной	5
5.407-94.2.1.10	Хомут	6
5.407-94.2.8.00	Торцевое устройство	7
5.407-94.2.8.10	Основание	8
5.407-94.2.9.00	Кронштейн	9
5.407-94.2.9.10	Кронштейн	10
5.407-94.2.10.00	Кронштейн	11
5.407-94.2.13.00	Кронштейн	12
5.407-94.2.15.00	Кронштейн	13
5.407-94.2.16.00	Рама	14
	Детали	
5.407-94.2.1.01	Швеллер	15
5.407-94.2.1.11	Скоба	15
5.407-94.2.2.01	Основание	16
5.407-94.2.8.12	Пружина	16
5.407-94.2.8.13	Швеллер	17
5.407-94.2.10.01	Укосина	17
5.407-94.2.13.01	Косынка	18
	Спецификации комплектов изделий МЭЗ.	
5.407-94.2.1.1	Установка переходного элемента КОУ	18
5.407-94.2.2.1	Установка вводной кассеты и крепление канала световода к переходному элементу КОУ 1А-М275	19
5.407-94.2.8.1	Установка торцевого устройства КОУ на стене	19
5.407-94.2.9.1	Установка торцевого устройства КОУ на покрытии, перекрытии	20
5.407-94.2.10.1	Установка торцевого устройства КОУ вдоль ребристых плит покрытия, перекрытия	20
5.407-94.2.11.1	Установка торцевого устройства КОУ вдоль решетчатых балок, ферм	21
5.407-94.2.12.1	Установка торцевого устройства КОУ поперек решетчатых балок, ферм	21
5.407-94.2.13.1	Установка торцевых устройств 2*КОУ на покрытии, перекрытии	22
5.407-94.2.14.1	Установка торцевых устройств 2*КОУ поперек решетчатых балок, ферм	22
5.407-94.2.15.1	Установка торцевых устройств 2*КОУ вдоль ребристых плит покрытия, перекрытия	23
5.407-94.2.16.1	Установка торцевых устройств 2*КОУ вдоль решетчатых балок, ферм	23

Инв.№ подл. | Подп. и дата | Взам.инв.№

5.407-94.2Д

Содержание

Стадия: 1 | Лист: 1 | Листов: 2

КПТБ ВНИИПЭМ

Н.контр. Лятина
Рук.бриг. Корнев
Ст.лаб. Буракова

копировал Плетнева формат А4

Инв.№ подл. | Подп. и дата | Взам.инв.№

5.407-94.2 Д

Лист 2

копировал Плетнева формат А4

Наименование и техническая характеристика изделия, материала	Ед. изм.	Количество по обозначению 5.407-94.1 порядковый номер и исполнение																															
		1						2	3	4	5	6	7	9				10		11		12		13				14		15		16	
		-	01	02	03	04	05							-	01	02	03	-	01	-	01	-	01	-	01	02	03	-	01	-	01	-	01
Изделия ГЭМ																																	
Полоса УСЭК 56У3	шт.													2,0	2,0	2,0	2,0																
Полоса УСЭК 57У3	шт.	0,3	0,76	0,3	0,76	0,3	0,76																										
Уголок УСЭК 55 У3	шт.													0,18	0,18	0,18	0,18	1,0	1,0	2,0	2,0									0,6	0,6	0,12	0,12
Швеллер УСЭК 53 У3	шт.	0,2	0,4	0,2	0,4	0,2	0,4							2,63	2,78	2,63	2,79	2,58	2,74	3,31	3,47	2,65	2,81	2,53	2,69	2,53	2,69	2,65	2,81	2,23	2,39	4,99	5,32
Шпилька УСЭК 80-2У1	шт.	0,22	0,22	0,22	0,22	0,22	0,22													3,12	3,12	2,0	2,0					2,0	2,0			1,72	1,72
Швеллер К235 У2	шт.													0,09	0,09	0,09	0,09	0,09	0,09	2,04	2,04	0,09	0,09	0,17	0,17	0,17	0,17	0,17	0,17	0,17	0,17	2,97	2,97
Шайба цаплающая УСЭК 76У1 ТУ 36-2355-80	шт.													8	8	8	8	8	8	8	8	8	8	16	16	16	16	16	16	16	16	20	20
Флажок Ф50У2,5 ТУ36-2466-82	шт.													1	1	1	1	1	1	1	1	1	1	2	2	2	2	2	2	2	2	2	2
Перемычка ПГС50-280 У2,5 ТУ36-2466-82	шт.													1	1	1	1	1	1	1	1	1	1	2	2	2	2	2	2	2	2	2	2
Стандартные изделия																																	
Болт М10х20.58 ГОСТ 7798-70	шт.													4	4	4	4	4	4	4	4	4	4	8	8	8	8	8	8	8	8	8	8
Болт М12х30.58 ГОСТ 7798-70	шт.																															4	4
Винт М10х30.58 ГОСТ 17475-80	шт.													4	4	4	4	4	4	4	4	4	4	8	8	8	8	8	8	8	8	8	8
Гайка М10.5 ГОСТ 5915-70	шт.													13	13	13	13	13	13	13	13	13	13	26	26	26	26	26	26	26	26	26	26
Гайка М12.5 ГОСТ 5915-70	шт.	2	2	2	2	2	2																									4	4
Шайба 10.65Г ГОСТ 6402-70	шт.													3	3	3	3	3	3	3	3	3	3	6	6	6	6	6	6	6	6	6	6
Шайба 12.65Г ГОСТ 6402-70	шт.	2	2	2	2	2	2																									4	4
Материалы																																	
Лист 3 ГОСТ 19904-74 / Ст3 ГОСТ 16523-70	кг							0,48	0,48			0,48												0,62	0,62	0,62	0,62			0,62	0,62		
Полоса 4х40 ГОСТ 103-76 / Ст3 ГОСТ 535-79	кг													1,05	1,79	1,05	1,79	1,05	1,79	1,05	1,79	1,05	1,79	2,1	3,58	2,1	3,58	2,1	3,58	2,1	3,58	2,1	3,58
Проволока I-3 ГОСТ 9389-75	кг													0,27	0,27	0,27	0,27	0,27	0,27	0,27	0,27	0,27	0,27	0,54	0,54	0,54	0,54	0,54	0,54	0,54	0,54	0,54	0,54

Инв. № подл. | Подп. и дата | Взам. инв. №

Н. контр.	Латина		
Рук. фирм.	Корнев		
Инж.	Тимерева		

5.407-94.2В

Ведомость изделий и материалов для МЭЗ

Стадия	Лист	Листов
	1	2

КПТБ ВНИИПЭМ

Копировал Плетнева Формат А3

Наименование и техническая характеристика изделия, материала	Ед. изм.	Количество по обозначению 5.407-94.1. порядковый номер и исполнение																															
		1						2	3	4	5	6	7	9				10		11		12		13				14		15		16	
		-	01	02	03	04	05							-	01	02	03	-	01	-	01	-	01	-	01	02	03	-	01	-	01	-	01
Прочие изделия																																	
Переходной элемент КОУ1А-М275	шт.	1		1		1																											
Переходной элемент КОУ1А-М600	шт.		1		1		1																										
Торцевое устройство со шпильками КОУ1А-М275	шт.													1		1		1		1		1		2		2		2		2		2	
Торцевое устройство со шпильками КОУ1А-М600	шт.														1		1		1		1		1		2		2		2		2		2

Инв. № подл. | Подп. и дата | Взам. инв. №

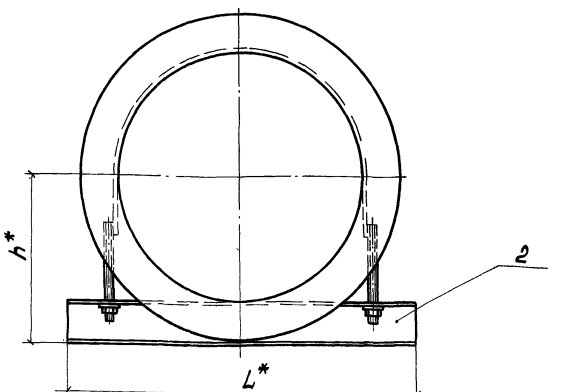

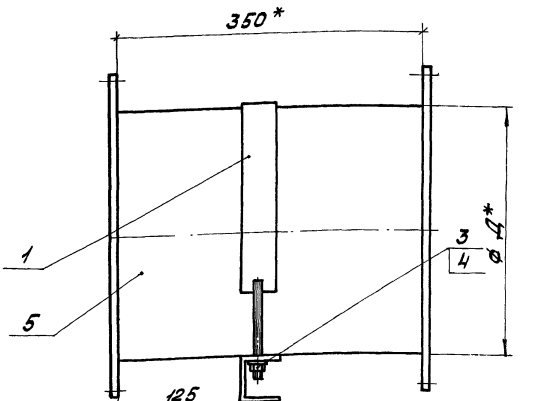

* Размеры для справок.

Обозначение	Тип КОУ	ф Д*, мм	L*, мм	Масса, кг	h*, мм
5.407-94.2.1.00	КОУ1А-М275	274	400	15,2	187
-01	КОУ1А-М600	634	800	43,2	367

Формат	Зона	Поз.	Обозначение	Наименование	Кол. на исполн. –	Кол. на исполн. 01	Примечание
				Прочие изделия			
		5		Переходной элемент КОУ1А-М275	1		
				Переходной элемент КОУ1А-М600		1	

Формат	Зона	Поз.	Обозначение	Наименование	Кол. на исполн. –	Кол. на исполн. 01	Примечание
				Сборочные единицы			
А4		1	5.407-94.2.1.10	Хомут	1		
			-01	Хомут		1	
				Детали			
А4		2	5.407-94.2.1.01 -02	Швеллер	1		
			-07	Швеллер		1	
				Стандартные изделия			
		3		Гайка М12.5 ГОСТ5915-70	2	2	
		4		Шайба 12.65Г ГОСТ6402-70	2	2	

Н.контр.	Лятина		
Рук.врич.	Корнев		
Инж.	Ильницкая		

5.407-94.2.1.00

Элемент переходной

Стадия	Масса	Масштаб
	см. табл.	1:4
Лист	Листов 1	

КПТБ ВНИИПЭМ

Инв. № подл. | Подп. и дата | Взам. инв. №

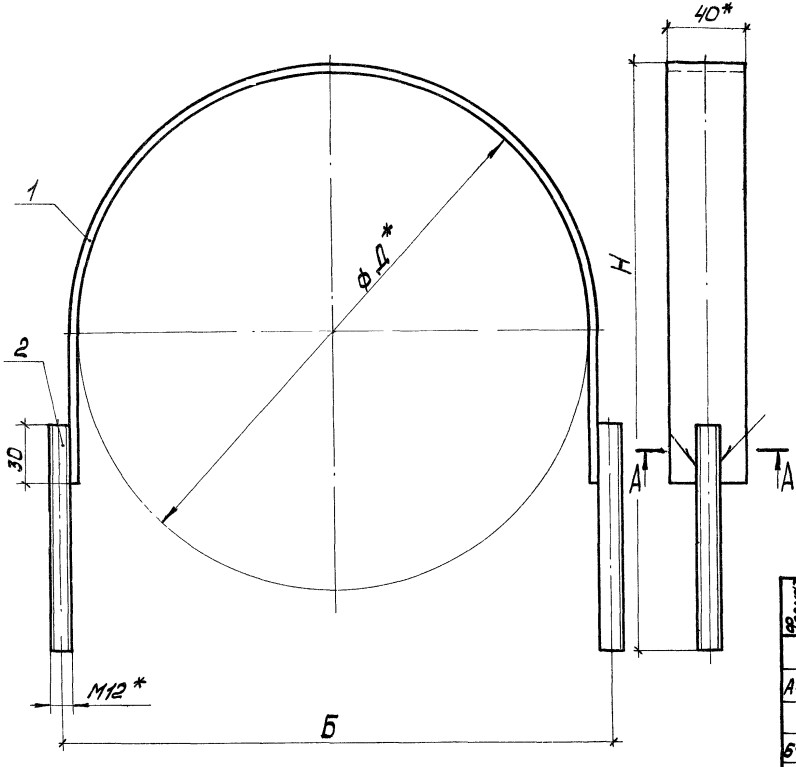

Обозначение	Тип КОУ	ФД, мм	H, мм	Б, мм	Масса, кг
5.407-94.2.1.10	КОУ1А-М275	274	300	290	0,42
-01	КОУ1А-М800	634	660	650	0,79

1. * Размеры для справок.
2. Сварка ручная дуговая.
3. Покрытие - по проекту.

Формат	Зона	Поз.	Обозначение	Наименование	Кол. на испол. –	Кол. на испол. 01	Примечание
				Детали			
А4		1	5.407-94.2.1.11	Скоба	1		
			-01	Скоба		1	
Б4		2	5.407-94.2.1.12	Шпилька УСЭК 80-24У1, ℓ=110мм	2	2	0,09кг

А-А
М1:4

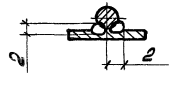

Привязан:

Инв.№ подл. | Подп. и дата | Взам. инв.№

Н. контр.	Латина		
Рук. бриг.	Корнев		
Ст. инж.	Бурлакова		

5.407-94.2.1.10

Хомут

Стадия	Масса	Масштаб
	См. табл.	1:2
Лист	Листов 1	

КПТБ ВНИИПЭМ

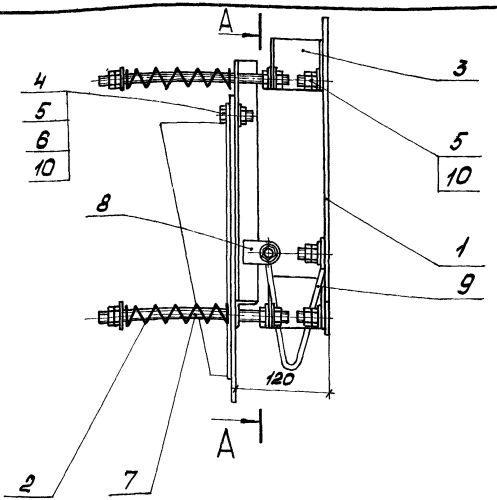

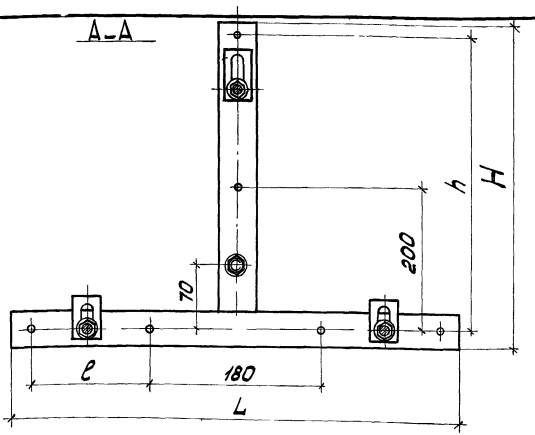

Размеры для справок.

Обозначение	Тип КОУ	L, мм	H, мм	c, мм	h, мм	Масса, кг
5.407-94.2.8.00	КОУНА-М275	500	370	140	330	5,73
-01	КОУНА-М600	830	630	305	590	14,63

Формат	Зона	Поз.	Обозначение	Наименование	Кол. на испол. –	01		Примечание
		6		Шайба 10.65Г ГОСТ 6402-70	3	3		
				Прочие изделия				
		7		Торцевое устройство со шпильками КОУНА-М275	1			
		7		Торцевое устройство со шпильками КОУНА-М800		1		
		8		Фланжок ф 50 У2,5 ТУ 36-2466-82	1	1		
		9		Перемычка ПГС 30-280 У2,5 ТУ 36-2466-82	1	1		
		10		Шайба царапающая УС9К 76 У1 ТУ36-2355-80	8	8		

Формат	Зона	Поз.	Обозначение	Наименование	Кол. на испол. –	01		Примечание
				Сборочные единицы				
А3		1	5.407-94.2.8.10	Основание	1			
			-01	Основание		1		
				Детали				
А4		2	5.407-94.2.8.12	Пружина	3	3		
А4		3	5.407-94.2.8.13	Швеллер	3	3		
				Стандартные изделия				
		4		Болт М10×20.58 ГОСТ 7798-70	4	4		
		5		Гайка М10.5 ГОСТ 5915-70	13	13		

5.407-94.2.8.00

Н.контр.	Корнев	
Вед.констр.	Лятина	
Инж.	Тимерева	

Торцевое устройство

Стадия	Масса	Масштаб
	См. табл.	1:4
Лист	Листов 1	

КПТБ ВНИИПЭМ

Инв.№подл. | Подп. и дата | Взам.инв.№

23798-03 2

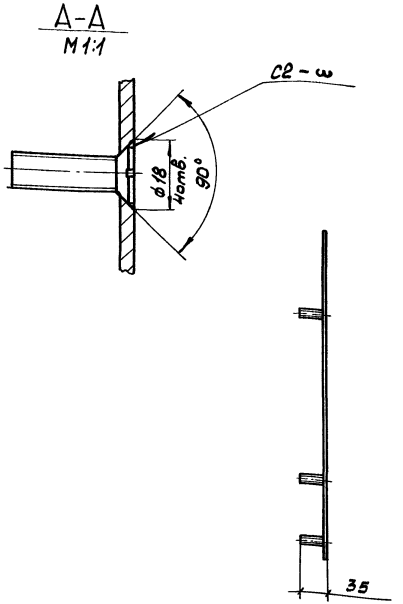

Формат	Зона	Поз.	Обозначение	Наименование	Кол. –	Кол. 01	Примечание
				Детали			
Б4		1	5.407-94.2.8.11	Полоса $\frac{4\times40\ ГОСТ103-76}{Ст3\ ГОСТ535-79}$; ℓ=330мм	1		0,37кг
			-02	Полоса $\frac{4\times40\ ГОСТ103-76}{Ст3\ ГОСТ535-79}$; ℓ=590мм		1	0,74кг
Б4		2	5.407-94.2.8.11-01	Полоса $\frac{4\times40\ ГОСТ103-76}{Ст3\ ГОСТ535-79}$; ℓ=500мм	1		0,63кг
			-03	Полоса $\frac{4\times40\ ГОСТ103-76}{Ст3\ ГОСТ535-79}$; ℓ=830мм		1	1,03кг
				Стандартные изделия			
		3		Винт М10х30 ГОСТ17475-80	4	4	

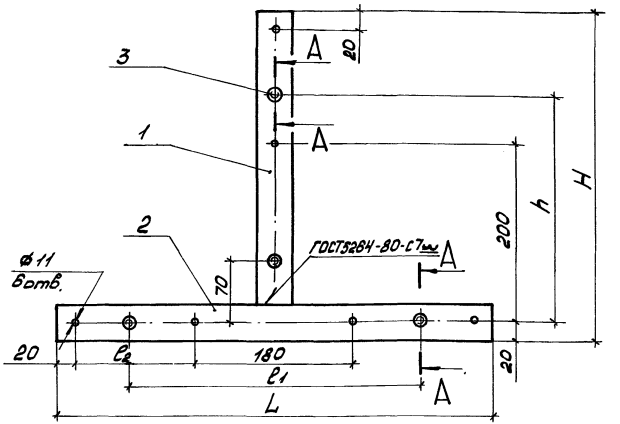

Обозначение	L, мм	ℓ1, мм	ℓ2, мм	H, мм	h, мм	Масса, кг
5.407-94.2.8.10	500	330	140	370	257,5	1,1
-01	830	660	305	630	525	1,8

Покрытие – по проекту.

Привязан:			
Инв. №			
Н.контр.	Корнев		
Рук.вриг.	Корнев		
Вед.констр.	Лятина		

5.407-94.2.8.10

Основание

Стадия	Масса	Масштаб
	См. табл.	1:4
Лист	Листов 1	

КПТБ ВНИИПЭМ

Инв. № подл. | Подп. и дата | Взам. инв. №

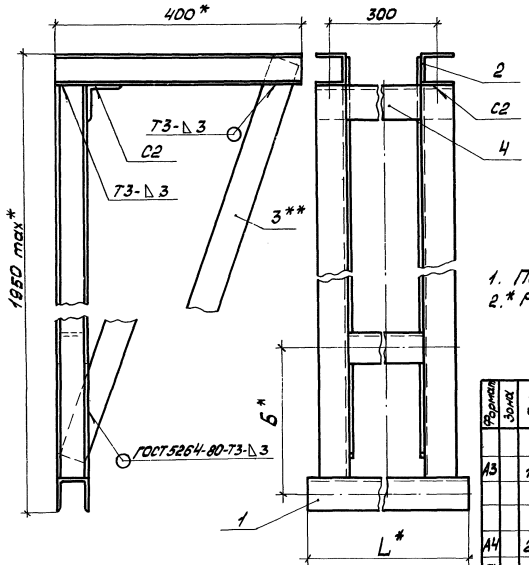

Обозначение	L*, мм	Б*, мм	Масса, кг
5.407-94.2.9.00	500	330	19,2
-01	830	590	19,82

1. Покрытие - по проекту.
2.* Размеры для справок.

Формат	Зона	Поз.	Обозначение	Наименование	Кол. на испол. –	Кол. на испол. 01	Примечание
				Сборочные единицы			
А3		1	5.407-94.2.9.10	Кронштейн	1		
			-01	Кронштейн		1	
				Детали			
А4		2	5.407-94.2.1.01-02	Швеллер	2	2	
Б4		3	5.407-94.2.9.01	Полоса УСЭК55У3, ℓ=2000мм max	2	2	1,6 кг
Б4		4	5.407-94.2.9.02-02	Уголок УСЭК55У3, ℓ= 350мм	1	1	0,68 кг

5.407-94.2.9.00

Кронштейн

Стадия	Масса	Масштаб
	См. табл.	1:5
Лист	Листов 1	

КПТБ ВНИИПЭМ

Привязан

Инв.№

Н.контр.	Латина	
Рук.брыг.	Корнев	
Ст.лаб.	Буракова	

Инв.№подл. | Подп. и дата | Взам.инв.№

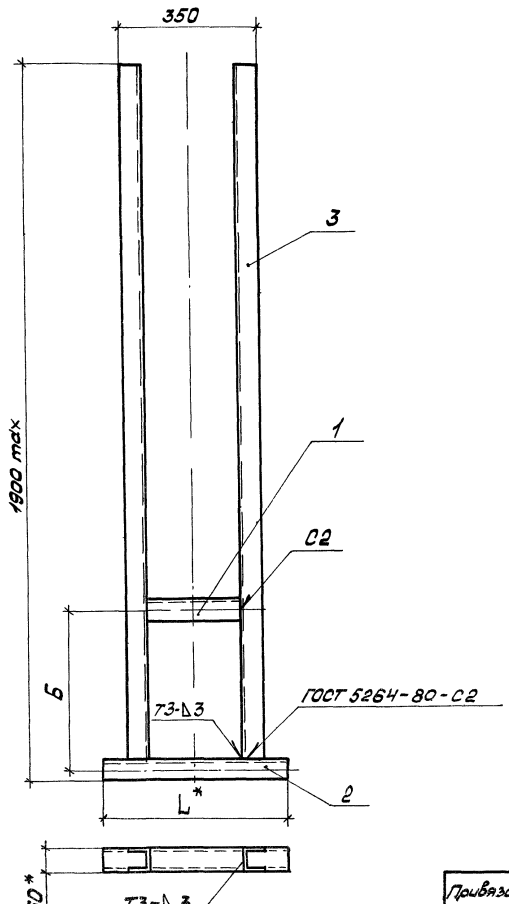

Обозначение	Б, мм	L*, мм	Масса, кг
5.407-94.2.9.10	330	500	12,92
-01	590	830	13,83

1. Покрытие - по проекту.
2. *Размеры для справок.

Формат	Зона	Поз.	Обозначение	Наименование	Кол. на испелн. –	Кол. на испелн. 01	Примечание
				Детали			
А4		1	5.407-94.2.1.01	Швеллер	1	1	
А4		2	5.407-94.2.1.01-05	Швеллер	1		
			-08	Швеллер		1	
А4		3	5.407-94.2.1.01-09	Швеллер	2	2	

Привязан:

Инв. №

Н.контр.	Лятина	
Рук.бриг.	Корнев	
Ст.лаб.	Буракова	

5.407-94.2.9.10

Кронштейн

Стадия	Масса	Масштаб
	См. табл.	1:10
Лист	Листов 1	

КПТБ ВНИИПЭМ

Инв.№подл. | Подп. и дата | Взам.инв.№

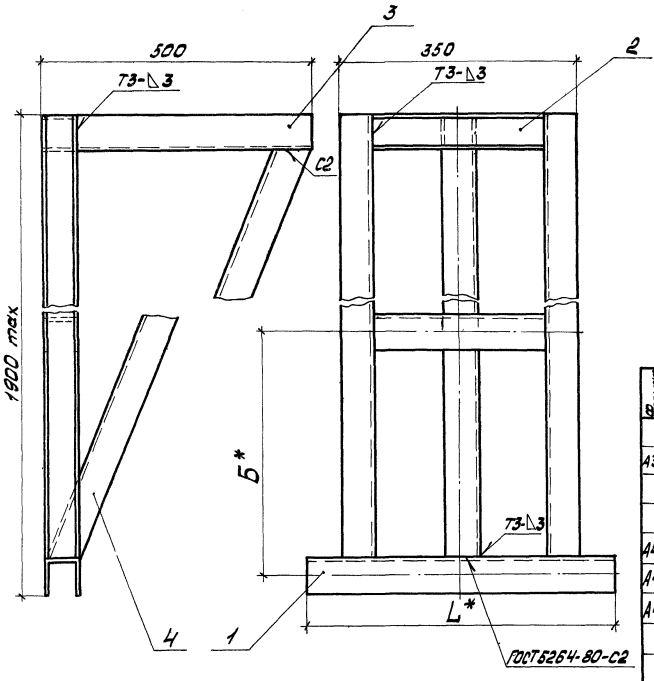

Обозначение	L*, мм	Б*, мм	Масса, кг
5.407-94.2.10.00	500	330	16,80
-01	830	590	17,42

1. Покрытие – по проекту.
2.* Размеры для справок.

Формат	Зона	Поз.	Обозначение	Наименование	Кол. на испол. –	Кол. на испол. 01	Примечание
				Сборочные единицы			
А3		1	5.407-94.2.9.10	Кронштейн	1		
			-01	Кронштейн		1	
				Детали			
А4		2	5.407-94.2.1.01	Швеллер	1	1	
А4		3	5.407-94.2.1.01-04	Швеллер	1	1	
А4		4	5.407-94.2.10.01	Уксина	1	1	ℓ=2000мм, max

Привязан:

Инв. № подл. | Подп. и дата | Взам. инв. №

Инв. №

Н. контр.	Латина		
Рук. бриг.	Корнев		
Инж.	Ильницкая		

5.407-94.2.10.00

Кронштейн

Стадия	Масса	Масштаб
	см. табл.	1:5
Лист	Листов 1	

КПТБ ВНИИПЭМ

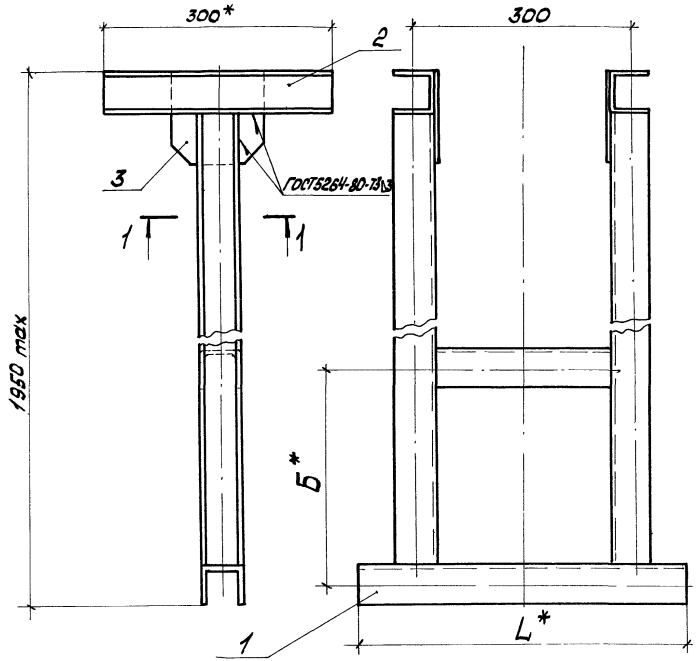

Обозначение	L*, мм	Б*, мм	Масса, кг
5.407-94.2.13.00	500	330	15,74
-01	830	590	16,64

Разрез 1-1
М 1:2

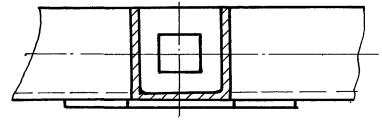

Формат	Зона	Поз.	Обозначение	Наименование	Кол. на испол. –	Кол. на испол. 01	Примечание
				Сборочные единицы			
А3		1	5.407-94.2.9.10	Кронштейн	1		
			-01	Кронштейн		1	
				Детали			
А4		2	5.407-94.2.1.01-01	Швеллер	2	2	
А4		3	5.407-94.2.13.01	Косынка	2	2	

1. Покрытие – по проекту.
2. * Размеры для справок.

Привязан:

Инв. №

Инв. № подл. | Подп. и дата | Взам. инв. №

Н. контр.	Латина	
Рук. бриг.	Корнев	
Инж.	Ильницкая	

5.407-94.2.13.00

Кронштейн

Стадия	Масса	Масштаб
	См. табл.	1:5
Лист	Листов 1	

КПТБ ВНИИПЭМ

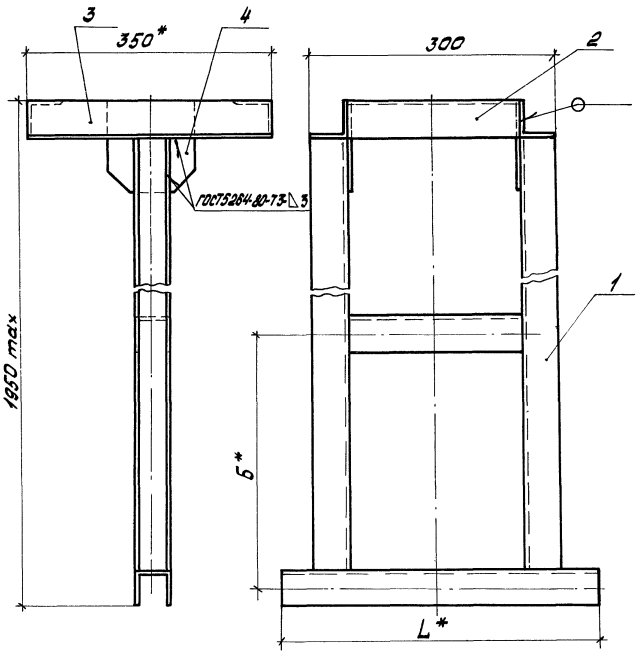

Обозначение	L*, мм	Б*, мм	Масса, кг
5.407-94.2.15.00	500	330	16,4
-01	830	590	17,0

Формат	Зона	Поз.	Обозначение	Наименование	Кол. на исполн. –	Кол. на исполн. 01	Примечание
				Сборочные единицы			
А3		1	5.407-94.2.9.10	Кронштейн	1		
			-01	Кронштейн		1	
				Детали			
Б4		2	5.407-94.2.9.02-01	Уголок УСЭК 55У3 ℓ=250мм	2	2	0,49 кг
Б4		3	5.407-94.2.9.02-02	Уголок УСЭК 55У3, ℓ=350* мм	2	2	0,68 кг
А4		4	5.407-94.2.13.01	Косынка	2	2	

1. Покрытие – по проекту.
2. *Размеры для справок.

Привязан:

Инв. №

Н.контр.	Лятина	
Рук.бриг.	Корнев	
Инж.	Ильницкая	

5.407-94.2.15.00

Кронштейн

Стадия	Масса	Масштаб
	см. табл.	1:5
Лист	Листов 1	

КПТБ ВНИИПЭМ

Инв. № подл. | Подп. и дата | Взам. инв. №

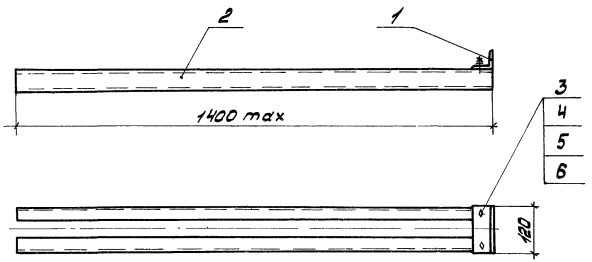

1. Покрытие - по проекту.
2. Размеры для справок.

Формат	Зона	Поз.	Обозначение	Наименование	Кол.	Примечание
				Детали		
Б4		1	5.407-94.2.9.02	Уголок УСЭК 55У3, l=120мм	1	0,24кг
А4		2	5.407-94.2.8.13-02	Швеллер	2	
				Стандартные изделия		
		3		Болт М12х30.58 ГОСТ 7798-70	2	
		4		Гайка М12.5 ГОСТ 5915-70	2	
		5		Шайба 12.65Г ГОСТ 6402-70	2	
				Прочие изделия		
		6		Шайба царапающая		
				УСЭК 76 У1		
				ТУ36-2355-80	2	

5.407-94.2.16.00

Рама

Стадия	Масса	Масштаб
	5,07 max	1:10

Лист | Листов 1

КПТБ ВНИИПЭМ

Н.контр. Лятина
Рук.бриг. Корнев
Ст.лаб. Буракова

Привязан:

Инв. №

Инв. № подл. | Подп. и дата | Взам. инв. №

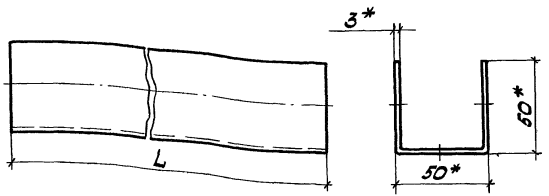

Обозначение	L, мм	Масса, кг
5.407-94.2.1.01	250	0,71
-01	300	0,85
-02	400	1,14
-03	420	1,19
-04	450	1,28
-05	500	1,42
-06	540	1,53
-07	800	2,28
-08	830	2,36
-09	1850	5,27

1. Покрытие - по проекту.
2.* Размеры для справок.

Привязан:

Инв. №

Взам. инв. №

Подп. и дата

Инв. № подл.

5.407-94.2.1.01

Швеллер

Стадия	Масса	Масштаб
	См. табл.	1:2
Лист	Листов 1	

Швеллер УСЭК 53У3

КПТБ ВНИИПЭМ

Н.контр.	Латына	
Рук.бриг.	Корнев	
Ст.лаб.	Буракова	

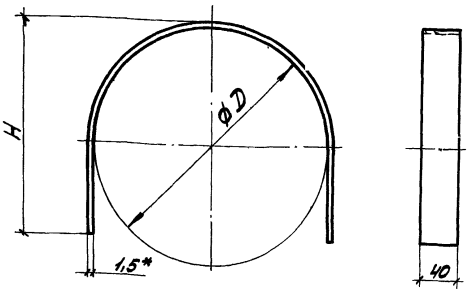

Обозначение	ϕD, мм	H, мм	L* разв, мм	Масса, кг
5.407-94.2.1.11	274	220	596	0,24
-01	634	580	1521	0,81

*Размеры для справок.

Взам. инв. №

Подп. и дата

Инв. № подл.

5.407-94.2.1.11

Скоба

Стадия	Масса	Масштаб
	См. табл.	1:4
Лист	Листов 1	

Полоса УСЭК 57У3 ТУ36-2355-80

КПТБ ВНИИПЭМ

Н.контр.	Латына	
Рук.бриг.	Корнев	
Инж.	Тимерева	

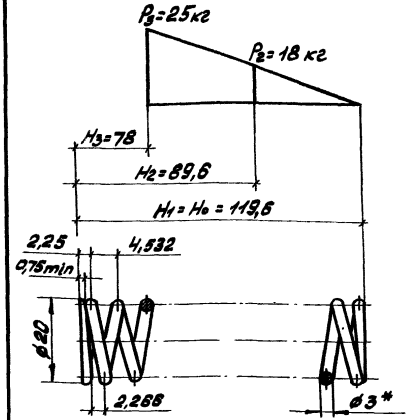

1. Пружина сжатия I класса, 1 разряда № 439, ГОСТ 13766-68.
2. Длина развертки пружины – L = 1577,6* мм.
3. Число рабочих витков – 27.
4. Число витков полное – 29.
5. Направление навивки – любое.
6. Пружина с поджатыми витками с каждого конца и шлифованными на 3/4 окружности опорными поверхностями.
7. * Размеры для справок.

			5.407-94.2.8.12		
			Пружина	Стадия	Масса	Масштаб
					0,09	-
				Лист	Листов 1
Н.контр.	Лятина		Проволока I-3,0 ГОСТ 9389-75	КПТБ ВНИИПЭМ	
Рук.бриг.	Корнев				
Ст.лаб.	Плетнева				

Инв.№ подл. | Подп. и дата | Взам. инв.№

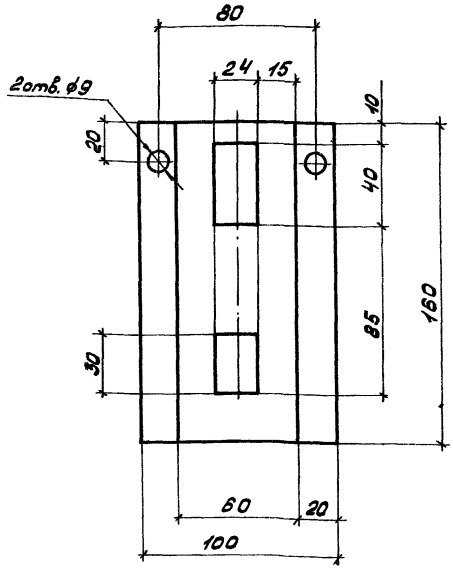

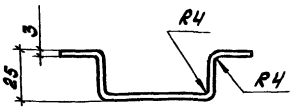

1. L разв. = 129,2 мм*
2. Покрытие – по проекту.
3. * Размеры для справок.

Привязан:

Инв. №

			5.407-94.2.2.01		
			Основание	Стадия	Масса	Масштаб
					0,48	1:2
				Лист	Листов 1
Н.контр.	Лятина		3 ГОСТ 19904-74 Лист Ст3 ГОСТ 16523-70	КПТБ ВНИИПЭМ	
Рук.бриг.	Корнев				
Инж.	Татерина				

Инв.№ подл. | Подп. и дата | Взам. инв.№

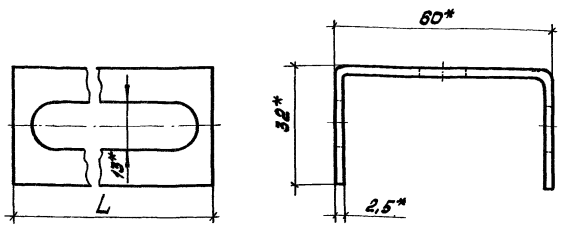

Обозначение	L, мм	Масса, кг
5.407-94.2.8.13	55	0,09
-01	550	0,92
-02	1400	2,35

1. * Размеры для справок.
2. Покрытие - по проекту.

Привязан:

Инв. №

Инв. № подл. | Подп. и дата | Взам. инв. №

5.407-94.2.8.13

Швеллер

Стадия	Масса	Масштаб
	См. табл.	1:1
Лист	Листов 1	

Н. контр.	Латина	
Рук. бриг.	Корнев	
Ст. лаб.	Плетнева	

Швеллер К235 У2 ТУ 36-1434-82

КПТБ ВНИИПЭМ

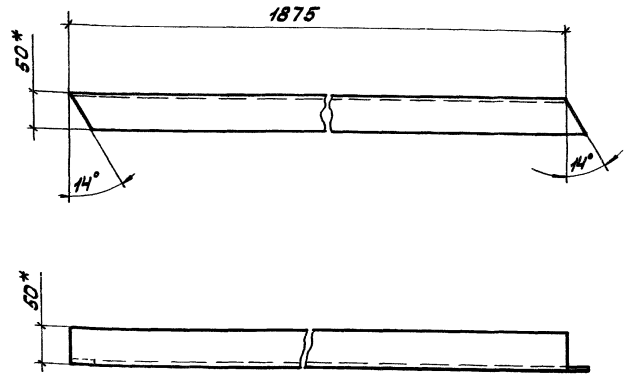

*Размеры для справок.

Инв. № подл. | Подп. и дата | Взам. инв. №

5.407-94.2.10.01

Уголок

Стадия	Масса	Масштаб
	3,8	1:5
Лист	Листов 1	

Н. контр.	Латина	
Рук. бриг.	Корнев	
Ст. лаб.	Буракова	

Уголок УС9К 55 У3 ТУ36-2355-80

КПТБ ВНИИПЭМ

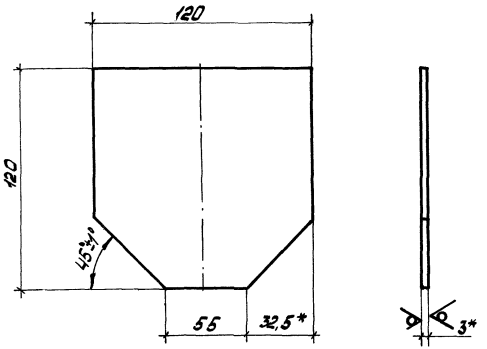

*Размеры для справок.

			5.407-94.2.13.01		
			Косынка	Стадия	Масса 0,31	Масштаб 1:2
					Лист	Листов 1
Н.контр.	Латина		Лист 3 ГОСТ 19904-74	КПТБ ВНИИПЭМ	
Рук.бриг.	Корнев		Ст3 ГОСТ 16523-70		
Инж.	Ильницкая				

Инв.№ подл. | Подп. и дата | Взам. инв.№

Поз.	Обозначение	Наименование	Кол. на испол. 5.407-94.2.1.1-		Примечание
			-	01	
1	5.407-94.2.1.00	Элемент переходной	1		
	-01	Элемент переходной		1	

Инв.№ подл. | Подп. и дата | Взам. инв.№

			5.407-94.2.1.1		
			Установка переходная элемента КОГ.	Стадия	Лист	Листов 1
Н.контр.	Латина		Спецификация комплекта изделий М93.	КПТБ ВНИИПЭМ	
Рук.бриг.	Корнев				
Инж.	Тимофеева				

Копировал Плетнева формат А4

Инв. № подл	Подп. и дата	Взам. инв. №

Формат	Зона	Поз.	Обозначение	Наименование	Кол. на исполн. 5.407-94.2.2 1-	Примечание
					–	
А4		1	5.407-94.2.2.01	Основание	1	

				5.407-94.2 2.1	
				Установка вводной кассеты и крепление канала световвода к переходному элементу КОУ1А-М275. Спецификация комплекта изделий М33	Стадия: – / Лист: – / Листов: 1
Н.контр.	Лятина			КПТБ ВНИИПЭМ	
Рук.бриг.	Карнев				
Инж.	Тимерева				

Копировал Плетнева Формат А4

Инв. № подл	Подп. и дата	Взам. инв. №

Формат	Зона	Поз.	Обозначение	Наименование	Кол. на исполн. 5.407-94.2.8.1-		Примечание
					–	01	
А3		1	5.407-94.2 8.00	Торцевое устройство	1		
			-01	Торцевое устройство		1	

				5.407-94.2.8 1	
				Установка торцевого устройства КОУ на стене. Спецификация комплекта изделий М33	Стадия: – / Лист: – / Листов: 1
Н.контр.	Лятина			КПТБ ВНИИПЭМ	
Рук.бриг.	Карнев				
Инж.	Тимерева				

Копировал Плетнева Формат А4

Инв. № подл.	Подп. и дата	Взам. инв. №

Формат	Зона	Поз.	Обозначение	Наименование	Кол. на исполн. 5.407-94.2.9.1-										Примечание
					-	01									
А3		1	5.407-94.2.8.00	Торцевое устройство	1										
			-01	Торцевое устройство		1									
А3		2	5.407-94.2.9.00	Кронштейн	1										
			-01	Кронштейн		1									

Н.контр.	Лятина		
Рук.бриг.	Корнев		
Инж.	Тимереева		

5.407-94.2.9.1

Установка торцевого устройства КОУ на покрытии, перекрытии. Спецификация комплекта изделий МЭЗ.

Стадия	Лист	Листов
		1

КПТБ ВНИИПЭМ

копировал Плетнева

формат А4

Инв. № подл.	Подп. и дата	Взам. инв. №

Формат	Зона	Поз.	Обозначение	Наименование	Кол. на исполн. 5.407-94.2.10.1-										Примечание
					-	01									
А3		1	5.407-94.2.8.00	Торцевое устройство	1										
			-01	Торцевое устройство		1									
А3		2	5.407-94.2.10.00	Кронштейн	1										
			-01	Кронштейн		1									

Н.контр.	Лятина		
Рук.бриг.	Корнев		
Инж	Тимереева		

5.407-94.2.10.1

Установка торцевого устройства КОУ вдоль ребристых плит покрытия, перекрытия. Спецификация комплекта изделий МЭЗ.

Стадия	Лист	Листов
		1

КПТБ ВНИИПЭМ

копировал Плетнева

формат А4

23798-03 21

Инв. № подл.	Подп. и дата	Взам. инв. №

Формат	Зона	Поз.	Обозначение	Наименование	Кол. на исполн. 5.407-94.2.11.1-										Примечание
					-	01									
А3		1	5.407-94.2.8.00	Торцевое устройство	1										
			-01	Торцевое устройство		1									
А3		2	5.407-94.2.9.10	Кронштейн	1										
			-01	Кронштейн		1									
А4		3	5.407-94.2.1.01-06	Швеллер	4	4									
Б4		4	5.407-94.2.1.12-01	Шпилька УС9К80-2У1, ℓ=140мм	8	8									
Б4		5	5.407-94.2.1.12-03	Шпилька УС9К80-2У1, ℓ=500мм	4	4									
А4		6	5.407-94.2.8.13-01	Швеллер	2	2									
А4		7	5.407-94.2.8.13-02	Швеллер	2	2									
Б4		8	5.407-94.2.9.02-03	Уголок УС9К55У3, ℓ=2000мм	2	2									

Н.контр.	Латина		
Рук.бриг.	Корнев		
Инж.	Тимерева		

5.407-94.2.11.1

Установка торцевого устройства КОУ вдоль решетчатых балок, ферм. Спецификация комплекта изделий МЭЗ.

Стадия	Лист	Листов
		1

КПТБ ВНИИПЭМ

копировал Плетнева

формат А4

Инв. № подл.	Подп. и дата	Взам. инв. №

Формат	Зона	Поз.	Обозначение	Наименование	Кол. на исполн. 5.407-94.2.12.1-										Примечание
					-	01									
А3		1	5.407-94.2.8.00	Торцевое устройство	1										
			-01	Торцевое устройство		1									
А3		2	5.407-94.2.9.10	Кронштейн	1										
			-01	Кронштейн		1									
А4		3	5.407-94.2.1.01-03	Швеллер	2	2									
Б4		4	5.407-94.2.1.12-03	Шпилька УС9К80-2У1, ℓ=500мм	4	4									

Н.контр.	Латина		
Рук.бриг.	Корнев		
Инж.	Тимерева		

5.407-94.2.12.1

Установка торцевого устройства КОУ поперек решетчатых балок, ферм. Спецификация комплекта изделий МЭЗ.

Стадия	Лист	Листов
		1

КПТБ ВНИИПЭМ

копировал Плетнева

формат А4

Инв. № подл.	Подп. и дата	Взам. инв. №

Формат	Зона	Поз.	Обозначение	Наименование	Кол. на испол. 5.407-94.2.13.1- –	Кол. на испол. 5.407-94.2.13.1- 01	Примечание
А3		1	5.407-94.2.8.00	Торцевое устройство	2		
			-01	Торцевое устройство		2	
А3		2	5.407-94.2.13.00	Кронштейн	1		
			-01	Кронштейн		1	

			5.407-94.2.13.1
			Установка торцевых устройств 2×КОУ на покрытии, перекрытии. Спецификация комплекта изделий МЭЗ.
Н. контр.	Лятина		Стадия: — Лист: — Листов: 1
Рук. брыг.	Корнев		КПТБ ВНИИПЭМ
Инж.	Тимерева		

Копировал Плетнева — Формат А4

Инв. № подл.	Подп. и дата	Взам. инв. №

Формат	Зона	Поз.	Обозначение	Наименование	Кол. на испол 5.407-94.2.14.1- –	Кол. на испол 5.407-94.2.14.1- 01	Примечание
А3		1	5.407-94.2.8.00	Торцевое устройство	2		
			-01	Торцевое устройство		2	
А3		2	5.407-94.2.9.10	Кронштейн	1		
			-01	Кронштейн		1	
А4		3	5.407-94.2.1.01-03	Швеллер	2	2	
Б4		4	5.407-94.2.1.12-03	Шпилька УСЭИ 80-2У1, l=500мм	4	4	

			5.407-94.2.14.1
			Установка торцевых устройств 2×КОУ поперек решетчатых балок, ферм. Спецификация комплекта изделий МЭЗ.
Н. контр.	Лятина		Стадия: — Лист: — Листов: 1
Рук. брыг.	Корнев		КПТБ ВНИИПЭМ
Инж.	Тимерева		

Копировал Плетнева — Формат А4

Инв. № подл.	Подп. и дата	Взам. инв. №

Формат	Зона	Поз.	Обозначение	Наименование	Кол. на испол. 5.407-94.2.15.1-										Примечание
					-	01									
А3		1	5.407-94.2.8.00	Торцевое устройство	2										
			-01	Торцевое устройство		2									
А3		2	5.407-94.2.15.00	Кронштейн	1										
			-01	Кронштейн		1									

			5.407-94.2.15.1	
Н. контр.	Латина		Установка торцевых устройств 2 КОУ вдоль ребристых плит покрытия перекрытия. Спецификация комплекта изделий МЗЭ.	Стадия: — Лист: — Листов: 1
Рук. бриг.	Корнев			КПТБ ВНИИПЭМ
Инж.	Тимерева			
Копировал	Плетнева		Формат А4	

Инв. № подл.	Подп. и дата	Взам. инв. №

Формат	Зона	Поз.	Обозначение	Наименование	Кол. на испол. 5.407-94.2.16.1-										Примечание
					-	01									
А3		1	5.407-94.2.8.00	Торцевое устройство	2										
			-01	Торцевое устройство		2									
А3		2	5.407-94.2.9.10	Кронштейн	2										
			-01	Кронштейн		2									
А3		3	5.407-94.2.16.00	Рама	2	2									
А4		4	5.407-94.2.1.01-06	Швеллер	2	2									
Б4		5	5.407-94.2.1.12-02	Шпилька УСЭК80-241, ℓ=180 мм	4	4									
Б4		6	5.407-94.2.1.12-03	Шпилька УСЭК80-241, ℓ=500 мм	2	2									

			5.407-94.2.16.1	
Н. контр.	Латина		Установка торцевых устройств 2 КОУ вдоль решетчатых балок, ферм. Спецификация комплекта изделий МЗЭ.	Стадия: — Лист: — Листов: 1
Рук. бриг.	Корнев			КПТБ ВНИИПЭМ
Инж.	Тимерева			
Копировал	Плетнева		Формат А4	

gost.e-ecolog.ru