СЕРИЯ 5.407-94.1

КОНСТРУКТИВНЫЕ УЗЛЫ КОМПЛЕКТНЫХ ОСВЕТИТЕЛЬНЫХ УСТРОЙСТВ (КОУ) СО ЩЕЛЕВЫМИ СВЕТОВОДАМИ В ПРОМЫШЛЕННЫХ ПОМЕЩЕНИЯХ СО ВЗРЫВООПАСНЫМИ ЗОНАМИ

Выпуск 1

МОНТАЖНЫЕ ЧЕРТЕЖИ

23798-02
ЦЕНА 1-60

gost.e-ecolog.ru

ЦЕНТРАЛЬНЫЙ ИНСТИТУТ ТИПОВОГО ПРОЕКТИРОВАНИЯ
ГОССТРОЯ СССР

Москва А-445 Смольная ул 22

Сдано в печать VIII 1989 года

Заказ № 7946 Тираж 3000 экз

ТИПОВЫЕ КОНСТРУКЦИИ, ИЗДЕЛИЯ И УЗЛЫ ЗДАНИЙ И СООРУЖЕНИЙ

СЕРИЯ 5.407-94.1

КОНСТРУКТИВНЫЕ УЗЛЫ КОМПЛЕКТНЫХ ОСВЕТИТЕЛЬНЫХ УСТРОЙСТВ (КОУ) СО ЩЕЛЕВЫМИ СВЕТОВОДАМИ В ПРОМЫШЛЕННЫХ ПОМЕЩЕНИЯХ СО ВЗРЫВООПАСНЫМИ ЗОНАМИ

Выпуск 1

МОНТАЖНЫЕ ЧЕРТЕЖИ

РАЗРАБОТАНЫ
ВНИИПРОЕКТЭЛЕКТРОМОНТАЖ
ГЛАВЭЛЕКТРОМОНТАЖ
МИНМОНТАЖСПЕЦСТРОЯ СССР

ГЛ. ИНЖЕНЕР ВНИИПЭМ Е.М. ФЕСЬКОВ
ГЛ. ИНЖЕНЕР КПТБ Г.А. РОДИОНОВ
ГЛ. КОНСТРУКТОР ПРОЕКТА О.М. АРАПОВ
ГЛ. СПЕЦИАЛИСТ А.В. ЛЕОНОВ

УТВЕРЖДЕНЫ
И ВВЕДЕНЫ В ДЕЙСТВИЕ
МИНМОНТАЖСПЕЦСТРОЕМ СССР
ПРОТОКОЛОМ ОТ 23 ДЕКАБРЯ 1987 Г.

© ЦИТП Госстроя СССР, 1989

Обозначение	Наименование	Стр.
5.407-94.1	Титульный лист	1
5.407-94.1 Д	Содержание	2
5.407-94.1 ПЗ	Пояснительная записка	3
	Монтажные чертежи	
5.407-94.1.1 МЧ	Установка переходного элемента КОУ.	4
5.407-94.1.2 МЧ	Установка вводной кассеты и крепление канала световода к переходному элементу КОУ1А-М275	5
5.407-94.1.3 МЧ	Установка вводной кассеты и крепление канала световода к переходному элементу КОУ1А-М275	6
5.407-94.1.4 МЧ	Установка вводной кассеты и крепление канала световода к переходному элементу КОУ1А-М600	7
5.407-94.1.5 МЧ	Установка вводной кассеты и крепление канала световода к переходному элементу КОУ1А-М600	8
5.407-94.1.6 МЧ	Установка вводной кассеты и крепление канала световода к переходному элементу КОУ1А-М275	9
5.407-94.1.7 МЧ	Установка вводной кассеты и крепление канала световода к переходному элементу КОУ1А-М800	10
5.407-94.1.8 МЧ	Установка торцевого устройства КОУ на стене	11
5.407-94.1.9 МЧ	Установка торцевого устройства КОУ на покрытие, перекрытие	12
5.407-94.1.10 МЧ	Установка торцевого устройства КОУ вдоль ребристых плит покрытия, перекрытия	13
5.407-94.1.11 МЧ	Установка торцевого устройства КОУ вдоль решетчатых балок, ферм	14
5.407-94.1.12 МЧ	Установка торцевого устройства КОУ поперек решетчатых балок, ферм	15
5.407-94.1.13 МЧ	Установка торцевых устройств 2×КОУ на покрытие, перекрытие	16
5.407-94.1.14 МЧ	Установка торцевых устройств 2×КОУ поперек решетчатых балок, ферм	17
5.407-94.1.15 МЧ	Установка торцевых устройств 2×КОУ вдоль ребристых плит покрытия, перекрытия	18
5.407-94.1.16 МЧ	Установка торцевых устройств 2×КОУ вдоль решетчатых балок, ферм	19

Инв.№ подл. | Подп. и дата | Взам.инв.№

5.407-94.1 Д

Н.контр. Латина
Рук.бриг. Кормов

Содержание

Стадия	Лист	Листов
	1	2

КПТБ ВНИИПЭМ

Инв.№ подл. | Подп. и дата | Взам.инв.№

Выпуск 1 (монтажные чертежи) серии 5.407-94.1 „Конструктивные узлы комплектных осветительных устройств (КОУ) со щелевыми световодами в промышленных помещениях со взрывоопасными зонами", содержит документацию, по которой в монтажной зоне выполняется установка КОУ.

В монтажной зоне по перечню составных частей монтажного чертежа проверяют комплектность поставки изделий и материалов.

По монтажному чертежу в соответствии с указаниями в паспорте завода-изготовителя производят сборку и установку изделий. При установке переходного элемента в подготовленном по строительному заданию проеме стены следует обеспечить (со стороны помещения с взрывоопасной зоной) минимальное расстояние от стены до крепящих болтов на фланце переходного элемента, которые должны быть расположены головками к стене.

Блоки ПРА устанавливаются не далее двух метров от узла ввода устройства.

Заземление (зануление) узлов установки КОУ осуществляется в соответствии с заводской инструкцией и требованиями гл. 1.7 и 7.3 ПУЭ.

Если монтаж КОУ осуществляется при температуре окружающей среды от −15°С до 0°С — компенсирующие пружины должны быть сжаты до $H = 80$ мм.

Если монтаж КОУ осуществляется при температуре окружающей среды от +5°С до +35°С — компенсирующие пружины должны быть сжаты до $H = 95$ мм.

Инв. № подл. | Подп. и дата | Взам. инв. №

			5.407-94.1 ПЗ		
Н. контр.	Лятина		Пояснительная записка	Стадия	Лист	Листов
Рук. брид.	Корнев					1
Инж.	Фраленок			КПТБ ВНИИПЭМ	

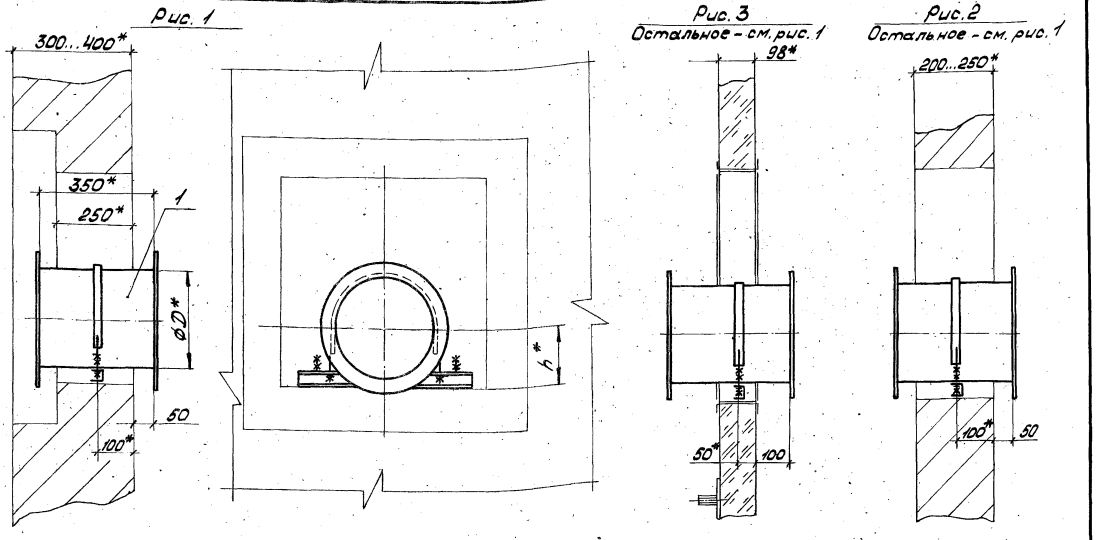

1. Строительное задание на заделку проема в стене – 5.407-94.0.9 Д.
2. * Размеры для справок.

Обозначение	Тип КОУ	ØD*, мм	h*, мм	Рис.	Строительное задание на проем в стене
5.407-94.1.1 МЧ	КОУ1А-М275	274	187	1	5.407-94.0.7Д
-01МЧ	КОУ1А-М600	634	367		5.407-94.0.7-01Д
-02МЧ	КОУ1А-М275	274	187	2	5.407-94.0.6Д
-03МЧ	КОУ1А-М600	634	367		5.407-94.0.6-01Д
-04МЧ	КОУ1А-М275	274	187	3	5.407-94.0.8Д
-05МЧ	КОУ1А-М600	634	367		5.407-94.0.8-01Д

Марка, поз.	Обозначение	Наименование	Кол. –	Кол. 01	Кол. 02, 04	Кол. 03, 05	Масса, кг	Примечание
		Сборочные единицы						
1	5.407-94.2.1.00	Элемент переходной	1		1			
	-01	Элемент переходной		1		1		
		Стандартные изделия						
2		Гайка М12.5 ГОСТ 5915-70	4	4	4	4		

Н.контр.	Лятина	
Рук.бриг.	Корнев	
Ст.лаб.	Буракова	

5.407-94.1.1 МЧ

Установка переходного элемента КОУ.

Монтажный чертеж

Стадия	Лист	Листов
		1

КПТБ ВНИИПЭМ

Инв. № подл. | Подп. и дата | Взам. инв. №

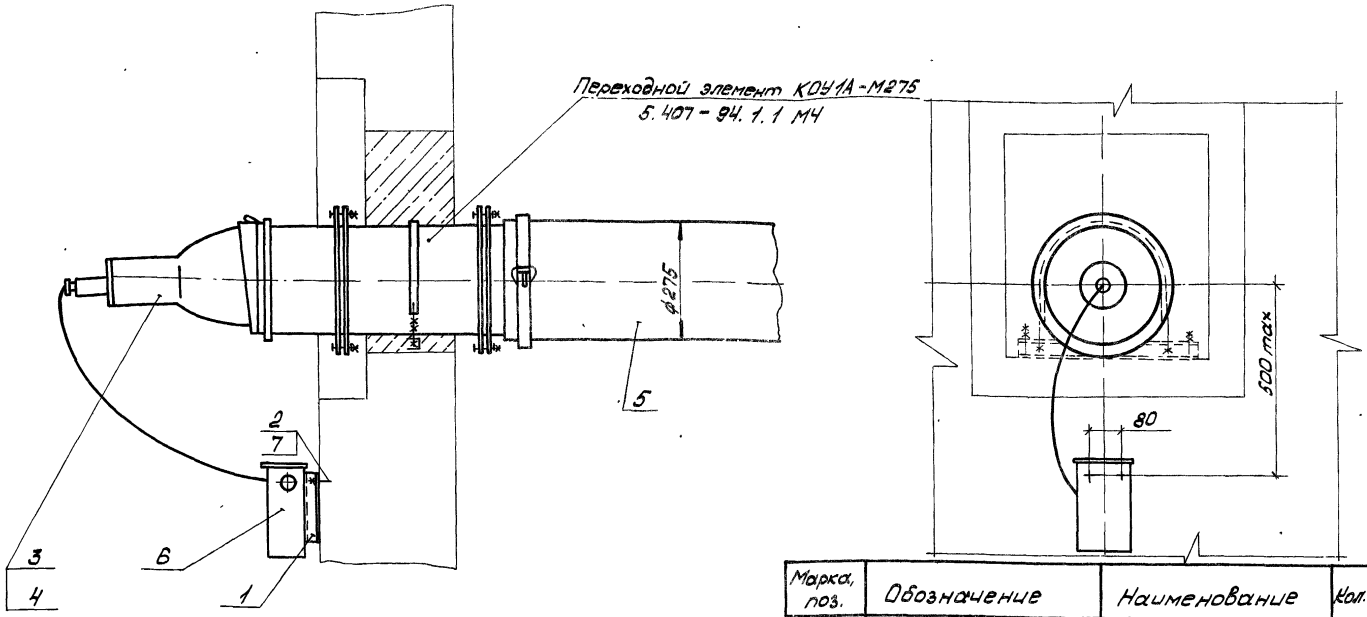

Марка, поз.	Обозначение	Наименование	Кол.	Масса ед, кг	Примечание
		Детали			
1	5.407-94.2.2.01	Основание	1		
		Стандартные изделия			
2		Гайка* ГОСТ 5915-70	4		*по дюбель-винту
		Прочие изделия			
3		Кассета вводная КОУ1А-М275	1		
4		Лампа ДРИЗ-700-1 ТУ16-545.210-77	1		
5		Световод КОУ1А-М275	1		

1. Монтаж световода и вводной кассеты осуществлять после установки электромонтажниками переходного элемента и заделки строителями проема (5.407-94.0.9Д).
2. ** Тип дюбель-винта - по строительному основанию.

Марка, поз.	Обозначение	Наименование	Кол.	Масса, кг	Примечание
6		ПРА с ИЗУ; 1И/700 Н36-308 УХЛ1 ТУ16-545.361-81	1		
7		Дюбель-Винт** ТУ14-4-1375-86	2		

Н.контр.	Лятина		
Рук.бриг.	Корнев		
Ст.лаб.	Буракова		

5.407-94.1.2 МЧ

Установка вводной кассеты и крепление канала светового к переходному элементу КОУ1А-М275.

Монтажный чертеж

Стадия	Лист	Листов
		1

КПТБ ВНИИПЭМ

Инв.№ подл. | Подп. и дата | Взам.инв.№

копировал Плетнева 23798-02 6 формат А3

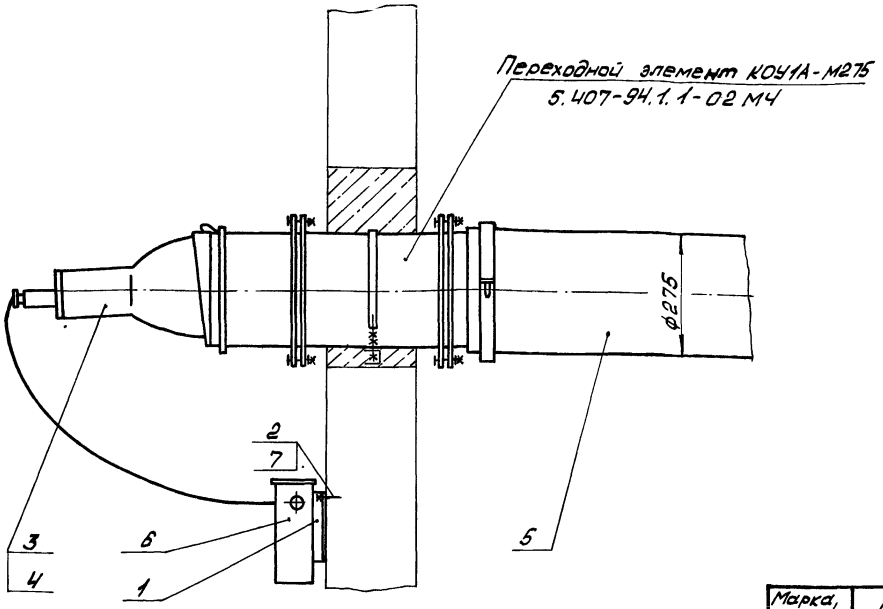

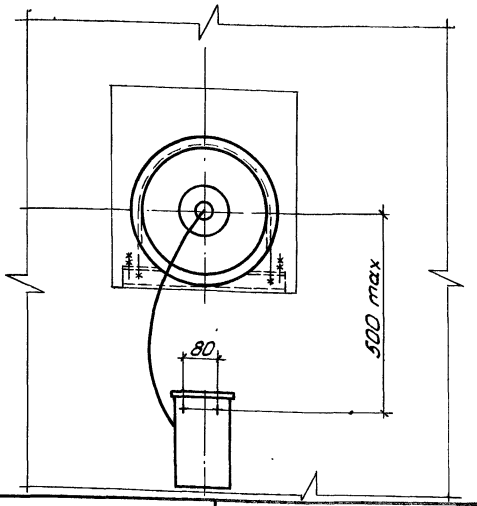

1. Монтаж световода и вводной кассеты осуществлять после установки электромонтажниками переходного элемента и заделки строителями проёма (5.407-94.0.9-02Д).
2. ** Тип дюбель-винта – по строительному основанию.

Марка, поз.	Обозначение	Наименование	Кол	Масса ед. кг	Примечание
		Детали			
1	5.407-94.2.2.01	Основание	1		
		Стандартные изделия			
2		Гайка* ГОСТ 5915-70	4		*по виду дюбель-винту
		Прочие изделия			
3		Кассета вводная КОУ1А-М275	1		
4		Лампа ДРИЗ-700-1			
		ТУ16-545.210-77	1		
5		Световод КОУ1А-М275	1		
6		ПРА с ИЗУ, 1И700Н36-308УХЛ1			
		ТУ16-546.361-81	1		

Марка, поз.	Обозначение	Наименование	Кол.	Масса, кг	Примечание
7		Дюбель-винт*	2		
		ТУ14-4-1375-86			

Н. контр.	Латина		5.407-94.1.3 МЧ
Рук. бриг.	Корнев		Установка вводной кассеты и крепление канала световода к переходному элементу КОУ1А-М275. Монтажный чертеж
Ст. лаб.	Буракова		Стадия: — Лист: — Листов: 1
			КПТБ ВНИИПЭМ

Инв.№ подл. | Подп. и дата | Взам. инв.№

Копировал Плетнева 23798-02 7 формат А3

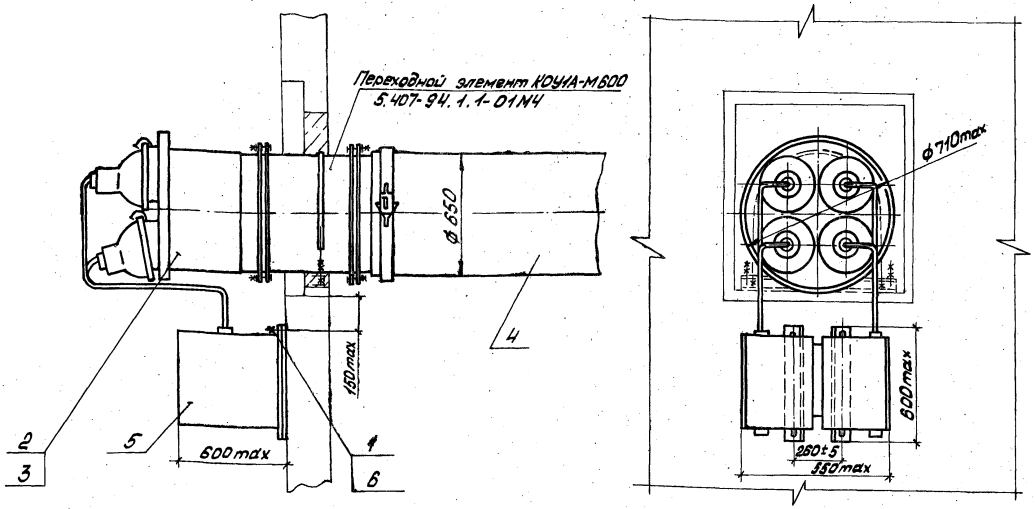

Марка, поз.	Обозначение	Наименование	Кол.	Масса, ед. кг	Примечание
		Стандартные изделия			
1		Гайка* ГОСТ 5915-70	4		*по вводу-бель-винту
		Прочие изделия			
2		Кассета вводная КОУ1А-М600	1		
3		Лампа ДРИЗ-700-1			
		ТУ16-545.210-77	4		
4		Световод КОУ1А-М600	1		
5		Блок ПРА	1		
6		Дюбель-винт**			
		ТУ14-4-1375-86	2		

1. Монтаж световода и вводной кассеты осуществлять после установки электромонтажниками переходного элемента и заделки строителями проема (5.407-94.0.9-01.Д).
2. ** Тип дюбель-винта – по строительному основанию.

		5.407-94.1.4 М4	
		Установка вводной кассеты и крепление канала светового к переходному элементу КОУ1А-М600. Монтажный чертеж	Стадия: — Лист: — Листов: 1
Н. контр.	Летина		КПТБ ВНИИПЭМ
Рук. бриг.	Корнев		
Ст. лаб.	Буракова		

Инв. № подл. | Подп. и дата | Взам. инв. №

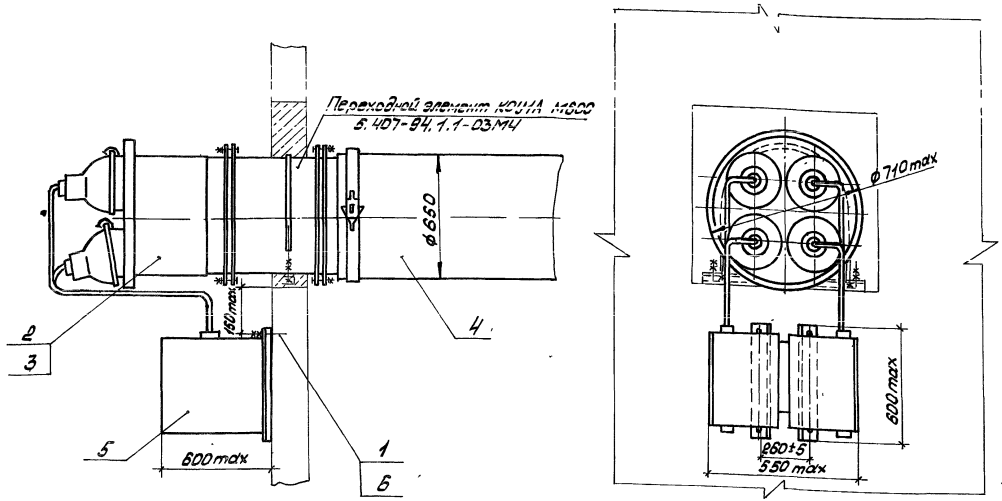

1. Монтаж световода и вводной кассеты осуществлять после установки электромонтажниками переходного элемента и заделки строителями проёма (5.407-94.09-03.д).
2. ** Тип дюбель-винта - по строительному основанию.

Марка, поз.	Обозначение	Наименование	Кол.	Масса, ед, кг	Примечание
		Стандартные изделия			
1		Гайка* ГОСТ 5915-70	4		* по дюбель-винту
		Прочие изделия			
2		Кассета вводная КОЧ1А-М600	1		
3		Лампа ДРИЗ-700-1 ТУ 16-545.210-77	4		
4		Световод КОЧ1А-М600	1		
5		Блок ПРА	1		
6		Дюбель-винт** ТУ 14-4-1375-86	2		

Н.контр.	Летина		
Рук. бриг.	Корнев		
Ст. лаб.	Буракова		

5.407-94.1.5 МЧ

Установка вводной кассеты и крепление канала световода к переходному элементу КОЧ1А-М600. Монтажный чертеж

Стадия	Лист	Листов
		1

КПТБ ВНИИПЭМ

Инв.№ подл. | Подп. и дата | Взам.инв.№

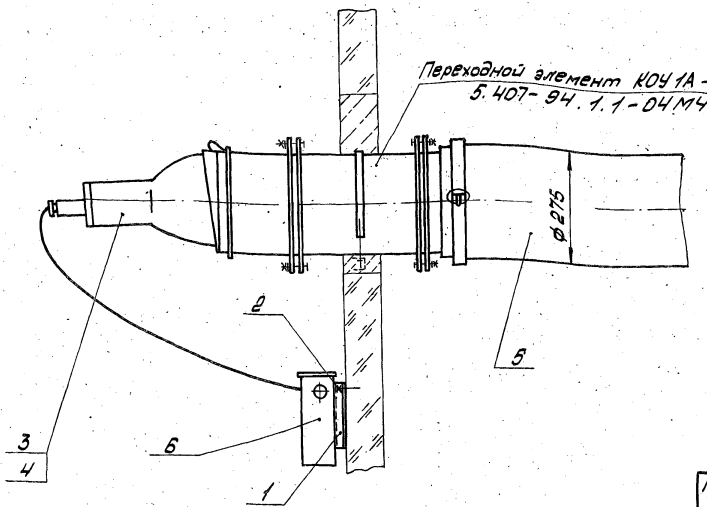

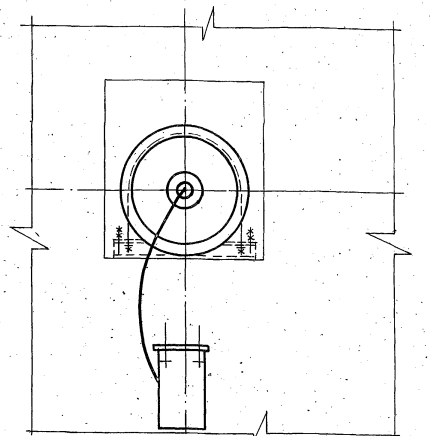

1. Монтаж световода и вводной кассеты осуществлять после установки электромонтажниками переходного элемента и заделки строителями проема (5.407-94.0.9-04Д).
2. Строительное задание на заделку проема в стене 5.407-94.0.9 Д.

Марка, поз.	Обозначение	Наименование	Кол.	Масса ед, кг	Примечание
		Детали			
1	5.407-94.2.2.01	Основание	1		
		Стандартные изделия			
2		Гайка М8.5 ГОСТ 5915-70	4		
		Прочие изделия			
3		Кассета вводная КОУ1А-М275	1		
4		Лампа ДРИЗ-700-1 ТУ16-545.210-77	1		
5		Световод КОУ1А-М275	1		
6		ПРА с ИЗУ; 1И700К36-30БУХЛ1 ТУ16-546.361-81	1		

5.407-94.1.6 МЧ

Н. контр.	Латина		
Рук. брит.	Корнев		
Ст. инж.	Буракова		

Установка вводной кассеты и крепление канала световода к переходному элементу КОУ1А-М275 Монтажный чертеж

Стадия	Лист	Листов
		1

КПТБ ВНИИПЭМ

Инв. № подл. | Подпись и дата | Взам. инв. №

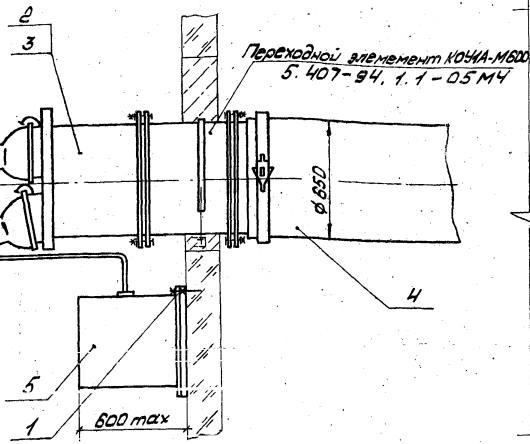

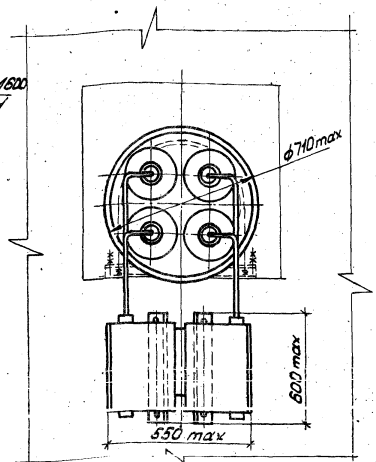

Монтаж световода и вводной кассеты осуществлять после установки электромонтажниками переходного элемента и заделки строителями проема (5.407-94.0.9-05 Д).

Марка, поз.	Обозначение	Наименование	Кол.	Масса ед., кг	Примечание
		Стандартные изделия			
1		Гайка М12.5 ГОСТ5915-70	4		
		Прочие изделия			
2		Кассета бобинная КОЧ1А-М800	1		
3		Лампа ДРИЗ-700-1			
		ТУ16-545.210-77	4		
4		Световод КОЧ1А-М800	1		
5		Блок ПРА	1		

Н.контр.	Латина		
Рук.бриг.	Корнев		
Ст.лаб.	Бураков		

5.407 - 94.1.7 МЧ

Установка вводной кассеты и крепление канала световода к переходному элементу КОЧ1А-М800. Монтажный чертеж

Стадия	Лист	Листов
		1

КПТБ ВНИИПЭМ

Инв.№ подл. | Подпись и дата | Взам.инв.№

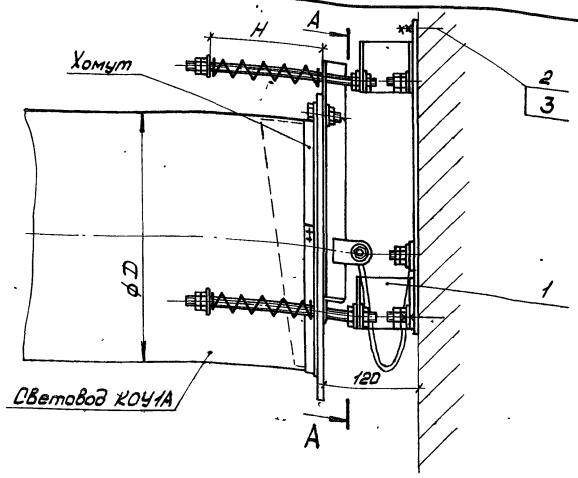

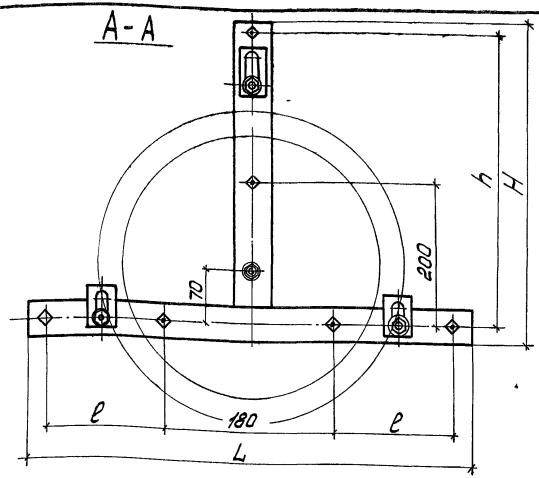

Обозначение	D, мм	L, мм	H, мм	Масса, кг	ℓ, мм	h, мм
5.407-94.1.8МЧ	275	500	370	5,73	140	330
-01МЧ	650	830	630	14,63	305	590

Поз.	Обозначение	Наименование	Кол. –	Кол. 01		Масса ед, кг	Примечание
		Сборочные единицы					
1	5.407-94.2.8.00	Торцевое устройство	1				
	-01	Торцевое устройство		1			
		Стандартные изделия					
2		Гайка* ГОСТ 5915-70	12	12			*по дюбель-винту
		Прочие изделия					
3		Дюбель-винт**					
		ТУ 14-4-1375-86	6	6			

1. H при температуре окружающей среды:
   от -15°С до 0°С – 80мм;
   от +5°С до +35°С – 95 мм.
2. **Тип дюбель-винта – по строительному основанию.
3. Размеры для справок.

Н.контр.	Латыпа		
Рук.бриг.	Карнев		
Инж.	Ветрина		

5.407-94.1.8 МЧ

Установка торцевого устройства КОУ на стене. Монтажный чертеж

Стадия	Лист	Листов
		1

КПТБ ВНИИПЭМ

Инв.№ подл. | Подп. и дата | Взам.инв.№

Рис. 1

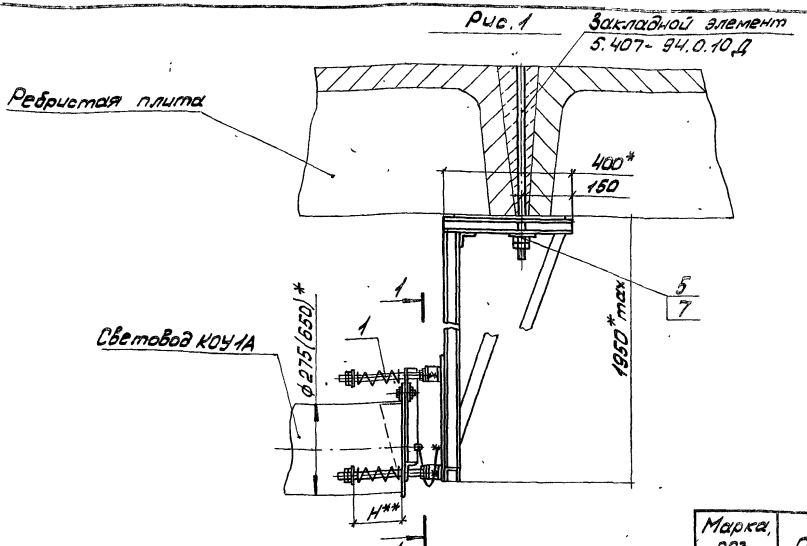

1–1

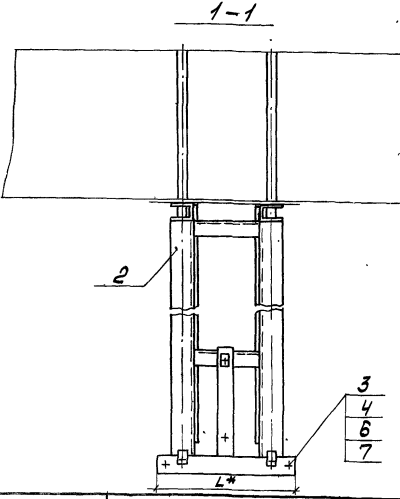

Обозначение	Тип КОУ	L*, мм	Масса, кг	Рис.
5.407-94.1.9МЧ	КОУ1А-М275	500	25,1	1
-01МЧ	КОУ1А-М600	830	34,6	
-02МЧ	КОУ1А-М275	500	25,1	2
-03МЧ	КОУ1А-М600	830	34,6	

1. * Размеры для справок.
2. Размеры в скобках для КОУ1А-М600.
3. ** H при температуре окружающей среды: от −15°С до 0°С — 80 мм;
от +5°С до +35°С - 95 мм.

Рис. 2

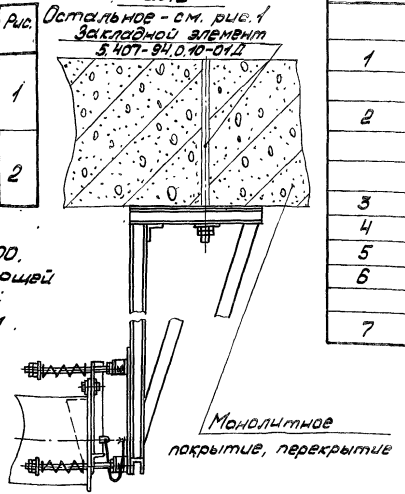

Марка, поз.	Обозначение	Наименование	Кол. -02	Кол. -01 -03	Кол. Всего	Масса ед., кг	Примечание
		Сборочные единицы					
1	5.407-94.2.8.00	Торцевое устройство	1				
	-01	Торцевое устройство		1			
2	5.407-94.2.9.00	Кронштейн	1				
	-01	Кронштейн		1			
		Стандартные изделия					
3		Болт М10х20.58 ГОСТ 7798-70	3	3			
4		Гайка М10.5 ГОСТ 5915-70	3	3			
5		Гайка М12.5 ГОСТ 5915-70	4	4			
6		Шайба 10.65Г ГОСТ 6402-70	3	3			
		Прочие изделия					
7		Шайба царапающая УСЭК 76 УХ ТУ 38-2355-80	5	5			

Инв. № подл. | Подп. и дата | Взам. инв. №

Н. контр.	Лятина		
Рук. бриг.	Карнев		
Инж.	Тетерина		

5.407-94.1.9 МЧ

Установка торцевого устройства КОУ на покрытии, перекрытии. Монтажный чертеж

Стадия	Лист	Листов
		1

КПТБ ВНИИПЭМ

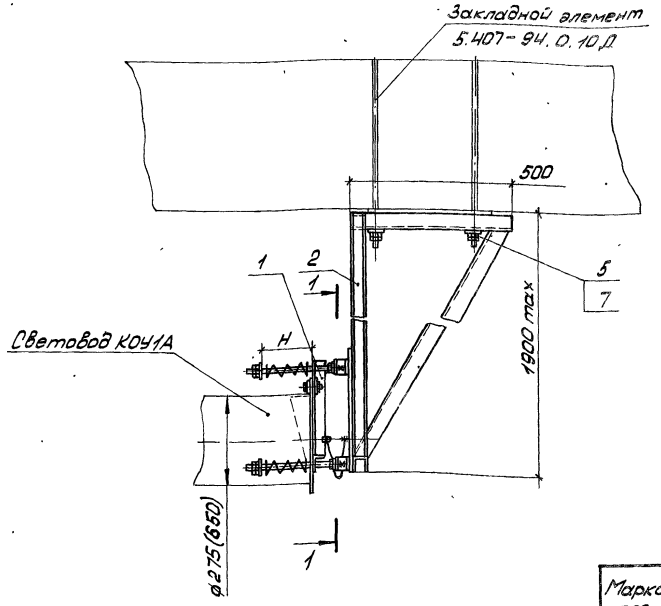

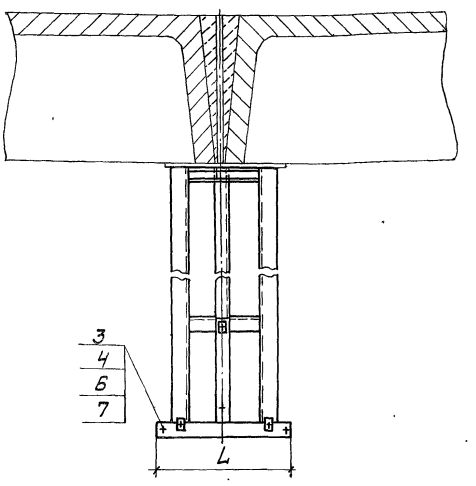

Обозначение	Тип КОУ	Масса, кг	L, мм
5.407-94.1.10МЧ	КОУ1А-М275	24,92	500
-01МЧ	КОУ1А-М600	34,44	830

1. Размеры для справок.
2. Размер в скобках для КОУ1А-М600.
3. „Н" при температуре окружающей среды:
от -15°С до 0°С - 80 мм;
от +5°С до +35°С - 95 мм.

Марка, поз.	Обозначение	Наименование	Кол. -	Кол. 01	Кол. Всего	Масса, кг	Примечание
		Сборочные единицы					
1	5.407-94.2.8.00	Торцевое устройство	1				
	-01	Торцевое устройство		1			
2	5.407-94.2.10.00	Кронштейн	1				
	-01	Кронштейн		1			
		Стандартные изделия					
3		Болт М10×20.58 ГОСТ 7798-70	3	3			
4		Гайка М10.5 ГОСТ 5915-70	3	3			

Марка, поз.	Обозначение	Наименование	Кол. -	Кол. 01	Кол. Всего	Масса, ед, кг	Примечание
5		Гайка М12.5 ГОСТ 5915-70	4	4			
6		Шайба 10.65Г ГОСТ 6402-70	3	3			
		Прочие изделия					
7		Шайба царапающая УСЭК 76 У1 ТУ36-2355-80	5	5			

Н.контр.	Лятина	
Рук.бриг.	Корнев	
Ст.лаб.	Буракова	

5.407-94.1.10МЧ

Установка торцевого устройства КОУ вдоль ребристых плит покрытия, перекрытия. Монтажный чертеж

Стадия	Лист	Листов
		1

КПТБ ВНИИПЭМ

Инв. № подл. | Подп. и дата | Взам. инв. №

копировал Плетнева 23798-02 14 формат А3

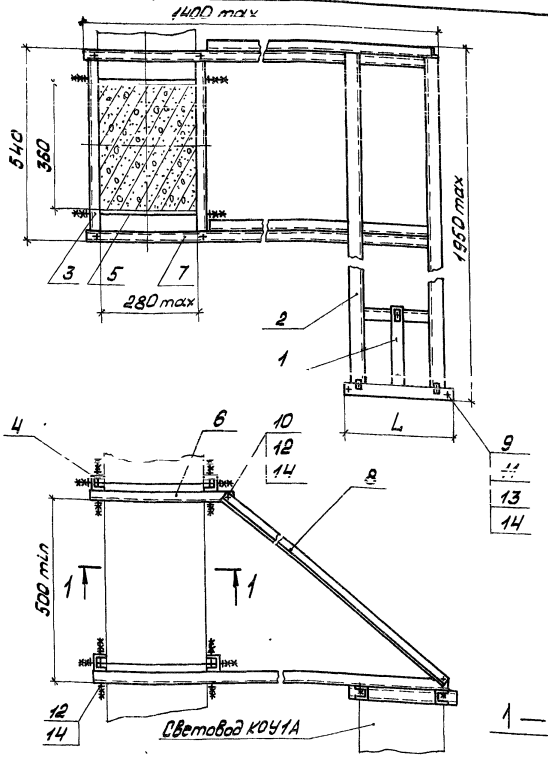

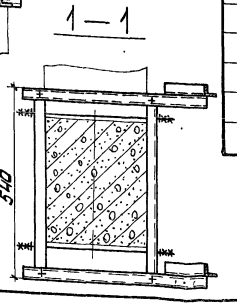

Обозначение	Тип КОУ	L, мм	Масса, кг
5.407-94.1.1 МЧ	КОУ1А-М275	500	43,3
-01МЧ	КОУ1А-М600	830	53,0

Размеры для справок.

Марка, поз.	Обозначение	Наименование	Кол. –	Кол. 01	Кол. всего	Масса, кг	Примечание
		Сборочные единицы					
1	5.407 - 94.2.8.00	Торцевое устройство	1				
	-01	Торцевое устройство		1			
2	5.407-94.2.9.10	Кронштейн	1				
	-01	Кронштейн		1			
		Детали					
3	5.407 - 94.2.1.01 - 06	Швеллер	4	4			
4	5.407 - 94.2.1.12 - 01	Шпилька УСЭК 80-2У1 Р=1400мм	х	х			
5	5.407 - 94.2.1.12 - 03	Шпилька УСЭК 80-2У1, Р=500мм	4	4			
6	5.407 - 94.2.8.13 - 01	Швеллер	2	2			
7	5.407 - 94.2.8.13 - 02	Швеллер	2	2			
8	5.407 - 94.2.9.02 - 03	Уголок УСЭК55У3, Р=2000мм	2	2			
		Стандартные изделия					
9		Болт М10×20.58 ГОСТ 7798-70	3	3			
10		Болт М12×30.58 ГОСТ 7798-70	8	8			
11		Гайка М10.5 ГОСТ 5915-70	3	3			
12		Гайка М12.5 ГОСТ 5915-70	64	64			
13		Шайба 10.65Г ГОСТ 6402-70	3	3			
		Прочие изделия					
14		Шайба царапающая УСЭК 76У1 ТУ36-2355-80	35	35			

Н.контр.	Лятина		
Рук.бриг.	Корнев		
Ст.лаб.	Буракова		

5.407 - 94.1.11 МЧ

Установка торцевого устройства КОУ вдоль решетчатых балок, ферм. Монтажный чертеж

Стадия	Лист	Листов
		1

КПТБ ВНИИПЭМ

Инв.№ подл. | Подп. и дата | Взам.инв.№

копировал Плетнева 23798-02 15 формат А3

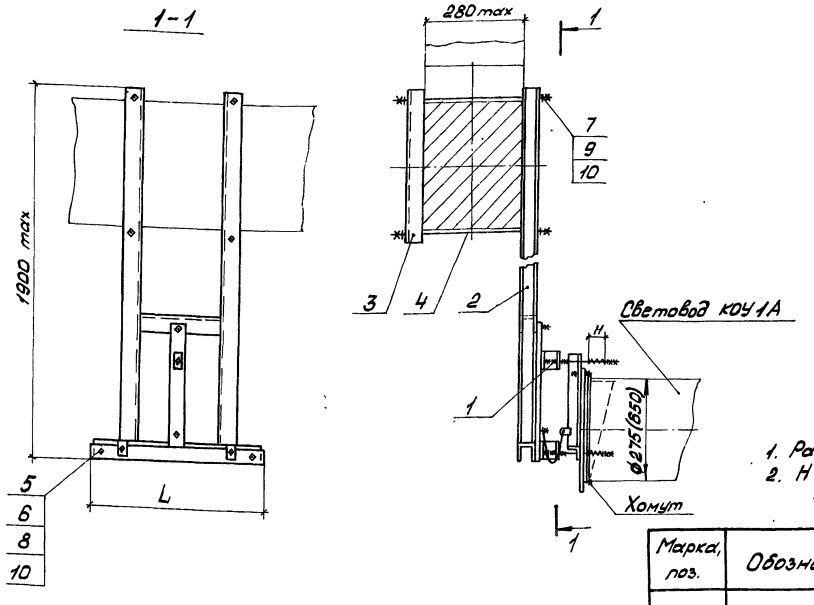

Обозначение	Тип КОУ	L, мм	Масса, кг
5.407-94.1.12 МЧ	КОУ1А-М275	500	22,9
-01 МЧ	КОУ1А-М600	830	32,7

1. Размеры для справок.
2. H - при температуре окружающей среды:
от -15°С до 0°С - 80 мм;
от +5°С до +35°С - 95 мм.

Марка, поз.	Обозначение	Наименование	Кол. -	Кол. 01	Кол. Всего	Масса, кг	Примечание
		Сборочные единицы					
1	5.407-94.2.8.00	Торцевое устройство	1				
	-01	Торцевое устройство		1			
2	5.407-94.2.9.10	Кронштейн	1				
	-01	Кронштейн		1			
		Детали					
3	5.407-94.2.1.01-03	Швеллер	2	2			

Марка, поз.	Обозначение	Наименование	Кол. -	Кол. 01	Кол. Всего	Масса, кг	Примечание
4	5.407-94.2.12-03	Шпилька УСЭК 80-2У1 l=500 мм	4	4			
		Стандартные изделия					
5		Болт М10х20.58 ГОСТ 7798-70	3	3			
6		Гайка М10.5 ГОСТ 5915-70	3	3			
7		Гайка М12.5 ГОСТ 5915-70	8	8			
8		Шайба 10.65Г ГОСТ 6402-70	3	3			
9		Шайба 12.65Г ГОСТ 6402-70	8	8			
		Прочие изделия					
10		Шайба царапающая УСЭК 76 У1 ТУ 36-2355-80	11	11			

Н.контр.	Лятина	
Рук.бриг.	Корнев	
Ст.лаб.	Буракова	

5.407 - 94.1.12 МЧ

Установка торцевого устройства КОУ поперек решетчатых балок, ферм.
Монтажный чертеж

Стадия	Лист	Листов
		1

КПТБ ВНИИПЭМ

Взам.инв.№ | Подп. и дата | Инв.№ подл.

копировал Плетнева 23798-02 16 формат А3

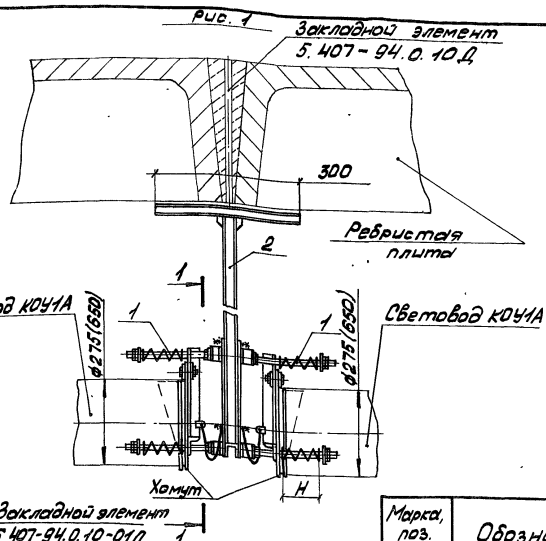

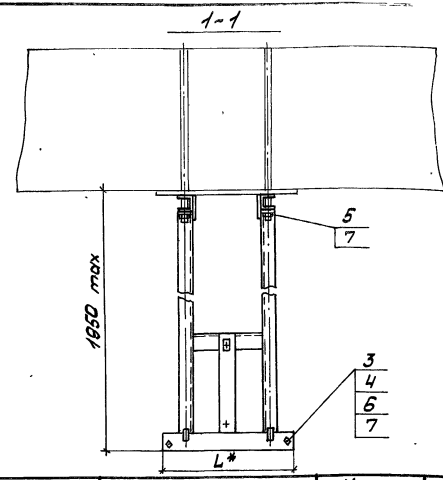

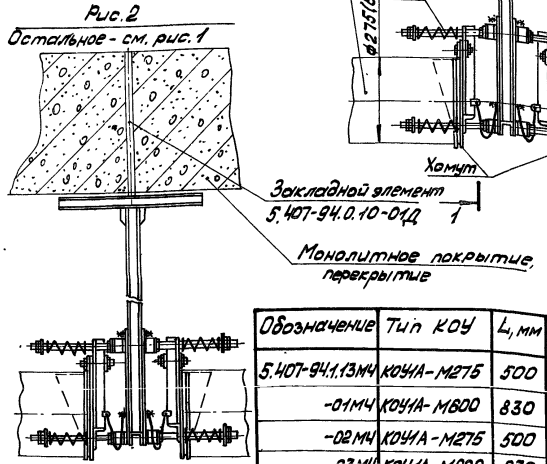

Обозначение	Тип КОУ	L, мм	Рис.	Масса, кг
5.407-94.1.13М4	КОУ1А-М275	500	1	27,7
-01М4	КОУ1А-М600	830		46,4
-02М4	КОУ1А-М275	500	2	27,7
-03М4	КОУ1А-М600	830		46,4

1. Размеры для справок.
2. Размеры в скобках для КОУ1А-М600.
3. H при температуре окружающей среды:
   от -15°С до 0°С - 80 мм;
   от +5°С до +35°С - 95 мм.
4. Во избежание поломки промежуточного кронштейна натяжение световодов производить при закреплении на нем двух (обоих) каналов.

Марка, поз.	Обозначение	Наименование	Кол. -02	Кол. 01 03	Кол. всего	Масса, ед, кг	Примечание
		Сборочные единицы					
1	5.407-94.2.8.00	Торцевое устройство	2				
	-01	Торцевое устройство		2			
2	5.407-94.2.13.00	Кронштейн	1				
	-01	Кронштейн		1			
		Стандартные изделия					
3		Болт М10х20.58 ГОСТ 7798-70	6	6			
4		Гайка М10.5 ГОСТ 5915-70	6	6			
5		Гайка М12.5 ГОСТ 5915-70	4	4			
6		Шайба 10.65Г ГОСТ 6402-70	6	6			
		Прочие изделия					
7		Шайба царапающая УСЭК 76 У1 ТУ 36-2355-80	8	8			

Н.контр.	Лятина		
Рук.бриг.	Корнев		
Ст.лаб.	Буракова		

5.407-94.1.13 М4

Установка торцевых устройств 2х КОУ на покрытии, перекрытии. Монтажный чертеж

Стадия	Лист	Листов
		1

КПТБ ВНИИПЭМ

Инв.№ подл. | Подп. и дата | Взам.инв.№

копировал Плетнева 23798-02 17 формат А3

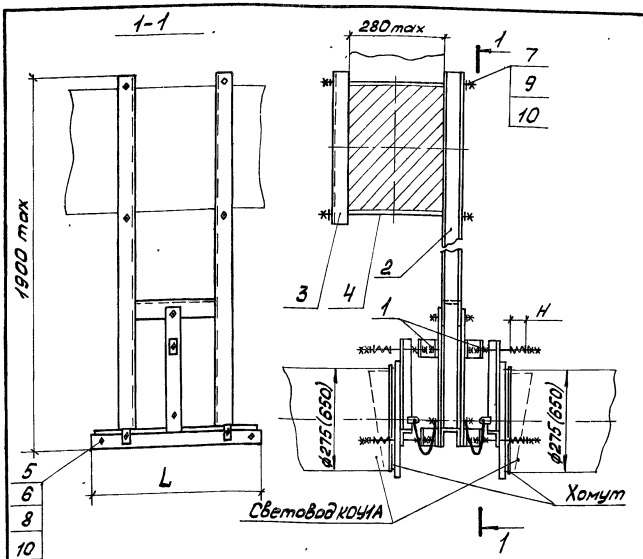

1. Размеры для справок.
2. Во избежание поломки промежуточного кронштейна натяжение световодов производить при закреплении на нем двух (обоих) каналов.
3. H при температуре окружающей среды:
   от -15°С до 0°С – 80мм;
   от +5°С до +35°С – 95мм.

Марка, поз.	Обозначение	Наименование	Кол. –	Кол. 01	Кол. Всего	Масса, кг	Примечание
		Сборочные единицы					
1	5.407-94 2.8.00	Торцевое устройство	2				
	-01	Торцевое устройство		2			
2	5.407-94. 2.9.10	Кронштейн	1				
	-01	Кронштейн		1			
		Детали					
3	5.407-94. 2.1.01-03	Швеллер	2	2			
4	5.407-94. 2.1.12-03	Шпилька УСЗК 80-241, l=500 мм	4	4			0,41кг
		Стандартные изделия					
5		Болт М10×20.58 ГОСТ 7798-70	6	6			
6		Гайка М10.5 ГОСТ 5915-70	6	6			
7		Гайка М12.5 ГОСТ 5915-70	8	8			
8		Шайба 10.65Г ГОСТ 6402-70	6	6			
9		Шайба 12.65Г ГОСТ 6402-70	8	8			
		Прочие изделия					
10		Шайба царапающая УСЗК ТВУ1 ТУ36-2355-80	14	14			

Обозначение	Тип КОУ	L, мм	Масса, кг
5.407-94.1.14МЧ	КОУ1А-М275	500	29,01
-01МЧ	КОУ1А-М600	830	47,72

Н.контр.	Лятина		
Рук.бриг.	Корнев		
Ст.лаб.	Буракова		

5.407-94.1.14 МЧ

Установка торцевых устройств 2х КОУ поперёк решетчатых балок, ферм. Монтажный чертеж

Стадия	Лист	Листов
		1

КПТБ ВНИИПЭМ

Инв.№ подл. | Подп. и дата | Взам.инв.№

Обозначение	Тип КОУ	L, мм	Масса, кг
5.407-94.1.16 МЧ	КОУ1А-М275	500	53,4
-01 МЧ	КОУ1А-М600	830	73,0

1.*Размер для справок.
2. Во избежание поломки промежуточного кронштейна натяжение световодов производить при закреплении на нем двух (обоих) каналов.

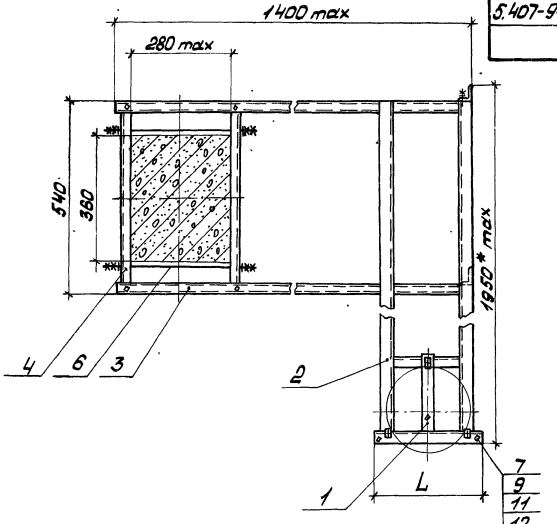

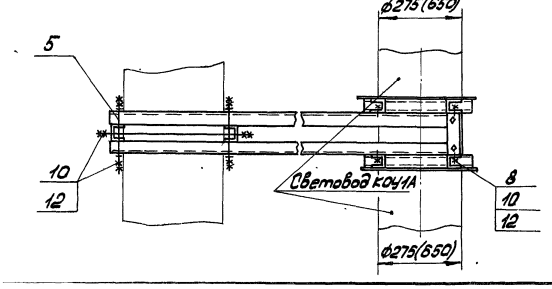

Марка, поз.	Обозначение	Наименование	Кол. –	Кол. 01	Кол. всего	Масса, кг	Примечание
		Сборочные единицы					
1	5.407-94.2.8.00	Торцевое устройство	2				
	-01	Торцевое устройство		2			
2	5.407-94.2.9.10	Кронштейн	2				
	-01	Кронштейн		2			
3	5.407-94.2.16.00	Рама	2	2			
		Детали					
4	5.407-94.2.1.01-06	Швеллер	2	2			
5	5.407-94.2.1.12-02	Шпилька УСЭК 80-2У1, L=180 мм	4	4			
6	5.407-94.2.1.12-03	Шпилька УСЭК 80-2У1 ℓ=500 мм	2	2			
		Стандартные изделия					
7		Болт М10х20.58 ГОСТ 7798-70	6	6			
8		Болт М12х30.58 ГОСТ 7798-70	8	8			
9		Гайка М10.5 ГОСТ 5915-70	6	6			
10		Гайка М12.5 ГОСТ 5915-70	40	40			
11		Шайба 10.65Г ГОСТ 6402-70	6	6			
		Прочие изделия					
12		Шайба царапающая					
		УСЭК 76 У1 ТУ36-2355-80	26	26			

Н.контр.	Лятина	
Рук.брш.	Корнев	
Ст.лаб.	Буракова	

5.407-94.1.16 МЧ

Установка торцевых устройств 2 × КОУ вдоль решетчатых балок, ферм. Монтажный чертеж

Стадия	Лист	Листов
		1

КПТБ ВНИИПЭМ

Инв.№ подл. | Подп. и дата | Взам.инв.№

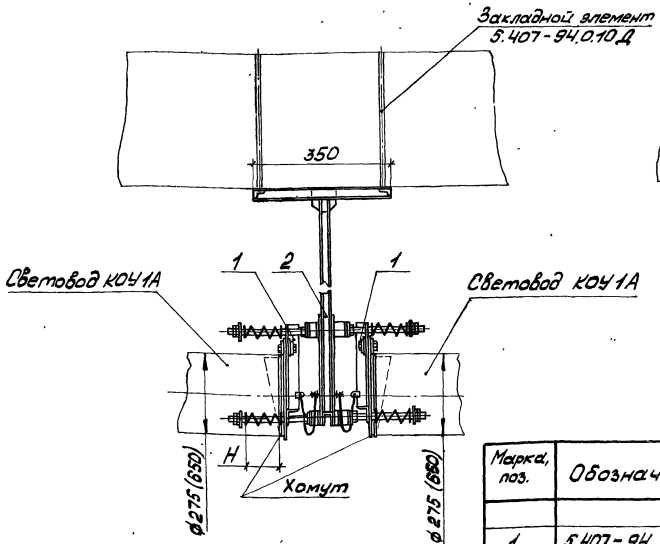

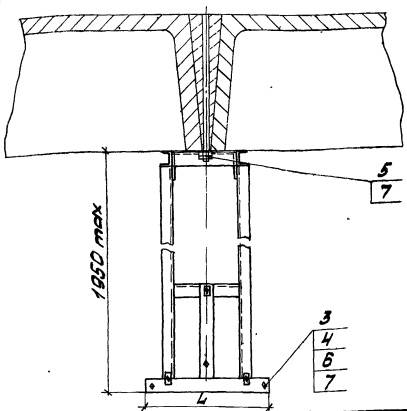

Марка, поз.	Обозначение	Наименование	Кол. –	Кол. 01	Кол. всего	Масса, ед., кг	Примечание
		Сборочные единицы					
1	5.407-94.2.8.00	Торцевое устройство	2				
	-01	Торцевое устройство		2			
2	5.407-94.2.15.00	Кронштейн	1				
	-01	Кронштейн		1			
		Стандартные изделия					
3		Болт М10х20.58 ГОСТ 7798-70	6	6			
4		Гайка М10.5 ГОСТ 5915-70	6	6			
5		Гайка М12.5 ГОСТ 5915-70	4	4			
6		Шайба 10.65Г ГОСТ 6402-70	6	6			
		Прочие изделия					
7		Шайба царапающая УСЭК 76 У1 ТУ 36-2355-80	8	8			

Обозначение	Тип КОУ	L, мм	Масса, кг
5.407-94.1.15МЧ	КОУ1А-М275	500	28,35
-01МЧ	КОУ1А-М600	830	46,75

1. Размеры для справок.
2. Размеры в скобках для КОУ 1А-М600.
3. [illegible] температуре окружающей среды: от -15°С до 0°С - 80мм; от +5°С до +35°С - 95мм.
4. Во избежание поломки промежуточного кронштейна натяжение световодов производить при закреплении на нем двух (обоих) каналов.

Н.контр.	Лятина	[signature]
Рук.бриг.	Корнев	[signature]
Ст.лаб.	Буракова	[signature]

5.407-94.1.15 МЧ

Установка торцевых устройств 2х КОУ вдоль ребристых плит покрытия, перекрытия. Монтажный чертеж

Стадия	Лист	Листов
		1

КПТБ ВНИИПЭМ

Инв.№ подл. | Подпись и дата | Взам.инв.№

gost.e-ecolog.ru