СЕРИЯ 5.407-94.0

КОНСТРУКТИВНЫЕ УЗЛЫ КОМПЛЕКТНЫХ ОСВЕТИТЕЛЬНЫХ УСТРОЙСТВ (КОУ) СО ЩЕЛЕВЫМИ СВЕТОВОДАМИ В ПРОМЫШЛЕННЫХ ПОМЕЩЕНИЯХ СО ВЗРЫВООПАСНЫМИ ЗОНАМИ

Выпуск 0

МАТЕРИАЛЫ ДЛЯ ПРОЕКТИРОВАНИЯ

23798-01
ЦЕНА 2-28

gost.e-ecolog.ru

ЦЕНТРАЛЬНЫЙ ИНСТИТУТ ТИПОВОГО ПРОЕКТИРОВАНИЯ
ГОССТРОЯ СССР

Москва, А-445, Смольная ул., 22

Сдано в печать VIII 1989 года

Заказ № 7953 Тираж 3000 экз.

ТИПОВЫЕ КОНСТРУКЦИИ, ИЗДЕЛИЯ И УЗЛЫ ЗДАНИЙ И СООРУЖЕНИЙ

СЕРИЯ 5.407-94.0

КОНСТРУКТИВНЫЕ УЗЛЫ КОМПЛЕКТНЫХ ОСВЕТИТЕЛЬНЫХ УСТРОЙСТВ (КОУ) СО ЩЕЛЕВЫМИ СВЕТОВОДАМИ В ПРОМЫШЛЕННЫХ ПОМЕЩЕНИЯХ СО ВЗРЫВООПАСНЫМИ ЗОНАМИ

Выпуск 0

МАТЕРИАЛЫ ДЛЯ ПРОЕКТИРОВАНИЯ

РАЗРАБОТАНЫ

ВНИИПРОЕКТЭЛЕКТРОМОНТАЖ
ГЛАВЭЛЕКТРОМОНТАЖ
МИНМОНТАЖСПЕЦСТРОЯ СССР

ГЛ. ИНЖЕНЕР ВНИИПЭМ Е.М. ФЕСЬКОВ
ГЛ. ИНЖЕНЕР КПТБ Г.А. РОДИОНОВ
ГЛ. КОНСТРУКТОР ПРОЕКТА В.М. АРАПОВ
РУКОВОДИТЕЛЬ РАБОТЫ,
НАЧАЛЬНИК ОСВУ КИЕВСКОГО
ОТДЕЛЕНИЯ УГПИ ТПЭП Г.Б. БУХМАН

УТВЕРЖДЕНЫ
И ВВЕДЕНЫ В ДЕЙСТВИЕ
МИНМОНТАЖСПЕЦСТРОЕМ СССР
ПРОТОКОЛОМ ОТ 23 ДЕКАБРЯ 1987 Г.

© ЦИТП Госстроя СССР, 1989

Обозначение	Наименование	Стр.
5.407-94.0	Титульный лист	1
5.407-94.0.1Д	Содержание	2
5.407-94.0.2ПЗ	Пояснительная записка	4
5.407-94.0.3ТБ	Технические решения по установке вводных устройств КОУ	
	Таблица выбора	6
5.407-94.0.4ТБ	Технические решения по установке торцевых устройств КОУ. Таблица выбора	8
5.407-94.0.5ГЧ	Комплектные осветительные устройства КОУ 1А-М275, КОУ 1А-М800	11
5.407-94.0.6Д	Строительное задание на проем для установки КОУ в стене толщиной 200...250 мм	14
5.407-94.0.7Д	Строительное задание на проем для установки КОУ в стене толщиной 300...400 мм	14
5.407-94.0.8Д	Строительное задание на проем для установки КОУ в стене из стеклоблока	15
5.407-94.0.9Д	Строительное задание на заделку проема в стене после установки переходного элемента КОУ	16
5.407-94.0.10Д	Строительное задание на закладной элемент в покрытии, перекрытии	17
5.407-94.0.11Д	Строительное задание на козырек	18
5.407-94.0.12Д	Строительное задание на площадку обслуживания	19
5.407-94.0.13Д	Сводная ведомость на оборудование и материалы	20
	Спецификации комплектов изделий М93	
5.407-94.02.1.1	Установка переходного элемента КОУ	21
5.407-94.02.2.1	Установка вводной кассеты и крепление канала световода к переходному элементу КОУ 1А-М275	21
5.407-94.02.8.1	Установка торцевого устройства КОУ на стене	22
5.407-94.02.9.1	Установка торцевого устройства КОУ на покрытии, перекрытии	22
5.407-94.02.10.1	Установка торцевого устройства КОУ вдоль ребристых плит покрытия, перекрытия	23
5.407-94.02.11.1	Установка торцевого устройства КОУ вдоль решетчатых балок, ферм	23
5.407-94.02.12.1	Установка торцевого устройства КОУ поперек решетчатых балок, ферм	24

Инв.№подл. | Подп. и дата | Взам.инв.№

Рук.брига. Корнев
Н.контр. Лятина
Ст.лаб. Буракова

5.407-94.0.1Д

Содержание

Стадия | Лист 1 | Листов 3

КПТБ ВНИИПЭМ

Инв.№подл. | Подп. и дата | Взам.инв.№

5.407-94.01Д

Лист 2

Обозначение	Наименование	Стр.
5.407-94.02.13.1	Установка торцевых устройств	
	двух КОУ на покрытии, перекрытии	24
5.407-94.02.14.1	Установка торцевых устройств двух	
	КОУ поперек решетчатых балок,	
	ферм	25
5.407-94.02.15.1	Установка торцевых устройств двух	
	КОУ вдоль ребристых плит покрытия,	
	перекрытия	25
5.407-94.02.16.1	Установка торцевых устройств двух	
	КОУ вдоль решетчатых балок,	
	ферм	28
5.407-94.028	Ведомость изделий и материалов	
	для М33	27

Инв.№подл. | Подп. и дата | Взам.инв.№

1. Введение

Серия 5.407-94 „Конструктивные узлы комплектных осветительных устройств (КОУ) со щелевыми световодами (ЩС) в промышленных помещениях со взрывоопасными зонами" выполнена на основании следующих документов:

– „Правил устройства электроустановок", 6 издание (гл. 7.3);

– паспортов на комплектные осветительные устройства со щелевыми световодами серии КОУ-М275 и КОУ-М600 ЭКТ.514.047ПС и ЭКТ.514.046ПС;

– справочника „Электромонтажные устройства и изделия", „Энергоатомиздат", Москва, 1983г.

Серия состоит из трех выпусков:

– выпуска 0 – материалы для проектирования;

– выпуска 1 – монтажные чертежи;

– выпуска 2 – чертежи изделий.

2. Назначение и область применения.

Серия 5.407-94 предназначена для выполнения проектных и монтажных работ по установке комплектных осветительных устройств со щелевыми световодами типа КОУ 1А-М275 и КОУ 1А-М600 с одной и четырьмя зеркальными металлогалогенными лампами типа ДРИЗ мощностью 700 Вт при их использовании в качестве осветительных устройств в промышленных помещениях со взрывоопасными зонами классов В-I, В-Iа и В-II.

Целесообразная область применения КОУ 1А со ЩС в качестве осветительных устройств (взамен использования светильников для разных групп взрывоопасных газов, паров и взрывоопасных пылей с воздухом) определяется работой „Опыт проектирования осветительных установок со щелевыми световодами. Рекомендации" (шифр 1511-502), выполненной Киевским отделением УГППКИ Тяжпромэлектропроект и ВНИПИ Тяжпромэлектропроект.

При использовании КОУ1А для освещения помещений со взрывоопасными зонами классов В-I, В-Iа, В-II не допускается установка вводных кассет с лампами и пускорегулирующими аппаратами в этих и смежных с ними помещениях, а также в наружных взрывоопасных зонах класса В-Iг.

Выполнение проектных и монтажных работ по установке КОУ в помещениях с нормальной средой, помещениях с пожароопасными зонами всех классов, а также в помещениях с взрывоопасными зонами классов В-Iб и В-IIа, производится по серии 5.407-93 „Конструктивные узлы комплектных осветительных устройств (КОУ) со щелевыми световодами в производственных помещениях с нормальной средой и с пожароопасными зонами" разработанной Пермским отделением ВНИПИ Тяжпромэлектропроект.

Инв.№ подл. | Подп. и дата | Взам.инв.№

			5.407-94.0.2 ПЗ
Н. контр.	Латина		Пояснительная записка
Рук. брм.	Корнев		Стадия: — Лист: 1 Листов: 2
Инж.	Ильницкая		КПТБ ВНИИПЭМ

Копировал Плетнева 23798-01 5 формат А3

Ввиду большого разнообразия применяемых на практике ограждающих конструкций зданий (несущие стены из кирпича и железобетонных блоков, навесные железобетонные панели, стены из двойного металлического гофрированного листа с заполнением стекло- и минераловатными материалами и т.п.) в каждом конкретном случае необходима разработка и выдача строительных заданий на установку КОУ, на устройства для обслуживания КОУ в процессе эксплуатации, а при необходимости, и заданий на защитные козырьки над вводными кассетами.

3. Порядок пользования

При проектировании (выпуск 0):

- по таблице технических решений выбирается вариант установки КОУ;
- по выбранному варианту определяются строительное задание, монтажный чертеж, спецификация комплекта изделий мастерских электромонтажных заготовок;
- по сводной ведомости на оборудование и материалы составляется уточненная ведомость потребности в оборудовании и материалах для конкретного проекта.

При оформлении заявок на изготовление изделий МЭЗ, комплектацию оборудования и материалов для МЭЗ и монтажной зоны (выпуск 0);
- по ведомости материалов и изделий для МЭЗ производится комплектация оборудования и материалов для изготовления конструкций в МЭЗ;
- по спецификации комплекта изделий МЭЗ подготавливается комплектность поставки конструкций из МЭЗ;
- по перечню составных частей монтажного чертежа (выпуск 1) производится комплектация оборудования, изделий МЭЗ и материалов для поставки в монтажную зону.

При изготовлении изделий в МЭЗ:
- по чертежам изделий (выпуск 2) изготавливаются и собираются конструкции.

При монтаже:
- по монтажному чертежу (выпуск 1) производят монтаж КОУ.

Инв.№подл. | Подп. и дата | Взам.инв.№

23798-01 6 копировал Плетнева формат А3

Эскиз	Тип КОУ	Строительное задание	Монтажный чертеж	Спецификация комплектации изделий МЭЗ
1 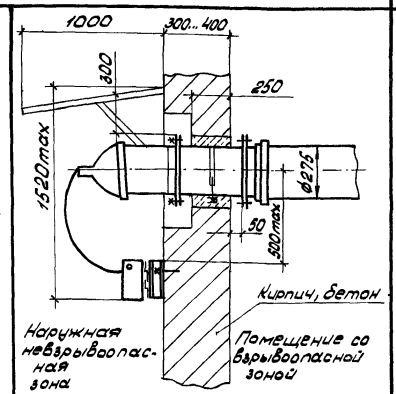	КОУ1А-М275-1х700-У3	5.407-94.0.6.Д 5.407-94.0.9-02.Д 5.407-94.0.11.Д*	Установка переходного элемента КОУ 5.407-94.1.1 М4 Установка вводной кассеты и крепление канала световода к переходному элементу КОУ 1А-М275 5.407-94.1.2 М4 5.407-94.1.3 М4	5.407-94.2.1.1. 5.407-94.2.2.1
2 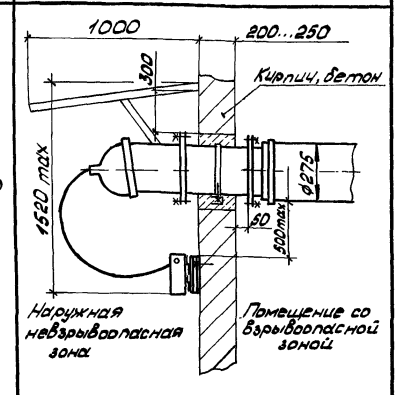		5.407-94.0.6.Д 5.407-94.0.9-02.Д 5.407-94.0.11.Д*		5.407-94.2.1.1 5.407-94.2.2.1

Эскиз	Тип КОУ	Строительное задание	Монтажный чертеж	Спецификация комплекта изделий МЭЗ
3 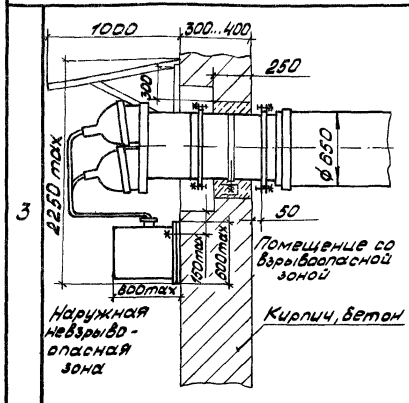	КОУ1А-М600-4х700-У3	5.407-94.0.7.Д 5.407-94.0.9.Д 5.407-94.0.11-01.Д*	Установка переходного элемента КОУ 5.407-94.1.1-01 М4 Установка вводной кассеты и крепление канала световода к переходному элементу КОУ 1А-М600 5.407-94.1.4 М4 5.407-94.1.5 М4	5.407-94.2.1.1-01
4 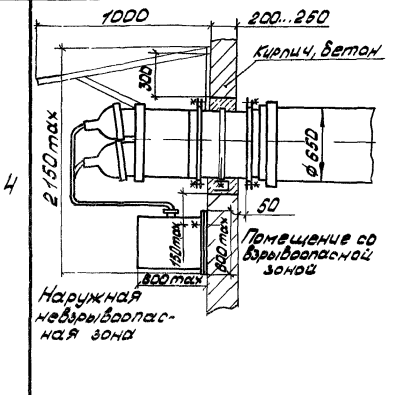		5.407-94.0.6.Д 5.407-94.0.9-03.Д 5.407-94.0.11-01.Д*		5.407-94.2.1.1-01

* При размещении вводных кассет под строительными навесами установка индивидуальных защитных козырьков не требуется.

Инв.№ подл. | Подп. и дата | Взам.инв.№

			5.407-94.0.3 ТБ	
Н.контр.	Латыпа		Технические решения по установке вводных устройств КОУ. Таблица выбора	Стадия: — / Лист: 1 / Листов: 2
Рук.груп.	Корнев			КПТБ ВНИИПЭМ
Инж.	Ильницкая			

Копировал Плетнева 23798-01 7 Формат А3

Эскиз	Тип КОУ	Строительное задание	Монтажный чертеж	Спецификация комплекта изделий МЭЗ
5 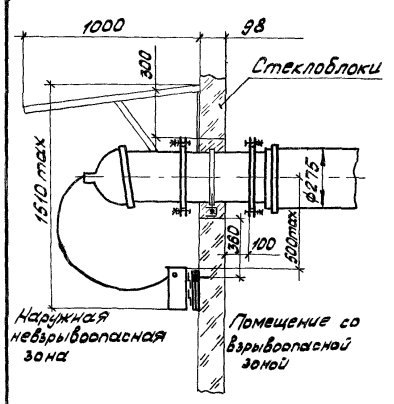	КОУ1А-М275-1×700-43	5.407-94.0.8Д 5.407-94.0.9-0ч4 5.407-94.0.11-Д*	Установка переходного элемента КОУ 5.407-94.1.1-04 МЧ Установка вводной кассеты и крепление канала световода к переходному элементу КОУ 5.407-94.1.6 МЧ	5.407-94.2.1.1 5.407-94.2.2.1
6 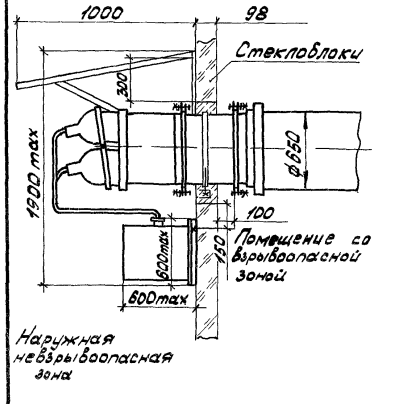	КОУ1А-М600-4×700-43	5.407-94.0.8-01Д 5.407-94.0.9-05Д 5.407-94.0.11-01Д*	5.407-94.1.7 МЧ	5.407-94.2.1.1-01

Эскиз	Тип КОУ	Строительное задание	Монтажный чертеж	Спецификация комплекта изделий МЭЗ
7 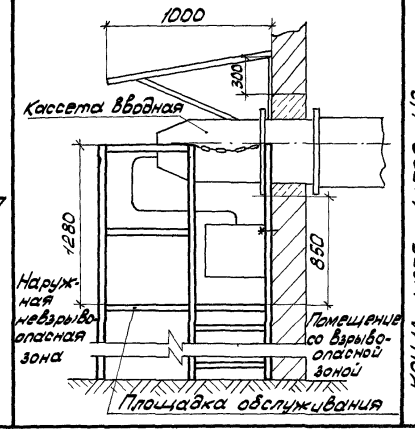	КОУ1А-М275-1×700-43 КОУ1А-М600-4×700-43	5.407-94.0.12Д	—	—

Инв. № подл. | Подп. и дата | Взам. инв. №

Эскиз	Тип КОУ	Строительное задание	Наименование	Монтажный чертеж	Спецификация комплекта изделий МЭЗ
1	КОУИА-М275-1х700-У3	—	Установка торцевого устройства КОУ на стене	5.407-94.1.8.01М4	5.407-94.2.8.1-01
	КОУИА-М275-1х700-У3			5.407-94.1.8М4	5.407-94.2.8.1
2	КОУИА-М800-4х700-У3	5.407-94.0.10Д	Установка торцевого устройства КОУ на покрытие, перекрытие	5.407-94.1.9-01М4	5.407-94.2.9.1-01
	КОУИА-М275-1х700-У3			5.407-94.1.9М4	5.407-94.2.9.1

Эскиз	Тип КОУ	Строительное задание	Наименование	Монтажный чертеж	Спецификация комплекта изделий МЭЗ
3	КОУИА-М800-4х700-У3	5.407-94.0.10-01Д	Установка торцевого устройства КОУ на покрытие, перекрытие	5.407-94.1.9-03М4	5.407-94.2.9.1-01
	КОУИА-М275-1х700-У3			5.407-94.1.9-02М4	5.407-94.2.9.1
4	КОУИА-М800-4х700-У3	5.407-94.0.10Д	Установка торцевого устройства КОУ вблизи ребристых плит покрытия, перекрытия	5.407-94.1.10-01М4	5.407-94.2.10.1-01
	КОУИА-М275-1х700-У3			5.407-94.1.10М4	5.407-94.2.10.1

Инв. № подл. | Подп. и дата | Взам. инв. №

Рук. бриг.	Корнев		
Н. контр.	Латина		
Ст. лаб.	Бураковa		

5.407-94.0.4 ТБ

Технические решения по установке торцевых устройств КОУ.
Таблица выбора.

Стадия	Лист	Листов
	1	3

КПТБ ВНИИПЭМ

Копировал Плетнева 23798-01 9

	6		5		Эскиз
	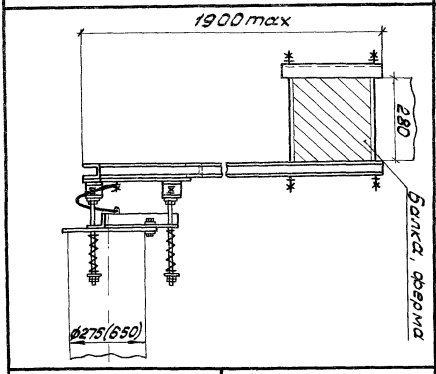		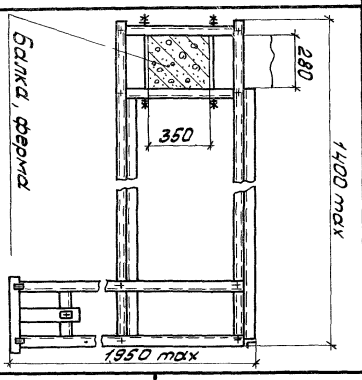		
Тип КОУ	КОУ1А-М275-1×700-УЗ	КОУ1А-М800-4×700-УЗ	КОУ1А-М275-1×700-УЗ	КОУ1А-М800-4×700-УЗ	
Строительное задание					
Наименование	Установка торцевого устройства КОУ поперек решетчатых балок, ферм		Установка торцевого устройства КОУ вдоль решетчатых балок, ферм		
Монтажный чертеж	5.407-94.1.12 МЧ	5.407-94.1.12-01МЧ	5.407-94.1.11 МЧ	5.407-94.1.11-01МЧ	
Спецификация комплекта изделий МЭЗ	5.407-94.2.12.1	5.407-94.2.12.1-01	5.407-94.2.11.1	5.407-94.2.11.1-01	

	8		7		Эскиз
	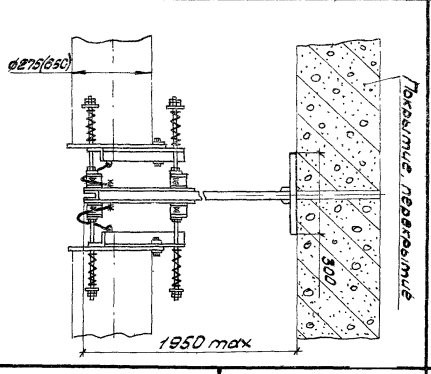		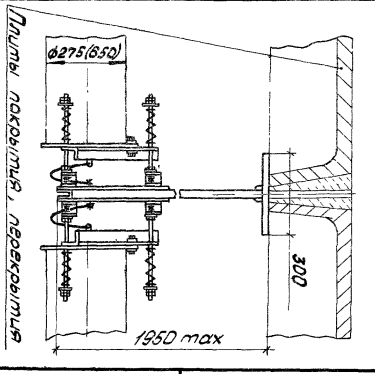		
Тип КОУ	КОУ1А-М275-1×700-УЗ	КОУ1А-М800-4×700-УЗ	КОУ1А-М275-1×700-УЗ	КОУ1А-М800-4×700-УЗ	
Строительное задание	5.407-94.0.10-01Д		5.407-94.0.10 Д		
Наименование	Установка торцевых устройств 2 КОУ на покрытие, перекрытие		Установка торцевых устройств 2 КОУ на покрытие, перекрытие		
Монтажный чертеж	5.407-94.1.13-02 МЧ	5.407-94.1.13-03МЧ	5.407-94.1.13 МЧ	5.407-94.1.13-01 МЧ	
Спецификация комплекта изделий МЭЗ	5.407-94.2.13.1	5.407-94.2.13.1-01	5.407-94.2.13.1	5.407-94.2.13.1-01	

Инв. № дубл.	Подп. и дата	Взам. инв. №

Эскиз	Тип КОУ	Строительное задание	Наименование	Монтажный чертеж	Спецификация комплекта изделий МЭЗ
10 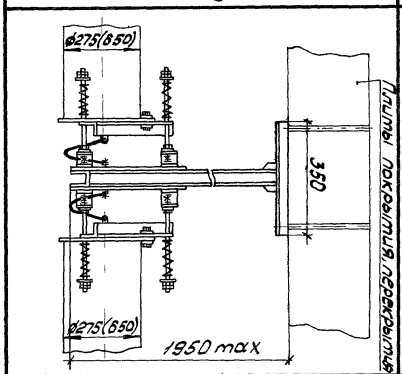	КОУ1А-М275-1×700-УЗ	5.407-94.0.10 Д	Установка торцевых устройств 2 КОУ вдоль ребристых плит покрытия, перекрытия	5.407-94.1.15 МЧ	5.407-94.2.15.1
	КОУ1А-М800-4×700УЗ			5.407-94.1.15-01МЧ	5.407-94.2.15.1-01
9 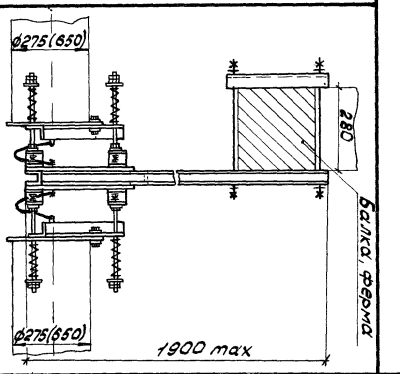	КОУ1А-М275-1×700-УЗ		Установка торцевых устройств 2 КОУ поперек решетчатых балок, ферм	5.407-94.1.14 МЧ	5.407-94.2.14.1
	КОУ1А-М800-4×700-УЗ			5.407-94.1.14-01МЧ	5.407-94.2.14.1-01

Эскиз	Тип КОУ	Строительное задание	Наименование	Монтажный чертеж	Спецификация комплекта изделий МЭЗ
11 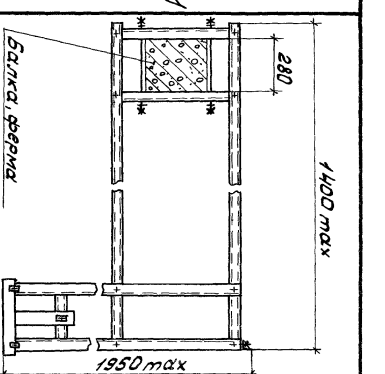	КОУ1А-М275-1×700-УЗ		Установка торцевых устройств 2 КОУ вдоль решетчатых балок, ферм	5.407-94.1.16 МЧ	5.407-94.2.16.1
	КОУ1А-М800-4×700-УЗ			5.407-94.1.16-01МЧ	5.407-94.2.16.1-01

23798-01 11 копировал Плетнева

5.407-94.0.4 ТБ

Лист 3

Рис. 1

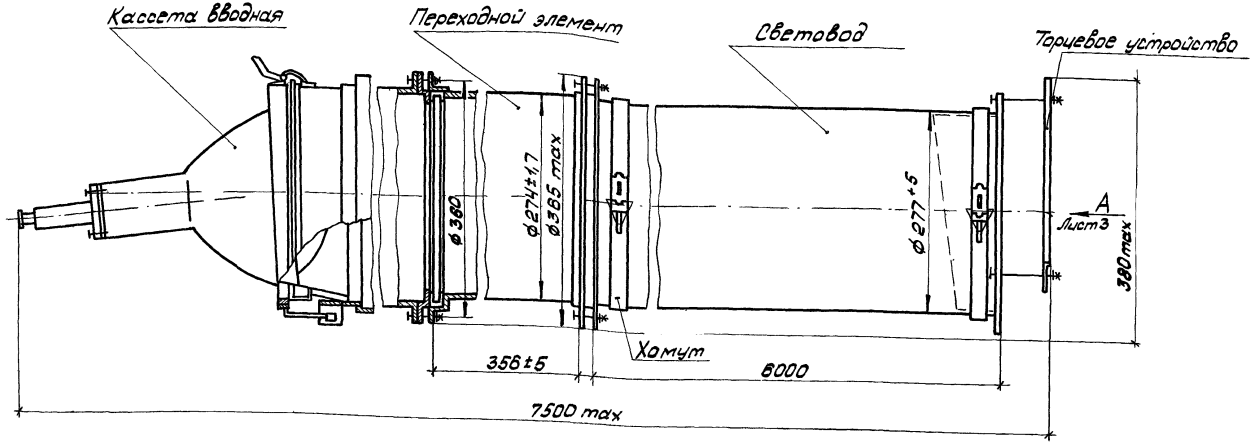

Таблица 1

Рис.	Тип КОУ	Степень защиты по ГОСТ 14254-80	Источник света		Количество источников света, шт.	Аппарат пускорегулирующий, ПРА	Импульсное зажигающее устройство	Масса, кг	
			Тип	Мощность, Вт				без ПРА	с ПРА
1	КОУ1А-М275-1х700-У3	IP54	ДРИЗ-700-1	700	1	1И700Н36-306УХЛ1	ИЗУ220-03-ХЛ1	24,0 max	34,5

* Для кассет вводных допускается категория размещения 2.

Н.контр.	Латина		
Рук.бриг.	Корнев		
Инж.	Ильницкая		

5.407-94.0.5 ГЧ

Комплектные осветительные устройства КОУ1А-М275, КОУ1А-М800

Стадия	Лист	Листов
	1	3

КПТБ ВНИИПЭМ

Инв.№ подл. | Подп. и дата | Взам.инв.№

Рис. 2

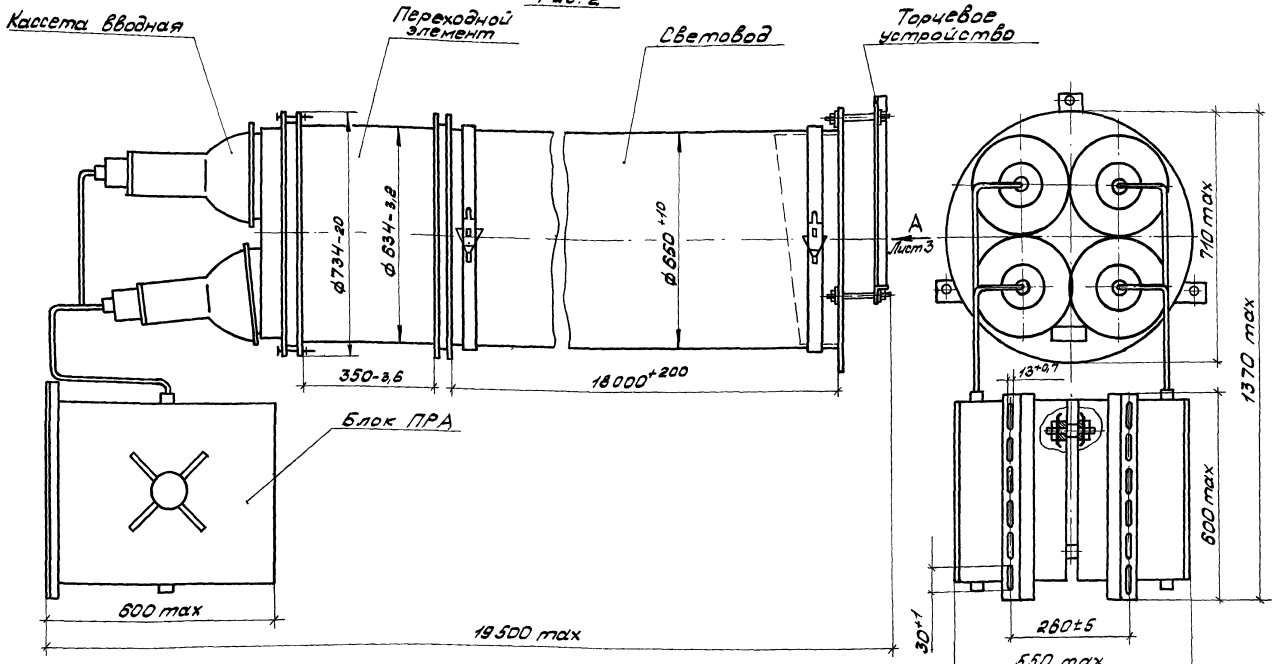

Таблица 2

Рис.	Тип	Степень защиты по ГОСТ 14254-80	Источник света		Кол. источников света, шт	Аппарат пускорегулирующий	Импульсное зажигающее устройство	Масса, кг	
			Тип	Мощность, Вт				КОУ без блока ПРА	КОУ с блоком ПРА
2	КОУ1А-М800-4х700-Ц3*	IP54	ДРИЗ-700-1	700	4	1АБН-700ДРИ/220-В-010-ХЛ2	ИЗУ700-1000ДРИ/220-В-05ХЛ1	78	121

Инв. № подл. | Подп. и дата | Взам. инв. №

Рис. 3 Вид А см. рис. (142)

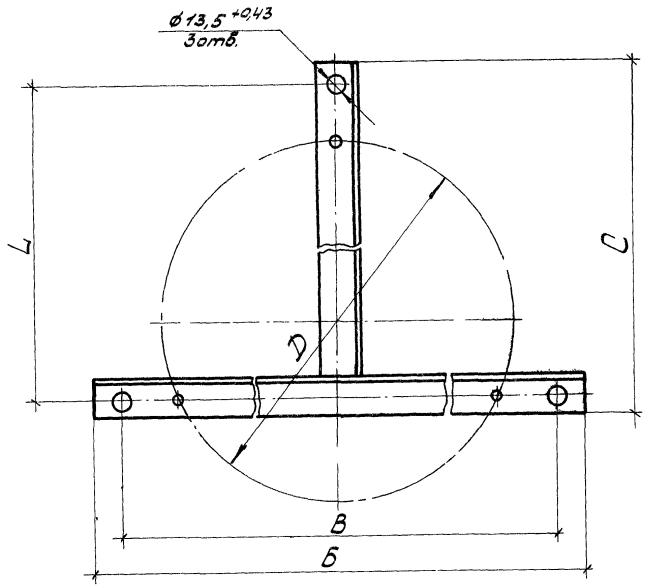

Таблица 3

Тип КОУ	Б, мм	В, мм	D, мм	С, мм	L, мм
КОУ1А-М275-1х700-У3	370±1,8	330±1,5	290	292±1,6	275,5±2,6
КОУ1А-М800-4х700-У3	700±2,5	660±1,6	670	580 max	525±2,95

Инв. № подл. | Подп. и дата | Взам. инв. №

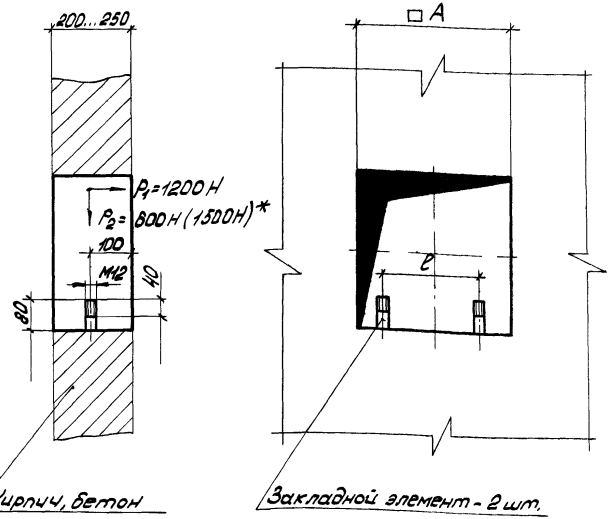

* Нагрузки в скобках даны для КОУ 1А-М600.

Обозначение	Тип КОУ	А, мм	ℓ, мм
5.407-94.0.6Д	КОУ1А-М275	600	350
-01Д	КОУ1А-М600	1000	700

Инв.№ подл. | Подп. и дата | Взам. инв.№

			5.407-94.0.6Д			
			Строительное задание на проем для установки КОУ в стене толщиной 200...250 мм	Стадия	Лист	Листов 1
Н.контр.	Латина			КПТБ ВНИИПЭМ		
Рук.бриг.	Корнев					
Инж.	Рябова					

копировал Плетнева

формат А4

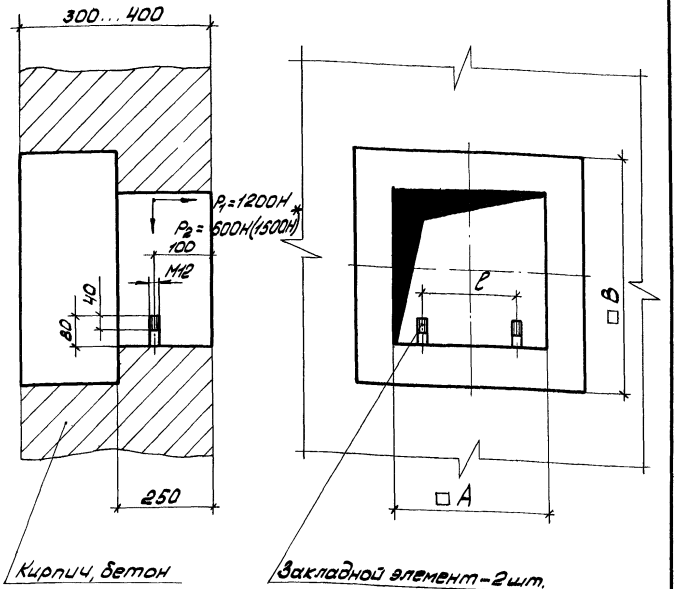

* Нагрузки в скобках даны для КОУ 1А-М600

Обозначение	Тип КОУ	А, мм	В, мм	ℓ, мм
5.407-94.0.7Д	КОУ1А-М275	600	800	350
-01Д	КОУ1А-М600	1000	1200	700

Инв.№ подл. | Подп. и дата | Взам. инв.№

			5.407-94.0.7Д			
			Строительное задание на проем для установки КОУ в стене толщиной 300...400 мм	Стадия	Лист	Листов 1
Н.контр.	Латина			КПТБ ВНИИПЭМ		
Рук.бриг.	Корнев					
Инж.	Рябова					

копировал Плетнева

формат А4

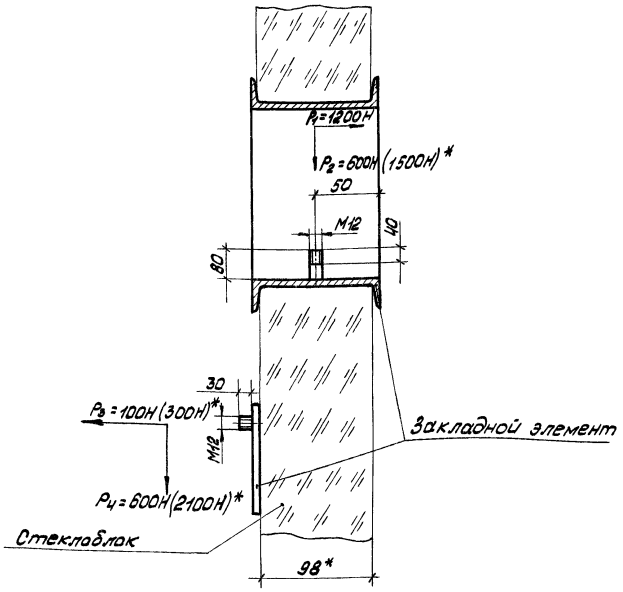

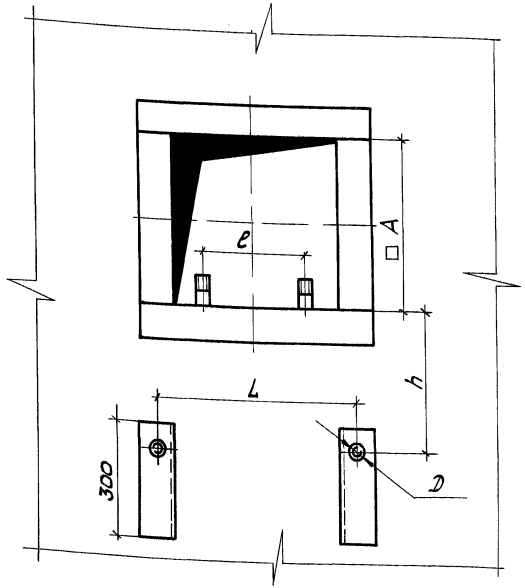

* Нагрузки в скобках даны для КОУ 1А – М600.

Обозначение	Тип КОУ	A, мм	e, мм	L, мм	h, мм	D, мм
5.407-94.0.8Д	КОУ1А-М275	550	350	80	360	М8
-01Д	КОУ1А-М600	750	700	260	150	М12

Н. контр.	Латина		5.407-94.0.8Д
Рук. бриг.	Корнев		Строительное задание на проем для установки КОУ в стене из стеклоблока
Инж.	Горькаева		Стадия: — Лист: — Листов: 1
			КПТБ ВНИИПЭМ

Инв. № подл. | Подп. и дата | Взам. инв. №

Кирпич, бетон

Керамзитобетон марки 100, D 800

300...400

250

Рис. 1

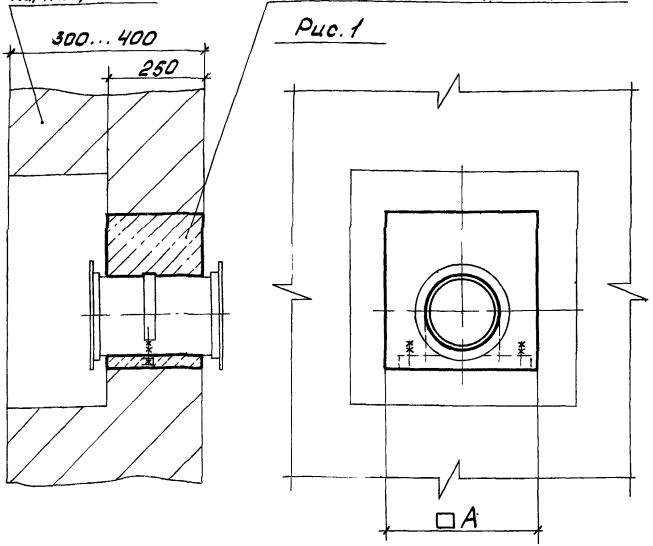

Рис. 2

Остальное - см. рис. 1

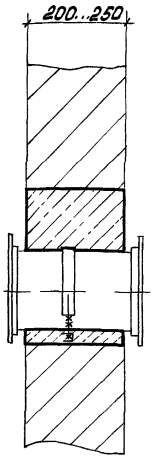

Рис. 3

Остальное - см. рис. 1

Стеклоблок

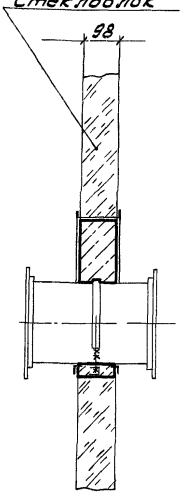

Обозначение	Тип КОУ	A, мм	Рис.
5.407-94.0.9Д	КОУ1А-М275	600	1
-01Д	КОУ1А-М600	1000	
-02Д	КОУ1А-М275	600	2
-03Д	КОУ1А-М600	1000	
-04Д	КОУ1А-М275	550	3
-05Д	КОУ1А-М600	700	

Установка переходного элемента 5.407-94.1.1 МЧ.

			5.407-94.0.9Д
Н. контр.	Лятина		Строительное задание на заделку проема в стене после установки переходного элемента КОУ
Рук. бри	Корнев		
Ст. лаб.	Буракова		

Стадия	Лист	Листов
		1

КПТБ ВНИИПЭМ

Инв. № подл. | Подп. и дата | Взам. инв. №

Рис. 1

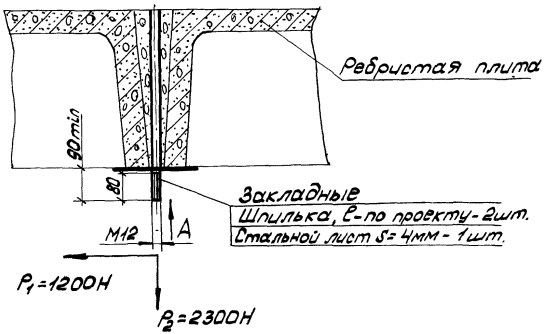

Вид А

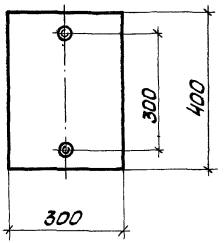

Рис. 2

Остальное см. рис. 1

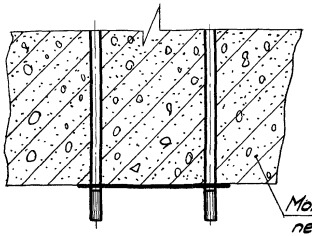

Обозначение	Рис.
5.407-94.0.10Д	1
-01Д	2

Н. контр.	Лятина		
Рук. бриг.	Корнев		
Ст. лаб.	Буракова		

5.407-94.0.10Д

Строительное задание на закладной элемент в покрытии, перекрытии.

Стадия	Лист	Листов
		1

КПТБ ВНИИПЭМ

Инв. № подл. | Подп. и дата | Взам. инв. №

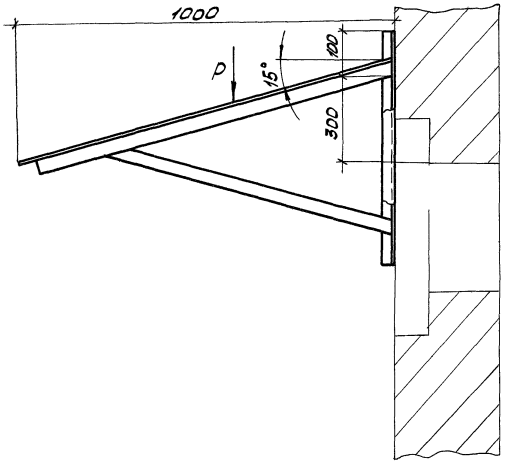

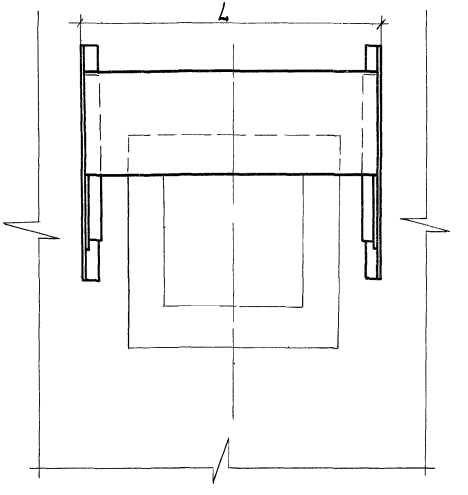

Обозначение	L, мм	Расч., кг/см	Тип КОУ
5.407-94.0.11Д	1000	170	КОУ1А - М275
-01Д	1400	230	КОУ1А - М600

Инв.№ подл. | Подп. и дата | Взам.инв.№

			5.407-94.0.11Д	
				Стадия / Лист / Листов: 1
Н.контр.	Латина		Строительное задание на козырек	КПТБ ВНИИПЭМ
Рук.бриг.	Корнев			
Вед.конст.	Латина			

Копировал Плетнева 23798-01 19 Формат А3

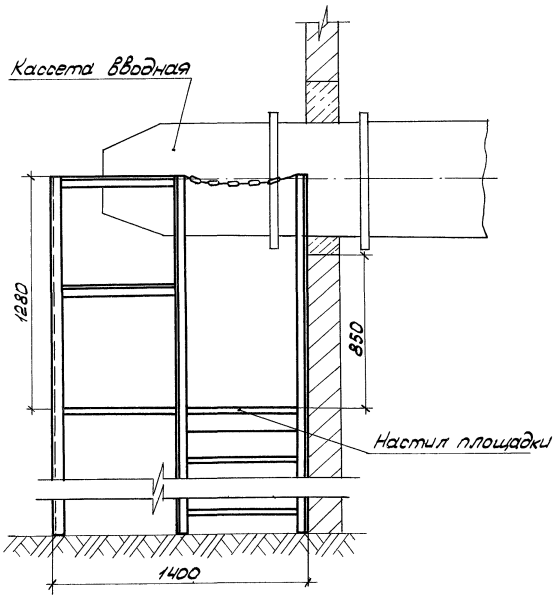

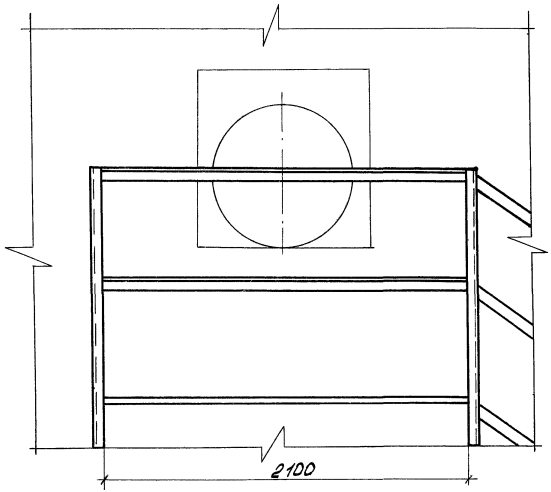

Кратковременная нагрузка на площадку от 2 человек с ремонтным оборудованием 2 500 Н.

			5.407-94.0.12Д		
Н.контр.	Лятина		Строительное задание на площадку обслуживания	Стадия	Лист	Листов
Рук.бри.	Корнев					1
Инж.	Тимерева			КПТБ ВНИИПЭМ	

Инв.№ подл. | Подп. и дата | Взам.инв.№

Наименование и техническая характеристика изделия, материала	Ед. изм.	Количество по обозначению 5.407-94.1 порядковый номер и исполнение																															
		1						2	3	4	5	6	7	9				10		11		12		13				14		15		16	
		–	01	02	03	04	05							–	01	02	03	–	01	–	01	–	01	–	01	02	03	–	01	–	01	–	01
Оборудование																																	
Комплектное осветительное устройство со щелевым световодом КОУ 1А-М275-1х700-У3	шт.							1	1			1																					
Комплектное осветительное устройство со щелевым световодом КОУ 1А-М600-4х700-У3	шт.									1	1		1																				
Лампа ДРИЗ-700-1 ТУ 16-543.210-77	шт.							1	1	4	4	1	4																				
Изделия ГЭМ																																	
Полоса УСЭК 56 У3	шт.													2,0	2,0	2,0	2,0																
Полоса УСЭК 57 У3	шт.	0,3	0,76	0,3	0,76	0,3	0,76																										
Уголок УСЭК 55 У3	шт.													0,18	0,18	0,18	0,18	1,0	1,0	2,0	2,0									0,6	0,6	0,12	0,12
Швеллер УСЭК 53 У3	шт.	0,2	0,4	0,2	0,4	0,2	0,4							2,63	2,79	2,63	2,79	2,58	2,74	3,31	3,47	2,65	2,81	2,53	2,89	2,53	2,89	2,65	2,81	2,23	2,39	4,99	5,32
Шпилька УСЭК 80-2У1	шт.	0,22	0,22	0,22	0,22	0,22	0,22													3,12	3,12	2,0	2,0					2,0	2,0			1,72	1,72
Швеллер К235 У2	шт.													0,09	0,09	0,09	0,09	0,09	0,09	2,04	2,04	0,09	0,09	0,17	0,17	0,17	0,17	0,17	0,17	0,17	0,17	2,97	2,97
Шайба царапающая УСЭК 76 У1 ТУ 36-2355-80	шт.													13	13	13	13	13	13	43	43	19	19	24	24	24	24	30	30	24	24	48	48
Фланжок Ф50 Ц2,5 ТУ 36-2466-82	шт.													1	1	1	1	1	1	1	1	1	1	2	2	2	2	2	2	2	2	2	2
Перемычка ПГС 50-280 Ц2,5 ТУ 36-2466-82	шт.													1	1	1	1	1	1	1	1	1	1	2	2	2	2	2	2	2	2	2	2
Материалы																																	
Лист $\frac{3\ ГОСТ\ 19904-74}{Ст\ 3\ ГОСТ\ 103\ 85-70}$	кг							0,48	0,48			0,48																					
Полоса $\frac{4х40\ ГОСТ\ 103-76}{Ст\ 3\ ГОСТ\ 535-79}$	кг																							0,62	0,62	0,62	0,62			0,62	0,62		
Проволока I-3 ГОСТ 9389-75	кг													1,05	1,79	1,05	1,79	1,05	1,79	1,05	1,79	1,05	1,79	2,1	3,58	2,1	3,58	2,1	3,58	2,1	3,58	2,1	3,58
														0,27	0,27	0,27	0,27	0,27	0,27	0,27	0,27	0,27	0,27	0,54	0,54	0,54	0,54	0,54	0,54	0,54	0,54	0,54	0,54

Инв.№ подл. | Подп. и дата | Взам.инв.№

Н.контр.	Лятина		5.407-94.0.13Д
Рук.бри	Корнев		Сводная ведомость на оборудование и материалы
Инж.	Тимерева		Стадия: — Лист: — Листов: 1
			КПТБ ВНИИПЭМ

копировал Плетнева 23798-01 21 формат А3

Инв. № подл.	Подп. и дата	Взам. инв. №

Формат	Зона	Поз.	Обозначение	Наименование	Кол. на исполн. 5.407-94.2.1.1-										Примечание
					-	01									
А3		1	5.407-94.2.1.00	Элемент переходной	1										
			-01	Элемент переходной		1									

			5.407-94.02.1.1
Н.контр.	Лятина		Установка переходного элемента КОУ. Спецификация комплекта изделий М93
Рук.брив.	Корнев		
Ст.инж.	Тимерева		

Стадия	Лист	Листов
		1

КПТБ ВНИИПЭМ

Копировал Плетнева

Формат А4

Инв. № подл.	Подп. и дата	Взам. инв. №

Формат	Зона	Поз.	Обозначение	Наименование	Кол. на исполн. 5.407-94.2.2.1-	Примечание
А4		1	5.407-94.2.2.01	Основание	1	

			5.407-94.02.2.1
Н.контр.	Лятина		Установка торцевого устройства КОУ на покрытии, перекрытии. Спецификация комплекта изделий М93.
Рук.брив.	Корнев		
Ст.инж.	Тимерева		

Стадия	Лист	Листов
		1

КПТБ ВНИИПЭМ

Копировал Плетнева

Формат А4

23798-01 22

Инв. № подл.	Подп. и дата	Взам. инв. №

Формат	Зона	Поз.	Обозначение	Наименование	Кол. на испол. 5.407-94.2.8.1- –	01	Примечание
				Сборочные единицы			
А3		1	5.407-94.2.8.00	Торцевое устройство	1		
			-01	Торцевое устройство		1	

			5.407-94.02.8.1	
Н. контр.	Латина		Установка торцевого устройства КОУ на стене Спецификация комплекта изделий МЭЗ	Стадия: — Лист: — Листов: 1
Рук. бриг.	Корнев			КПТБ ВНИИПЭМ
Ст. инж.	Тимерева			

копировал Плетнева

формат А4

Инв. № подл.	Подп. и дата	Взам. инв. №

Формат	Зона	Поз.	Обозначение	Наименование	Кол. на испол. 5.407-94.2.9.1- –	01	Примечание
				Сборочные единицы			
А3		1	5.407-94.2.8.00	Торцевое устройство	1		
			-01	Торцевое устройство		1	
А3		2	5.407-94.2.9.00	Кронштейн	1		
			-01	Кронштейн		1	

			5.407-94.02.9.1	
Н. контр.	Латина		Установка торцевого устройства КОУ на покрытии, перекрытии. Спецификация комплекта изделий МЭЗ	Стадия: — Лист: — Листов: 1
Рук. бриг.	Корнев			КПТБ ВНИИПЭМ
Ст. инж.	Тимерева			

копировал Плетнева

формат А4

Инв. № подл.	Подп. и дата	Взам. инв. №

Формат	Зона	Поз.	Обозначение	Наименование	Кол. на испол. 5.407-94.2.10.1 –	01	Примечание
А3		1	5.407-94.2.8.00	Торцевое устройство	1		
			-01	Торцевое устройство		1	
А3		2	5.407-94.2.10.00	Кронштейн	1		
			-01	Кронштейн		1	

				5.407-94.02.10.1			
				Установка торцевого устройства КОУ вдоль ребристых плит покрытия, перекрытия. Спецификация комплекта изделий МЭЗ.	Стадия	Лист	Листов 1
Н. контр.	Латина				КПТБ ВНИИПЭМ		
Рук. бриг.	Корнев						
Ст. инж.	Тимерева						

копировал Плетнева

формат А4

Инв. № подл.	Подп. и дата	Взам. инв. №

Формат	Зона	Поз.	Обозначение	Наименование	Кол. на испол. 5.407-94.2.11.1 –	01	Примечание
А3		1	5.407-94.2.8.00	Торцевое устройство	1		
			-01	Торцевое устройство		1	
А3		2	5.407-94.2.9.10	Кронштейн	1		
			-01	Кронштейн		1	
А4		3	5.407-94.2.1.01-06	Швеллер	4	4	
Б4		4	5.407-94.2.1.12-01	Шпилька УСЭК 80-2У1, ℓ=140мм	8	8	
Б4		5	5.407-94.2.1.12-03	Шпилька УСЭК 80-2У1, ℓ=500мм	4	4	
А4		6	5.407-94.2.8.13-01	Швеллер	2	2	
А4		7	5.407-94.2.8.13-02	Швеллер	2	2	
Б4		8	5.407-94.2.9.02-03	Уголок УСЭК 55У3, ℓ=2000мм	2	2	

				5.407-94.02.11.1			
				Установка торцевого устройства КОУ вдоль решетчатых балок, ферм. Спецификация комплекта изделий МЭЗ.	Стадия	Лист	Листов 1
Н. контр.	Латина				КПТБ ВНИИПЭМ		
Рук. бриг.	Корнев						
Ст. инж.	Тимерева						

копировал Плетнева

формат А4

23798-01 24

Инв.№ подл.	Подп. и дата	Взам.инв.№

Формат	Зона	Поз.	Обозначение	Наименование	Кол. на исполн. 5.407-94.2.12.1-										Приме-чание
					-	01									
А3		1	5.407-94.2.8.00	Торцевое устройство	1										
			-01	Торцевое устройство		1									
А3		2	5.407-94.2.9.10	Кронштейн	1										
			-01	Кронштейн		1									
А4		3	5.407-94.2.1.01-03	Швеллер	2	2									
Б4		4	5.407-94.2.1.12-03	Шпилька УСЭК 80-241, ℓ=500мм	4	4									

				5.407-94.02.12.1			
				Установка торцевого устройства КОУ поперек решетчатых балок, ферм. Спецификация комплекта изделий МЭЗ.	Стадия	Лист	Листов 1
Н.контр.	Латина				КПТБ ВНИИПЭМ		
Рук.бриг.	Корнев						
Ст.инж.	Тимерева						

Копировал Плетнева — Формат А4

Инв.№ подл.	Подп. и дата	Взам.инв.№

Формат	Зона	Поз.	Обозначение	Наименование	Кол. на исполн. 5.407-94.2.13.1-										Приме-чание
					-	01									
А3		1	5.407-94.2.8.00	Торцевое устройство	2										
			-01	Торцевое устройство		2									
А3		2	5.407-94.2.13.00	Кронштейн	1										
			-01	Кронштейн		1									

				5.407-94.02.13.1			
				Установка торцевых устройств 2 КОУ на покрытии, перекрытии. Спецификация комплекта изделий МЭЗ.	Стадия	Лист	Листов 1
Н.контр.	Латина				КПТБ ВНИИПЭМ		
Рук.бриг.	Корнев						
Ст.инж.	Тимерева						

Копировал Плетнева — Формат А4

Инв.№ подл.	Подп. и дата	Взам.инв.№

Формат	Зона	Поз.	Обозначение	Наименование	Кол. на исполн. 5.407-94.2.14.1-										Примечание
					–	01									
3		1	5.407-94.2.8.00	Торцевое устройство	2										
			-01	Торцевое устройство		2									
3		2	5.407-94.2.9.10	Кронштейн	1										
			-01	Кронштейн		1									
4		3	5.407-94.2.1.01-03	Швеллер	2	2									
4		4	5.407-94.2.12-03	Шпилька УСЭК 80-2У1, ℓ=500мм	4	4									

				5.407-94.02.14.1			
				Установка торцевых устройств 2Х КУ поперек решетчатых балок, ферм. Спецификация комплекта изделий М93.	Стадия	Лист	Листов
							1
Н.контр.	Лятина				КПТБ ВНИИПЭМ		
Рук.бриг.	Корнев						
Ст.инж.	Тимеревева						

Копировал Плетнева — Формат А4

Инв.№ подл.	Подп. и дата	Взам.инв.№

Формат	Зона	Поз.	Обозначение	Наименование	Кол. на исполн. 5.407-94.2.15.1-										Примечание
					–	01									
43		1	5.407-94.2.8.00	Торцевое устройство	2										
			-01	Торцевое устройство		2									
43		2	5.407-94.2.15.00	Кронштейн	1										
			-01	Кронштейн		1									

				5.407-94.02.15.1			
				Установка торцевых устройств 2Х КУ вдоль ребристых плит покрытия, перекрытия. Спецификация комплекта изделий М93.	Стадия	Лист	Листов
							1
Н.контр.	Лятина				КПТБ ВНИИПЭМ		
Рук.бриг.	Корнев						
Ст.инж.	Тимеревева						

Копировал Плетнева — Формат А4

Инв.№ подл.	Подп. и дата	Взам.инв.№

Формат	Зона	Поз.	Обозначение	Наименование	Кол. на исполн. 5.407-94.2.16.1- –	01	Примечание
А3		1	5.407-94.2.8.00	Торцевое устройство	2		
			-01	Торцевое устройство		2	
А3		2	5.407-94.2.9.10	Кронштейн	2		
			-01	Кронштейн		2	
А3		3	5.407-94.2.16.00	Рама	2	2	
А4		4	5.407-94.2.10.01-06	Швеллер	2	2	
Б4		5	5.407-94.2.1.12-02	Шпилька УС3К80-241, ℓ=180мм	4	4	
Б4		6	5.407-94.2.1.12-03	Шпилька УС3К80-241, ℓ=500мм	2	2	

			5.407-94.02.16.1			
			Установка торцевых устройств 2 № КОУ вдоль решетчатых балок, ферм. Спецификация комплекта изделий м39.	Стадия	Лист	Листов
						1
Н.контр.	Лятина			КПТБ ВНИИПЭМ		
Рук.бриг.	Карнев					
Ст.инж.	Тимерева					

копировал Плетнева — формат А4

237128-01 77

Наименование и техническая характеристика изделия, материала	Ед. изм.	Количество по обозначению 5.407-94.1. порядковый номер и исполнение																															
		1						2	3	4	5	6	7	9				10		11		12		13				14		15		16	
		–	01	02	03	04	05							–	01	02	03	–	01	–	01	–	01	–	01	02	03	–	01	–	01	–	01
Изделия ГЭМ																																	
Полоса УСЭК 56 У3	шт.													2,0	2,0	2,0	2,0																
Полоса УСЭК 57 У3	шт.	0,3	0,75	0,3	0,75	0,3	0,75																										
Уголок УСЭК 55 У3	шт.													0,18	0,18	0,18	0,18	1,0	1,0	2,0	2,0												
Швеллер УСЭК 53 У3	шт.	0,2	0,4	0,2	0,4	0,2	0,4							2,63	2,79	2,63	2,79	2,58	2,74	3,31	3,47	2,65	2,81	2,53	2,69	2,53	2,69	2,65	2,81	0,6	0,6	0,12	0,12
Шпилька УСЭК 80-2У1	шт.	0,22	0,22	0,22	0,22	0,22	0,22													3,12	3,12	2,0	2,0					2,0	2,0	2,23	2,39	4,99	5,32
Швеллер К 235 У2	шт.													0,09	0,09	0,09	0,09	0,09	0,09	2,04	2,04	0,09	0,09	0,17	0,17	0,17	0,17	0,17	0,17	0,17	0,17	1,72	1,72
Шайба царапающая УСЭК 16 У1 ТУ 36-2355-80	шт.													8	8	8	8	8	8	8	8	8	8	16	16	16	16	16	16	16	16	20	20
Флажок Ф50 У2,5 ТУ36-2466-82	шт.													1	1	1	1	1	1	1	1	1	1	2	2	2	2	2	2	2	2	2	2
Перемычка ПГС 50-280 У2,5 ТУ36-2466-82	шт.													1	1	1	1	1	1	1	1	1	1	2	2	2	2	2	2	2	2	2	2
Стандартные изделия																																	
Болт М10х20.58 ГОСТ 7798-70	шт.													4	4	4	4	4	4	4	4	4	4	8	8	8	8	8	8	8	8	8	8
Болт М12х30.58 ГОСТ 7798-70	шт.																															4	4
Винт М10х30.58 ГОСТ 17475-80	шт.													4	4	4	4	4	4	4	4	4	4	8	8	8	8	8	8	8	8	8	8
Гайка М10.5 ГОСТ 5915-70	шт.													13	13	13	13	13	13	13	13	13	13	26	26	26	26	26	26	26	26	26	26
Гайка М 12.5 ГОСТ 5915-70	шт.	2	2	2	2	2	2																									4	4
Шайба 10.65Г ГОСТ 6402-70	шт.													3	3	3	3	3	3	3	3	3	3	6	6	6	6	6	6	6	6	6	6
Шайба 12.65Г ГОСТ 6402-70	шт.	2	2	2	2	2	2																									4	4
Материалы																																	
Лист 3 ГОСТ 19904-74 / Ст3 ГОСТ 18523-70	кг							0,48	0,48			0,48												0,62	0,62	0,62	0,62			0,62	0,62		
Полоса 4х40 ГОСТ 103-76 / Ст3 ГОСТ 535-79	кг													1,05	1,79	1,05	1,79	1,05	1,79	1,05	1,79	1,05	1,79	2,1	3,58	2,1	3,58	2,1	3,58	2,1	3,58	2,1	3,58
Проволока I-3 ГОСТ 9389-75	кг													0,27	0,27	0,27	0,27	0,27	0,27	0,27	0,27	0,27	0,27	0,54	0,54	0,54	0,54	0,54	0,54	0,54	0,54		

Материалы даны из расчета максимальных размеров конструкций.

Н контр.	Лятина	
Рук бриг	Корнев	
Инж	Тимереева	

5.407-94.02 В

Ведомость изделий и материалов для МЭЗ

Стадия	Лист	Листов
	1	2

КПТБ ВНИИПЭМ

Взам. инв. №

Подп. и дата

Инв. № подл.

Наименование и техническая характеристика изделия, материала	Ед. изм.	Количество по обозначению 5.407-94.1 порядковый номер и исполнение																															
		1						2	3	4	5	6	7	9				10		11		12		13				14		15		16	
		–	01	02	03	04	05							–	01	02	03	–	01	–	01	–	01	–	01	02	03	–	01	–	01	–	01
Прочие изделия																																	
Переходной элемент КОУ1А-М275	шт.	1		1		1																											
Переходной элемент КОУ1А-М600	шт.		1		1		1																										
Торцевое устройство со шпильками КОУ1А-М275	шт.													1		1		1		1		1		2		2		2		2		2	
Торцевое устройство со шпильками КОУ1А-М600	шт.														1		1		1		1		1		2		2		2		2		2

Инв. № подл. | Подп. и дата | Взам. инв. №

gost.e-ecolog.ru

Копировал Плетнева