ТИПОВЫЕ КОНСТРУКЦИИ, ИЗДЕЛИЯ И УЗЛЫ ЗДАНИЙ И СООРУЖЕНИЙ

СЕРИЯ 5.407-96

Проводки в стальных трубах и установка светильников с лампами накаливания и РЛВД на мостиках

ВЫПУСК 2
ЧЕРТЕЖИ ИЗДЕЛИЙ

23394-03
ЦЕНА 1-98

gost.e-ecolog.ru

ТИПОВЫЕ КОНСТРУКЦИИ, ИЗДЕЛИЯ И УЗЛЫ ЗДАНИЙ И СООРУЖЕНИЙ

СЕРИЯ 5.407-96

Проводки в стальных трубах и установка светильников с лампами накаливания и РЛВД на мостиках

ВЫПУСК 2

ЧЕРТЕЖИ ИЗДЕЛИЙ

РАЗРАБОТАНЫ
УГППКИ ТЯЖПРОМЭЛЕКТРОПРОЕКТ
УКРГЛАВЭЛЕКТРОМОНТАЖ
МИНМОНТАЖСПЕЦСТРОЯ УССР

Директор института — М.А.Каменев
Главный инженер института — Е.Г.Поддубный
Начальник технического отдела — В.И.Назарок
Начальник отдела типового проектирования — В.Л.Тюрин

УТВЕРЖДЕНЫ И
ВВЕДЕНЫ В ДЕЙСТВИЕ
УГППКИ ТЯЖПРОМЭЛЕКТРОПРОЕКТ
ПРИКАЗ N1395 ОТ 14.09.88

© ЦИТП Госстроя СССР, 1989

Серия 5.407-96, вып.2

Содержание

Обозначение	Наименование	стр.
	Титульный лист	
	Содержание	2
5.407-96.2.10	Кронштейн для светильника с	
	лампой накаливания	3
5.407-96.2.10СБ	Кронштейн для светильника с	
	лампой накаливания. Сборочный	
	чертеж	4,5
5.407-96.2.11	Панель	5
5.407-96.2.20	Кронштейн для светильника с	
	РЛВД, с выключателем	6
5.407-96.2.20СБ	Кронштейн для светильника с	
	РЛВД, с выключателем. Сборочный	
	чертеж.	7,8
5.407-96.2.21	Панель	8
5.407-96.2.30	Кронштейн для светильника с	
	РЛВД	9
5.407-96.2.30СБ	Кронштейн для светильника с	
	РЛВД. Сборочный чертеж.	10
5.407-96.2.40	Шайба.	11
5.407-96.2.50	Шайба.	11
5.407-96.2.60	Конструкция.	12
5.407-96.2.60СБ	Конструкция. Сборочный чертеж.	12
5.407-96.2.61	Скоба	13
5.407-96.2.62	Кронштейн	13
5.407-96.2.70	Конструкция	14
5.407-96.2.70СБ	Конструкция Сборочный чертеж	14
5.407-96.2.71	Кронштейн	15
5.407-96.2.81	Распорка	15
5.407-96.2.80	Кронштейн	16
5.407-96.2.80СБ	Кронштейн Сборочный чертеж.	17
5.407-96.2.90	Коробка для подвода питания.	18
5.407-96.2.90СБ	Коробка для подвода питания	
	Сборочный чертеж	19
5.407-96.2.100	Кронштейн	20
5.407-96.2.100СБ	Кронштейн. Сборочный чертеж	21
5.407-96.2.82	Крюк	22
5.407-96.2.110	Схема подключения светильника	
	с лампой накаливания 220В к сети	
	380/220В, с выключателем.	22
5.407-96.2.120	Схема подключения светильника	
	с РЛВД, 220В к сети 380/220В и 380В	
	к сети 660/380В, с выключателем	23
5.407-96.2.130	Схема подключения светильника	
	с РЛВД, 380В к сети 380/220В, с	
	выключателем.	23
5.407-96.2.140	Схема подключения светильника	
	с РЛВД, 380В к сети 660/380В.	
	Глухое присоединение	24
5.407-96.2.150	Схема подключения светильника	
	с РЛВД, 380В к сети 380/220В.	
	Глухое присоединение	24

Инв.№подл. | Подпись и дата | Взам.инв.№

Копировал ... Формат А3

Инв.N подл.	Подпись и дата	Взам.инв.N°

Формат	Зона	Поз.	Обозначение	Наименование	Кол. на исполн. –	01	02	03	04	Примечание
				Документация						
А3			5.407-96.2.10СБ	Сборочный чертеж	X	X	X	X	X	
				Детали						
А4		1	5.407-96.2.11	Панель	1	1	1	1	1	
				Стандартные изделия						
		2		Винт М6×16 ГОСТ7798-70	2	2	2	2	2	
		3		Винт М6×30 ГОСТ7798-70	4	4	4	4	4	
		4		Гайка М6 ГОСТ5915-70	6	6	[illegible]	[illegible]	6	
		5		Шайба 6 ГОСТ11371-[illegible]	[illegible]	6	6	6	6	
		6		Шайба 6 ГОСТ6402-70	6	6	6	6	6	

				5.407-96.2.10			
Нач.отд.	Тюрин			Кронштейн для светильника с лампой накаливания	Стадия	Лист	Листов
Гл.спец.	Богданов		09.88		Р	1	2
Н.контр.	Богданов				УГППКИ ТЯЖПРОМЭЛЕКТРОПРОЕКТ ХАРЬКОВ		
Рук.гр.	Монс						

Копировал Формат А4

Инв.N подл.	Подпись и дата	Взам.инв.N

Формат	Зона	Поз.	Обозначение	Наименование	Кол. на исполн. –	01	02	03	04	Примечание
				Прочие изделия						
		7		Выключатель пакетный						
				ПВ2-25 М156Б в силу-						
				миновой оболочке	1	1	1	1	1	
				ТУ16-642.043-86						
		8		Кронштейн КТП25-43У3						
				ТУ36-1829.01-4-86	1	1	1	1	1	
		9		Трубка 3.31.ТВ-40А,10;						
				серая, первого сорта	1,6	1,6	1,6	1,6	1,6	м
				ГОСТ19034-82						
				Материалы						
		10		Провод ПВТ3; 1,5						
				ТУ16-705.366-85	3,0	3,0	3,0	3,0	3,0	м
		11		Провод МГ 4,0						
				ТУ16.705.466-87	2,0	2,0	2,0	2,0	2,0	м
		12		Пластина I, рулон						
				ТМКЩ-М-4 ГОСТ733877,ф30мм	2	2	2	2	2	См.п.4

5.407-96.2.10	Лист 2

Копировал Формат А4

23394-03 4

3

Рис.1

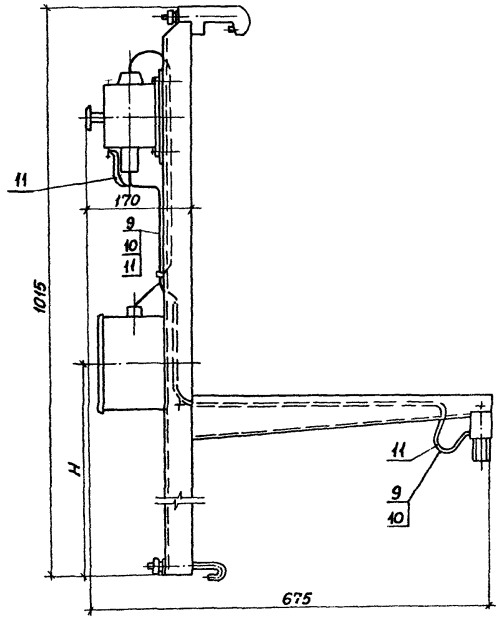

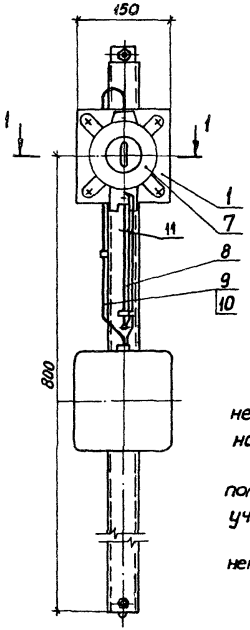

Разрез 1-1

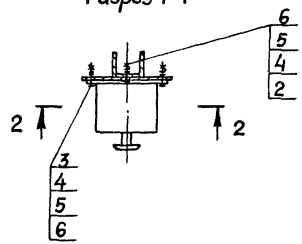

1. Размеры для справок.
2. Провода, которые имеются на кронштейне поз.8, снять. Проводку выполнить согласно данному чертежу и схеме подключения
3. Зануление пакетного выключателя выполняется „шлейфом" провода поз.11 - см. рис.3 участок А судить.
4. Пластины поз.12 использовать для уплотнения в сальниках пакетного выключателя.

Рис.3
Присоединение „шлейфом"
(неразрезанным проводом)



				5.407-96.2.10СБ		
				Кронштейн для светильника с лампой накаливания. Сборочный чертеж	Стадия: Р	Масса: 7,26	Масштаб: 1:5
Нач.отд	Тюрин				Лист 1	Листов 2
Гл.спец.	Богданов		09.93		УГППКИ ТЯЖЭЛЕКТРОПРОЕКТ г. Луганск	
Н.контр.	Богданов					
Рук.гр.	Манс					

Инв.№ подл. | Подпись и дата | Взам.инв.№

Копировал Формат А3

Вид 2-2
м1:4, деталь поз.1 не показана

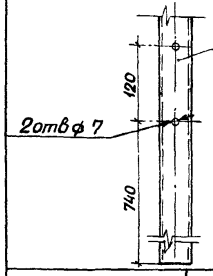

Рис. 2
Остальное см. рис.1

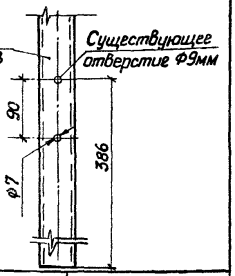

Обозначение	Рис.	H, мм.	Количество и диаметр отверстий в коробке	Обозначение схемы подключения
5.407-96.2.10 СБ	1	455	ф 28 мм; 2 шт *	5.407-96. 2.110
-01			ф35; слева и справа**	
-02			ф35мм; справа**	
-03			ф35мм; слева **	
-04	2	323	ф28мм; 2 шт*	

* Ответвительная коробка имеет 2 отверстия ф 28мм.
** Для исполнений 01, 02, 03 в соответствии с таблицей, отверстие ф 28мм увеличить до ф 35мм.

Инв.№ подл. | Подпись и дата | Взам.инв.№

5.407-96.2.10 СБ | Лист 2

Копировал | Формат А4

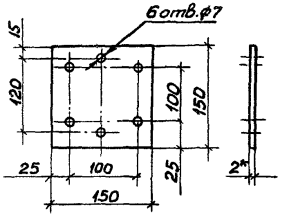

1* Размеры для справок
2. Покрытие: эмаль ПФ115, серая, ГОСТ6465-76. IV. У3

Инв.№ подл. | Подпись и дата | Взам.инв.№

5.407-96.2.11

Панель | Стадия: Р | Масса: 0,36 | Масштаб: 1:5 | Лист | Листов 1

Нач.отд.	Тарин	
Гл.спец.	Богданов	
Н.контр.	Богданов	
Рук.гр.	Манс	

Лист 5-ПН-0.2.0 ГОСТ 19903-74
4-III-ВСт3кп ГОСТ 16523-70

ЦГППКИ ТЯЖПРОМЭЛЕКТРОПРОЕКТ ХАРЬКОВ

Копировал | 23394-03 6 | Формат А4

Инв.№ подл. | Подпись и дата | Взам.инв.№

Формат	Зона	Поз.	Обозначение	Наименование	Кол. на исполн. —	01	02	03	04	05	06	07	Примечание
				Документация									
А3			5.407-96.2.20СБ	Сборочный чертеж	X	X	X	X	X	X	X	X	
				Детали									
А4		1	5.407-96.2.21	Панель	1	1	1	1	1	1	1	1	
				Стандартные изделия									
		2		Винт М6х16 ГОСТ 7798-70	2	2	2	2	2	2	2	2	
		3		Винт М6х30 ГОСТ 7798-70	4	4	4	4	4	4	4	4	
		4		Гайка М6 ГОСТ 5915-70	6	6	6	6	6	6	6	6	
		5		Шайба 6 ГОСТ 11371-78	6	6	6	6	6	6	6	6	
		6		Шайба 6 ГОСТ 6402-70	6	6	6	6	6	6	6	6	
				Прочие изделия									
		7		Пускорегулирующий аппарат	1	1	1	1	1	1	1	1	Тип по проекту

5.407-96.2.20

Нач.отд.	Тюрин		Кронштейн для светильника с РЛВД с выключателем
Гл.спец.	Богданов		
Н.контр.	Богданов		
Рук.гр.	Манс		

Стадия	Лист	Листов
Р	1	2

УГППКИ ТЯЖПРОМЭЛЕКТРОПРОЕКТ ХАРЬКОВ

Копировал | Формат А3

Инв.№ подл. | Подпись и дата | Взам.инв.№

Формат	Зона	Поз.	Обозначение	Наименование	Кол. на исполн. —	01	02	03	04	05	06	07	Примечание
		8		Выключатель пакетный ПВ2-25-М1566 в силуминовой оболочке ТУ16-642.043-86	1	1	1	1	1	1	1	1	
		9		Кронштейн КТП25-4343 ТУ36-1829 01-4-86	1	1	1	1	1	1	1	1	
		10		Трубка 3.3ТВ-40А,10 серая первого сорта ГОСТ 19034-82	2,8	2,8	2,8	2,8	2,8	2,8	2,8	2,8	м
		11		Сжим ответвительный У739М У3 ОСТ 36-66-82					1	1	1	1	
				Материалы									
		12		Провод ПВТ 3; 1,5 ТУ 16-705.366-85	7,7	7,7	7,7	7,7	7,7	7,7	7,7	7,7	м
		13		Провод МГ 4,0 ТУ 16.705.466-77	1,5	1,5	1,5	1,5	1,5	1,5	1,5	1,5	м
		14		Пластина Т, рулон ТМКЩ-М Ч ГОСТ 7338-77 ф30мм	2	2	2	2	2	2	2	2	См п.4

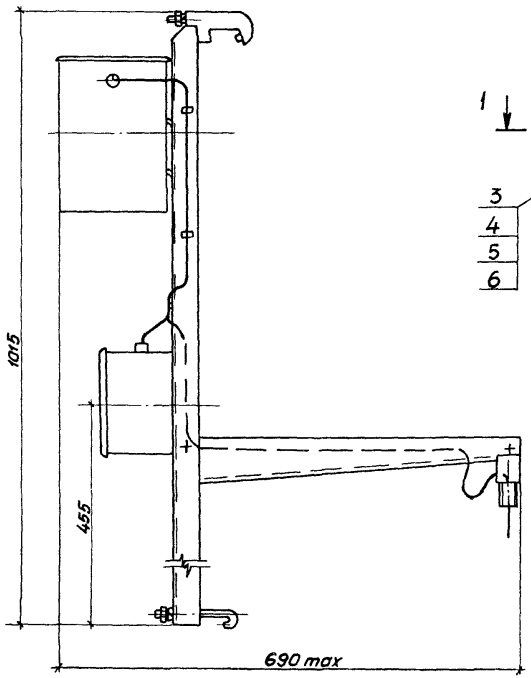

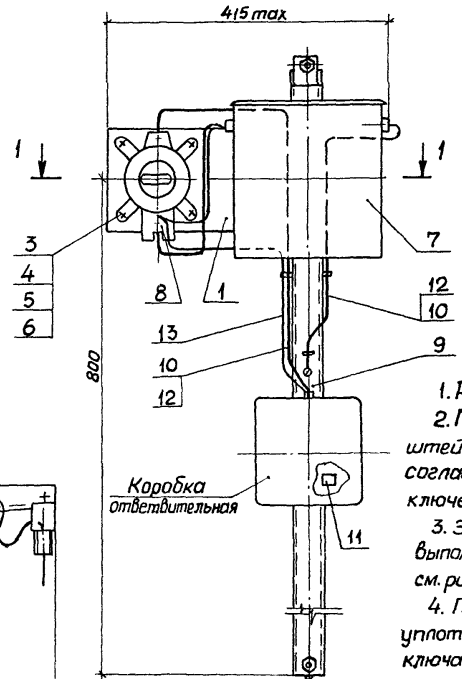

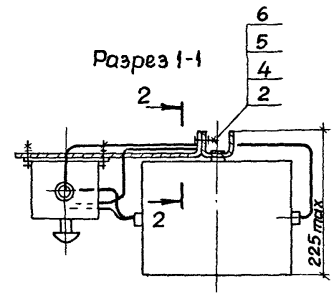

1. Размеры для справок.
2. Провода, которые имеются на кронштейне поз.9, снять. Проводку выполнить согласно данному чертежу и схеме подключения.
3. Зануление пакетного выключателя выполняется „шлейфом" провода поз. 13 - см. рис. 3. Участок А лудить
4. Пластины поз. 14 использовать для уплотнения в сальниках пакетного выключателя

Рис. 3
Присоединение „шлейфом"
(неразрезанным проводом)



			5.407-96.2.20СБ			
			Кронштейн для светильника с РЛВД, с выключателем. Сборочный чертеж	Стадия	Масса	Масштаб
				Р	–	1:5
Нач отд	Тюрин			Лист 1	Листов 2	
Гл спец	Богданов			УГППКИ ТЯЖПРОМЭЛЕКТРОПРОЕКТ ХАРЬКОВ		
Н контр	Богданов					
Рук гр	Монс					

Инв.№ подл. | Подпись и дата | Взам инв.№

...ировал 23394-03 8 Формат А3

Вид 2-2

М1:4, детали поз.1 и 7 не показаны

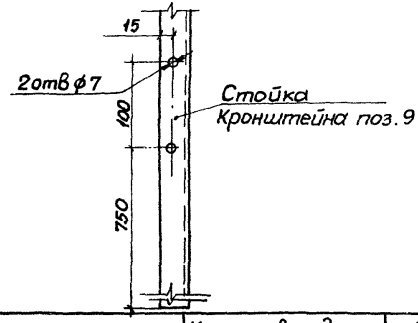

Обозначение	Количество и диаметр отверстий в коробке	Обозначение схемы подключения
5.407-96.2.20СБ	ф28мм; 2шт*	5.407-96.2.120
-01	ф35мм; слева и справа**	
-02	ф35мм; справа**	
-03	ф35мм; слева**	
-04	ф28мм; 2шт*	5.407-96.2.130
-05	ф35мм; слева и справа**	
-06	ф35мм; справа**	
-07	ф35мм; слева**	

* Ответвительная коробка имеет 2 отверстия ф28мм.

** Для исполнений 01, 02, 03, 05, 06, 07, в соответствии с таблицей, отверстия ф28мм увеличить до ф35мм.

Инв.№ подл. | Подпись и дата | Взам.инв.№

5.407-96.2.20СБ | Лист 2

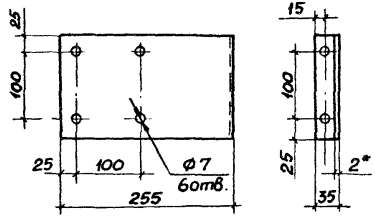

1* Размеры для справок.

2. Заготовка 286 х 150 мм.

3. Покрытие: эмаль ПФ115, серая, ГОСТ 6465-76. IV. 93

Инв.№ подл. | Подпись и дата | Взам.инв.№

			5.407-96.2.21		
			Панель	Стад. Р	Масса 0,68	Масштаб 1:5
Нач.отд	Тюрин			Лист	Листов
Гл.спец	Богданов				
Н.контр	Богданов				
Рук.гр.	Монс				

23394-03

Инв. N подл. | Подпись и дата | Взам. инв. N

Формат	Зона	Поз.	Обозначение	Наименование	Кол. на исполн. —	01	02	03	04	05	06	07	Примечание
				Документация									
А3			5.407-96.2.30СБ	Сборочный чертеж	X	X	X	X	X	X	X	X	
				Прочие изделия									
		1		Пускорегулирующий аппарат	1	1	1	1	1	1	1	1	Тип по проекту
		2		Кронштейн КТП25-4343 ТУ36-1829.01-4-86	1	1	1	1	1	1	1	1	
		3		Трубка 3.31 ТВ-40А,10 серая, первого сорта ГОСТ 19034-82	2,2	2,2	2,2	2,2	2,2	2,2	2,2	2,2	м
		4		Сжим ответвительный У739М УЗ ОСТ36-69-82					1	1	1	1	

				5.407-96.2.30			
Нач. отд.	Тюрин			Кронштейн для светильника с РЛВД	Стадия	Лист	Листов
Гл. спец.	Богданов				Р	1	2
Н. контр.	Богданов				ЧГПТКИ ТЯЖПРОМЭЛЕКТРОПРОЕКТ ХАРЬКОВ		
Рук. гр.	Монс						

Копировал | Формат А4

Инв. N подл. | Подпись и дата | Взам. инв. N

Формат	Зона	Поз.	Обозначение	Наименование	Кол. на исполн. —	01	02	03	04	05	06	07	Примечание
				Материалы									
		5		Провод ПВТ 3;2,5 ТУ16-705.366-85	7,7	7,7	7,7	7,7	7,7	7,7	7,7	7,7	м

23394-03 10

5.407-96.2.30	Лист 2

Копировал | Формат А4

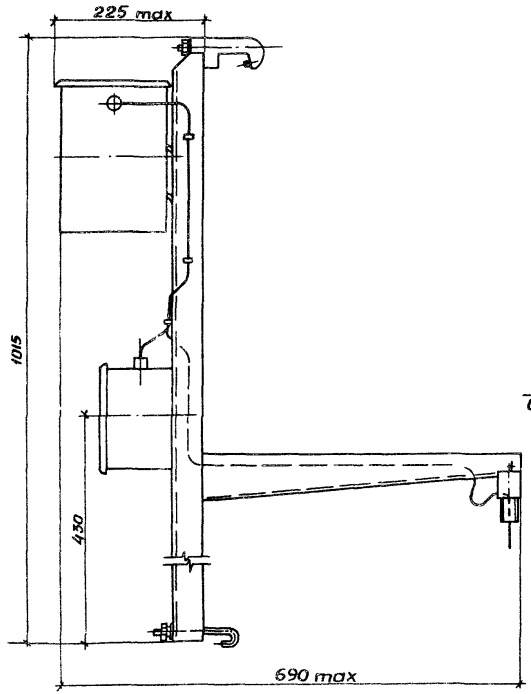

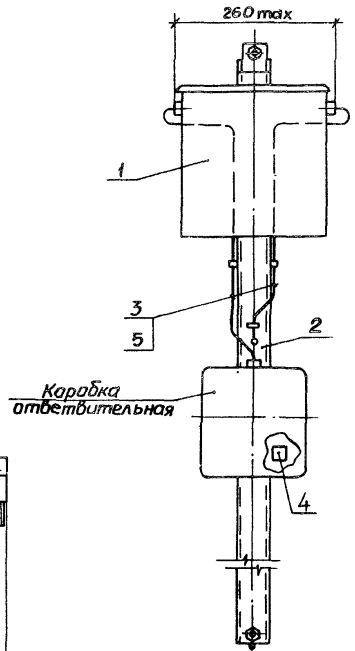

Обозначение	Количество и диаметр отверстий в коробке	Обозначение схемы подключения
5.407-96.2.30СБ	ф28мм; 2шт*	5.407-96.2.140
-01	ф35мм; справа и слева**	
-02	ф35мм; справа**	
-03	ф35мм; слева**	
-04	ф28мм; 2шт*	5.407-96.2.150
-05	ф35мм; слева и справа**	
-06	ф35мм; справа**	
-07	ф35мм; слева**	

* Ответвительная коробка имеет 2 отверстия ф 28мм.

** Для исполнений 01, 02, 03, 05, 06, 07, в соответствии с таблицей, отверстие ф 28 мм увеличить до ф35мм.

1. Размеры для справок.
2. Провода, которые имеются на кронштейне поз.2 снять. Проводку выполнить согласно данному [illegible]жу [illegible]одк[illegible]чения

				5.407-96.2.30СБ			
				Кронштейн для [illegible]	Стадия	Масса	Масштаб
					Р	—	1:5
Нач.отд.	Тюрин			Сб[illegible]	[illegible]	Листов 1	
Гл.спец.	Богданов						
Н.контр.	Богданов						
Рук.гр.	Манс						

[illegible]ПКИ [illegible]ТРОПРОЕКТ [illegible]

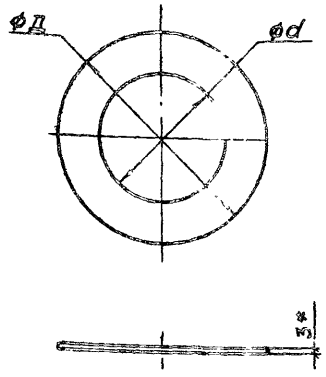

Обозначение	Размеры, мм		Масса, кг
	ϕd	ϕД	
5.407-96.2.40	25	45	0,013
-01	32	58	0,021

* Размер для справок.

Инв.№ подл.	Подпись и дата	Взам.инв.№	

Нач.отд	Тюрин		5.407-96.2.40			
Гл.спец.	Богданов		Шайба	Стадия	Масса	Масштаб
Н.контр.	Богданов			Р	См. табл.	1:1
Рук.гр	Манс			Лист	Листов 1	
			Круг В ГОСТ 2590-71 / В Ст3кп2 ГОСТ 535-79	УГППКИ ТЯЖПРОМЭЛЕКТРОПРОЕКТ ХАРЬКОВ		

Копировал Лазг Формат А3

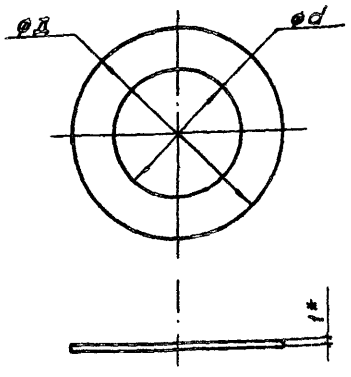

Обозначение	Размеры, мм		Масса, кг
	ϕd	ϕД	
5.407-96.2.50	25	45	0,004
-01	32	58	0,007

* Размер для справок.

Инв.№ подл.	Подпись и дата	Взам.инв.№	

Нач.отд	Тюрин		5.407-96.2.50			
Гл.спец.	Богданов		Шайба	Стадия	Масса	Масштаб
Н.контр.	Богданов			Р	См. табл.	1:1
Рук.гр	Манс			Лист	Листов 1	
			Пластина-I, рулон, ТМКЩ-М1 ГОСТ 7338-77	УГППКИ ТЯЖПРОМЭЛЕКТРОПРОЕКТ ХАРЬКОВ		

Копировал Лазг 23394-03 12 Формат А4

Инв. № подл.	Подпись и дата	Взам. инв. №

Формат	Зона	Позиция	Обозначение	Наименование	Кол. на —	Кол. на 01	Примечание
				Документация			
А4			5.407-96.2.60 СБ	Сборочный чертеж	X	X	
				Детали			
А4		1	5.407-96.2.62	Кронштейн	1	1	
А4		2	5.407-96.2.61	Скоба	1	1	
				Стандартные изделия			
		3		БолтМ8х25ГОСТ7798-70	2	2	
		4		ГайкаМ8 ГОСТ 5915-70	2	2	
		5		Шайба8ГОСТ11371-78	2	2	
		6		Шайба8ГОСТ6402-70	2	2	
				Прочие изделия			
		7		Хомутик Т936-1448-82			
				с 437У2	1		
				с 438У2		1	

5.407-96.2.60

Конструкция

Нач. отд.	Тюрин	
Гл. спец.	Богданов	
Н. контр.	Богданов	
Рук. гр.	Монс	
Ст. инж.	Мартыненко	

Стадия	Лист	Листов
Р		1

УГППКИ ТЯЖПРОМЭЛЕКТРОПРОЕКТ ХАРЬКОВ

Копировал Формат А4

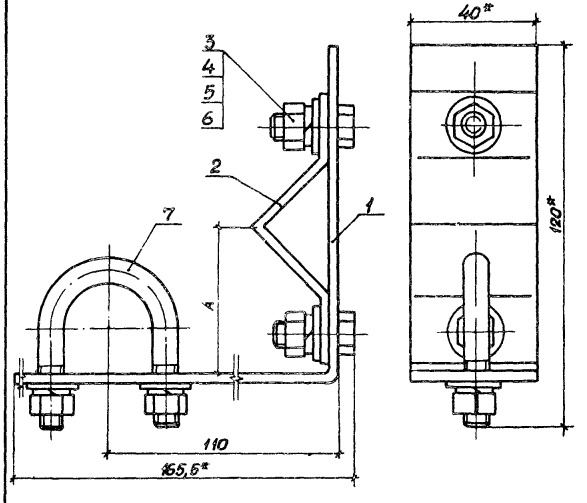

* Размеры для справок.

Обозначение	А, мм	Масса, кг
5.407-96.2.60 СБ	45	0,42
-01	48	0,48

Инв. № подл.	Подпись и дата	Взам. инв. №

5.407-96.2.60СБ

Конструкция

Сборочный чертеж

Стадия	Масса	Масштаб
Р	См. табл.	1:1

Листов 1

УГППКИ ТЯЖПРОМЭЛЕКТРОПРОЕКТ ХАРЬКОВ

Нач. отд.	Тюрин	
Гл. спец.	Богданов	
Н. контр.	Богданов	
Рук. гр.	Монс	
Ст. инж.	Мартыненко	

Копировал Формат А4

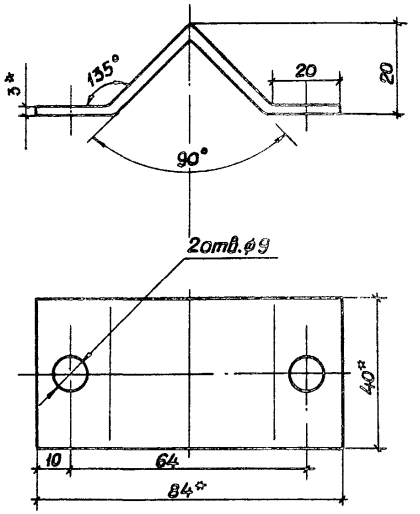

1* Размеры для справок.
2 Развернутая длина ℓ≈96 мм.
3. Покрытие эмаль ПФ115, серая, ГОСТ6465-76. IV. У3.

Нач.отд	Тюрин		5.407-96.2.61		
Гл.спец	Богданов		Скоба	Стадия: Р	Масса: 0,093	Масштаб: 1:1
Н.контр	Богданов			Лист	Листов 1
Рук.гр	Монс		Полоса 3х40-В-2 ГОСТ103-76 / ВСт3кп2 ГОСТ535-79	УГППКИ ТЯЖПРОМЭЛЕКТРОПРОЕКТ ХАРЬКОВ	
Констр	Лещенко				

Инв.№ подл. | Подпись и дата | Взам.инв.№

Копировал Лазарева Формат А4

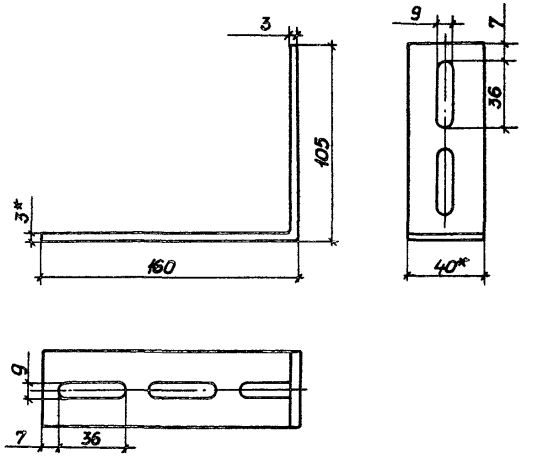

1* Размеры для справок.
2. Развернутая длина ℓ=259 мм.
3. Покрытие: эмаль ПФ115, серая, ГОСТ6465-76. IV. У3.

Нач.отд	Тюрин		5.407-96.2.62		
Гл.спец	Богданов		Кронштейн	Стадия: Р	Масса: 0,2	Масштаб: 1:2
Н.контр	Богданов			Лист	Листов 1
Рук.гр	Монс		Полоса К107У2 ТУ36-1434-82	УГППКИ ТЯЖПРОМЭЛЕКТРОПРОЕКТ ХАРЬКОВ	
Констр	Лещенко				

Инв.№ подл. | Подпись и дата | Взам.инв.№

Копировал Лазарева 23394-03 14 Формат А4

Инв. № подл.	Подпись и дата	Взам. инв. №

Формат	Зона	Позиция	Обозначение	Наименование	Кол. на			Примечание
					..	01		
				Документация				
А4			5.407-96.2.70 СБ	Сборочный чертеж	X	X		
				Детали				
А4		1	5.407-96.2.71	Кронштейн	1	1		
А4		2	5.407-96.2.62	Кронштейн	1	1		
А4		3	5.407-96.2.61	Скоба	1	1		
				Стандартные изделия				
		4		Болт М8×25 ГОСТ 7798-70	4	4		
		5		Гайка М8 ГОСТ 5915-70	4	4		
		6		Шайба 8 ГОСТ 11371-78	4	4		
		7		Шайба 8 ГОСТ 6402-70	4	4		
				Прочие изделия				
				Хомутик ТУ36-1448-82				
		8		С 437У2	2	1		
		9		С 438У2		1		

Нач. отд.	Тюрин		5.407-96.2.70		
Гл. спец.	Богданов		Конструкция	Стадия: Р	Лист:	Листов: 1
Н. контр.	Богданов			УГППКИ ТЯЖПРОМЭЛЕКТРОПРОЕКТ ХАРЬКОВ	
Рук. гр.	Монс				
Ст. инж.	Мартыненко				

Копировал Формат А4

Инв. № подл.	Подпись и дата	Взам. инв. №

Нач. отд.	Тюрин		5.407-96.2.70 СБ		
Гл. спец.	Богданов		Конструкция. Сборочный чертеж	Стадия: Р	Масса: См. табл.	Масштаб: 1:2
Н. контр.	Богданов			Лист	Листов 1
Рук. гр.	Монс			УГППКИ ТЯЖПРОМЭЛЕКТРОПРОЕКТ ХАРЬКОВ	
Ст. инж.	Мартыненко				

Копировал

* Размеры для справок.

Обозначение	Размеры мм		Масса кг
	А	Б	
5.407-96.2.70 СБ	45	132	0,92
-01	48	130	0,93

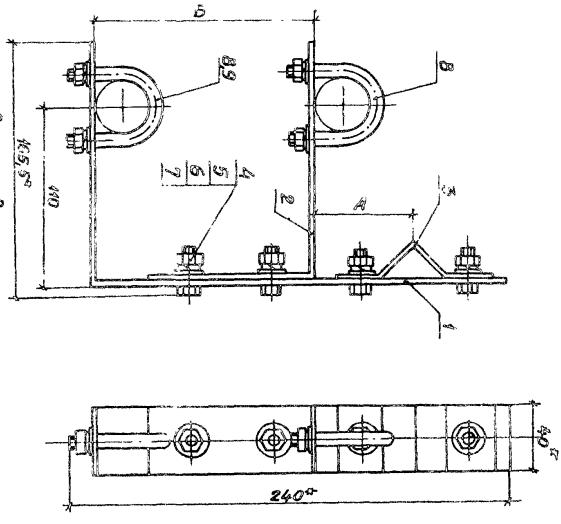

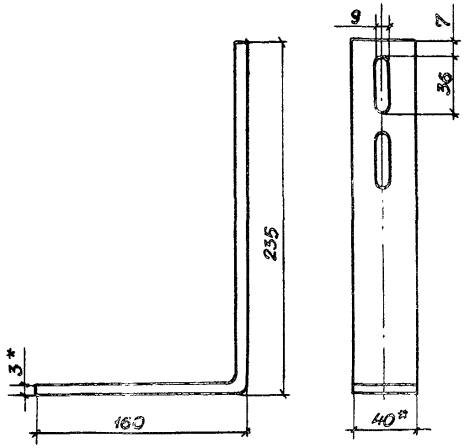

1* Размеры для справок.
2. Развернутая длина ℓ = 389 мм.
3. Покрытие: эмаль ПФ115, серая, ГОСТ6465-76. IV. У3.

			5.407-96.2.71		
			Кронштейн	Стадия: Р	Масса: 0,3	Масштаб: 1:2,5
				Лист	Листов 1
Нач. отд.	Тюрин		Полоса К107У2 ТУ36-1434-82	УГППКИ ТЯЖПРОМЭЛЕКТРОПРОЕКТ ХАРЬКОВ	
Гл. спец.	Богданов				
Н. контр.	Богданов				
Рук. гр.	Монс				
Констр.	Лещенко				

Инв. № подл. | Подпись и дата | Взам. инв. №

Копировал | Формат А4

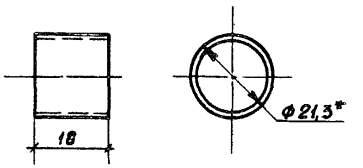

1* Размер для справок.
2. Покрытие: эмаль ПФ-115, серая, ГОСТ6465-76. IV. У3.

			5.407-96.2.81		
			Распорка	Стадия: Р	Масса: 0,02	Масштаб: 1:1
				Лист	Листов 1
Нач. отд.	Тюрин		Труба 15×2,5 ГОСТ 3262-75	УГППКИ ТЯЖПРОМЭЛЕКТРОПРОЕКТ ХАРЬКОВ	
Гл. спец.	Богданов				
Н. контр.	Богданов				
Рук. гр.	Монс				

Инв. № подл. | Подпись и дата | Взам. инв. №

Копировал 23394-03 16 Формат А4

Инв.№ подл. | Подпись и дата | Взам.инв.№

Формат	Зона	Поз.	Обозначение	Наименование	Кол. на исполн. —	01	02	03	04	05	06	07	Примечание
				Документация									
А3			5.407-96.2.80СБ	Сборочный чертеж	X	X	X	X	X	X	X	X	
				Сборочные единицы									
А3		1	5.407-96.2.90СБ	Коробка для подвода питания	1								
			-01	Коробка для подвода питания		1							
			-02	Коробка для подвода питания			1						
			-03	Коробка для подвода питания				1					
			-04	Коробка для подвода питания					1				
			-05	Коробка для подвода питания						1			

			5.407-96.2.80		
Нач.отд	Тюрин		Кронштейн	Стадия	Лист	Листов
Гл.спец.	Богданов			Р	1	2
Н.контр	Богданов			УГППКИ ТЯЖПРОМЭЛЕКТРОПРОЕКТ ХАРЬКОВ		
Рук.гр.	Монс					

Копировал | Формат А4

Инв.№ подл | Подпись и дата | Взам.инв.№

Формат	Зона	Поз.	Обозначение	Наименование	Кол. на исполн. —	01	02	03	04	05	06	07	Примечание
			-06	Коробка для подвода питания							1		
			-07	Коробка для подвода питания								1	
				Детали									
А4		2	5.407-96.2.81	Распорка	1	1	1	1	1	1	1	1	
А4		3	5.407-96.2.82	Крюк	2	2	2	2	2	2	2	2	
Б4		4	5.407-96.2.83	Стойка. Профиль К238У2 ТУ36-1434-82 ℓ=1050	1	1	1	1	1	1	1	1	
				Стандартные изделия									
		5		Винт М6х16 ГОСТ17473-80	2	2	2	2	2	2	2	2	
		6		Гайка М6 ГОСТ5915-70	2	2	2	2	2	2	2	2	
		7		Гайка М8 ГОСТ5915-70	2	2	2	2	2	2	2	2	
		8		Шайба 6 ГОСТ11371-78	2	2	2	2	2	2	2	2	
		9		Шайба 8 ГОСТ 11371-78	2	2	2	2	2	2	2	2	
		10		Шайба 6 ГОСТ 6402-70	2	2	2	2	2	2	2	2	
		11		Шайба 8 ГОСТ 6402-70	2	2	2	2	2	2	2	2	

Копировал | Формат А4

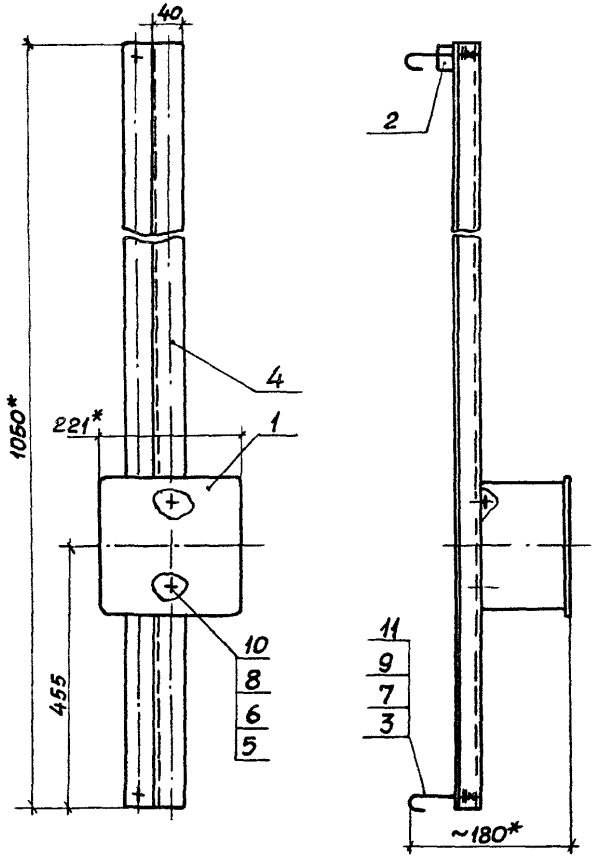

Поз.4

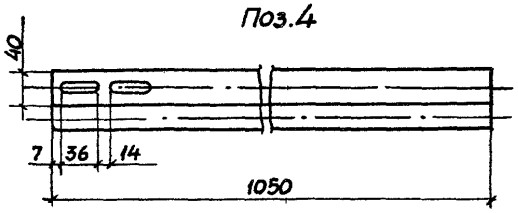

* Размеры для справок.

Инв.№ подл. | Подпись и дата | Взам.инв.№

Нач.отд.	Тюрин		
Гл.спец.	Богданов		
Н.контр.	Богданов		
Рук.гр.	Манс		

5.407-96.2.80СБ

Кронштейн. Сборочный чертеж

Стадия	Масса	Масштаб
Р	3,48	1:5

Лист | Листов 1

УГППКИ ТЯЖПРОМЭЛЕКТРОПРОЕКТ ХАРЬКОВ

Копировал Лаз.23394-03 18 Формат А3

Формат	Зона	Позиция	Обозначение	Наименование	Кол. на исполн. —	01	02	03	04	05	06	07			Примечание
				Документация											
			5.407-96.2.90СБ	Сборочный чертеж	X	X	X	X	X	X	X	X			
				Прочие изделия											
		1		Коробка У996У3 ТУ36-2415-81											
				Коробка	1										
				Коробка		1									
				Коробка			1								
				Коробка				1							

Нач.отд.	Тюрин		5407-96.2.90
Гл.спец.	Богданов		Коробка для подвода питания
Н.контр.	Богданов		Стадия: Р; Лист: 1; Листов: 2
Рук.гр.	Монс		УГППКИ ТЯЖПРОМЭЛЕКТРОПРОЕКТ ХАРЬКОВ
Ст.инж.	Мартыненко		

Копировал Формат А3

Формат	Зона	Позиция	Обозначение	Наименование	Кол. на исполн. —	01	02	03	04	05	06	07			Примечание
				Коробка					1						
				Коробка						1					
				Коробка							1				
				Коробка								1			

5.407-96.2.90	Лист 2

Копировал Формат А3

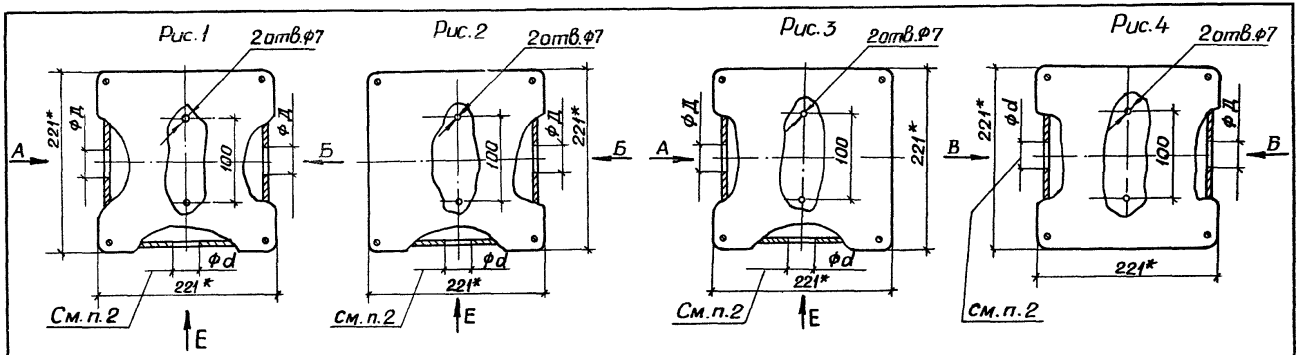

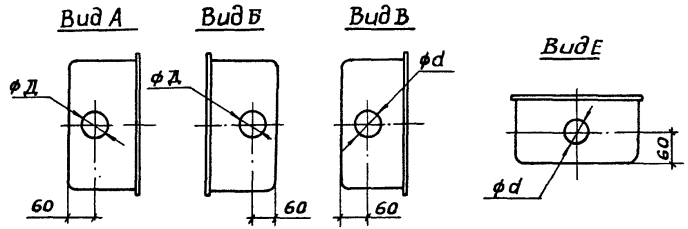

1.* Размеры для справок.

2. Отверстие ф d для трубы подвода питания выполняется по проекту.

Обозначение	Рис.	ф Д, мм
5.407-96.2.90СБ	1	28
-01		35
-02	2	28
-03		35
-04	3	28

Обозначение	Рис.	ф Д, мм
5.407-96.2.90СБ-05	3	35
-06	4	28
-07		35

Нач.отд.	Тюрин	
Гл.спец.	Богданов	
Н.контр.	Богданов	
Рук.гр.	Монс	
Ст.инж.	Мартыненко	

5.407-96.2.90СБ

Коробка для подвода питания. Сборочный чертеж.

Стадия	Масса	Масштаб
Р	1,8кг	—

Лист | Листов 1

УГППКИ ТЯЖПРОМЭЛЕКТРОПРОЕКТ ХАРЬКОВ

Инв.№ подл. | Подпись и дата | Взам.инв.№

Копировал 23394-03 20 Формат А3

Инв.N подл.	Подпись и дата	Взам.инв.N

Формат	Зона	Поз.	Обозначение	Наименование	Кол. на испол. –	01	02	03	Примечание
				Документация					
А3			5.407-96.2.100СБ	Сборочный чертеж	×	×	×	×	
				Сборочные единицы					
А3		1	5.407-96.2.90СБ	Коробка для подвода питания	1				
			-02	Коробка для подвода питания		1			
			-04	Коробка для подвода питания			1		
			-06	Коробка для подвода питания				1	

				5 407-96 2.100	
Нач.отд.	Тюрин			Стадия	Лист	Листов
Гл.спец.	Богданов		Кронштейн	Р	1	2
Н.контр.	Богданов			УГППКИ ТЯЖПРОМЭЛЕКТРОПРОЕКТ ХАРЬКОВ	
Рук.гр.	Манс				

Копировал Формат А4

Инв.N подл.	Подпись и дата	Взам.инв.N

Формат	Зона	Поз.	Обозначение	Наименование	Кол. на испол. –	01	02	03	Примечание
				Детали					
А4		2	5.407-96.2.81	Распорка	1	1	1	1	
А4		3	5.407-96.2.82	Крюк	2	2	2	2	
Б4		4	5.407-96.2.83	Стойка. Профиль К238У2 ТУ36-1434-82 L=1050	1	1	1	1	3,25кг
				Стандартные изделия					
		5		Винт М6х16 ГОСТ 11473-80	2	2	2	2	
		6		Гайка М6 ГОСТ 5915-70	2	2	2	2	
		7		Гайка М8 ГОСТ 5915-70	2	2	2	2	
		8		Шайба 6 ГОСТ 11371-78	2	2	2	2	
		9		Шайба 8 ГОСТ 11371-78	2	2	2	2	
		10		Шайба 6 ГОСТ 6402-70	2	2	2	2	
		11		Шайба 8 ГОСТ 6402-70	2	2	2	2	

5.407-96.2.100	Лист 2

Копировал Формат А4

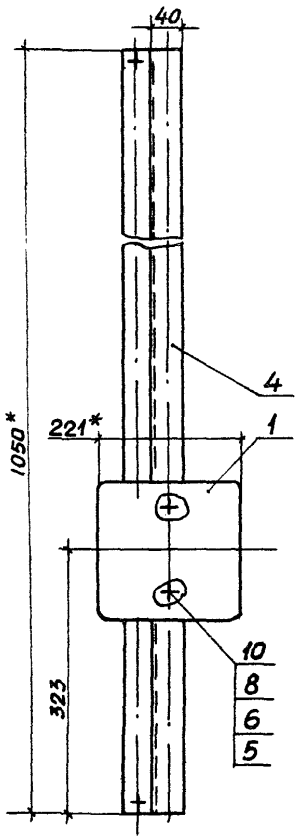

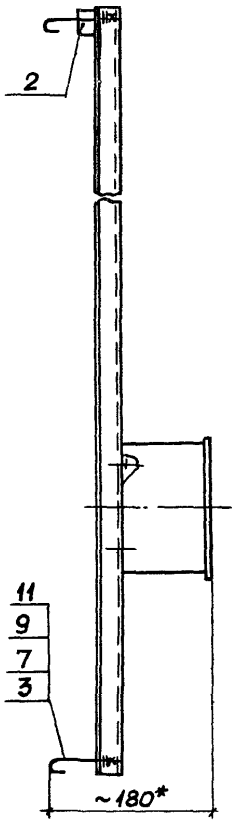

Поз.4

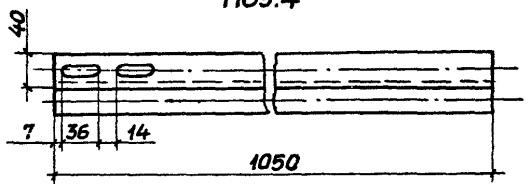

Инв.№ подл. | Подпись и дата | Взам.инв.№

				5407-96.2.100СБ	
				Кронштейн. Сборочный чертеж	Стадия: Р; Масса: 3,48; Масштаб: 1:5
					Лист; Листов 1
Нач.отд.	Тюрин				ЧГППКИ ТЯЖПРОМЭЛЕКТРОПРОЕКТ ХАРЬКОВ
Гл.спец.	Богданов				
Н.контр.	Богданов				
Рук.гр.	Макс				

Копировал Лазуренко 23394-03 22 Формат А3

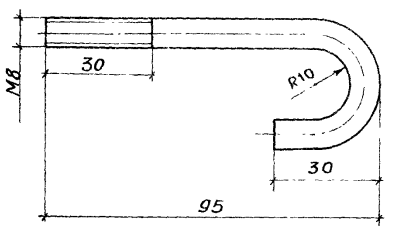

1. Развернутая длина 133мм
2. Покрытие: эмаль ПФ-115, серая, ГОСТ6465-76 IV УЗ.

5.407-96.2.82

Крюк

Стадия	Масса	Масштаб
Р	0,052	1:1

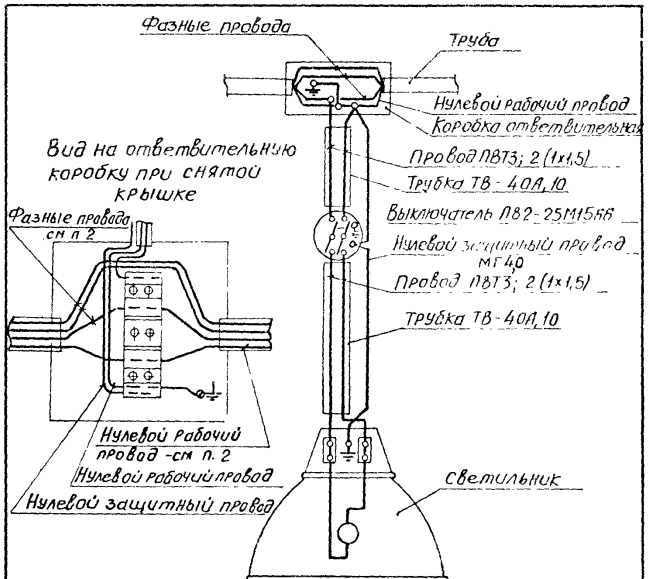

1. Номинальный ток ответвления к светильнику - 16А
2. Фазные провода и нулевой рабочий провод групповой сети прокладываются после установки кронштейна на мостике.

5.407-96.2.110

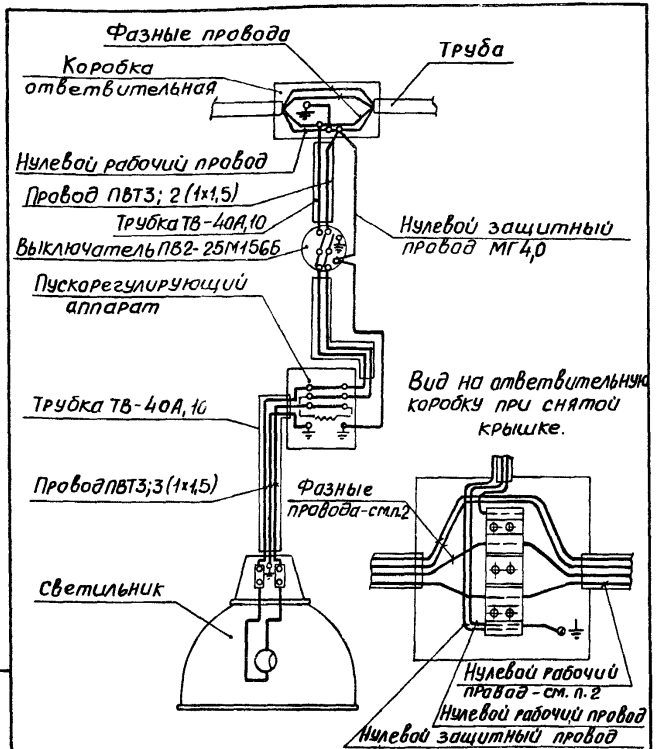

1. Номинальный ток ответвления к светильнику - 16А.
2. Фазные провода и нулевой рабочий провод групповой сети прокладываются после установки кронштейна на мостике.

Нач.отд	Тюрин		5.407-96.2.120			
Гл.спец	Богданов		Схема подключения светильника с РЛВД,220В к сети 380/220В и 380В к сети 660/380В, с выключателем.	Стадия	Лист	Листов
Н.контр	Богданов			Р		1
Рук.гр.	Монс			УГППКИ ТЯЖПРОМЭЛЕКТРОПРОЕКТ ХАРЬКОВ		

Инв. № подл. | Подпись и дата | Взам. инв. №

Копировал Лодо Формат А4

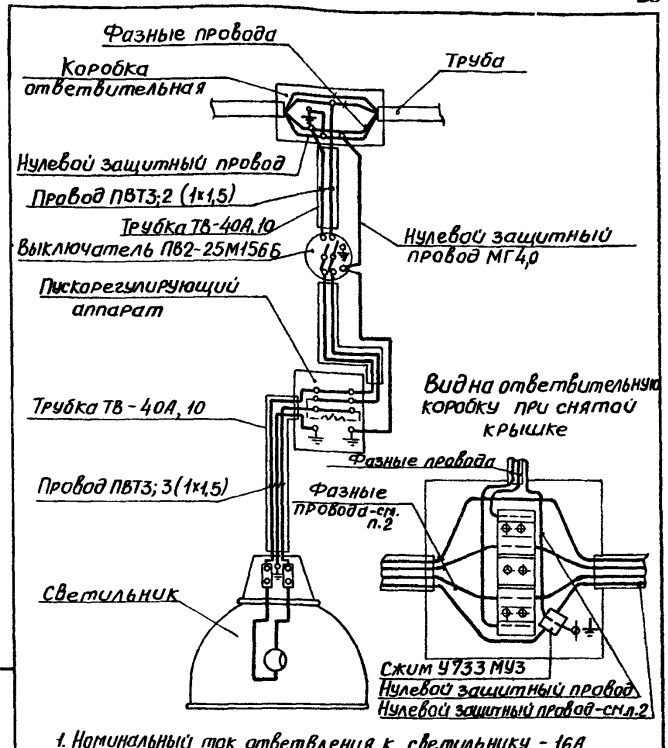

1. Номинальный ток ответвления к светильнику - 16А
2. Фазные провода и нулевой защитный провод групповой сети прокладываются после установки кронштейна на мостике.

Нач.отд	Тюрин		5.407-96.2.130			
Гл.спец	Богданов		Схема подключения светильника с РЛВД, 380В к сети 380/220В, с выключателем.	Стадия	Лист	Листов
Н.контр	Богданов			Р		1
Рук.гр.	Монс			УГППКИ ТЯЖПРОМЭЛЕКТРОПРОЕКТ ХАРЬКОВ		

Инв. № подл. | Подпись и дата | Взам. инв. №

Копировал Лодо 23394-03 24 Формат А4

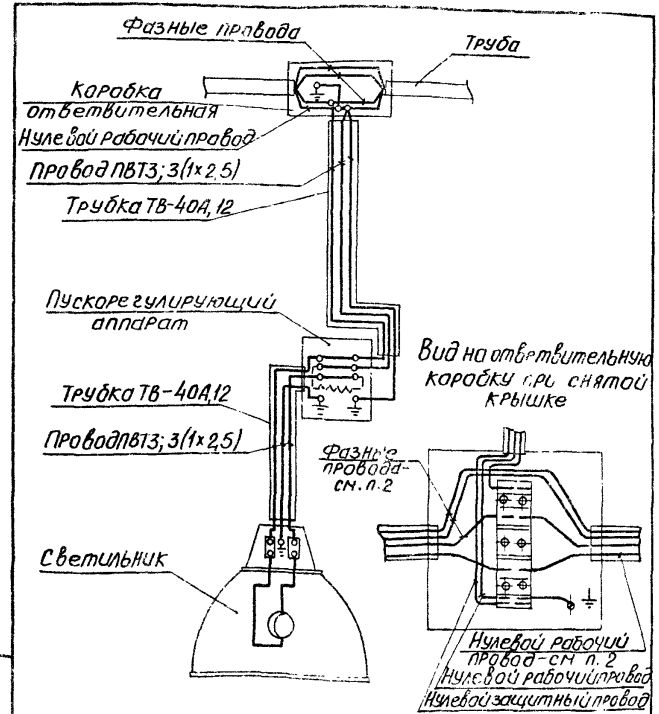

1. Номинальный ток ответвления к светильнику - 25А
2. Фазные провода и нулевой рабочий провод групповой сети прокладываются после установки кронштейна на мостике.

5.407-96.2.140

Схема подключения светильника с РЛВД, 380В к сети 660/380 ...

Формат А4

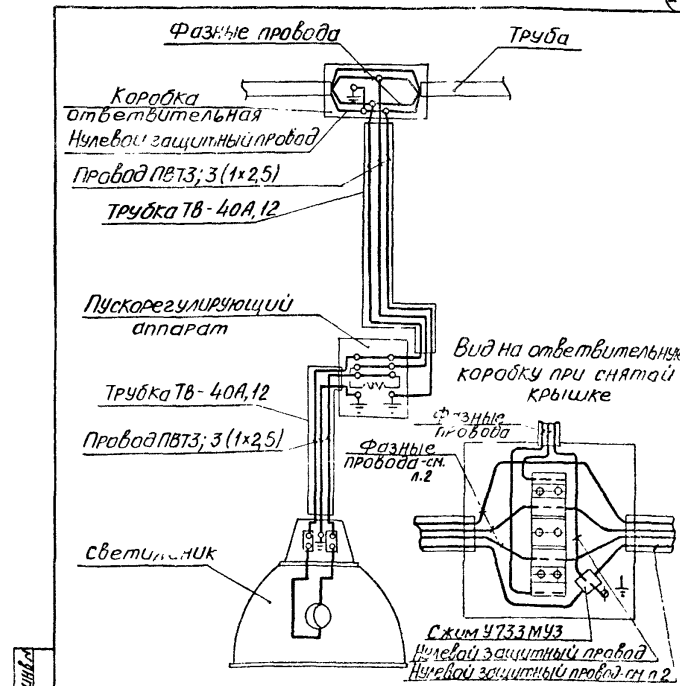

1. Номинальный ток ответвления к светильнику - 25А.
2. Фазные провода и нулевой защитный провод групповой сети прокладывается после установки кронштейна на мостик

5.407-96.2.150

Схема подключения светильника с РЛВД, 380В к сети 380/220В

Копировал

Формат А4

gost.e-ecolog.ru