ТИПОВЫЕ КОНСТРУКЦИИ, ИЗДЕЛИЯ И УЗЛЫ ЗДАНИЙ И СООРУЖЕНИЙ

СЕРИЯ 5.407-96

Проводки в стальных трубах и установка светильников с лампами накаливания и РЛВД на мостиках

ВЫПУСК 1

МОНТАЖНЫЕ ЧЕРТЕЖИ

23394-02
Цена 1-67

gost.e-ecolog.ru

ТИПОВЫЕ КОНСТРУКЦИИ, ИЗДЕЛИЯ И УЗЛЫ ЗДАНИЙ И СООРУЖЕНИЙ

СЕРИЯ 5.407-96

Проводки в стальных трубах и установка светильников с лампами накаливания и РЛВД на мостиках

ВЫПУСК 1

МОНТАЖНЫЕ ЧЕРТЕЖИ

РАЗРАБОТАНЫ
УГППКИ ТЯЖПРОМЭЛЕКТРОПРОЕКТ
УКРГЛАВЭЛЕКТРОМОНТАЖ
МИНМОНТАЖСПЕЦСТРОЯ УССР

УТВЕРЖДЕНЫ И
ВВЕДЕНЫ В ДЕЙСТВИЕ
УГППКИ ТЯЖПРОМЭЛЕКТРОПРОЕКТ
ПРИКАЗ N 1395 ОТ 14.09.88

Директор института М.А.Каменев
Главный инженер института Е.Г.Поддубный
Начальник технического отдела В.И.Назарок
Начальник отдела типового проектирования В.Л.Тюрин

© ЦИТП Госстроя СССР, 1989

Содержание

Обозначение	Наименование	Стр.
	Титульный лист.	
	Содержание.	2
5.407-96.1.10МЧ	Кронштейн со светильником с лампой накаливания. Монтажный чертеж.	3
5.407-96.1.20МЧ	Кронштейн со светильником с лампой РЛВД, с выключателем. Монтажный чертеж.	4,5
5.407-96.1.30МЧ	Кронштейн со светильником с лампой РЛВД. Монтажный чертеж.	6,7
5.407-96.1.40МЧ	Прокладка труб для линий рабочего освещения. Монтажный чертеж.	8,9
5.407-96.1.50МЧ	Прокладка труб для линий рабочего и аварийного освещения. Монтажный чертеж.	10,11
5.407-96.1.60МЧ	Коробка для подвода питания в конце линии. Подвод в трубе снизу. Монтажный чертеж.	12,13
5.407-96.1.70М	Коробка для подвода питания в конце линии. Подвод в трубах слева или справа. Монтажный чертеж.	14,15
[illegible] 1.80МЧ	Коробка для подвода питания в середине линии. Подвод в трубе снизу. Монтажный чертеж.	16,17
[illegible] 1.90МЧ	Схема подключения светильника с лампой накаливания 220В к сети [illegible]/220В, с выключателем.	18
[illegible] 100МЧ	Схема подключения светильника с РЛВД, 220В к сети [illegible]/220В, с выключателем.	[illegible]

Обозначение	Наименование	Стр.
5.407-96.1.110МЧ	Схема подключения светильника с РЛВД, 380В к сети 380/220В, с выключателем.	19
5.407-96.1.120МЧ	Схема подключения светильника с РВЛД, 380В к сети 660/380В. Глухое присоединение.	20
5.407-96.1.130МЧ	Схема подключения светильника с РЛВД, 380В к сети 380/220В. Глухое присоединение.	20

Пояснения по монтажу

1. Монтаж осветительных линий, выполняемых по чертежам настоящей серии, может производится при конвейерном методе сборки блоков покрытия производственных зданий. При этом непосредственно на строительном конвейере устанавливают кронштейны со светильниками, прокладывают стальные трубы электропроводки и устанавливают коробки для подвода питания.

Соединение труб электропроводки на стыках блоков покрытия, затяжка проводов в трубы и присоединение питающих кабелей к зажимам в коробках для подвода питания производится после установки блоков покрытия на проектную отметку.

2. При монтаже следует учитывать, что в проекте [illegible] мостики с нагрузкой [illegible] при [illegible] следующие нормативные нагрузки:

[illegible] на [illegible] к человеку с ремонтным оборудованием - 2кг на [illegible];

[illegible] - 75кг на [illegible] с нагрузкой [illegible] 220 и 380В.

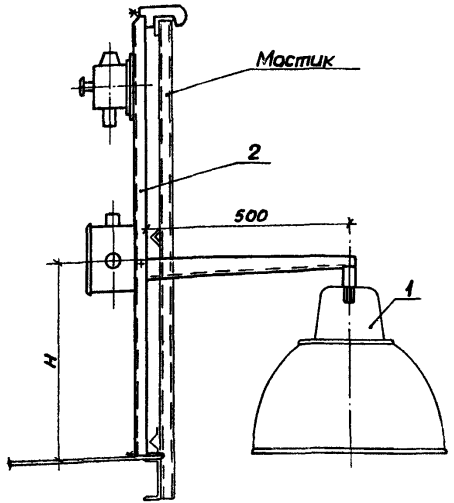

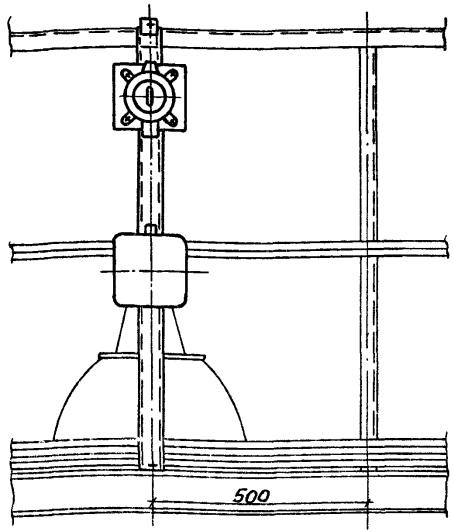

Фазировку принимают по плану расположения электрооборудования и прокладки электрических сетей.

Обозначение	H, мм	Сторона ввода трубы в коробку	Условный проход трубы, мм	Схема подключения
5.407-96.1.10 МЧ	455	С обеих сторон или справа или слева	20	5.407-96.1.90МЧ
-01			25	
-02		Справа		
-03		Слева		
-04	323	С обеих сторон или справа или слева	20	

Марка, поз.	Обозначение	Наименование	Кол. на исполн. —	01	02	03	04	масса ед, кг	Примечание
1		Светильник	1	1	1	1	1		По проекту
2	5.407-96.2.10 СБ	Кронштейн	1						
	-01	Кронштейн		1					
	-02	Кронштейн			1				
	-03	Кронштейн				1			
	-04	Кронштейн					1		

Инв. № подл. | Подпись и дата | Взам. инв. №

Нач. отд.	Тюрин	
Гл. спец.	Богданов	
Н. контр.	Богданов	
Рук. гр.	Монс	

5.407-96.1.10МЧ

Кронштейн со светильником с лампой накаливания. Монтажный чертеж

Стадия	Лист	Листов
Р		1

УГППКИ ТУДКПРОМЭЛЕКТРОПРОЕКТ ХАРЬКОВ

Копировал 23394-02 4 Формат А3

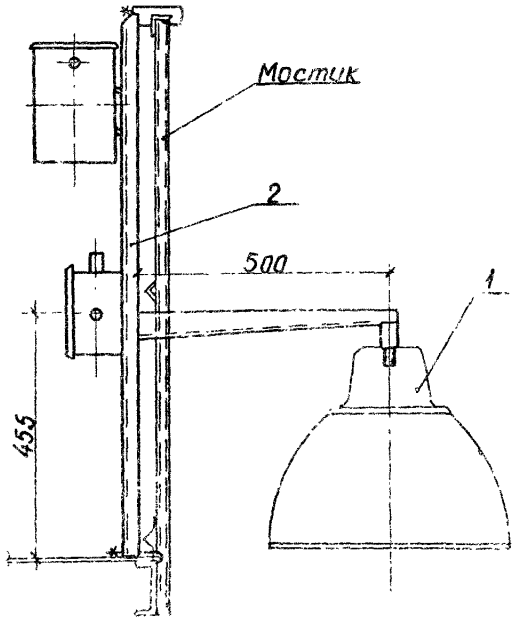

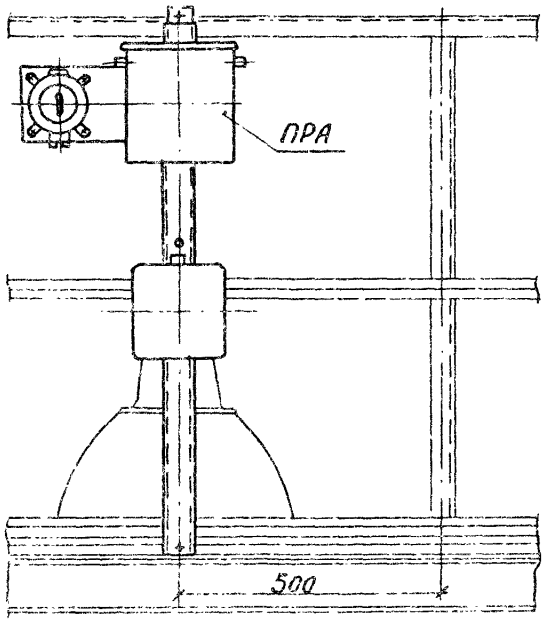

...ение	Сторона ввода трубы в коробку	Условный проход трубы, мм	Схема подключения
...-00	С обеих сторон или справа или слева	20	
-01			5.407-96.1.10 ЭМ4
-02	Справа	25	
-03	Слева		
-04	С обеих сторон или справа или слева	20	
-05			5.407-96.1.11 ЭМ4
-06	Справа	25	
-07	Слева		

Фазировку принимают по плану расположения электрооборудования и прокладки электрических сетей

| | | |

Марка, поз.	Обозначение	Наименование	Кол. на исполн.								Масса ед, кг	Примечание
			—	01	02	03	04	05	06	07		
1		Светильник	1	1	1	1	1	1	1	1		По проекту
2	5.407-96.2.20СБ	Кронштейн	1									
	-01	Кронштейн		1								
	-02	Кронштейн			1							
	-03	Кронштейн				1						
	-04	Кронштейн					1					
	-05	Кронштейн						1				
	-06	Кронштейн							1			
	-07	Кронштейн								1		

Инв.№ подл. | Подпись и дата | Взам. инв.№

5.407-96.1.20МЧ

Лист 2

Копировал Лаф 23394-02 6 Формат А3

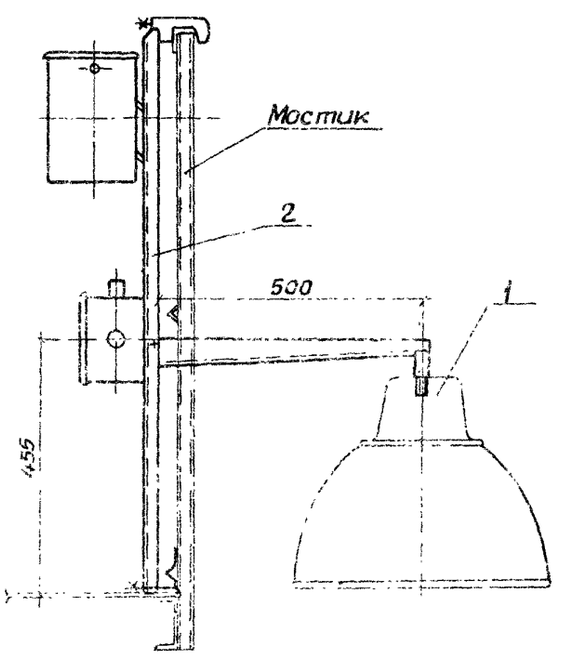

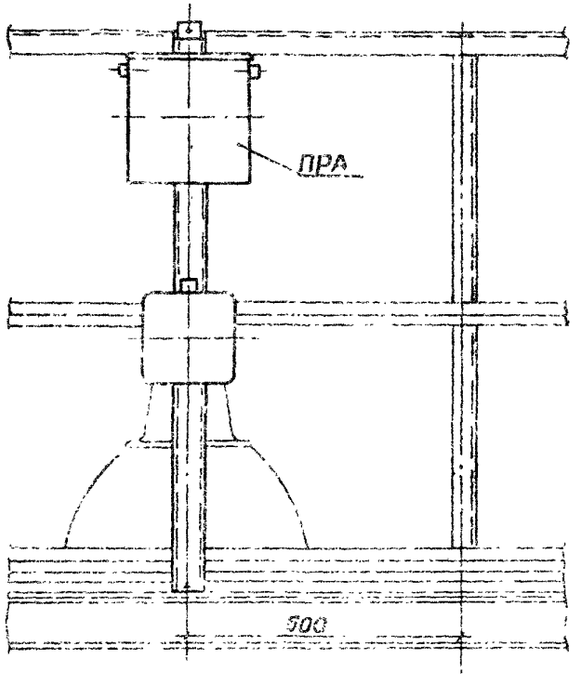

[illegible]	Сторона ввода трубы в коробку	Условный проход трубы, мм	Схема подключения
[illegible]	С обеих сторон или справа или слева	20	5.407-96.1.130МЧ
-01		25	
-02	Справа		
-03	Слева		
-04	С обеих сторон или справа или слева	20	5.407-96.1.130МЧ
-05		25	
-06	Справа		
-07	Слева		

Фазировку принимают по плану расположения электрооборудования и прокладки электрических сетей.

Гл. спец.	Бородин		5.407-96.1.30МЧ	
Н. контр.	Бородин		Кронштейн со светильником с лампой РЛВ, Д. Монтажный чертеж	Изм. Лист Листов: Р 1 2
Рук. ср.	Мона			УГЛЕКИ ТРАНСПРОМЭЛЕКТРОПРОЕКТ ХАРКОВ

Копировал [illegible] 33334-02 Формат А3

Марка, поз.	Обозначение	Наименование	Кол. на исполн.								Масса ед., кг	Приме-чание
			—	01	02	03	04	05	06	07		
1		Светильник	1	1	1	1	1	1	1	1		По проекту
2	5.407-96.2.30СБ	Кронштейн	1									
	-01	Кронштейн		1								
	-02	Кронштейн			1							
	-03	Кронштейн				1						
	-04	Кронштейн					1					
	-05	Кронштейн						1				
	-06	Кронштейн							1			
	-07	Кронштейн								1		

Инв.№ подл. | Подпись и дата | Взам.инв.№

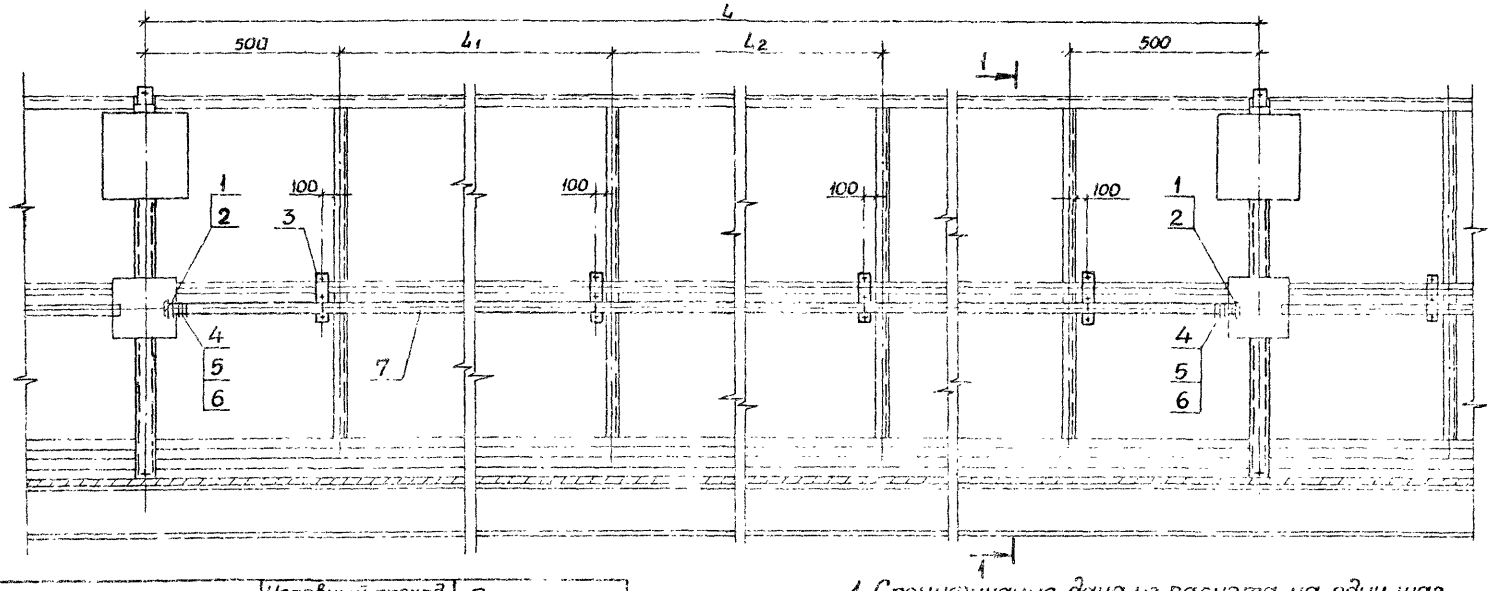

Обозначение	Условный проход, мм, трубы поз.7	Размеры, мм		
		L	L_1	L_2
5.407-96.1.40 МЧ	20	2000	—	—
-01	25			
-02	20	3000	—	—
03	25			
04	20	4000	2000	—
-05	25			
-06	20	6000		2000
-07	25			

1. Спецификация дана из расчета на один шаг светильников L.

2. На обоих концах трубы нарезать резьбу длиной 30 мм.

3. На кронштейне для лампы накаливания вместо ПРА установлен выключатель

Нач.отд.	Тюрин		
Гл.спец.	Богданов		
Н.контр.	Богданов		
Рук.гр.	Монс		

5.407-96.1.40 МЧ

Прокладка труб для линии рабочего освещения Монтажный чертеж

Стадия	Лист	Листов
Р	1	2

УГПКИ ТЯЖПРОМЭЛЕКТРОПРОЕКТ

Копировал 23394-02 Формат А3

Инв. № подл. | Подпись и дата | Взам. инв. №

Разрез 1-1

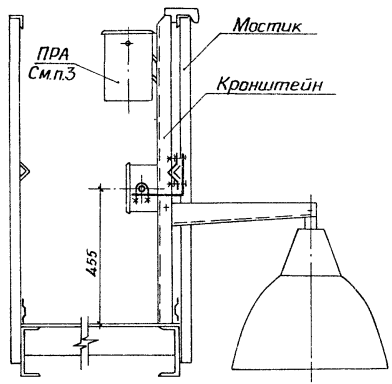

Марка, поз.	Обозначение	Наименование	Кол. на исполн. —	01	02	03	04	05	06	07	Масса ед,кг	Примечание
1		Гайка заземляющая										
		ТУ 36-1447-82										
		К481У3	2		2		2		2			
		К482У3		2		2		2		2		
2		Втулка ТУ36-1899-80										
		В22УХЛ2	2		2		2		2			
		В28УХЛ2		2		2		2		2		
3	5.407-96.2.60СБ	Конструкция	2		2		3		4			
	-01	Конструкция		2		2		3		4		
4	5.407-96.2.40	Шайба	2		2		2		2			
	-01	Шайба		2		2		2		2		
5	5.407-96.2.50	Шайба	2		2		2		2			
	-01	Шайба		2		2		2		2		
6		Контргайка ГОСТ 8968-75										
		20	2		2		2		2			
		25		2		2		2		2		
7		Труба ГОСТ 3262-75										См. п.2
		20×2,5 ℓ = 1870	1								3,14	
		25×2,8 ℓ = 1870		1							4,47	
		20×2,5 ℓ = 2870			1						4,8	
		25×2,8 ℓ = 2870				1					6,86	
		20×2,5 ℓ = 3870					1				5,46	
		25×2,8 ℓ = 3870						1			7,45	
		20×2,5 ℓ = 5870							1		9,77	
		25×2,8 ℓ = 5870								1	14,0	

Инв.N подл. | Подпись и дата | Взам. инв.N

5.407-96.1.40МЧ | Лист 2

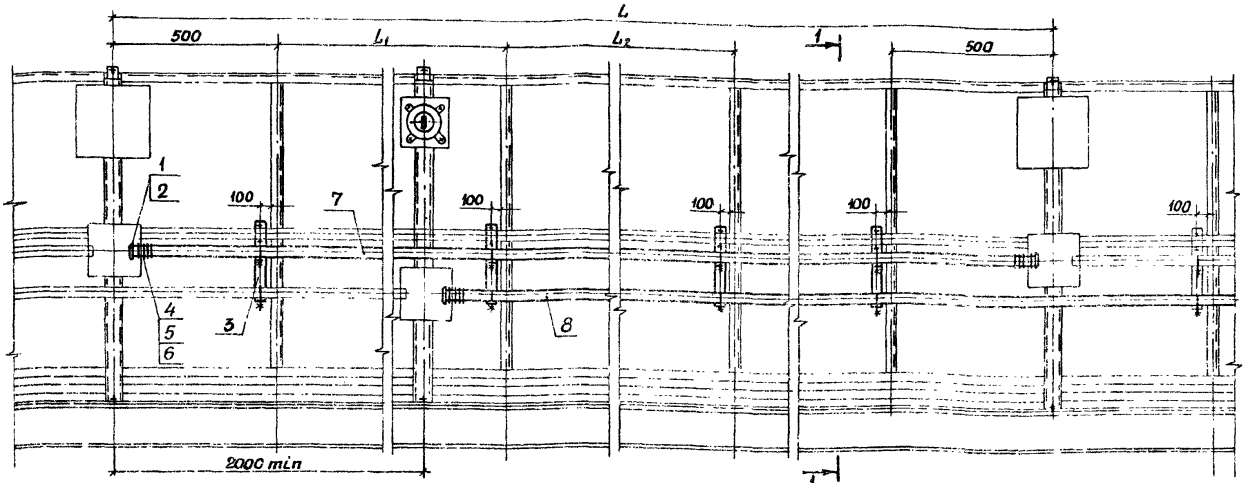

1. Светильники аварийного освещения могут устанавливаться:

а) при шаге светильников рабочего освещения 2 и 3м - вместо этих светильников;

б) при шаге светильников рабочего освещения 4 и 6м - вместо этих светильников либо между ними, при условии, что расстояние между светильниками составляет не менее 2м.

2. Спецификация дана из расчета на один шаг светильников рабочего освещения L;

3. Длина L_3 трубы поз.8 определяется по проекту.

4. На один кронштейн аварийного освещения требуется по 2 шт. деталей поз. 1, 2, 4, 5 и 6.

5. На обоих концах трубы нарезать резьбу длиной 30мм.

6. На кронштейне для лампы накаливания вместо ПРА установлен выключатель

Инв.№ подл. | Подпись и дата | Взам.инв.№

Нач.отд.	Тюрин		
Гл.спец.	Богданов		
Н.контр.	Богданов		
Рук.гр.	Манс		

5.407-96.1.50МЧ

Прокладка труб для линий рабочего и аварийного освещения. Монтажный чертеж

Стадия	Лист	Листов
Р	1	2

ЭЛЕКТРОМОНТАЖПРОЕКТ ХАРЬКОВ

Копировал [illegible] 23394-02 Формат А3

Разрез 1-1

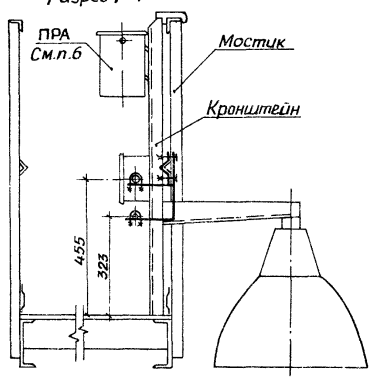

Обозначение	Условный проход, мм, трубы поз.7	Размеры, мм L	L_1	L_2
5.407-96.1.50 мч	20	2000	—	—
-01	25			
-02	20	3000	—	—
-03	25			
-04	20	4000		—
-05	25		2000	
-06	20	6000		2000
-07	25			

Марка, поз.	Обозначение	Наименование	Кол. на исполн. —	01	02	03	04	05	06	07	Масса ед., кг	Примечание
1		Гайка заземляющая										
		ТУ 36-1447-82										
		К 481 У3	2		2		2		2			См.п.4
		К 482 У3		2		2		2		2		
2		Втулка ТУ36-1899-80										
		В 22 УХЛ2	2		2		2		2			См.п.4
		В 28 УХЛ2		2		2		2		2		
3	5.407-96.2.70 СБ	Конструкция	2		2		3		4			
	-01	Конструкция		2		2		3		4		
4	5.407-96.2.40	Шайба	2		2		2		2			См.п.4
	-01	Шайба		2		2		2		2		
5	5.407-96.2.50	Шайба	2		2		2		2			См.п.4
	-01	Шайба		2		2		2		2		
6		Контргайка ГОСТ 8958-75										
		20	2		2		2		2			См.п.4
		25		2		2		2		2		
		Труба ГОСТ 3262-75										См.п.5
7		20×2,5 ℓ=1870	1								2,8	
		25×2,8 ℓ=1870		1							4,0	
		20×2,5 ℓ=2870			1						4,3	
		25×2,8 ℓ=2870				1					6,1	
		20×2,5 ℓ=3870					1				5,8	
		25×2,8 ℓ=3870						1			8,2	
		20×2,5 ℓ=5870							1		8,8	
		25×2,8 ℓ=5870								1	13,5	
8		20×2,5 L_3										См.п.3

Инв.№ подл. | Подпись и дата | Взам.инв.№

Копировал Формат А3 23394-02 12

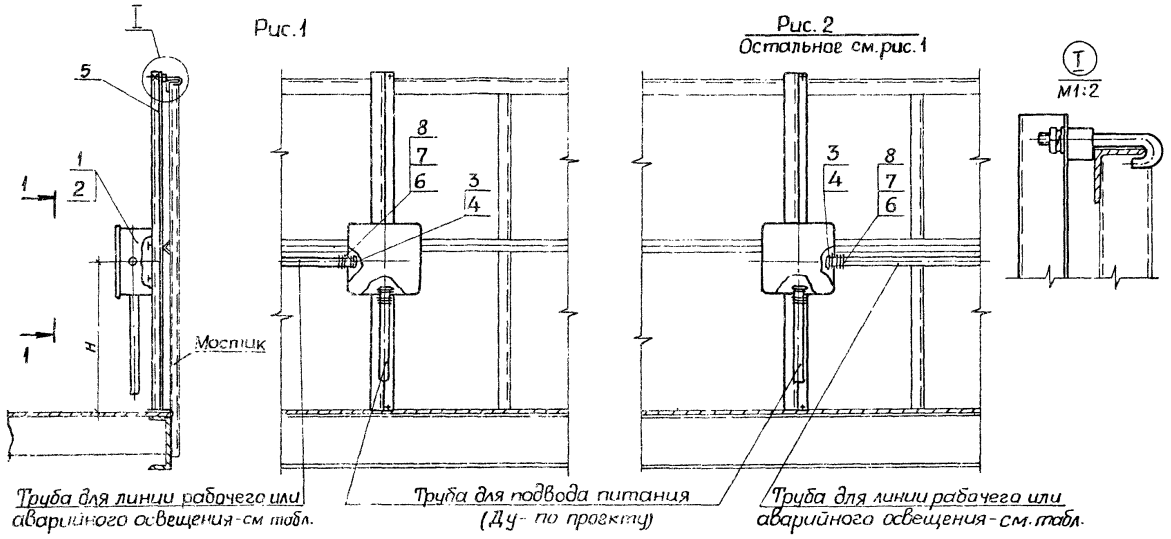

1. Типы сжимов по поз. 1 и 2 - по проекту.
В сжиме поз. 2 использовать только вкладыш.

Обозначение	Рис.	Линия освещения	Условный проход трубы, мм	H, мм
5.407-96.1.60 МЧ	1	рабочая	20	455
-01		аварийная		325
-02		рабочая	25	455
-03			20	
-04	2	аварийная		325
-05		рабочая	25	455

Нач. отд.	Борин		5.407-96.1.60МЧ	
Гл. инж.	[illegible]		Коробка для подвода питания в конце линии. Подвод в трубе снизу.	Стад. Р / Лист 1 / Листов 2
Н. контр.	[illegible]			
Рук. гр.	Монс			УГПЛИ ТИПОВОЙ ПРОЕКТ
Ст. инж.	[illegible]			

Копировал [illegible] 23.3.94 г. Формат А3

Вид 1-1 (для исполнений основного и 01 и 02)

Крышка коробки снята

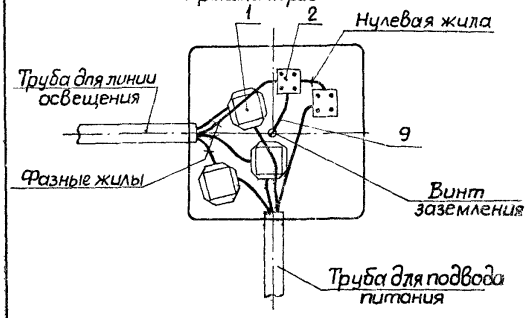

Вид 1-1 (для исполнений 03, 04, 05)

Крышка коробки снята

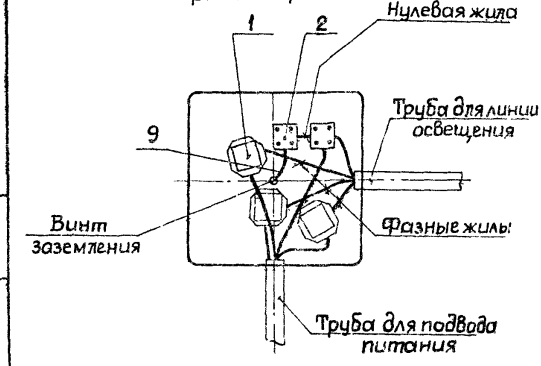

Марка, поз.	Обозначение	Наименование	Кол. на испол. –	01	02	03	04	05	Масса ед. кг	Примечание
1		Сжим	3	3	3	3	3	3		См. п. 1
2		Сжим	2	2	2	2	2	2		
3		Втулка ТУ36-1899-80								
		В22 УХЛ2	1	1		1	1			
		В28 УХЛ2			1			1		
4		Гайка заземляющая								
		ТУ36-1447-82								
		К 481 У3	1	1		1	1			
		К 482 У3			1			1		
5	5.407-96.2.80СБ-04	Кронштейн	1							
	5.407-96.2.100СБ-04	Кронштейн		1						
	5.407-96.2.80СБ-05	Кронштейн			1					
	5.407-96.2.80СБ-02	Кронштейн				1				
	5.407-96.2.100СБ-02	Кронштейн					1			
	5.407-96.2.80СБ-03	Кронштейн						1		
6	5.407-96.2.40	Шайба	1	1		1	1			
	-01	Шайба			1			1		
7	5.407-96.2.50	Шайба	1	1		1	1			
	-01	Шайба			1			1		
8		Контргайка ГОСТ 8968-75								
		20	1	1		1	1			
		25			1			1		
9		Провод ПВ3, 1,5								
		ТУ16-705.366-85	0,2	0,2	0,2	0,2	0,2	0,2		м

Инв. № подл. | Подпись и дата | Взам. инв. №

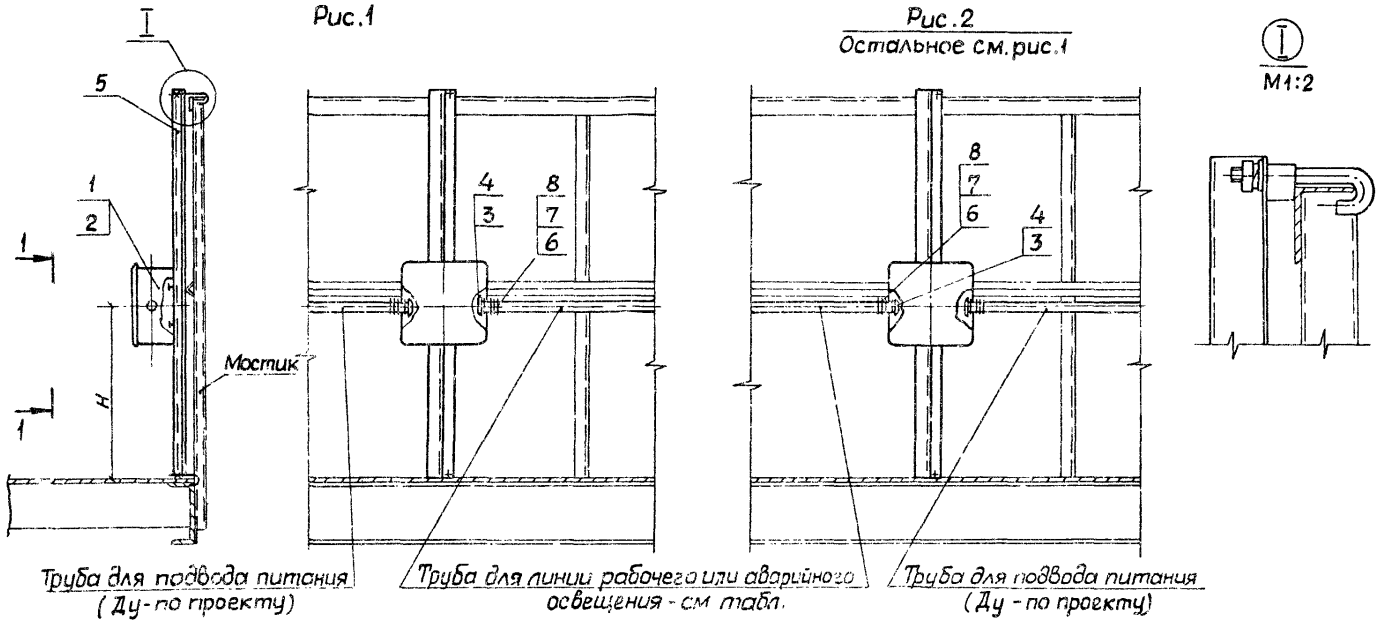

1. Типы сжимов по поз. 1 и 2 - по проекту.
В сжиме поз. 2 использовать только вкладыш.

Обозначение	Рис.	Сторона подвода питания	Линия освещения	Условный проход трубы, мм	H, мм
5.407-96.1.70 МЧ	1	Слева	рабочая	20	455
-01			аварийная		323
-02			рабочая	25	455
-03	2	Справа		20	
-04			аварийная		323
-05			рабочая	25	455

Начальн.	Тюрин		5.407-96.1.70МЧ			
Гл.спец.	Богданов		Коробка для подвода питания в конце линии. Подвод в трубах слева или справа. Монтажный чертеж	Стадия	Лист	Листов
Н.конт.	Богданов			Р	1	2
Рук.гр.	Мона			УЛПКИ ТИПРОМЭНЕРГОПРОЕКТ ХАРЬКОВ		
Ст.инж.	Чарт-Конко					

Копировал [illegible] 23394-02 15 Формат А3

Вид 1-1 (для исполнений основного и 01 и 02)
Крышка коробки снята

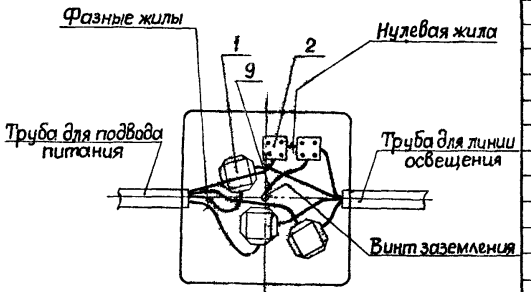

Вид 1-1 (для исполнений 03, 04, 05)
Крышка коробки снята

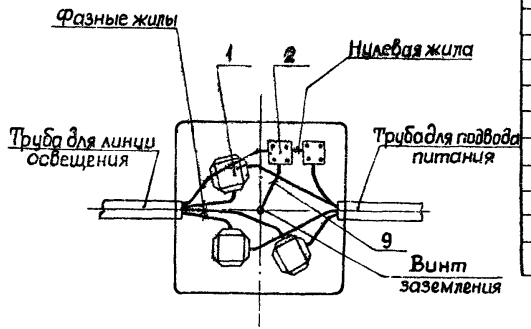

Марка, поз.	Обозначение	Наименование	Кол. на исполн. —	01	02	03	04	05	Масса ед. кг	Примечание
1		Сжим	3	3	3	3	3	3		См. п. 1
2		Сжим	2	2	2	2	2	2		
3		Втулка ТУ36-1899-80								
		В22 УХЛ2	1	1		1	1			
		В28 УХЛ2			1			1		
4		Гайка заземляющая ТУ36-1447-82								
		К48 1У3	1	1		1	1			
		К48 2У3			1			1		
5	5.407-96.2.80СБ-06	Кронштейн	1							
	5.407-96.2.100СБ-06	Кронштейн		1						
	5.407-96.2.80СБ-07	Кронштейн			1					
	5.407-96.2.80СБ-06	Кронштейн				1				
	5.407-96.2.100СБ-06	Кронштейн					1			
	5.407-96.2.80СБ-07	Кронштейн						1		
6	5.407-96.2.40	Шайба	1	1		1	1			
	-01	Шайба			1			1		
7	5.407-96.2.60	Шайба	1	1		1	1			
	-01	Шайба			1			1		
8		Контргайка ГОСТ 18968-75								
		20	1	1		1	1			
		25			1			1		
9		Провод ПВ Т 3; 15 ТУ 16-705.366-85	0,2	0,2	0,2	0,2	0,2	0,2		м

Инв. № подл. | Подпись и дата | Взам. инв. №

Копировал 23394-02 16 Формат А3

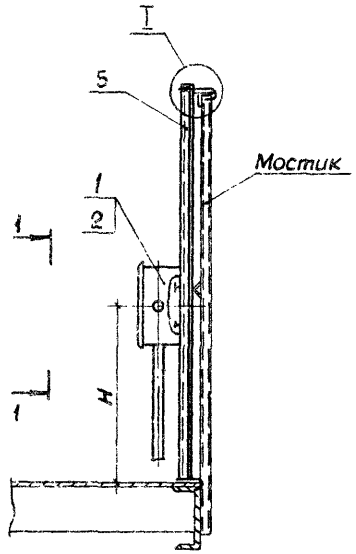

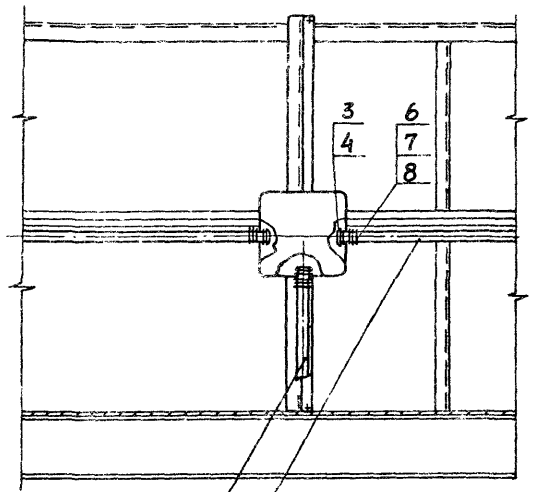

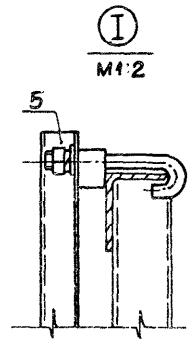

Труба для подвода питания (Ду - по проекту)

Труба для линии рабочего или аварийного освещения - см. таблицу

Обозначение	Линия освещения	Условный проход трубы, мм	H, мм
5.407-96.1.80МЧ	рабочая	20	455
-01	аварийная		323
-02	рабочая	25	455

1. Типы сжимов по поз. 1 и 2 - по проекту. В сжиме поз. 2 использовать только вкладыш

				5.407-96.1.80МЧ		
Нач.отд	Тюрин			Коробка для подвода питания в середине линии. Подвод в трубе снизу. Монтажный чертеж	Стадия	Лист	Листов
Гл.спец	Бобрович				Р	1	2
Н.контр	Бобрович				УГЛИКИ ТЯЖПРОМЭЛЕКТРОПРОЕКТ		
Рук.гр	Манс						
Ст.инж	Мартынова						

Копировал Формат А5

Вид 1-1
Крышка коробки снята

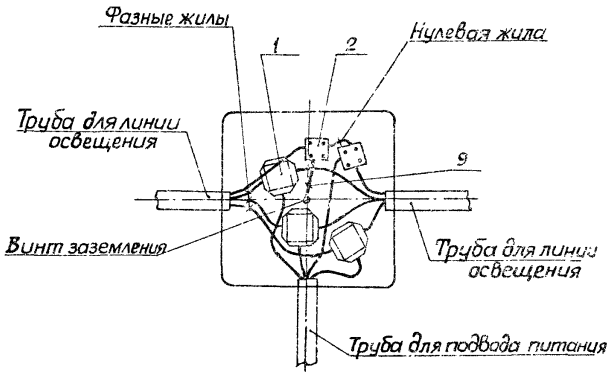

Марка, поз.	Обозначение	Наименование	Кол. на -	Кол. на 01	Кол. на 02	Масса ед., кг	Примечание
1		Сжим	3	3	3		См.п.1
2		Сжим	2	2	2		
3		Втулка ТУ36-1899-80					
		В22УХЛ2	2	2			
		В28УХЛ2			2		
4		Гайка заземляющая					
		ТУ36-1447-82					
		К481У3	2	2			
		К482У3			2		
5	5.407-96.2.80СБ	Кронштейн	1				
	5.407-96.2.100СБ	Кронштейн		1			
	5.407-96.2.80СБ-01	Кронштейн			1		
6	5.407-96.2.40	Шайба	2	2			
	-01	Шайба			2		
7	5.407-96.2.50	Шайба	2	2			
	-01	Шайба			2		
8		Контргайка ГОСТ8968-75					
		20	2	2			
		25			2		
9		Провод ПВТ3;1,5					
		ТУ16-705.366-85	0,2	0,2	0,2		м

Инв.№ подл. | Подпись и дата | Взам.инв.№

5.407-96.1.80МЧ Лист 2

Копировал [illegible] 23394-02 18 Формат А3

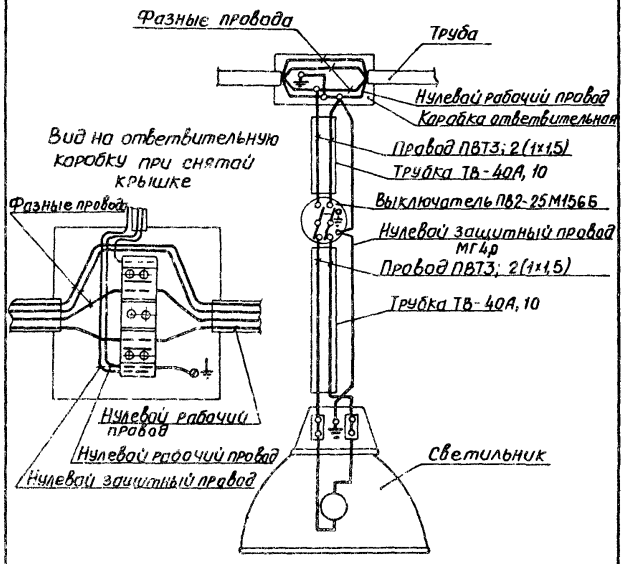

Номинальный ток ответвления к светильнику 16А.

			5.407-96.1.90МЧ	
Нач.отд.	Тюрин		Схема подключения светильника с лампой накаливания 220В к сети 380/220В, с выключателем	Стадия 2 / Лист / Листов 1
Гл.спец.	Богданов			УГОПКИ ГЭНИПРОМЭЛЕКТРОПРОЕКТ
Ин.инж.	Богданов			
Рук.гр.	Монс			

Копировал ... 23391-12 13 формат А4

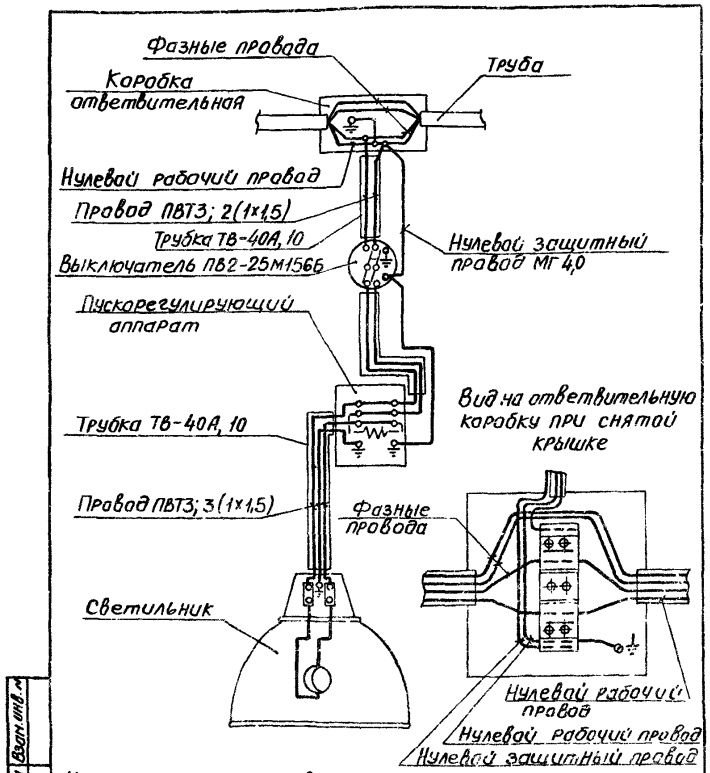

Номинальный ток ответвления к светильнику -16А.

Инв. № подл.	Подпись и дата	Взам. инв. №	

5.407-96.1.100МЧ

Схема подключения светильника с РЛВД, 220В к сети 380/220В и 380В к сети 660/380В, с выключателем.

Стадия	Лист	Листов
Р		1

УГППКИ ТРЖПРОМЭЛЕКТРОПРОЕКТ ХАРЬКОВ

Нач. отд.	Тюрин	
Гл. спец.	Богданов	
Н. контр.	Богданов	
Рук. гр.	Монс	

Копировал

Формат А4

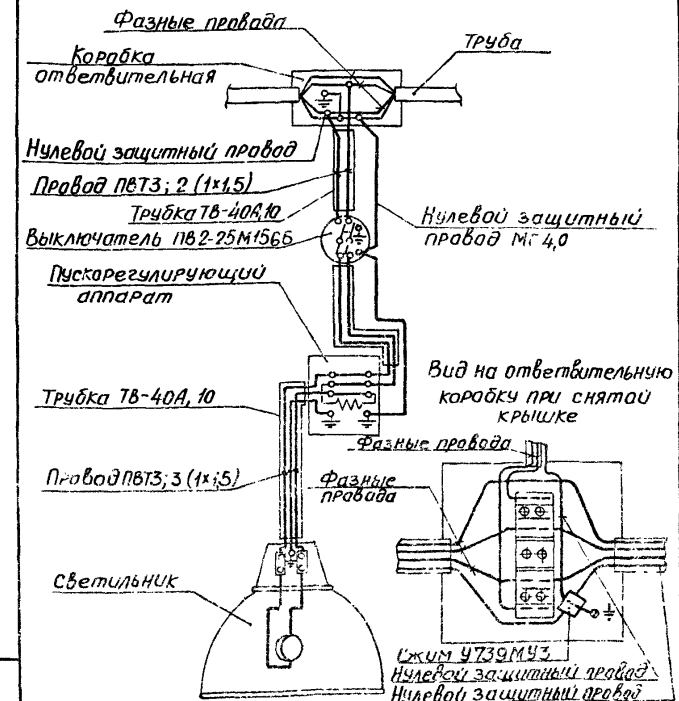

Номинальный ток ответвления к светильнику -16А.

Инв. № подл.	Подпись и дата	Взам. инв. №	

5.407-96.1.110МЧ

Схема подключения светильника с РЛВД, 380В к сети 380/220В с выключателем

Стадия	Лист	Листов
Р		1

УГППКИ ТРЖПРОМЭЛЕКТРОПРОЕКТ ХАРЬКОВ

Нач. отд.	Тюрин	
Гл. спец.	Богданов	
Н. контр.	Богданов	
Рук. гр.	Монс	

Копировал 23394-02 20 формат А4

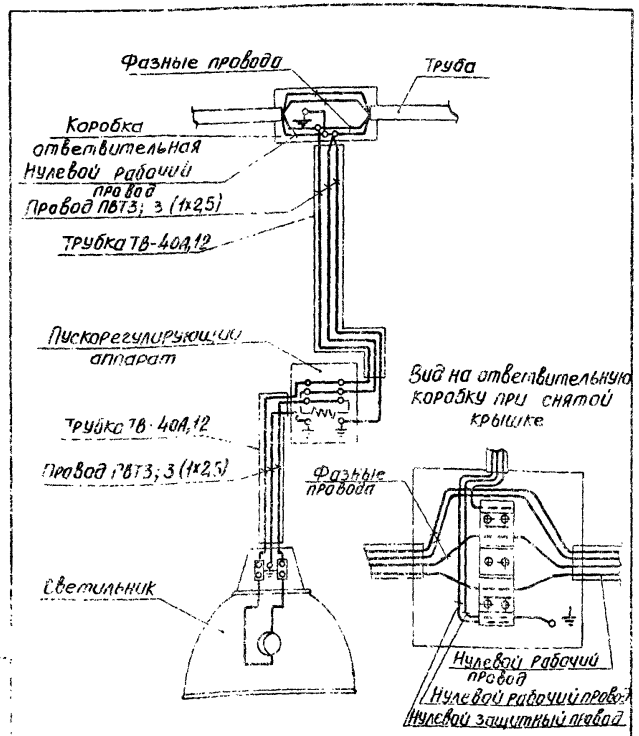

Номинальный ток ответвления к светильнику - 25А.

5.407-96.1.120МЧ

Схема подключения светильника с РЛВД, 380В к сети 380/220В глухозаземленной

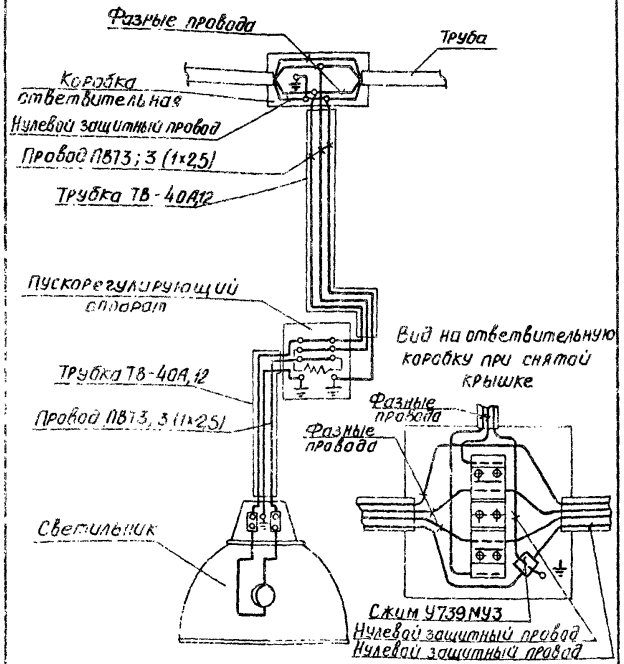

Номинальный ток ответвления к светильнику - 25А

5.407-96.1.130МЧ

Схема подключения светильника с РЛВД, 380В к сети 380/220В глухозаземленной

gost.e-ecolog.ru