ТИПОВАЯ ДОКУМЕНТАЦИЯ НА КОНСТРУКЦИИ, ИЗДЕЛИЯ
И УЗЛЫ ЗДАНИЙ И СООРУЖЕНИЙ

# СЕРИЯ 5.407-151

# УСТАНОВКА СВЕТИЛЬНИКОВ С ЛЮМИНЕСЦЕНТНЫМИ ЛАМПАМИ И ПРОКЛАДКА ГРУППОВЫХ ОСВЕТИТЕЛЬНЫХ СЕТЕЙ НА ФЕРМАХ

## ВЫПУСК 4

## ИЗДЕЛИЯ. РАБОЧИЕ ЧЕРТЕЖИ

Разработаны
ВНИПИ ТЯЖПРОМЭЛЕКТРОПРОЕКТ

Главный инженер института А.Г.Смирнов
Начальник технического отдела Л.Б.Годгельф
Начальник отдела типового проектирования Н.И.Ивкин

Утверждены
техническим заданием от 22.03.91 г
Введены в действие с 01.01.92 г
ВНИПИ ТЯЖПРОМЭЛЕКТРОПРОЕКТ
приказ от 25.11.91 № 81

gost.e-ecolog.ru

| Обозначение | Наименование | стр. |
|---|---|---|
| 5.407-151.4-01 | Подвесы ПП-500; 1000; 1500; 2000 | 3 |
| 5.407-151.4-02 | Подвесы ПП-2500; ПП-3000 | 4 |
| 5.407-151.4-03 | Основание подвеса | 5 |
| 5.407-151.4-04 | Основание подвеса | 6 |
| 5.407-151.4-05 | Подвес тросовый | 7 |
| 5.407-151.4-06 | Закреп | 8 |
| 5.407-151.4-07 | Конструкция для крепления прогона на фермах из уголков Вариант 1 | 9 |
| 5.407-151.4-08 | Конструкция для крепления прогона на фермах из уголков Вариант 2 | 10 |
| 5.407-151.4-09 | Конструкция для крепления прогона на фермах из двутавра Вариант 1 | 11 |
| 5.407-151.4-10 | Конструкция для крепления прогона на фермах из двутавра Вариант 2 | 12 |
| 5.407-151.4-11 | Конструкция для крепления прогона на железобетонных фермах | 13 |
| 5.407-151.4-12 | Конструкция для крепления прогона на фермах из круглых труб | 14 |
| 5.407-151.4-13 | Трос с муфтой | 15 |
| 5.407-151.4-14 | Трос | 16 |
| 5.407-151.4-15 | Соединение прогонов | 17 |
| 5.407-151.4-16 | Хомут | 18 |

Инв. № подл. | Подпись и дата | Взам. инв. №

| | | | | |
|---|---|---|---|---|
| Разраб. | Шелепнева | | | 5.407-151.4 |
| Провер. | Орлова | | | |
| Нач. отд. | Ивкин | | | |
| | | | | Стадия Р |

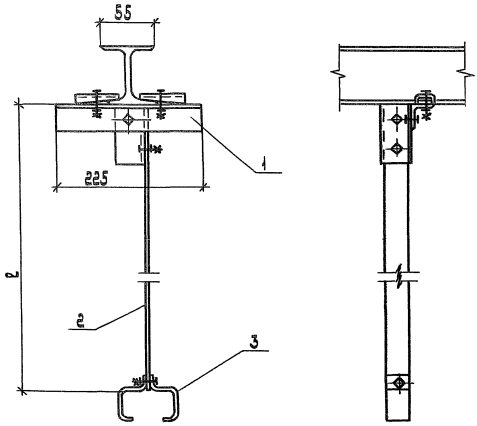


| Обозначение | Марка подвеса | ℓ, мм | Масса, кг |
|---|---|---|---|
| 5.407-151.4-01 | ПП-500 | 500 | 1,80 |
| -01 | ПП-1000 | 1000 | 2,20 |
| -02 | ПП-1500 | 1500 | 2,60 |
| -03 | ПП-2000 | 2000 | 3,00 |

| Поз. | Наименование | Количество на исполнение | | | | Обозначение документа |
|---|---|---|---|---|---|---|
| | | | 01 | 02 | 03 | |
| 1 | Основание подвеса | 1 | 1 | 1 | 1 | 5.407-151.4-03 |
| 2 | Полоса УСЭК 56У1 | | | | | |
| | ТУ 36-2355-80 | | | | | |
| | ℓ=500 | 1 | | | | |
| | ℓ=1000 | | 1 | | | |
| | ℓ=1500 | | | 1 | | |
| | ℓ=2000 | | | | 1 | |
| 3 | Подвес тросовый | | | | | |
| | КЛ-ПТУ3 | | | | | |
| | ТУ 36-13-80 | 1 | 1 | 1 | 1 | |

| | | | |
|---|---|---|---|
| Разраб. | Шелепнева | | |
| Провер. | Орлова | | |
| Нач отд. | Ивкин | | |
| | | | |
| | | | |
| | | | |
| Н. контр. | Лазаревов | | |

5.407-151.4-01

Подвесы

ПП-500; 1000; 1500; 2000

| Стадия | Лист | Листов |
|---|---|---|
| Р | | 1 |

ВНИПИ
ТЯЖПРОМЭЛЕКТРОПРОЕКТ
имени Ф.Б. Якубовского

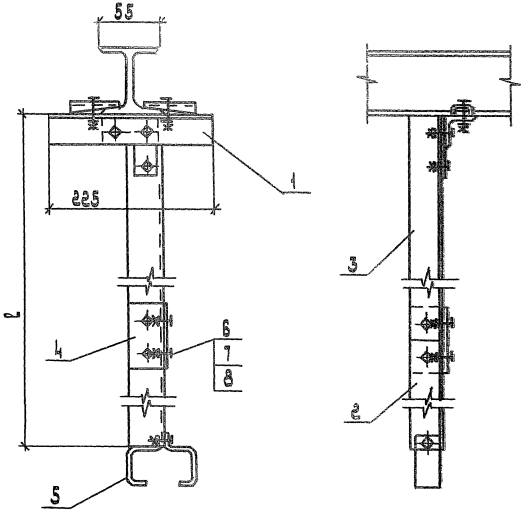


| Поз. | Наименование | Кол. на испол. | | Обозначение документа |
|---|---|---|---|---|
| | | | 01 | |
| 1 | Основание подвеса | 1 | 1 | 5.407-151.4-0 |
| | Уголок УСЭК 55 У1 | | | |
| | ТУ 36-2355-80 | | | |
| 2 | ℓ=500 | 1 | | |
| | ℓ=1000 | | 1 | |
| 3 | ℓ=2000 | 1 | 1 | |
| 4 | Полоса УСЭК 55 У1 | | | |
| | ТУ 36-2355-80 | | | |
| | ℓ=100 | 2 | 2 | |
| 5 | Подвес тросовый | | | |
| | КЛ-ПТ У3 | | | |
| | ТУ 36-13-80 | 1 | 1 | |
| 6 | Болт М12-6g×25.58 | | | |
| | ГОСТ 7798-70 | 4 | 4 | |
| 7 | Гайка М12-6Н.5 | | | |
| | ГОСТ 5915-70 | 4 | 4 | |
| 8 | Шайба 12.04 ГОСТ 11371-78 | 4 | 4 | |

| Обозначение | Марка подвеса | ℓ, мм | Масса, кг |
|---|---|---|---|
| 5.407-151.4-02 | ПП-2500 | 2500 | 4,10 |
| -01 | ПП-3000 | 3000 | 4,50 |

| | | | |
|---|---|---|---|
| Разраб. | Шелепнева | | 5.407-151.4-02 |
| Провер. | Орлова | | Подвесы ПП-2500; ПП-3000 |
| Нач. отд. | Иванин | | Стадия Р; Лист; Листов 1 |
| | | | ВНИПИ Тяжпромэлектропроект |

Инв. № подл. | Подп. и дата | Взам. инв. №

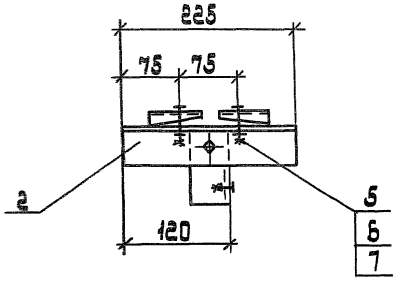


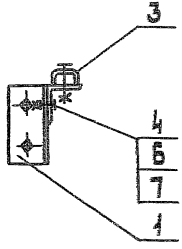


| Поз. | Наименование | Кол. | Примечание |
|---|---|---|---|
| 1 | Уголок УСЭК 55У1 | | |
| | ТУ 36-2355-80 | | |
| | l=100 | 1 | |
| 2 | Уголок УСЭК 55У1 | | |
| | ТУ 36-2355-80 | | |
| | l=225 | 1 | |
| 3 | Прижим УСЭК 65У1 | | |
| | ТУ36-2355-80 | 2 | |
| 4 | Болт М12-6g×25.58 | | |
| | ГОСТ 7798-70 | 3 | |
| 5 | Болт М12-6g×45.58 | | |
| | ГОСТ 7798-70 | 2 | |
| 6 | Гайка М12-6Н.5 | | |
| | ГОСТ 5915-70 | 5 | |
| 7 | Шайба 12.04 ГОСТ 11371-78 | 5 | |
| | Масса, кг | 1,24 | |

| | | | |
|---|---|---|---|
| Разраб. | Шелегнева | | 5.407-151.4-03 |
| Провер. | Орлова | | |
| Нач.отд. | Ивкин | | |

Основание подвеса

| Стадия | Лист | Листов |
|---|---|---|
| Р | | 1 |

ВНИПИ
ТЯЖПРОМЭЛЕКТРОПРОЕКТ

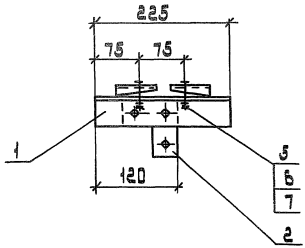


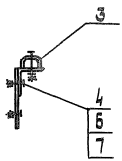


| Поз. | Наименование | Кол. | Примечание |
|---|---|---|---|
| 1 | Уголок УСЭК 55У1 | | |
| | ТУ 36-2355-80 | | |
| | $l$=225 | 1 | |
| 2 | Угольник УСЭК 58У1 | | |
| | ТУ 36-2355-80 | 1 | |
| 3 | Прижим УСЭК 65У1 | | |
| | ТУ 36-2355-80 | 2 | |
| 4 | Болт М12-6g×25.58 | | |
| | ГОСТ 7798-70 | 3 | |
| 5 | Болт М12-6g×45.58 | | |
| | ГОСТ 7798-70 | 2 | |
| 6 | Гайка М12-6Н.5 | | |
| | ГОСТ 5915-70 | 5 | |
| 7 | Шайба 12.04 | | |
| | ГОСТ 11371-78 | 5 | |
| | Масса, кг | 1,16 | |

| | | | |
|---|---|---|---|
| Разраб. | Щелепнева | | |
| Провер. | Орлова | | |
| Нач.отд. | Ивкин | | |

5.407-151.4-04

Основание подвеса

| Стадия | Лист | Листов |
|---|---|---|
| Р | | 1 |

ВНИПИ
ТЯЖПРОМЭЛЕКТРОПРОЕКТ

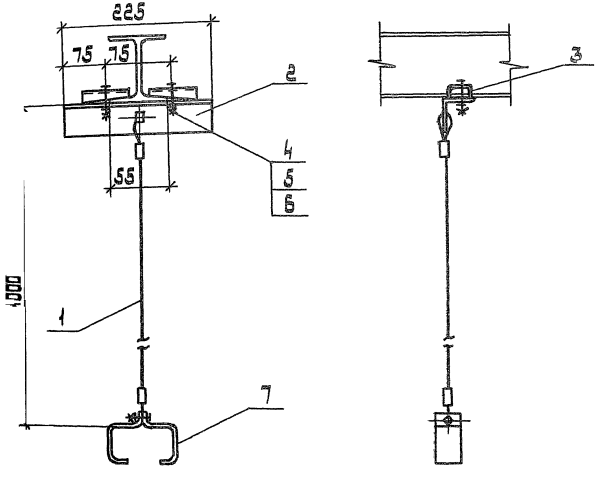


| Поз | Наименование | Кол. | Обозначение документа |
|---|---|---|---|
| 1 | Трос | | 5.407-151.4-14 |
| 2 | Уголок УС3К 65У1 | | |
| | ТУ 36-2355-80 | | |
| | ℓ=225 | 1 | |
| 3 | Прижим УС3К 65 У1 | | |
| | ТУ 36-2355-80 | 2 | |
| 4 | Болт М12-6g×45.58 | | |
| | ГОСТ 7798-70 | 2 | |
| 5 | Гайка М12-6Н.5 | | |
| | ГОСТ 5915-70 | 2 | |
| 6 | Шайба 12.04 | | |
| | ГОСТ 11371-78 | 2 | |
| 7 | Подвес тросовый | | |
| | КЛ-ПТ У3 | | |
| | ТУ 36-13-80 | 1 | |
| | Масса, кг | 4,42 | |

| | | | |
|---|---|---|---|
| Разраб. | Шевелнева | | |
| Провер. | Орлова | | |
| Нач. отд. | Шкин | | |

5.407-151.4-05

Подвес тросовый

| Стадия | Лист | Листов |
|---|---|---|
| Р | | |

ЦИТП

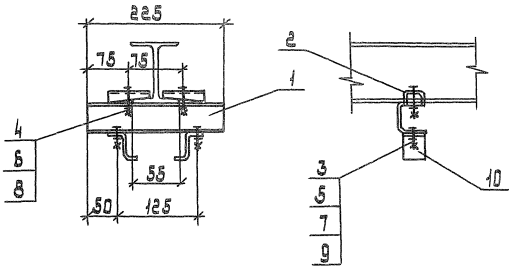


| Поз. | Наименование | Кол | Примечание |
|---|---|---|---|
| 1 | Швеллер УСЭК 53У1 | | |
| | ТУ 36-2355-80 | | |
| | ℓ=225 | 1 | |
| 2 | Прижим УСЭК 65У1 | | |
| | ТУ36-2355-80 | 2 | |
| 3 | Болт М8-6g×30.58 | | |
| | ГОСТ 7798-70 | 2 | |
| | Болт М12-6g×45.58 | | |
| | ГОСТ 7798-70 | 2 | |
| 5 | Гайка М8-6Н.5 | | |
| | ГОСТ 5915-70 | 2 | |
| 6 | Гайка М12-6Н.5 | | |
| | ГОСТ 5915-70 | 2 | |
| 7 | Шайба 8.04 | | |
| | ГОСТ 11371-78 | 4 | |
| 8 | Шайба 12.04 | | |
| | ГОСТ 11371-78 | 2 | |
| 9 | Шайба 8.65 Г | | |
| | ГОСТ 6402-70 | 2 | |
| 10 | Скоба потолочная | | |
| | КЛ-СП У3 ТУ36-13-80 | 2 | |
| | | | |
| | Масса, кг | 1,02 | |

| | | |
|---|---|---|
| Разраб. | Щелепнева | |
| Пров. | Орлова | |
| Нач. отд. | Ивкин | |

5.407-151.4-06

Закреп

| Стадия | Лист |
|---|---|
| Р | |

ТЯЖПРОМЭ...

Инв. № подл. | Подп. и дата | Взам. инв. №

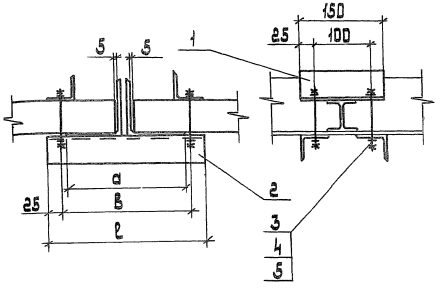


| Поз. | Наименование | Количество на исполнение | | | | | | | | Примечание |
|---|---|---|---|---|---|---|---|---|---|---|
| | | | 01 | 02 | 03 | 04 | 05 | 06 | 07 | |
| 1 | Уголок УСЭК 55У1 | | | | | | | | | |
| | ТУ36-2355-80 | | | | | | | | | |
| | l=150 | 2 | 2 | 2 | 2 | 2 | 2 | 2 | 2 | |
| 2 | Уголок УСЭК 55У1 | | | | | | | | | |
| | ТУ36-2355-80 | | | | | | | | | |
| | l=275 | 2 | | | | | | | | |
| | l=300 | | 2 | | | | | | | |
| | l=325 | | | 2 | | | | | | |
| | l=375 | | | | 2 | | | | | |
| | l=400 | | | | | 2 | | | | |
| | l=450 | | | | | | 2 | | | |
| | l=475 | | | | | | | 2 | | |
| | l=575 | | | | | | | | 2 | |
| 3 | Шпилька УСЭК 81-1У1 | | | | | | | | | |
| | ТУ36-2355-80 | 4 | 4 | 4 | 4 | 4 | 4 | 4 | 4 | |
| 4 | Гайка М12-6Н.5 | | | | | | | | | |
| | ГОСТ 5915-70 | 4 | 4 | 4 | 4 | 4 | 4 | 4 | 4 | |
| 5 | Шайба 12.04 | | | | | | | | | |
| | ГОСТ 11371-78 | 4 | 4 | 4 | 4 | 4 | 4 | 4 | 4 | |

| Обозначение | Размеры, мм | | | Масса, кг |
|---|---|---|---|---|
| | a | в | l | |
| 5.407-151.4-07 | 210 | 225 | 275 | 2,26 |
| -01 | 230 | 250 | 300 | 2,36 |
| -02 | 260 | 275 | 325 | 2,46 |
| -03 | 290 | 325 | 375 | 2,65 |
| -04 | 330 | 350 | 400 | 2,75 |
| -05 | 370 | 400 | 450 | 2,95 |
| -06 | 410 | 425 | 475 | 3,05 |
| -07 | 510 | 525 | 575 | 3,43 |

| | | | |
|---|---|---|---|
| Разраб. | Шелепнева | | 5.407-151.4-07 |
| Провер. | Орлова | | |
| Нач.отд. | Ивкин | | Конструкция для крепления прогона на фермах и уголков |
| | | | |
| | | | |
| | | | |

| Стадия | Лист | Листов |
|---|---|---|
| Р | | 1 |

Внипи
Тяжпромэлектропроект

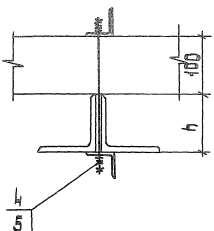


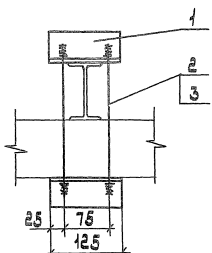


| Обозначение | h, мм | Масса, кг |
|---|---|---|
| 5.407-151.4-08 | 200, 210, 225, 240, 260, 280 | 1,44 |
| -01 | 300, 350 | 1,57 |

| Поз. | Наименование | Кол-во деталей. | | Примеч |
|---|---|---|---|---|
| | | | 01 | |
| 1 | Уголок УС3К 65У1 | | | |
| | ТУ 36-2355-80 | | | |
| | ℓ = 125 | 2 | 2 | |
| 2 | Шпилька УС3К 81-3У1 | | | |
| | ТУ 36-2355-80 | 2 | | |
| 3 | Шпилька УС3К 81-4У1 | | | |
| | ТУ 36-2355-80 | | 2 | |
| 4 | Гайка М12-6Н.5 | | | |
| | ГОСТ 5915-70 | 8 | 8 | |
| 5 | Шайба 12.04 | | | |
| | ГОСТ 11371-78 | 4 | 4 | |
| | | | | |
| | | | | |

| | | | |
|---|---|---|---|
| Разраб. | Шелепнева | | 5.407-151.4-08 |
| Провер. | Орлова | | Конструкция для креплений прогона |
| Нач. отд. | Ивкин | | Стадия Р; Лист; Листов |

Инв.№ подл. | Подп. и дата | Взам. инв.№

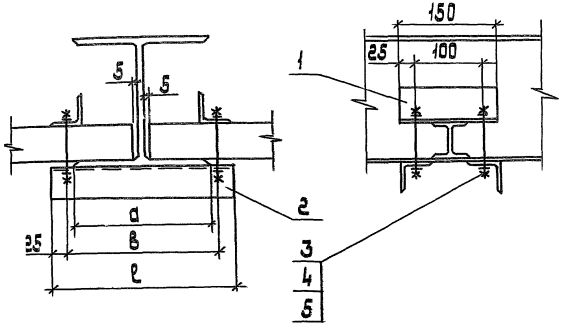


| Поз. | Наименование | Кол. на исполн | | | | Примечание |
|---|---|---|---|---|---|---|
| | | | 01 | 02 | 03 | |
| 1 | Уголок УСЭК 55 У1 | | | | | |
| | ТУ 36-2355-80 | | | | | |
| | l=150 | 2 | 2 | 2 | 2 | |
| 2 | Уголок УСЭК 55 У1 | | | | | |
| | ТУ 36-2355-80 | | | | | |
| | l=275 | 2 | | | | |
| | l=325 | | 2 | | | |
| | l=375 | | | 2 | | |
| | l=425 | | | | 2 | |
| 3 | Шпилька УСЭК 81-1У1 | | | | | |
| | ТУ36-2355-80 | 4 | 4 | 4 | 4 | |
| 4 | Гайка М12-6Н.5 | | | | | |
| | ГОСТ 5915-70 | 4 | 4 | 4 | 4 | |
| 5 | Шайба 12.04 | | | | | |
| | ГОСТ 11371-78 | 4 | 4 | 4 | 4 | |
| | | | | | | |

| Обозначение | Размеры, мм | | | Масса, кг |
|---|---|---|---|---|
| | a | в | l | |
| 5.407-151.4-09 | 200 | 225 | 275 | 2,26 |
| -01 | 240,260 | 275 | 325 | 2,46 |
| -02 | 300 | 325 | 375 | 2,65 |
| -03 | 350 | 375 | 425 | 2,85 |

| | | | |
|---|---|---|---|
| Разраб. | Шелепнева | | |
| Провер. | Орлова | | |
| Нач.отд. | Ивкин | | |

5.407-151.4-09

Конструкция для крепления прогона на фермах из двутавра

| Стадия | Лист | Листов |
|---|---|---|
| Р | | 1 |

ВНИПИ ТЯЖПРОМЭЛЕКТРОПРОЕКТ

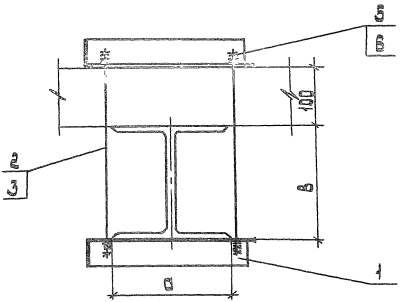


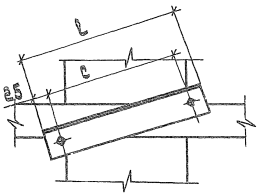


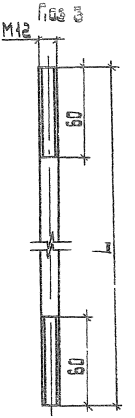


| Поз. | Наименование | Кол. на исполн | | | | | Примечание |
|---|---|---|---|---|---|---|---|
| | | | 01 | 02 | 03 | 04 | |
| 1 | Уголок УСЭК 55У1 | | | | | | |
| | ТУ 36-2355-80 | | | | | | |
| | l = 275 | 2 | | | | | |
| | l = 325 | | 2 | | | | |
| | l = 350 | | | 2 | | | |
| | l = 375 | | | | 2 | | |
| | l = 425 | | | | | 2 | |
| 2 | Шпилька УСЭК 81-4У1 | | | | | | |
| | ТУ 36-2355-80 | 2 | 2 | 2 | | | |
| 3 | Круг 12-В | | | | | | |
| | ГОСТ 2590-88 | | | | | | |
| | L = 500 ; 0,44 кг | | | | 2 | | без черт. |
| | L = 550 ; 0,49 кг | | | | | 2 | без черт. |
| 5 | Гайка М12-6Н.5 | | | | | | |
| | ГОСТ 5915-70 | 8 | 8 | 8 | 8 | 8 | |
| 6 | Шайба 12.0 | | | | | | |
| | ГОСТ 11371-[illegible]3 | 4 | 4 | 4 | 4 | 4 | |

| Обозначение | Размеры, мм | | | | Масса, кг |
|---|---|---|---|---|---|
| | а | в | с | l | |
| 5.407-151.4-10 | 200 | 197 | 225 | 275 | 2,02 |
| -01 | 240 | 224 | 275 | 325 | 2,22 |
| -02 | 280 | 255 | 300 | 350 | 2,31 |
| -03 | 300 | 298 | 325 | 375 | 2,49 |
| -04 | 350 | 343 | 375 | 425 | 2,78 |

| | | |
|---|---|---|
| Разраб. | Шелепнева | [illegible] |
| Провер. | Орлова | [illegible] |
| Нач отд. | Ивкин | [illegible] |

5.407-151.4-10

Конструкция для крепления прогона на фермах из двутавра

| Стадия | Лист | Ли |
|---|---|---|
| Р | | |

ВНИПИ
ТЯЖПРОМЭЛЕКТРОП
имени Ф.Б. Якуво

подл. | подп. и дата | Взам. инв. №

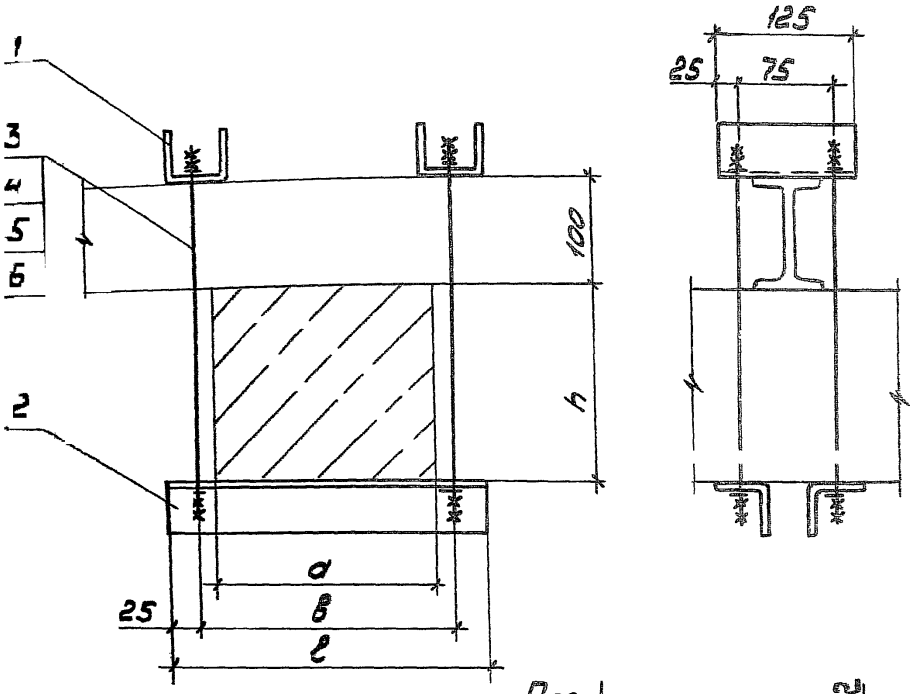


Поз. 4

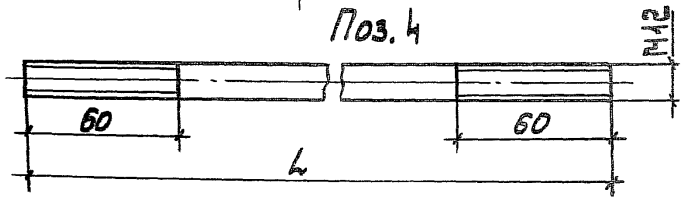


| Обозначение | Размеры, мм | | | | Масса, кг |
|---|---|---|---|---|---|
| | a | h | в | ℓ | |
| 5.407-151.4-11 | 200 | 180 | 250 | 300 | 3,2 |
| -01 | 240, 250 | 200...280 | 300 | 350 | 3,8 |
| -02 | 240, 250 | 300 | 300 | 350 | 3,9 |
| -03 | 280 | 280 | 325 | 375 | 3,9 |
| -04 | 280, 300 | 300...360 | 350 | 400 | 4,4 |
| -05 | 350 | 380 | 400 | 450 | 4,6 |

| Поз | Наименование | Кол на исполн | | | | | | Примечание |
|---|---|---|---|---|---|---|---|---|
| | | | 01 | 02 | 03 | 04 | 05 | |
| 1 | Швеллер УСЭК53У1 | | | | | | | |
| | ТУ36-2355-80 | | | | | | | |
| | ℓ=125 | 2 | 2 | 2 | 2 | 2 | 2 | |
| 2 | Уголок УСЭК55У1 | | | | | | | |
| | ТУ36-2355-80 | | | | | | | |
| | ℓ=300 | 2 | | | | | | |
| | ℓ=350 | | 2 | 2 | | | | |
| | ℓ=375 | | | | 2 | | | |
| | ℓ=400 | | | | | 2 | | |
| | ℓ=450 | | | | | | 2 | |
| 3 | Шпилька ТУ36-2355-80 | | | | | | | |
| | УСЭК81-3У1 | 4 | | | | | | |
| | УСЭК81-4У1 | | 4 | | 4 | | | |
| 4 | Круг 12-В | | | | | | | |
| | ГОСТ2590-88 | | | | | | | |
| | L=500, 0,45кг | | | 4 | | | | без черт. |
| | L=550, 0,5кг | | | | | 4 | 4 | без черт. |
| 5 | Гайка М12-6Н 5 | | | | | | | |
| | ГОСТ5915-70 | 16 | 16 | 16 | 16 | 16 | 16 | |
| 6 | Шайба 12,04 | | | | | | | |
| | ГОСТ 11371-78 | 8 | 8 | 8 | 8 | [illegible] | 8 | |
| | | | | | | | | |

| | | | |
|---|---|---|---|
| Разраб. | Платонова | [illegible] | |
| Провер. | Орлова | [illegible] | |
| Нач.отд. | Ивкин | [illegible] | |

5.407-151.4-11

Конструкция для [illegible] прого- [illegible]

| Стадия | Лист | Листов |
|---|---|---|
| Р | | 1 |

ВНИПИ ТЯЖПРОМЭЛЕКТРОПРОЕКТ ИМЕНИ ФЕДЕРАЦИИ [illegible]

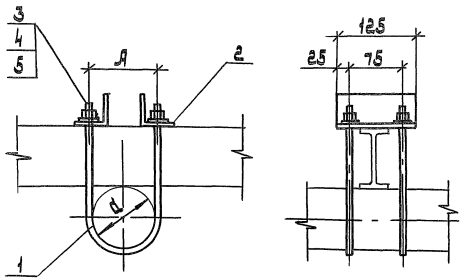


Поз. 2

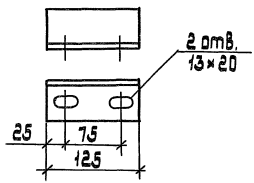


| Обозначение | Размеры, мм | | Масса, кг |
|---|---|---|---|
| | d | A | |
| 5.407-151.4-12 | 102 | 114 | 1,90 |
| -01 | 114 | 126 | 1,94 |
| -02 | 127 | 139 | 2,03 |
| -03 | 152 | 164 | 2,15 |
| -04 | 159 | 171 | 2,18 |
| -05 | 168 | 180 | 2,23 |
| -06 | 219 | 231 | 2,45 |
| -07 | 273 | 285 | 2,70 |

| Поз. | Наименование | Кол. на исполн. | | | | | | | | Обозначение документа |
|---|---|---|---|---|---|---|---|---|---|---|
| | | | 01 | 02 | 03 | 04 | 05 | 06 | 07 | |
| 1 | Хомут | 2 | | | | | | | | 5.407-151 |
| | Хомут | | 2 | | | | | | | |
| | Хомут | | | 2 | | | | | | |
| | Хомут | | | | 2 | | | | | |
| | Хомут | | | | | 2 | | | | |
| | Хомут | | | | | | 2 | | | |
| | Хомут | | | | | | | 2 | | |
| | Хомут | | | | | | | | 2 | |
| 2 | Уголок 50×50×5 | | | | | | | | | |
| | ГОСТ 8509-86 | | | | | | | | | |
| | ℓ=125, 0,5 кг | 2 | 2 | 2 | 2 | 2 | 2 | 2 | 2 | без черт |
| 3 | Гайка М12-6Н.5 | | | | | | | | | |
| | ГОСТ 5915-70 | 4 | 4 | 4 | 4 | 4 | 4 | 4 | 4 | |
| 4 | Шайба 12.04 | | | | | | | | | |
| | ГОСТ 11371-78 | 4 | 4 | 4 | 4 | 4 | 4 | 4 | 4 | |
| 5 | Шайба 12.65 Г | | | | | | | | | |
| | ГОСТ 6402-70 | 4 | 4 | 4 | 4 | 4 | 4 | 4 | 4 | |
| | | | | | | | | | | |

| | | | |
|---|---|---|---|
| Разраб. | Шелепнева | | |
| Провер. | Орлова | | |
| Нач.отд. | Цвикин | | |

5.407-151.4-12

Конструкция для крепления прогона на фермах

| Стадия | Лист | Листов |
|---|---|---|
| Р | | |

ЦНИИЭПсельстрой

Инв.№ подл. | Подп. и дата | Взам.инв.№




| Поз. | Наименование | Кол. | Примечание |
|---|---|---|---|
| 1 | Круг 6-В | | |
| | ГОСТ 2590-88 | 1 | L-по проекту |
| 2 | Труба 15×2,8 | | |
| | ГОСТ 3262-75 | | |
| | ℓ=50, 0,05 кг | 2 | без черт. |
| 3 | Муфта натяжная | | |
| | К 804 У3 | | |
| | ТУ 36-1445-82 | 1 | |
| | | | |

| | | | |
|---|---|---|---|
| Разраб. | Шелепнева | | |
| Провер. | Орлова | | |
| Нач отд | Ивкин | | |
| | | | |
| | | | |
| | | | |
| Н контр. | Аллакозов | | |

5.407-151.4-13

Трос с муфтой

| Стадия | Лист | Листов |
|---|---|---|
| Р | | 1 |

ВНИПИ
ТЯЖПРОМЭЛЕКТРОПРОЕКТ
имени Ф.Б. Якубовского
МОСКВА

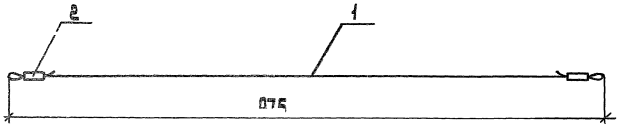


| Поз. | Наименование | Кол. | Примечание |
|---|---|---|---|
| 1 | Круг 6-В | | |
| | ГОСТ 2590-88 | | |
| | ℓ=1275, 0,267 кг | 1 | без черт |
| 2 | Труба 15×2,8 | | |
| | ГОСТ 3262-75 | | |
| | ℓ=50, 0,05 кг | 2 | без черт. |
| | | | |
| | | | |

| | | | |
|---|---|---|---|
| Разраб. | Щелепнева | | 5.407-151.4-14 |
| Провер. | Орлова | | |
| Нач.отд. | Цвкин | | |
| | | | Трос |

| Стадия | Лист | Листов |
|---|---|---|
| Р | | |

ЦНИИЭП тяжпромэлектропроект

Инв.№ подл. | Подп. и дата | Взам.инв.№

Вариант 1
(болтовое соединение)

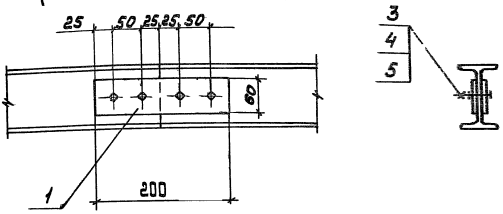


| Поз. | Наименование | Кол. | Примечание |
|---|---|---|---|
| 1 | Полоса 8×60-В-2 | | |
| | ГОСТ 103-76 | | |
| | ℓ=200, 0,8 кг | 2 | без черт. |
| 2 | Полоса 8×80-В-2 | | |
| | ГОСТ 103-76 | | |
| | ℓ=120, 0,6 кг | 1 | без черт |
| 3 | Болт М10-6g×30.58 | | |
| | ГОСТ 7798-70 | 4 | |
| 4 | Гайка М10-6Н.5 | | |
| | ГОСТ 5915-70 | 4 | |
| 5 | Шайба 10.04 | | |
| | ГОСТ 11371-78 | 4 | |

Вариант 2
(сварное соединение)

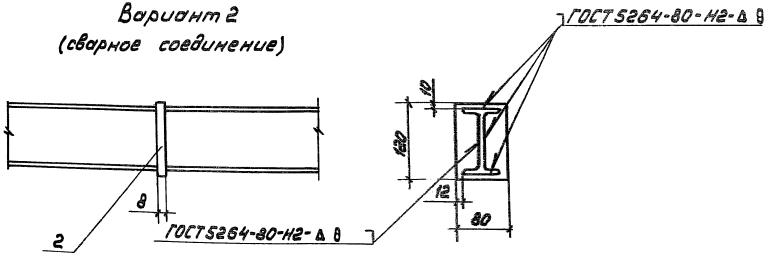


| | | | |
|---|---|---|---|
| Разраб. | Пистенова | | |
| Провер. | Орлова | | |
| Нач.отд. | Ивкин | | |
| Инженер | Илакозов | | 11 % |

5.407-151.4-15

Соединение прогонов

| Стадия | Лист | Листов |
|---|---|---|
| Р | | 1 |

ВНИПИ ТЯЖПРОМЭЛЕКТРОПРОЕКТ ИМЕНИ Ф.Б.КУБОВОВСКОГО МОСКВА

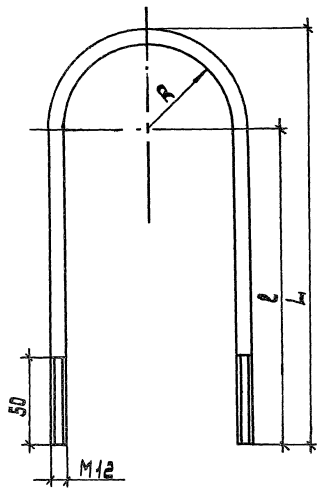


| Обозначение | Размеры, мм | | | Развернутая длина, мм | Масса, кг |
|---|---|---|---|---|---|
| | R | L | l | | |
| 5.407-151.4-16 | 51 | 235 | 178 | 535 | 0,48 |
| -01 | 57 | 245 | 182 | 562 | 0,5 |
| -02 | 64 | 260 | 190 | 600 | 0,54 |
| -03 | 76 | 285 | 203 | 664 | 0,6 |
| -04 | 80 | 290 | 202 | 674 | 0,62 |
| -05 | 89 | 300 | 210 | 703 | 0,64 |
| -06 | 109 | 350 | 234 | 832 | 0,75 |
| -07 | 137 | 405 | 263 | 972 | 0,87 |

| | | | |
|---|---|---|---|
| Разраб. | Платонова | | |
| Провер. | Орлова | | |
| Нач. отд. | Ивкин | | |
| Н.контр. | Аллакозов | | 11.91 |

5.407-151.4-16

Хомут

| Стадия | Масса | Масш. |
|---|---|---|
| Р | см табл. | 1:2 |

Лист | Листов

Круг 12 ГОСТ 2590-80
Ст 3 пс ГОСТ 535-88

ВНИПИ Тяжпромэлектропроект имени Ф.Б.Якубова Москва

gost.e-ecolog.ru