1130

ТИПОВАЯ ДОКУМЕНТАЦИЯ НА КОНСТРУКЦИИ, ИЗДЕЛИЯ
И УЗЛЫ ЗДАНИЙ И СООРУЖЕНИЙ

СЕРИЯ 5.407-151

УСТАНОВКА СВЕТИЛЬНИКОВ С ЛЮМИНЕСЦЕНТНЫМИ ЛАМПАМИ И ПРОКЛАДКА ГРУППОВЫХ ОСВЕТИТЕЛЬНЫХ СЕТЕЙ НА ФЕРМАХ

ВЫПУСК 2
УЗЛЫ УСТАНОВКИ СВЕТИЛЬНИКОВ НА МЕТАЛЛИЧЕСКИХ ФЕРМАХ. РАБОЧИЕ ЧЕРТЕЖИ

Разработаны
ВНИПИ ТЯЖПРОМЭЛЕКТРОПРОЕКТ

Главный инженер института А.Г.Смирнов
Начальник технического отдела Л.Б.Годгельф
Начальник отдела типового проектирования Н.И.Ивкин

Утверждены
техническим заданием от 22.03.91 г.
введены в действие с 01.01.92 г.
ВНИПИ ТЯЖПРОМЭЛЕКТРОПРОЕКТ
приказ от 25.11.91 г. № 81

ТЕХБИБЛИОТЕКА
Филиал
«Гюмельтинпротрубопровод»
№ 1130 от 04.10.02
К

gost.e-ecolog.ru

©АПП ЦИТП 1992

Обозначение	Наименование	Стр.
5.407-151.2-01	Однорядная подвеска светильников вдоль ферм на подвесах ПУ-1000. Пример	4
5.407-151.2-02	Однорядная подвеска светильников вдоль ферм на подвесах ПУ-2500. Пример	5
5.407-151.2-03	Двухрядная подвеска светильников вдоль ферм на подвесах ПУ1-750. Пример	6
5.407-151.2-04	Однорядная подвеска светильников вдоль ферм на подвесах ПУ2-1000. Пример	7
5.407-151.2-05	Двухрядная установка светильников вдоль ферм из уголков. Пример	8
5.407-151.2-06	Однорядная установка светильников вдоль ферм из уголков. Пример	9
5.407-151.2-07	Однорядная установка светильников вдоль ферм из уголков на кронштейне. Пример	10
5.407-151.2-08	Двухрядная установка светильников вдоль ферм из уголков на кронштейне. Пример.	11
5.407-151.2-09	Двухрядная подвеска светильников поперек ферм из уголков. Пример	12
5.407-151.2-10	Однорядная подвеска светильников поперек ферм из уголков. Пример	13

Обозначение	Наименование
5.407-151.2-11	Однорядная установка светильников поперек ферм из уголков. Пример
5.407-151.2-12	Двухрядная установка светильников поперек ферм из уголков. Пример
5.407-151.2-13	Двухрядная подвеска светильников поперек ферм из двутавров. Пример
5.407-151.2-14	Однорядная подвеска светильников поперек ферм из двутавров. Пример
5.407-151.2-15	Двухрядная установка светильников поперек ферм из двутавров. Пример
5.407-151.2-16	Однорядная установка светильников поперек ферм из двутавров. Пример
5.407-151.2-17	Подвес ПУ-500
5.407-151.2-18	Подвес ПУ-1000
5.407-151.2-19	Подвес ПУ-1500
5.407-151.2-20	Подвес ПУ-2000
5.407-151.2-21	Подвес ПУ-2500

Разраб.	Шелепнева	Шв	
Провер.	Орлова	Орл	
Нач. отд.	Ивкин	Ив	

5.407-151.2

Содержание

Стадия	Лист	Листов
Р	1	

ВНИПИ ТЯЖПРОМЭЛЕКТРОПРОЕКТ ИМЕНИ Б.А.КУБОВА МОСКВА

Обозначение	Наименование	Стр.
5.407-151.2-22	Подвес ПУ-3000	25
5.407-151.2-23	Подвес ПУ1-750	26
5.407-151.2-24	Подвес ПУ1-1000	27
5.407-151.2-25	Подвес ПУ1-1500	28
5.407-151.2-26	Подвес ПУ1-2000	29
5.407-151.2-27	Подвес ПУ2-1000	30
5.407-151.2-28	Закреп на фермах из уголков	31
5.407-151.2-29	Кронштейн односторонний на фермах из уголков	32
5.407-151.2-30	Кронштейн двухсторонний на фермах из уголков	33
5.407-151.2-31	Подвес ПД-500	34
5.407-151.2-32	Подвес ПД-1000	35
5.407-151.2-33	Подвес ПД-1500	36
5.407-151.2-34	Подвес ПД-2000	37
5.407-151.2-35	Подвес ПД-2500	38
5.407-151.2-36	Подвес ПД-3000	39
5.407-151.2-37	Подвес ПД2-1000	40
5.407-151.2-38	Закреп на фермах из двутавров	41
5.407-151.2-39	Кронштейн односторонний на фермах из двутавров	42
5.407-151.2-40	Кронштейн двухсторонний на фермах из двутавров	43
5.407-151.2-41	Основание подвеса	44
5.407-151.2-42	Основание подвеса	45
5.407-151.2-43	Анкер	46

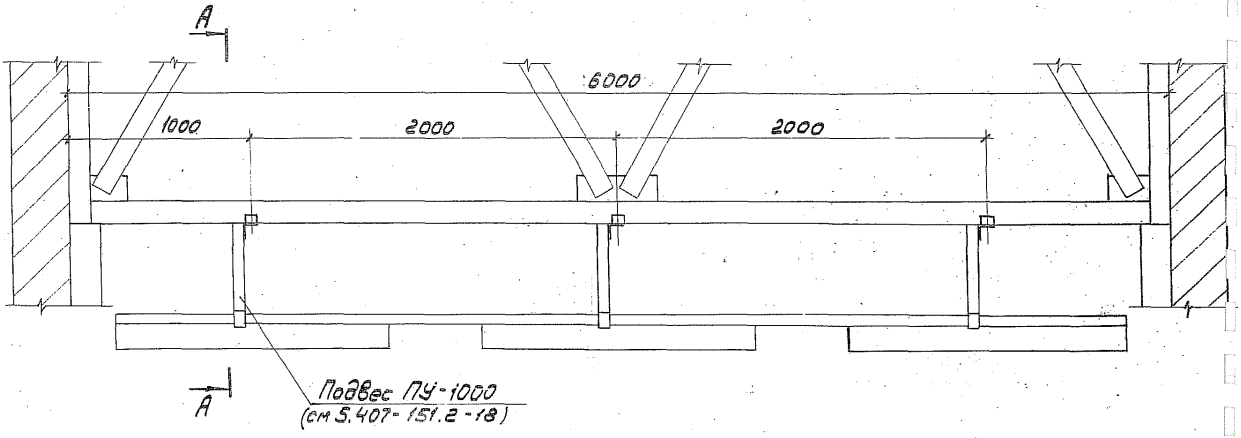

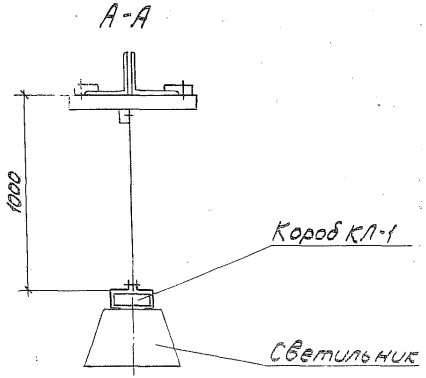

Разраб.	Шевелев	
Провер.	Орлова	
Нач.отд.	Ивкин	

5.407-151.2-01

Однорядная подвеска светильников вдоль ферм на подвесах ПУ-1000.

Стадия Р | Лист

ТЯЖПРОМЭЛЕКТРОПРОЕКТ имени Ф.Б.

Инв.№ подл. | Подп. и дата | Взам.инв.№

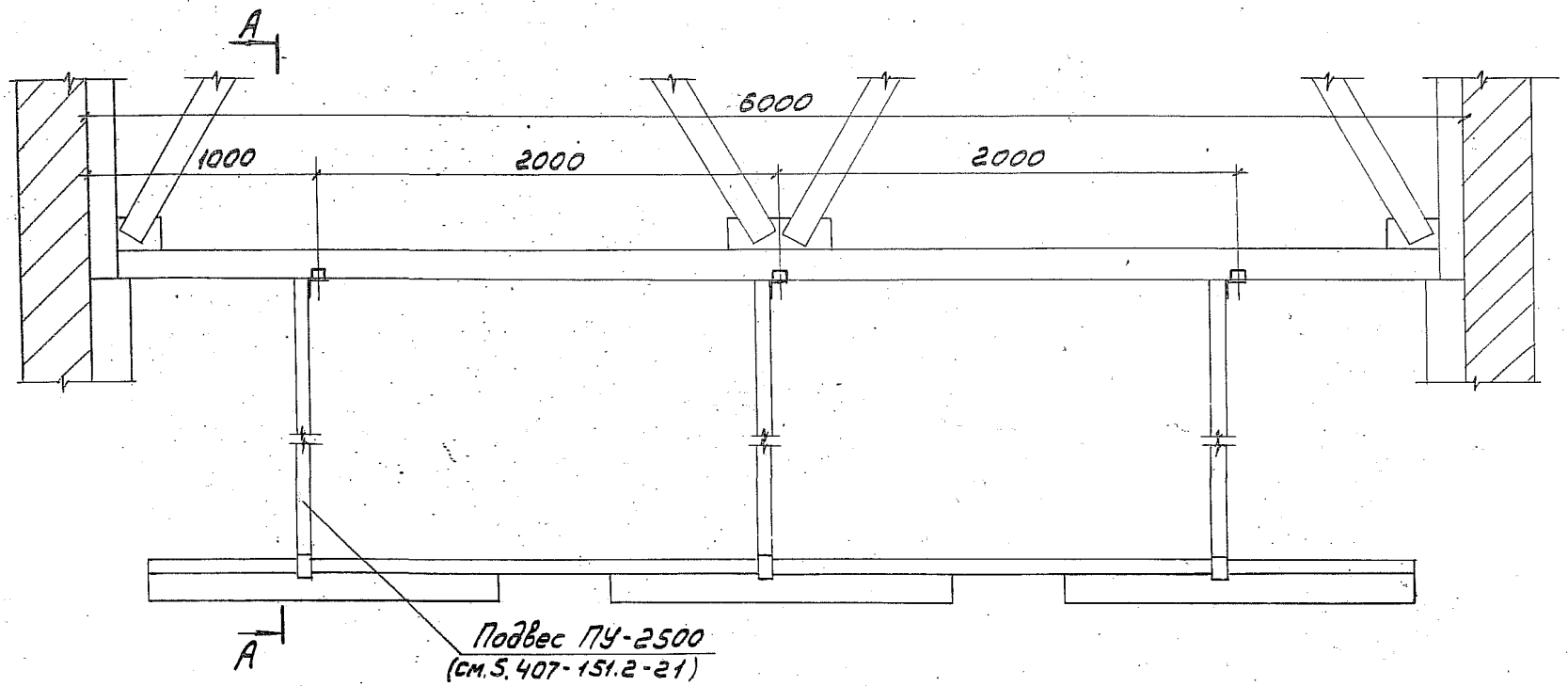

А–А

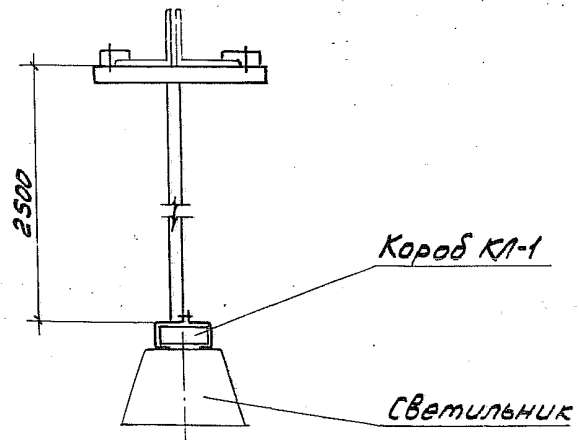

Разраб.	Шевелнева			5.407-151.2-02
Провер.	Орлова			
Нач.отд.	Ивкин			
				Однорядная подвеска светильников вдоль ферм на подвесах ПУ-2500. Пример
Н.контр.	Алексозов			

Стадия	Лист	Листов
Р		1

ВНИПИ ТЯЖПРОМЭЛЕКТРОПРОЕКТ ИМЕНИ Ф.Б.ЯКУБОВСКОГО МОСКВА

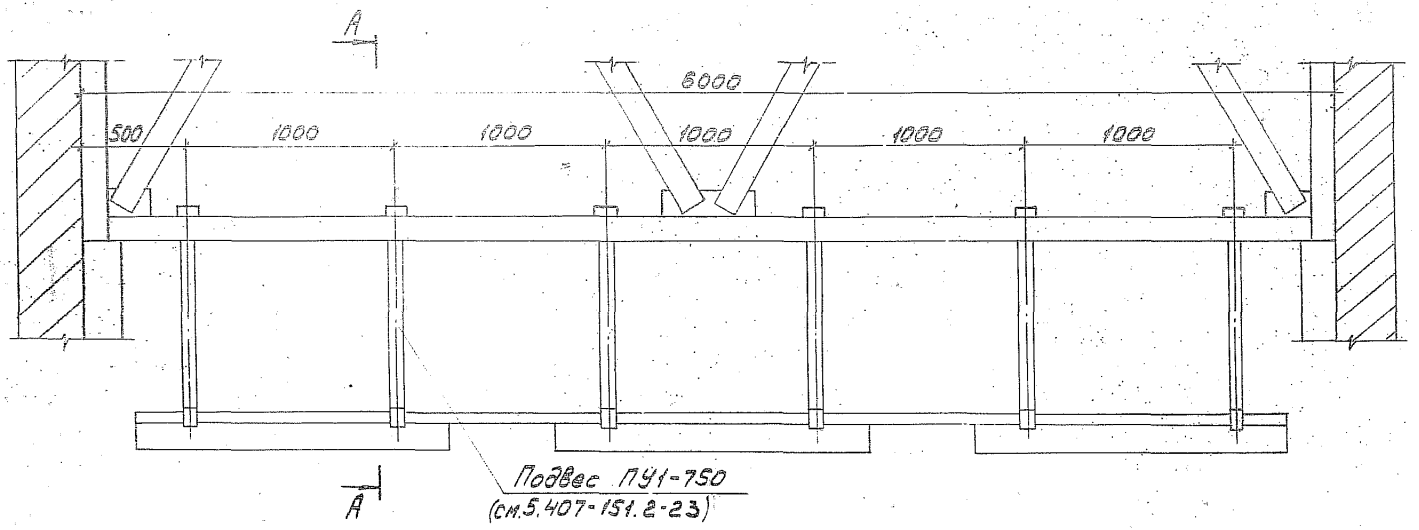

А–А

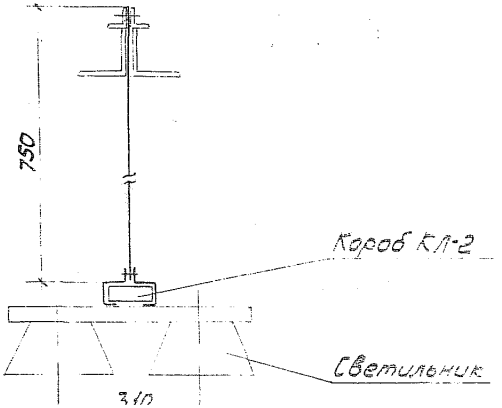

Разраб.	Шелепкева		5.407-151.2-03	
Провер.	Орлова			
Нач.отд.	Цвелик		Двухрядная подвеска светильников вдоль ферм на подвесах	Стадия Р / Лист / Листов
				ВНИПИ ТЯЖПРОМЭЛЕКТРОПР

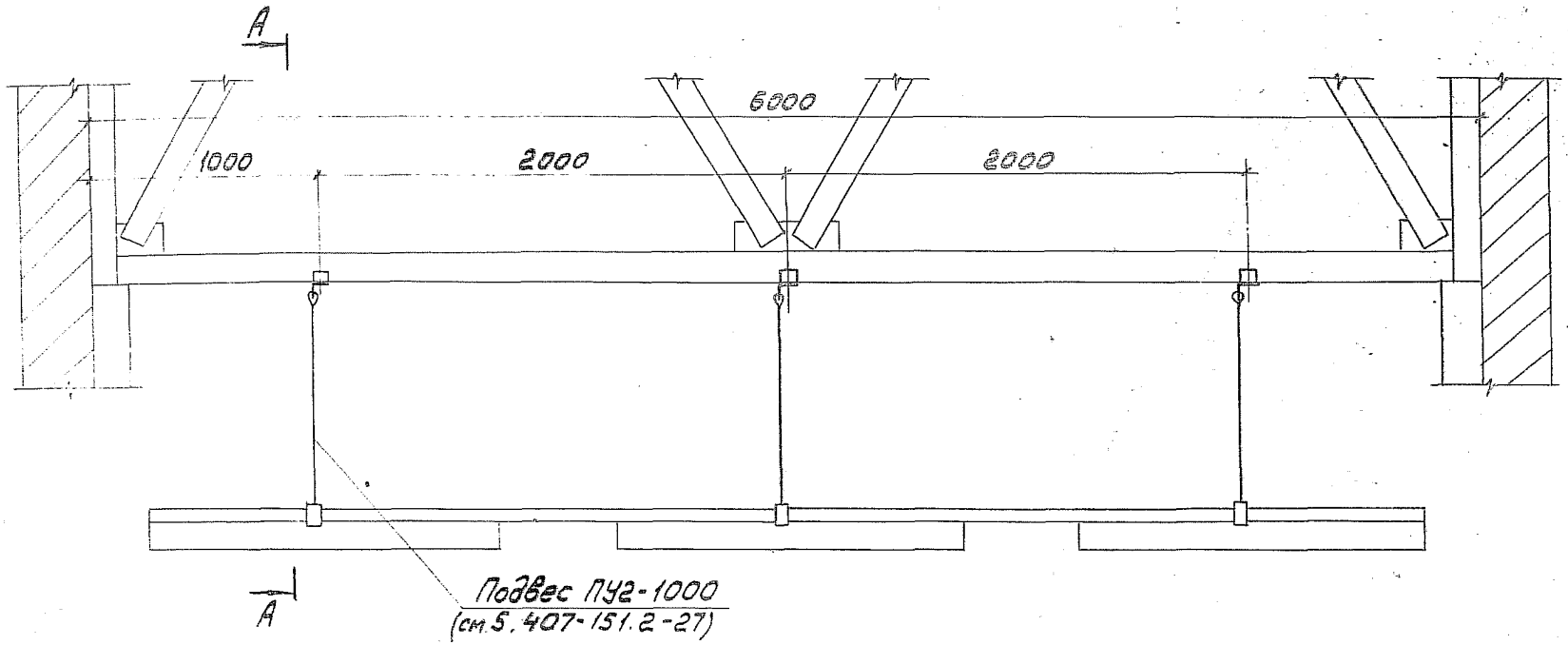

А–А

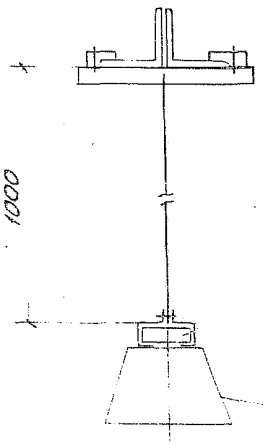

Короб КЛ-1

Светильник

Разраб.	Шепелнева		
Провер.	Орлова		
Нач.отд.	Ивкин		
Н.контр.	Алдобезов		

5.407-151.2-04

Однорядная подвеска светильников вдоль ферм на подвесах ПУ2-1000

Стадия	Лист	Листов
Р		1

ВНИПИ ТЯЖПРОМЭЛЕКТРОПРОЕКТ имени Ф.Б. АКУБОВСКОГО МОСКВА

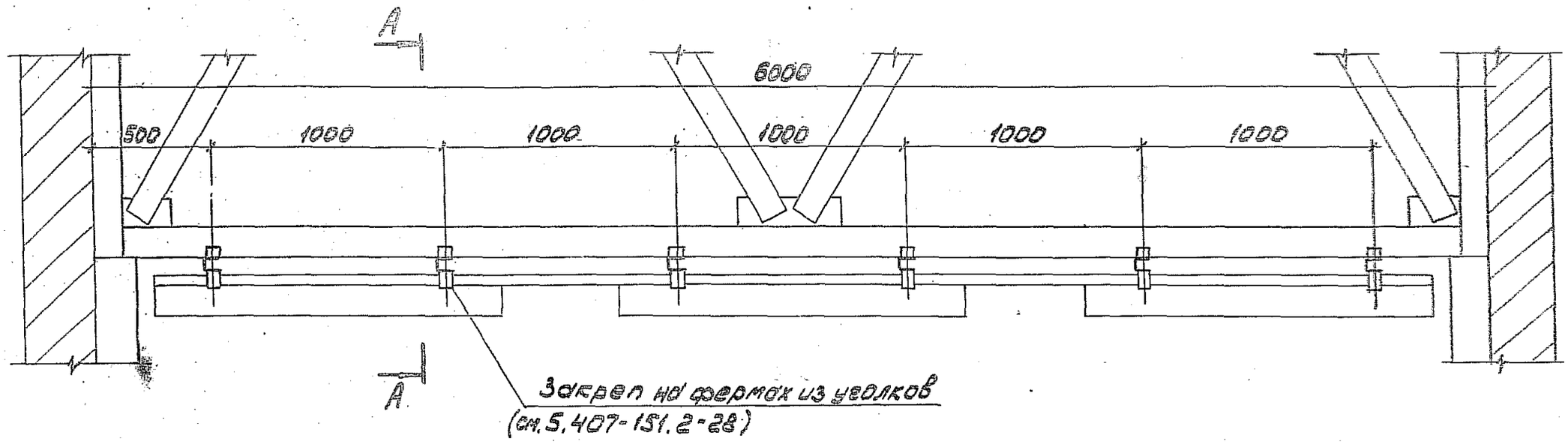

А-А

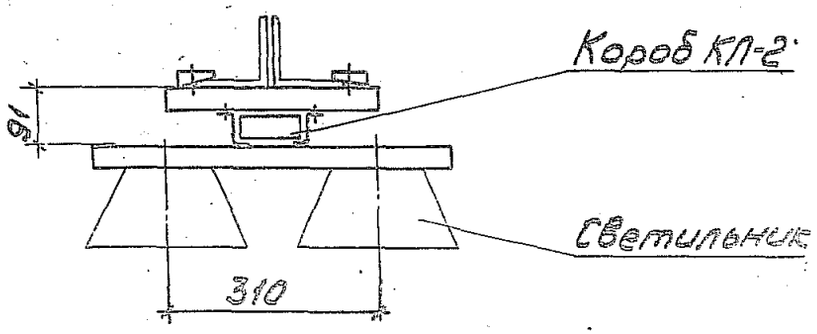

Разраб.	Шелепнева	
Провер.	Орлова	
Нач.отд.	Ивкин	

5.407-151.2-05

Двухрядная установка светильников вдоль ферм из уголков.

ВНИПИ ТЯЖПРОМЭЛЕКТРОПРОЕКТ имени Ф.Б. Якубовского

Инв.№подл. | Подп. и дата | Взам.инв.№

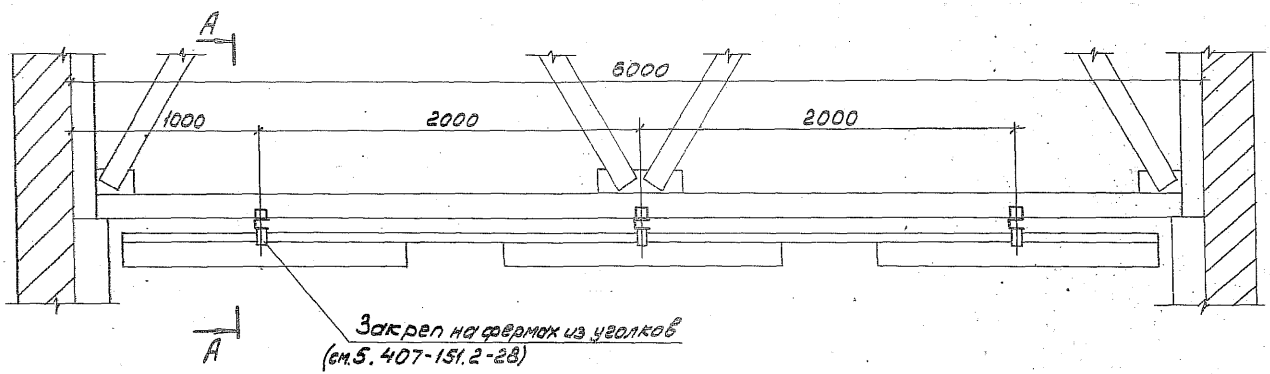

А–А

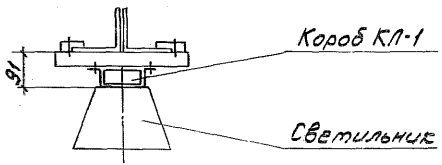

Разраб.	Шелепнева			5.407-151.2-06	
Провер.	Орлова				
Нач.отд.	Ивкин			Однорядная установка светильников вдоль ферм из уголков. Пример	Стадия: Р; Лист: ; Листов: 1
Н.контр.	Алексозов		11.91		ВНИПИ ТЯЖПРОМЭЛЕКТРОПРОЕКТ имени Ф.Б.Якубовского МОСКВА

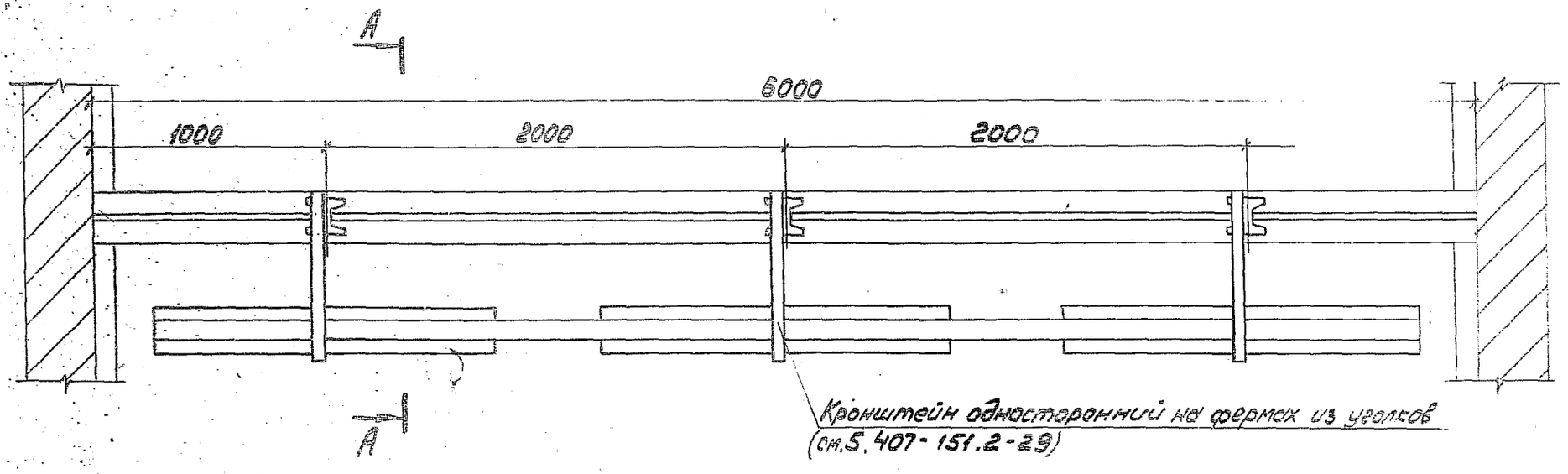

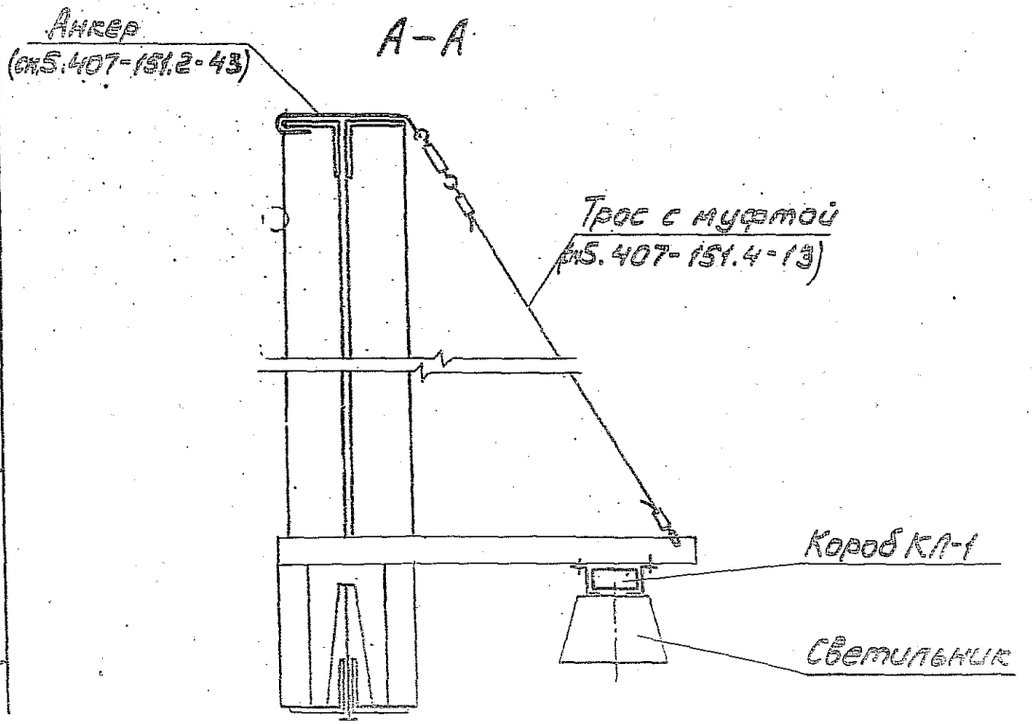

Разраб.	Шелепнева			5.407-151.2-07
Провер.	Орлова			
Нач.отд.	Ивкин			Однорядная установка светильников вдоль ферм из уголков на

Стадия	Лист	Л
Р		

ВНИПИ
ТРУДРАЗДЕКТРОП

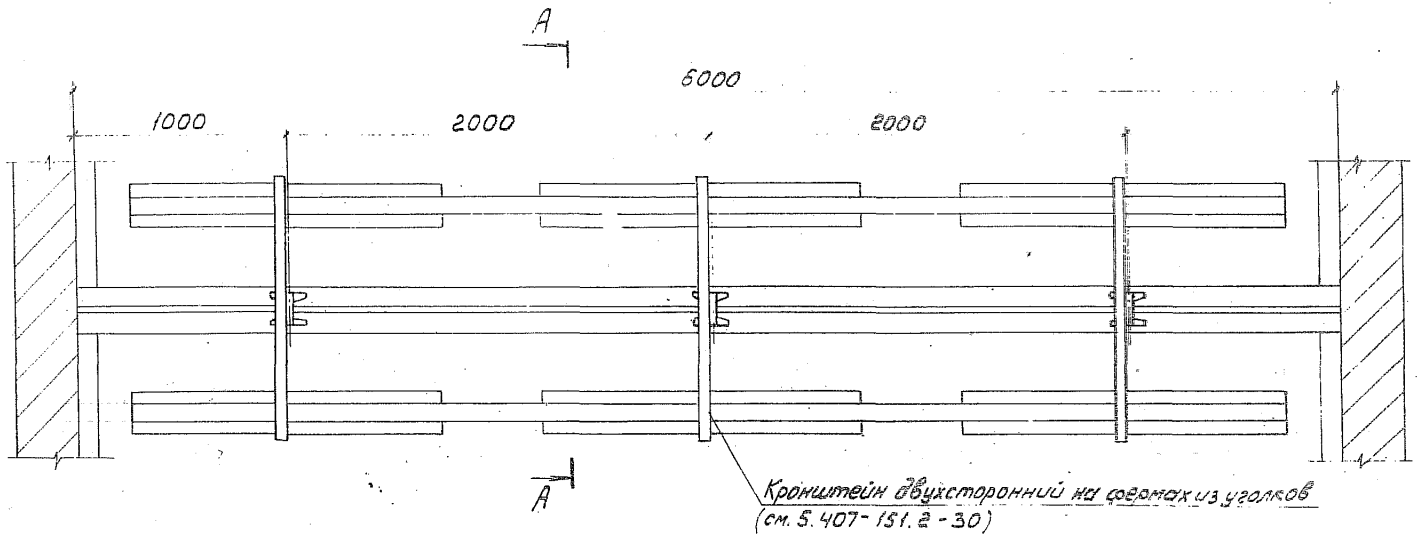

А – А

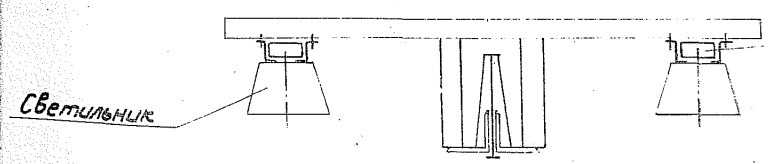

Разраб.	Шелепнева		5.407-151.2-08		
Провер.	Орлова				
Нач.отд.	Ивкин				
			Двухрядная установка светильников вдоль ферм из уголков на кронштейне. Пример	Стадия Р	Лист	Листов 1
Н.контр.	Аллакозов			ВНИПИ ТЯЖПРОМЭЛЕКТРОПРОЕКТ ИМЕНИ Ф.Э.ДЗЕРЖИНСКОГО МОСКВА		

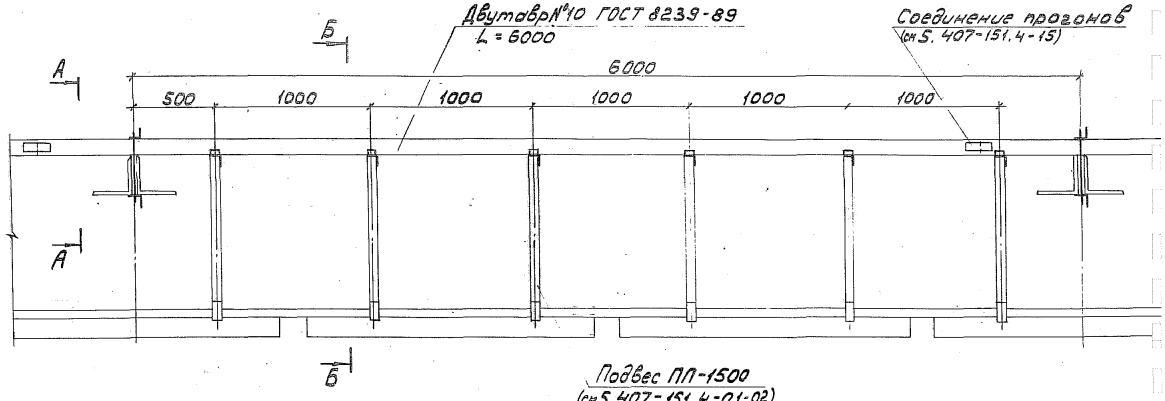

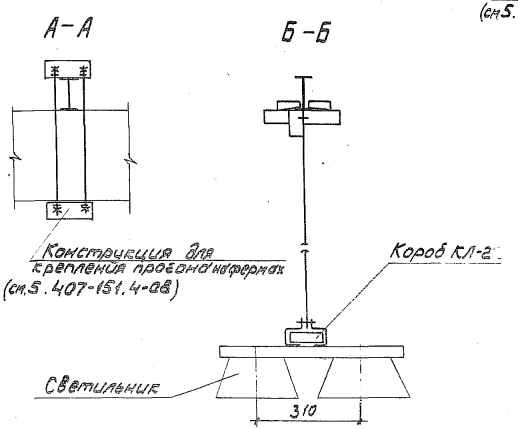

Разраб.	Шелепнева		
Провер.	Орлова		
Нач.отд.	Ивкин		
Н.контр.	Аллакозов		

5.407-151.2-09

Двухрядная подвеска светильников поперек ферм из уголков
Пример

Стадия	Лист
Р	

ТЯЖПРОМЭЛЕКТ ИМЕНИ Ф.Б.ЯКУБО МОСКВА

Инв.№ подл. | Подп. и дата | Взам.инв.№

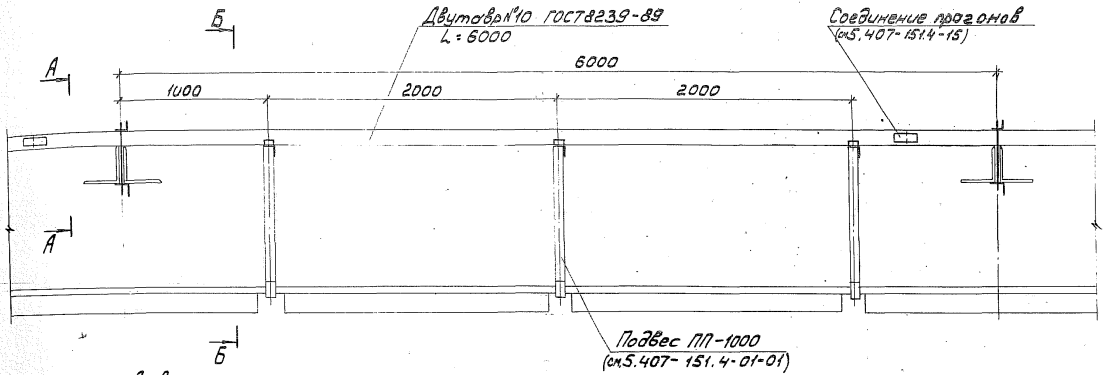

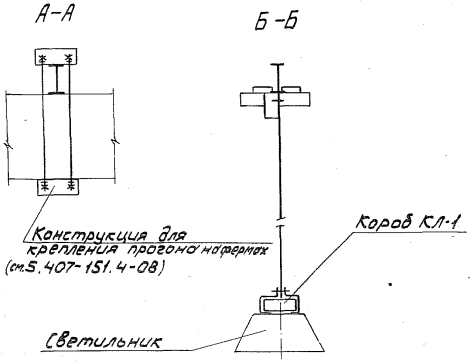

Разраб.	Шелепнева		5.407-151.2-10	
Провер.	Орлова			
Нач.отд.	Ивкин		Однорядная подвеска светильников поперек ферм из уголков. Пример.	Стадия Р / Лист / Листов 1
Н.контр.	Аллакозов			ВНИПИ ТЯЖПРОМЭЛЕКТРОПРОЕКТ ИМЕНИ Ф.Б.ЯКУБОВСКОГО МОСКВА

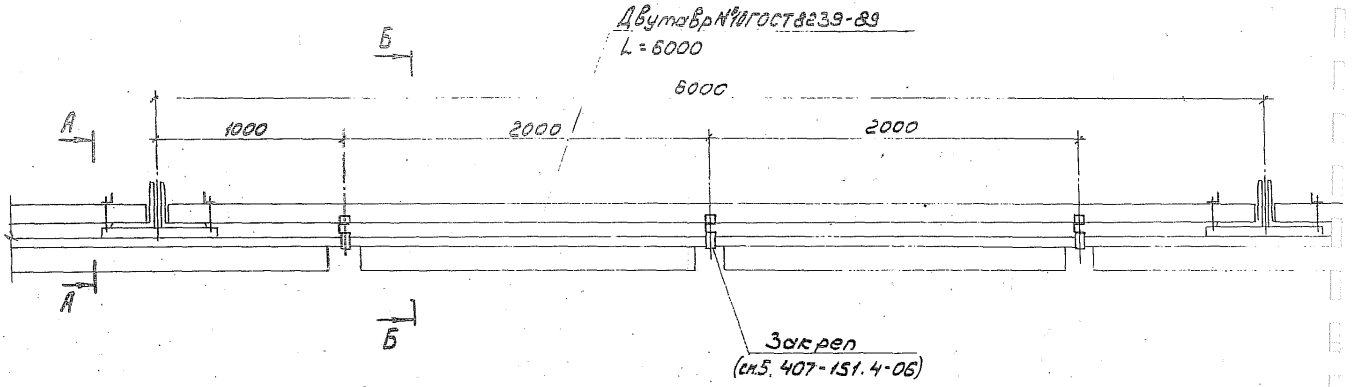

А-А

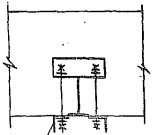

Конструкция для крепления прогона на фермах (см. 5.407-151.4-07)

Б-Б

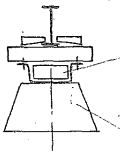

Разраб.	Шелепнева		5.407-151.2-11
Провер.	Орлова		
Нач.отд.	Ивкин		Однорядная установка светильников поперек ферм из уголков.

Стадия Р | Лист | Листов 3

ТЯЖПРОМЭЛЕКТРОПРОЕКТ ИМЕНИ Ф.Э. ДЗЕРЖИНСКОГО

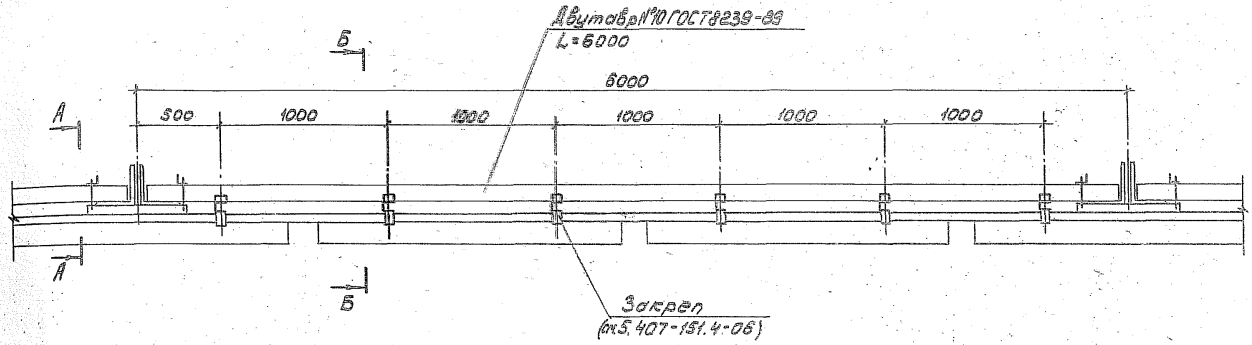

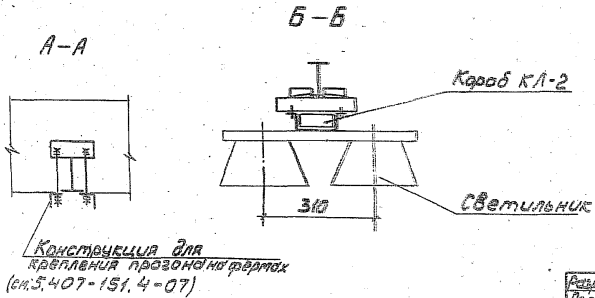

Разраб.	Шелепнева			5.407-151.2-12
Провер.	Орлова			
Начальн.	Ивкин			Двухрядная установка светильников поперек ферм из уголков. Пример
Н.контр.	Алпатьев			

Стадия	Лист	Листов
Р		1

ЦНИИ ТЯЖПРОМЭЛЕКТРОПРОЕКТ ИМЕНИ А.Б. ЛЕЙБОВСКОГО МОСКВА

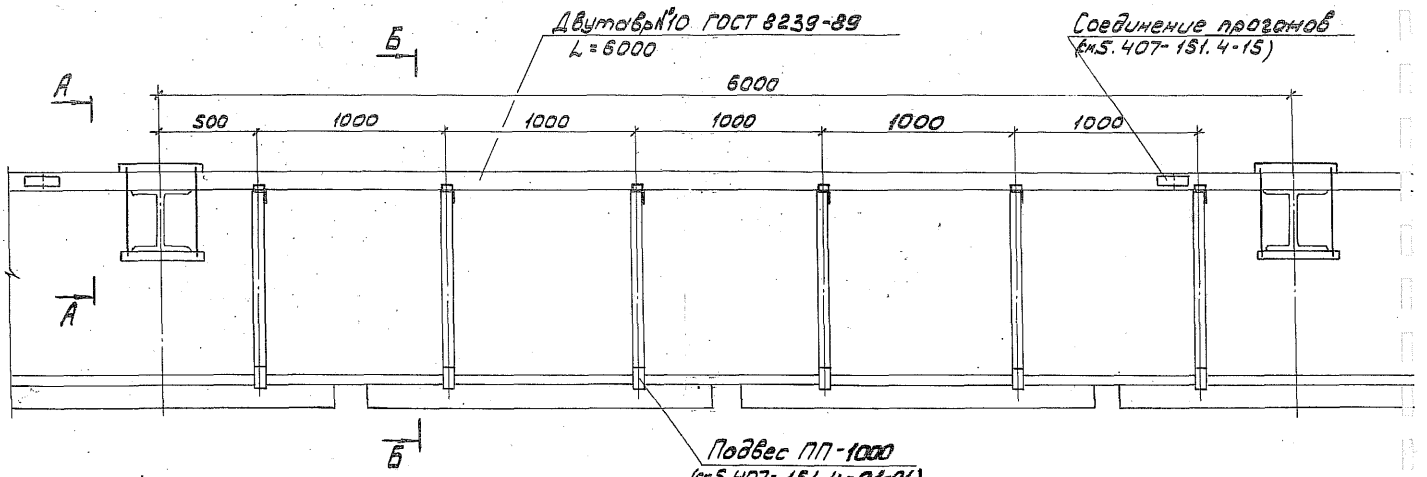

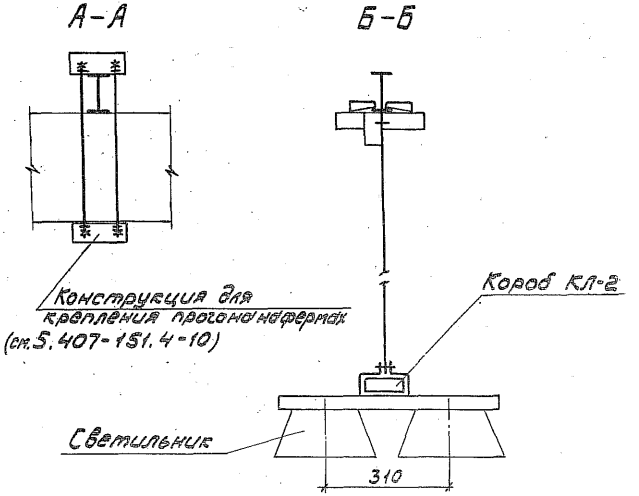

Разраб.	Шелепнева		
Провер.	Орлова		
Нач. отд.	Ивкин		
Н. контр.	Алексеев		11.94

5.407-151.2-13

Двухрядная подвеска светильников поперек ферм из двутавров. Пример

Стадия	Лист	Листов
Р		

ВНИПИ ТЯЖПРОМЭЛЕКТРОПРОЕКТ имени Ф.Б. Якубовского МОСКВА

Инв. № подл. | Подп. и дата | Взам. инв. №

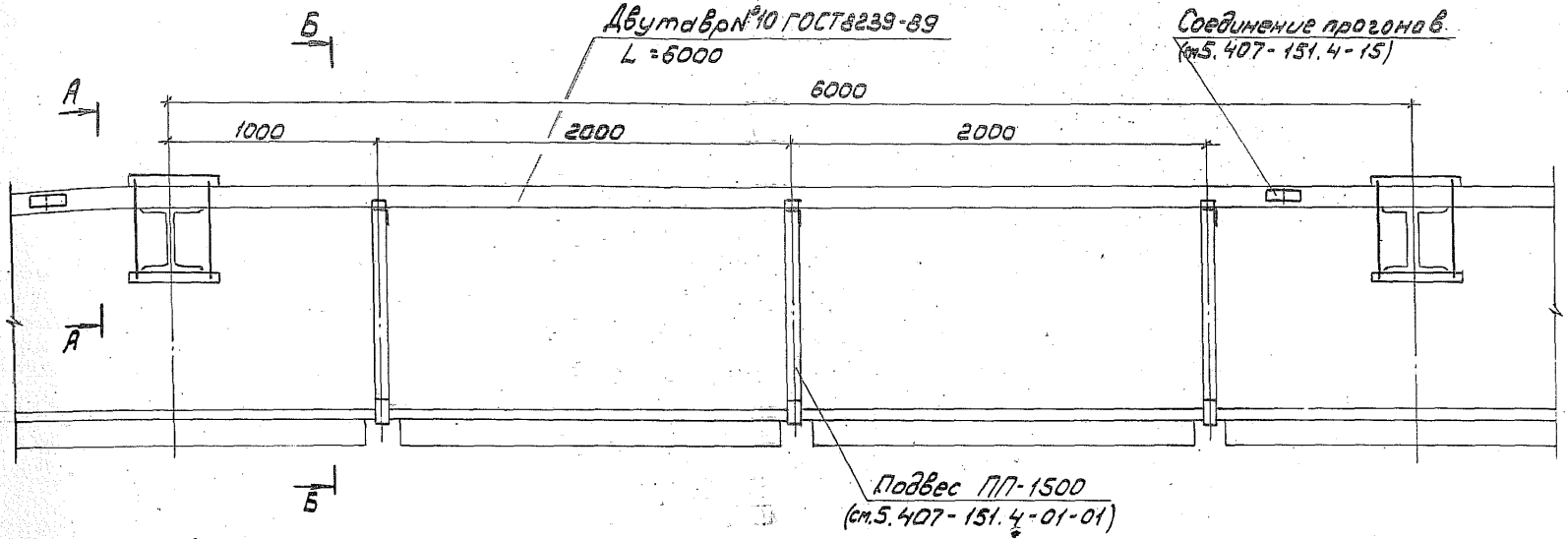

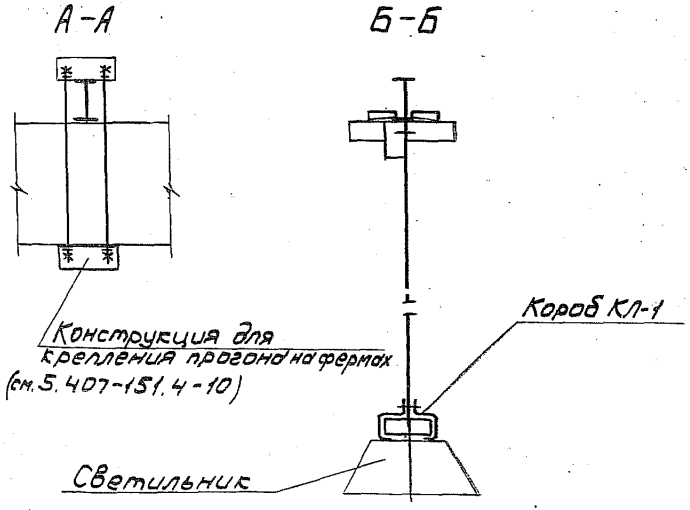

Разраб.	Шелепнева			5.407-151.2-14
Провер.	Орлова			
Нач. отд.	Ивкин			
				Однорядная подвеска светильников поперек ферм из двутавров. Пример
Н. контр.	Алагозов			

Стадия	Лист	Листов
Р		1

ВНИПИ ТЯЖПРОМЭЛЕКТРОПРОЕКТ имени Ф.Б. Якубовского МОСКВА

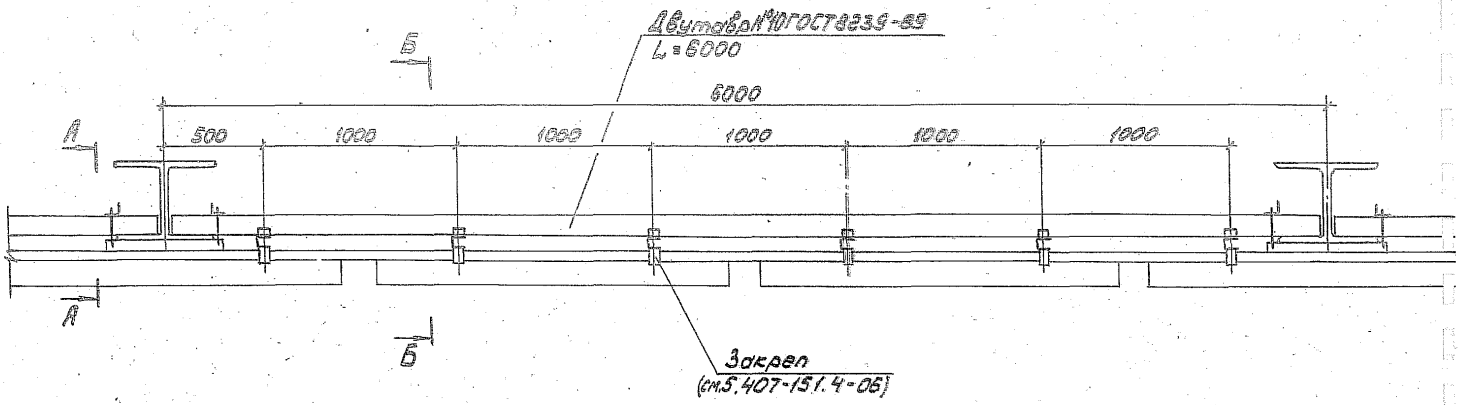

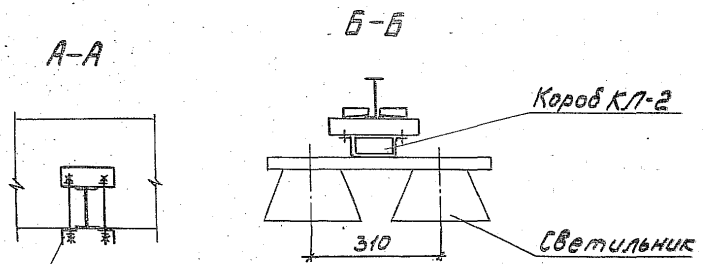

Разраб.	Шелепнева		5.407-151.2-15
Провер.	Орлова		
Нач. отд.	Иванин		Двухрядная установка светильников поперек ферм из двутавров.

Стадия	Лист	Листов
Р		

ВНИПИ ТЯЖПРОМЭЛЕКТРОПРОЕКТ

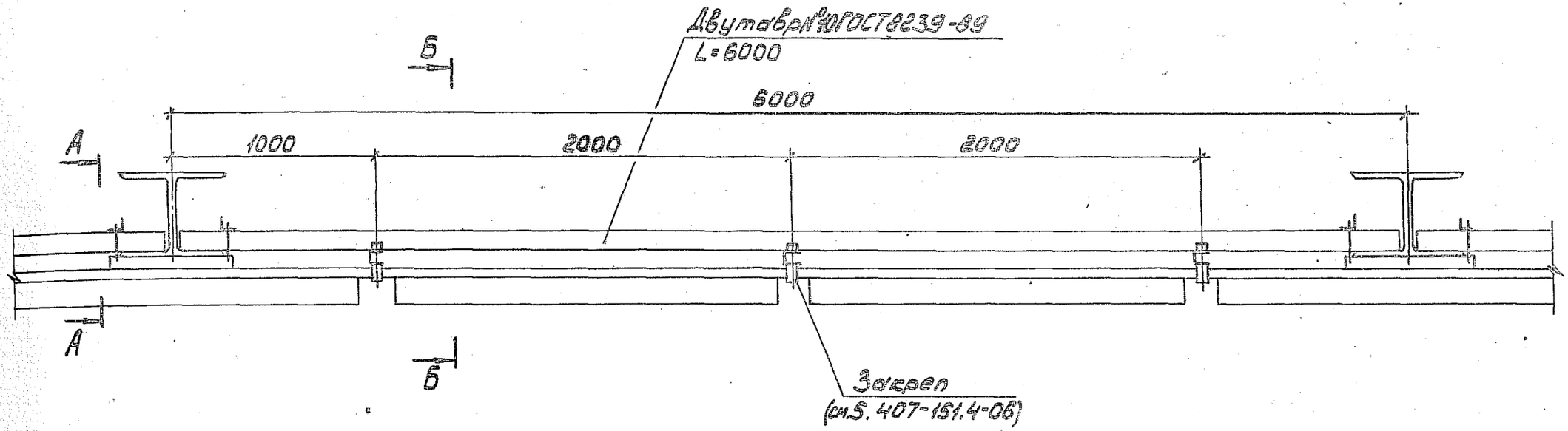

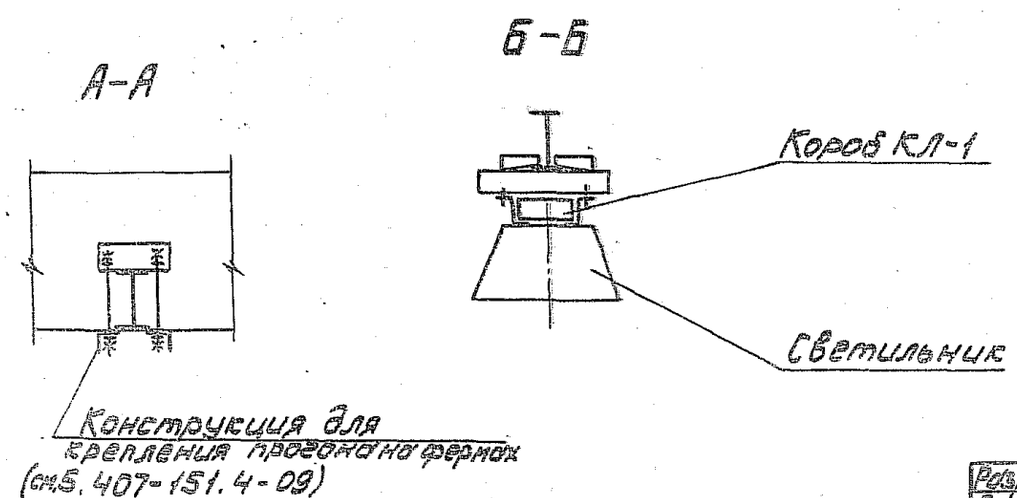

Разраб.	Шелепнева			5.407-151.2-16
Провер.	Орлова			
Нач.отд.	Ивкин			Однорядная установка светильников поперек ферм из двутавров. Пример
Н.контр.	Аллакозов			

Стадия	Лист	Листов
Р		1

ЭНИПИ ТЯЖПРОМЭЛЕКТРОПРОЕКТ ИМЕНИ Ф.БАКУБОВСКОГО МОСКВА

25265-03 20

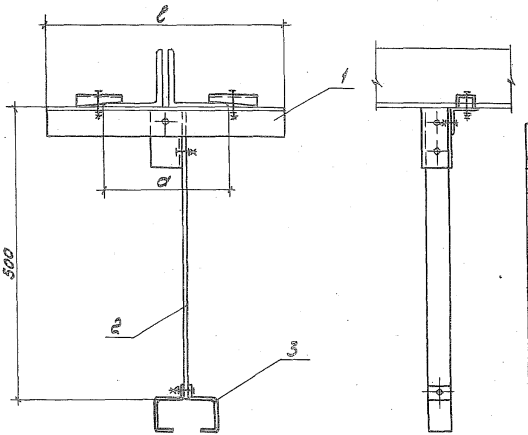

Поз.	Наименование	Количество на исполнение								Обозначени документ
			01	02	03	04	05	06	07	
1	Основание подвеса	1								5.407-151.2-4
	Основание подвеса		1							-01
	Основание подвеса			1						-02
	Основание подвеса				1					-03
	Основание подвеса					1				-04
	Основание подвеса						1			-05
	Основание подвеса							1		
	Основание подвеса								1	
2	Полоса УСЭК 56У1									
	ТУ36-2355-80									
	ℓ=500	1	1	1	1	1	1	1	1	
3	Подвес тросовый									
	КЛ-ПТУ3									
	ТУ36-13-80	1	1	1	1	1	1	1	1	

Обозначение	Размеры, мм		Масса, кг
	a	ℓ	
5.407-151.2-17	210	375	2,16
-01	230	400	2,21
-02	260	425	2,26
-03	290	475	2,36
-04	330	500	2,41
-05	370	550	2,50
-06	410	575	2,55
-07	510	675	2,75

Разраб.	Шелепнева		
Провер.	Орлова		
Нач.отд.	Ивкин		
Н.контр.	Аллакозов		11.51

5.407-151.2-17

Подвес ПУ-500

Стадия	Лист	Лист
Р		

ВНИПИ ТЯЖПРОМЭЛЕКТРОПРОЕКТ ИМЕНИ Ф.Б.ЯКУБОВСКОГО МОСКВА

Инв.№ подл. | Подп. и дата | Взам.инв.№

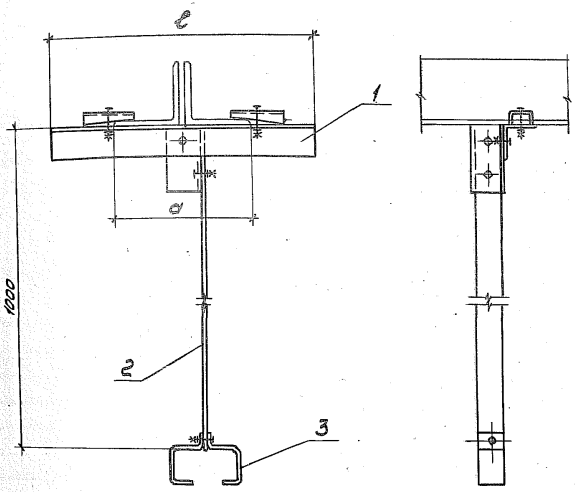

Поз.	Наименование	Количество на исполнение							Обозначение документа
			01	02	03	04	05	06	07	
1	Основание подвеса	1								5.407-151.2-41
	Основание подвеса		1							-01
	Основание подвеса			1						-02
	Основание подвеса				1					-03
	Основание подвеса					1				-04
	Основание подвеса						1			-06
	Основание подвеса							1		-07
	Основание подвеса								1	-08
2	Полоса УСАК 56У1									
	ТУ 36-2355-80									
	ℓ=1000	1	1	1	1	1	1	1	1	
3	Подвес тросовый									
	КЛ-ПТУ3									
	ТУ 36-13-80	1	1	1	1	1	1	1	1	

Обозначение	Размеры, мм		Масса, кг
	a	ℓ	
5.407-151.2-18	210	375	2,56
-01	230	400	2,61
-02	260	425	2,66
-03	290	475	2,76
-04	330	500	2,81
-05	370	550	2,90
-06	410	575	2,95
-07	510	675	3,15

Разраб.	Шелепнева			5.407-151.2-18
Провер.	Орлова			
Нач.отд.	Ивкин			
Н.контр.	Аллакозов			Подвес ПУ-1000
				Стадия: Р; Лист: 1; Листов: 1
				ВНИПИ ТЯЖПРОМЭЛЕКТРОПРОЕКТ ИМЕНИ Ф.Б.ЯКУБОВСКОГО МОСКВА

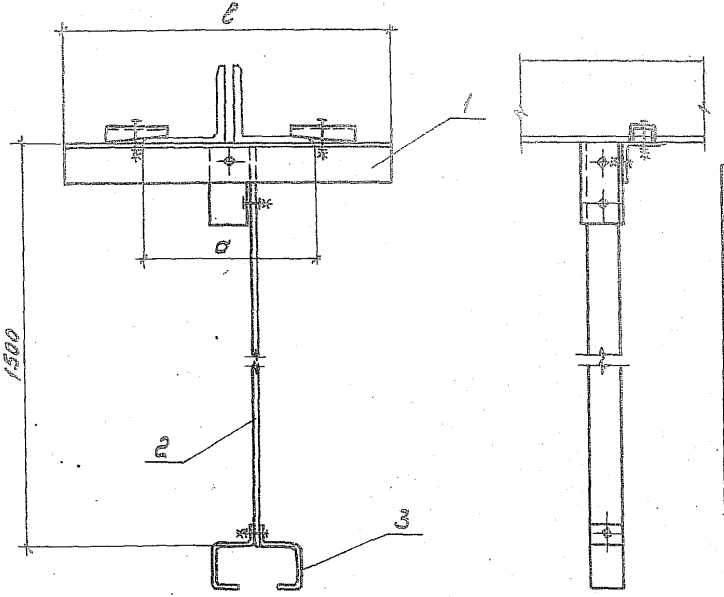

Поз.	Наименование	Количество на исполнение								Обозначе[illegible] документ[illegible]
			01	02	03	04	05	06	07	
1	Основание подвеса	1								5.407-151.2
	Основание подвеса		1							-0
	Основание подвеса			1						-0
	Основание подвеса				1					-0
	Основание подвеса					1				-04
	Основание подвеса						1			-0
	Основание подвеса							1		
	Основание подвеса								1	
2	Полоса УСЭК56У1									
	ТУ36-2355-80									
	ℓ=1500	1	1	1	1	1	1	1	1	
3	Подвес тросовый									
	КЛ-ПТУ3									
	ТУ36-13-80	1	1	1	1	1	1	1	1	

Обозначение	Размеры, мм		Масса, кг
	a	ℓ	
5.407-151.2-19	210	375	2,96
-01	230	400	3,01
-02	260	425	3,06
-03	290	475	3,16
-04	330	500	3,21
-05	370	550	3,30
-06	410	575	3,35
-07	510	675	3,55

Разраб.	Шелепнева		
Провер.	Орлова		
Нач. отд.	Ивкин		
Н. контр.	Алмазов		11.91.

5.407-151.2-19

Подвес ПУ-1500

Стадия Р | Лист

ВНИГ ТЯЖПРОМЭЛЕК ИМЕНИ Ф.Б.ЯКУ МОСК

Инв. № подл. | Подп. и дата | Взам. инв. №

25265-03 23

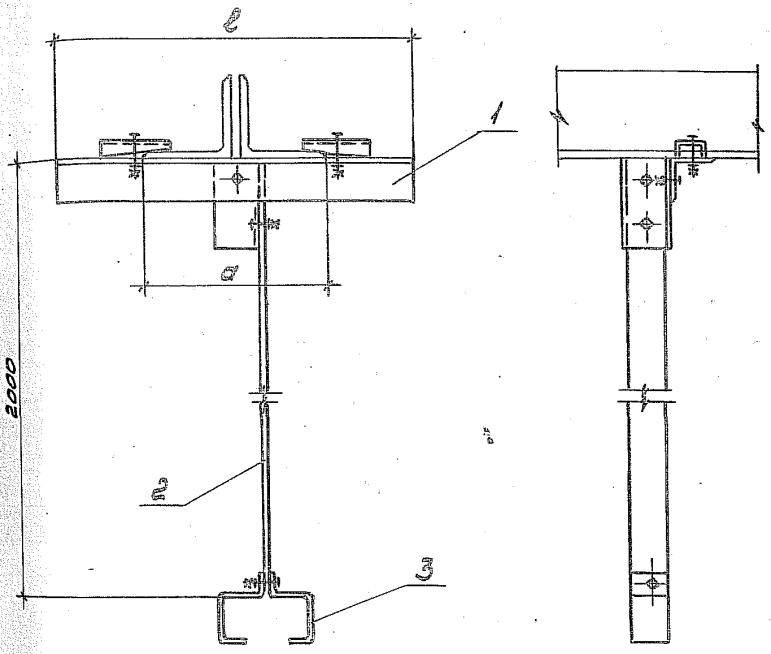

Поз	Наименование	Количество на исполнение								Обозначение документа
			01	02	03	04	05	06	07	
1	Основание подвеса	1								5.407-151.2-41
	Основание подвеса		1							-01
	Основание подвеса			1						-02
	Основание подвеса				1					-03
	Основание подвеса					1				-04
	Основание подвеса						1			-06
	Основание подвеса							1		-07
	Основание подвеса								1	-08
2	Полоса УСЭК56 У1									
	ТУ36-2355-80									
	ℓ=2000	1	1	1	1	1	1	1	1	
3	Подвес тросовый									
	КЛ-ПТУ3									
	ТУ36-13-80	1	1	1	1	1	1	1	1	

Обозначение	Размеры, мм		Масса, кг
	a	ℓ	
5.407-151.2-20	210	375	3,35
-01	230	400	3,40
-02	260	425	3,45
-03	290	475	3,55
-04	330	500	3,60
-05	370	550	3,69
-06	410	575	3,74
-07	510	675	3,94

Разраб.	Шепелнева		
Провер.	Орлова		
Нач.отд.	Ивкин		
Н.контр.	Алпаковой		

5.407-151.2-20

Подвес ПУ-2000

Стадия	Лист	Листов
Р		1

ВНИИ ТЯЖПРОМЭЛЕКТРОПРОЕКТ ИМЕНИ Ф.Э.ДЖЕРЖИНСКОГО МОСКВА

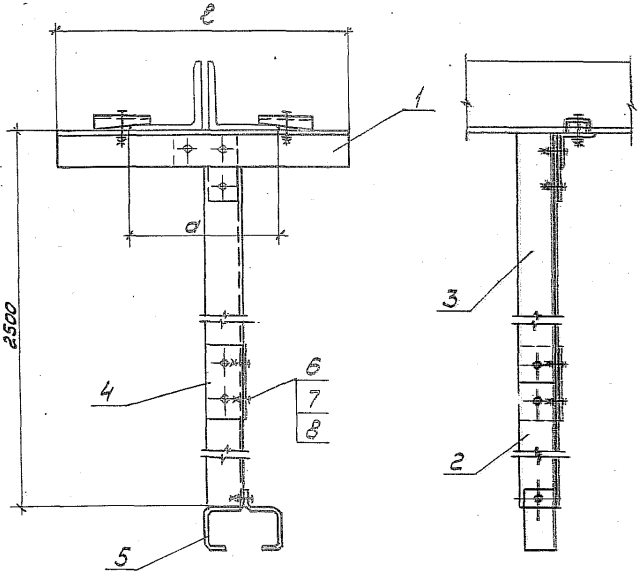

Обозначение	Размеры, мм		Масса, кг
	a	ℓ	
5.407-151.2-21	210	375	6,89
-01	230	400	6,94
-02	260	425	6,99
-03	290	475	7,09
-04	330	500	7,14
-05	370	550	7,23
-06	410	575	7,28
-07	510	675	7,48

Поз.	Наименование	Количество на исполнение								Обозн. докум.
			01	02	03	04	05	06	07	
1	Основание подвеса	1								5.407-1
	Основание подвеса		1							-0
	Основание подвеса			1						-
	Основание подвеса				1					-0
	Основание подвеса					1				-0
	Основание подвеса						1			-0
	Основание подвеса							1		-0
	Основание подвеса								1	-07
2	Уголок УСЭК 55 У1									-08
	ТУ 36-2355-80									
	ℓ=500	1	1	1	1	1	1	1	1	
3	Уголок УСЭК 55 У1									
	ТУ36-2355-80									
	ℓ=2000	1	1	1	1	1	1	1	1	
4	Полоса УСЭК 56 У1									
	ТУ36-2355-80									
	ℓ=100	2	2	2	2	2	2	2	2	
5	Подвес тросовый КЛ-ПТУ3									
	ТУ36-13-80	1	1	1	1	1	1	1	1	
6	Болт М12-6д×25.58									
	ГОСТ 7798-70	4	4	4	4	4	4	4	4	
7	Гайка М12-6Н.5									
	ГОСТ 5915-70	4	4	4	4	4	4	4	4	
8	Шайба 12.04 ГОСТ 11371-78	4	4	4	4	4	4	4	4	

Разраб.	Шелепнева		
Провер.	Орлова		
Нач.отд.	Ивкин		
Н.контр.	Аллакозов		

5.407-151.2-2

Подвес ПУ-2500

Стадия Р | Лист

ТЯЖПРОМЕНЕРГО ИМЕНИ

Инв.№ подл. | Подп. и дата | Взам.инв.№

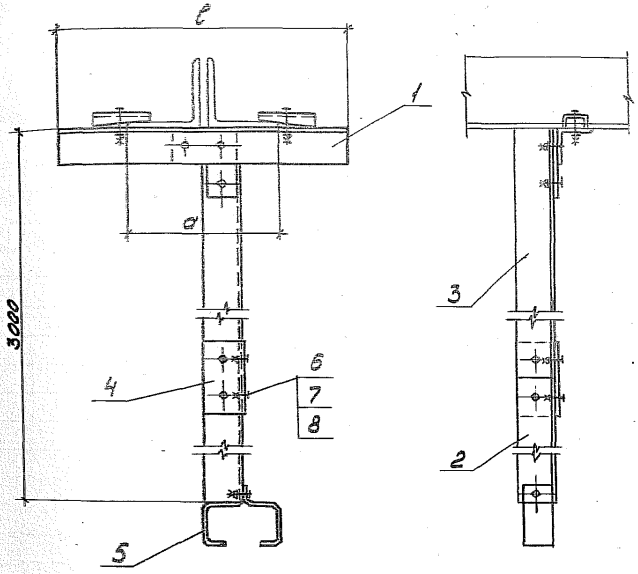

Поз.	Наименование	Количество на исполнение								Обозначение документа
			01	02	03	04	05	06	07	
1	Основание подвеса	1								5.407-151.2-42
	Основание подвеса		1							-01
	Основание подвеса			1						-02
	Основание подвеса				1					-03
	Основание подвеса					1				-04
	Основание подвеса						1			-06
	Основание подвеса							1		-07
	Основание подвеса								1	-08
2	Уголок УСЭК55У1									
	ТУ36-2355-80									
	ℓ=1000	1	1	1	1	1	1	1	1	
3	Уголок УСЭК55У1									
	ТУ36-2355-80									
	ℓ=2000	1	1	1	1	1	1	1	1	
4	Полоса УСЭК56У1									
	ТУ36-2355-80									
	ℓ=100	2	2	2	2	2	2	2	2	
5	Подвес тросовый									
	КП-ПТУ3 ТУ36-13-80	1	1	1	1	1	1	1	1	
6	Болт М12-6g×25.58									
	ГОСТ7798-70	4	4	4	4	4	4	4	4	
7	Гайка М12-6Н.5									
	ГОСТ5915-70	4	4	4	4	4	4	4	4	
8	Шайба 12.04 ГОСТ11371-78	4	4	4	4	4	4	4	4	

Обозначение	Размеры, мм		Масса, кг
	a	ℓ	
5.407-151.2.22	210	375	7,86
-01	230	400	7,91
-02	260	425	7,96
-03	290	475	8,06
-04	330	500	8,11
-05	370	550	8,20
-06	410	575	8,25
-07	510	675	8,45

Разраб.	Шелепнева		
Провер.	Орлова		
Нач.отд.	Ивкин		
Н.контр.	Алакозов		п.91 г.

5.407-151.2-22

Подвес ПУ-3000

Стадия	Лист	Листов
Р		1

ВНИПИ ТЯЖПРОМЭЛЕКТРОПРОЕКТ ИМЕНИ Ф.Б.ЯКУБОВСКОГО МОСКВА

25265-03 26

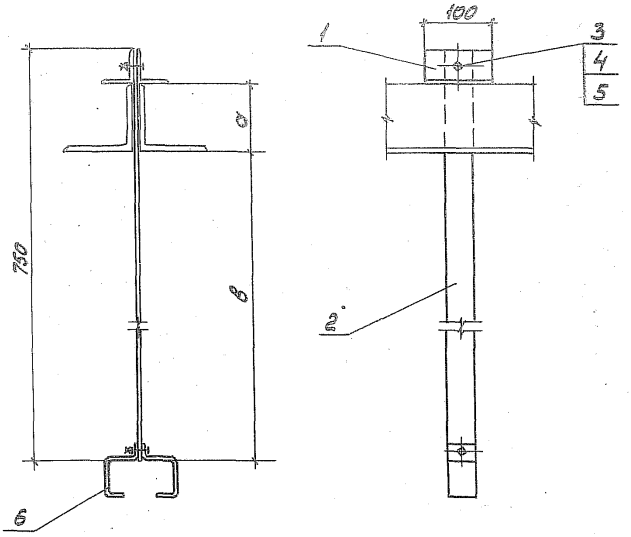

Размеры, мм	
а	в
100	600
110	590
125	575
140	560
160	540
180	520
200	500
250	450

Поз.	Наименование	Кол.	Примечание
1	Уголок УСЭК 55У1		
	ТУ36-2355-80		
	ℓ=100	2	
2	Полоса УСЭК 56У1		
	ТУ36-2355-80		
	ℓ=750	1	
3	Болт М12-6g×40.58		
	ГОСТ 7798-70	1	
4	Гайка М12-6Н.5		
	ГОСТ 5915-70	2	
5	Шайба 12.04		
	ГОСТ 11371-78	1	
6	Подвес тросовый		
	КЛ-ПТУ3		
	ТУ36-13-80	1	

Разраб.	Шелепнева		
Провер.	Орлова		
Нач.отд.	Ивкин		
Н.контр.	Аллакозов		11.91г.

5.407-151.2-23

Подвес ПУ1-750

Стадия	Лист	Л
Р		

ВНИПИ ТЯЖПРОМЭЛЕКТРО ИМЕНИ Ф.Б.ЯКУБОВСКОГО МОСКВА

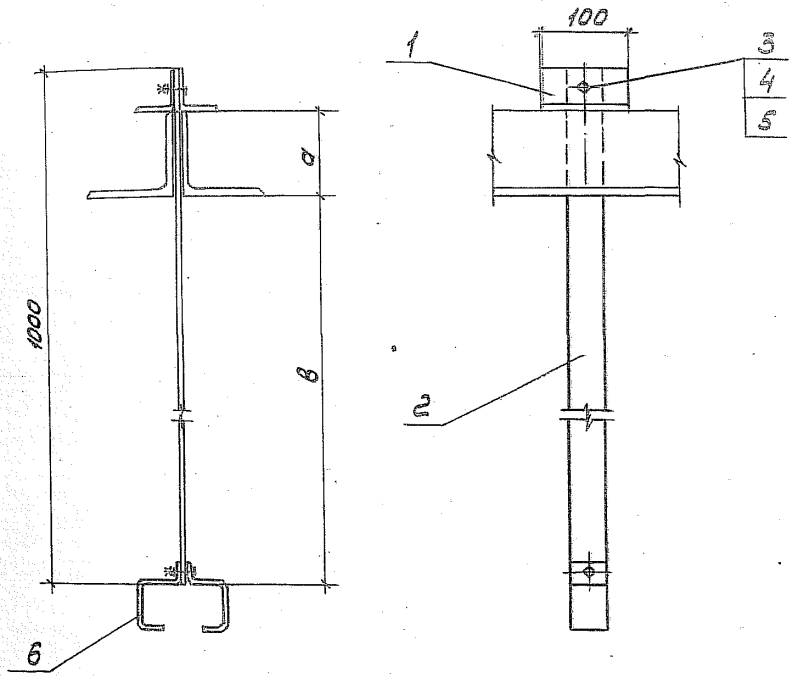

Размеры, мм	
а	в
100	850
110	840
125	825
140	810
160	790
180	770
200	750
250	700

Поз.	Наименование	Кол.	Примечание
1	Уголок УСЭК 55У1		
	ТУ36-2355-80		
	ℓ=100	2	
2	Полоса УСЭК 56 У1		
	ТУ36-2355-80		
	ℓ=1000	1	
3	Болт М12-6д×45.58		
	ГОСТ7798-70	1	
4	Гайка М12-6Н.5		
	ГОСТ5915-70	2	
5	Шайба 12.04		
	ГОСТ11371-78	1	
6	Подвес тросовый		
	КЛ-ПТУ3		
	ТУ36-13-80	1	

Разраб.	Шелепнева		
Провер.	Орлова		
Нач.отд.	Ивкин		
Н.контр.	Иллакозов		п.9/г.

5.407-151.2-24

Подвес ПУ1-1000

Стадия	Лист	Листов
Р		1

ВНИПИ ТЯЖПРОМЭЛЕКТРОПРОЕКТ ИМЕНИ Ф.Я.КУБЛЕВСКОГО МОСКВА

25265-03 28

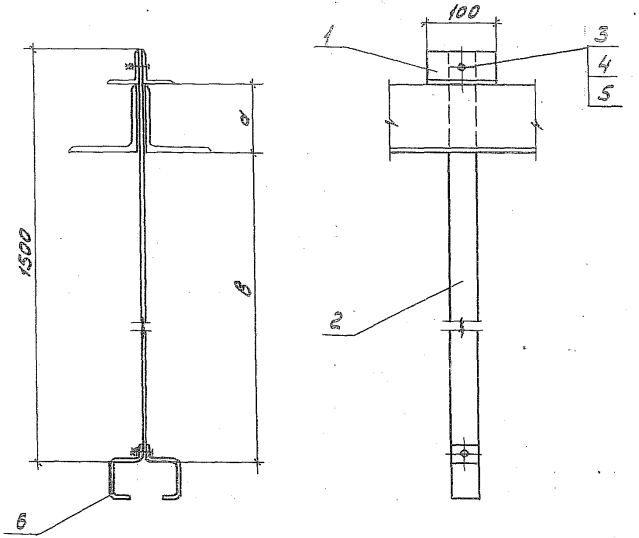

Поз.	Наименование	Кол.	Примеч.
1	Уголок УС3К 55 У1		
	ТУ 36-2355-80		
	ℓ=100	2	
2	Полоса УС3К 5 Б У1		
	ТУ 36-2355-80		
	ℓ=1500	1	
3	Болт М12-6g×40.58		
	ГОСТ 7798-70	1	
4	Гайка М12-6Н.5		
	ГОСТ 5915-70	2	
5	Шайба 12.04		
	ГОСТ 11371-78	1	
6	Подвес тросовый		
	КЛ-ПТУ3		
	ТУ 36-13-80	1	

Размеры, мм	
d	в
100	1350
110	1340
125	1325
140	1310
150	1290
180	1270
200	1250
250	1200

Разраб.	Шелепнева		
Провер.	Орлова		
Нач.отд.	Ивкин		

5.407-151.2-25

Подвес ПУ1-1500

Стадия Р | Лист | Листов

ВНИПИ ТЯЖПРОМЭЛЕКТРОПРОЕКТ имени В.Я. Кубова

Инв.№ подл. | Подп. и дата | Взам.инв.№

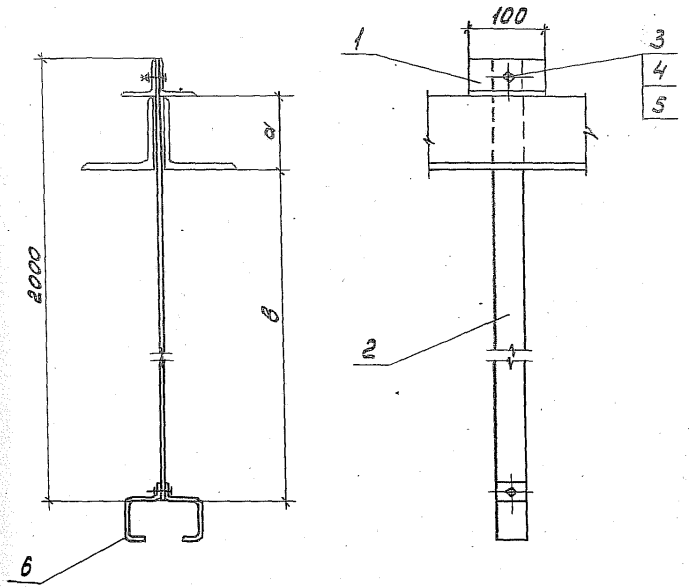

Размеры, мм	
a	в
100	1850
110	1840
125	1825
140	1810
160	1790
180	1770
200	1750
250	1700

Поз.	Наименование	Кол.	Примечание
1	Уголок УСЭК 55У1		
	ТУ36-2355-80		
	ℓ=100	2	
2	Полоса УСЭК 56У1		
	ТУ36-2355-80		
	ℓ=2000	1	
3	Болт М12-6g×40.58		
	ГОСТ7798-70	1	
4	Гайка М12-6Н.5		
	ГОСТ5915-70	2	
5	Шайба 12.04		
	ГОСТ11371-78	1	
6	Подвес тросовый		
	КЛ-ПТУ3		
	ТУ36-13-80	1	

Разраб.	Шелепнева		
Провер.	Орлова		
Нач.отд.	Ивкин		
Н.контр.	Алексеев		11.91

5.407-151.2-26

Подвес ПУ1-2000

Стадия	Лист	Листов
Р		1

ВНИПИ ТЯЖПРОМЭЛЕКТРОПРОЕКТ имени Ф.Б.КУЗЬОВСКОГО МОСКВА

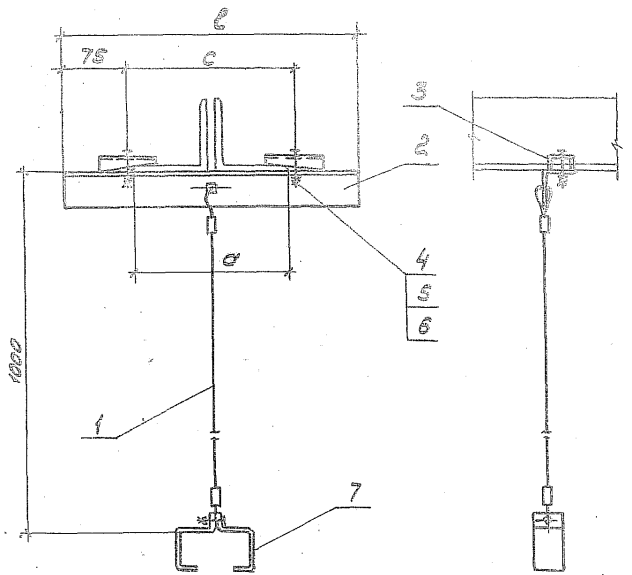

Обозначение	Размеры, мм			Масса, кг
	a	ℓ	c	
5.407-151.2-27	210	375	225	1,71
-01	230	400	250	1,76
-02	260	425	275	1,81
-03	290	475	325	1,91
-04	330	500	350	1,96
-05	370	550	400	2,05
-06	410	575	425	2,10
-07	510	675	525	2,30

Поз.	Наименование	Количество на исполнение								Обозначе[illegible] документ[illegible]
			01	02	03	04	05	06	07	
1	Трос	1	1	1	1	1	1	1	1	5.407-151.4
2	Уголок УСЭК 55У1									
	ТУ 36-2355-80									
	ℓ = 375	1								
	ℓ = 400		1							
	ℓ = 425			1						
	ℓ = 475				1					
	ℓ = 500					1				
	ℓ = 550						1			
	ℓ = 575							1		
	ℓ = 675								1	
3	Прижим УСЭК 65У1									
	ТУ36-2355-80	2	2	2	2	2	2	2	2	
4	Болт М12-6д×45.58									
	ГОСТ 7798-70	2	2	2	2	2	2	2	2	
5	Гайка М12-6Н.5									
	ГОСТ 5915-70	2	2	2	2	2	2	2	2	
6	Шайба 12.04 ГОСТ 11371-78	2	2	2	2	2	2	2	2	
7	Подвес тросовый									
	КЛ-ПТУ3									
	ТУ36-13-80	1	1	1	1	1	1	1	1	

Разраб.	Шелепнева		
Провер.	Орлова		
Нач.отд.	Ивкин		
Н.контр.	Аллапазов		

5.407-151.2-27

Подвес ПУ2-1000

Стадия	Лист	Лист
Р		

ВНИПИ ТЯЖПРОМЭЛЕКТРОПРОЕКТ ИМЕНИ Ф.Б.ЯКУБОВСКОГО МОСКВА

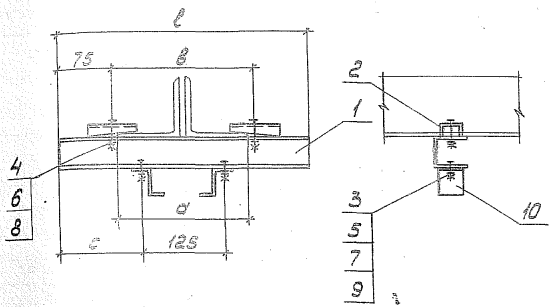

Обозначение	Размеры, мм				Масса, кг
	а	в	с	ℓ	
5.407-151.2-28	210	225	125	375	1,68
-01	230	250	125	400	1,75
-02	260	275	150	425	1,82
-03	290	325	175	475	1,96
-04	330	350	175	500	2,04
-05	370	400	200	550	2,18
-06	410	425	225	575	2,25
-07	510	525	275	675	2,54

Поз.	Наименование	Количество на исполнение								Примечание
			01	02	03	04	05	06	07	
1	Швеллер У5ЭК 5ЭУ1									
	ТУ36-2355-80									
	ℓ=375	1								
	ℓ=400		1							
	ℓ=425			1						
	ℓ=475				1					
	ℓ=500					1				
	ℓ=550						1			
	ℓ=575							1		
	ℓ=675								1	
2	Прижим У5ЭК 65У1									
	ТУ36-2355-80	2	2	2	2	2	2	2	2	
3	Болт М8-6gх30.58									
	ГОСТ7798-70	2	2	2	2	2	2	2	2	
4	Болт М12-6gх45.58									
	ГОСТ7798-70	2	2	2	2	2	2	2	2	
5	Гайка М8-6Н.5									
	ГОСТ5915-70	2	2	2	2	2	2	2	2	
6	Гайка М12-6Н.5									
	ГОСТ5915-70	2	2	2	2	2	2	2	2	
7	Шайба 8.04 ГОСТ 10371-78	4	4	4	4	4	4	4	4	
8	Шайба 12.04 ГОСТ 10371-78	2	2	2	2	2	2	2	2	
9	Шайба 8.65Г									
	ГОСТ 6402-70	2	2	2	2	2	2	2	2	
10	Скоба потолочная									
	КП-СПУЗ ТУ36-13-80	2	2	2	2	2	2	2	2	

Разраб. Ивлиева		5.407-151.2-28
Провер. Орлова		
Н.контр. Иевин		
Утв. Гл. инженер		Закрепа на фермах из уголков

Стадия Р | Лист | Листов

ЦЕНТРМОНТАЖПРОЕКТ

25265-07 32

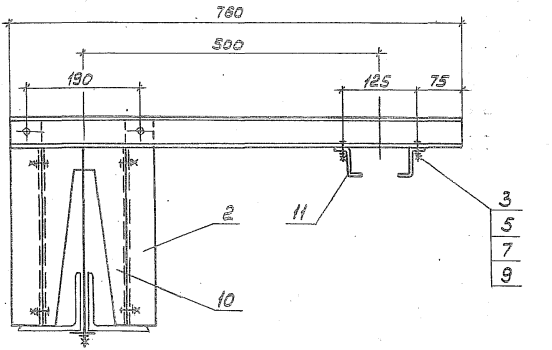

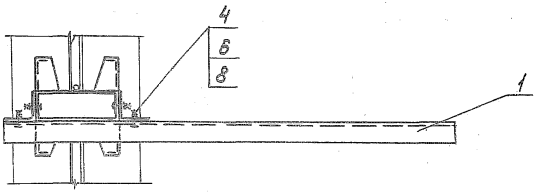

Поз.	Наименование	Кол.	Примеч
1	Швеллер К235У2		
	ТУ36-1434-82		
	ℓ=760	1	
2	Уголок УСЭК55У3		
	ТУ36-2355-80		
	ℓ=350	2	
3	Болт М8-6g×30.58		
	ГОСТ 7798-70	2	
4	Болт М12-6g×40.58		
	ГОСТ 7798-70	2	
5	Гайка М8-6Н.5		
	ГОСТ 5915-70	2	
6	Гайка М12-6Н.5		
	ГОСТ 5915-70	4	
7	Шайба 8.04		
	ГОСТ 11371-78	4	
8	Шайба 12.04		
	ГОСТ 11371-78	2	
9	Шайба 8.65Г		
	ГОСТ 6402-70	2	
10	Основание закрепа		
	К127У3 ТУ36-1454-84	1	
11	Скоба потолочная		
	КЛ-СПУ3 ТУ36-13-80	2	

Разраб.	Шелепнева		
Провер.	Орлова		
Нач.отд.	Ивкин		
Н.контр.	Аллакозов		11.91

5.407-151.2-29

Кронштейн односторонний на фермах из уголков

Стадия	Лист
Р	

ЦНИИ ТАЖПРОИЗДЕЛ ИМЕНИ Ф.Б.ЖУКОВА МОСК

Инв.№ подл. | Подп. и дата | Взам.инв.№

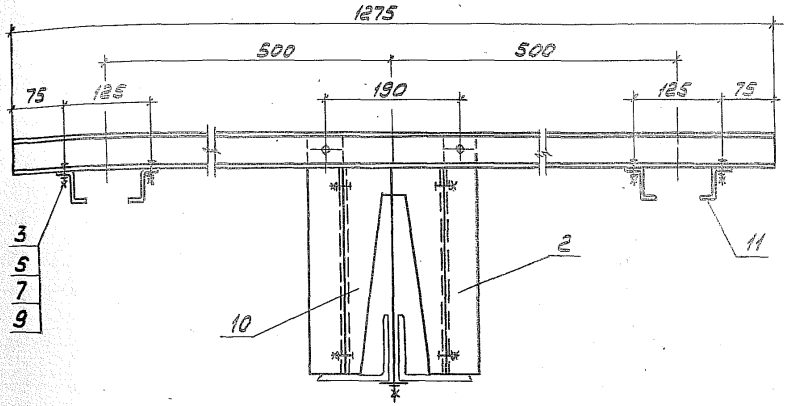

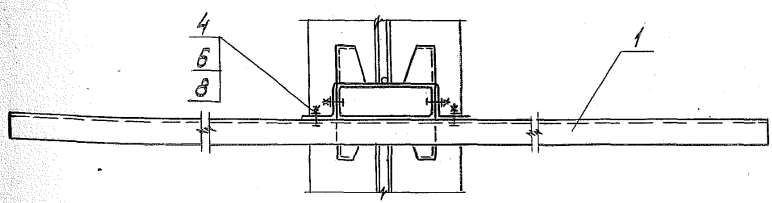

Поз.	Наименование	Кол.	Примечание
1	Швеллер К235У2		
	ТУ36-1434-82		
	ℓ=1275	1	
2	Уголок УСЭК55У3		
	ТУ36-2355-80		
	ℓ=350	2	
3	Болт М8-6д×30.58		
	ГОСТ7798-70	4	
4	Болт М12-6д×40.58		
	ГОСТ7798-70	2	
5	Гайка М8-6Н.5		
	ГОСТ5915-70	4	
6	Гайка М12-6Н.5		
	ГОСТ5915-70	4	
7	Шайба 8.04		
	ГОСТ11371-78	8	
8	Шайба 12.04		
	ГОСТ11371-78	2	
9	Шайба 8.65Г		
	ГОСТ6402-70	4	
10	Основание закрепа		
	К127У3 ТУ36-1454-84	1	
11	Скоба потолочная		
	КЛ-СПУ3 ТУ36-13-80	4	

Разраб.	Шелепнева		
Провер.	Орлова		
Нач.отд.	Ивкин		
Н.контр.	Аллакозов		11.91г.

5.407-151.2-30

Кронштейн двухсторонний на фермах из уголков

Стадия	Лист	Листов
Р		1

ВНИПИ ТЯЖПРОМЭЛЕКТРОПРОЕКТ ИМЕНИ Ф.Б.ЯКУБОВСКОГО МОСКВА

25265-03 34

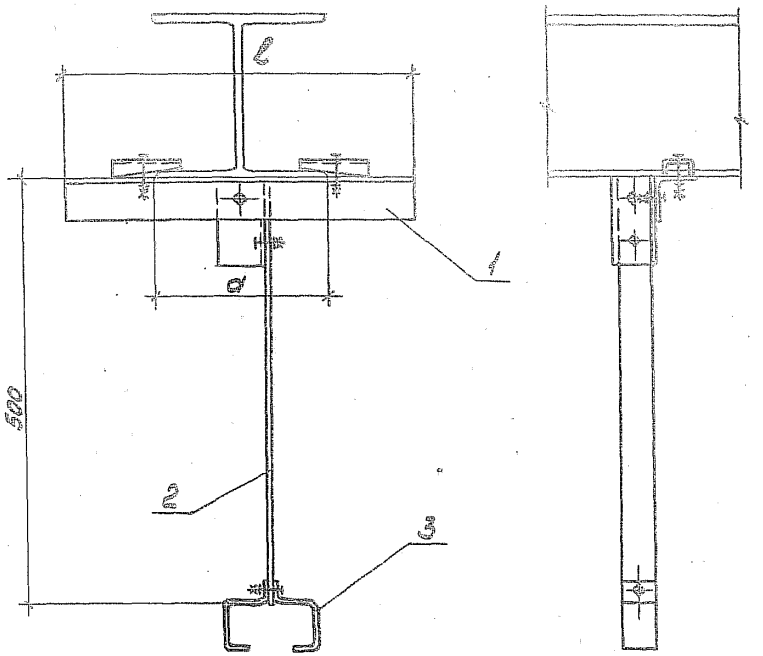

Поз.	Наименование	Количество на исполнение					Обознач. докум.
			01	02	03	04	
1	Основание подвеса	1					5.407-151
	Основание подвеса		1				-01
	Основание подвеса			1			-02
	Основание подвеса				1		-03
	Основание подвеса					1	-04
2	Полоса УСЭК56У1						-05
	ТУ36-2355-80						
	ℓ=500	1	1	1	1	1	
3	Подвес тросовый						
	КЛ-ПТУ3						
	ТУ36-13-80	1	1	1	1	1	

Обозначение	Размеры, мм		Масса, кг
	a	ℓ	
5.407-151.2-31	200	375	2,16
-01	240	425	2,26
-02	260	425	2,26
-03	300	475	2,36
-04	350	525	2,45

Разраб.	Шелепнева		
Провер.	Орлова		
Нач.отд.	Ивкин		
Н.контр.	Аллакозов		

5.407-151.2-31

Подвес ПД-500

Стадия Р | Лист

ВНИП ТЯЖПРОМЭЛЕКТ ИМЕНИ Ф.Б.ЯКУБ МОСКВ

Инв.№ подл. | Подп. и дата | Взам.инв.№

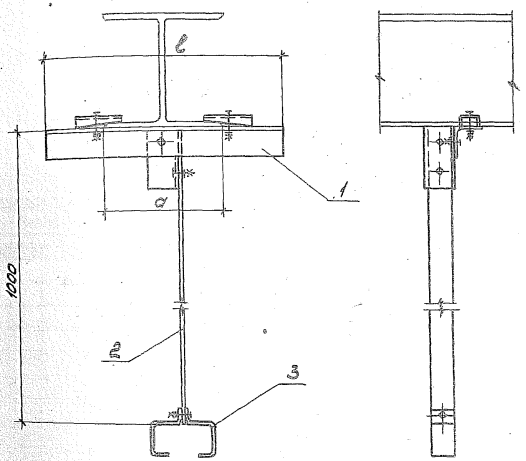

Обозначение	Размеры, мм		Масса, кг
	a	ℓ	
5.407-151.2-32	200	375	2,56
-01	240	425	2,66
-02	260	425	2,66
-03	300	475	2,76
-04	350	525	2,85

Поз.	Наименование	Количество на исполнение					Обозначение документа
			01	02	03	04	
1	Основание подвеса	1					5.407-151.2-41
	Основание подвеса		1				-02
	Основание подвеса			1			-02
	Основание подвеса				1		-03
	Основание подвеса					1	-05
2	Полоса УСЗК 56У1						
	ТУ36-2355-80						
	ℓ=1000	1	1	1	1	1	
3	Подвес тросовый						
	КЛ-ПТУ3						
	ТУ36-13-80	1	1	1	1	1	

Разраб.	Шелепнева		
Провер.	Орлова		
Нач.отд.	Ивкин		

5.407-151.2-32

Подвес ПД-1000

Стадия	Лист	Листов
Р		1

ТРУДОВОЙ ОРДЕНА ЛЕНИНА ИНСТИТУТ ЭНЕРГОСЕТЕЙ МОСКВА

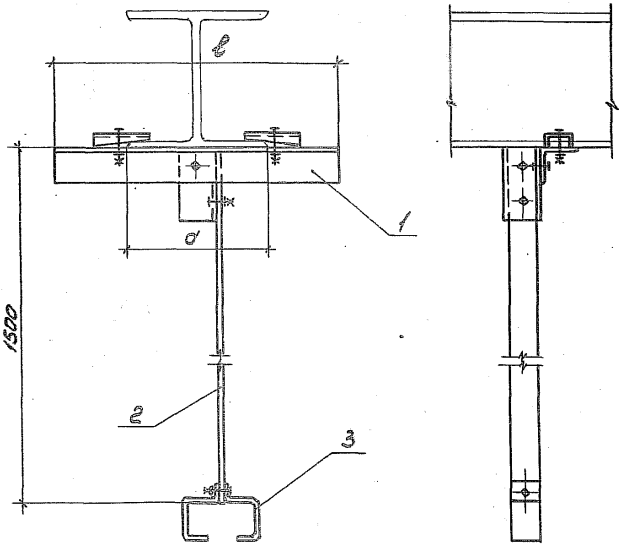

Обозначение	Размеры, мм		Масса, кг
	a	ℓ	
5.407-151.2-33	200	375	2,96
-01	240	425	3,06
-02	260	425	3,06
-03	300	475	3,16
-04	360	525	3,25

Поз.	Наименование	Количество на исполнение					Обозначение документа
			01	02	03	04	
1	Основание подвеса	1					5.407-151.2-4
	Основание подвеса		1				
	Основание подвеса			1			
	Основание подвеса				1		
	Основание подвеса					1	
2	Полоса УСЭК56У1						
	ТУ36-2355-80						
	ℓ = 1500	1	1	1	1	1	
3	Подвес тросовый						
	КЛ-ЛТУ3						
	ТУ36-13-80	1	1	1	1	1	

Разраб.	Целепнева		
Провер.	Орлова		
Нач.отд.	Ивсин		
Н.контр.	Сергеева		

5.407-151.2-33

Подвес ПД-1500

Стадия Р | Лист | Листов

ВНИПИ ТЯЖПРОМЭЛЕКТРОПРОЕКТ имени Бакулина Москва

Инв.№ подл. | Подп. и дата | Взам.инв.№

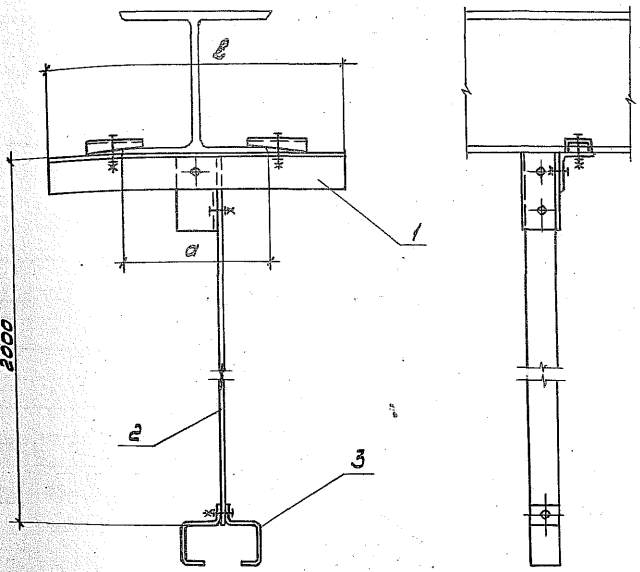

Обозначение	Размеры, мм		Масса, кг
	a	ℓ	
5.407-151.2-34	200	375	3,35
-01	240	425	3,45
-02	260	425	3,45
-03	300	475	3,55
-04	350	525	3,64

Поз.	Наименование	Количество на исполнение					Обозначение документа
			01	02	03	04	
1	Основание подвеса	1					5.407-151.2-41
	Основание подвеса		1				-02
	Основание подвеса			1			-02
	Основание подвеса				1		-03
	Основание подвеса					1	-05
2	Полоса УСЭК56У1						
	ТУ36-2355-80						
	ℓ=2000	1	1	1	1	1	
3	Подвес тросовый						
	КЛ-ПТУ3						
	ТУ36-13-80	1	1	1	1	1	

Разраб.	Шелепнева		
Провер.	Орлова		
Нач.отд.	Ивкин		
Н.контр.	Алексозов		11.91

5.407-151.2-34

Подвес ПД-2000

Стадия	Лист	Листов
Р		1

ВНИПИ ТЯЖПРОМЭЛЕКТРОПРОЕКТ ИМЕНИ Ф.Б.ЯКУБОВСКОГО МОСКВА

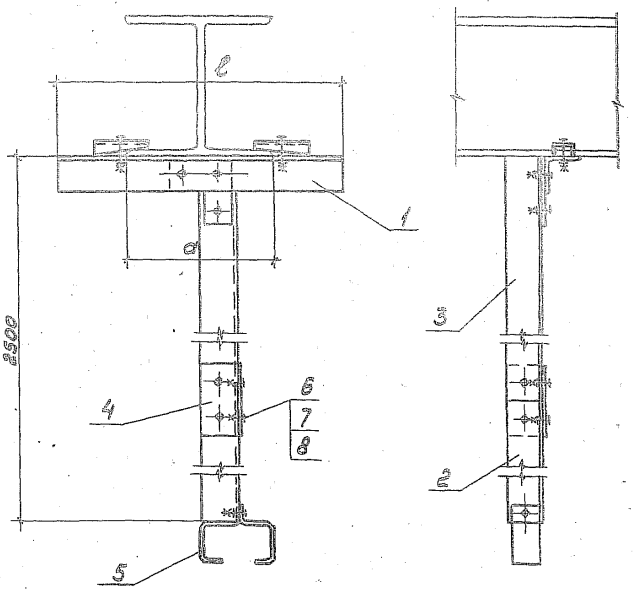

Обозначение	Размеры, мм		Масса, кг
	a	ℓ	
5.407-151.2-35	200	375	6,89
-01	240	425	6,99
-02	260	425	6,99
-03	300	475	7,09
-04	350	525	7,18

Поз.	Наименование	Количество на исполнение					Обозн. докум.
			01	02	03	04	
1	Основание подвеса	1					5.407-15
	Основание подвеса		1				-01
	Основание подвеса			1			-02
	Основание подвеса				1		-03
	Основание подвеса					1	-04
2	Уголок УСЭК 55У1						
	ТУ36-2355-80						
	ℓ=500	1	1	1	1	1	
3	Уголок УСЭК 55У1						
	ТУ36-2355-80						
	ℓ=2000	1	1	1	1	1	
4	Полоса УСЭК 56У1						
	ТУ36-2355-80						
	ℓ=100	2	2	2	2	2	
5	Подвес тросовый						
	КЛ-ПТУ3						
	ТУ36-13-80	1	1	1	1	1	
6	Болт М12-6g×25.58						
	ГОСТ 7798-70	4	4	4	4	4	
7	Гайка М12-6Н.5						
	ГОСТ 5915-70	4	4	4	4	4	
8	Шайба 12.04 ГОСТ 11371-78	4	4	4	4	4	

Разраб.	Шелепнева		
Провер.	Орлова		
Нач.отд.	Ивкин		
Н.контр.	Аллакозов		

5.407-151.2-35

Подвес ПД-2500

Стадия: Р | Лист

ВНИ ТЯЖПРОМЭЛЕ ИМЕНИ Ф.Б.ЯК

Инв.№ подл. | Подп. и дата | Взам.инв.№

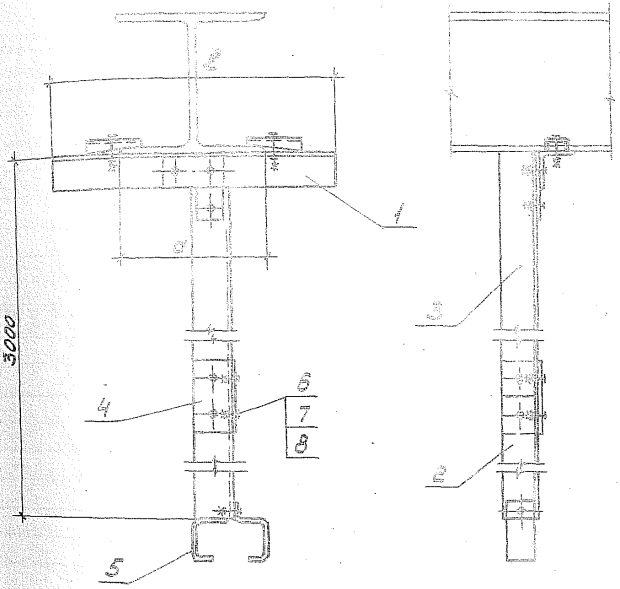

Обозначение	Размеры, мм a	Размеры, мм l	Масса, кг
5.407-151.2-36	200	375	7,86
-01	240	425	7,96
-02	250	425	7,96
-03	300	475	8,06
-04	350	525	8,15

Поз.	Наименование	Подвесные трубопроводы Ду 15	Ду 20	Ду 25	Ду 32	Обозначение документа, на основании которого принято изделие
1	Скоба для подвеса	1				5.407-151.2-42
	Скоба для подвеса		1			02
	Скоба для подвеса			1		02
	Скоба для подвеса				1	03
	Скоба для подвеса					05
2	Уголок 40К5 ст3кп					
	ГОСТ 8509-86					
	l=100 мм	1	1	1	1	1
3	Уголок 40К5 ст3кп					
	ГОСТ 8509-86					
	l=210 мм	1	1	1	1	1
4	Полоса 40К5 ст3кп					
	ГОСТ 8509-86					
	l=140 мм	2	2	2	2	2
5	Подвес трехсвязный					
	КА-71 43					
	ТУ36-13-80	1	1	1	1	1
6	Болт М12-6g×25.58					
	ГОСТ 7798-70	4	4	4	4	4
7	Гайка М12-6Н.5					
	ГОСТ 5915-70	4	4	4	4	4
8	Шайба 3.04.ИСП.019-88	4	4	4	4	4

Гип	Щепетнов		
Нач.отд.	Орлов		
Нач.сект.	Ивин		
Н.контр.	Жилина		

5.407-151.2-38

Подвес ПД-3000

Стадия	Лист	Листов
Р	3	

ГПИ Электропроект Куйбышевское отделение

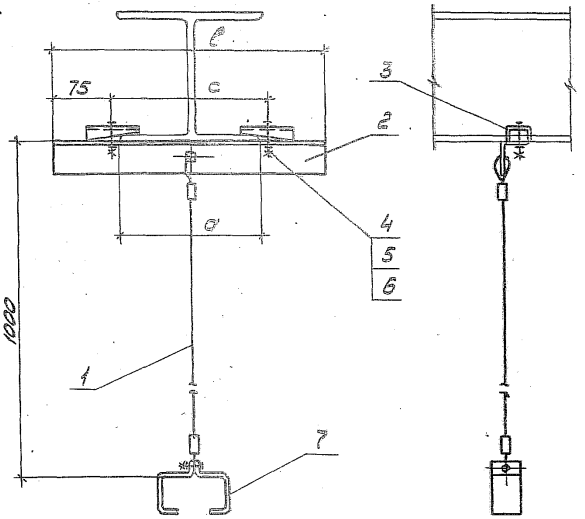

Поз.	Наименование	Количество на исполнение					Обозн. докум.
			01	02	03	04	
1	Трос	1	1	1	1	1	5.407-151.4-14
2	Уголок УСЭК55У1						
	ТУ36-2355-80						
	ℓ=375	1					
	ℓ=425		1	1			
	ℓ=475				1		
	ℓ=525					1	
3	Прижим УСЭК65У1						
	ТУ36-2355-80	2	2	2	2	2	
4	Болт М12-6g×45.58						
	ГОСТ7798-70	2	2	2	2	2	
5	Гайка М12-6Н.5						
	ГОСТ5915-70	2	2	2	2	2	
6	Шайба 12.04						
	ГОСТ11371-78	2	2	2	2	2	
7	Подвес тросовый						
	КЛ-ПТУ3						
	ТУ36-13-80	1	1	1	1	1	

Обозначение	Размеры, мм			Масса, кг
	a	ℓ	c	
5.407-151.2-37	200	375	225	1,71
-01	240	425	275	1,81
-02	260	425	275	1,81
-03	300	475	325	1,91
-04	350	525	375	2,00

Разраб.	Шелепнева		
Провер.	Орлова		
Начатд.	Ивкин		

5.407-151.2-37

Подвес ПД2-1000

Стадия | Лист

ТАЖПРОМЕ... ИМЕНИ Г...

Взам. инв. № | Подп. и дата | Инв. № подл.

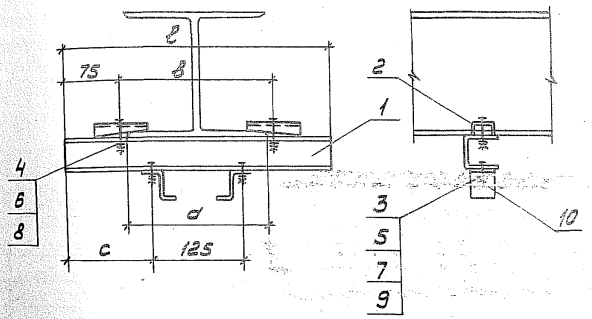

Обозначение	Размеры, мм				Масса, кг
	d	в	c	ℓ	
5.407-151.2-38	200	225	125	375	1,68
-01	240,260	275	150	425	1,82
-02	300	325	175	475	1,96
-03	350	375	200	525	2,11

Поз.	Наименование	Количество на исполнение				Примечание
			01	02	03	
1	Швеллер УСЭК53У1					
	ТУ36-2355-80					
	ℓ=375	1				
	ℓ=425		1			
	ℓ=475			1		
	ℓ=525				1	
2	Прижим УСЭК65У1					
	ТУ36-2355-80	2	2	2	2	
3	Болт М8-6д×30.58					
	ГОСТ7798-70	2	2	2	2	
4	Болт М12-6д×45.58					
	ГОСТ7798-70	2	2	2	2	
5	Гайка М8-6Н.5					
	ГОСТ5915-70	2	2	2	2	
6	Гайка М12-6Н.5					
	ГОСТ5915-70	2	2	2	2	
7	Шайба 8.04					
	ГОСТ11371-78	4	4	4	4	
8	Шайба 12.04					
	ГОСТ11371-78	2	2	2	2	
9	Шайба 8.65Г					
	ГОСТ6402-70	2	2	2	2	
10	Скоба потолочная					
	КЛ-СПУЗ ТУ36-13-80	2	2	2	2	

Разраб.	Шелепнева		
Провер.	Орлова		
Нач.отд.	Ивкин		
Н.контр.	Аллакозов		

5.407-151.2-38

Закреп на фермах из двутавров

Стадия	Лист	Листов
Р		1

ВНИПИ ТЯЖПРОМЭЛЕКТРОПРОЕКТ ИМЕНИ Ф.Б.ЯКУБОВСКОГО МОСКВА

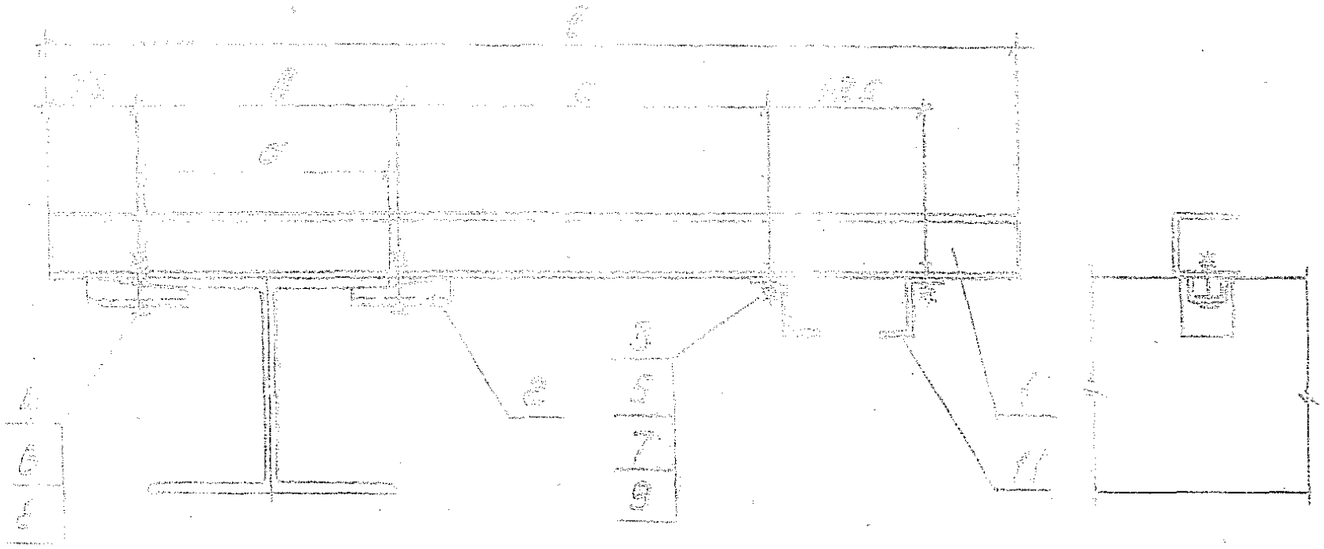

Поз.	Наименование	Количество на исполнение				Примечание
			01	02	03	
1	Швеллер УСЭК53У1					
	ТУ36-2355-80					
	ℓ=800					
	ℓ=850					
	ℓ=875					
	ℓ=900					
2	Прижим УСЭК65У1					
	ТУ36-2355-80	2	2	2	2	
3	Болт М8-6g×30.58					
	ГОСТ7798-70	2	2	2	2	
4	Болт М12-6g×45.58					
	ГОСТ7798-70	2	2	2	2	
5	Гайка М8-6Н.5					
	ГОСТ5915-70	2	2	2	2	
6	Гайка М12-6Н.5					
	ГОСТ5915-70	2	2	2	2	
7	Шайба 8.04					
	ГОСТ11371-78	4	4	4	4	
8	Шайба 12.04					
	ГОСТ11371-78	2	2	2	2	
9	Шайба 8.65Г					
	ГОСТ6402-70	2	2	2	2	
10	Скоба потолочная					
	КЛ-СП.У3 ТУ36-13-80	2	2	2	2	

Обозначение	Размеры, мм				Масса, кг
	а	в	с	ℓ	
5.407-151.2-39	200	225	300	800	2,89
01	240,250	275	300	850	3,04
-02	300	325	275	875	3,11
-03	350	375	250	900	3,18

Разраб.	Шелепнева		
Провер.	Орлова		
Нач.отд.	Ивкин		
Н.контр.	Алдакозов		11.92

5.407-151.2-39

Кронштейн односторонний на фермах из двутавров

Стадия	Лист
Р	

ЗНИПИ ТЯЖПРОМЭЛЕКТРОПРОЕКТ ИМЕНИ В.Я.КУБОВА МОСКВА

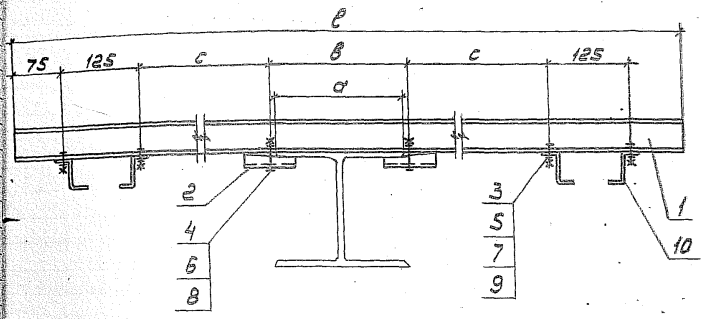

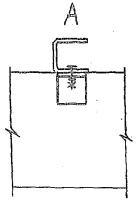

Поз	Наименование	Количество на исполнение				Примечание
			01	02	03	
1	Швеллер УС3К6,3У1					
	ТУ36-2355-80					
	ℓ = 1225	1				
	ℓ = 1275		1	1	1	
2	Прижим УС3К6,3У1					
	ТУ36-2355-80	2	2	2	2	
3	Болт М8-6g х30.58					
	ГОСТ7798-70	4	4	4	4	
4	Болт М12-6g х45.58					
	ГОСТ7798-70	2	2	2	2	
5	Гайка М8-6Н.5					
	ГОСТ5915-70	4	4	4	4	
6	Гайка М12-6Н.5					
	ГОСТ5915-70	2	2	2	2	
7	Шайба 8.04					
	ГОСТ11371-78	8	8	8	8	
8	Шайба 12.04					
	ГОСТ11371-78	2	2	2	2	
9	Шайба 8,65Г					
	ГОСТ6402-70	4	4	4	4	
10	Скоба потолочная					
	КП-СПУ37У36-13-80	4	4	4	4	

Обозначение	Размеры, мм				Масса, кг
	a	в	c	ℓ	
5.407-151.2-40	200	225	300	1225	4,28
-01	240,260	275	300	1275	4,42
-02	360	325	275	1275	4,42
-03	350	375	250	1275	4,42

Разраб.	Шапиро		5.407-151.2-40
Провер.	Орлова		
Нач.отд.	Ивик		Кронштейн двухстороннийна фартук из 2 швеллеров
Н.контр.	Мягков		

Инв.№ подл. | Подп. и дата | Взам.инв.№

ГПИ Стройэлектропроект Минмонтажспецстроя СССР Москва

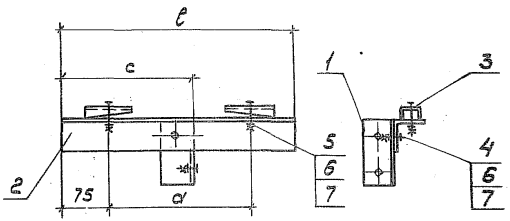

Обозначение	Размеры, мм			Масса, кг
	a	ℓ	c	
5.407-151.2-41	225	375	200	1,59
-01	250	400	200	1,64
-02	275	425	225	1,69
-03	325	475	250	1,79
-04	350	500	250	1,84
-05	375	525	275	1,88
-06	400	550	275	1,93
-07	425	575	300	1,98
-08	525	675	350	2,18

Поз.	Наименование	Количество на исполнение									Примеч
			01	02	03	04	05	06	07	08	
1	Уголок УСЭК 55У1										
	ТУ36-2355-80										
	ℓ=100	1	1	1	1	1	1	1	1	1	
2	Уголок УСЭК 55У1										
	ТУ36-2355-80										
	ℓ=375	1									
	ℓ=400		1								
	ℓ=425			1							
	ℓ=475				1						
	ℓ=500					1					
	ℓ=525						1				
	ℓ=550							1			
	ℓ=575								1		
	ℓ=675									1	
3	Прижим УСЭК 65У1										
	ТУ36-2355-80	2	2	2	2	2	2	2	2	2	
4	Болт М12-6g×25.58										
	ГОСТ 7798-70	3	3	3	3	3	3	3	3	3	
5	Болт М12-6g×45.58										
	ГОСТ 7798-70	2	2	2	2	2	2	2	2	2	
6	Гайка М12-6Н.5										
	ГОСТ 5915-70	5	5	5	5	5	5	5	5	5	
7	Шайба 12.04 ГОСТ 11371-78	5	5	5	5	5	5	5	5	5	

Разраб.	Шелепнева		
Провер.	Орлова		
Начальн.	Ивкин		
Н.контр.	Аллакозов		11.91

5.407-151.2-41

Основание подвеса

Стадия	Лист
Р	

ВНИ ТЯЖПРОМЭЛЕ ИМЕНИ Ф.Б.ЯКО МОС

Инв.№ подл. | Подп. и дата | Взам.инв.№

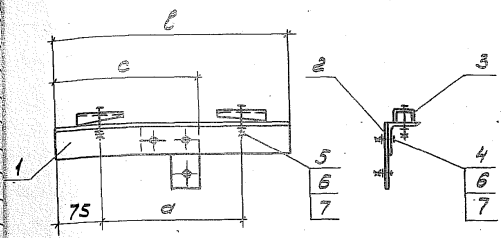

Обозначение	Размеры, мм			Масса, кг
	a	ℓ	c	
5.407-151.2-42	225	375	195	1,50
01	250	400	195	1,55
02	275	425	220	1,60
03	325	475	245	1,70
04	350	500	245	1,75
05	375	525	270	1,79
06	400	550	270	1,84
07	425	575	295	1,89
08	525	675	345	2,09

Поз.	Наименование	Количество на исполнение								Примечание
		01	02	03	04	05	06	07	08	
1	Уголок УСЭК55У1									
	ТУ36-2355-80									
	ℓ=375	1								
	ℓ=400		1							
	ℓ=425			1						
	ℓ=475				1					
	ℓ=500					1				
	ℓ=525						1			
	ℓ=550							1		
	ℓ=575								1	
	ℓ=675									1
2	Уголь ник УСЭК58У1									
	ТУ36-2355-80	1	1	1	1	1	1	1	1	1
3	Прижим УСЭК65У1									
	ТУ36-2355-80	2	2	2	2	2	2	2	2	2
4	Болт М12-6g×25.58									
	ГОСТ7798-70	3	3	3	3	3	3	3	3	3
5	Болт М12-6g×45.58									
	ГОСТ7798-70	2	2	2	2	2	2	2	2	2
6	Гайка М12-6Н.5									
	ГОСТ5915-70	5	5	5	5	5	5	5	5	5
7	Шайба 12.04									
	ГОСТ11371-78	5	5	5	5	5	5	5	5	5

Разраб.	Шелепнев		
Пров.	Дарова		
Утв.	Ивкин		
Инж. контр.	Ананасова		

5.407-151.2-42

Основание подвеса

Стадия	Лист	Листов
Р		

ВНИПИ ТЯЖПРОМЭЛЕКТРОПРОЕКТ имени Ф.Б.КУБОВСКОГО МОСКВА

25265-03 46

Копировал Сапожкова Формат А3

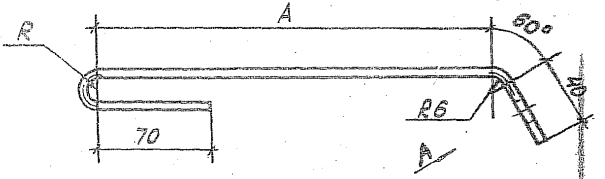

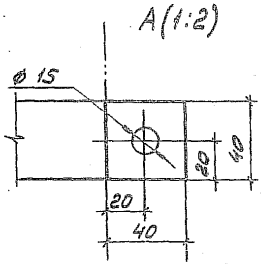

Обозначение	Размеры, мм		Длина развертки, мм	Масса, кг
	A	R		
5.407-151.2-43	210	6	345	0,44
-01	240	7	380	0,49
-02	260		400	0,50
-03	300		440	0,55
-04	350	8	490	0,62
-05	370		510	0,64
-06	410	9	555	0,70
-07	510	12	665	0,83

Разраб.	Шелепнева		5.407-151.2-43
Провер.	Орлова		
Гл.спец.	Орлова		
Нач.отд.	Ивкин		Анкер
Н.контр.	Алмазова	11.91г.	Полоса 4×40В-2 ГОСТ103-76 / Ст.3 пс 4-I ГОСТ535-88

Стадия	Масса
Р	См. табл.
Лист	Лист

ВНИПИ ТРУДРОМЭЛЕК ИМЕНИ Ф. БАКУ МОСКВА

gost.e-ecolog.ru