ТИПОВАЯ ДОКУМЕНТАЦИЯ НА КОНСТРУКЦИИ, ИЗДЕЛИЯ
И УЗЛЫ ЗДАНИЙ И СООРУЖЕНИЙ

СЕРИЯ 5.407-151

УСТАНОВКА СВЕТИЛЬНИКОВ С ЛЮМИНЕСЦЕНТНЫМИ ЛАМПАМИ И ПРОКЛАДКА ГРУППОВЫХ ОСВЕТИТЕЛЬНЫХ СЕТЕЙ НА ФЕРМАХ

ВЫПУСК 1

УЗЛЫ УСТАНОВКИ СВЕТИЛЬНИКОВ НА ЖЕЛЕЗОБЕТОННЫХ ФЕРМАХ. РАБОЧИЕ ЧЕРТЕЖИ

Разработаны
ВНИПИ ТЯЖПРОМЭЛЕКТРОПРОЕКТ

Утверждены
Техническим заданием от 22.03.91 г.
Введены в действие с 01.01.92 г.
ВНИПИ ТЯЖПРОМЭЛЕКТРОПРОЕКТ
приказ от 25.11.91 г. № 81

Главный инженер института А.Г.Смирнов
Начальник технического отдела Л.Б.Годгельф
Начальник отдела типового проектирования Н.И.Ивкин

gost.e-ecolog.ru

Обозначение	Наименование	стр.
5.407-151.1-01	Однорядная подвеска	
	светильников вдоль ферм	
	на подвесах ПЖ-2000. Пример	3
5.407-151.1-02	Двухрядная подвеска	
	светильников вдоль ферм	
	на подвесах ПЖ-2000. Пример	4
5.407-151.1-03	Однорядная установка	
	светильников вдоль ферм	
	на закрепах. Пример	5
5.407-151.1-04	Двухрядная установка	
	светильников вдоль ферм	
	на закрепах. Пример	6
5.407-151.1-05	Однорядная установка	
	светильников на кронштейнах	
	вдоль ферм. Пример	7
5.407-151.1-06	Двухрядная установка	
	светильников на кронштейнах	
	вдоль ферм. Пример	8
5.407-151.1-07	Однорядная подвеска	
	светильников поперек ферм	
	на подвесах ПП-1000. Пример	9
5.407-151.1-08	Двухрядная подвеска	
	светильников поперек ферм	
	на подвесах ПП-1000. Пример	10
5.407-151.1-09	Подвес ПЖ-500	11
5.407-151.1-10	Подвес ПЖ-1000	12
5.407-151.1-11	Подвес ПЖ-1500	13
5.407-151.1-12	Подвес ПЖ-2000	14
5.407-151.1-13	Подвес ПЖ-2500	15
5.407-151.1-14	Подвес ПЖ-3000	16
5.407-151.1-15	Подвес тросовый	17

Обозначение	Наименование	с
5.407-151.1-17	Кронштейн односторонний	
5.407-151.1-18	Кронштейн двухсторонний	
5.407-151.1-19	Обхват	
5.407-151.1-20	Обхват	

Разраб.	Платонова		5.407-151.1
Провер.	Орлова		
Нач.отд.	Ивкин		Содержание

Стадия	Лист
Р	

ВНИПИ ТЯЖПРОМЭЛЕКТР...

Подп. и дата | Взам.инв. №

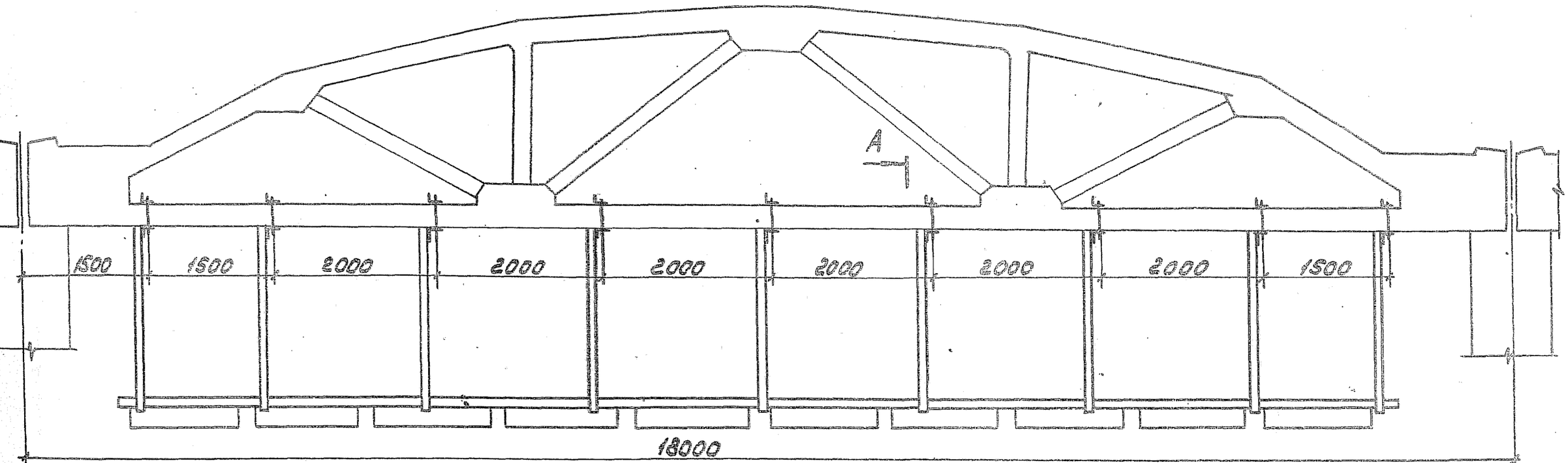

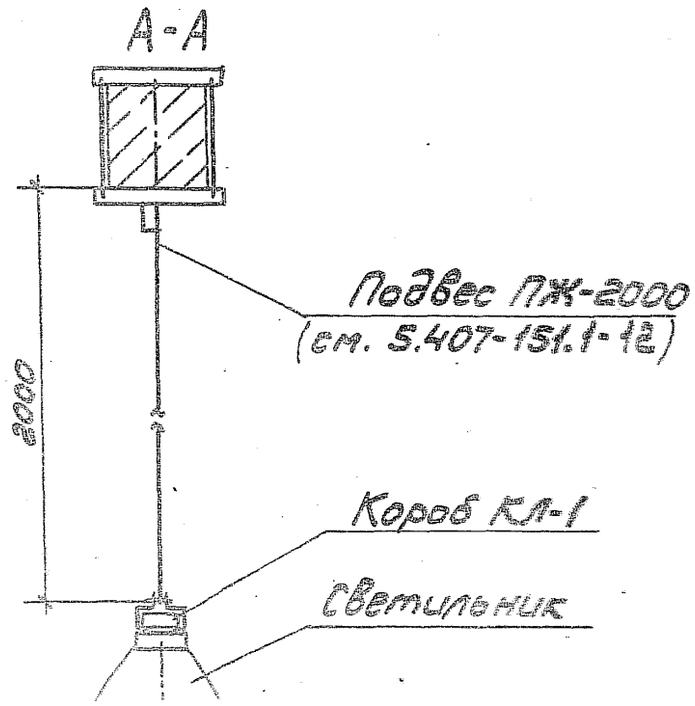

А

Разраб.	Плотников			5.407-151.1-01
Провер.	Орлова			
Нач.отд.	Цветкин			Однорядная подвеска светильников вдоль
				Стадия: Р; Листов: 1

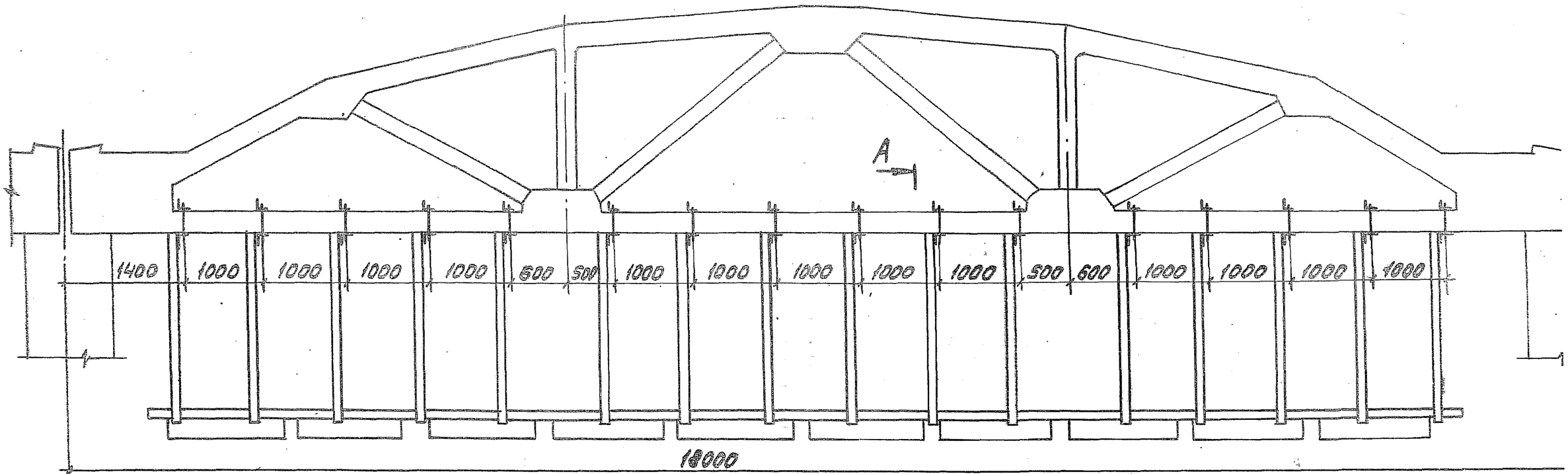

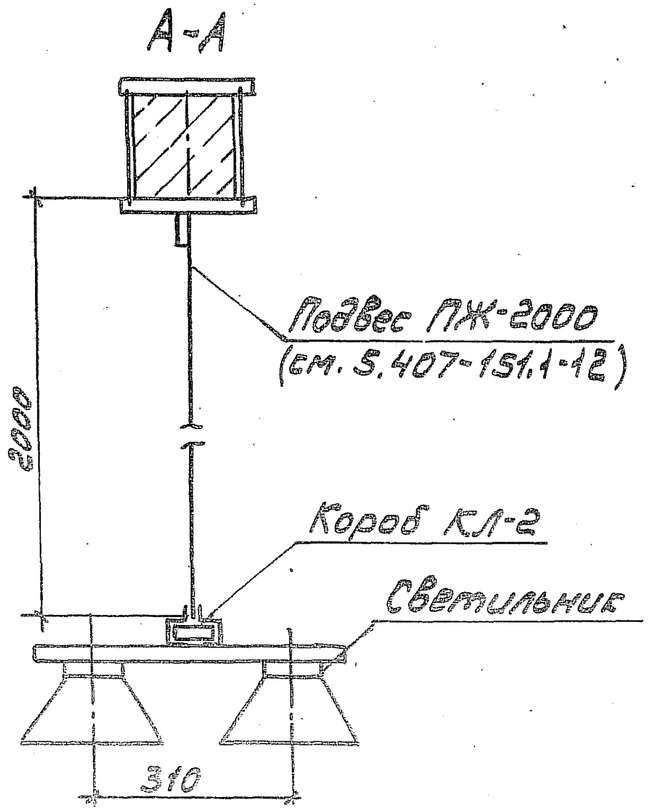



Разраб.	Платонов		
Провер.	Орлова		
Нач.отд	Ивкин		

5.407-151.1-02

Двухрядная подвеска светильников вдоль

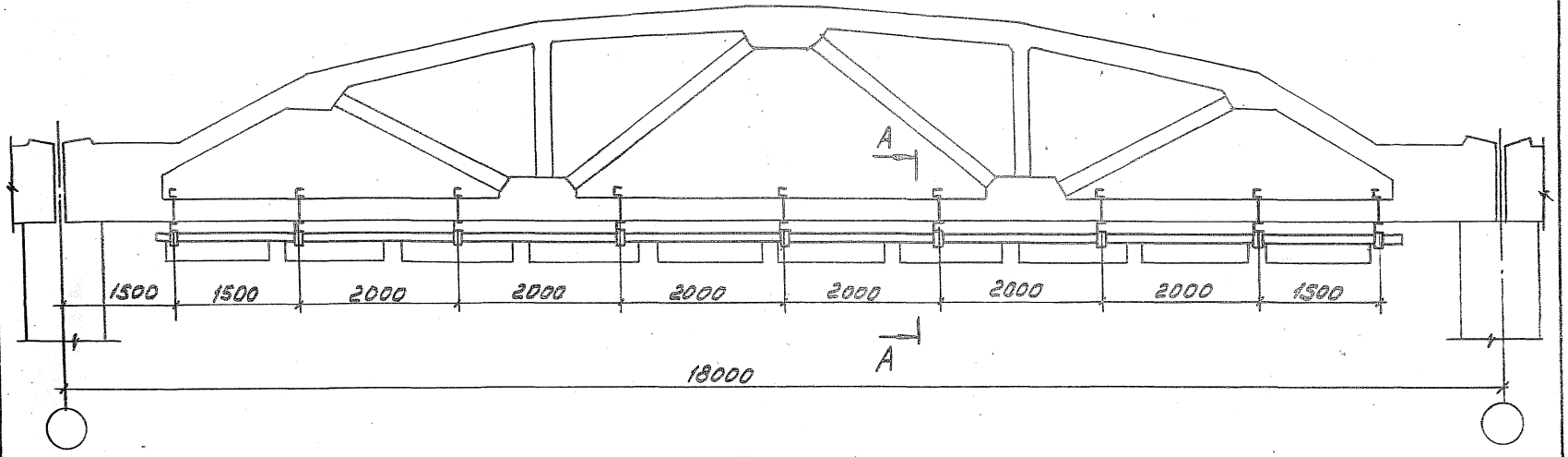

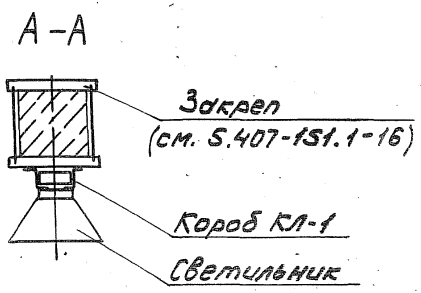

Разраб.	Платонова			5.407-151.1-03			
Провер.	Орлова						
Нач.отд.	Ивкин			Однорядная установка светильников в доль ферм на закрепах	Стадия	Лист	Листов
					Р		1
					ВНИПИ ТАЖПРОМЭЛЕКТРОПРОЕКТ ИМЕНИ Ф.Э.ДЕРЖИНСКОГО		

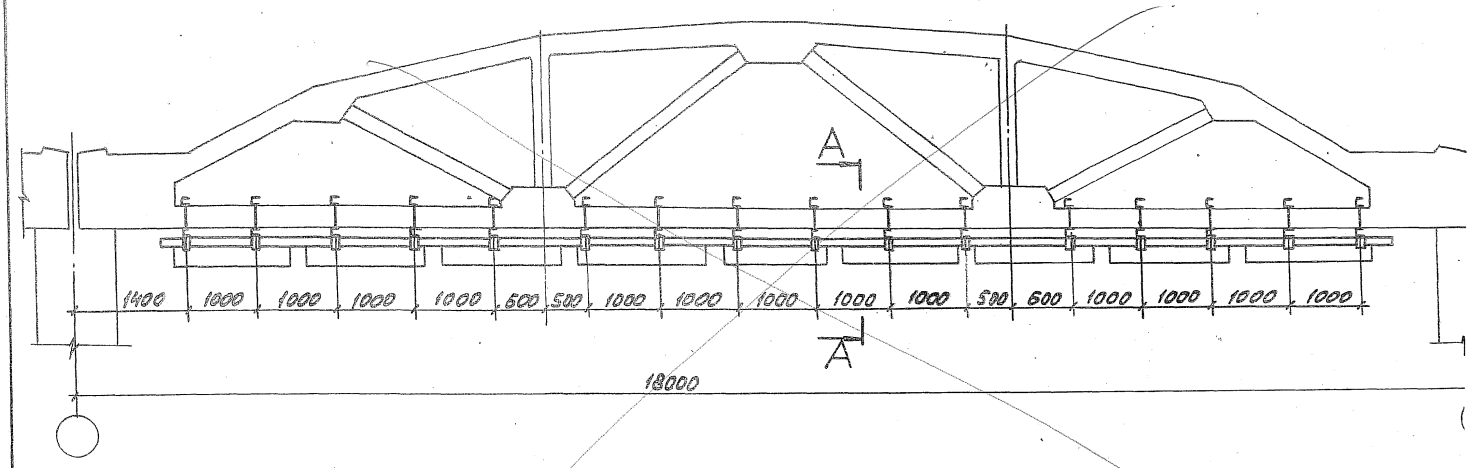

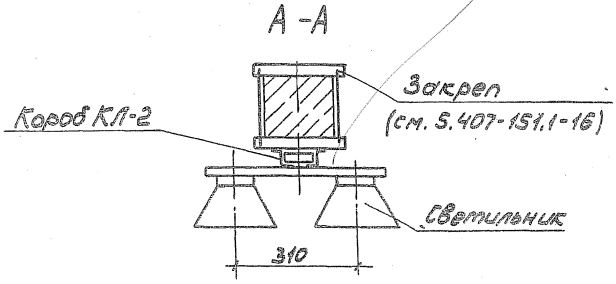

Разраб.	Платонова		5.407-151.1-04
Провер.	Орлова		
Нач.отд.	Ивкин		Двухрядная установка светильников вдоль
			Стадия Р / Лист

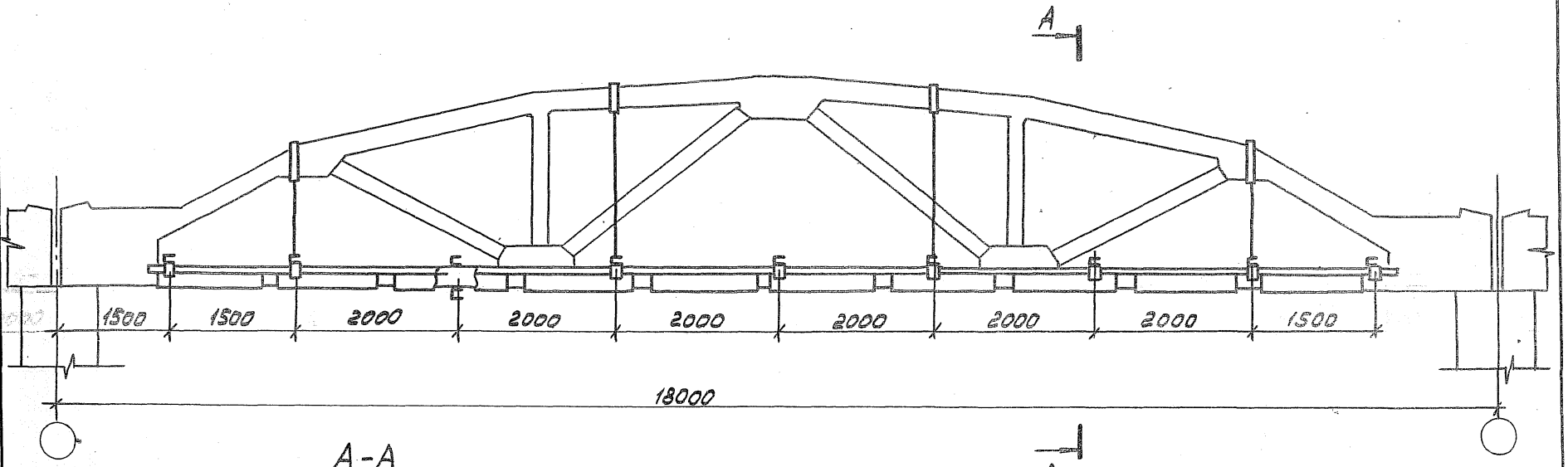

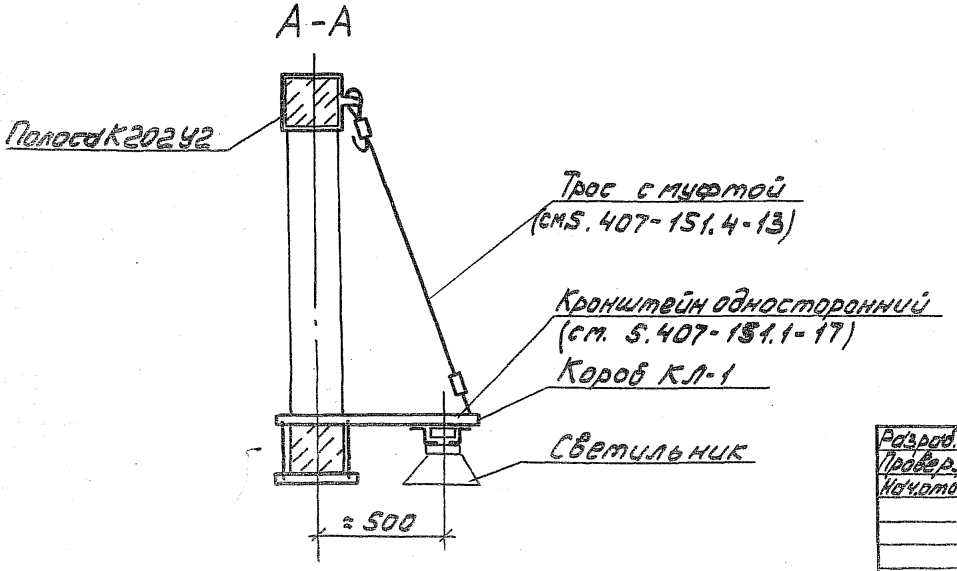

Разраб.	Платонова		5.407-151.1-05	
Провер.	Орлова			
Нач.отд.	Цвкин			
			Однорядная установка светильников на кронштейнах	Стадия: Р; Лист: 1; Листов: 1
				ЕНИПИ ТЯЖПРОМЭЛЕКТРОПРОЕКТ

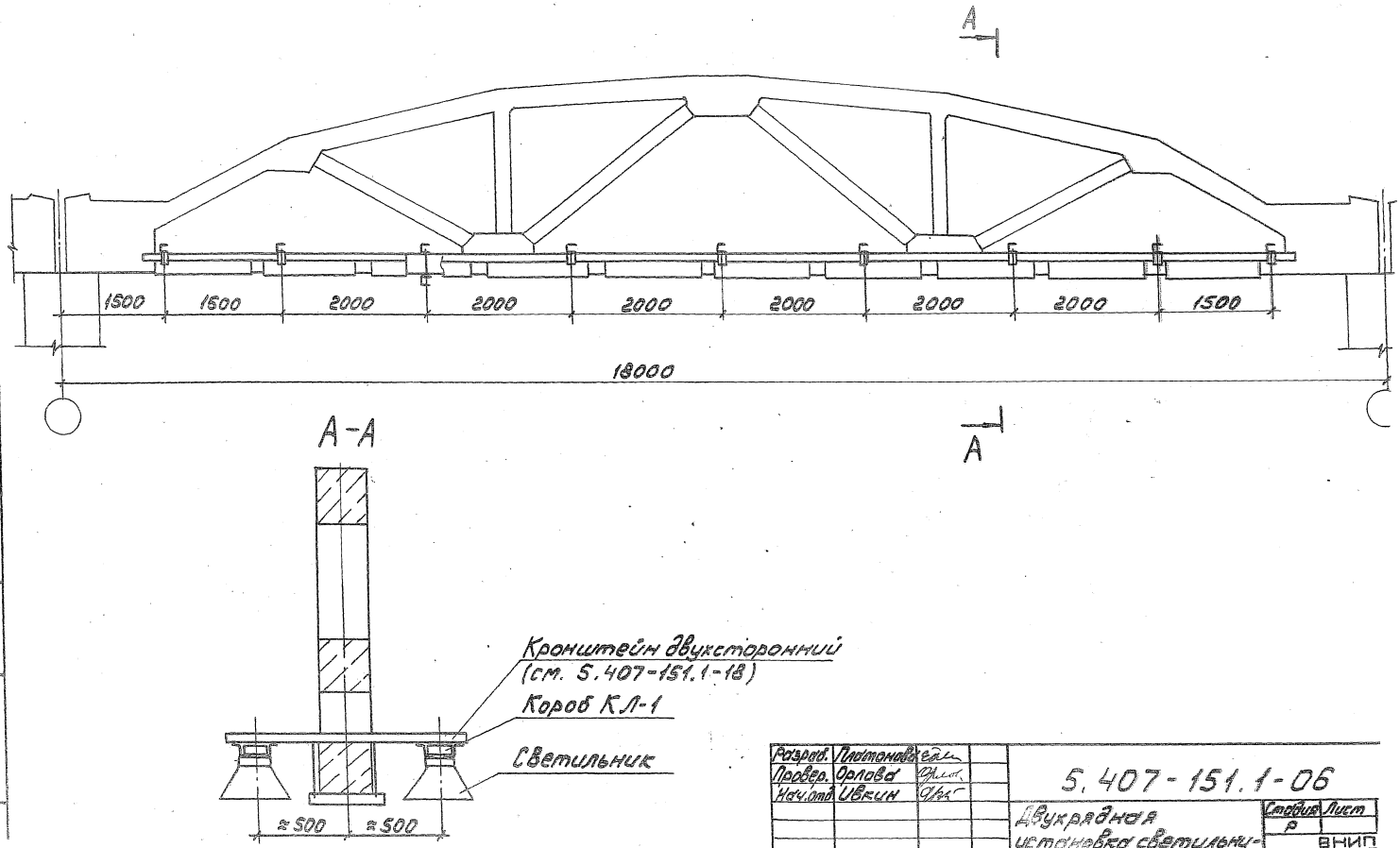

Разраб.	Платонова		
Провер.	Орлова		
Нач.отд.	Ивкин		

5.407-151.1-06

Двухрядная установка светильников на кронштейнах

Стадия	Лист
Р	

ВНИП ТЯЖПРОМЭЛЕКТ ИМЕНИ Ф.Б.ЯКУ

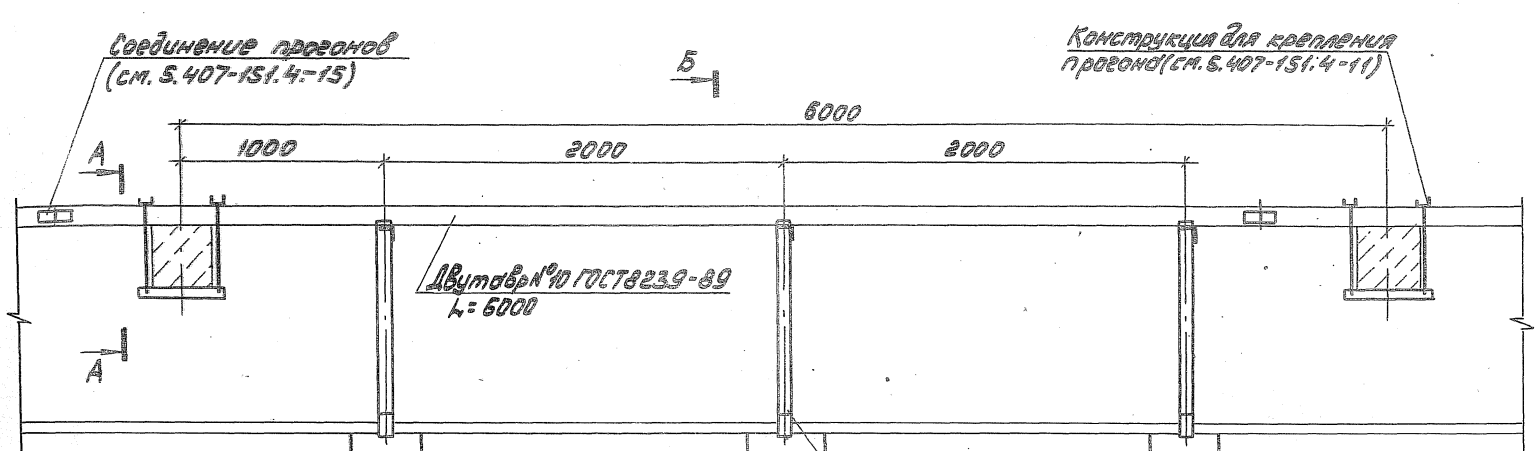

А-А

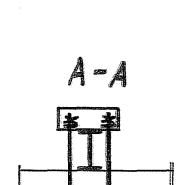

Б-Б

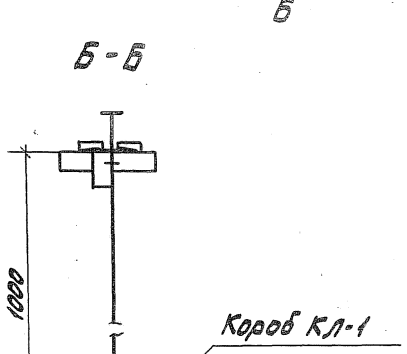

Разраб.	Пастонова	
Провер.	Орлова	
Нач. отд.	Ивкин	

5.407-151.1-07

Однорядная подвеска светильников поперек

Стадия	Лист	Листов
Р		1

ВНИПИ

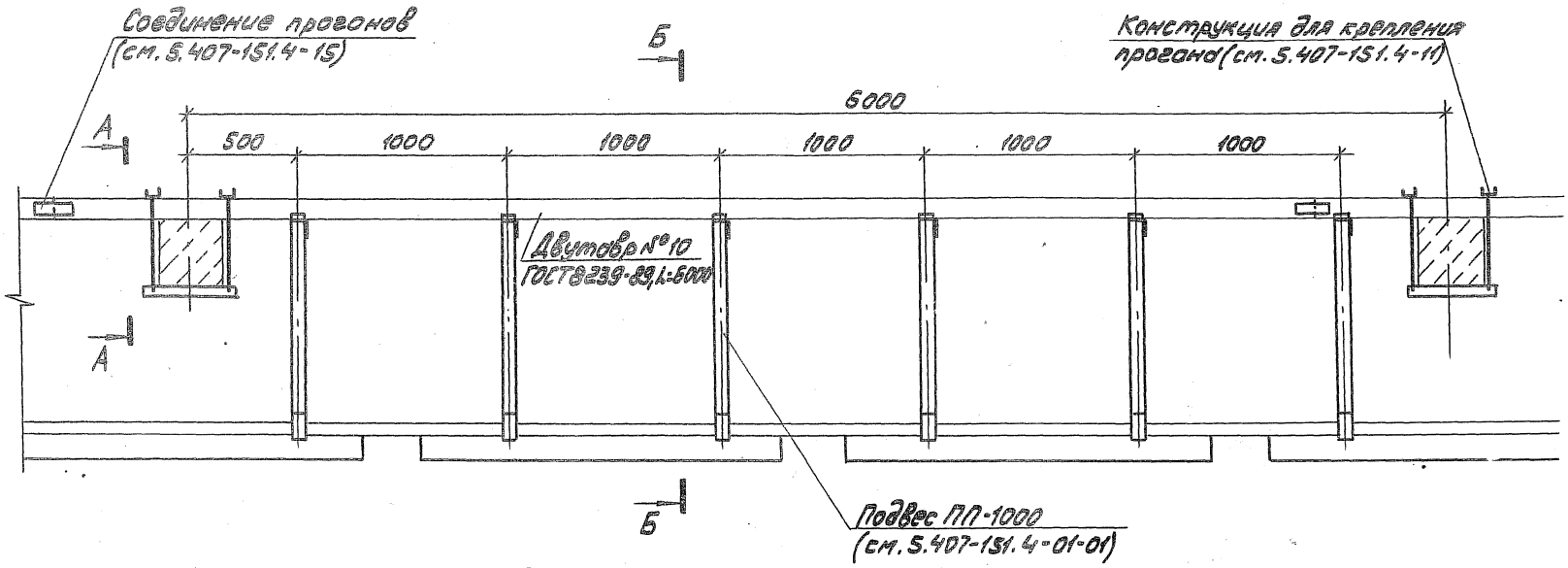

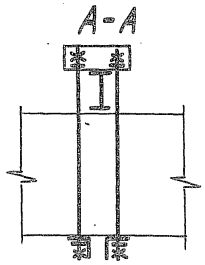

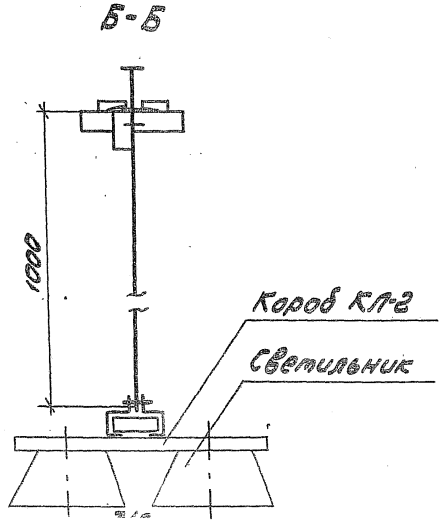

Разраб.	Платонова		
Провер.	Орлова		
Нач. отд.	Ивкин		

5.407-151.1-08

Двухрядная подвеска светильников поперек ферм на подвесах

Стадия Р

Лист

ВНИ ТЯЖПРОМЭЛЕ ИМЕНИ ФЕЯК

Подп. и дата | Взам. инв. №

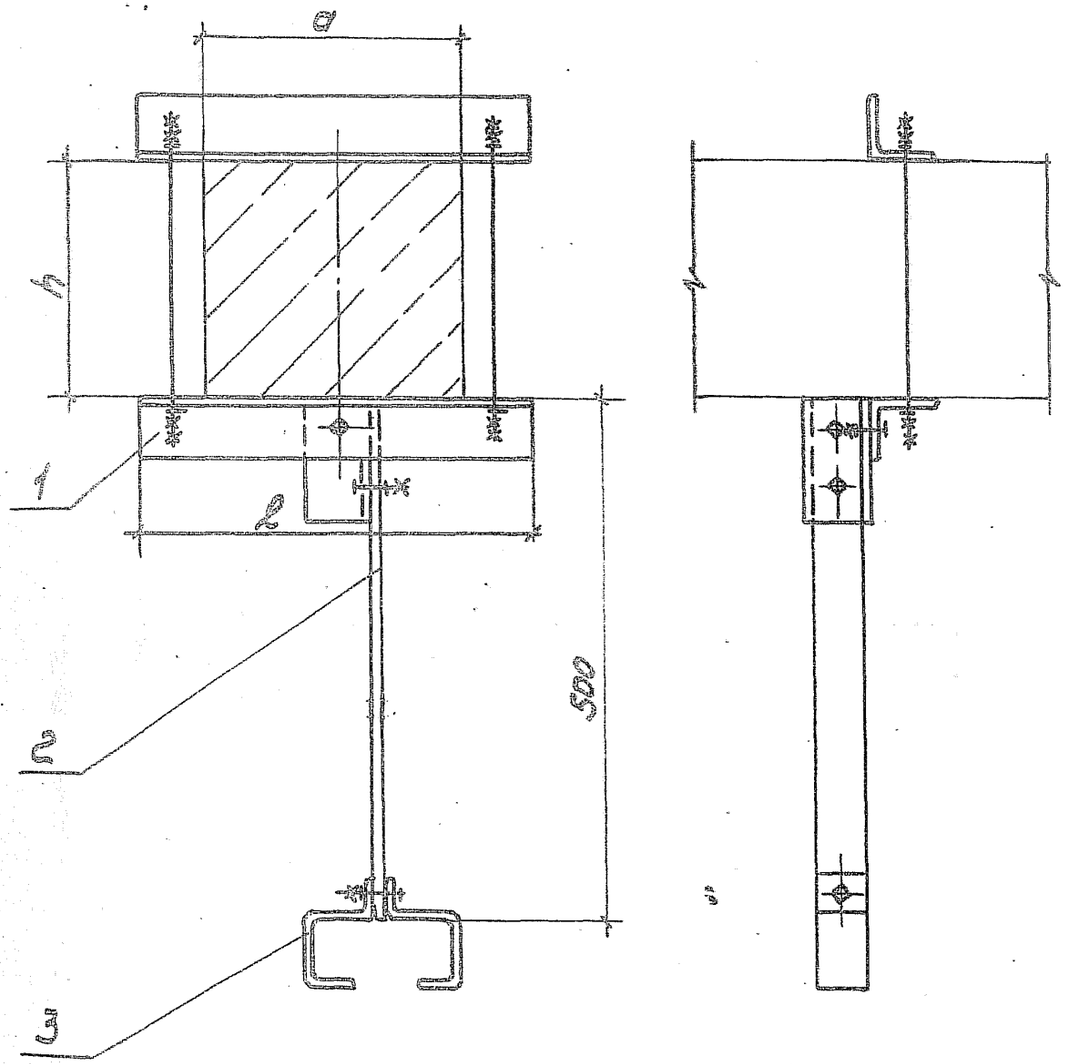

Обозначение	Размеры, мм			Масса, кг
	a	h	l	
5.407-151.1-09	200	180	300	2,5
-01	240, 250	200...280	350	2,8
-02	240, 250	300	350	3,0
-03	280	280	375	2,9
-04	280, 300	300...360	400	3,2
-05	350	380	450	3,4

Поз.	Наименование	Кол. на исполн.						Обозначение документа
			01	02	03	04	05	
1	Обхват	1						5.407-151.1-19
	Обхват		1					-01
	Обхват			1				-02
	Обхват				1			-03
	Обхват					1		-04
	Обхват						1	-05
2	Полоса УСЭК 56 У1							
	ТУ36-2355-80							
	l=500	1	1	1	1	1	1	
3	Подвес тросовый							
	КЛ-ПТУ3							
	ТУ36-13-80	1	1	1	1	1	1	

Разраб.	Платонова	[signature]	
Провер.	Орлова	[signature]	
Нач.отд.	Ивкин	[signature]	

5.407-151.1-09

Подвес ПЖ-500

Стадия	Лист	Листов

ВНИПИ
Тяжпромэлектропроект

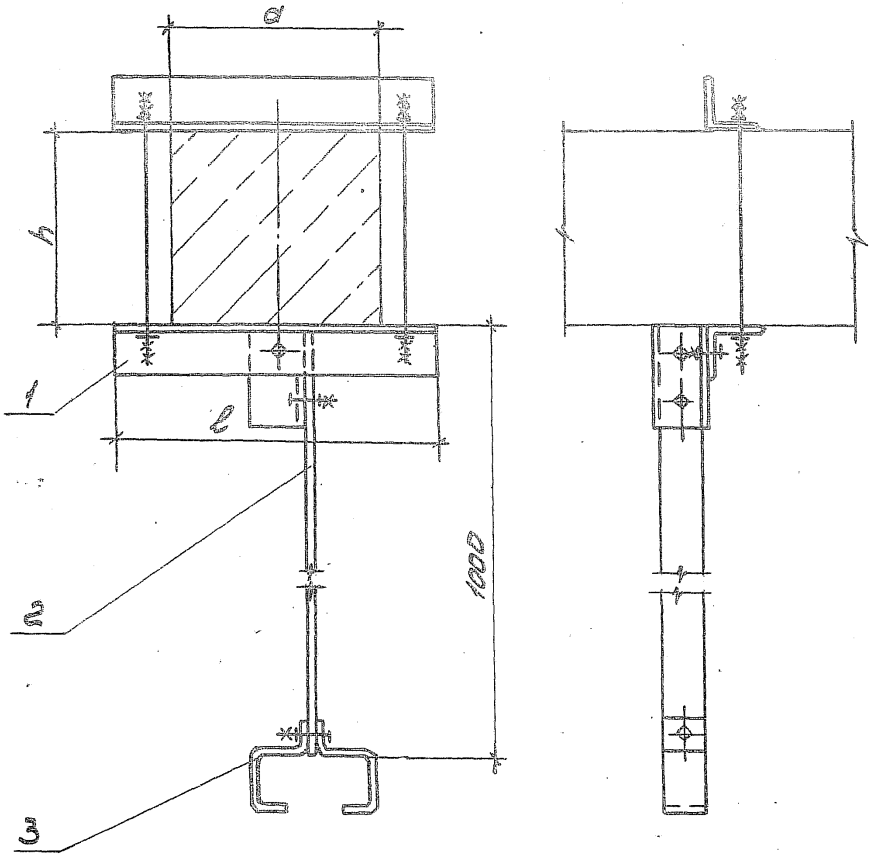

Обозначение	Размеры, мм			Масса, кг
	a	h	l	
5.407-151.1-10	200	180	300	2,9
-01	240, 250	200...280	350	3,2
-02	240, 250	300	350	3,4
-03	280	280	375	3,3
-04	280, 300	300...360	400	3,6
-05	350	380	450	3,8

Поз.	Наименование	Кол. на исполн.						Обозначе документ
			01	02	03	04	05	
1	Обхват	1						5.407-151
	Обхват		1					-0
	Обхват			1				-0
	Обхват				1			-0
	Обхват					1		-0
	Обхват						1	-0
2	Полоса УСЭК 56У1							
	ТУ36-2355-80							
	l = 1000	1	1	1	1	1	1	
3	Подвес тросовый							
	КЛ-ПТУ3							
	ТУ36-13-80	1	1	1	1	1	1	

Разраб.	Платонова		
Провер.	Орлова		
Нач.отд.	Ивкин		

5.407-151.1-10

Подвес ПЖ-1000

Стадия Р | Лист

ВНИ ТЯЖПРОМЭЛ ИМЕНИ Ф.Б.

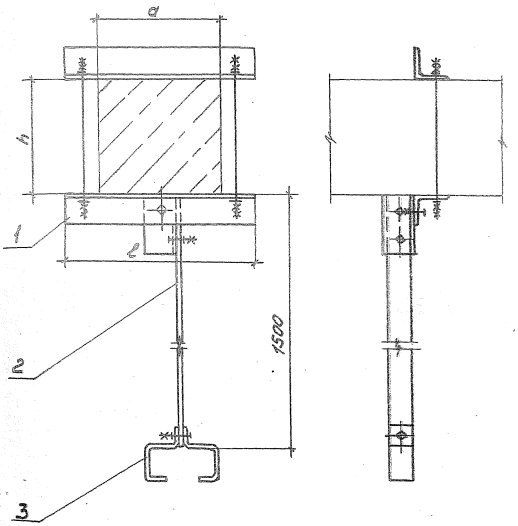

Обозначение	Размеры, мм			Масса, кг
	a	h	ℓ	
5.407-151.1-11	200	180	300	3,5
-01	240, 250	200... 280	350	3,8
-02	240, 250	300	350	4,0
-03	280	280	375	3,9
-04	280, 300	300... 360	400	4,2
-05	350	380	450	4,4

Поз.	Наименование	Кол. на исполн						Обозначение документа
			01	02	03	04	05	
1	Обхват	1						5.407-151.1-19
	Обхват		1					-01
	Обхват			1				-02
	Обхват				1			-03
	Обхват					1		-04
	Обхват						1	-05
2	Полоса УС9К 56У1							
	ТУ36-2355-80							
	ℓ = 1500	1	1	1	1	1	1	
3	Подвес трассовый							
	КЛ-ПТУ3							
	ТУ36-13-80	1	1	1	1	1	1	

Разраб.	Платонова		
Провер.	Орлова		
Нач.отд.	Ивкин		

5.407-151.1-11

Подвес ПЖ-1500

Стадия	Лист	Листов
Р		1

ВНИПИ ТЯЖТРОМЭЛЕКТРОПРОЕКТ

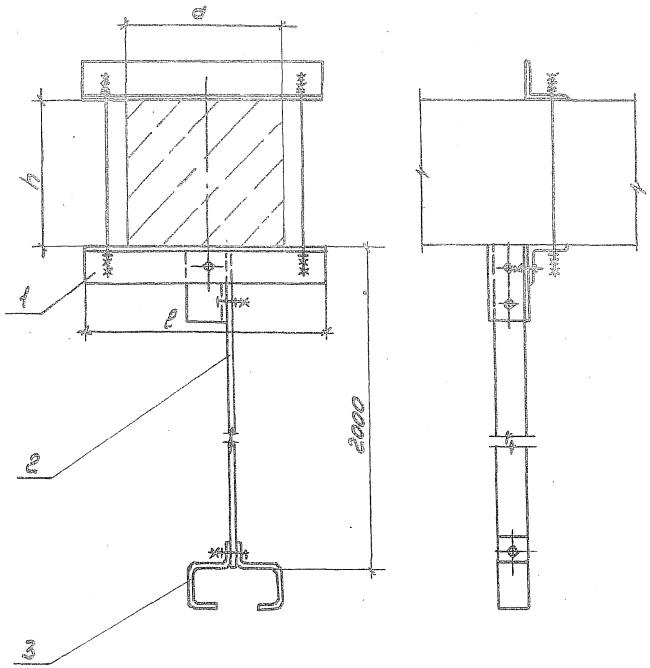

Обозначение	Размеры, мм			Масса, кг
	a	h	l	
5.407-151.1-12	200	180	300	3,9
-01	240, 250	200... 280	350	4,2
-02	240, 250	300	350	4,4
-03	280	280	375	4,3
-04	280, 300	300...360	400	4,6
-05	350	380	450	4,8

Поз.	Наименование	Кол. на исполн.						Обознач. документ
			01	02	03	04	05	
1	Обхват	1						5.407-151
	Обхват		1					-01
	Обхват			1				-02
	Обхват				1			-03
	Обхват					1		-04
	Обхват						1	-05
2	Полоса УСЭК 56 У1							
	ТУ36-2355-80							
	l = 2000	1	1	1	1	1	1	
3	Подвес тросовый							
	КЛ-ПТУ3							
	ТУ36-13-80	1	1	1	1	1	1	

Разраб.	Платонова		
Провер.	Орлова		
Нач. отд.	Ивкин		

5.407-151.1-12

Подвес ПЖ-2000

Стадия | Лист

ВНИ ТАЖПРОЭЛЕ

Взам. инв. № | Подп. и дата

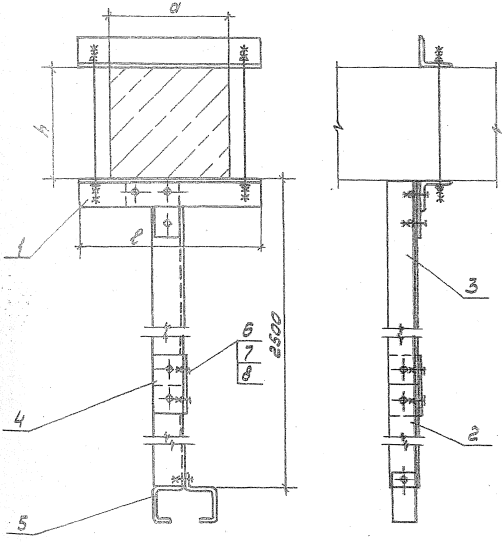

Поз.	Наименование	Количество на исполн.						Обозначение документа
			01	02	03	04	05	
1	Обхват	1						5.407-151.1-20
	Обхват		1					-01
	Обхват			1				-02
	Обхват				1			-03
	Обхват					1		-04
	Обхват						1	-05
2	Уголок УСЭК 55У1							
	ТУ36-2355-80, l=500	1	1	1	1	1	1	
3	Уголок УСЭК 55У1							
	ТУ36-2355-80, l=2000	1	1	1	1	1	1	
4	Полоса УСЭК 56У1							
	ТУ36-2355-80							
	l=100	2	2	2	2	2	2	
5	Подвес тросовый КЛ-ПТУЗ							
	ТУ36-13-80	1	1	1	1	1	1	
6	Болт М12-6g×30.58							
	ГОСТ 7798-70	4	4	4	4	4	4	
7	Гайка М12-6Н.5							
	ГОСТ 5915-70	4	4	4	4	4	4	
8	Шайба 12.04ГОСТ11371-78	4	4	4	4	4	4	

Обозначение	Размеры, мм			Масса, кг
	a	h	l	
5.407-151.1-13	200	180	300	7,1
-01	240, 250	200...280	350	7,4
-02	240, 250	300	350	7,6
-03	280	280	375	7,5
-04	280, 300	300...360	400	7,8
-05	350	380	450	8,0

Разраб.	Платонов		
Провер.	Орлова		
Начальн.	Ивкин		

5.407-151.1-13

Подвес ПЖ-2500

Стадия | Лист | Листов
Р | 1

ТЯЖПРОМЭЛЕКТРОПРОЕКТ

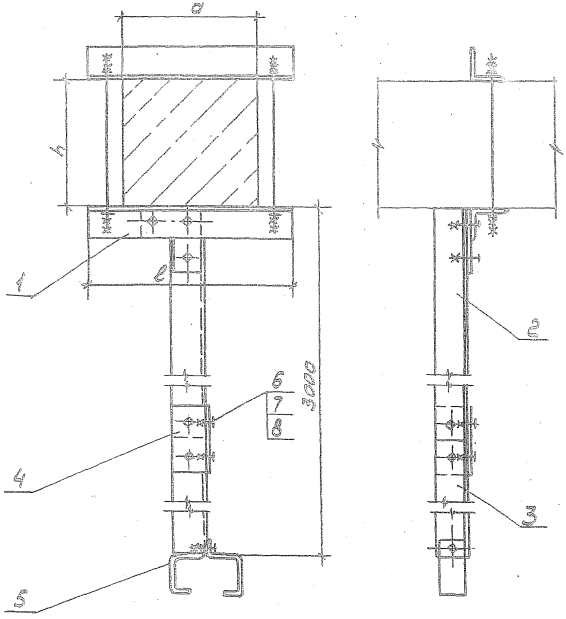

Обозначение	Размеры, мм			Масса, кг
	a	h	ℓ	
5.407-151.1-14	200	180	300	8,1
-01	240, 250	200... 280	350	8,4
-02	240, 250	300	350	8,6
-03	280	280	375	8,5
-04	280, 300	300... 350	400	8,8

Поз.	Наименование	Количество на испол.					Обозначение документа
		01	02	03	04	05	
1	Обхват	1					5.407-151.1-
	Обхват		1				-
	Обхват			1			-0
	Обхват				1		-03
	Обхват					1	-04
	Обхват						-05
2	Уголок УСЭК 55У1						
	ТУ36-2355-80, ℓ=1000	1	1	1	1	1	
3	Уголок УСЭК 55У1						
	ТУ36-2355-80, ℓ=2000	1	1	1	1	1	
4	Полоса УСЭК 56У1						
	ТУ36-2355-80						
	ℓ=100	2	2	2	2	2	
5	Подвес тросовый КЛ-11Т3						
	ТУ36-13-80	1	1	1	1	1	
6	Болт М12-6g×30.58						
	ГОСТ 7798-70	4	4	4	4	4	
7	Гайка М12-6Н.5						
	ГОСТ 5915-70	4	4	4	4	4	
8	Шайба 12.04 ГОСТ 11371-78	4	4	4	4	4	

Разраб.	Плотникова		
Провер.	Орлова		
Нач. отд.	Ивкин		

5.407-151.1-14

Подвес ПЖ-3000

Спецпроектмонтаж

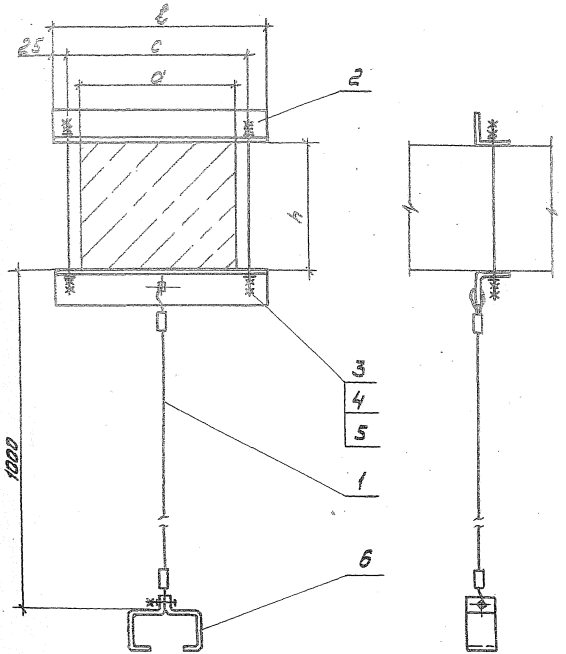

Обозначение	Размеры, мм				Масса, кг
	a	h	ℓ	c	
5.407-151.1-15	200	180	300	250	1,8
-01	240, 250	200...280	350	300	2,2
-02	240, 250	300	350	300	2,4
-03	280	280	375	325	2,3
-04	280, 300	300...360	400	350	2,6
-05	350	380	450	400	2,8

Поз.	Наименование	Кол. на исполн.						Обозначение документа
			01	02	03	04	05	
1	Трос	1	1	1	1	1	1	5.407-151.4-14
2	Уголок УСЭК 55 У1							
	ТУ36-2355-80							
	ℓ=300	2						
	ℓ=350		2	2				
	ℓ=375				2			
	ℓ=400					2		
	ℓ=450						2	
3	Шпилька ТУ36-2355-80							
	УСЭК81-2У1	2						
	УСЭК81-3У1		2		2			
	УСЭК81-4У1			2		2	2	
4	Гайка М12-6Н.5							
	ГОСТ5915-70	8	8	8	8	8	8	
5	Шайба 12.04							
	ГОСТ 11371-78	4	4	4	4	4	4	
6	Подвес тросовый							
	КЛ-ПТУ3							
	ТУ36-13-80	1	1	1	1	1	1	

Разраб.	Платонова		
Провер.	Орлова		
Нач.отд.	Ивкин		
Н.контр.	[illegible]		

5.407-151.1-15

Подвес тросовый

Стадия	Лист	Листов
Р	1	1

ВНИПИ ТЯЖПРОМЭЛЕКТРОПРОЕКТ

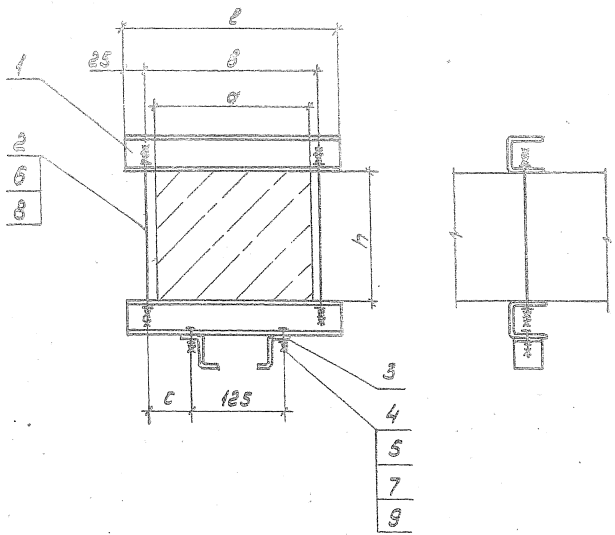

Поз.	Наименование	Кол. на исполн.						Примечание
			01	02	03	04	05	
1	Швеллер УСЭК53У1							
	ТУ36-2355-80							
	ℓ=300	2						
	ℓ=350		2	2				
	ℓ=375				2			
	ℓ=400					2		
	ℓ=450						2	
2	Шпилька ТУ36-2355-80							
	УСЭК81-2У1	2						
	УСЭК81-3У1		2		2			
	УСЭК81-4У1			2		2	2	
3	Скоба потолочная							
	КЛ-СПУЗ ТУ36-13-80	2	2	2	2	2	2	
4	Болт М8-6g×30.58							
	ГОСТ 7798-70	2	2	2	2	2	2	
5	Гайка М8-6Н.5							
	ГОСТ 5915-70	2	2	2	2	2	2	
6	Гайка М12-6Н.5							
	ГОСТ 5915-70	8	8	8	8	8	8	
7	Шайба 8.04							
	ГОСТ 11371-78	4	4	4	4	4	4	
8	Шайба 12.04							
	ГОСТ 11371-78	4	4	4	4	4	4	
9	Шайба 8.65Г							
	ГОСТ 6402-70	2	2	2	2	2	2	

Обозначение	Размеры, мм					Масса, кг
	а	h	в	ℓ	с	
5.407-151.1-16	200	180	250	300	50	2,2
-01	240, 250	200...280	300	350	75	2,7
-02	240, 250	300	300	350	75	2,9
-03	280	280	325	375	100	2,8
-04	280, 300	300...360	350	400	100	3,1
-05	350	380	400	450	125	3,4

Разраб.	Платонова		
Провер.	Орлова		
Начальн.	Ивкин		

5.407-151.1-16

Закреп

Стадия | Лист

Р

ТАХИПРОМЭЛ

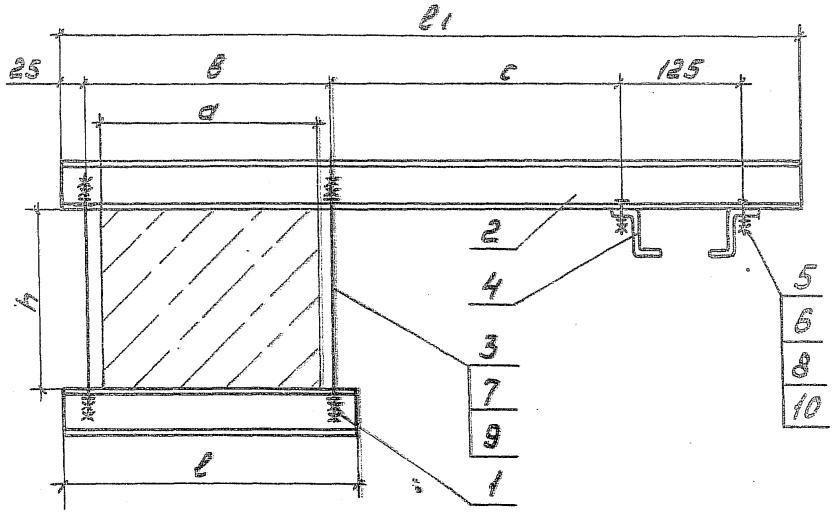

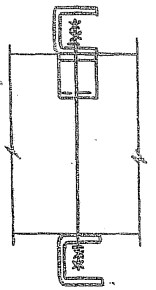

Обозначение	Размеры, мм						Масса, кг
	a	h	B	l	l1	c	
5.407-151.1-17	200	180	250	300	775	300	3,6
-01	240, 250	200...280	300	350	825	300	4,1
-02	240, 250	300	300	350	825	300	4,3
-03	280	280	325	375	850	275	4,2
-04	280, 300	300...360	350	400	875	275	4,6
-05	350	380	400	450	900	250	4,8

Спецификацию см. лист 2

Разраб.	Листопадова		
Провер.	Орлова		
Нач.отд.	Цёкин		

5.407-151.1-17

Кронштейн виброгасящий

Стад.	Лист	Листов
Р	1	6

РНИИЭП

Поз.	Наименование	Кол. на испол.						Примечан
			01	02	03	04	05	
1	Швеллер УСЭК 53У1							
	ℓ=300 ТУ36-2355-80	1						
	ℓ=350		1	1				
	ℓ=375				1			
	ℓ=400					1		
	ℓ=450						1	
2	Швеллер УСЭК 53У1							
	ℓ=775 ТУ36-2355-80	1						
	ℓ=825		1	1				
	ℓ=850				1			
	ℓ=875					1		
	ℓ=900						1	
3	Шпилька ТУ36-2355-80							
	УСЭК 81-2У1	2						
	УСЭК 81-3У1		2		2			
	УСЭК 81-4У1			2		2	2	
4	Скоба потолочная							
	КП-СПУ3 ТУ36-13-80	2	2	2	2	2	2	
5	Болт М8-6g×30.58							
	ГОСТ 7798-70	2	2	2	2	2	2	
6	Гайка М8-6Н.5							
	ГОСТ 5915-70	2	2	2	2	2	2	
7	Гайка М12-6Н.5							
	ГОСТ 5915-70	8	8	8	8	8	8	
8	Шайба 8.04 ГОСТ 11371-78	4	4	4	4	4	4	
9	Шайба 12.04 ГОСТ 11371-78	4	4	4	4	4	4	
10	Шайба 8.65Г ОСТ 76402-70	2	2	2	2	2	2	

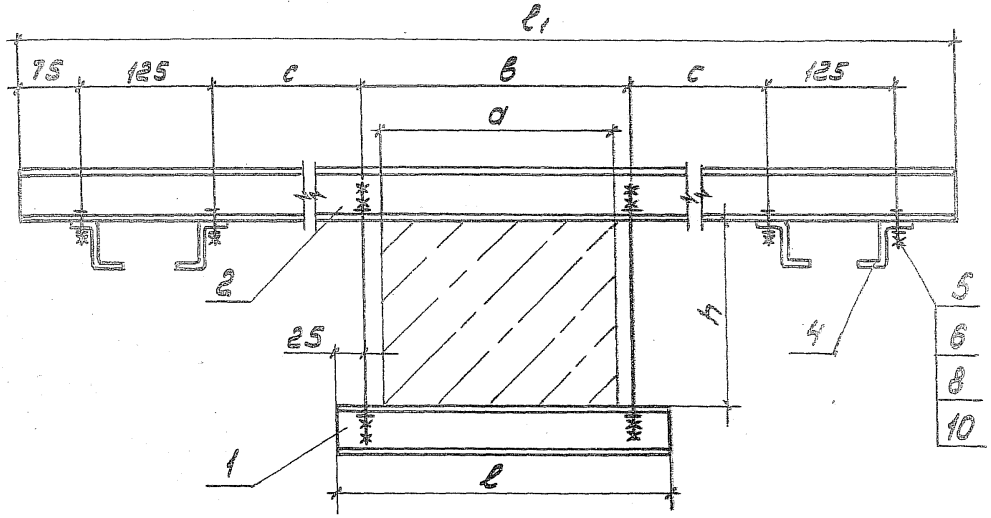

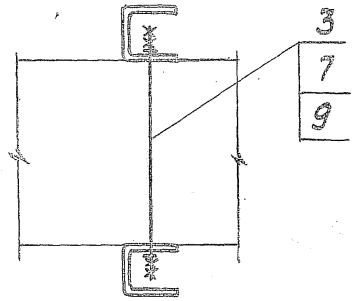

Обозначение	Размеры, мм						Масса, кг
	a	h	B	l	l1	c	
5.407-151.1-18	200	180	250	300	1250	300	5,1
-01	240, 250	200...280	300	350	1300	300	5,5
-02	240, 250	300	300	350	1300	300	5,7
-03	280	280	325	375	1300	275	5,6
-04	280, 300	300...360	350	400	1300	275	5,8
-05	350	380	400	450	1350	250	6,1

Спецификации см. лист 2

Разраб.	Уматонова		
Провер.	Орлова		
Нач.отд	Ивкин		

5.407-151.1-18

Кронштейн

Стадия	Лист	Листов
Р	1	2

ВНИПИ

Поз.	Наименование	Кол. нагружения						Примечание
			01	02	03	04	05	
1	Швеллер УСЭК53У1							
	ℓ=300 ТУ36-2355-80	1						
	ℓ=350		1	1				
	ℓ=375				1			
	ℓ=400					1		
	ℓ=450						1	
2	Швеллер УСЭК53У1							
	ℓ=1250 ТУ36-2355-80	1						
	ℓ=1300		1	1	1	1		
	ℓ=1350						1	
3	Шпилька ТУ36-2355-80							
	УСЭК81-2У1	2						
	УСЭК81-3У1		2		2			
	УСЭК81-4У1			2		2	2	
4	Скоба потолочная							
	КЛ-СПУ3 ТУ36-13-80	2	2	2	2	2	2	
5	Болт М8-6g×30.58							
	ГОСТ 7798-70	2	2	2	2	2	2	
6	Гайка М8-6Н.5							
	ГОСТ 5915-70	8	8	8	8	2	2	
7	Гайка М12-6Н.5							
	ГОСТ 5915-70	8	8	8	8	8	8	
8	Шайба 8.04							
	ГОСТ 11371-78	4	4	4	4	4	4	
9	Шайба 12.04							
	ГОСТ 11371-78	4	4	4	4	4	4	
10	Шайба 8.65Г							
	ГОСТ 6402-70	2	2	2	2	2	2	

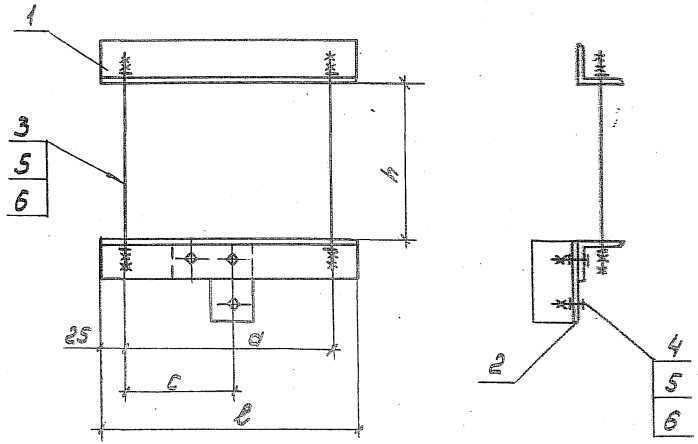

Поз.	Наименование	Кол. на исполн.						Примеч
			01	02	03	04	05	
1	Уголок УСЭК 55 У1							
	ТУ36-2355-80							
	ℓ=300	2						
	ℓ=350		2	2				
	ℓ=375				2			
	ℓ=400					2		
	ℓ=450						2	
2	Угольник УСЭК 58 У1							
	ТУ36-2355-80	1	1	1	1	1	1	
3	Шпилька ТУ36-2355-80							
	УСЭК 81-2У1	2						
	УСЭК 81-3У1		2		2			
	УСЭК 81-4У1			2		2	2	
4	Болт М12-6д × 45.58							
	ГОСТ 7798-70	3	3	3	3	3	3	
5	Гайка М12-6Н.5							
	ГОСТ 5915-70	11	11	11	11	11	11	
6	Шайба 12.04							
	ГОСТ 11371-78	7	7	7	7	7	7	

Обозначение	Размеры, мм.				Масса
	a	ℓ	c	h	кг
5.407-151.1-20	250	300	125	180	1,8
-01	300	350	150	200...280	2,1
-02	300	350	150	300	2,3
-03	325	375	150	280	2,2
-04	350	400	175	300...360	2,5
-05	400	450	200	380	2,7

Разраб.	Платонова	
Провер.	Орлова	
Нач.отд.	Ивкин	

5.407-151.1-20

Обхват

Стадия Лист

Р

ВНИ ТЯЖПРОМЭЛ ИМЕНИ Ф.Б.

Взам.инв.№ | Подп. и дата | Инв.№ подл.

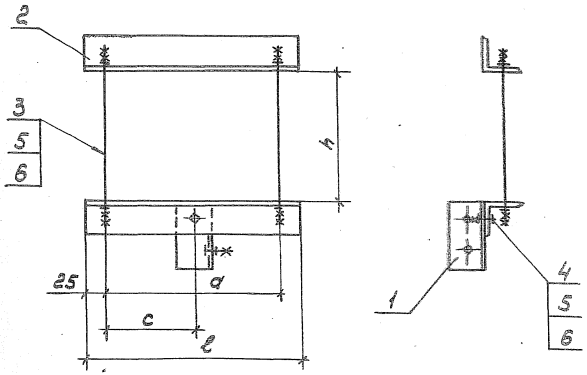

Обозначение	Размеры, мм				Масса, кг
	d	ℓ	c	h	
5.407-151.1-19	250	300	125	180	1,9
-01	300	350	150	200...280	2,2
-02	300	350	150	300	2,4
-03	325	375	150	280	2,3
-04	350	400	175	300...360	2,6
-05	400	450	200	380	2,8

Поз.	Наименование	Кол. на исполн						Примечание
			01	02	03	04	05	
1	Уголок УСЭК 55У1							
	ТУ36-2355-80							
	ℓ = 100	1	1	1	1	1	1	
2	Уголок УСЭК 55У1							
	ТУ36-2355-80							
	ℓ = 300	2						
	ℓ = 350		2	2				
	ℓ = 375				2			
	ℓ = 400					2		
	ℓ = 450						2	
3	Шпилька ТУ36-2355-80							
	УСЭК 81-2У1	2						
	УСЭК 81-3У1		2		2			
	УСЭК 81-4У1			2		2	2	
4	Болт М12-6g×30.58							
	ГОСТ 7798-70	3	3	3	3	3	3	
5	Гайка М12-6Н.5							
	ГОСТ 5915-70	11	11	11	11	11	11	
6	Шайба 12.04							
	ГОСТ 11371-78	7	7	7	7	7	7	

Разраб.	Пастонова		5.407-151.1-19
Провер.	Орлова		
Н. контр.	Цвекин		
			Обхват.
			Стадия: Р; Лист; Листов
			ВНИИ ЭЛЕКТРОПРОЕКТ имени Б.А.Клубовского

gost.e-ecolog.ru